ГОСУДАРСТВЕННЫЙ КОМИТЕТ СОВЕТА МИНИСТРОВ СССР ПО ДЕЛАМ СТРОИТЕЛЬСТВА
(ГОССТРОЙ СССР)

ТИПОВЫЕ КОНСТРУКЦИИ И ДЕТАЛИ ЗДАНИЙ И СООРУЖЕНИЙ

СЕРИЯ 1.404-33

КЛАПАНЫ ЛЕПЕСТКОВЫЕ К ВЕНТИЛЯТОРАМ ОСЕВЫМ ТИПА ОО-300 NN 4-12,5

РАЗРАБОТАН
ЦНИИПРОМЗДАНИЙ
ГОССТРОЯ СССР

УТВЕРЖДЕНЫ
И ВВЕДЕНЫ В ДЕЙСТВИЕ
С 1 июля 1978 г.
ГЛАВПРОМСТРОЙПРОЕКТОМ
ГОССТРОЯ СССР
ПРИКАЗОМ № 26 от 2.6.1978 г.

Зам. директора по научной работе	В.Н. Прохоров
Рук. отдела сантехники	З.И. Константинова
Гл. инженер проекта	Е.А. Выдоцкая

gost.e-ecolog.ru

Серия 1.494-33

Содержание.

		стр.
1.	КЛ.00.000Д Клапан лепестковый. техническое описание	2
2.	КЛ.00.000. Клапан лепестковый. Спецификация. Листы 1,2	3
3.	КЛ.00.000. Спецификация. Листы 3,4	4
4.	КЛ.00.000. Спецификация. Листы 5,6	5
5	КЛ.00.000. Спецификация. Листы 7,8	6
6.	КЛ.00.000.СБ. Клапан лепестковый Сборочный чертеж.	7
7.	КЛ.00.001. Лопатка. КЛ.00.002 Груз	8
8.	КЛ.00.003. Полуось. КЛ.00.004 Корпус подшипника	9
9.	КЛ.00.008. Диафрагма КЛ.00.009 Прокладка	10
10.	КЛ.00.010 Прокладка КЛ.02.000СБ Накладка	11
11.	КЛ.01.000 Корпус. Спецификация. Листы 1,2	12
12.	КЛ.01.000. Спецификация. Листы 3,4	13
13.	КЛ.01.000СБ. Корпус. Сборочный чертеж	14
14.	КЛ.01.001. Стенка.	15
15.	КЛ.01.002. Крышка. КЛ.01.003 Ограничитель	16

Инв. № подл. | Подпись и дата | Взам. инв. № | Инв. № дубл. | Подпись и дата

Копировал Стрельцова

Клапаны лепестковые стальные (в обычном исполнении) предназначены для установки на нагнетательной стороне осевых вентиляторов типа ОБ-300 №№4-12.5 с целью предотвращения попадания холодного воздуха и атмосферных осадков в производственные помещения после отключения вентиляторов.

Конструкция лепесткового клапана представляет собой корпус, в подшипниках которого на осях закреплены лопатки. Назначение подшипников-обеспечить свободное открывание клапана в условиях отрицательных наружных температур при периодической работе вентиляторов.

При включенном вентиляторе под действием воздушного потока лопатки поддерживаются в открытом положении. После отключения вентилятора лопатки возвращаются в исходное положение и перекрывают сечение клапана. Оси лопаток смещены относительно оси симметрии, что значительно снижает величину момента, необходимого для их открывания. Для уравновешивания лопатки предусмотрен груз.

С целью уменьшения ширины клапана вместо перехода с круглого сечения вентилятора на прямоугольное сечение клапана предусмотрена переходная диафрагма.

Опытный образец лепесткового клапана типа ЛК-10 аналогичной конструкции был изготовлен на заводе „Сантехмонтаж" треста „Сантехдеталь" и принят ведомственной комиссией Главпромвентиляции в январе 1975г, подтвердившей его работоспособность.

Минимальный динамический напор, при котором работает лепестковый клапан, составляет 3-4 кгс/м².

При изготовлении лепестковых клапанов все узлы и детали не должны иметь дефектов, влияющих на качество готовых изделий (вмятин, перекосов, надрезов и пр).

Сварные швы должны быть ровными и полными без прожогов. После сварки изделия должны быть отрихтованы и исправлены от различных деформаций.

При сборке обеспечить свободный, без заеданий, поворот лопаток в подшипниках и равномерное прилегание к ограничителям.

С введением в действие данной серии рабочие чертежи серии 2.494-2-аннулируются.

Изм.	Лист	№ докум.	Подпись	Дата
Рук.отд.		Константинова		
Гл.инж.пр.		Высоцкая		
Ст.инж.		Цветкова		
Исполн.		Хазова		
Н.конт.		Высоцкая		

КЛ.00.000.Д

Клапан лепестковый
Техническое описание

Лит.	Лист	Листов
И		1

Госстрой СССР
ЦНИИПромзданий
г. Москва

Инв. № подл. | Подпись и дата | Взам. инв. № | Инв. № дубл. | Подпись и дата

Копировал Стрельцова

Формат 11

Формат	Зона	Поз.	Обозначение	Наименование	Кол.	Примечание
				Документация		
11			КЛ.00.000.Д	Техническое описание		
12			КЛ.00.000.СБ	Сборочный чертеж		
				Переменные данные для исполнения		
				КЛ.00.000		
				Сборочные единицы		
11		1	КЛ.01.000	Корпус	1	
11		2	КЛ.02.000	Накладка	4	
				Детали		
11		3	КЛ.00.001	Лопатка	2	
11		4	КЛ.00.002	Груз	2	
11		5	КЛ.00.003	Полуось	4	
11		6	КЛ.00.004	Корпус подшипника	4	
БЧ		7	КЛ.00.005	Ось		
				Круг В.12 ГОСТ 2590-71 / 45-Б ГОСТ 1050-74	4	0,03 кг
БЧ		8	КЛ.00.006	Штифт		
				Круг В.5 ГОСТ 2590-71 / 45-Б ГОСТ 1050-74	4	0,003 кг
БЧ		9	КЛ.00.007	Кольцо упорное		
				Лист Б3 ГОСТ 19903-74 / 3 пс Ст3 ГОСТ 16523-70	4	0,006 кг

Инв.№ подл. | Подпись и дата | Взам.инв.№ | Инв.№ дубл. | Подпись и дата

Изм.	Лист	№ докум.	Подпись	Дата
Разраб.		Константинова		
Пров.		Высоцкая		
Т.контр.		Шестакова		
Н.контр.		Высоцкая		

КЛ.00.000

Клапан лепестковый

Лит.	Лист	Листов
	1	8

Госстрой СССР ЦНИИПромзданий г. Москва

Копировал Стрельцова Формат 11

Серия 1.494-33

Формат	Зона	Поз.	Обозначение	Наименование	Кол.	Примечание
11		10	КЛ.00.008	Диафрагма	1	
11		11	КЛ.00.009	Прокладка	1	
11		12	КЛ.00.010	Прокладка	1	
				Стандартные изделия		
				Болты ГОСТ 7798-70		
		13		М6х16.36	11	
		14		М8х20.36	16	
				Гайка ГОСТ 5915-70		
		15		М6.4	11	
		16		М8.4	16	
		17		М8.4	16	
				Шайбы ГОСТ 11371-68		
		18		6.02	11	
		19		8.02	16	
		20		Шарикоподшипник радиальный однорядный № 201 ГОСТ 8338-75	4	
				КЛ.00.000-01		
				Сборочные единицы		
11		1	КЛ.01.000-01	Корпус	1	
11		2	КЛ.02.000	Накладка	4	
				Детали		
11		3	КЛ.00.001-01	Лопатка	2	
11		4	КЛ.00.002-01	Груз	2	
11		5	КЛ.00.003	Полуось	4	
11		6	КЛ.00.004	Корпус подшипника	4	
БЧ		7	КЛ.00.005	Ось		
				Круг В.12 ГОСТ 2590-71 / 45-Б ГОСТ 1050-74	4	0,03 кг

Инв.№ подл. | Подпись и дата | Взам.инв.№ | Инв.№ дубл. | Подпись и дата

Изм.	Лист	№ докум.	Подпись	Дата

КЛ.00.000

Лист 2

Копировал Стрельцова Формат 11

Серия 1.494-33

Формат	Зона	Поз.	Обозначение	Наименование	Кол.	Примечание
Б4		8	КЛ. 00. 006	Штифт		
				Круг В5 ГОСТ 2590-71 / 45.-Б-ГОСТ 1050-74	4	0,003 кг
Б4		9	КЛ. 00. 007	Кольцо упорное		
				Лист Б3 ГОСТ 19903-74 / 3-IV-Ст.3 ГОСТ 16523-70	4	0,006 кг
11		10	КЛ. 00. 008-01	Диафрагма	1	
11		11	КЛ. 00. 009-01	Прокладка	1	
11		12	КЛ. 00. 010-01	Прокладка	1	
				Стандартные изделия		
				Болты ГОСТ 7798-70		
		13		М6 × 16.36	14	
		14		М8 × 20.36	28	
				Гайки ГОСТ 5915-70		
		15		М6.4	14	
		16		М8.4	16	
		17		М.8.4	28	
				Шайбы ГОСТ 11371-68		
		18		6.02	14	
		19		8.02	16	
		20		Шарикоподшипник радиальный однорядный № 201		
				ГОСТ 8338-75	4	
				КЛ. 00. 000-02		
				Сборочные единицы		
11		1	КЛ. 01. 000-02	Корпус	1	
11		2	КЛ. 02. 000	Накладка	4	
				Детали		
11		3	КЛ. 00. 001-02	Лопатка	2	
11		4	КЛ. 00. 002-02	Груз	2	
11		5	КЛ. 00. 003	Полуось	4	
11		6	КЛ. 00. 004	Корпус подшипника	4	

Подпись и дата | Инв. № дубл. | Взам. инв. № | Подпись и дата | Инв. № подл.

Изм.	Лист	№ докум.	Подпись	Дата	КЛ. 00. 000	Лист 3

Копировал Стрельцова Формат 11

Формат	Зона	Поз.	Обозначение	Наименование	Кол.	Примечание
Б4		7	КЛ. 00. 005	Ось		
				Круг В12 ГОСТ 2590-71 / 45.-Б-ГОСТ 1050-74	4	0,03 кг
Б4		8	КЛ. 00. 006	Штифт		
				Круг В5 ГОСТ 2590-71 / 45.-Б-ГОСТ 1050-74	4	0,003 кг
Б4		9	КЛ. 00. 007	Кольцо упорное		
				Лист Б3 ГОСТ 19903-74 / 3-IV-Ст.3 ГОСТ 16523-70	4	0,006 кг
11		10	КЛ. 00. 008-02	Диафрагма	1	
11		11	КЛ. 00. 009-02	Прокладка	1	
11		12	КЛ. 00. 010-02	Прокладка	1	
				Стандартные изделия		
				Болты ГОСТ 7798-70		
		13		М6 × 16.36	14	
		14		М8 × 20.36	32	
				Гайки ГОСТ 5915-70		
		15		М6.4	14	
		16		М8.4	16	
		17		М8.4	32	
				Шайбы ГОСТ 11371-68		
		18		6.02	14	
		19		8.02	16	
		20		Шарикоподшипник радиальный однорядный № 201		
				ГОСТ 8338-75	4	
				КЛ. 00. 000-03		
				Сборочные единицы		
11		1	КЛ. 01. 000-03	Корпус	1	
11		2	КЛ. 02. 000	Накладка	8	
				Детали		
11		3	КЛ. 00. 001-03	Лопатка	4	

Подпись и дата | Инв. № дубл. | Взам. инв. № | Подпись и дата | Инв. № подл.

Изм.	Лист	№ докум.	Подпись	Дата	КЛ. 00. 000	Лист 4

Копировал Стрельцова Формат 11

Серия 1.494-33

Формат	Зона	Поз.	Обозначение	Наименование	Кол.	Примечание
11		4	КЛ. 00. 002-03	Груз	4	
11		5	КЛ. 00. 00.3	Полуось	8	
11		6	КЛ. 00. 004	Корпус подшипника	8	
Б4		7	КЛ. 00. 005	Ось		
				Круг $\frac{В.12\ ГОСТ\ 2590-71}{45-Б-ГОСТ\ 1050-74}$	8	0,03 кг
Б4		8	КЛ. 00. 006	Штифт		
				Круг $\frac{В.5\ ГОСТ\ 2590-71}{45-Б-ГОСТ\ 1050-74}$	8	0,003 кг
Б4		9	КЛ. 00. 007	Кольца упорное		
				Лист $\frac{Б.3\ ГОСТ\ 19903-74}{3-IV-Ст.3\ ГОСТ\ 16523-70}$	8	0,006 кг
11		10	КЛ. 00. 008-03	Диафрагмы	1	
11		11	КЛ. 00. 009-03	Прокладка	1	
11		12	КЛ. 00. 010-03	Прокладка	1	
				Стандартные изделия		
				Болты ГОСТ 7798-70		
		13		М6 х 16.36	28	
		14		М10 х 20.36	32	
				Гайки ГОСТ 5915-70		
		15		М6.4	28	
		16		М8.4	32	
		17		М10.4	32	
				Шайбы ГОСТ 11371-68		
		18		6.02	28	
		19		8.02	32	
		20		Шарикоподшипник радиаль-ный однорядный № 201 ГОСТ 8338-75	8	

Инв. № подл. | Подпись и дата | Взам. инв. № | Инв. № дубл. | Подпись и дата

Изм. Лист № докум. Подпись Дата

КЛ. 00. 000

Лист 5

Копировал Стрельцова Формат 11

Формат	Зона	Поз.	Обозначение	Наименование	Кол.	Примечание
				КЛ. 00. 000-04		
				Сборочные единицы		
11		1	КЛ. 01. 000-04	Корпус	1	
11		2	КЛ. 02. 000	Накладка	8	
				Детали		
11		3	КЛ. 00. 001-04	Лопатка	4	
11		4	КЛ. 00. 002-04	Груз	4	
11		5	КЛ. 00. 003	Полуось	8	
11		6	КЛ. 00. 004	Корпус подшипника	8	
Б4		7	КЛ. 00. 005	Ось		
				Круг $\frac{В.12\ ГОСТ\ 2590-71}{45-Б-ГОСТ\ 1050-74}$	8	0,03 кг
Б4		8	КЛ. 00. 006	Штифт		
				Круг $\frac{В.5\ ГОСТ\ 2590-71}{45-Б-ГОСТ\ 1050-74}$	8	0,003 кг
Б4		9	КЛ. 00. 007	Кольца упорное		
				Лист $\frac{Б.3\ ГОСТ\ 19903-74}{3-IV-Ст.3\ ГОСТ\ 16523-70}$	8	0,006 кг
11		10	КЛ. 00. 008-04	Диафрагма	1	
11		11	КЛ. 00. 009-04	Прокладка	1	
11		12	КЛ. 00. 010-04	Прокладка	1	
				Стандартные изделия		
				Болты ГОСТ 7798-70		
		13		М6 х 16.36	28	
		14		М10 х 20.36	40	
				Гайки ГОСТ 5915-70		

Инв. № подл. | Подпись и дата | Взам. инв. № | Инв. № дубл. | Подпись и дата

Изм. Лист № докум. Подпись Дата

КЛ. 00. 000.

Лист 6

Копировал Стрельцова Формат 11

Формат	Зона	Поз.	Обозначение	Наименование	Кол.	Примечание
		15		М6.4	28	
		16		М8.4	32	
		17		М10.4	40	
				Шайбы ГОСТ 11371-68		
		18		6.02	28	
		19		8.02	32	
		20		Шарикоподшипник радиальный однорядный № 201		
				ГОСТ 8338-75	8	
				КЛ.00.000-05		
				Сборочные единицы		
11		1	КЛ.01.000-05	Корпус	1	
11		2	КЛ.02.000	Накладка	8	
				Детали		
11		3	КЛ.00.001-05	Лопатка	4	
11		4	КЛ.00.002-05	Груз	4	
11		5	КЛ.00.003	Полуось	8	
11		6	КЛ.00.004	Корпус подшипника	8	
БЧ		7	КЛ.00.005	Ось		
				Круг В.12 ГОСТ 2590-71 / 45-Б ГОСТ 1050-74	8	0,09 кг
БЧ		8	КЛ.00.006	Штифт		
				Круг В.5 ГОСТ 2590-71 / 45-Б ГОСТ 1050-74	8	0,003 кг
БЧ		9	КЛ.00.007	Кольцо упорное		
				Лист В.3 ГОСТ 19903-74 / 3-IV-Ст.3 [illegible] 7-70	8	0,006 кг

Инв.№ подл. | Подпись и дата | Взам.инв.№ | Инв.№ дубл. | Подпись и дата

Изм. Лист № докум. Подпись Дата

КЛ.00.000

Лист 7

Копировал Стрельцова Формат А1

Серия 1.494-33

Формат	Зона	Поз.	Обозначение	Наименование	Кол.	Примечание
11		10	КЛ.00.008-05	Диафрагма	1	
11		11	КЛ.00.009-05	Прокладка	1	
11		12	КЛ.00.010-05	Прокладка	1	
				Стандартные изделия		
				Болты ГОСТ 7798-70		
		13		М6×16.36	28	
		14		М10×20.36	48	
				Гайки ГОСТ 5915-70		
		15		М6.4	28	
		16		М8.4	32	
		17		М10.4	48	
				Шайбы ГОСТ 11371-68		
		18		6.02	28	
		19		8.02	32	
		20		Шарикоподшипник радиальный однорядный		
				№201 ГОСТ 8338-75	8	

Инв.№ подл. | Подпись и дата | Взам.инв.№ | Инв.№ дубл. | Подпись и дата

Изм. Лист № докум. Подпись Дата

КЛ.00.000

Лист 8

Копировал Стрельцова Формат А1

КЛ.00.000СБ

Рис. 1

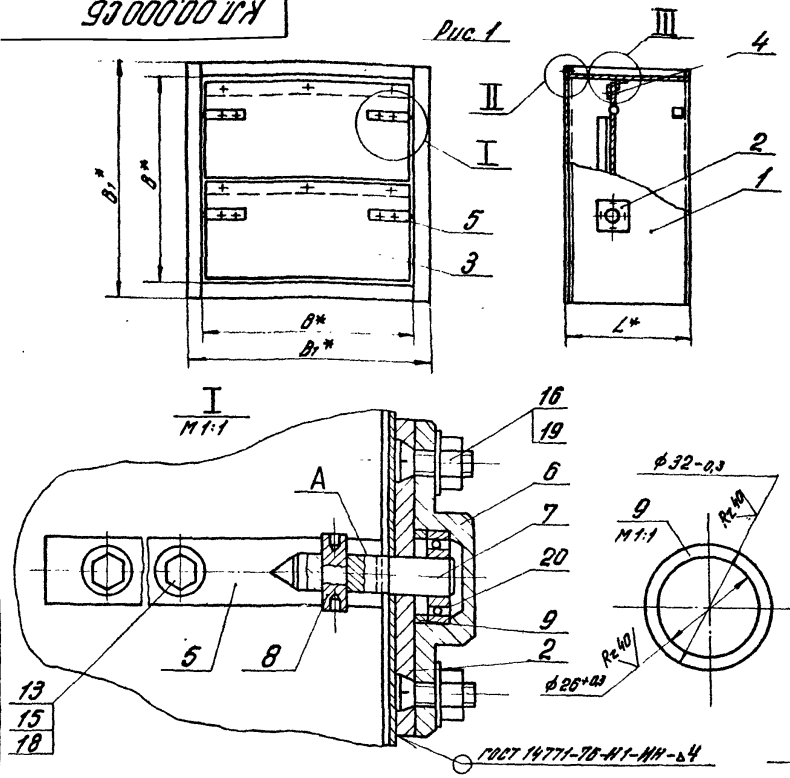

Рис. 2
остальное - см. рис. 1

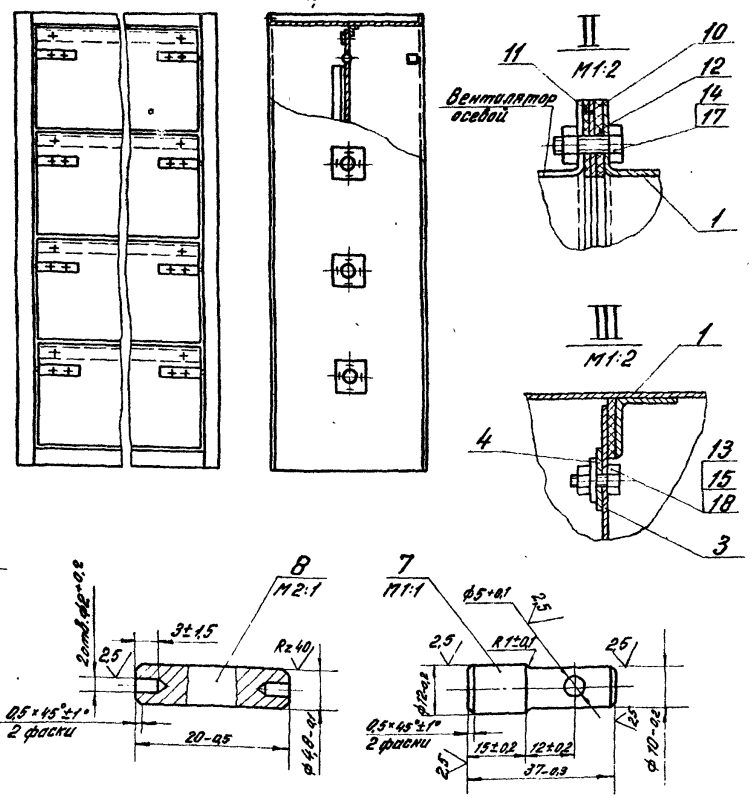

Обозначение	N вентилятора	Рис.	Размеры, мм B*	B_1*	L*	Масса кг
КЛ.00.000	4	1	403	469	247	13,4
-01	5		503	563	287	17,5
-02	6,3		633	699	357	24,1
-03	8	2	805	871	332	33,5
-04	10		1008	1076	392	43,4
-0,5	12,5		1280	1328	497	61,7

1* Размеры для справок
2. Смазка поверхности А-ЦИАТИМ-221. ГОСТ 9433-60
3. Покрытие - грунт ГФ-020 ГОСТ 4056-63, эмаль ХСЭ-23 ГОСТ 7313-75 III Х или лак ХСЛ ГОСТ 7313-75 III Х.

Изм.	Лист	N докум.	Подп.	Дата
Рук. отд.		Константинова		
Гл. инж. пр.		Высоцкая		
Ст. инж.		Цветкова		
Н. конт.		Высоцкая		

КЛ.00.000СБ

Клапан лепестковый
Сборочный чертеж

Лит	Масса	Масштаб
И	См. табл.	—
Лист	Листов 1	

Госстрой СССР
ЦНИИПРОМЗДАНИЙ
г. Москва

Копировала: Юрчук
Формат: 12

Серия 1.494-33

Инв. N подл. | Подпись и дата | Взамен инв. N | Инв. N дубл. | Подп. и дата

КЛ.00.001

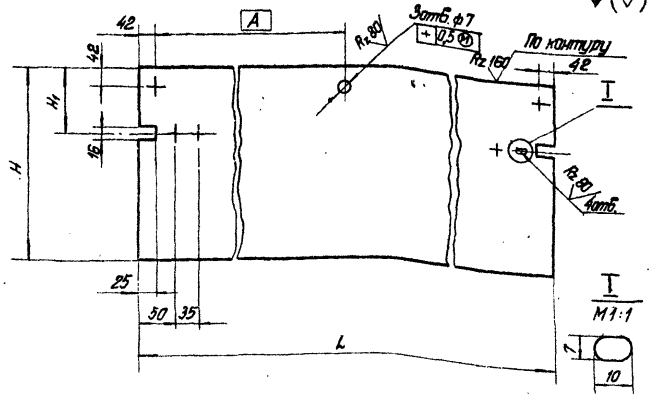

Обозначение	Размеры, мм				Масса, кг
	L	A	H_1	H	
КЛ.00.001	398	157	65	198	0,6
-01	498	207	80	248	1,0
-02	628	272	100	313	1,5
-03	800	358	65	198	1,2
-04	1000	458	80	248	2,0
-05	1255	585	100	313	3,1

Предельные отклонения размеров:
отверстий – по A_1;
валов – по B_1;
остальных – по CM_1.

КЛ.00.001

Изм.	Лист	№ докум.	Подпись	Дата
Рук. отд		Константинова		
Гл. инж. пр.		Высоцкая		
Ст. инж.		Цветкова		
Испол.		Хазова		
Н. контр.		Высоцкая		

Лопатка

Лит.	Масса	Масштаб
У	См. табл	—
Лист:	Листов: 1	

Госстрой СССР ЦНИИПромзданий г. Москва

Лист Б.10 ГОСТ 19903-74
3-IV-Ст.3 ГОСТ 16523-70

Копировал: Стрельцова Формат: 11

Серия 1.494-33

Инв.№ подл. | Подпись и дата | Взам. инв.№ | Инв.№ дубл. | Подпись и дата

КЛ.02.002

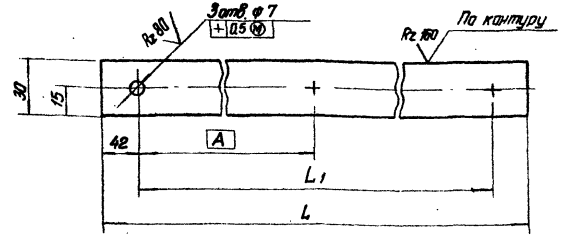

Обозначение	Размеры мм			Масса, кг
	A	L_1	L	
КЛ.02.002	157	314	398	0,1
-01	207	414	498	0,1
-02	272	544	628	0,15
-03	358	716	800	0,2
-04	458	916	1000	0,23
-05	585	1171	1255	0,3

Предельные отклонения размеров:
отверстий – по A_1;
валов – по B_1;
остальных – по CM_1.

КЛ.00.002

Изм.	Лист	№ докум.	Подпись	Дата
Рук. отд		Константинова		
Гл. инж. пр.		Высоцкая		
Ст. инж.		Цветкова		
Испол.		Хазова		
Н. контр.		Высоцкая		

Груз

Лит.	Масса	Масштаб
У	См. табл	—
Лист:	Листов: 1	

Госстрой СССР ЦНИИПромзданий г. Москва

Лист Б.10 ГОСТ 19903-74
3-IV-Ст.3 ГОСТ 16523-70

Копировал: Стрельцова

Инв.№ подл. | Подпись и дата | Взам. инв.№ | Инв.№ дубл. | Подпись и дата

КЛ. 00. 003

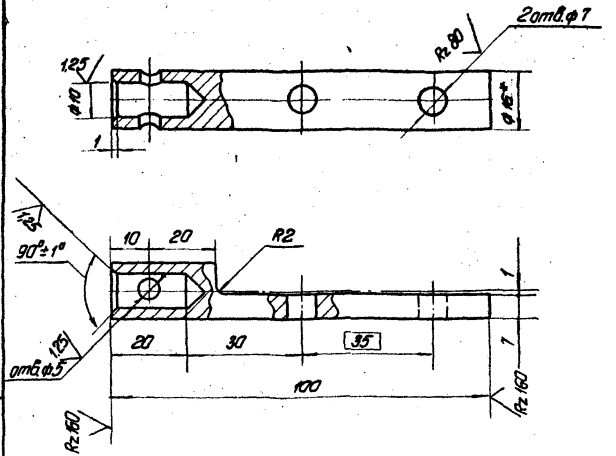

1.* Размер для справок.
2. Предельные отклонения размеров:
отверстий – по A_3;
валов – по B_3;
остальных – по CM_3.

Изм.	Лист	№ докум.	Подпись	Дата
Нач. отд		Константинова		
Гл. инж. пр.		Высоцкая		
Ст. инж.		Цветкова		
Исполн.		Хазова		
Н. контр.		Высоцкая		

КЛ. 00. 003

Полуось

Лит.	Масса	Масштаб
У	0,16	1:1
Лист:	Листов: 1	

Круг В 16 ГОСТ 2590-71 / 45.-Б-ГОСТ 1050-74

Госстрой СССР ЦНИИПРОМЗДАНИЙ г. Москва

Копировал: Стрельцова

Формат: 11

КЛ. 00. 004

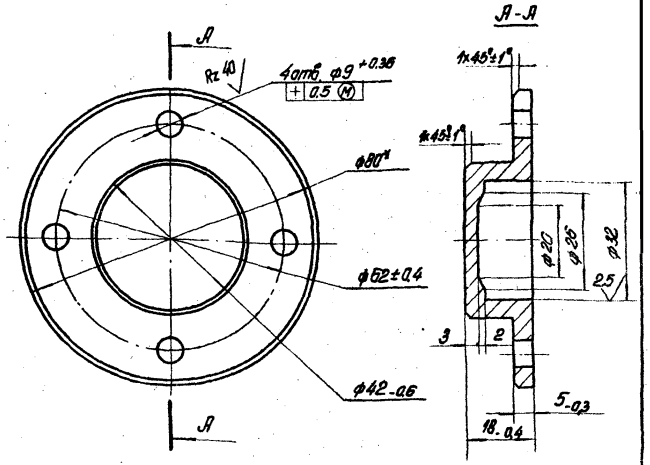

1*. Размер для справок.
2. Неуказанные предельные отклонения размеров:
отверстий – по A_3;
остальных – по CM_3.

Изм.	Лист	№ докум.	Подпись	Дата
Нач. отд		Константинова		
Гл. инж. пр.		Высоцкая		
Ст. инж.		Цветкова		
Исполн.		Хазова		
Н. контр.		Высоцкая		

КЛ. 00. 004

Корпус подшипника

Лит.	Масса	Масштаб
У	0,2	1:1
Лист:	Листов: 1	

Круг В 80 ГОСТ 2590-71 / 45.-Б-ГОСТ 1050-74

Госстрой СССР ЦНИИПРОМЗДАНИЙ г. Москва

Копировал: Стрельцова

Формат: 11

Серия 1.494-33

Инв. № подл. | Подпись и дата | Взам. инв. № | Инв. № дубл. | Подпись и дата

Серия 1.494-33

КЛ.00.008

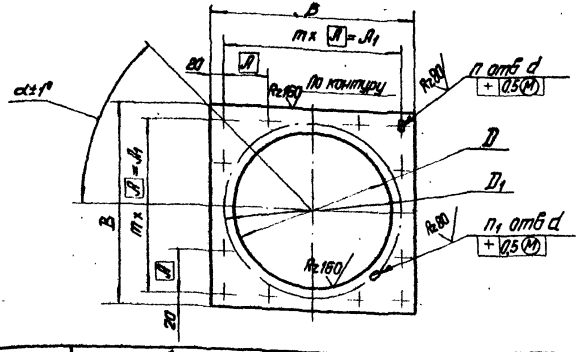

Обозначение	Размеры мм						α	n отв	n1 отв	m промежутков	Масса, кг
	D	D1	d	B	A	A1					
КЛ.00.008	403	430	7×14	469	143	429	45°	12	8	3	1.2
-01	503	530	7×14	563	133	532	22°30'	16	16	4	1.6
-02	633	660	7×14	699	132	660	22°30'	20	16	5	2.2
-03	805	830	10	871	166	830	22°30'	20	16	5	3.1
-04	1006	1035	12	1076	148	1036	22°30'	28	16	7	4.5
-05	1258	1285	12	1328	184	1288	15°	28	24	7	6.4

1. Предельные отклонения размеров:
отверстий – по A7;
валов – по B7;
остальных – по СМ7.
2. Покрытие – краска БТ-177 ГОСТ 5631-70 по грунту ГФ-020 ГОСТ 4056-63

Изм.	Лист	№ докум.	Подпись	Дата
Рук. отд.		Константинова		
Гл. инж. пр.		Высоцкая		
Ст. инж.		Цветкова		
Исполн.		Хазова		
Н. конт.		Высоцкая		

КЛ.00.008

Диафрагма

Лит.	Масса	Масштаб
И	см. табл.	—

Лист: Листов: 1

Лист Б 10 ГОСТ 19903-74
3-IV-Ст.3 ГОСТ 165...

Госстрой СССР ЦНИИПРОМЗДАНИЙ г. Москва

Копировал: Стрельцова Формат: 11

Инв. № подл. | Подпись и дата | Взам. инв. № | Инв. № дубл. | Подпись и дата

КЛ.00.009

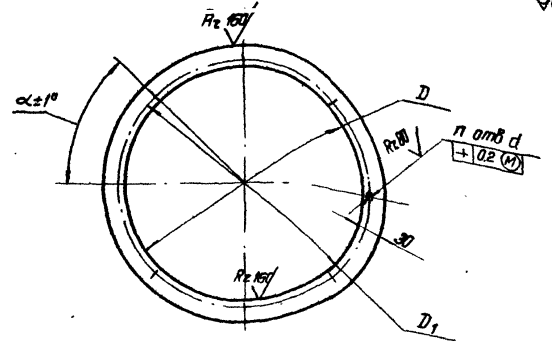

Обозначение	Размеры мм			α	n отв.	Масса кг
	D	D1	d			
КЛ.00.009	403	430	7	45°	8	0,2
-01	503	530	7	22°30'	16	0,24
-02	633	660	7	22°30'	16	0,3
-03	805	830	10	22°30'	16	0,4
-04	1006	1035	12	22°30'	16	0,46
-05	1258	1285	12	15°	24	0,6

Предельные отклонения размеров:
отверстий – по A7,
валов – по B7,
остальных – по СМ7.

Изм.	Лист	№ докум.	Подпись	Дата
Рук. отд.		Константинова		
Гл. инж. пр.		Высоцкая		
Ст. инж.		Цветкова		
Исполн.		Хазова		
Н. конт.		Высоцкая		

КЛ.00.009

Прокладка

Лит.	Масса	Масштаб
И	см. табл.	—

Лист: Листов: 1

Резина-пластина ЗТ-М ГОСТ 7338-77

Госстрой СССР ЦНИИПРОМЗДАНИЙ г. Москва

Копировал: Стрельцова Формат: 11

Инв. № подл. | Подпись и дата | Взам. инв. № | Инв. № дубл. | Подпись и дата

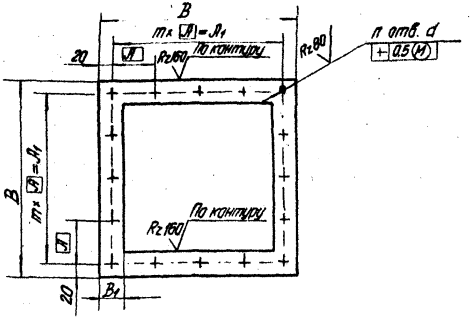

Обозначение	Размеры, мм					n отв	m промежутков	Масса, кг
	A	A1	B	B1	d			
КЛ. 00. 010-	143	429	469	33	7	12	3	0,27
-01	133	532	563	30	7	16	4	0,3
-02	132	660	699	33	7	20	5	0,4
-03	166	830	871	33	10	20	5	0,5
-04	148	1036	1076	35	12	28	7	0,7
-05	184	1288	1328	34	12	28	7	0,8

Предельные отклонения размеров:
отверстий — по A_1,
валов — по B_1,
остальных — по $\pm\frac{IT}{2}$.

Серия 1.494-33

Инв. № подл. | Подпись и дата | Взам. инв. № | Инв. № дубл. | Подпись и дата

Изм.	Лист	№ докум.	Подпись	Дата
Рук. отд		Константинова		
Гл. инж. пр		Вожоцкая		
Ст. инж.		Цветкова		
Исполн.		Хазова		
Н. контр.		Вожоцкая		

КЛ. 00. 010

Прокладка

Резина-пластина 3Т-М
ГОСТ 7338-77

Лит.	Масса	Масштаб
И	См. лодд.	

Лист: | Листов: 1

Госстрой СССР
ЦНИИПРОМЗДАНИЙ
г. Москва

Копировал: Стрелкова
Формат: 11

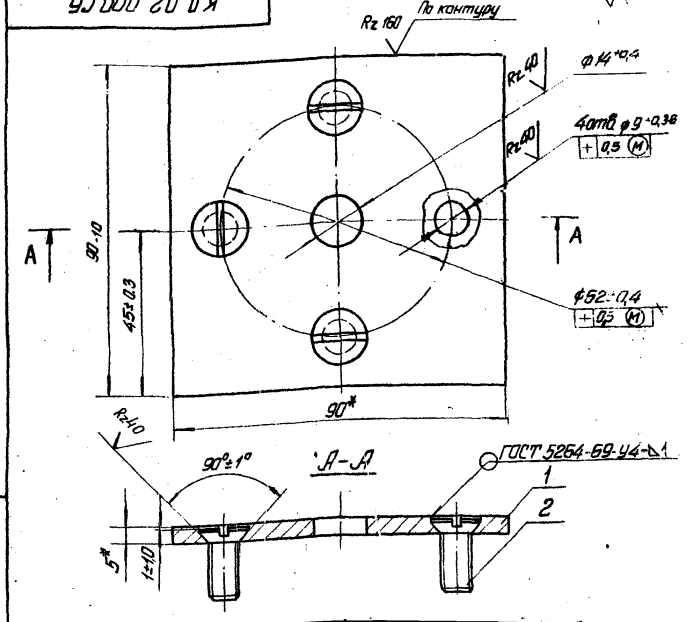

Формат	Зона	Поз.	Обозначение	Наименование	Кол.	Примечание
				Материалы		
		1		Полоса 8,5×90 ГОСТ 103-76 / Ст. 3 ГОСТ 535-58	0,09	м
				Стандартные изделия		
		2		Винт М8×20.58.05 ГОСТ 17475-72	4	

Инв. № подл. | Подпись и дата | Взам. инв. № | Инв. № дубл. | Подпись и дата

Изм.	Лист	№ докум.	Подпись	Дата
Рук. отд		Константинова		
Гл. инж. пр		Вожоцкая		
Ст. инж.		Цветкова		
Исполн.		Хазова		
Н. контр.		Вожоцкая		

КЛ. 02. 000

Накладка
Сборочный чертеж

Лит.	Масса	Масштаб
И	0,3	

Лист: | Листов: 1

Госстрой СССР
ЦНИИПРОМЗДАНИЙ
г. Москва

Копировал: Стрелкова

Формат	Зона	Поз.	Обозначение	Наименование	Кол.	Примечание
				Документация		
12			КЛ.01.000 СБ	Сборочный чертеж		
			Переменные данные для исполнений			
				КЛ.01.000		
				Детали		
12		1	КЛ.01.001	Стенка	1	
		2	КЛ.01.001-01	Стенка	1	
11		3	КЛ.01.002	Крышка	2	
11		4	КЛ.01.003	Ограничитель	4	
		5	КЛ.01.003-01	Ограничитель	2	
Б.4		6	КЛ.01.004	Ограничитель, L=30		
				Лист Б 1,5 ГОСТ 19903-74 / 3-IV Ст.3 ГОСТ 16523-70	4	0,02 кг
				Прокладки		
				Резина-пластина ЗТ-М.		
				ГОСТ 7338-77		
Б.4		7	КЛ.01.005	30×125 B_7	4	0,02 кг
Б.4		8	КЛ.01.006	30×343 B_7	2	0,05 кг
Б.4		9	КЛ.01.007	30×30 B_7	4	0,004 кг
				КЛ.01.000-01		
				Детали		

Изм	Лист	№ докум.	Подпись	Дата
Рук. отд.		Константинова		
Гл. инж. пр.		Высоцкая		
Ст. инж.		Цветкова		
Н. контр.		Высоцкая		

КЛ.01.000

Корпус

Лит.	Лист	Листов:
И	1	4

Госстрой СССР ЦНИИСТРОЗДАНИЙ г. Москва

Копировал: Стрельцова

Формат: 11

Серия 1.494-33

Подпись и дата | Инв. № дубл. | Взам. инв. № | Подпись и дата | Инв. № подл.

Формат	Зона	Поз.	Обозначение	Наименование	Кол.	Примечание
12		1	КЛ.01.001-02	Стенка	1	
		2	КЛ.01.001-03	Стенка	1	
11		3	КЛ.01.002-01	Крышка	2	
11		4	КЛ.01.003-02	Ограничитель	4	
		5	КЛ.01.003-03	Ограничитель	2	
Б.4		6	КЛ.01.004	Ограничитель L=30		
				Лист Б 1,5 ГОСТ 19903-74 / 3-IV-Ст.3 ГОСТ 16523-70	4	0,02 кг
				Прокладки		
				Резина-пластина ЗТ-М		
				ГОСТ 7338-77		
Б.4		7	КЛ.01.005-01	30×160 B_7	4	0,02 кг
Б.4		8	КЛ.01.006-01	30×443 B_7	2	0,07 кг
Б.4		9	КЛ.01.007	30×30 B_7	4	0,004 кг
				КЛ.01.000-02		
				Детали		
12		1	КЛ.01.001-04	Стенка	1	
		2	КЛ.01.001-05	Стенка	1	
11		3	КЛ.01.002-02	Крышка	2	
11		4	КЛ.01.003-04	Ограничитель	4	
		5	КЛ.01.003-05	Ограничитель	2	
Б.4		6	КЛ.01.004	Ограничитель L=30		
				Лист Б 1,5 ГОСТ 19903-74 / 3-IV-Ст.3 ГОСТ 16523-70	4	0,02 кг
				Прокладки		
				Резина-пластина ЗТ-М		
				ГОСТ 7338-77		
Б.4		7	КЛ.01.005-02	30×205 B_7	4	0,03 кг
Б.4		8	КЛ.01.006-02	30×573 B_7	2	0,1 кг

Изм	Лист	№ докум.	Подпись	Дата

КЛ.01.000

Лист 2

Копировал: Стрельцова

Формат: 11

Формат	Зона	Поз.	Обозначение	Наименование	Кол.	Примечание
Б.Ч		9	КЛ. 01. 007	30×30 B_7	4	0,001кг
				КЛ. 01. 000 - 03		
				Детали		
12		1	КЛ. 01. 001 - 06	Стенка	1	
		2	КЛ. 01. 001 - 07	Стенка	1	
11		3	КЛ. 01. 002 - 03	Крышка	2	
11		4	КЛ. 01. 003 - 06	Ограничитель	8	
		5	КЛ. 01. 003 - 07	Ограничитель	2	
Б.Ч		6	КЛ. 01. 004	Ограничитель L=30		
				Лист Б1,5 ГОСТ 19903-74 3-IV-Ст3 ГОСТ 16523-70	8	0,02 кг
				Прокладки		
				Резина-пластина 3Т-м		
				ГОСТ 7338-77		
Б.Ч		7	КЛ. 01. 005 - 03	30×125 B_7	8	0,02 кг
Б.Ч		8	КЛ. 01. 006 - 03	30×745 B_7	2	0,1 кг
Б.Ч		9	КЛ. 01. 007	30×30 B_7	8	0,004 кг
				КЛ. 01. 000 - 04		
				Детали		
12		1	КЛ. 01. 001 - 08	Стенка	1	
		2	КЛ. 01. 001 - 09	Стенка	1	
11		3	КЛ. 01. 002 - 04	Крышка	2	
11		4	КЛ. 01. 003 - 02	Ограничитель	8	
		5	КЛ. 01. 003 - 08	Ограничитель	2	
Б.Ч		6	КЛ. 01. 004	Ограничитель L=30		
				Лист Б1,5 ГОСТ 19903-74 3-IV-Ст.3 ГОСТ 16523-70	8	0,02 кг

Инв. № подл. | Подпись и дата | Взам. инв. № | Инв. № дубл. | Подпись и дата

Изм.	Лист	№ докум.	Подпись	Дата	КЛ. 01. 000	Лист 3

Копировал: Стрельцова. Формат: 11

Серия 1.424-33

Формат	Зона	Поз.	Обозначение	Наименование	Кол.	Примечание
				Прокладки		
				Резина-пластина 3Т-м		
				ГОСТ 7338-77		
Б.Ч		7	КЛ. 01. 005 - 04	30×160 B_7	8	0,02 кг
Б.Ч		8	КЛ. 01. 006 - 04	30×946 B_7	2	0,14 кг
Б.Ч		9	КЛ. 01. 007	30×30 B_7	8	0,004 кг
				КЛ. 01. 000 - 05		
				Детали		
12		1	КЛ. 01. 001 - 10	Стенка	1	
		2	КЛ. 01. 001 - 11	Стенка	1	
11		3	КЛ. 01. 002 - 05	Крышка	2	
11		4	КЛ. 01. 003 - 09	Ограничитель	8	
		5	КЛ. 01. 003 - 10	Ограничитель	2	
Б.Ч		6	КЛ. 01. 004	Ограничитель L=30		
				Лист Б1,5 ГОСТ 19903-74 3-IV-ст.3 ГОСТ 16523-70	8	0,02 кг
				Прокладки		
				Резина-пластина 3Т-м		
				ГОСТ 7338-77		
Б.Ч		7	КЛ. 01. 005 - 05	30×203 B_7	8	0,03 кг
Б.Ч		8	КЛ. 01. 006 - 05	30×1200 B_7	2	0,2 кг
Б.Ч		9	КЛ. 01. 007	30×30 B_7	8	0,004 кг

Инв. № подл. | Подпись и дата | Взам. инв. № | Инв. № дубл. | Подпись и дата

Изм.	Лист	№ докум.	Подпись	Дата	КЛ. 01. 000	Лист 4

Копировал: Стрельцова Формат: 11

КЛ.01.000 СБ

Рис.1

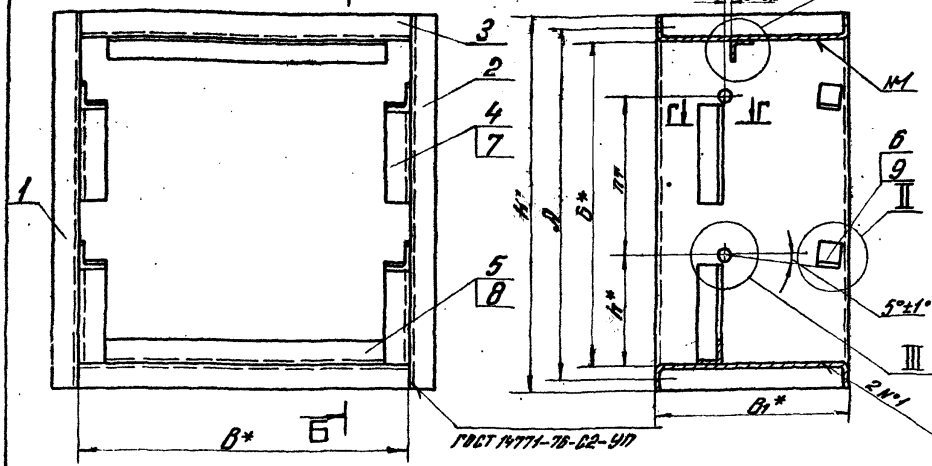

Рис.2 остальное – см. рис.1

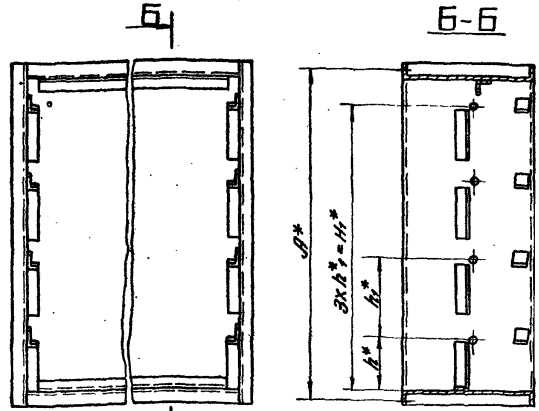

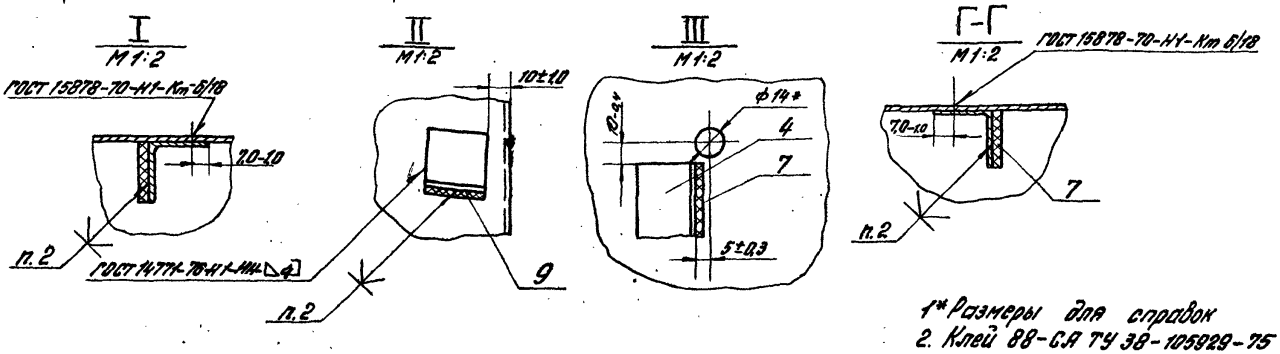

1* Размеры для справок
2. Клей 88-СА ТУ 38-105929-75

Обозначение	Рис.	Размеры, мм A*	B*	B1*	H*	H1*	h*	h1*	Масса кг
КЛ.01.000	1	430	403	240	469	200	136	200	7,1
–01		530	503	280	563	250	171	250	9,7
–02		660	633	350	699	315	215	315	14,4
–03	2	830	805	325	871	600	136	200	17,1
–04		1035	1006	385	1075	750	173	250	24,7
–05		1287	1260	490	1328	945	214	315	32,9

Изм.	Лист	№ докум.	Подпись
Разраб.		Константинова	
Пров.		Высоцкая	
Т.контр.			
Ст. инж.		Цветкова	
Н. контр.		Высоцкая	

КЛ.01.000 СБ

Корпус
Сборочный чертеж

Лит.	Масса	Масштаб
И	См. табл.	—
Лист	Листов 1	

Госстрой СССР
ЦНИИпромзданий

Копировал: Юрчук
Формат: А2

Серия 1.494-33

Инв.№ подл. | Подпись и дата | Взам.инв.№ | Инв.№ дубл. | Подпись и дата

КЛ.01.001

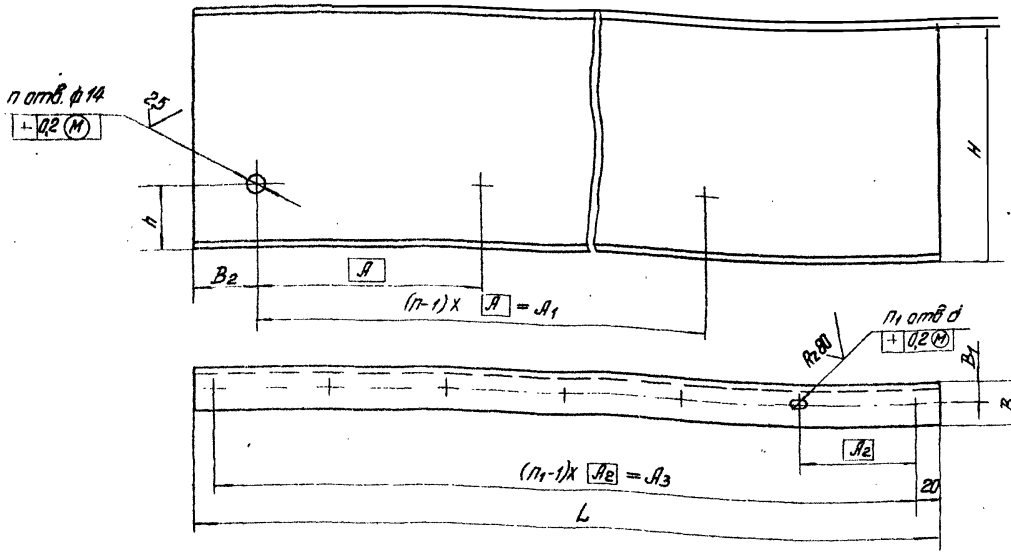

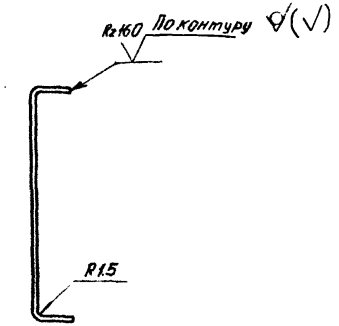

Изображена:
КЛ.01.001; КЛ.01.001-02; КЛ.01.001-04;
КЛ.01.001-06; КЛ.01.001-08; КЛ.01.001-10.

Зеркальное отражение:
КЛ.01.001-01; КЛ.01.001-03; КЛ.01.001-05;
КЛ.01.001-07; КЛ.01.001-09; КЛ.01.001-11

Обозначение	Размеры, мм											n отв.	n1 отв	Масса, кг
	A	A1	A2	A3	B	B1	B2	L	H	h	d			
КЛ.01.001	200	200	143	429	33	13,5	100	469	240	95	7х14	2	4	1,6
-01	200	200	143	429	33	13,5	100	469	240	95	7х14	2	4	1,6
-02	250	250	133	532	30	13,5	112	562	280	105	7х14	2	5	2,2
-03	250	250	133	532	30	13,5	112	562	280	105	7х14	2	5	2,2
-04	315	315	132	660	33	13,5	135	699	350	125	7х14	2	6	3,2
-05	315	315	132	660	33	13,5	135	699	350	125	7х14	2	6	3,2
-06	200	600	166	830	33	12,5	102	871	325	180	10	4	6	3,6
-07	200	600	166	830	33	12,5	102	871	325	180	10	4	6	3,6
-08	250	750	148	1036	35	14,5	118	1076	365	205	12	4	8	4,2
-09	250	750	148	1036	35	14,5	118	1076	365	205	12	4	8	4,2
-10	315	945	184	1288	34	12,5	135	1328	490	265	12	4	8	6,2
-11	315	945	184	1288	34	12,5	135	1328	490	265	12	4	8	6,2

Предельные отклонения размеров:
отверстий — по A17;
валов — по B17;
остальных — по CM17.

Изм.	Лист	№ докум.	Подпись	Дата
Рук. отд.		Константинова		
Гл. инж. пр.		Высацкая		
Ст. инж.		Цветкова		
Исполн.		Хазова		
Н. контр.		Высацкая		

КЛ.01.001

Стенка

Лит.	Масса	Масштаб
И	см. табл.	—
Лист:	Листов: 1	

Лист Б1,5 ГОСТ 19903-74
3-Ж-Ст.3 ГОСТ 16523-70

Госстрой СССР ЦНИИПРОМЗДАНИЙ г. Москва

Копировал: Стрельцова

Формат: А2

Серия 1.494-33

Инв. № подл. | Подпись и дата | Взам. инв. № | Инв. № дубл. | Подпись и дата

Серия 1.494-33

КЛ.01.002

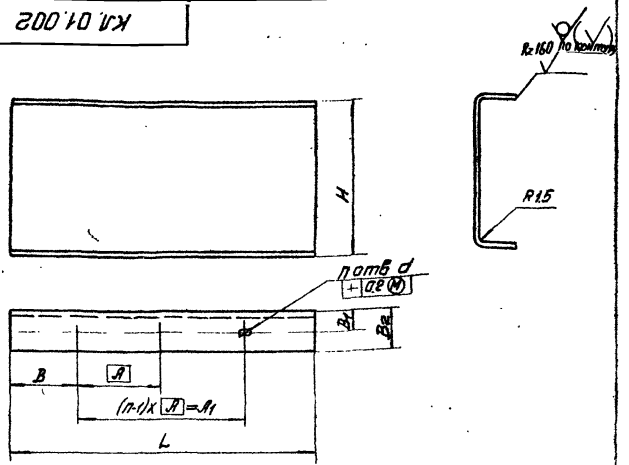

Обозначение	Размеры мм								n отв.	Масса, кг
	A	A_1	B	B_1	B_2	L	H	d		
КЛ.01.002	143	143	130	13,5	33	403	240	7×14	2	1,8
-01	133	266	118	13,5	30	503	280	7×14	3	2,0
-02	132	396	118	13,5	33	633	350	7×14	4	3,1
-03	166	498	153	12,5	33	805	325	10	4	4,3
-04	148	740	133	14,5	35	1006	385	12	6	5,4
-05	184	920	169	12,5	34	1258	490	12	6	8,3

Предельные отклонения размеров:
отверстий — по A_1;
валов — по B_1;
остальных — по CM_1.

Изм.	Лист	№ докум.	Подпись	Дата
Рук. отд.		Константинова		
Ст. инж.		Цветкова		
Исполн.		Хазова		
Н. контр.		Высоцкая		

КЛ.01.002

Крышка

Лит.	Масса	Масштаб
U	См. табл.	—

Лист: Листов: 1

Лист Б 1,5 ГОСТ 19903-74 / 3-IV Ст 3 ГОСТ 16523-70

Госстрой СССР ЦНИИПРОМЗДАНИЙ г. Москва

Копировал: Стрельцова

Формат: 11

Подпись и дата | Инв. № дубл. | Взам. инв. № | Подпись и дата | Инв. № подл.

gost.e-ecolog.ru

КЛ.01.003

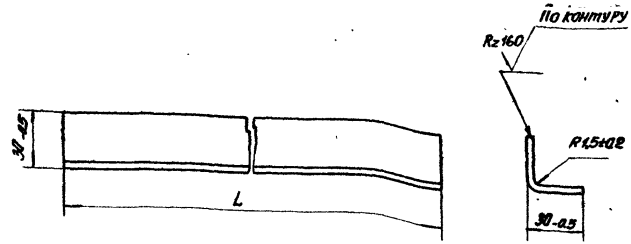

Обозначение	L, мм		Масса, кг
	номин.	пред. отклон.	
КЛ.01.003	125	-1,0	0,1
-01	343	-1,5	0,3
-02	160	-1,0	0,1
-03	443	-1,5	0,4
-04	205	-1,2	0,16
-05	573	-1,8	0,4
-06	125	-1,0	0,1
-07	745	-2,0	0,5
-08	946	-2,2	0,7
-09	203	-1,2	0,2
-10	1200	-2,4	1,0

Изм.	Лист	№ докум.	Подп.	Дата
Рук. отд.		Константинова		
Гл. инж. пр.		Высоцкая		
Ст. инж.		Цветкова		
Исполн.		Хазова		
Н. контр.		Высоцкая		

КЛ.01.003

Ограничитель

Лист	Масса	Масштаб
U	См. табл.	—

Лист: Листов: 1

Лист Б 1,5 ГОСТ 19903-74 / 3-IV-Ст 3 ГОСТ 16523-70

Госстрой СССР ЦНИИПРОМЗДАНИЙ г. Москва

Копировал: Стрельцова

Формат: 11

Подпись и дата | Инв. № дубл. | Взам. инв. № | Подпись и дата | Инв. № подл.