Государственный комитет Совета Министров СССР
по делам строительства
/Госстрой СССР/

ТИПОВЫЕ КОНСТРУКЦИИ И ДЕТАЛИ ЗДАНИЙ И СООРУЖЕНИЙ

СЕРИЯ 1.494-30

УСТАНОВКА И КРЕПЛЕНИЕ ВЕНТИЛЯТОРОВ К СТРОИТЕЛЬНЫМ КОНСТРУКЦИЯМ

ВЫПУСК 1

УСТАНОВКА И КРЕПЛЕНИЕ ОСЕВЫХ ВЕНТИЛЯТОРОВ ОВ-300

РАБОЧИЕ ЧЕРТЕЖИ

gost.e-ecolog.ru

ГОСУДАРСТВЕННЫЙ КОМИТЕТ СОВЕТА МИНИСТРОВ СССР

ПО ДЕЛАМ СТРОИТЕЛЬСТВА

/ГОССТРОЙ СССР/

ТИПОВЫЕ КОНСТРУКЦИИ И ДЕТАЛИ ЗДАНИЙ И СООРУЖЕНИЙ

СЕРИЯ 1.494-30

УСТАНОВКА И КРЕПЛЕНИЕ ВЕНТИЛЯТОРОВ К СТРОИТЕЛЬНЫМ КОНСТРУКЦИЯМ

ВЫПУСК 1

УСТАНОВКА И КРЕПЛЕНИЕ ОСЕВЫХ ВЕНТИЛЯТОРОВ ОБ-300

РАБОЧИЕ ЧЕРТЕЖИ

РАЗРАБОТАНЫ
ГПИ ХАРЬКОВСКИЙ САНТЕХПРОЕКТ

УТВЕРЖДЕНЫ
И ВВЕДЕНЫ В ДЕЙСТВИЕ
С 1 СЕНТЯБРЯ 1977 г.
ГЛАВПРОМСТРОЙПРОЕКТОМ
ГОССТРОЯ СССР
ПРИКАЗ № 34 ОТ 16 АВГУСТА 1977 г.

Главный инженер института Смагорев В.А.
Главный инженер проекта Кадрович Г.

Содержание

Обозначение	Наименование	Страница
	Содержание	2
Б1.4.М003.0000	Рекомендации по применению и изготовлению	3
Б1.4.М003.000	Кронштейн для установки осевых вентиляторов	4
	06-300 №№ 4; 4,5 и 6,3 на кирпичной стене	
Б1.4.М003.000СБ	Кронштейн для установки осевых вентиля-	5
	торов 06-300 №№ 4; 4,5 и 6,3 на кирпичной	
	стене. Сборочный чертеж	
Б1.4.М004.000	Кронштейн для установки осевых вентиля-	6
	торов 06-300 №№ 8; 10 и 12,5 на кирпичной стене	
Б1.4.М004.000	Шпилька	6
Б1.4.М004.000СБ	Кронштейн для установки осевых вентиля-	7
	торов 06-300 №№ 8; 10 и 12,5 на кирпичной	
	стене. Сборочный чертеж	
Б1.4.М005.000	Кронштейн для установки осевых венти-	8
	ляторов 06-300 №№ 4; 4,5 и 6,3 на панельной стене	
Б1.4.М005.000СБ	Кронштейн для установки осевых вентиляторов	9
	06-300 №№ 4; 4,5 и 6,3 на панельной стене	
	Сборочный чертеж	
Б1.4.М006.000	Кронштейн для установки осевых вентиляторов	10
	06-300 №№ 8; 10 и 12,5 на панельной стене	
Б1.4.М006.000СБ	Кронштейн для установки осевых вентиляторов	11
	06-300 №№ 8; 10 и 12,5 на панельной стене	
	Сборочный чертеж	
Б1.4.М007.000	Кронштейн для установки осевых вентилято-	12
	ров 06-300 №№ 4,5 и 6,3 на колоннах	
Б1.4.М007.000СБ	Кронштейн для установки осевых вентиля-	13
	торов 06-300 №№ 4,5 и 6,3 на колоннах	
	Сборочный чертеж	
Б1.4.М008.000	Кронштейн для установки осевых вентиля-	14
	торов 06-300 №№ 8; 10 и 12,5 на колоннах	
Б1.4.М008.000 СБ	Кронштейн для установки	15
	осевых вентиляторов 06-300	

Обозначение	Наименование	Страница
	№№ 8; 10 и 12,5 на колоннах	
	Сборочный чертеж	
Б1.4.М009.000	Кронштейн для установки осевых венти-	16
	ляторов 06-300 №№ 4; 4,5 и 6,3 на колоннах	
Б1.4.М009.000СБ	Кронштейн для установки осевых венти-	17
	ляторов 06-300 №№ 4; 4,5 и 6,3 на колоннах	
	Сборочный чертеж	
Б1.4.М010.000	Кронштейн для установки осевых венти-	18
	ляторов 06-300 №№ 8; 10 и 12,5 на колоннах	
Б1.4.М010.000СБ	Кронштейн для установки осевых венти-	19
	ляторов 06-300 №№ 8; 10 и 12,5 на колоннах	
	Сборочный чертеж	
Б1.4.М011.000СБ	Рама. Сборочный чертеж	20
Б1.4.М011.000	Рама	20
Б1.4.М012.000	Рама закладная	21,22
Б1.4.М013.000	Рама закладная	22,23
Б1.4.М012.000СБ	Рама закладная. Сборочный чертеж	24
Б1.4.М13.000СБ	Рама закладная. Сборочный чертеж	24
Б1.4.М015.000	Крепление вентиляторов 06-300 №№ 4; 4,5 и	25
	6,3 в проёме кирпичной стены	
Б1.4.М015.000СБ	Крепление вентиляторов 06-300 №№ 4,5	26
	и 6,3 в проем кирпичной стены	
	Сборочный чертеж	
Б1.4.М015.001	Закладка	27
Б1.4.М015.002	Щит	27
Б1.4.М016.000	Крепление вентиляторов 06-300	28,4
	№№ 8; 10 и 12,5 в проеме кирпичной	
	стены	
Б1.4.М016.000СБ	Крепление вентиляторов 06-300 №№ 8; 10	29
	и 12,5 в проеме кирпичной стены	
	Сборочный чертёж	

Выпуск 1

Серия 1.494-30

1. В настоящей серии приведены рабочие чертежи крепления осевых вентиляторов предназначенных для вытяжных вентиляционных систем

а) на кирпичной стене;
б) на панельной стене;
в) на железобетонных колоннах
г) в проемах кирпичной стены;

Разработаны крепления для осевых вентиляторов типа ОБ-300 NN 4; 5; 6,3; 8; 10 и 12,5, приведенные в строительном каталоге часть 10, раздел 1, подраздел 40 „Вентиляторы осевые"

2. При установке вентиляторов на кирпичных стенах надлежит учитывать следующее: толщина стены должна быть проверена расчетом на прочность; для свободно стоящих стен, высота кладки над кронштейном, необходимая для обеспечения устойчивости, должна быть проверена расчетом. Массу вентиляторов см строительный каталог часть 10 раздел 1, подраздел 40

После установки и выверки кронштейнов проем в стене следует тщательно заделать бетонным раствором марки „100". Отметка уровня установки кронштейнов принимается по проекту.

3. Установка вентиляторов на панельных стенах дана для типовых панелей толщиной 160, 200, 240, 300 мм и высотой 1200 и 1800 мм. Для крепления кронштейнов к панельным стенам предусмотрены закладные рамы, устанавливаемые при монтаже панелей в заданных по проекту местах. Крепление закладных рам к панельным стенам производится с помощью шпилек, пропускаемых в продольных швах между панелями.

4. Установка вентиляторов на железобетонных колоннах дана для колонн прямоугольного сечения размером 400×400; 600×400; 800×400; 600×500; 800×500 мм, а также для двухветвевых колонн размером: 1000×400; 1000×500; 1300×500; 1400×500; 1400×600; 1900×600 мм. Крепление кронштейнов на колоннах осуществляется посредством:

а) шпилек, длина которых зависит от размера колонны и которые должны учитываться проектировщиком при заказе,

б) закладных деталей, предусматриваемых в колонне.

5. Установка и крепление вентиляторов в проемах кирпичных стен производится с помощью двух деревянных рам.

6. Деревянные конструкции изготовляются из сосны III сорта по ГОСТ 8486-66.

„Пиломатериалы хвойных пород" Примененная древесина должна соответствовать нормам допустимых пороков для материалов I категории СН и П II-В 4-71 „Деревянные конструкции. Нормы проектирования."

Все деревянные элементы должны быть антисептированы.

7. Стопорение от осевого смещения кронштейнов может осуществляться стопорными шайбами, двумя гайками или одной гайкой с керновкой резьбовой части шпилек

С выходом настоящей серии типовой проект серии ОВ-02-119/65 „Установка и крепление осевых вентиляторов к строительным конструкциям" аннулируется.

Изм.	Лист	№ докум.	Подп.	Дата
Разраб.		Ровкина		
Провер.		Гончаренко		
Нач. отд.		Григорьев		
Н. контр.		Казанский		
Утвер.				

Б14М003.000Д

Кронштейн для установки осевых вентиляторов ОБ-300 N 4; 5 и 6,3 на кирпичной стене.
Рекомендации по применению и изготовлению

Лит.	Лист	Листов

ХАРЬКОВСКИЙ САНТЕХПРОЕКТ

Копировал Ягоц

Формат 11

Инв. № подл.	Подп. и дата	Взам. инв. №	Инв. № дубл.	Подп. и дата

Формат	Зона	Поз.	Обозначение	Наименование	Кол.	Примеч.
				Документация		
12			Б14 М003.000СБ	Сборочный чертеж		
12			Б14 М003.000Д	Рекомендации по применению и изготовлению		
				Стандартные изделия		
		1		Болт М6х30.58 ГОСТ 7798-70	4	
		2		Гайка М6,5 ГОСТ 5915-70	4	
		3		Шайба 6.65Г.02 ГОСТ 6402-70	4	
		4		Болт М12х30.58 ГОСТ 7798-70	4	
		5		Гайка М12.5 ГОСТ 5915-70	4	
		6		Шайба 12.65Г.02 ГОСТ 6402-70	4	
			Переменные данные для исполнений			
				Б14 М003.000		
				Сборочные единицы		
		7	Б14 М011.000	Рама	1	
				Материалы		
		8		Уголок В-50х50х5 ГОСТ 8509-72 ст3кп2 ГОСТ 535-58	8-3360	12.74кг
				Б14 М003.000-01		
				Сборочные единицы		
		7	Б14 М011.000-01	Рама	1	
				Материалы		
		8		Уголок В-50х50х5 ГОСТ 8509-72 ст3кп2 ГОСТ 535-58	8-3870	14.97кг
				Б14 М003.000-02		
				Сборочные единицы		
		7	Б14 М011.000-02	Рама	1	
				Материалы		
		8		Уголок В-50х50х5 ГОСТ 8509-72 ст3кп2 ГОСТ 535-58	8-4520	17.15кг

Выпуск 1

Серия 1.494-30

Инв. № подл. | Подп. и дата | Взам. инв. № | Инв. № дубл. | Подп. и дата

Изм.	Лист	N докум.	Подп.	Дата
Разраб.		Равкина		
Провер.		Гончаренко		
Нач.отд.		Григорьев		
Н.контр.		Каганский		
Утв.				

Кронштейн для установки осевых вентиляторов ОС-300 №№ 4; 5 и 6,3 на кирпичной стене.

Б14 М003.000

Лит.	Лист	Листов
И		1

ХАРЬКОВСКИЙ САНТЕХПРОЕКТ

копировал [illegible] формат 11

Формат	Зона	Поз.	Обозначение	Наименование	Кол.	Примеч.
				Б14 М016.000-02		
				Детали		
11		9	Б14 М014.000-25	Шпилька	7	
11		10	Б14 М015.001-05	Зашивка	4	
				Стенка		
Б4		11	Б14 М016.000.04	Лист 1 ГОСТ 19903-74 ст3кп2 ГОСТ 16523-70	2	1.1кг
				100х1400		
				Материалы		
		12		Доска 70х500 ГОСТ 8486-66	8-1400	39.2кг
		13		Брус 70х30 ГОСТ 8486-66	8-6200	10.6кг
		14		Брус 70х30 ГОСТ 8486-66	8-2800	4.8кг
		15		Доска 50х300 ГОСТ 8486-66	8-1400	16.8кг
		16		Брус 70х30 ГОСТ 8486-66	8-600	1.0кг
		17		Резина-пластина		31.5кг
				ЗОМБ-М ГОСТ 7338-65		
				500х1400		

Выпуск 1

Серия 1.494-30

Инв. № подл. | Подп. и дата | Взам. инв. № | Инв. № дубл. | Подп. и дата

Изм.	Лист	N° докум.	Подп.	Дата

Б14 М016.000

Лист 3

копировал [illegible] формат 11

Б14М003.000С6

Выпуск 1

Перв. примен. Б14М003.000

Серия 1.494-30

Справ. N

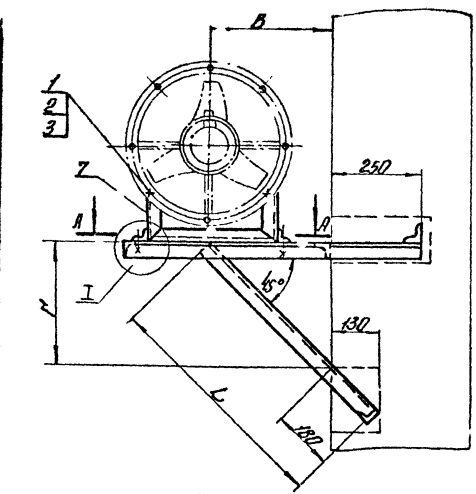

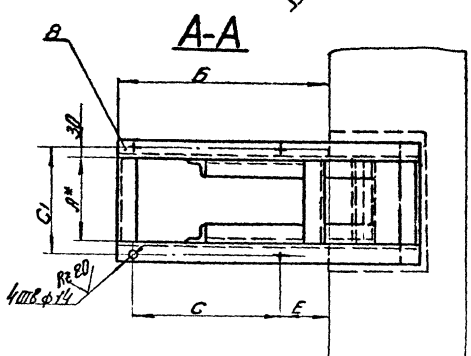

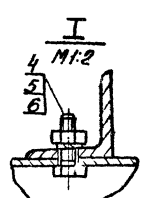

Обозначение	N вентилятора	Тип электродвигателя: Серия А02	Тип электродвигателя: Серия 4А	А	Б	В	Г	L	С	С1	Е	Масса
				мм								кг
Б14М003.000	4	АОЛ11-4	4АА56А4	75	600	350	350	680	400	135	150	17.4
		АОЛ-22-2	4АХ71-А2									
-01	5	АОЛ22-4	4АА63В4	125	685	400	400	750	470	185	165	20.5
-02	6,3	АОЛ2-12-4	4АХ71В4	190	804	460	460	830	588	250	166	27.6
		АОЛ2-11-6	4АХ71А6									

1. Вид сварки и тип шва по технологии завода-изготовителя.
2. Неуказанные предельные отклонения по СМ7

Изм.	Лист	№ докум.	Подп.	Дата
Разраб.		Равкина		
Пров.		Гончаренко		
Т. контр.		Бутенко		
Нач. отд.		Григорьев		
Н. контр.		Каганский		
Утв.				

Кронштейн для установки осевых вентиляторов 06-300 №№4,5 и 6,3 на кирпичной стене. Содержит чертеж.

Б14М003.000С6

Лит.	Масса	Масштаб
И	СМ таблицу	—

Лист | Листов 1

ХАРЬКОВСКИЙ САНТЕХПРОЕКТ

Копировал Фрев-

Формат: 12

Инв. № подл. | Подп. и дата | Взам. инв. N | Инв. № дубл. | Подп. и дата

Выпуск 1 — Серия 1.494-30

Формат	Зона	Поз.	Обозначение	Наименование	Кол.	Примеч.
				Документация		
12			Б14 М 004.000 СБ	Сборочный чертеж		
12			Б14 М 003.000 Д	Рекомендации по применению и изготовлению		
				Стандартные изделия		
		1		Болт М20×40.58 ГОСТ 7798-70	4	
		2		Гайка М20.5 ГОСТ 5915-70	4	
		3		Шайба 20.65 Г02 ГОСТ 6402-70	4	
			Переменные данные для исполнений			
				Б14 М004.000		
				Материалы		
		4		Уголок Б-75×75×5 ГОСТ 8509-72 / Ст3 кп2 ГОСТ 535-58	В-2500	14,5 кг
		5		Уголок Б-50×50×5 ГОСТ 8509-72 / Ст3 кп2 ГОСТ 535-58	В-2560	10,7 кг
				Б14 М004.000-01		
				Материалы		
		4		Уголок Б-75×75×5 ГОСТ 8509-72 / Ст3 кп2 ГОСТ 535-58	В-2840	16,47 кг
		5		Уголок Б-50×50×5 ГОСТ 8509-72 / Ст3 кп2 ГОСТ 535-58	В-3160	12,35 кг
				Б14 М004.000-02		
				Материалы		
		4		Уголок Б-75×75×5 ГОСТ 8509-72 / Ст3 кп2 ГОСТ 535-58	В-3280	19,02 кг
		5		Уголок Б-50×50×5 ГОСТ 8509-72 / Ст3 кп2 ГОСТ 535-58	В-3280	14,15 кг

Подп. и дата | Инв. № дубл. | Взам. инв. № | Подп. и дата | Инв. № подл.

Изм.	Лист	№ докум.	Подп.	Дата
Разраб.		Ровкина		
Пров.		Гончаренко		
Нач. отд.		Григорьев		
Н. контр.		Каганский		
Утв.				

Б14М004.000

Кронштейн для установки осевых вентиляторов Об-300 №№ 8; 10 и 12,5 на кирпичной стене

Лит	Лист	Листов
И		1

ХАРЬКОВСКИЙ САНТЕХПРОЕКТ

Копировал Плах — Формат 11

Выпуск 1 — Серия 1.494-30

Перв. примен. | Справ. №

Б14М014.000

$R_z 80$ (V)

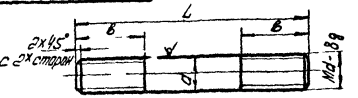

Обозначение	Толщина панели	Размер колонны	d	L	в	Масса
	мм					кг
Б14М014.000	160	—	16	240	55	0,38
-01	200			280		0,45
-02	240			320		0,5
-03	300			380		0,6
-04	—	200	16	270	40	0,426
-05			20	280	45	0,69
-06		250	16	320	40	0,505
-07			20	330	45	0,81
-08		300	16	370	40	0,58
-09			20	380	45	0,937
-10		350	16	420	40	0,66
-11			20	430	45	1,06
-12		400	16	470	40	0,74
-13			20	480	45	1,18
-14		500	16	570	40	0,9
-15			20	580	45	1,43
-16		600	16	670	40	1,057
-17			20	680	45	1,677
-18		800	16	870	40	1,37
-19			20	880	45	2,17
-20	—	—	10	160	28	0,1
-21				210		0,13
-22				275		0,17
-23				220		0,135
-24				300		0,185
-25				400		0,25

Предельные отклонения на размеры по В5

Подп. и дата | Инв. № дубл. | Взам. инв. № | Подп. и дата | Инв. № подл.

Изм.	Лист	№ докум.	Подп.	Дата
Разраб.		Ровкина		
Пров.		Гончаренко		
Т. контр.		Бутенко		
Нач. отд.		Григорьев		
Н. контр.		Каганский		
Утв.				

Б14М014.000

Шпилька

Круг d ГОСТ 2590-71 / Ст3 кп2 ГОСТ 535-58

Лит	Масса	Масшт.
И	См. табл.	—

Лист | Листов 1

ХАРЬКОВСКИЙ САНТЕХПРОЕКТ

Копировал Плах — Формат 11

Б14М004.000СБ

Серия 1.494-30 Выпуск 1

Подп. и дата | Инв. № подл. | Взам. инв. № | Инв. № дубл. | Подп. и дата

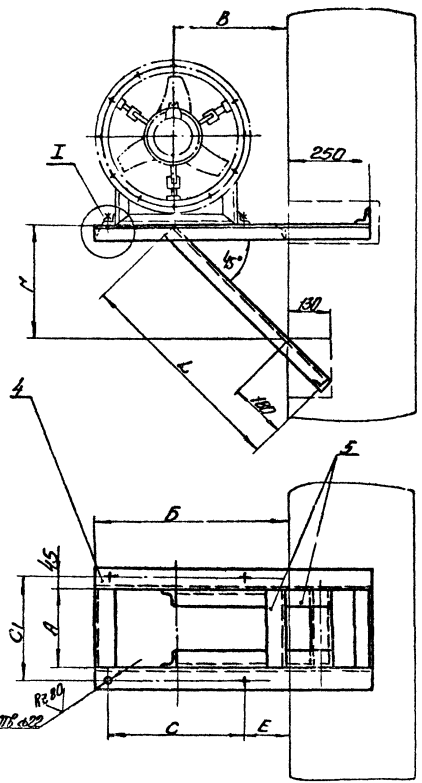

Обозначение	№ вентилятора	Тип электродвигателя		А	Б	В	Г	L	С	С1	Е	Масса
		Серия А02	Серия 4А	мм.								кг.
Б14М004.000	8	А02-21-6	4А80А6	160	400	555	555	960	750	250	190	26.7
		А02-32-4	4А100S4									
-01	10	А02-32-6	4А100L6	240	470	650	650	1100	900	330	200	30.4
-02	12.5	А02-42-8	4АН2М8	310	590	775	770	1270	1100	400	220	34.9

1. Вид сварки и тип шва - по технологии завода-изготовителя.
2. Неуказанные предельные отклонения по СМ 7.

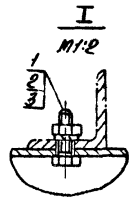

Гл.инж.пр.	№ Ф.Н.Ч.М	Подп.	Дата	2000
Разраб.	Р.Ф.Хилько			
Пров.	Н.Ч.Чернышев			
Т.контр.	Б.Ц.Бутенко			
Нач.отд.	С.И.Сигалов			
Н.контр.	Н.Ф.Камышная			
Утв.				

Б14М004.000СБ

Кронштейн для установки осевых вентиляторов ВО-300 №№ 8,10; и 12,5 на кодовочных стенах. Сборочный чертеж.

Лит.	Масса	Масшт.
У	См. рабочий	—

Лист | Листов 1

ХАРЬКОВСКИЙ САНТЕХПРОЕКТ

Копировал | Формат А2

Выпуск 1

Серия 1.494-30

Формат	Зона	Поз.	Обозначение	Наименование	Кол.	Примеч.
				Документация		
12			Б14М005.000 СБ	Сборочный чертеж		
12			Б14М003.000 Д	Рекомендации по применению и изготовлению		
				Детали		
11		1	Б14М014.000	Шпилька		1шт. для толщ. панели 160
			Б14М014.000-01	Шпилька		1шт. для толщ. панели 200
			Б14М014.000-02	Шпилька		1шт. для толщ. панели 240
			Б14М014.000-03	Шпилька		1шт. для толщ. панели 300
64		2	Б14Н005.000.01	Шайба		
				Лист 6 ГОСТ 19903-74 / СТ3кп2 ГОСТ 14637-69 100×100	4	0,47 кг
				Стандартные изделия		
		3		Болт М6×30.58 ГОСТ 7798-70	4	
		4		Гайка М6.5 ГОСТ 5915-70	4	
		5		Шайба 6.65 Г.02 ГОСТ 6402-70	4	
		6		Болт М12×30.58 ГОСТ 7798-70	4	
		7		Гайка М12.5 ГОСТ 5915-70	4	
		8		Шайба 12.65 Г.02 ГОСТ 6402-70	4	
		9		Гайка М16.5 ГОСТ 5915-70	8	
		10		Шайба 16.65 Г.02 ГОСТ 6402-70	4	

Подп. и дата | Инв. № дубл. | Взам. инв. № | Подп. и дата | Инв. № подл.

Изм.	Лист	№ докум.	Подп.	Дата
Разраб.		Равкина		
Провер.		Гончаренко		
Начотд.		Григорьев		
Н.контр.		Каганский		
Утв.				

Б14М005.000

Кронштейн для установки осевых вентиляторов 06-300 №4; 5 и 6.3 на панельной стене.

Лит.	Лист	Листов
И	1	2

ХАРЬКОВСКИЙ САНТЕХПРОЕКТ

Копировал Шапу

Формат 11

Выпуск 1

Серия 1.494-30

Форм.	Зона	Поз.	Обозначение	Наименование	Кол.	Примеч.
				Переменные данные для исполнений		
				Б14М005.000		
				Сборочные единицы		
11		11	Б14М011.000	Рама	1	
11		12	Б14М012.000	Рама закладная		1шт. для высоты панели 1200
			Б14М013.000	Рама закладная		1шт. для высоты панели 1800
				Материалы		
		13		Уголок Б-50×50×5 ГОСТ 8509-72 / Ст3кп2 ГОСТ 535-58	С-2525	8,14 кг
				Б14М005.000-01		
				Сборочные единицы		
11		11	Б14М011.000-01	Рама	1	
11		12	Б14М012.000-01	Рама закладная		1шт. для высоты панели 1200
			Б14М013.000-01	Рама закладная		1шт. для высоты панели 1800
				Материалы		
		13		Уголок Б-50×50×5 ГОСТ 8509-72 / Ст3кп2 ГОСТ 535-58	С-2525	9,5 кг
				Б14М005.000-02		
				Сборочные единицы		
11		11	Б14М011.000-02	Рама	1	
11		12	Б14М012.000-02	Рама закладная		1шт. для высоты панели 1200
			Б14М013.000-02	Рама закладная		1шт. для высоты панели 1800
				Материалы		
		13		Уголок Б-50×50×5 ГОСТ 8509-72 / Ст3кп2 ГОСТ 535-58	С-2990	11,3 кг

Подп. и дата | Инв. № дубл. | Взам. инв. № | Подп. и дата | Инв. № подл.

Изм.	Лист	№ докум.	Подп.	Дата

Б14М005.000

Лист 2

Копировал Шапу

Формат 11

Выпуск 1
Серия 1.494-30
Перв. примен. 614М005.000
Справ. N

614М005.000СБ

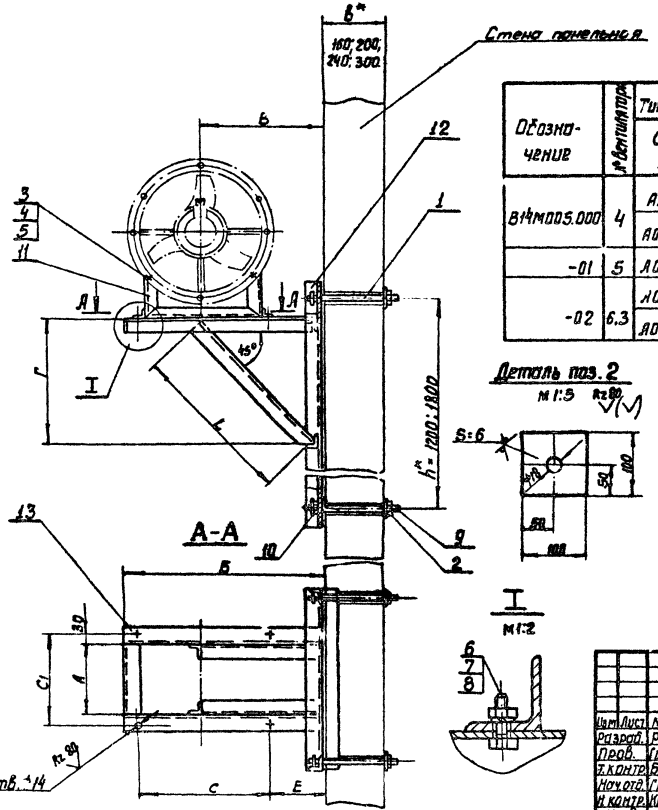

Обозначение	№ вентилятора	Тип электродвигателя: Серия А02	Тип электродвигателя: Серия 4А	А	В	В	Г	L	С	С1	Е	Масса 1200	Масса 1800
				мм								кг	
В14М005.000	4	АОЛ11-4	4АА56А4	75	600	350	330	460	400	135	150	35.3	41.1
		АОЛ22-2	4АХ71А2										
-01	5	АОЛ22-4	4АА63В4	125	685	400	380	530	470	185	165	38.3	44.2
-02	6.3	АОЛ2-12-4	4АХ71В4	190	804	460	440	610	588	250	166	46.2	52.1
		АОЛ2-11-6	4АХ71А6										

Деталь поз. 2
М 1:5 Rz 80

1. Вид сварки и тип шва – по технологии завода-изготовителя.
2. Неуказанные предельные отклонения по Смт.

I
М 1:2

Изм.	Лист	№ докум.	Подп.	Дата
Разраб.		Равкина		
Пров.		Гончаренко		
Т.контр.		Бутенко		
Нач.отд.		Григорьев		
Н.контр.		Каганский		
Утв.				

614М005.000СБ

Кронштейн для установки осевых вентиляторов ОБ-300 NN 4.5 и 6.3 на панельной стене. Сборочный чертеж.

Лит.	Масса	Масшт.
И	См. таблицу	—

Лист | Листов 1

ХАРЬКОВСКИЙ САНТЕХПРОЕКТ

Инв. № подл. | Подп. и дата | Взам. инв. N | Инв. № дубл. | Подп. и дата

Копировал Шапиц

Формат 12

Выпуск 1

Серия 1.494-30

Формат	Зона	Поз.	Обозначение	Наименование	Кол.	Примечание
				Документация		
12			Б14М006.000СБ	Сборочный чертеж		
12			Б14М003.000.Д	Рекомендации по применению и изготовлению		
				Детали		
11		1	Б14М014.000	Шпилька		1шт для толщ панели 160
			Б14М014.000-01	Шпилька		1шт для толщ панели 200
			Б14М014.000-02	Шпилька		1шт для толщ панели 240
			Б14М014.000-03	Шпилька		1шт для толщ панели 300
64		2	Б14М006.000.01	Шайба		
				Лист 6 ГОСТ 19903-74 / Ст3 кп2 ГОСТ 14637-69 100×100	4	0,4кг
				Стандартные изделия		
		3		Болт М20×40.58 ГОСТ 7798-70	4	
		4		Гайка М20.5 ГОСТ 5915-70	4	
				Шайба 20.65Г.02 ГОСТ 6402-70	4	
				Гайка М16.5 ГОСТ 5915-70	8	
				Шайба 16.65Г.02 ГОСТ 6402-70	4	
			Переменные данные	для исполнения		
				Б14М006.000		
				Сборочные единицы		
11		8	Б14М012.000-03	Рама закладная		1шт для высоты панели 1200
			Б14М013.000-03	Рама закладная		1шт для высоты панели 1800
				Материалы		
		9		Уголок Б-75×75×5 ГОСТ 8509-72 / Ст3 кп2 ГОСТ 535-58	2-1970	11,43кг

Подп. и дата | Инв. № дубл. | Взам. инв. № | Подп. и дата | Инв. № подл.

Изм.	Лист	№ докум.	Подп.	Дата
Разраб.		Ровкина		
Провер.		Гончаренко		
Нач. отд.		Григорьев		
Н. контр.		Каганский		

Б14М006.000

Кронштейн для установки осевых вентиляторов 06-300 №№8; 10 и 12,5 на панельной стене

Лит.	Лист	Листов
И	1	2

ХАРЬКОВСКИЙ САНТЕХПРОЕКТ

Выпуск 1

Серия 1.494-30

Формат	Зона	Поз.	Обозначение	Наименование	Кол.	Примечание
		10		Уголок Б-50×50×5 ГОСТ 8509-72 / Ст3 кп2 ГОСТ 535-58	2-1960	6,3кг
				Б14М006.000-01		
				Сборочные единицы		
11		8	Б14М012.000-04	Рама закладная		1шт для высоты панели 1200
			Б14М013.000-04	Рама закладная		1шт для высоты панели 1800
				Материалы		
		9		Уголок Б-75×75×5 ГОСТ 8509-72 / Ст3 кп2 ГОСТ 535-58	2-2310	13,40кг
		10		Уголок Б-50×50×5 ГОСТ 8509-72 / Ст3 кп2 ГОСТ 535-58	2-2320	7,6кг
				Б14М006.000-02		
				Сборочные единицы		
11		8	Б14М012.000-05	Рама закладная		1шт для высоты панели 1200
			Б14М013.000-05	Рама закладная		1шт для высоты панели 1800
				Материалы		
		9		Уголок Б-75×75×5 ГОСТ 8509-72 / Ст3 кп2 ГОСТ 535-58	2-2350	16,0кг
		10		Уголок Б-50×50×5 ГОСТ 8509-72 / Ст3 кп2 ГОСТ 535-58	2-2430	9,16кг

Подп. и дата | Инв. № дубл. | Взам. инв. № | Подп. и дата | Инв. № подл.

Изм.	Лист	№ докум.	Подп.	Дата

Б14М006.000

Лист 2

Серия 1.494-30 Выпуск 1

Стр. 8. 11 | Разраб. Гарнаренко | 5.14.М006.000

Инв. № подл. | Подп. и дата | Взам. инв. № | Инв. № дубл. | Подп. и дата

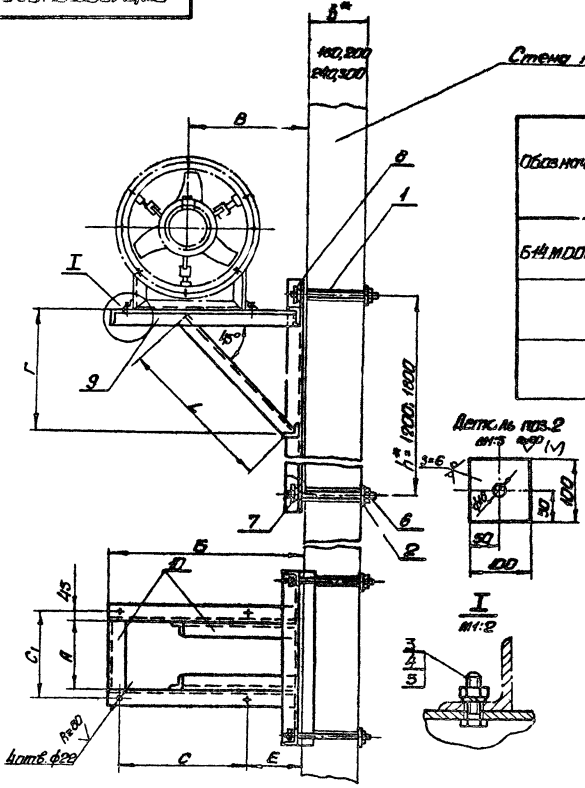

Обозначение	№ вентилятора	Тип электродвигателя: Серия 4DI2	Тип электродвигателя: Серия 4А	А	Б	В	Г	Е	С	С1	Е	Масса: 1 вент.	Масса: 1 опоры
				мм								кг	
5.14.М006.000	6	4DI2-21-6	4А80А6	160	1000	355	535	750	750	650	180	42,0	41,0
		4DI2-32-4	4А100S4										
-01	10	4DI2-32-6	4А100L6	240	470	650	850	990	900	350	200	48,0	50
-02	12,5	4DI2-42-8	4А112МВ8	310	590	710	930	1080	1100	400	220	55,0	61

1. Вид сборки и тип шва по технологии завода-изготовителя
2. Неуказанные предельные отклонения ±10 см.

Изм.	Лист	№ докум.	Подп.	Дата	5.14.М006.000 СБ		
Разраб.		Рабцино			Кронштейн для установки осевых вентиляторов 06-300 №№ 6, 10 с 12,5 на панельной стене. Сборочный чертеж.	Лит.	Масса	Масштаб
Провер.		Гончаренко				У		—
Н.контр.		Быченко				Лист	Листов 1	
Нач.отд.		Григорьев						
Гл.констр.		Куприков				ХАРЬКОВСКИЙ САНТЕХПРОЕКТ		

Копировал | Формат А2

Выпуск 1

Серия 1.494-30

Формат	Зона	Поз.	Обозначение	Наименование	Кол.	Примечание
				Документация		
12			Б14М007.000СБ	Сборочный чертёж		
12			Б14М003.000Д	рекомендации по применению и изготовлению		
				Детали		
11		1	Б14М014.000-04	Шпилька		2 шт для толщ колонны 200
			Б14М014.000-06	Шпилька		2 шт для толщ колонны 250
			Б14М014.000-08	Шпилька		2 шт для толщ колонны 300
			Б14М014.000-10	Шпилька		2 шт для толщ колонны 350
			Б14М014.000-12	Шпилька		2 шт для толщ колонны 400
			Б14М014.000-14	Шпилька		2 шт для толщ колонны 500
			Б14М014.000-16	Шпилька		2 шт для толщ. колонны 600
			Б14М014.000-18	Шпилька		2 шт для толщ колонны 800
				Стандартные изделия		
		2		Гайка М16.5 ГОСТ 5915-70	4	
		3		Шайба 16.65Г.02 ГОСТ 6402-70	2	
		4		Шайба 16.02 ГОСТ 11371-68	2	
		5		Болт М12х30.58 ГОСТ 7798-70	4	
		6		Гайка М12.5 ГОСТ 5915-70	4	
		7		Шайба 12.65Г.02 ГОСТ 6402-70	4	
		8		Болт М6х30.58 ГОСТ 7798-70	4	
		9		Гайка М6.5 ГОСТ 5915-70	4	
		10		Шайба 6.65Г.02 ГОСТ 6402-70	4	
			Переменные данные для исполнений			

Подп. и дата | Инв. № дубл. | Взам. инв. № | Подп. и дата | Инв. № подл.

Изм.	Лист	№ докум.	Подпись	Дата
Разраб.		Равкина		
Провер.		Гончаренко		
Отд.		Григорьев		
Н. контр.		Каменский		
Утв.				

Б14М007.000

Кронштейн для установки осевых вентиляторов 06-300 №№ 4; 5 и 6,3 на колоннах.

Лит.	Лист	Листов
	1	2

ХАРЬКОВСКИЙ САНТЕХПРОЕКТ

Копировал Бриз- Формат: 11

Выпуск 1

Серия 1.494-30

Формат	Зона	Поз.	Обозначение	Наименование	Кол.	Примечание
				Б14М007.000		
				Сборочные единицы		
11		11	Б14М011.000	Рама	1	
				Материалы		
		12		Уголок Б-50х50х5 ГОСТ 8509-72 / Ст 3кп2 ГОСТ 535-58	8.5125	19.3 кг
				Б14М007.000-01		
				Сборочные единицы		
11		11	Б14М011.000-01	Рама	1	
				Материалы		
		12		Уголок Б-50х50х5 ГОСТ 8509-72 / Ст 3кп2 ГОСТ 535-58	8.5125	21.03 кг
				Б14М007.000-02		
				Сборочные единицы		
11		11	Б14М011.000-02	Рама	1	
				Материалы		
		12		Уголок Б-50х50х5 ГОСТ 8509-72 / Ст 3кп2 ГОСТ 535-58	8.6210	23.41 кг

Подп. и дата | Инв. № дубл. | Взам. инв. № | Подп. и дата | Инв. № подл.

Изм.	Лист	№ докум.	Подп.	Дата

Б14М007.000

Лист 2

Копировал Бриз- Формат: 11

Б14М007.000СБ

Выпуск 1
Перв. примен. Б14М007.000
Серия 1.494-30
Справ. №

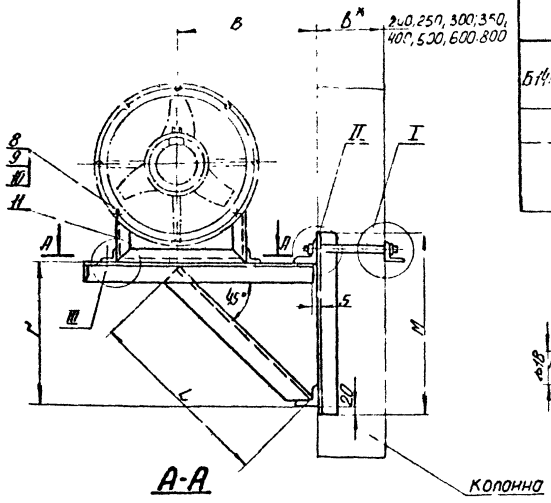

Обозначение	N вентилятора	Тип электродвигателя: Серия АО2	Тип электродвигателя: Серия 4А	А	Б	В	Г	L	С	С1	Е	М	Д при В* 400	Д при В* 500	Д при В* 600	Масса
				мм												кг
Б14М007.000	4	АОЛ11-4	4АА56А4	75	600	350	330	460	400	135	150	420	460	560	660	26,3
		АОЛ22-2	4АХ71А2													
01	5	АОЛ22-4	4АЛ63В4	125	683	400	380	530	470	185	165	470				28,9
02	6,3	АОЛ2-12-4	4АХ71В4	190	804	450	440	610	588	250	166	550				36,1
		АОЛ2-11-6	4АХ71А6													

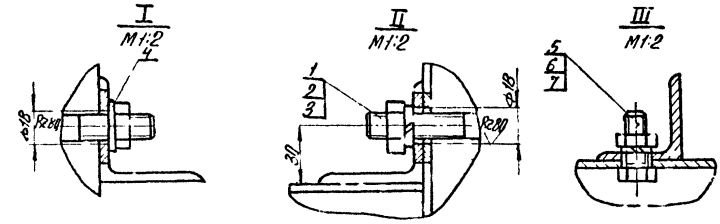

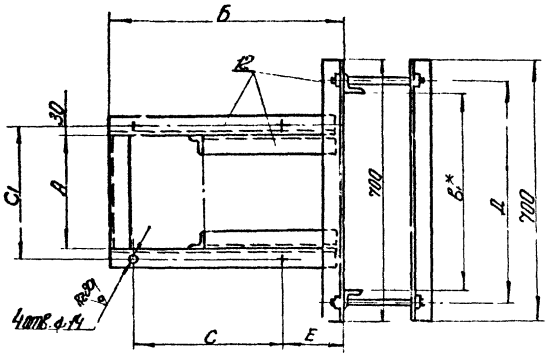

1. Вид сварки и тип шва по технологии завода-изготовителя.
2. Размер для справки.
3. Неуказанные предельные отклонения по СМ4.

Изм.	Лист	№ докум.	Подп.	Дата
Разраб.		Равкина		
Пров.		Кончаренко		
Т. контр.		Буленко		
Нач. отд.		Фигтоев		
Н. контр.		Каганский		
Утв.				

Б14М007.000СБ

Кронштейн для установки осевых вентиляторов на ОБ-300 №№4.5 и 6.3 на колоннах. Сборочный чертёж.

Лит.	Масса	Масштаб
И	СМ. табл.	—

Лист | Листов 1

ХАРЬКОВСКИЙ САНТЕХПРОЕКТ

Копировал Орел-

Формат: 12

Инв. № подл. | Подп. и дата | Взам. инв. № | Инв. № дубл. | Подп. и дата

Выпуск 1 — Серия 1.494-30

Формат	Зона	Поз.	Обозначение	Наименование	Кол.	Примечание
				Документация		
12			Б14М008.000СБ	Сборочный чертеж		
12			Б14М003.000Д	Рекомендации по применению и изготовлению		
				Детали		
11		1	Б14М014.000-05	Шпилька		2 шт для толщ. колонны 200
			Б14М014.000-07	Шпилька		2 шт для толщ. колонны 250
			Б14М014.000-09	Шпилька		2 шт для толщ. колонны 300
			Б14М014.000-11	Шпилька		2 шт для толщ. колонны 350
			Б14М014.000-13	Шпилька		2 шт для толщ. колонны 400
			Б14М014.000-15	Шпилька		2 шт для толщ. колонны 500
			Б14М014.000-17	Шпилька		2 шт для толщ. колонны 600
			Б14М014.000-19	Шпилька		2 шт для толщ. колонны 800
				Стандартные изделия		
		2		Гайка М20.5 ГОСТ 5915-70	4	
		3		Шайба 20.65Г.02 ГОСТ 6402-70	2	
		4		Шайба 20.02 ГОСТ 11371-68	2	
		5		Болт М20х40.58 ГОСТ 7798-70	4	
		6		Гайка М20.5 ГОСТ 5915-70	4	
		7		Шайба 20.65Г.02 ГОСТ 6402-70	4	
				Материалы		
		8		Швеллер 8 ГОСТ 8240-72 / ст3кп2 ГОСТ 535-58	2/400	9.87кг
			Переменные данные	для исполнений		

Подп. и дата | Инв. № дубл. | Взам. инв. № | Подп. и дата | Инв. № подл.

Изм.	Лист	N докум.	Подп.	Дата
Разраб.		Ровкина		
Пробер.		Гончаренко		
Начатд.		Григорьев		
Н. контр.		Каганский		
Утв.				

Б14М008.000

Кронштейн для установки осевых вентиляторов ОВ-300 №№8.10 и 12.5 на колоннах.

Лит.	Лист	Листов
Л	1	2

ХАРЬКОВСКИЙ САНТЕХПРОЕКТ

Копировал [illegible] формат 11

Выпуск 1 — Серия 1.494-30

Формат	Зона	Поз.	Обозначение	Наименование	Кол.	Примечание
				Б14М008.000		
				Материалы		
		9		Уголок Б-75х75х5 ГОСТ 8509-72 / ст3кп2 ГОСТ 535-58	2/1990	11.6кг
		10		Уголок Б-50х50х5 ГОСТ 8509-72 / ст3кп2 ГОСТ 535-58	2/3680	13.87кг
				Б14М008.000-01		
				Материалы		
		9		Уголок Б-75х75х5 ГОСТ 8509-72 / ст3кп2 ГОСТ 535-58	2/2330	13.51кг
		10		Уголок Б-50х50х5 ГОСТ 8509-72 / ст3кп2 ГОСТ 535-58	2/4220	15.9кг
				Б14М008.000-02		
				Материалы		
		9		Уголок Б-75х75х5 ГОСТ 8509-72 / ст3кп2 ГОСТ 535-58	2/2770	16.1кг
		10		Уголок Б-50х50х5 ГОСТ 8509-72 / ст3кп2 ГОСТ 535-58	2/4870	17.95кг

Подп. и дата | Инв. № дубл. | Взам. инв. № | Подп. и дата | Инв. № подл.

Изм.	Лист	N докум.	Подп.	Дата

Б14М008.000

Лист 2

Копировал [illegible] формат 11

Б14М008.000С6

Серия 1.494-30
Справ. №
Выпуск 1
Перв. примен.
Б14М008.000

Обозначение	№ вентилятора	Тип электродвигателя: Серия А02	Тип электродвигателя: Серия 4А	А	Б	В	Г	L	С	С1	Е	М	Д при В1* 400	Д при В1* 500	Д при В1* 600	Масса
				мм												кг
Б14М008.000	8	А02-21-6	4А80А6	160	1000	555	535	750	750	250	180	660	460	560	660	39.1
		А02-32-4	4А100SА4													
-01	10	А02-32-6	4А100LВ6	240	1170	650	630	890	900	330	200	750				43.2
-02	12.5	А02-42-8	4А112МВ8	310	1390	770	750	1060	1100	400	220	870				48,0

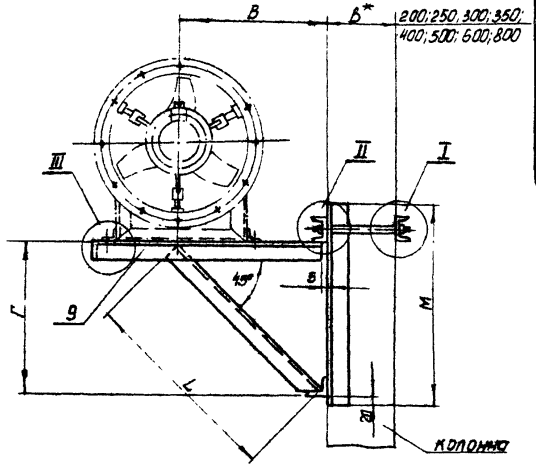

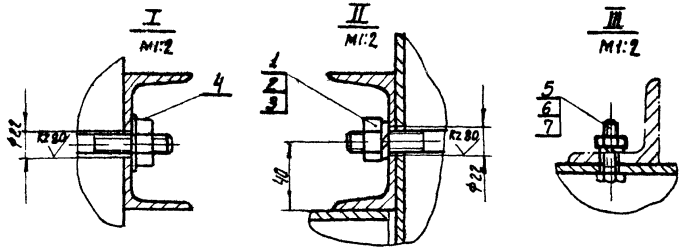

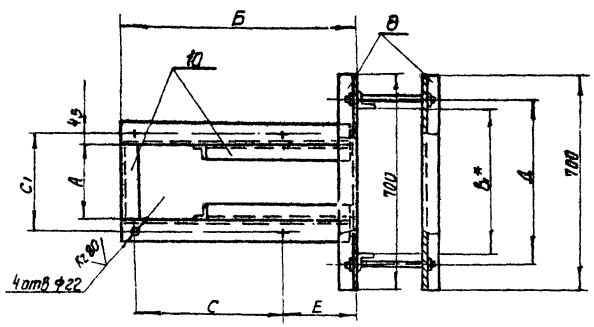

1. Вид сварки и тип шва - по технологии завода-изготовителя.
2. Неуказанные предельные отклонения по СМ1.
3* Размер для справки.

Изм.	Лист	№ докум.	Подп.	Дата
Разраб.		Равкина		
Провер.		Гончаренко		
Т.контр.		Бутенко		
Нач.отд.		Григорьев		
Н.контр.		Каганский		
Утв.				

Б14М008.000С6

Кронштейн для установки осевых вентиляторов 06-300 №8 10 и 12.5 на колоннах
Сборочный чертеж.

Лит.	Масса	Масшт.
И	см. табл.	—

Лист. Листов 1

ХАРЬКОВСКИЙ САНТЕХПРОЕКТ

Инв. № подл. | Подп. и дата | Взам. инв. № | Инв. № дубл. | Подп. и дата

Копировал Шаг Формат 12

Выпуск 1

Серия 1.494-30

Формат	Зона	Поз.	Обозначение	Наименование	Кол.	Примеч.
				Документация		
12			Б14М009.000 СБ	Сборочный чертеж		
12			Б14М003.000Д	Рекомендации по применению и изготовлению		
				Стандартные изделия		
		1		Болт М6х30.58 ГОСТ 7798-70	4	
		2		Гайка М6.5 ГОСТ 5915-70	4	
		3		Шайба 6.65 Г.02 ГОСТ 6402-70	4	
		4		Болт М12х30.58 ГОСТ 7798-70	4	
		5		Гайка М12.5 ГОСТ 5915-70	4	
		6		Шайба 12.65 Г.02 ГОСТ 6402-70	4	
			Переменные данные	для исполнений		
				Б14М009.000		
				Сборочные единицы		
11		7	Б14М011.000	Рама	1	
				Материалы		
		8		Уголок Б-50х50х5 ГОСТ 8509-72 / ст.3 кп2 ГОСТ 535-58	2.4393	16.56 кг

Подп. и дата | Инв. N дубл. | Взам. инв. N | Подп. и дата | Инв. N подл.

Изм.	Лист	N докум.	Подп.	Дата
Разраб.		Ровкина		
Пров.		Гончаренко		
Начатд.		Григорьев		
Н. контр.		Каганский		
Утв.				

Б14М009.000

Кронштейн для установки осевых вентиляторов 06-300 №№ 4; 5 и 6.3 на колоннах

Лит.	Лист	Листов
И	1	2

ХАРЬКОВСКИЙ САНТЕХПРОЕКТ

копировал Шу

формат 11

Выпуск 1

Серия 1.494-30

Формат	Зона	Поз.	Обозначение	Наименование	Кол.	Примеч.
				Б14М009.000-01		
				Сборочные единицы		
11		7	Б14М011.000-01	Рама	1	
				Материалы		
		8		Уголок Б-50х50х5 ГОСТ 8509-72 / ст.3 кп2 ГОСТ 535-58	2.4855	18.3 кг
				Б14М009.000-02		
				Сборочные единицы		
11		7	Б14М011.000-02	Рама	1	
				Материалы		
		8		Уголок Б-50х50х5 ГОСТ 8509-72 / ст.3 кп ГОСТ 535-58	2.4836	20.51 кг

Подп. и дата | Инв. N дубл. | Взам. инв. N | Подп. и дата | Инв. N подл.

Изм.	Лист	N докум.	Подп.	Дата

Б14М009.000

Лист 2

копировала Шу

формат 11

Б14М009.000СБ

Серия 1 494-90 Выпуск 1

Перв. примен. Б14М009.000

Справ. N

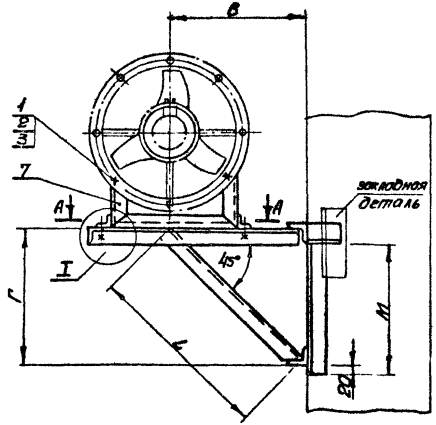

Обозначение	Квентилятора	Тип электродвигателя: Серия АО2	Тип электродвигателя: Серия 4А	А	Б	В	Г	L	С	С1	Е	М	в*			Масса
				мм												кг
Б14М009.000	4	АОЛ11-4	4АА56А4	75	600	350	330	460	400	135	150	305				21.3
		АОЛ22-2	4АХ71А2													
-01	5	АОЛ22-4	4АА63В4	125	685	400	380	530	470	185	165	355	400	500	600	23.8
-02	6.3	АОЛ2-12-4	4АХ71В4	190	804	460	440	610	588	250	166	415				31.0
		АОЛ2-11-6	4АХ71А6													

1. Вид сварки и тип шва - по технологии завода-изготовителя.
2.* Размер для справки.
3. Конструкция закладной детали определяется при разработке строительной части проекта.
4. Неуказанные предельные отклонения по Ст7.

А-А

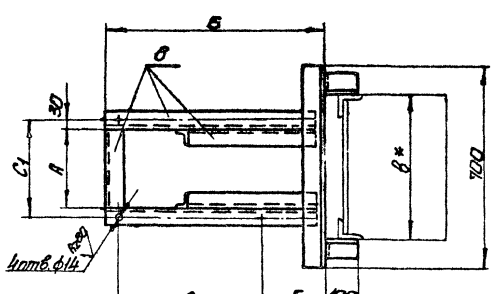

I
М1:2

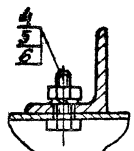

Изм	Лист	№ докум.	Подп.	Дата
Разраб.		Ровкина		
Пров.		Гончаренко		
Т.контр.		Бутенко		
Нач.отд.		Григорьев		
Н.контр.		Каганский		
Утв.				

Б14М009.000СБ

Кронштейн для установки осевых вентиляторов Об-300 №№4,5 и 6,3 на колоннах. Сборочный чертеж.

Лит.	Масса	Масшт.
И	см. табл.	—

Лист Листов 1

ХАРЬКОВСКИЙ САНТЕХПРОЕКТ

Инв. N подл. | Подп. и дата | Взам. инв. N | Инв. N дубл. | Подп. и дата

Копировал

формат 12

Выпуск 1

Серия 1.494-30

Формат	Зона	Поз	Обозначение	Наименование	Кол.	Примеч.
				Документация		
			Б14М010.000 СБ	Сборочный чертеж		
			Б14М003.000Д	Рекомендации по применению и изготовлению		
				Стандартные изделия		
		1		Болт М20х40.58 ГОСТ7798-70	4	
		2		Гайка М20.5 ГОСТ 5915-70	4	
		3		Шайба 20.65Г.02 ГОСТ 6402-70	4	
				Переменные данные для исполнений		
				Б14М010.000		
				Материалы		
		4		Уголок Б-75х75х5 ГОСТ 8509-72 / Ст3кп2 ГОСТ 535-58	е=1190	11.6 кг
		5		Уголок Б-50х50х5 ГОСТ 8509-72 / Ст3кп2 ГОСТ 535-58	е=1230	16.0 кг

Инв.№ подл. | Подп. и дата | Взам. инв.№ | Инв.№ дубл. | Подп. и дата

Изм.	Лист	№ докум.	Подп.	Дата
Разраб.		Родкина		
Провер.		Гончаренко		
Т.контр.		Григорьев		
Н.контр.		Каганский		
Утв.				

Б14М010.000

Кронштейн для установки осевых вентиляторов ОВ-300 №№8, 10 и 12.5 на колоннах.

Лит.	Лист	Листов
И	1	2

ХАРЬКОВСКИЙ САНТЕХПРОЕКТ

Копировал Шапк Формат А1

Выпуск 1

Серия 1.494-30

Формат	Зона	Поз	Обозначение	Наименование	Кол.	Примеч.
				Б14М010.000-01		
				Материалы		
		4		Уголок Б-75х75х5 ГОСТ 8509-72 / Ст3кп2 ГОСТ 535-58	е=2350	13.5 кг
		5		Уголок Б-50х50х5 ГОСТ 8509-72 / Ст3кп2 ГОСТ 535-58	е=1780	18.0 кг
				Б14М010.000-02		
				Материалы		
		4		Уголок Б-75х75х5 ГОСТ 8509-72 / Ст3кп2 ГОСТ 535-58	е=2700	16.1 кг
		5		Уголок Б-50х50х5 ГОСТ 8509-72 / Ст3кп2 ГОСТ 535-58	е=1830	20.5 кг

Инв.№ подл. | Подп. и дата | Взам. инв.№ | Инв.№ дубл. | Подп. и дата

Изм.	Лист	№ докум.	Подп.	Дата

Б14М010.000

Лист 2

Копировал Шапк Формат А1

Б14М010.000С6

Выпуск 1
Серия 1.494-30
Строит. №
Перв. примен.
5140 №1а.000

Инв. № подл. | Подп. и дата | Взам. инв. № | Инв. № дубл. | Подп. и дата

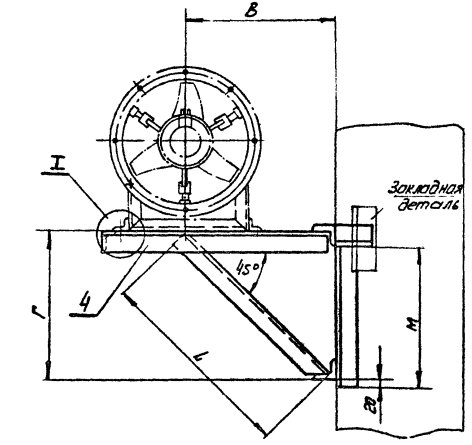

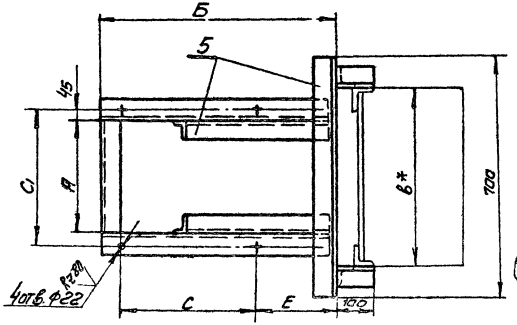

Обозначение	№ вентилятора	Тип электродвигателя: Серия А02	Тип электродвигателя: Серия 4А	А	Б	В	Г	L	С	С1	Е	М	В*			Масса
				мм												кг
Б14М010.000	8	А02-21-6	4А80А6	160	1000	555	535	750	750	250	180	485	400	500	600	29.5
		А02-32-4	4А100S4У													
-01	10	А02-32-6	4А100L6У	240	1170	650	630	890	900	330	200	580				33.5
-02	12.5	А02-42-8	4А112М8У	310	1390	770	750	1060	1100	400	220	700				38.7

1. Вид сварки и тип шва - по технологии завода-изготовителя.
2* Размеры для справок.
3. Конструкция закладной детали определяется при разработке строительной части проекта
4. Неуказанные предельные отклонения по См4

Изм.	Лист	№ докум.	Подп.	Дата
Разраб.		Рябкина		
Пров.		Гончаренко		
Т. контр.		Бутенко		
Нач. отд.		Григорьев		
Н. контр.		Коганский		
Утв.				

Б14М010.000С6

Кронштейн для установки осевых вентиляторов 06-300 №№8; 10 и 12.5 на колонных. Сборочный чертеж

Лит.	Масса	Масштаб
У	См. табл.	—
Лист	Листов 1	

ХАРЬКОВСКИЙ САНТЕХПРОЕКТ

Копировал Л.Ноз. Формат А2

Выпуск 1

Серия 1.494-30

Справ. №

Перв. примен.

Б14М011.000СБ

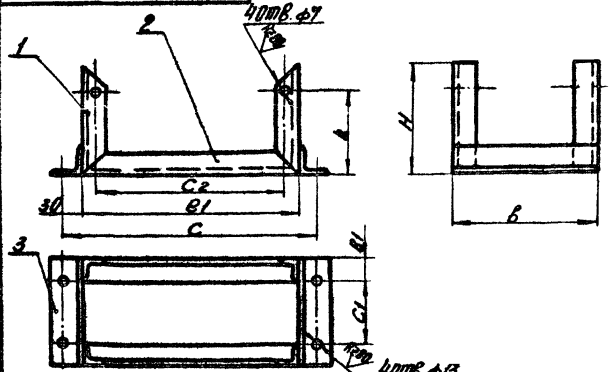

Обозначение	Число отверст.	C2	e1	C	e	b	b1	C1	h	H	Масса
		мм									кг
Б14М011.000	4	304	340	400	440	195	30	135	110	195	4.0
-01	5	375	410	470	510	245	30	185	127	162	4.8
-02	6,3	467	528	588	628	310	30	250	165	210	9.6

1. Вид сварки и тип шва по технологии завода-изготовителя.
2. 4 отверстия ф 7 сверлить по вентилятору при монтаже.
3. Неуказанные предельные отклонения по СМ 7.

Изм.	Лист	№ докум.	Подп.	Дата
Разраб.		Равкина		
Провер.		Гончаренко		
Т. контр.		Бутенко		
Нач. отд.		Григорьев		
Н. контр.		Каганский		
Утв.				

Рама

Сборочный чертёж.

Лит.	Масса	Масшт.
И	см. табл.	—

Лист | Листов 1

ХАРЬКОВСКИЙ САНТЕХПРОЕКТ

Копировал Дри-

Формат: 11

Выпуск 1

Серия 1.494-30

Формат	Зона	Поз.	Обозначение	Наименование	Кол.	Примеч.
				Документация		
11			Б14М011.000СБ	Сборочный чертёж		
			Переменные данные	для исполнений		
				Б14М011.000		
				Материалы		
		1		Уголок Б-32х32х4 ГОСТ 8509-72 Ст 3кп2 ГОСТ 535-58	2-580	1.12 кг
		2		Уголок Б-32х32х4 ГОСТ 8509-72 Ст 3кп2 ГОСТ 535-58	2-680	1.3 кг
		3		Уголок Б-50х50х5 ГОСТ 8509-72 Ст 3кп2 ГОСТ 535-58	2-390	1.47 кг
				Б14М011.000-01		
				Материалы		
		1		Уголок Б-32х32х4 ГОСТ 8509-72 Ст 3кп2 ГОСТ 535-58	2-640	1.24 кг
		2		Уголок Б-32х32х4 ГОСТ 8509-72 Ст 3кп2 ГОСТ 535-58	2-822	1.6 кг
		3		Уголок Б-50х50х5 ГОСТ 8509-72 Ст 3кп2 ГОСТ 535-58	2-490	1.85 кг
				Б14М011.000-02		
				Материалы		
		1		Уголок Б-50х50х5 ГОСТ 8509-72 Ст 3кп2 ГОСТ 535-58	2-840	3.2 кг
		2		Уголок Б-50х50х5 ГОСТ 8509-72 Ст 3кп2 ГОСТ 535-58	2-1054	4.0 кг
		3		Уголок Б-50х50х5 ГОСТ 8509-72 Ст 3кп2 ГОСТ 535-58	2-680	2.34 кг

Изм.	Лист	№ докум.	Подп.	Дата
Разраб.		Равкина		
Провер.		Гончаренко		
Нач. отд.		Григорьев		
Н. контр.		Каганский		
Утв.				

Рама

Б14М011.000

Лит.	Лист	Листов
И		1

ХАРЬКОВСКИЙ САНТЕХПРОЕКТ

Выпуск 1 — Серия 1.494-30

Формат	Зона	Поз.	Обозначение	Наименование	Кол.	Примечание
				Документация		
11			Б14М012.000СБ	Сборочный чертёж		
				Детали		
64		1	Б14М012.000.01	Уголок		
				Уголок Б-63х63х5 ГОСТ 8509-72 Ст3кп2 ГОСТ 535-58 е=1350	2	6.5 кг
			Переменные данные для исполнений			
				Б14М012.000		
				Детали		
64		2	Б14М012.000.02	Стяжка		
				Полоса 5х65 ГОСТ 103-57 Ст3кп2 ГОСТ 535-58 е=320	1	0.84 кг
64		3	Б14М012.000.03	Перекладина		
				Уголок Б-63х63х5 ГОСТ 8509-72 Ст3кп2 ГОСТ 535-58 е=320	2	1.54 кг
64		4	Б14М012.000.04	Уголок закладной		
				Уголок Б-63х63х5 ГОСТ 8509-72 Ст3кп2 ГОСТ 535-58 е=330	1	1.6 кг
				Б14М012.000-01		
				Детали		
64		2	Б14М012.000.05	Стяжка		
				Полоса 5х65 ГОСТ 103-57 Ст3кп2 ГОСТ 535-58 е=370	1	0.94 кг
64		3	Б14М012.000.06	Перекладина		

Подп. и дата | Инв. № дубл. | Взам. инв. № | Подп. и дата | Инв. № подл.

Изм.	Лист	№ докум.	Подп.	Дата
Разраб.		Романова		
Провер.		Мончаренко		
Нач. отд.		Мартынов		
Н. контр.		Каганский		
Утв.				

Б14М012.000

Рама закладная

Лит.	Лист	Листов
И		3

ХАРЬКОВСКИЙ САНТЕХПРОЕКТ

Копировал Орех. Формат 11

Выпуск 1 — Серия 1.494-30

Формат	Зона	Поз.	Обозначение	Наименование	Кол.	Примечание
				Уголок Б-63х63х5 ГОСТ 8509-72 Ст3кп2 ГОСТ 535-58 е=370	2	1.78 кг
64		4	Б14М012.000.07	Уголок закладной		
				Уголок Б-63х63х5 ГОСТ 8509 Ст3кп2 ГОСТ 535-58 е=380	1	1.82 кг
				Б14М012.000-02		
				Детали		
64		2	Б14М012.000.08	Стяжка		
				Полоса 5х65 ГОСТ 103-57 Ст3кп2 ГОСТ 535-58 е=440	1	1.12 кг
64		3	Б14М012.000.09	Перекладина		
				Уголок Б-63х63х5 ГОСТ 8509-72 Ст3кп2 ГОСТ 535-58 е=440	2	2.21 кг
64		4	Б14М012.000.10	Уголок закладной		
				Уголок Б-63х63х5 ГОСТ 8509-72 Ст3кп2 ГОСТ 535-58 е=450	1	2.16 кг
				Б14М012.000-03		
				Детали		
64		2	Б14М012.000.11	Стяжка		
				Полоса 5х65 ГОСТ 103-57 Ст3кп2 ГОСТ 535-58 е=460	1	1.17 кг
64		3	Б14М012.000.12	Перекладина		
				Уголок Б-63х63х5 ГОСТ 8509-72 Ст3кп2 ГОСТ 535-58 е=460	2	2.22 кг
64		4	Б14М012.000.13	Уголок закладной		
				Уголок Б-63х63х5 ГОСТ 8509-72 Ст3кп2 ГОСТ 535-58 е=470	1	2.26 кг
				Б14М012.000-04		

Подп. и дата | Инв. № дубл. | Взам. инв. № | Подп. и дата | Инв. № подл.

Изм.	Лист	№ докум.	Подп.	Дата

Б14М012.000

Лист 2

Копировал Орех. Формат: 11

Выпуск 1

Серия 1.494-30

Формат	Зона	Поз.	Обозначение	Наименование	Кол.	Примечание
				Детали		
54		2	Б14М012.000.14	Стяжка		
				Полоса 5×65 ГОСТ 103-57 / Ст3 кп2 ГОСТ 535-58 / ℓ=540	1	1,38 кг
54		3	Б14М012.000.15	Перекладина		
				Уголок Б-63×63×5 ГОСТ 8509-72 / Ст3 кп2 ГОСТ 535-58 / ℓ=540	2	2,6 кг
54		4	Б14М012.000.16	Уголок закладной		
				Уголок Б-63×63×5 ГОСТ 8509-72 / Ст3 кп2 ГОСТ 535-58 / ℓ=550	1	2,64 кг
				Б14М012.000-05		
				Детали		
54		2	Б14М012.000.17	Стяжка		
				Полоса 5×65 ГОСТ 103-57 / Ст3 кп2 ГОСТ 535-58 / ℓ=610	1	1,56 кг
54		3	Б14М012.000.18	Перекладина		
				Уголок Б-63×63×5 ГОСТ 8509-72 / Ст3 кп2 ГОСТ 535-58 / ℓ=610	2	2,95 кг
54		4	Б14М012.000.19	Уголок закладной		
				Уголок Б-63×63×5 ГОСТ 8509-72 / Ст3 кп2 ГОСТ 535-58 / ℓ=620	1	2,95 кг

Инв. № подл. | Подп. и дата | Взам. инв. № | Инв. № дубл. | Подп. и дата

Изм.	Лист	№ докум.	Подп.	Дата

Б14М012.000

Лист 3

Копировал Плаксу Формат 11

Выпуск 1

Серия 1.494-30

Формат	Зона	Поз.	Обозначение	Наименование	Кол.	Примечание
				Документация		
11			Б14М013.000СБ	Сборочный чертеж		
				Детали		
54		1	Б14М013.000.01	Уголок		
				Уголок Б-63×63×5 ГОСТ 8509-72 / Ст3 кп2 ГОСТ 535-58 / ℓ=1950	2	9,38 кг
				Переменные данные для исполнений		
				Б14М013.000		
				Детали		
54		2	Б14М013.000.02	Стяжка		
				Полоса 5×65 ГОСТ 103-57 / Ст3 кп2 ГОСТ 535-58 / ℓ=320	1	0,84 кг
54		3	Б14М013.000.03	Перекладина		
				Уголок Б-63×63×5 ГОСТ 8509-72 / Ст3 кп2 ГОСТ 535-58 / ℓ=320	2	1,54 кг
54		4	Б14М013.000.04	Уголок закладной		
				Уголок Б-63×63×5 ГОСТ 8509-72 / Ст3 кп2 ГОСТ 535-58 / ℓ=330	1	1,6 кг
				Б14М013.000-01		
				Детали		
54		2	Б14М013.000.05	Стяжка		
				Полоса 5×65 ГОСТ 103-57 / Ст3 кп2 ГОСТ 535-58 / ℓ=370	1	0,94 кг
54		3	Б14М013.000.06	Перекладина		

Инв. № подл. | Подп. и дата | Взам. инв. № | Инв. № дубл. | Подп. и дата

Изм.	Лист	№ докум.	Подп.	Дата
Разраб.		Романова		
Провер.		Гончаренко		
Нач. отд.		Григорьев		
Н. контр.		Каганский		
Утв.				

Б14М013.000

Рама закладная

Литер	Лист	Листов
И	1	3

ХАРЬКОВСКИЙ САНТЕХПРОЕКТ

Копировал Плаксу Формат 11

Выпуск 1

Серия 1.494-30

Формат	Зона	Поз.	Обозначение	Наименование	Кол.	Примечание
				Уголок Б-63×63×5 ГОСТ 8509-72 / Ст3кп2 ГОСТ 535-58 / е=370	2	1,78 кг
Б4		4	Б14М013.000.07	Уголок закладной		
				Уголок Б-63×63×5 ГОСТ 8509-72 / Ст3кп2 ГОСТ 535-58 / е=380	1	1,82 кг
				Б14М013.000-02		
				Детали		
Б4		2	Б14М013.000.08	Стяжка		
				Полоса 5×65 ГОСТ 103-57 / Ст3кп2 ГОСТ 535-58 / е=440	1	1,12 кг
Б4		3	Б14М013.000.09	Перекладина		
				Уголок Б-63×63×5 ГОСТ 8509-72 / Ст3кп2 ГОСТ 535-58 / е=440	2	2,11 кг
Б4		4	Б14М013.000.10	Уголок закладной		
				Уголок Б-63×63×5 ГОСТ 8509-72 / Ст3кп2 ГОСТ 535-58 / е=450	1	2,16 кг
				Б14013.000-03		
				Детали		
Б4		2	Б14М013.000.11	Стяжка		
				Полоса 5×65 ГОСТ 103-57 / Ст3кп2 ГОСТ 535-58 / е=460	1	1,17 кг
Б4		3	Б14М013.000.12	Перекладина		
				Уголок Б-63×63×5 ГОСТ 8509-72 / Ст3кп2 ГОСТ 535-58 / е=460	2	2,22 кг
Б4		4	Б14М013.000.13	Уголок закладной		
				Уголок Б-63×63×5 ГОСТ 8509-72 / Ст3кп2 ГОСТ 535-58 / е=470	1	2,26 кг

Инв. N подл. | Подп. и дата | Взам. инв. N | Инв. N дубл. | Подп. и дата

Изм.	Лист	N докум.	Подп.	Дата	Б14М013.000	Лист 2

Копировал Шатц Формат 11

Выпуск 1

Серия 1.494-30

Формат	Зона	Поз.	Обозначение	Наименование	Кол.	Примечание
				Б14М013.000-04		
				Детали		
Б4		2	Б14М013.000.14	Стяжка		
				Полоса 5×65 ГОСТ 103-57 / Ст3кп2 ГОСТ 535-58 / е=540	1	1,38 кг
Б4		3	Б14М013.000.15	Перекладина		
				Уголок Б-63×63×5 ГОСТ 8509-72 / Ст3кп2 ГОСТ 535-58 / е=540	2	2,6 кг
Б4		4	Б14М013.000.16	Уголок закладной		
				Уголок Б-63×63×5 ГОСТ 8509-72 / Ст3кп2 ГОСТ 535-58	1	2,64 кг
				Б14М013.000-05		
				Детали		
Б4		2	Б14М013.000.17	Стяжка		
				Полоса 5×65 ГОСТ 103-57 / Ст3кп2 ГОСТ 535-58 / е=610	1	1,56 кг
Б4		3	Б14М013.000.18	Перекладина		
				Уголок Б-63×63×5 ГОСТ 8509-72 / Ст3кп2 ГОСТ 535-58 / е=610	2	2,95 кг
Б4		4	Б14М013.000.19	Уголок закладной		
				Уголок Б-63×63×5 ГОСТ 8509-72 / Ст3кп2 ГОСТ 535-58 / е=620	1	2,97 кг

Инв. N подл. | Подп. и дата | Взам. инв. N | Инв. N дубл. | Подп. и дата

Изм.	Лист	N докум.	Подп.	Дата	Б14М013.000	Лист 3

Копировал Шатц Формат 11

Серия 1.494-30 Выпуск 1
Спец. 8. Н Перв. примен. 6.14.М013.000

6.14.М012.000СБ

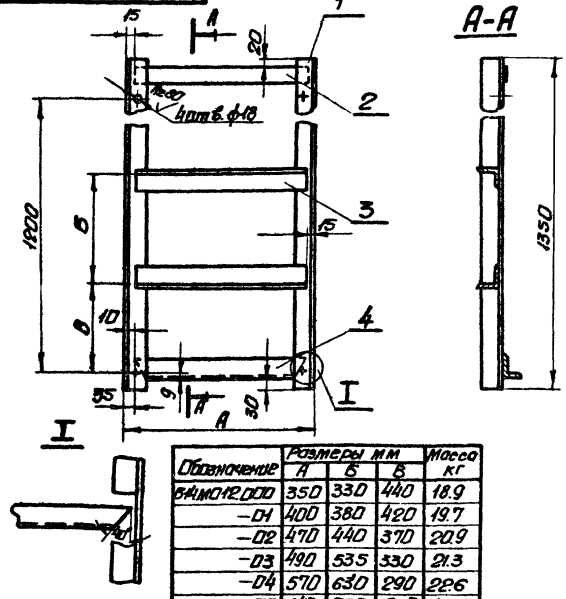

Обозначение	Размеры мм А	Б	В	Масса кг
6.14.М012.000	350	330	440	18.9
-01	400	380	420	19.7
-02	470	440	370	20.9
-03	490	535	330	21.3
-04	570	630	290	22.6
-05	640	750	230	23.8

1. Вид сварки и тип шва по технологии завода-изготовителя.
2. Неуказанные предельные отклонения по Смт.

Инв.№ подл. | Подп. и дата | Взам. инв.№ | Инв.№ дубл. | Подп. и дата

6.14.М012.000СБ

Изм.	Лист	N докум.	Подп.	Дата
Разраб.		Романова		
Пров.		Гончаренко		
Т.контр.		Бутенко		
Нач.отд.		Григорьев		
Н.контр.		Коганский		
Утв.				

Рама закладная. Сборочный чертеж.

Лит.	Масса	Масштаб
У	см. таблицу	—

Лист | Листов

ХАРЬКОВСКИЙ САНТЕХПРОЕКТ

Копировал Формат А4

Серия 1.494-30 Выпуск 1
Спец. 8. Н Перв. примен. 6.14.М013.000

6.14.М013.000СБ

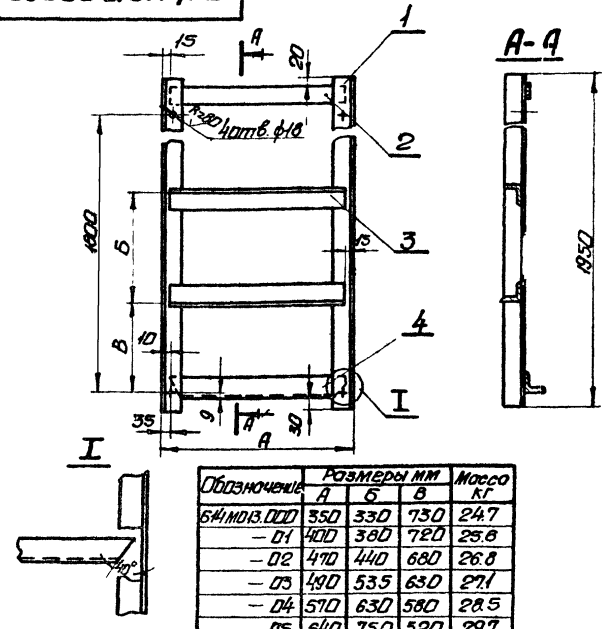

Обозначение	Размеры мм А	Б	В	Масса кг
6.14.М013.000	350	330	730	24.7
-01	400	380	720	25.6
-02	470	440	680	26.8
-03	490	535	630	27.1
-04	570	630	580	28.5
-05	640	750	520	29.7

1. Вид сварки и тип шва по технологии завода-изготовителя.
2. Неуказанные предельные отклонения по Смт.

Инв.№ подл. | Подп. и дата | Взам. инв.№ | Инв.№ дубл. | Подп. и дата

6.14.М013.000СБ

Изм.	Лист	N докум.	Подп.	Дата
Разраб.		Романова		
Пров.		Гончаренко		
Т.контр.		Бутенко		
Нач.отд.		Григорьев		
Н.контр.		Коганский		
Утв.				

Рама закладная. Сборочный чертеж.

Лит.	Масса	Масштаб
У	см. таблицу	—

Лист | Листов 1

ХАРЬКОВСКИЙ САНТЕХПРОЕКТ

Копировал Формат А4

Выпуск 1
Серия 1.494-30

Формат	Зона	Поз.	Обозначение	Наименование	Кол.	Примеч.
				Документация		
А4			Б14.М015.000СБ	Сборочный чертеж		
А4			Б14.М.003.000Д	Рекомендации по применению и изготовлению		
				Детали		
А4		1	Б14.М015.000.01	Накладка		
				Лист В Ст3 хл2 ГОСТ 16523-70 60×60	4	0,03 кг
				Стандартные изделия		
		3		Гайка М10.5 ГОСТ 5915-70	16	
		4		Шайба 10.65Г.02 ГОСТ 6402-70	16	
			Переменные данные	Для исполнения		
				Б14.М015.000		
				Детали		
А1		5	Б14.М014.000-20	Шпилька	8	
А1		6	Б14.М015.001	Заливка	4	
А1		7	Б14.М015.002	Щит	4	
				Материалы		
		8		Брусок 60×55 ГОСТ 8486-66	0,010	2,9 кг
		9		Брусок 60×80 ГОСТ 8486-66	0,010	0,4 кг
		10		Резина-пластина	2	2,0 кг
				1ОМБ-М ГОСТ 7338-65		
				120×570		
				Б14.М015.000-01		

Инв.№ подл. | Подп. и дата | Взам. инв.№ | Инв.№ дубл. | Подп. и дата

Изм.	Лист	№ докум.	Подп.	Дата
Разраб.		Рагькина		
Пров.		Гончаренко		
Нач. отд.		Григорьев		
Н. контр.		Коганский		
Утв.				

Б14.М015.000

Крепление вентиляторов 06-300 №№ 4,5 и 6,3 в проеме кирпичной стены

Лит.	Лист	Листов
	1	2

ХАРЬКОВСКИЙ САНТЕХПРОЕКТ

Копировал Этаж Формат А4

Выпуск 1
Серия 1.494-30

Формат	Зона	Поз.	Обозначение	Наименование	Кол.	Примеч.
				Детали		
А1		5	Б14.М014.000-21	Шпилька	8	
А1		6	Б14.М015.001-01	Заливка	4	
А1		7	Б14.М015.002-01	Щит	4	
				Материалы		
		8		Брусок 60×85 ГОСТ 8486-66	0,010	6,5 кг
		9		Брусок 60×80 ГОСТ 8486-66	0,010	0,8 кг
		10		Резина-пластина	2	3,3 кг
				1ОМБ-М ГОСТ 7338-65		
				170×670		
				Б14.М015.000-02		
				Детали		
А1		5	Б14.М014.000-22	Шпилька	8	
А1		6	Б14.М015.001-02	Заливка	4	
А1		7	Б14.М015.002-02	Щит	4	
				Материалы		
		8		Брусок 60×170 ГОСТ 8486-66	0,010	1,3 кг
		9		Брусок 60×80 ГОСТ 8486-66	0,010	1,4 кг
		10		Резина-пластина	2	5,4 кг
				1ОМБ-М ГОСТ 7338-65		
				230×800		

Инв.№ подл. | Подп. и дата | Взам. инв.№ | Инв.№ дубл. | Подп. и дата

Изм.	Лист	№ докум.	Подп.	Дата

Б14.М015.000

Лист 2

Копировал Этаж Формат А4

Б14М015.000 СБ

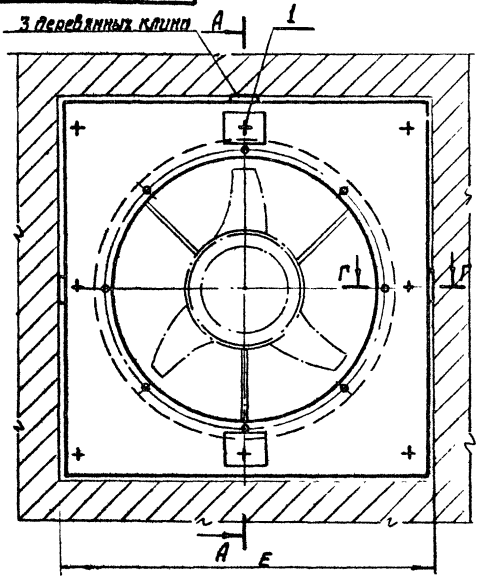

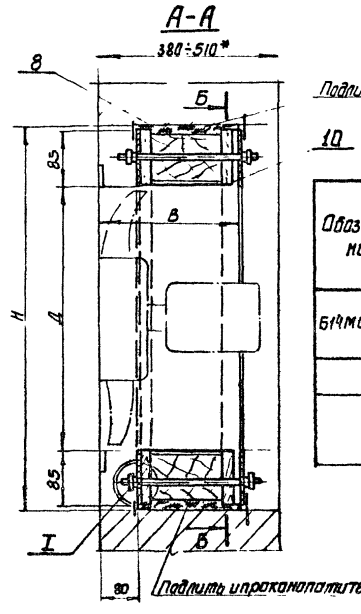

Подлить и проконопатить

10

Обозначение	N вентилятора	Тип электродвигателя: Серия А02	Тип электродвигателя: Серия 4А	В	Д	Н	Е	Масса
				мм				кг
Б14М015.000	4	АОЛ-11-4	4АА56А4	200	403	600	580	18,6
		АОЛ-22-2	4АХ71А2					
-01	5	АОЛ 22-4	4АА63В4	250	503	720	680	26
-02	6.3	АОЛ2-12-4	4АХ71В4	315	633	840	810	39,3
		АОЛ2-11-6	4АХ71А6					

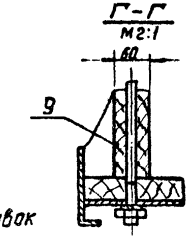

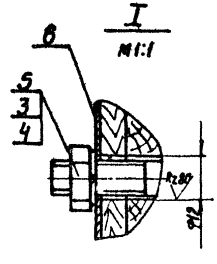

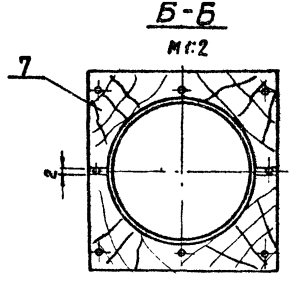

* Размеры для справок

Изм.	Лист	№ докум.	Подп.	Дата
Разраб.		Равкина		
Пров.		Гончаренко		
Т. контр.		Бутенко		
Нач. отд.		Григорьев		
Н. контр.		Каганский		
Утв.				

Крепление вентиляторов Ов-300 №№ 4; 5 и 6.3 в проеме кирпичной стены

Сборочный чертеж

Б14М015.000 СБ

Лит	Масса	Масштаб
И	см табл.	—

Лист | Листов 1

ХАРЬКОВСКИЙ САНТЕХПРОЕКТ

Серия 1.494-30 Выпуск 1

Справ. № | Перв. примен. Б14М015.000

Инв. № подл. | Подп. и дата | Взам. инв. № | Инв. № дубл. | Подп. и дата

Копировал Шопу

Формат 12

Б14М015.001

Серия 1.494-30 Выпуск 1
Справ. N Перв. примен. Б14М015.000

Rz 80

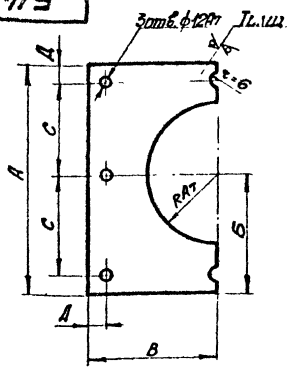

Обозначение	А	Б	В	R	С	Д	Масса
	мм						кг
Б14М015.001	574	287	287	203	242	45	0.9
-01	674	337	337	253	292	45	1.0
-02	804	402	402	318	357	45	1.2
-03	1025	550	475	403	440	35	1.82
-04	1245	670	575	503	540	35	2.5
-05	1550	850	700	630	665	35	3.64

Неуказанные предельные отклонения по См 7.

Инв. N подл. | Подп. и дата | Взам. инв. N | Инв. N дубл. | Подп. и дата

Изм.	Лист	N докум.	Подп.	Дата
Разраб.		Романова		
Провер.		Гончаренко		
Т.контр.		Бутенко		
Нач.отд.		Григорьев		
Н.контр.		Каганский		
Утв.				

Б14М015.001

Зашивка

Лит.	Масса	Масштаб
У	см. таблицу	—
Лист	Листов 1	

1 ГОСТ 19903-74
Лист ст3кп2 ГОСТ 16523-70

ХАРЬКОВСКИЙ САНТЕХПРОЕКТ

Копировал Формат А4

Б14М015.002

Серия 1.494-30 Выпуск 1
Справ. N Перв. примен. Б14М015.000

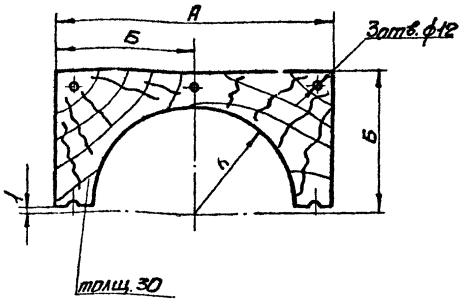

Обозначение	А	Б	R	Масса
	мм			кг
Б14М015.002	574	287	212	2.0
-01	674	337	262	2.5
-02	804	402	327	3.5

Отверстия ф12мм сверлить в сборе с деталью Б14М015.001.

Инв. N подл. | Подп. и дата | Взам. инв. N | Инв. N дубл. | Подп. и дата

Изм.	Лист	N докум.	Подп.	Дата
Разраб.		Романова		
Провер.		Гончаренко		
Т.контр.		Бутенко		
Нач.отд.		Григорьев		
Н.контр.		Каганский		
Утв.				

Б14М015.002

Щит

Лит.	Масса	Масштаб
У	см. таблицу	—
Лист	Листов 1	

Доска ГОСТ 8486-66

ХАРЬКОВСКИЙ САНТЕХПРОЕКТ

Копировал Формат А4

Выпуск 1

Серия 1.494-30

Формат	Зона	Поз.	Обозначение	Наименование	Кол.	Примеч.
				Документация		
12			Б14М016.000СБ	Сборочный чертёж		
12			Б14М003.000Д	рекомендации по применению и изготовлению		
				Детали		
54		1	Б14М016.000.01	Накладка		
				Лист 1 ГОСТ 19903-74 / Ст.3кп2 ГОСТ 16523-70 / 60х60	2	0.03 кг
				Стандартные изделия		
		3		Гайка М10.5 ГОСТ 5915-70	14	
		4		Шайба 10.65 Н02 ГОСТ 6402-70	14	
		5		Болт. М20х95.58 ГОСТ 7798-70	4	
		6		Гайка М20.5 ГОСТ 5915-70	4	
		7		Шайба 20.65 Г.02 ГОСТ 6402-70	4	
		8		Шайба 20-02 ГОСТ 11371-68	4	
			Переменные данные	для исполнений		
				Б14М016.000		
				Детали		
11		9	Б14М014.000-23	Шпилька	7	
11		10	Б14М015.001-03	Зашивка	4	
54		11	Б14М016.000.02	Стенка		
				Лист 1 ГОСТ 19903-74 / Ст.3кп2 ГОСТ 16523-70	2	0.75 кг
				100х950		

Изм.	Лист	№ докум.	Подп.	Дата
Разраб.		Равкина		
Провер.		Гончаренко		
Нач. отд.		Григорьев		
Н. контр.		Коганский		
Утв.				

Крепление вентиляторов 06-300 №№ 10 и 12,5 в проёме кирпичной стены.

Б14М016.000

Лит.	Лист	Листов
И	1	3

ХАРЬКОВСКИЙ САНТЕХПРОЕКТ

Выпуск 1

Серия 1.494-30

Формат	Зона	Поз.	Обозначение	Наименование	Кол.	Примеч.
				Материалы		
		12		Доска 70х350 ГОСТ 8486-66	2:950	19.6 кг
		13		Брус 70х30 ГОСТ 8486-66	2:480	6.8 кг
		14		Брус 70х30 ГОСТ 8486-66	2:1900	3.4 кг
		15		Доска 50х120 ГОСТ 8486-66	2:950	4.8 кг
		16		Брус 70х30 ГОСТ 8486-66	2:240	0.5 кг
		17		Резина-пластина		14.9 кг
				30МБ-М ГОСТ 7338-65		
				350х950		
				Б14М016.000-01		
				Детали		
11		9	Б14М014.000-24	Шпилька	7	
11		10	Б14М015.001-04	Зашивка	4	
				Стенка		
54		11	Б14М016.000.03	Лист 1 ГОСТ 19903-74 / Ст.3кп2 ГОСТ 16523-70	2	0.91 кг
				100х1150		
				Материалы		
		12		Доска 70х430 ГОСТ 8486	2:1150	28.0 кг
		13		Брус 70х30 ГОСТ 8486-66	2:4980	8.4 кг
		14		Брус 70х30 ГОСТ 8486-66	2:2300	3.85 кг
		15		Доска 50х200 ГОСТ 8486-66	2:1150	9.2 кг
		16		Брус 70х30 ГОСТ 8486-66	2:400	0.66 кг
		17		Резина-пластина		22 кг
				30МБ-М ГОСТ 7338-65		
				430х1150		

Изм.	Лист	№ докум.	Подп.	Дата

Б14М016.000

Лист 2

Б14М016.000СБ

Выпуск 1

Перв. примен. Б14М016.000

Серия 1.494-30

Справ. N

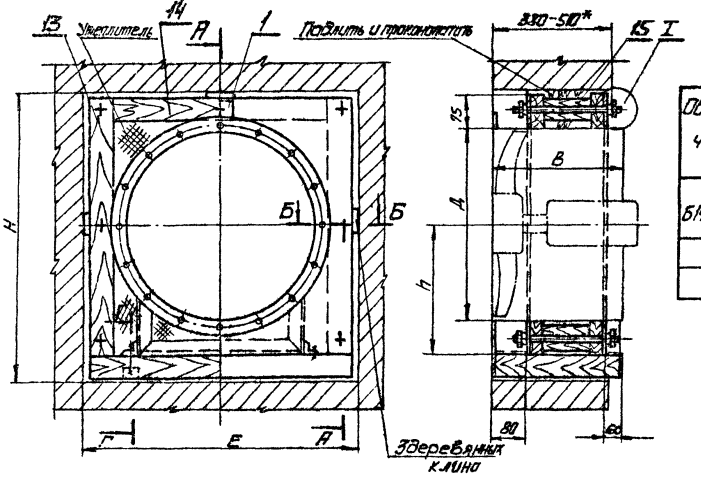

Обозначение	N вентилятора	Тип электродвигателя		В	Д	Н	Н	Е	С	Масса
		Серия А02	Серия 4А	мм						кг
Б14М016.000	8	А02-21-6	4А80А6	320	805	550	1140	980	250	61,5
		А02-32-4	4А100S4							
-01	10	А02-32-6	4А100LВ6	400	1006	670	1380	1180	330	86,6
-02	12,5	А02-42-8	4А112МВ8	500	1258	850	1680	1430	400	124,2

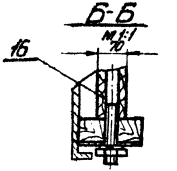

1. Полосу (поз.11) прибить к доске (поз.12) гвоздями.
2* Размеры для справок

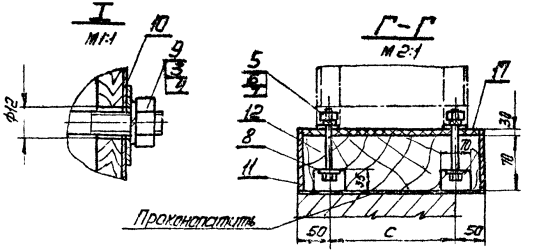

Изм.	Лист	N докум.	Подп.	Дата
Разраб.		Равкина		
Провер.		Гончаренко		
Т. контр.		Бутенко		
Нач. отд.		Григорьев		
Н. контр.		Ратайский		
Утв.				

Б14М016.000СБ

Крепление вентиляторов ОБ-300 NN8, 10 и 125 в проеме кирпичной стены

Сборочный чертеж

Лит.	Масса	Масшт.
И	См. табл.	—

Лист | Листов 1

ХАРЬКОВСКИЙ САНТЕХПРОЕКТ

Копировал

Формат 12

Инв. N подл. | Подп. и дата | Взам. инв. N | Инв. N дубл. | Подп. и дата

gost.e-ecolog.ru