ТИПОВЫЕ СТРОИТЕЛЬНЫЕ КОНСТРУКЦИИ, ИЗДЕЛИЯ И УЗЛЫ

СЕРИЯ 1.494-44

ШАХТЫ ДЫМОУДАЛЕНИЯ ПРОИЗВОДСТВЕННЫХ ЗДАНИЙ ПРОМЫШЛЕННЫХ ПРЕДПРИЯТИЙ

ВЫПУСК 2

СЕКЦИИ ШАХТ
РАБОЧИЕ ЧЕРТЕЖИ

РАЗРАБОТАНЫ
ПИ ПРОМСТРОЙПРОЕКТ

ГЛАВНЫЙ ИНЖЕНЕР ИНСТИТУТА И.Б. ЛЬВОВСКИЙ
ГЛАВНЫЙ СПЕЦИАЛИСТ Ю.Н. ВИКУЛОВ
ГЛАВНЫЙ ИНЖЕНЕР ПРОЕКТА Л.А. КУЗНЕЦОВ

УТВЕРЖДЕНЫ УПРАВЛЕНИЕМ ПРОЕКТИРОВАНИЯ И ИНЖЕНЕРНЫХ ИЗЫСКАНИЙ МИНСТРОЯ РОССИИ
ПИСЬМО ОТ 03.12.92 №9-1/425
ВВЕДЕНЫ В ДЕЙСТВИЕ С 01.05.93
ПИ ПРОМСТРОЙПРОЕКТ
ПРИКАЗ ОТ 01.03.93 №21

© ГП ЦПП, 1996

gost.e-ecolog.ru

ТИПОВЫЕ СТРОИТЕЛЬНЫЕ КОНСТРУКЦИИ, ИЗДЕЛИЯ И УЗЛЫ

СЕРИЯ 1.494-44

ШАХТЫ ДЫМОУДАЛЕНИЯ ПРОИЗВОДСТВЕННЫХ ЗДАНИЙ ПРОМЫШЛЕННЫХ ПРЕДПРИЯТИЙ

ВЫПУСК 2

СЕКЦИИ ШАХТ

РАБОЧИЕ ЧЕРТЕЖИ

Ц 00033 02

Обозначение	Наименование	Стр.
1.494-44.2-ТУ	Технические условия	2, 3
1.494-44.2-0001	Скоба стяжная	4
1.494-44.2-0002	Фланец	
1.494-44.2-0003	Полукольцо	5
1.494-44.2-0004	Плита	
1.494-44.2-0010	Кожух	6
1.494-44.2-0010 СБ	Кожух. Сборочный чертеж	7
1.494-44.2-0020	Конус	8
1.494-44.2-0020 СБ	Конус. Сборочный чертеж	9
1.494-44.2-0030	Патрубок	
1.494-44.2-0030 СБ	Патрубок. Сборочный чертеж	10
1.494-44.2-0040	Патрубок	11, 12
1.494-44.2-0040 СБ	Патрубок. Сборочный чертеж	13
1.494-44.2-0050	Секция	14
1.494-44.2-0050 СБ	Секция. Сборочный чертеж	15
1.494-44.2-0060	Секция	16, 17
1.494-44.2-0060 СБ	Секция. Сборочный чертеж	18
1.494-44.2-0062	Фланец	19
1.494-44.2-0061	Ребро	
1.494-44.2-0070	Секция	20
1.494-44.2-0070 СБ	Секция. Сборочный чертеж	21
1.494-44.2-0080	Секция	22
1.494-44.2-0080 СБ	Секция. Сборочный чертеж	23
1.494-44.2-0090	Переход	24
1.494-44.2-0090 СБ	Переход. Сборочный чертеж	25
1.494-44.2-0100	Отвод	26
1.494-44.2-0100 СБ	Отвод. Сборочный чертеж	27

Обозначение	Наименование	Стр.
1.494-44.2-0200	Секция	28, 29
1.494-44.2-0200 СБ	Секция. Сборочный чертеж	30
1.494-44.2-0300	Отвод	31
1.494-44.2-0300 СБ	Отвод. Сборочный чертеж	32
1.494-44.2-0400	Стойка	33
1.494-44.2-0400 СБ	Стойка. Сборочный чертеж	34
1.494-44.2-0401	Фланец	
1.494-44.2-0500	Компенсатор	35
1.494-44.2-0500 СБ	Компенсатор. Сборочный чертеж	36
1.494-44.2-0501	Шпилька	
1.494-44.2-0510	Секция компенсатора	37
1.494-44.2-0510 СБ	Секция компенсатора. Сборочный чертеж	38
1.494-44.2-0520	Секция компенсатора	39
1.494-44.2-0521	Ушко	40
1.494-44.2-0520 СБ	Секция компенсатора. Сборочный чертеж	41
1.494-44.2-0600	Патрубок	42
1.494-44.2-0600 СБ	Патрубок. Сборочный чертеж	
1.494-44.2-0700	Патрубок	43
1.494-44.2-0700 СБ	Патрубок. Сборочный чертеж	44
1.494-44.2-0602	Фланец	

1. Настоящая серия состоит из двух выпусков.
   Выпуск 1. Материалы для проектирования и узлы.
   Выпуск 2. Секции шахт. Рабочие чертежи.
2. Выпуск 2 предназначен для изготовления изделий.
3. Все изделия шахт дымоудаления должны быть выполнены в строгом соответствии с требованиями рабочих чертежей и настоящих технических условий
4. Чистота обработки деталей без чертежей должна быть не ниже Rz 80, а предельные отклонения размеров охватывающих по H14, охватываемых-h14 и остальных – ±IT14/2
5. Соответствие качества материалов требованиям гостов должно быть подтверждено сертификатом завода-изготовителя.
6. Типы и конструктивные элементы сварных швов выполняются по ГОСТ 5264-80 электродами типа Э-42А по ГОСТ 9467-75.
   Сварные швы должны быть зачищены заподлицо с основным металлом.
7. Для пайки применять оловянно-свинцовый припой Прв. КР3 ПОССу 40-2 ГОСТ 21931-76
8. Окраску стальных изделий производить 2 мя слоями эмали ХВ-124 ГОСТ 10144-89 по двум слоям грунтовки ФЛ-03К ГОСТ 9109-81.
9. Для теплоизоляции в секциях шахты и компенсаторе применяются минераловатные плиты толщиной 100мм. и 40мм. марки 50 по ГОСТ 9573-82

				1.494-44.2-ТУ	
Нач.отд.	Палёк		2 шахт	Технические условия	Стадия: Р; Лист: 1; Листов: 2
Н.контр.	Викулов		1.04.93		ПРОМСТРОЙПРОЕКТ
Гл.спец.	Викулов				

Инв.№ подл. | Подпись и дата | Взам. инв.№

10. Уплотнение между фланцами производить прокладками из асбестового картона толщиной 5мм. ГОСТ 2850-80.
11. Для крепления минераловатных плит применять проволоку диаметром 2мм. ГОСТ 3282-74
12. Завод-изготовитель при отправке каждого комплекта изделий должен прилагать бирку, в которой указывает:
    а) наименование изделий;
    б) обозначение изделий;
    в) основные размеры;
    г) сведения о количестве изделий в одной упаковке (если в одной упаковке более одного изделия);
    д) дату выпуска изделий;
13. Готовый комплект упаковывать в тару, исключающую механические повреждения и попадание влаги и пыли при транспортировке.
14. Хранение изделий разрешается только в закрытых складах.

Инв.№ подл. | Подпись и дата | Взам. инв.№

Rz80 / (V)

Рис. 1

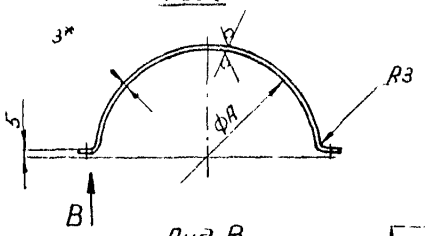

Вид В

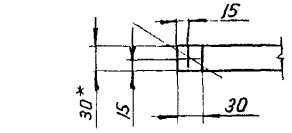

Рис. 2

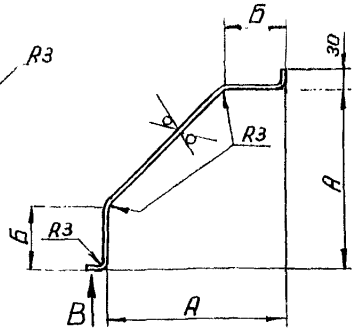

Обозначение	Рис.	Размеры, мм. А	Размеры, мм. Б	Масса, кг	Примеч.
1.494-44.2-0001	1	810	—	1,84	
-01	1	1130	—	2,5	
-02	2	515	210	0,75	Для стальных стаканов
-03	2	615	250	0,95	
-04	2	565	220	0,80	Для железобетонных стаканов
-05	2	665	250	1,14	

1. Неуказанные предельные отклонения размеров: H14, h14, ± JT14/2
2. *Размеры для справок

Нач. отд.	Поляк			2.0393
Н. контр.	Викулов			1.0393
Гл. спец.	Викулов			
Инж. III к.	Пирожкова			10.0393

1.494-44.2-0001

Скоба стяжная

Стадия	Масса	Масштаб
Р	См. табл.	—
Лист	Листов 1	

Лента 3×30 ГОСТ 6009-74 / Ст3кл2 ГОСТ 535-88

ПРОМСТРОЙПРОЕКТ

Инв. № подл. | Подпись и дата | Взам. инв. №

Rz80 / (V)

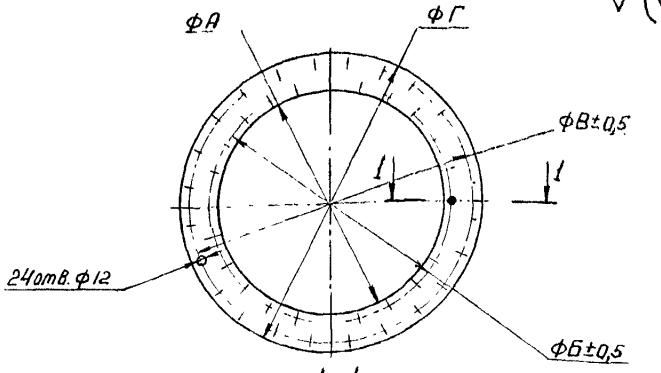

1-1

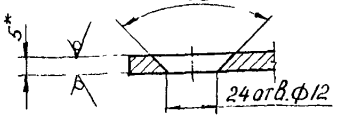

Обозначение	Размеры, мм. А	Б	В	Г	Масса, кг
1.494-44.2-0002	800	830	1050	1080	16,0
-01	1120	1150	1370	1400	21,5

1. Неуказанные предельные отклонения размеров: H14, h14, ± JT14/2
2. *Размеры для справок.

Нач. отд.	Поляк			
Н. контр.	Викулов			1.0393
Гл. спец.	Викулов			
Инж. III к.	Пирожкова			10.0393

1.494-44.2-0002

Фланец

Стадия	Масса	Масштаб
Р	См. табл.	—
Лист	Листов 1	

Лист 5-Б ГОСТ 19904-90 / С235 ГОСТ 27772-88

ПРОМСТРОЙПРОЕКТ

Инв. № подл. | Подпись и дата | Взам. инв. №

Rz80 (V)

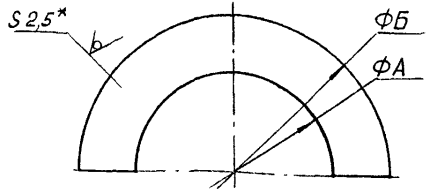

Обозначение	Размеры, мм. А +2	Б ±1	Масса, кг
1.494-44.2-0003	805	1100	4,2
-01	1125	1420	5,9
-02	1005	1300	5,0
-03	1325	1620	6,2

* Размеры для справок

				1.494-44.2-0003		
				Полукольцо	Стадия: Р	Масса: см. табл.	Масштаб: —
					Лист	Листов 1
Нач.отд	Поляк		2.03.93	Лист 2,5-Б ГОСТ 19904-90 С 235 ГОСТ 27772-88	ПРОМСТРОЙПРОЕКТ	
Н.контр.	Викулов		1.03.93			
Гл.спец.	Викулов					

Инв.№ подл. | Подпись и дата | Взам.инв.№

Rz80 (V)

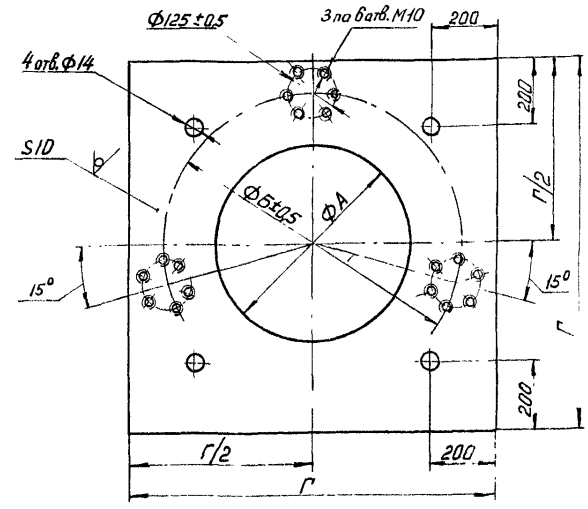

Обозначение	Размеры, мм. А	Б	Г		Масса, кг
1.494-44.2-0004	1090	1520	1720		158,4
-01	1410	1840	2040		170,2

1. Неуказанные предельные отклонения размеров: H14, h14, ± JT14/2
2. *Размеры для справок

				1.494-44.2-0004		
				Плита	Стадия: Р	Масса: См. табл.	Масштаб: —
					Лист	Листов 1
Нач.отд	Поляк		2.03.93	Лист 10-Б ГОСТ 19904-90 С 235 ГОСТ 27772-88	ПРОМСТРОЙПРОЕКТ	
Н.контр.	Викулов		1.03.93			
Гл.спец.	Викулов					

Инв.№ подл. | Подпись и дата | Взам.инв.№

Инв. № подл.	Подпись и дата	Взам. инв. №

Формат	Зона	Поз.	Обозначение	Наименование	Кол. на исполн. 1.494.2-0010 —								Примеч.
					—	01	02	03	04	05			
				Документация									
А3			1.494-44.2-0010	Сборочный чертеж	X	X	X	X	X	X			
А4			1.494-44.2-ТУ	Технические условия	X	X	X	X	X	X			
				Лит.									
				Шифр	Ф800	Ф1120	Ф800	Ф1120	Ф800	Ф1120			

Нач. отд	Паляк		2.03.93	1.494-44.2-0010
Н. контр.	Викулов		1.03.93	Кожух
Гл. спец.	Викулов			

Стадия	Лист	Листов
Р	1	2

ПРОМСТРОЙПРОЕКТ

Инв. № подл.	Подпись и дата	Взам. инв. №

Формат	Зона	Поз.	Обозначение	Наименование	Кол. на исполн. 1.494.2-0010 —								Примеч.
					—	01	02	03	04	05			
				Материалы									
				Лист 0,8-Б ГОСТ 19904-90 / С235 ГОСТ 27772-88	10,2	11,8	10,9	12,7	13,2	15,3			кг
				Припой Прв. КРЗ ПОССу 40-2 ГОСТ 21931-76									
				Грунтовка ФЛ-03К ГОСТ 9109-81									
				Эмаль ХВ-124 ГОСТ 10144-89									

1.494-44.2-0010 Лист 2

Ц00033-02 7

6

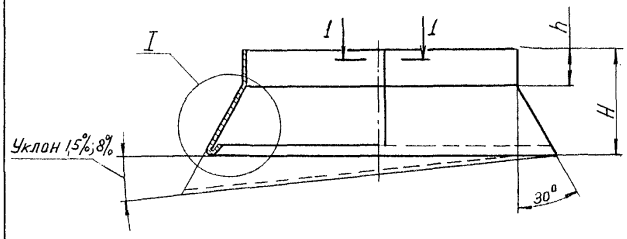

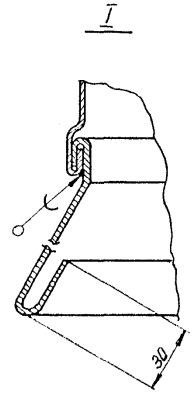

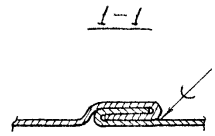

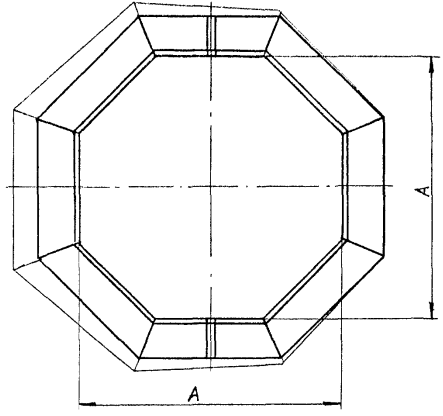

Обозначение	Уклон %	Размеры, мм. A	H	h		Масса, кг	Примеч.
1.494-44.2-0010	1,5	1040	330	150		10,2	Для стальных стаканов
— 01	1,5	1245				11,8	
— 02	1,5	1150	315	160		10,9	Для ж/б стаканов
— 03	1,5	1350				12,7	
— 04	8,0	1150				13,2	
— 05	8,0	1350				15,3	

Неуказанные предельные отклонения размеров: H14, ±JT14/2

Нач.отд.	Поляк		2.03.93
Н.контр.	Викулов		1.03.93
Гл.спец.	Викулов		

1.494-44.2-0010С5

Кожух. Сборочный чертеж

Стадия	Масса	Масштаб
Р	См. табл.	—
Лист	Листов 1	

ПРОМСТРОЙПРОЕКТ

Инв. № подл. | Подпись и дата | Взам. инв. №

Ц00033-02 8

Инв. № подл.	Подпись и дата	Взам. инв. №

Формат	Зона	Поз.	Обозначение	Наименование	Кол. на исполн. 1.494-44.2-0020-								Примеч.
					—	01							
				Документация									
А3			1.494-44.2-0020 СБ	Сборочный чертеж	X	X							
А4			1.494-44.2-ТУ	Технические условия	X	X							
				Лит.									
				Шифр	Ф800	Ф1120							

Нач. отд.	Поляк		2.03.93
Н. контр.	Викулов		1.03.93
Гл. спец.	Викулов		

1.494-44.2-0020

Конус

Стадия	Лист	Листов
Р	1	2

ПРОМСТРОЙПРОЕКТ

Инв. № подл.	Подпись и дата	Взам. инв. №

Формат	Зона	Поз.	Обозначение	Наименование	Кол. на исполн. 1.494-44.2-0020-								Примеч.
					—	01							
				Материалы									
				Лист 0,8-Б ГОСТ 19904-90									
				С235 ГОСТ 27772-88	13,4	16,8							кг.
				Припой Прв. КРЗ ПОССу 40-2									
				ГОСТ 21931-76									
				Грунтовка ФЛ-03К									
				ГОСТ 9109-81									
				Эмаль ХВ-124									
				ГОСТ 10144-89									

1.494-44.2-0020

Лист 2

Ц00033-02 9

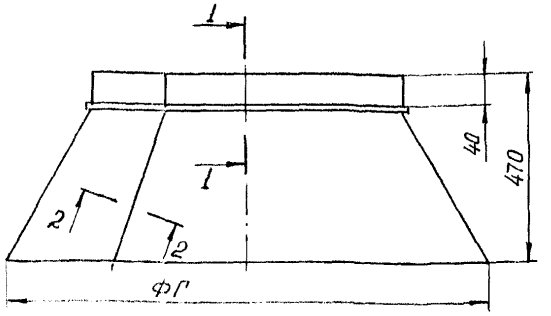

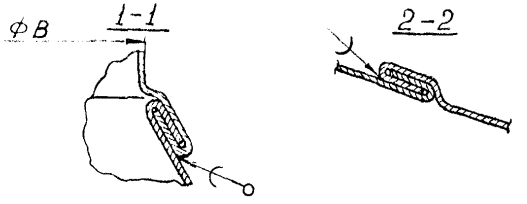

Обозначение	Размеры, мм. В	Г		Масса, кг
1.494-44.2-0020	810	1400		13,4
— 01	1130	1700		16,8

Неуказанные предельные отклонения размеров: Н14, ± IT14/2

Изм.	Кол.уч.	Лист	№ док.	Подп.	Дата
Нач.отд.	Поляк			2.03.93	
Н.контр	Викулов			1.03.93	
Гл.спец.	Викулов				

1.494-44.2-0020СБ

Конус. Сборочный чертеж

Стадия	Масса	Масштаб
Р	См. табл.	—
Лист	Листов 1	

ПРОМСТРОЙПРОЕКТ

Формат	Зона	Поз.	Обозначение	Наименование	Кол.	Примеч.
				Документация		
А4			1.494-44.2-0030СБ	Сборочный чертеж		
А4			1.494-44.2-ТУ	Технические условия		
				Переменные данные		
				для исполнений		
				— 0030		
				Детали		
Б4		1	1.494-44.2-0031	Труба		
				Лист 2,5-Б ГОСТ 19904-90 / С 235 ГОСТ 27772-88		
				1100 × 2505	2	44,4 кг.
Б4		2	1.494-44.2-0032	Фланец		
				Лист 5-Б ГОСТ 19904-90 / С 235 ГОСТ 27772-88		
				$Ф_{Вн.}$800; $Ф_{н.}$860	2	3,0 кг.

Изм.	Кол.уч.	Лист	№ док.	Подп.	Дата
Нач.отд.	Поляк			2.03.93	
Н.контр	Викулов			1.03.93	
Гл.спец.	Викулов				

1.494-44.2-0030

Патрубок

Стадия	Лист	Листов
Р	1	2

ПРОМСТРОЙПРОЕКТ

Инв. № подл. | Подпись и дата | Взам. инв. №

Формат	Зона	Поз.	Обозначение	Наименование	Кол.	Примеч.
				Материалы		
				Электрод Э-42А		
				ГОСТ 9467-75		
				Грунтовка ФЛ-03К		
				ГОСТ 9109-81		
				Эмаль ХВ-124		
				ГОСТ 10144-89		
				—0030-01		
				Детали		
64		1	1.494-44.2-0031-01	Труба		
				Лист 2,5-Б ГОСТ 19904-90 / С 235 ГОСТ 27772-88		
				1100 x 3510	2	75,7кг.
64		2	1.494-44.2-0032-01	Фланец		
				Лист 5-Б ГОСТ 19904-90 / С 235 ГОСТ 27772-88		
				Фвн.1120; Фн. 1180	2	4,2кг.
				Материалы		
				см. исполн. —0030		

Инв.№ подл. | Подпись и дата | Взам. инв.№

1.494-44.2-0030 | Лист 2

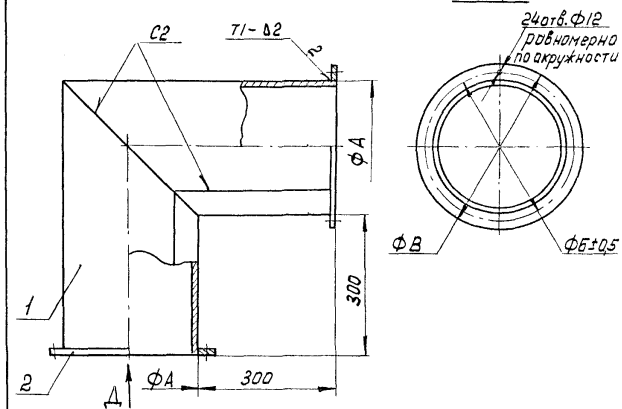

Обозначение	Размеры, мм.			Масса, кг
	А	Б	В	
1.494-44.2-0030	800	830	860	74,8
—01	1120	1150	1180	126,6

Неуказанные предельные отклонения размеров: Н14, h14, ±JT14/2

Инв.№ подл. | Подпись и дата | Взам. инв.№

Нач.отд.	Паляк		2.03.93
Н.контр.	Викулов		1.03.93
Гл.спец.	Викулов		

1.494-44.2-0030СБ

Патрубок. Сборочный чертеж

Стадия	Масса	Масштаб
Р	См. табл	—

Лист | Листов 1

ПРОМСТРОЙПРОЕКТ

Формат	Зона	Поз.	Обозначение	Наименование	Кол.	Примеч.
				Документация		
А3			1.494-44.2-0040СБ	Сборочный чертеж		
А4			1.494-44.2-ТУ	Технические условия		
				Детали		
Б4		1	1.494-44.2-0041	Ребро	8	См. СБ
				Стандартные изделия		
		2		Муфта короткая 15 ст. ГОСТ 8966-75	1	
				Переменные данные для исполнений		
				-0040		

Инв. № подл. | Подпись и дата | Взам. инв. №

			1.494-44.2-0040		
Нач. отд	Поляк		Патрубок	Стадия: Р	Лист: 1	Листов: 4
Н. контр	Викулов			ПРОМСТРОЙПРОЕКТ	
Гл. спец	Викулов				

Формат	Зона	Поз.	Обозначение	Наименование	Кол.	Примеч.
				Детали		
Б4		3	1.494-44.2-0042	Труба		
				Лист 25-Б ГОСТ 19904-90 / С 235 ГОСТ 27772-88		
				990 × 2505	1	48,6 кг.
Б4		4	1.494-44.2-0043	Фланец		
				Уголок 32×32×4 ГОСТ 8509-86 / С 235 ГОСТ 27772-88		
				L = 2613	2	4,99 кг.
Б4		5	1.494-44.2-0044	Фланец		
				Лист 5-Б ГОСТ 19904-90 / С 235 ГОСТ 27772-88		
				Фв.н. 800; Фн. 1120	1	18,9 кг.
Б4		6	1.494-44.2-0045	Кольцо		
				Уголок 20×20×3 ГОСТ 8509-86 / С 235 ГОСТ 27772-88		
				L = 2434	1	2,16 кг.

Инв. № подл. | Подпись и дата | Взам. инв. №

1.494-44.2-0040	Лист 2

Формат	Зона	Поз.	Обозначение	Наименование	Кол.	Примеч.
				Материалы		
				Грунтовка ФЛ-03К		
				ГОСТ 9109-81		
				Электрод Э42-А		
				ГОСТ 9467-75		
				Проволока Ф2		
				ГОСТ 2246-70		
				Эмаль ХВ-124		
				ГОСТ 10144-89		
				-0040-01		
				Детали		
Б4		3	1.494-44.2-0042-01	Труба		
				Лист 2,5-Б ГОСТ 19904-90 С235 ГОСТ 27772-88		
				990 х 3510	1	68,1

Инв. № подл. | Подпись и дата | Взам. инв. №

1.494-44.2-0040 Лист 3

Формат	Зона	Поз	Обозначение	Наименование	Кол.	Примеч
Б4		4	1.494-44.2-0043-01	Фланец		
				Уголок 32х32х4 ГОСТ 8509-86 С235 ГОСТ 27772-88		
				L = 3618	2	6,9 кг.
Б4		5	1.494-44.2-0044-01	Фланец		
				Лист 5-Б ГОСТ 19904-90 С235 ГОСТ 27772-88		
				Фвн. 1120; Фн. 1320	1	15,0 кг.
Б4		6	1.494-44.2-0045-01	Кольцо		
				Уголок 20х20х3 ГОСТ 8509-86 С235 ГОСТ 27772-88		
				L = 3470	1	3,0 кг.
				Материалы		
				см. исполн. -0040		

Инв. № подл. | Подпись и дата | Взам. инв. №

1.494-44.2-0040 Лист 4

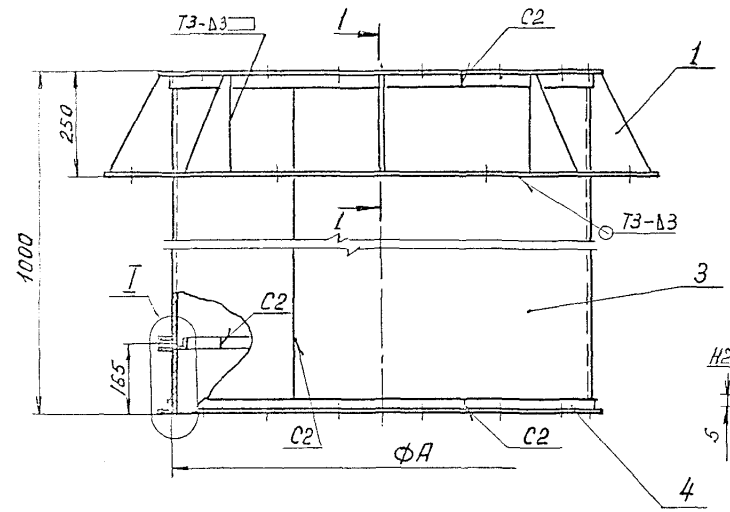

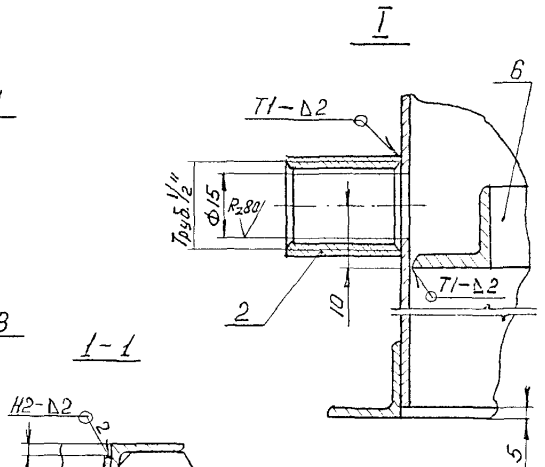

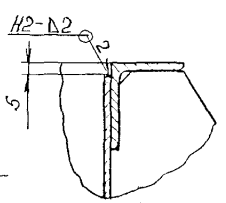

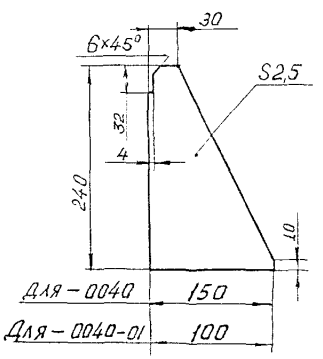

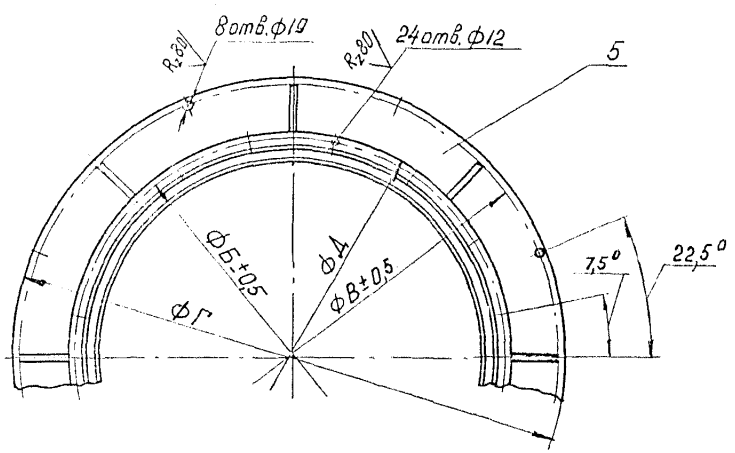

Обозначение	Размеры, мм.					Масса
	А	Б	Д	Г	В	
1.494-44.2-0040	800	830	860	1120	1072	83,8
-01	1120	1150	1180	1320	1272	99,5

1. Неуказанные предельные отклонения размеров: H14, h14, ± JT14/2
2. *Размеры для справок.

Нач. отд.	Поляк		12.93
Н. контр.	Викулова		12.93
Гл. спец.	Викулов		

1.494-44.2-0040СБ

Патрубок. Сборочный чертеж

Стадия	Масса	Масштаб
Р	См. табл	—

Лист | Листов 1

ПРОМСТРОЙПРОЕКТ

Инв. № подл. | Подпись и дата | Взам. инв. №

Формат	Зона	Поз.	Обозначение	Наименование	Кол.	Примеч.
				Документация		
А4			1.494-44.2-0050СБ	Сборочный чертеж		
А4			1.494-44.2-ТУ	Технические условия		
			Переменные данные для исполнений			
				-0050		
				Детали		
Б4		1	1.494-44.2-0051	Труба		
				Лист 2,5-Б ГОСТ 19904-90 / С 235 ГОСТ 27772-88		
				2000 × 2505	1	98,3 кг.
Б4		2	1.494-44.2-0052	Фланец		
				Лист 5-Б ГОСТ 19904-90 / С 235 ГОСТ 27772-88		
				Фвн. 800; Фн. 1080	2	16,2 кг.
Б4		3	1.494-44.2-0053	Кожух		
				Лист 0,8-Б ГОСТ 19904-90 / С 235 ГОСТ 27772-88		
				1990 × 3240	1	40,5 кг.

Взам. инв. №

Подпись и дата

Инв. № подл.

1.494-44.2-0050

Нач. отд.	Поляк		
Н. контр.	Викулов		1.03.93
Гл. спец.	Викулов		
Инж. III к.	Пирожкова		1.02.93

Секция

Стадия	Лист	Листов
Р	1	3

ПРОМСТРОЙПРОЕКТ

Формат	Зона	Поз.	Обозначение	Наименование	Кол.	Примеч.
				Материалы		
		4		Плиты минераловатные толщ. 100, марки 50		
				ГОСТ 9573-82*	28,5	кг.
		5		Проволока Ф2		
				ГОСТ 3282-74*	3,5	кг
				Грунтовка ФЛ-03К		
				ГОСТ 9109-81*		
				Припой Прв.КР3 ПОССу 40-2		
				ГОСТ 21931-76		
				Электрод Э42-А		
				ГОСТ 9467-75*		
				Эмаль ХВ-124		
				ГОСТ 10144-89		
				-0050-01		
				Детали		
Б4		1	1.494-44.2-0051-01	Труба		
				Лист 2,5-Б ГОСТ 19904-90 / С 235 ГОСТ 27772-88		
				2000 × 3510	1	137,7 кг.

Взам. инв. №

Подпись и дата

Инв. № подл.

1.494-44.2-0050

Лист 2

Формат	Зона	Поз	Обозначение	Наименование	Кол.	Примеч.
Б4		2	1.494-44.2-0052-02	Фланец		
				Лист 5-Б ГОСТ 19904-90 / С235 ГОСТ 27772-88		
				Фвн. 1120; Фн 1400	2	21,7кг.
Б4		3	1.494-44.2-0053-03	Кожух		
				Лист 0,8-Б ГОСТ 19904-90 / С235 ГОСТ 27772-88		
				1990×4240	1	53,0кг.
				Материалы		
		4		Плиты минераловат-		
				ные толщ. 100,		
				марки 50		
				ГОСТ 9573-82*	36,3	кг.
		5		Проволока Ф2		
				ГОСТ 3282-74*	5,7	кг.
				Остальное см.		
				исполн. -0050		

Инв.№ подл. | Подпись и дата | Взам. инв.№

1.494-44.2-0050 | Лист 3

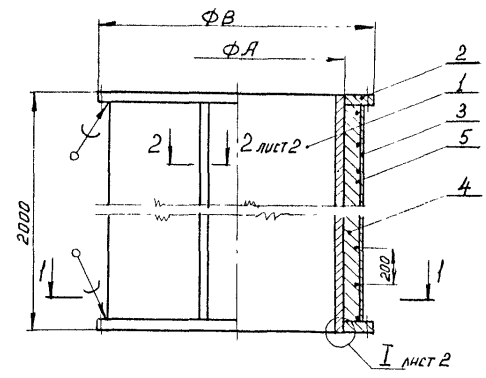

1-1

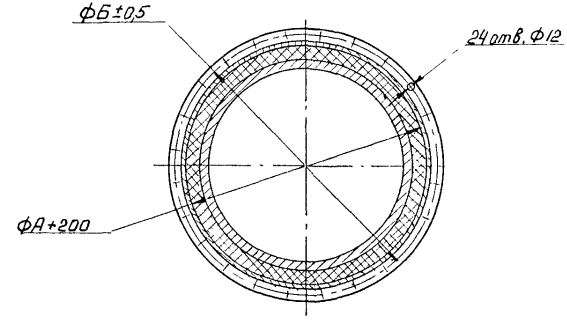

Инв.№ подл. | Подпись и дата | Взам. инв.№

Нач.отд.	Поляк		03.93
Н.контр.	Викулов		03.93
Гл.спец.	Викулов		03.93
Инж.	Пирожкова		03.93

1.494-44.2-0050СБ

Секция. Сборочный чертеж

Стадия	Масса	Масштаб
Р	См. табл.	—
Лист 1	Листов 2	

ПРОМСТРОЙПРОЕКТ

2-2

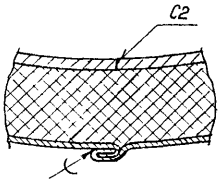

I

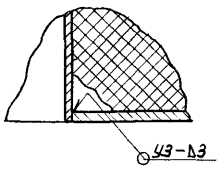

Обозначение	Размеры, мм.			Масса, кг
	А	Б	В	
1.494-44.2-0050	800	1050	1080	203,3
-01	1120	1370	1400	276,0

Неуказанные предельные отклонения размеров: H14, h14, ± JT14/2

Инв. № подл.	Подпись и дата	Взам. инв. №

1.494-44.2-0050 СБ

Лист 2

Формат	Зона	Поз.	Обозначение	Наименование	Кол.	Примеч.
				Документация		
А3			1.494-44.2-0060 СБ	Сборочный чертеж		
А4			1.494-44.2-ТУ	Технические условия		
				Детали		
А4		1	1.494-44.2-0061	Ребро	3	
			Переменные данные	для исполнений		
				-0060		
				Детали		
А4		2	1.494-44.2-0062	Фланец	1	
Б4		3	1.494-44.2-0063	Фланец		
				Лист 5-Б ГОСТ 19904-90 / С 235 ГОСТ 27772-88		
				ФВн 800; Фн 1080	1	16,2кг.
Б4		4	1.494-44.2-0064	Труба		
				Лист 2,5-Б ГОСТ 19904-90 / С 235 ГОСТ 27772-88		
				2000х2505	1	983кг.

Инв. № подл.	Подпись и дата	Взам. инв. №

1.494-44.2-0060

Нач. отд.	Поляк		2.03.93
Н. контр.	Викулов		2.03.93
Гл. спец.	Викулов		
Инж. Т. К.	Пирожкова		10.02.93

Секция

Стадия	Лист	Листов
Р	1	3

ПРОМСТРОЙПРОЕКТ

			Обозначение	Наименование	Кол.	Примеч.
64		5	1.494-44.2-0065	Кожух		
				Лист 0,8-6 ГОСТ 19904-90 / С 235 ГОСТ 27772-88		
				1990×3240	1	40,5
				Материалы		
		6		Плиты минераловатные толщ. 100, марки 50		
				ГОСТ 9573-82	28,5	кг.
		7		Проволока Ф2		
				ГОСТ 3282-74	3,5	кг.
				Грунтовка ФЛ-03К		
				ГОСТ 9109-81.		
				Припой Прв. КРЗ ПОССу 40-2		
				ГОСТ 19248-90		
				Электрод Э42-А		
				ГОСТ 9467-75		
				Эмаль ХВ-124		
				ГОСТ 10144-89		
				-0060-01		
				Детали		
11		2	1.494-44.2-0062-01	Фланец	1	

Инв. № подл. | Подпись и дата | Взам. инв. №

1.494-44.2-0060 Лист 2

			Обозначение	Наименование	Кол.	Примеч.
64		3	1.494-44.2-0063-01	Фланец		
				Лист 5-6 ГОСТ 19904-90 / С 235 ГОСТ 27772-88		
				Фвн. 1120; Фн. 1400	1	21,7кг
64		4	1.494-44.2-0064-01	Труба		
				Лист 2,5-6 ГОСТ 19904-90 / С 235 ГОСТ 27772-88		
				2000×3510	1	137,7кг.
64		5	1.494-44.2-0065-01	Кожух		
				Лист 0,8-6 ГОСТ 19904-90 / С 235 ГОСТ 27772-88		
				1990×4240	1	53,0кг
				Материалы		
				Плиты минераловатные толщ. 100, марки 50.		
				ГОСТ 9573-82	36,3	кг.
		7		Проволока Ф2		
				ГОСТ 3282-74	5,7	кг.
				Остальное см. исполн. -0060		

Инв. № подл. | Подпись и дата | Взам. инв. №

1.494-44.2-0060 Лист 3

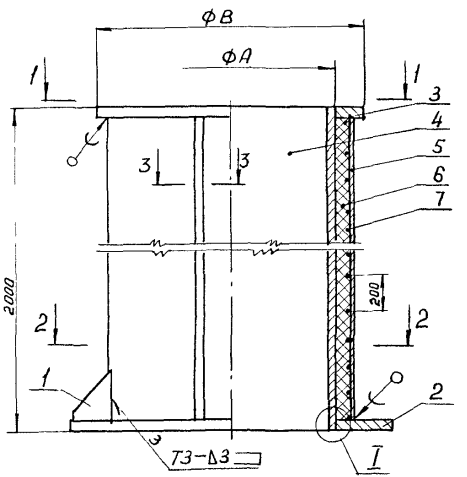

2-2

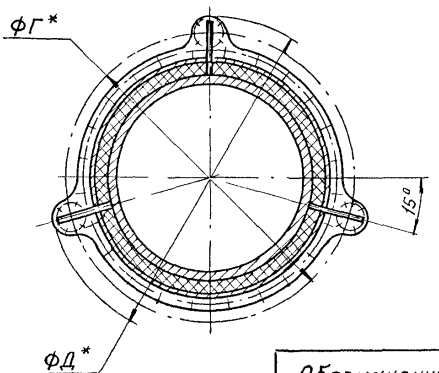

3-3

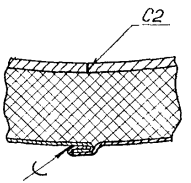

I

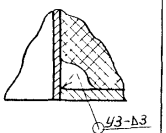

Обозначение	Размеры, мм.					Масса, кг
	А	Б	В	Г	Д	
1.494-44.2-0060	800	1050	1080	1520	1720	207,7
-01	1120	1370	1400	1840	2040	280,6

1-1

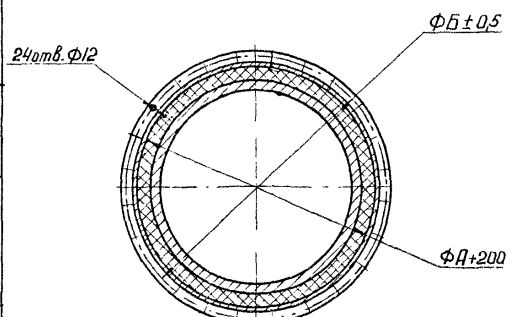

1.* Размеры для справок
2. Неуказанные предельные отклонения размеров: H14, h14, ±JT14/2

				1.494-44.2-0060СБ	
Нач.отд.	Поляк		2.03.93	Секция. Сборочный чертеж	Стадия: Р; Масса: См. табл.; Масштаб: —
Н.контр.	Викулов		2.03.93		Лист; Листов 1
Гл.спец.	Викулов		2.03.93		ПРОМСТРОЙПРОЕКТ

Инв.№подл. | Подпись и дата | Взам.инв.№

Rz 80 (▽)

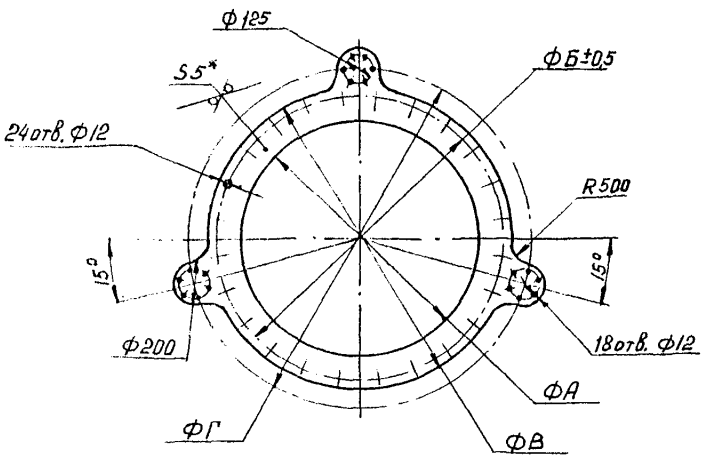

Обозначение	Размеры, мм.				Масса, кг
	А	Б	В	Г	
1.494-44.2-0062	800	1050	1080	1520	20,7
-01	1120	1370	1400	1840	26,2

1. Неуказанные предельные отклонения размеров: H14, h14, ±JT14/2
2. *Размеры для справок

Нач.отд.	Поляк		2.03.93	1.494-44.2-0062		
Н.контр.	Викулов		1.03.93	Фланец	Стадия: Р; Масса: См. табл.; Масштаб: —	
Гл.спец.	Викулов		1.03.93		Лист; Листов 1	
Инж.-тех.	Пирожкова		10.03.93	Лист 5-Б ГОСТ 19904-90 С 235 ГОСТ 27772-88	ПРОМСТРОЙПРОЕКТ	

Инв.№ подл. | Подпись и дата | Взам.инв.№ | Инв.№ дубл.

Rz 80 (▽)

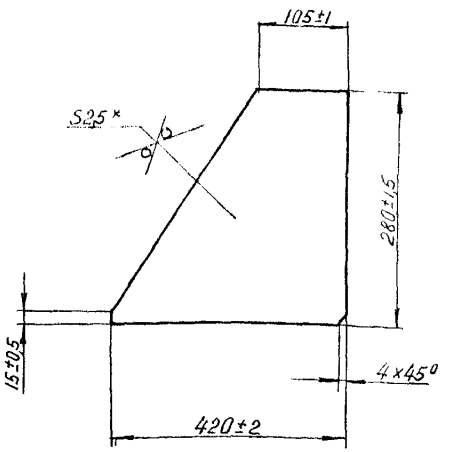

* Размеры для справок

Нач.отд.	Поляк		2.03.93	1.494-44.2-0061		
Н.контр.	Викулов		1.03.93	Ребро	Стадия: Р; Масса: 13; Масштаб: 1:4	
Гл.спец.	Викулов		1.03.93		Лист; Листов 1	
Инж.-тех.	Пирожкова		10.03.93	Лист 2,5-Б ГОСТ 19904-90 С 235 ГОСТ 27772-88	ПРОМСТРОЙПРОЕКТ	

Инв.№ подл. | Подпись и дата | Взам.инв.№

Формат	Зона	Поз.	Обозначение	Наименование	Кол.	Примеч.
				Документация		
А4			1.494-44.2-0070 СБ	Сборочный чертеж		
А4			1.494-44.2-ТУ	Технические условия		
			Переменные данные	для исполнений		
				-0070		
				Детали		
Б4		1	1.494-44.2-0071	Труба		
				Лист 25-Б ГОСТ 19904-90 / С 235 ГОСТ 27772-88		
				800 х 2505	4	39,3 кг.
Б4		2	1.494-44.2-0072	Фланец		
				Лист 5-Б ГОСТ 19904-90 / С 235 ГОСТ 27772-88		
				Фвн. 800; Фн. 1080	4	16,2 кг.
Б4		3	1.494-44.2-0073	Кожух		
				Лист 08-Б ГОСТ 19904-90 / С 235 ГОСТ 27772-88		
				800 х 3240	4	16,3
				Материалы		
		4		Плиты минераловат ные толщ. 100,		

Инв. № подл. | Подпись и дата | Взам. инв. №

Нач. отд.	Поляк		2.03.93
Н. контр.	Викулов		1.03.93
Гл. спец.	Викулов		
Инж. тк.	Пирожкова		10.02.93

1.494-44.2-0070

Секция

Стадия	Лист	Листов
Р	1	3

ПРОМСТРОЙПРОЕКТ

Формат	Зона	Поз.	Обозначение	Наименование	Кол.	Примеч.
				марки 50		
				ГОСТ 9573-82*	29,6	кг.
		5		Прокладка Ф2		
				ГОСТ 3282-74*	3,7	кг.
				Грунтовка ФЛ-03К		
				ГОСТ 9109-81*		
				Припой ПрВ.КР3 ПОССу 40-2		
				ГОСТ 21931-76		
				Электрод Э42-А		
				ГОСТ 9467-75*		
				Эмаль ХВ-124		
				ГОСТ 10144-89		
				-0070-01		
				Детали		
Б4		1	1.494-44.2-0071-01	Труба		
				Лист 25-Б ГОСТ 19904-90 / С 235 ГОСТ 27772-88		
				800 х 3510	4	55,1 кг.
Б4		2	1.494-44.2-0072-01	Фланец		
				Лист 5-Б ГОСТ 19904-90 / С 235 ГОСТ 27772-88		
				Фвн. 1120; Фн. 1400	4	21,7 кг.
Б4		3	1.494-44.2-0073-01	Кожух		
				Лист 08-Б ГОСТ 19904-90 / С 235 ГОСТ 27772-88		
				800 х 4240	4	21,3

Инв. № подл. | Подпись и дата | Взам. инв. №

1.494-44.2-0070 Лист 2

Формат	Зона	Поз.	Обозначение	Наименование	Кол.	Примеч.
		4		Материалы		
				Плиты минераловат-		
				ные толщ. 100,		
				марки 50		
		5		ГОСТ 9573-82*	39,0	кг.
				Проволока ф2		
				ГОСТ 3282-74*	5,6	кг.
				Остальное см.		
				исполн. -0070		

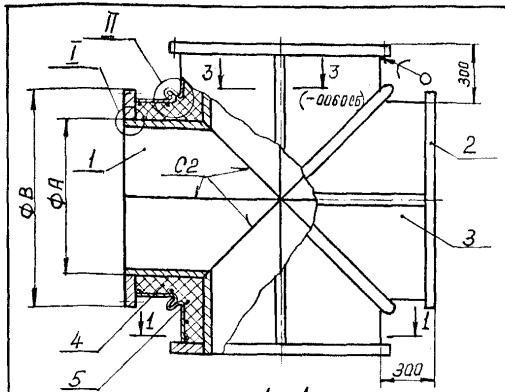

1-1

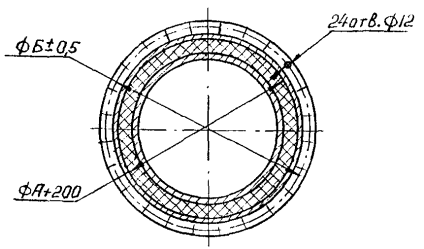

Обозначение	Размеры, мм. А	Б	В	Масса, кг
1.494-44.2-0070	800	1050	1080	260,2
-01	1120	1370	1400	354,6

Неуказанные предельные отклонения размеров: H14, h14, ±JT14/2

Нач.одд.	Поляк		3.03.93
Н.контр.	Викулов		11.03.93
Гл.спец.	Викулов		
Инж.-тк	Пирожкова		10.03.93

1.494-44.2-0070СБ

Секция. Сборочный чертеж

Стадия	Масса	Масштаб
Р	См. табл.	—
Лист	Листов 1	

ПРОМСТРОЙПРОЕКТ

1.494-44.2-0070 Лист 3

Инв.№подл. | Подпись и дата | Взам.инв.№

Ц 00033-02 22

Формат	Зона	Поз.	Обозначение	Наименование	Кол.	Примеч.
				Документация		
А4			1.494-44.2-0080СБ	Сборочный чертеж		
А4			1.494-44.2-ТУ	Технические условия		
			Переменные данные	для исполнений		
				— 0080		
				Детали		
Б4		1	1.494-44.2-0081	Труба		
				Лист 25-Б ГОСТ 19904-90 С235 ГОСТ 27772-88		
				800×2505	1	39,3 кг.
Б4		2	1.494-44.2-0082	Труба		
				Лист 25-Б ГОСТ 19904-90 С235 ГОСТ 27772-88		
				1600×2505	1	78,6 кг.
Б4		3	1.494-44.2-0083	Фланец		
				Лист 5-Б ГОСТ 19904-90 С235 ГОСТ 27772-88		
				Фвн 800; Фн 1080	3	18,2 кг.
Б4		4	1.494-44.2-0084	Кожух		
				Лист 08-Б ГОСТ 19904-90 С235 ГОСТ 27772-88		
				800×3240	1	16,3 кг.

Инв.№ подл. | Подпись и дата | Взам. инв.№

Нач.отд.	Поляк		2.03.93
Н.контр.	Викулов		1.03.93
Гл.спец.	Викулов		
Инж.-тех.	Пуражкова		10.02.93

1.494-44.2-0080

Секция

Стадия	Лист	Листов
Р	1	3

ПРОМСТРОЙПРОЕКТ

Формат	Зона	Поз.	Обозначение	Наименование	Кол.	Приме
Б4		5	1.494-44.2-0085	Кожух		
				Лист 08-Б ГОСТ 19904-90 С235 ГОСТ 27772-88		
				1600×3240	1	32,6 кг.
				Материалы		
		6		Плиты минераловат-ные толщ.100, марки 50 ГОСТ 9573-82*	25,0	кг.
		7		Проволока ф2 ГОСТ 3282-74*	3,0	кг.
				Грунтовка ФЛ-03К ГОСТ 9109-81*		
				Припой ПрВ.КР3 ПОССу 40-2 ГОСТ 21931-76		
				Электрод Э42-А ГОСТ 9467-75*		
				Эмаль ХВ-124 ГОСТ 10144-89		
				— 0080-01		
				Детали		
Б4		1	1.494-44.2-0081-01	Труба		
				Лист 25-Б ГОСТ 19904-90 С235 ГОСТ 27772-88		
				800×3510	1	55,1 кг.

Инв.№ подл. | Подпись и дата | Взам. инв.№

1.494-44.2-0080 Лист 2

Формат	Зона	Поз.	Обозначение	Наименование	Кол.	Примеч.
Б4		2	1.494-44.2-0082-01	Труба		
				Лист 2,5-Б ГОСТ 19904-90 / С 235 ГОСТ 27772-88		
				1600×3510	1	110,2 кг.
Б4		3	1.494-44.2-0083-01	Фланец		
				Лист 5-Б ГОСТ 19904-90 / С 235 ГОСТ 27772-88		
				Фвн. 1120; Фн. 1400	3	21,7 кг.
Б4		4	1.494-44.2-0084-01	Кажух		
				Лист 08-Б ГОСТ 19904-90 / С 235 ГОСТ 27772-88		
				800×4240	1	21,3 кг.
Б4		5	1.494-44.2-0085-01	Кажух		
				Лист 08-Б ГОСТ 19904-90 / С 235 ГОСТ 27772-88		
				1600×4240	1	42,6 кг.
				Материалы		
		6		Плиты минераловатные толщ. 100, марки 50 ГОСТ 9573-82	350	кг.
		7		Проволока Ф2 ГОСТ 3282-74	4,8	кг.
				Остальное см. испол.-0080		

1.494-44.2-0080 Лист 3

Инв. № подл. | Подпись и дата | Взам. инв. №

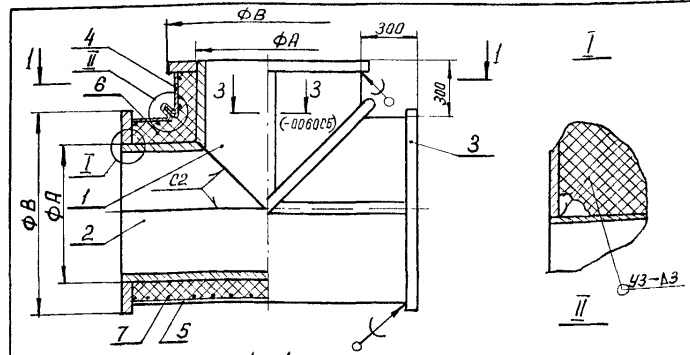

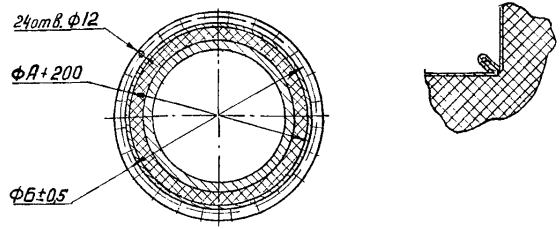

Обозначение	Размеры, мм. А	Б	В	Масса, кг
1.494-44.2-0080	800	1050	1080	213,2
-01	1120	1370	1400	286,4

Инв. № подл. | Подпись и дата | Взам. инв. №

Нач. отд.	Поляк		
Н. контр.	Викулов		
Гл. спец.	Викулов		
Инж. тех.	Пирожкова		

1.494-44.2-0080СБ

Секция. Сборочный чертеж

Стадия	Масса	Масштаб
Р	См. табл.	—
Лист	Листов 1	

ПРОМСТРОЙПРОЕКТ

Формат	Зона	Поз.	Обозначение	Наименование	Кол.	Примеч.
				Документация		
А3			1.494-44.2-0090 СБ	Сборочный чертеж		
А4			1.494-44.2-ТУ	Технические условия		
			Переменные данные	для исполнений		
				-0090		
				Детали		
Б4		1	1.494-44.2-0091	Труба		
				Лист 25-Б ГОСТ 19904-90 / С 235 ГОСТ 27772-88		
				1000 х 3140	1	61,6 кг.
Б4		2	1.494-44.2-0092	Фланец		
				Лист 5-Б ГОСТ 19904-90 / С 235 ГОСТ 27772-88		
				Фвн.1000; Фн.1070	1	4,5 кг
Б4		3	1.494-44.2-0093	Фланец		
				Лист 5-Б ГОСТ 19904-90 / С 235 ГОСТ 27772-88		
				Фвн.800; Фн.860	1	3,2 кг.
				Материалы		
				Грунтовка ФЛ-03К		
				ГОСТ 9109-81		

Взам. инв. №

Подпись и дата

Инв. № подл.

Нач. отд.	Паляк		10.93
Н. контр.	Викулов		10.93
Гл. спец.	Викулов		

1.494-44.2-0090

Переход

Стадия	Лист	Листов
Р	1	2

ПРОМСТРОЙПРОЕКТ

Формат	Зона	Поз.	Обозначение	Наименование	Кол.	Примеч.
				Электрод Э42-А		
				ГОСТ 9467-75		
				Эмаль ХВ-124		
				ГОСТ 10144-89		
				-0090-01		
				Детали		
Б4		1	1.494-44.2-0091-01	Труба		
				Лист 25-Б ГОСТ 19904-90 / С 235 ГОСТ 27772-88		
				1000 х 3510	1	68,8
Б4		2	1.494-44.2-0092	Фланец		
				Лист 5-Б ГОСТ 19904-90 / С 235 ГОСТ 27772-88		
				Фвн.1000; Фн.1070	1	4,5 кг.
Б4		3	1.494-44.2-0093-01	Фланец		
				Лист 5-Б ГОСТ 19904-90 / С 235 ГОСТ 27772-88		
				Фвн.1120; Фн.1180	1	4,3 кг
				Материалы		
				См. исполн. -0090		

Взам. инв. №

Подпись и дата

Инв. № подл.

1.494-44.2-0090

Лист 2

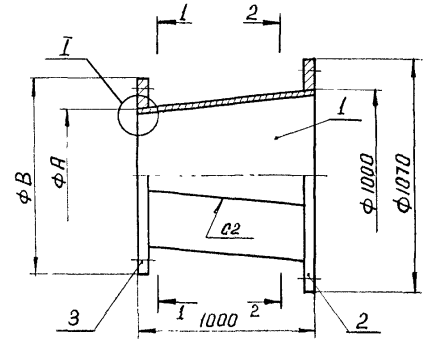

1-1

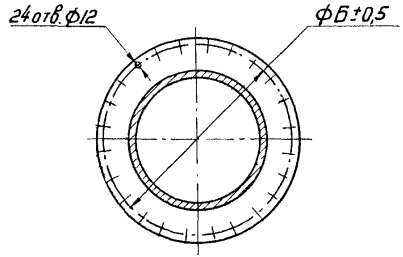

I

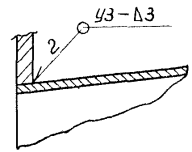

Обозначение	Размеры, мм.			Масса, кг
	А	Б	В	
1.494-44.2-0090	800	830	860	69,3
-01	1120	1150	1180	77,6

2-2

24отв. Ф12

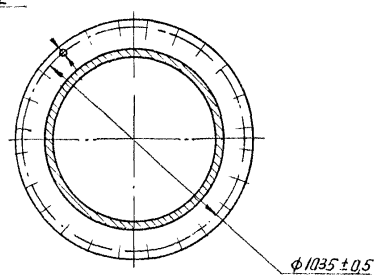

Неуказанные предельные отклонения размеров: H14, h14, ± JT14/2

Нач.отд.	Паляк		3.03.93
Н.контр.	Викулов		3.03.93
Гл.спец.	Викулов		
Инж. II к.	Пирожкова		10.03.93

1.494-44.2-0090СБ

Переход. Сборочный чертеж

Стадия	Масса	Масштаб
Р	См. табл.	—
Лист	Листов 1	

ПРОМСТРОЙПРОЕКТ

Инв. № подл. | Подпись и дата | Взам. инв. №

Формат	Зона	Поз.	Обозначение	Наименование	Кол.	Примеч.
				Документация		
А4			1.494-44.2-0100СБ	Сборочный чертеж		
А4			1.494-44.2-ТУ	Технические условия		
				Переменные данные для исполнений		
				-0100		
				Детали		
Б4		1	1.494-44.2-0101	Труба		
				Лист 25-Б ГОСТ 19904-90 / С 235 ГОСТ 27772-88		
				500 х 2505	2	24,5кг.
Б4		2	1.494-44.2-0102	Фланец		
				Лист 5-Б ГОСТ 19904-90 / С 235 ГОСТ 27772-88		
				Фвн.800; Фн.1080	2	162кг.
Б4		3	1.494-44.2-0103	Кожух		
				Лист 08-Б ГОСТ 19904-90 / С 235 ГОСТ 2772-88		
				600 х 3240	2	12,2 кг.
				Материалы		
		4		Плиты минераловат-ные толщ. 100,		
				марки 50		
				ГОСТ 9573-82*	120	кг
		5		Проволока Ф2		
				ГОСТ 3282-74*	12	кг.
				Грунтовка ФЛ-03К		
				ГОСТ 9109-81*		
				Припой ПрВ КРЗ ПОССу 40-2		
				ГОСТ 21931-76		
				Электрод Э42-А		
				ГОСТ 9467-75*		
				Эмаль ХВ-124		
				ГОСТ 10144-89		
				-0100-01		
				Детали		
Б4		1	1.494-44.2-0101-01	Труба		
				Лист 2,5-Б ГОСТ 19904-90 / С 235 ГОСТ 27772-88		
				500 х 3510	2	34,5 кг.
Б4		2	1.494-44.2-0102-01	Фланец		
				Лист 5-Б ГОСТ 19904-90 / С 235 ГОСТ 27772-88		
				Фвн. 1120; Фн. 1400	2	21,7кг.
Б4		3	1.494-44.2-0103-01	Кожух		
				Лист 08-Б ГОСТ 19904-90 / С 235 ГОСТ 27772-88		
				600 х 4240	2	16,0кг.

Инв.№ подл. | Подпись и дата | Взам. инв.№

Нач.отд. Поляк 3.03.93
Н.контр. Викулов
Гл.спец. Викулов 3.03.93

1.494-44.2-0100

Отвод

Стадия	Лист	Листов
Р	1	3

ПРОМСТРОЙПРОЕКТ

Инв.№ подл. | Подпись и дата | Взам. инв.№

1.494-44.2-0100 Лист 2

Формат	Зона	Поз.	Обозначение	Наименование	Кол.	Примеч.
				Материалы		
		4		Плиты минераловат-ные толщ. 100, марки 50 ГОСТ 9573-82	150	кг.
		5		Проволока ф2 ГОСТ 3282-74	1,8	кг.
				Остальное см. исполн. -0100		

Инв.№ подл. | Подпись и дата | Взам. инв.№

1.494-44.2-0100 | Лист 3

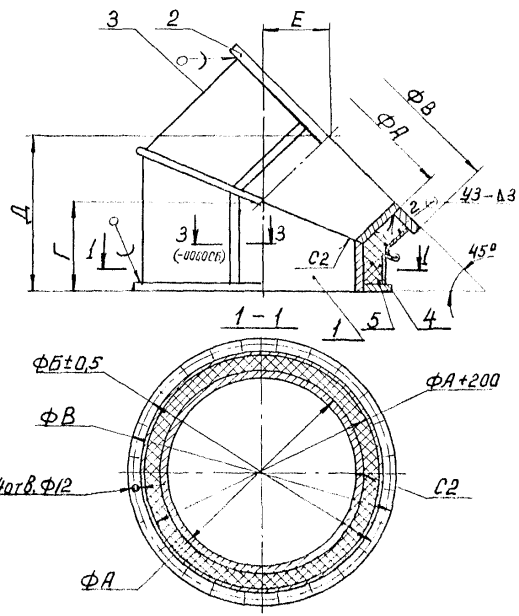

Обозначение	Размеры, мм						Масса кг
	А	Б	В	Г	Д	Е	
1.494-44.2-0100	800	1050	1080	331	565	234	90,4
-01	1120	1370	1400	485	793	328	121,8

Неуказанные предельные отклонения размеров: H14, h14, ±JT14/2

Инв.№ подл. | Подпись и дата | Взам. инв.№

1.494-44.2-0100СБ

Отвод. Сборочный чертеж

Стадия	Масса	Масштаб
Р	См. табл.	—
Лист	Листов 1	

ПРОМСТРОЙПРОЕКТ

Нач. отд.	Поляк		3.03.92
Н. контр.	Викулов		3.03.92
Т. спец.	Викулов		

Инв. № подл.	Подпись и дата	Взам. инв. №

Формат	Зона	Поз.	Обозначение	Наименование	Кол. на исполн. 1.494-44.2-0200- —	01	02	03	04	05	06	07	Примеч.
				Документация									
А3			1.494-44.2-0200СБ рис.1	Сборочный чертеж	X				X				
			рис.2	Сборочный чертеж		X				X			
			рис.3	Сборочный чертеж			X				X		
			рис.4	Сборочный чертеж				X				X	
А4			1.494-44.2-ТУ	Технические условия	X	X	X	X	X	X	X	X	
				Лит.									
				Шифр	Ф800	Ф800	Ф800	Ф800	Ф1120	Ф1120	Ф1120	Ф1120	

Нач. отд.	Поляк	[signature]	8.03.93
Н. контр.	Викулов	[signature]	1.03.93
Гл. спец.	Викулов	[signature]	

1.494-44.2-0200

Секция

Стадия	Лист	Листов
Р	1	4

ПРОМСТРОЙПРОЕКТ

Инв. № подл.	Подпись и дата	Взам. инв. №

Формат	Зона	Поз.	Обозначение	Наименование	Кол. на исполн. 1.494-44.2-0200- —	01	02	03	04	05	06	07	Примеч.
				Детали									
Б4		1	1.494-44.2-0201	Труба									
				Лист 2,5-Б ГОСТ 19904-90 / С 235 ГОСТ 27772-88									
				1232 x 2505	1	1	1	1					
				1232 x 3510					1	1	1	1	
Б4		2	1.494-44.2-0202	Фланец									
				Лист 5-Б ГОСТ 19904-90 / С 235 ГОСТ 27772-88									
				Фвн. 800; Фн. 1080	2	2	1	1					
				Фвн. 1120; Фн. 1400					2	2	1	1	
Б4		3	1.494-44.2-0203	Кожух									
				Лист 0,8-Б ГОСТ 19904-90 / С 235 ГОСТ 27772-88									
				1232 x 3366	1	1	1	1					
				1232 x 4230					1	1	1	1	

1.494-44.2-0200

Лист 2

Инв.№ подл.	Подпись и дата	Взам. инв.№

Формат	Зона	Поз.	Обозначение	Наименование	Кол. на исполн. 1.494-44.2-0200- —	01	02	03	04	05	06	07	Примеч.
Б4		4	1.494-44.2-0204	Патрубок									
				Лист 25-Б ГОСТ 19904-90 / С235 ГОСТ 27772-88									
				490 х 2810	2	1	2	1					
				400 х 2810					2	1	2	1	
Б4		5	1.494-44.2-0205	Фланец квадратный									
				Лист 5-Б ГОСТ 19904-90 / С235 ГОСТ 27772-88									
				710х710; 920х920	2	1	2	1	2	1	2	1	
Б4		6		Кожух									
				Лист 08-Б ГОСТ 19904-90 / С235 ГОСТ 27772-88									
				540 х 3680	2	1	2	1					
				420 х 3680					2	1	2	1	
Б4		7		Фланец									
				Лист 5-Б ГОСТ 19904-90 / С235 ГОСТ 27772-88									
				ф 1080			1	1					

Инв.№ подл.	Подпись и дата	Взам. инв.№

Формат	Зона	Поз.	Обозначение	Наименование	Кол. на исполн. 1.494-44.2-0200- —	01	02	03	04	05	06	07	Примеч.
				ф 1400							1	1	
				Материалы									
		8		Плиты минераловат-									
				ные толщ. 100									
				марки 50									
				ГОСТ 9573-82	25,3	22,4	25,3	22,4	35,0	31,0	35,0	31,0	кг.
		9		Проволока ф2									
				ГОСТ 3282-74	3,2	2,8	3,2	2,8	5,6	4,7	5,6	4,7	кг.
				Грунтовка ФЛ-03К									
				ГОСТ 9109-81									
				Припой ПрВ КР2 ПОССу									
				40-2 ГОСТ 19248-90									
				Электрод Э42-А									
				ГОСТ 9467-75									
				Эмаль ХВ-124									
				ГОСТ 10144-89									

Рис. 1

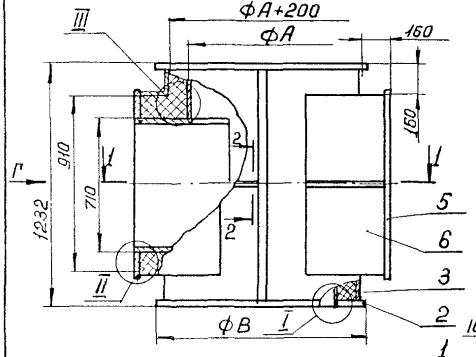

Вид Г

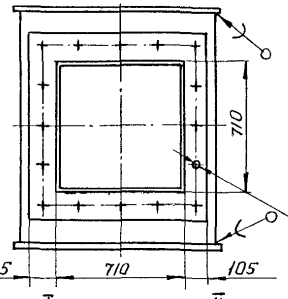

16 отв. М10 сверлить и нарезать по отв. фланца клапана

Рис. 2

остальное см. рис. 1

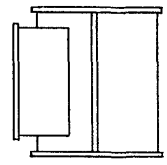

Рис. 3

остальное см. рис. 1

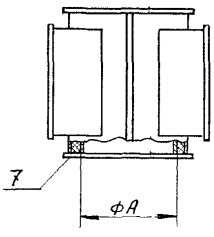

Рис. 4

остальное см. рис. 3

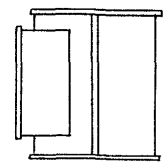

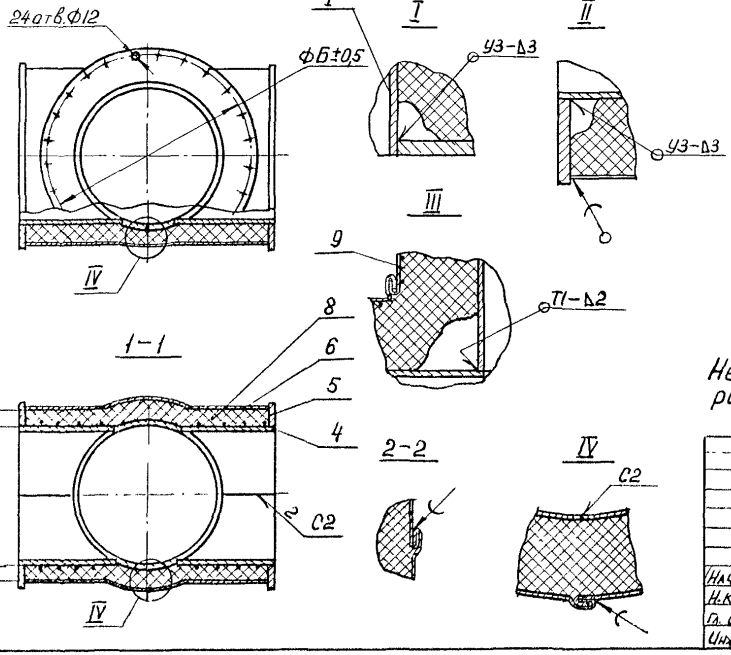

Обозначение	Рис.	Размеры, мм. А	Б	В	Масса, кг
1.494-44.2-0200	1	800	1050	1080	196,7
-01	2				165,2
-02	3				210,3
-03	4				178,6
-04	1	1120	1370	1400	260,5
-05	2				223,4
-06	3				275,8
-07	4				231,7

Неуказанные предельные отклонения размеров: H14, h14, ±JT14/2

Нач. отд	Поляк		10.03.93
Н. контр.	Викулов		10.03.93
Гл. спец.	Викулов		10.03.93
Инж. ТК.	Пирожкова		10.03.93

1.494-44.2-0200 СБ

Секция. Сборочный чертеж

Стадия	Масса	Масштаб
Р	См. табл.	—
Лист	Листов 1	

ПРОМСТРОЙПРОЕКТ

Инв. № подл. | Подпись и дата | Взам. инв. №

Формат	Зона	Поз.	Обозначение	Наименование	Кол.	Примеч.
				Документация		
А4			1.494-44.2-0300СБ	Сборочный чертеж		
А4			1.494-44.2-ТУ	Технические условия		
				Переменные данные для исполнений		
				-0300		
				Детали		
Б4		1	1.494-44.2-0301	Труба		
				Лист 2,5-Б ГОСТ 19904-90 / С235 ГОСТ 27772-88		
				500 х 2505	2	24,5кг.
Б4		2	1.494-44.2-0302	Труба		
				Улист 2,5-Б ГОСТ 19904-90 / С235 ГОСТ 27772-88		
				1000 х 2505	1	58,0кг.
Б4		3	1.494-44.2-0303	Фланец		
				Лист 5-Б ГОСТ 19904-90 / С235 ГОСТ 27772-88		
				Фвн.800; Фн.1080	2	16,2кг.
Б4		4	1.494-44.2-0304	Кожух		
				Лист 0,8-Б ГОСТ 19904-90 / С235 ГОСТ 27772-88		
				600 х 3240	2	12,2кг.
Б4		5	1.494-44.2-0305	Кожух		
				Лист 0,8-Б ГОСТ 19904-90 / С235 ГОСТ 27772-88		
				1200 х 3240	1	24,4кг.
				Материалы		
		6		Плиты минераловатные толщ.100, марки 50 ГОСТ 9573-82	24,0	кг.
		7		Проволока Ф2 ГОСТ 3282-74	2,4	кг.
				Грунтовка ФЛ-03К ГОСТ 9109-81		
				Припой ПрВ,КР3 ПОССу 40-2 ГОСТ 21931-76		
				Электрод Э42-А ГОСТ 9467-75		
				Эмаль ХВ-124 ГОСТ 10144-89		
				-0300-01		
				Детали		
Б4		1	1.494-44.2-0301-01	Труба		
				Лист 2,5-Б ГОСТ 19904-90 / С235 ГОСТ 27772-88		
				500 х 3510	2	34,4кг.
Б4		2	1.494-44.2-0302-01	Труба		
				Лист 2,5-Б ГОСТ 19904-90 / С235 ГОСТ 27772-88		
				1000 х 3510	1	68,8кг.

Взам. инв.№ | Подпись и дата | Инв.№ подл.

Нач.отд	Поляк		1.01.93
Н.контр.	Викулов		1.01.93
Гл.спец.	Викулов		

1.494-44.2-0300

Отвод

Стадия	Лист	Листов
Р	1	3

ПРОМСТРОЙПРОЕКТ

1.494-44.2-0300 Лист 2

Формат	Зона	Поз	Обозначение	Наименование	Кол.	Примеч.
Б4		3	1.494-44.2-0303-01	Фланец		
				Лист 5-Б ГОСТ 19904-90 / С 235 ГОСТ 27772-88		
				Фвн. 1120; Фн. 1400	2	21,7 кг
Б4		4	1.494-44.2-0304-01	Кожух		
				Лист 0,8-Б ГОСТ 19904-90 / С 235 ГОСТ 27772-88		
				600 х 4240	2	15,9 кг
Б4		5	1.494-44.2-0305-01	Кожух		
				Лист 0,8-Б ГОСТ 19904-90 / С 235 ГОСТ 27772-88		
				1200 х 4240	1	31,9 кг
				Материалы		
		6		Плиты минераловатные		
				толщ. 100, марки 50		
				ГОСТ 9573-82	30,0	кг
		7		Проволока ф2		
				ГОСТ 3282-74	3,6	кг
				Остальное см.		
				исполн.-0300		

1.494-44.2-0300 — Лист 3

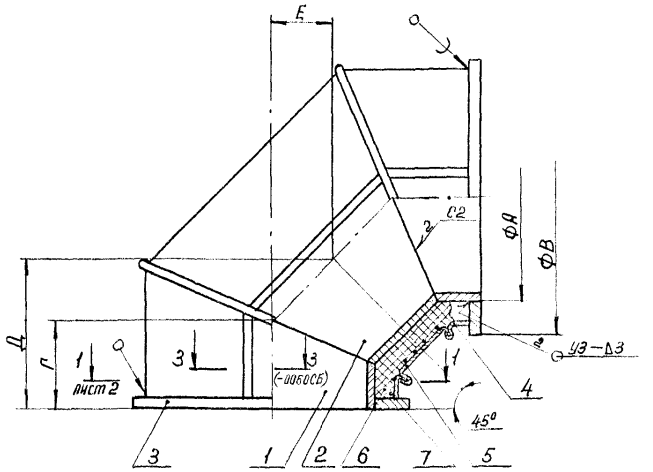

Неуказанные предельные отклонения размеров: H14, h14, ±JT14/2.

1.494-44.2-0300СБ

Отвод. Сборочный чертеж

Стадия	Масса	Масштаб
Р	См. табл.	
Лист 1	Листов 2	

Нач.отд. Палях
Н.контр. Викулов
Гл.спец. Викулов

ПРОМСТРОЙПРОЕКТ

Инв.№ подл. | Подпись и дата | Взам.инв.№

1-1

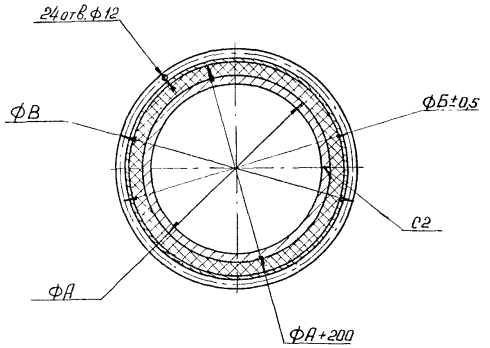

Обозначение	Размеры, мм.						Масса, кг
	А	Б	В	Г	Д	Е	
1.494-44.2-0300	800	1050	1080	331	565	234	180,9
-01	1120	1370	1400	465	793	328	244,3

Инв. № подл. | Подпись и дата | Взам. инв. №

1.494-44.2-0300 Лист 2

Формат	Зона	Поз.	Обозначение	Наименование	Кол.	Примеч.
				Документация		
А4			1.494-44.2-0400	Сборочный чертеж		
А4			1.494-44.2-ТУ	Технические условия		
				Детали		
А4		1	1.494-44.2-0401	Фланец	2	
Б4		2	1.494-44.2-0402	Труба		
				Труба 95х5,5 ГОСТ 10704-91 / С 235 ГОСТ 27772-88		
				L = 700	1	8,68 кг
				Материал		
				Грунтовка ФЛ-03К		
				ГОСТ 9109-81		
				Электрод Э42-А		
				ГОСТ 9467-75		
				Эмаль ХВ-124		
				ГОСТ 10144-89		

Инв. № подл. | Подпись и дата | Взам. инв. №

Нач. отд.	Поляк		3.01.93
Н. контр.	Викулов		1.03.93
Гл. спец.	Викулов		

1.494-44.2-0400

Стойка

Стадия	Лист	Листов
Р		1

ПРОМСТРОЙПРОЕКТ

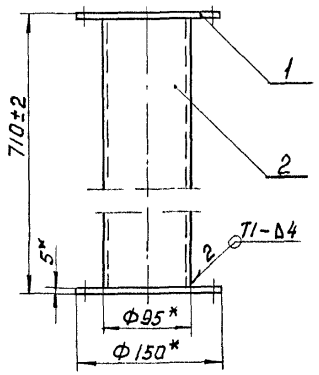

*Размеры для справок

				1.494-44.2-0400СБ	
				Стойка Сборочный чертеж	Стадия: Р; Масса: 10,0; Масштаб: 1:4 Лист; Листов 1
Нач.отд.	Поляк		2.03.93		ПРОМСТРОЙПРОЕКТ
Н.контр.	Викулов		1.03.93		
Гл.спец.	Викулов				

Инв.№ подл. | Подпись и дата | Взам.инв.№

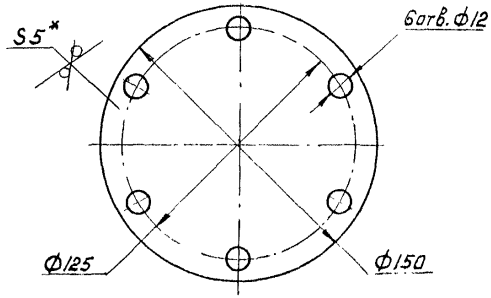

1. Неуказанные предельные отклонения размеров: H14, h14, ± JT14/2
2. *Размеры для справок

				1.494-44.2-0401	
				Фланец	Стадия: Р; Масса: 0,7; Масштаб: 1:2 Лист; Листов 1
Нач.отд	Поляк		3.03.93	Лист 5-Б ГОСТ 19904-90 С235 ГОСТ 27772-88	ПРОМСТРОЙПРОЕКТ
Н.контр	Викулов		1.03.93		
Гл.спец	Викулов				

Инв.№ подл. | Подпись и дата | Взам.инв.№

Формат	Зона	Поз.	Обозначение	Наименование	Кол.	Примеч.
				Документация		
А3			1.494-44.2-0500СБ	Сборочный чертеж		
А4			1.494-44.2-ТУ	Технические условия		
				Детали		
А4		1	1.494-44.2-0501	Шпилька	4	
				Стандартные изделия		
		2		Гайка М16.5.016		
				ГОСТ 5915-70	12	
		3		Шплинт 4×25		
				ГОСТ 397-79	4	
			Переменные данные	для исполнений		
				-0500		
				Сборочные единицы		
А4		4	1.494-44.2-0510	Секция компенсатора	1	
А4		5	1.494-44.2-0520	Секция компенсатора	1	

Инв. № подл. | Подпись и дата | Взам. инв. №

Нач. отд.	Поляк		3.04.93	
Н. контр.	Викулов		1.04.93	
Гл. спец.	Викулов		10.03.93	

1.494-44.2-0500

Компенсатор

Стадия	Лист	Листов
Р	1	2

ПРОМСТРОЙПРОЕКТ

Формат	Зона	Поз.	Обозначение	Наименование	Кол.	Примеч.
		6		Материалы		
				Плиты минераловат-ные толщ. 100, марки 50		
				ГОСТ 9573-82	9,5	кг
		7		Стеклоткань Э-0,1		
				ГОСТ 8481-75	0,25	кг.
				-0500-01		
				Сборочные единицы		
А4		4	1.494-44.2-0510-01	Секция компенсатора	1	
А4		5	1.494-44.2-0520-01	Секция компенсатора	1	
				Материалы		
		6		Плиты минераловат-ные толщ. 40 марки 50		
				ГОСТ 9573-82	11,2	кг.
		7		Стеклоткань Э-0,1		
				ГОСТ 8481-75	0,35	кг.

Инв. № подл. | Подпись и дата | Взам. инв. №

1.494-44.2-0500

Лист 2

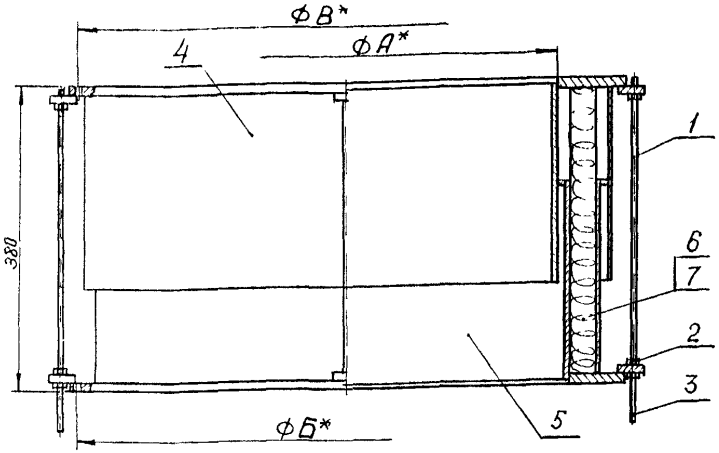

Обозначение	Размеры, мм.			Масса
	А	Б	В	
1.494-44.2-0500	810	1130	1130	120,0
-01	1130	1450	1450	206,2

1. Для обеспечения свободного перемещения секций компенсатора с одновременным их уплотнением и предотвращения выветривания волокон из минераловатной плиты последнюю поместить в специально изготовленный чехол из стеклоткани и простегать.
2. *Размеры для справок.

Инв. № подл. | Подпись и дата | Взам. инв. №

Нач. отд.	Поляк		3.03.93
Н. контр.	Викулов		3.03.93
Гл. спец.	Викулов		

1.494-44.2-0500СБ

Компенсатор. Сборочный чертеж

Стадия	Масса	Масштаб
Р	См. табл.	—
Лист	Листов 1	

ПРОМСТРОЙПРОЕКТ

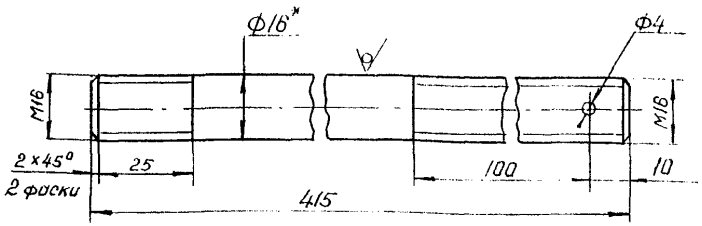

1. Неуказанные предельные отклонения размеров: H14, h14, ±JT14/2
2. *Размеры для справок

Инв. № подл. | Подпись и дата | Взам. инв. №

Нач. отд.	Поляк		3.03.93
Н. контр.	Викулов		3.03.93
Гл. спец.	Викулов		

1.494-44.2-0501

Шпилька

Стадия	Масса	Масштаб
Р	0,67	1:1
Лист	Листов 1	

Круг 16-В ГОСТ 2590-88 / Ст3кп2 ГОСТ 535-88

ПРОМСТРОЙПРОЕКТ

Формат	Зона	Поз.	Обозначение	Наименование	Кол.	Примеч.
				Документация		
А3			1.494-44.2-0510СБ	Сборочный чертеж		
А4			1.494-44.2-ТУ	Технические условия		
				Детали		
Б4		1	1.494-44.2-0511	Ушко		
				Лист 10-Б ГОСТ 19904-90 / С235 ГОСТ 27772-88		
				50 х 55	4	0,2 кг.
			Переменные данные	для исполнений		
				-0510		
				Детали		
Б4		2	1.494-44.2-0512	Фланец		
				Лист 10-Б ГОСТ 19904-90 / С235 ГОСТ 27772-88		
				Фвн.810; Фн.1080	1	31,4 кг
Б4		3	1.494-44.2-0513	Труба		
				Лист 5-Б ГОСТ 19904-90 / С235 ГОСТ 27772-88		
				245 х 2528	1	24,3 кг.
Б4		4	1.494-44.2-0514	Труба		
				Лист 2,5-Б ГОСТ 19904-90 / С235 ГОСТ 27772-88		
				240 х 2947	1	13,8 кг.

Взам. инв. № | Подпись и дата | Инв. № подл.

1.494-44.2-0510

Нач. отд. Поляк

Н. контр. Викулов

Гл. спец. Викулов

Секция компенсатора

Стадия	Лист	Листов
Р	1	2

ПРОМСТРОЙПРОЕКТ

Формат	Зона	Поз.	Обозначение	Наименование	Кол.	Примеч.
				Материалы		
				Грунтовка ФЛ-03К		
				ГОСТ 9109-81		
				Электрод Э42-А		
				ГОСТ 9467-75		
				Эмаль ХВ-124		
				ГОСТ 10144-89		
				-0510-01		
Б4		2	1.494-44.2-0512-01	Фланец		
				Лист 10-Б ГОСТ 19904-90 / С235 ГОСТ 27772-88		
				Фвн.1130; Фн.1400	1	42,0 кг.
Б4		3	1.494-44.2-0513-01	Труба		
				Лист 5-Б ГОСТ 19904-90 / С235 ГОСТ 27772-88		
				245 х 3533	1	33,9 кг.
Б4		4	1.494-44.2-0514-01	Труба		
				Лист 2,5-Б ГОСТ 19904-90 / С235 ГОСТ 27772-88		
				240 х 3952	1	18,6 кг.
				Материалы		
				См. исполн. -0510		

Взам. инв. № | Подпись и дата | Инв. № подл.

1.494-44.2-0510

Лист 2

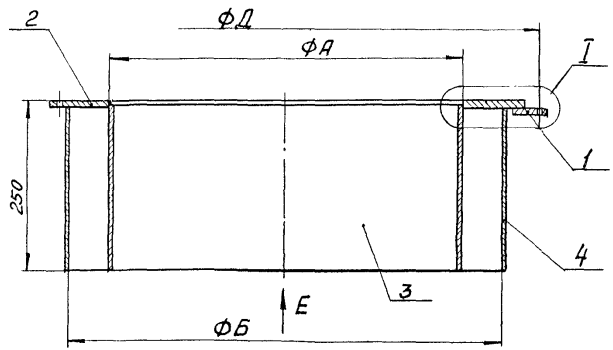

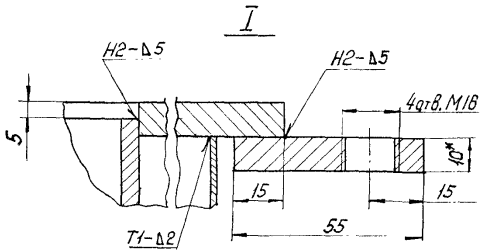

Вид Е

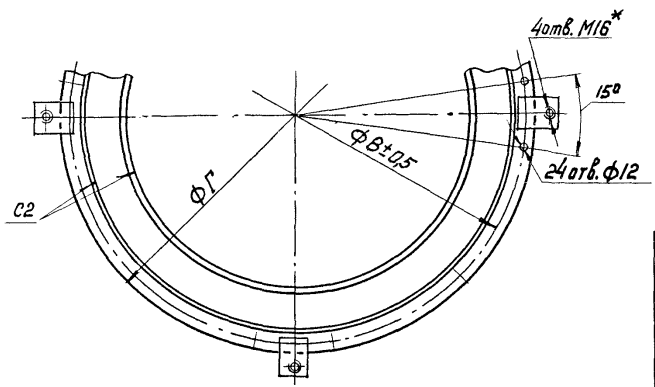

Обозначение	Размеры, мм					Масса кг
	А	Б	В	Г	Д	
1.494-44.2-0510	810	936	1050	1080	1130	45,5
-01	1130	1256	1370	1400	1450	93,7

1. Неуказанные предельные отклонения размеров: H14, h14, ±JT14/2
2. *Размеры для справок

Нач. отд.	Поляк		1.04.93
Н. контр.	Викулов		1.04.93
Гл. спец.	Викулов		

1.494-44.2-0510СБ

Секция компенсатора. Сборочный чертеж

Стадия	Масса	Масштаб
Р	См. табл.	—
Лист	Листов 1	

ПРОМСТРОЙПРОЕКТ

Инв.№ подл. | Подпись и дата | Взам. инв.№

Формат	Зона	Поз.	Обозначение	Наименование	Кол.	Примеч.
				Документация		
А4			1.494-44.2-0520СБ	Сборочный чертеж		
А4			1.494-44.2-ТУ	Технические условия		
				Детали		
А4		1	1.494-44.2-0521	Ушко	4	
				Переменные данные	для исполнений	
				-0520		
				Детали		
Б4		2	1.494-44.2-0522	Фланец Лист 10-Б ГОСТ 19904-90 С235 ГОСТ 27772-88		
				Фвн.836; Фн.1080	1	28,8кг
Б4		3	1.494-44.2-0523	Труба Лист 5-Б ГОСТ 19904-90 С235 ГОСТ 27772-88		
				245 х 2610	1	25,0кг
Б4		4	1.494-44.2-0524	Труба Лист 2,5-Б ГОСТ 19904-90 С235 ГОСТ 27772-88		
				240 х 2884	1	13,6кг
Б4		5	1.494-44.2-0525	Кольцо Квадрат 6 ГОСТ 2591-88 Ст3кп2 ГОСТ 535-88		
				L=2575	1	0,7кг
		6	-01	L=2911	1	0,8кг
				Материалы		
				Электрод Э42-А ГОСТ 9467-75		
				Грунтовка ФЛ-03К ГОСТ 9109-81		
				Эмаль ХВ-124 ГОСТ 10144-89		

Инв.№ подл. | Подпись и дата | Взам. инв.№

Нач.отд.	Поляк		
Н.контр.	Викулов		
Гл.спец.	Викулов		

1.494-44.2-0520

Секция компенсатора

Стадия	Лист	Листов
Р	1	3

ПРОМСТРОЙПРОЕКТ

Инв.№ подл. | Подпись и дата | Взам. инв.№

1.494-44.2-0520 Лист 2

Формат	Зона	Поз.	Обозначение	Наименование	Кол.	Примеч.
				−0520−01		
				Детали		
Б4		2	1.494−44.2−0522−01	Фланец		
				Лист 10−Б ГОСТ 19904−90 / С235 ГОСТ 27772−88		
				Фвн.1146; Фн.1400	1	41,3 кг
Б4		3	1.494−44.2−0523−01	Труба		
				Лист 5−Б ГОСТ 19904−90 / С235 ГОСТ 27772−88		
				245 х 3583	1	34,5 кг
Б4		4	1.494−44.2−0524−01	Труба		
				Лист 2,5−Б ГОСТ 19904−90 / С235 ГОСТ 27772−88		
				240 х 3858	1	18,0 кг
Б4		5	1.494−44.2−0525−02	Кольцо		
				Квадрат 6 ГОСТ 2591−88 / Ст3кп2 ГОСТ 535−88		
				L=3564	1	1,0 кг
		6	−03	L=3876	1	1,1 кг
				Материалы		
				См. исполн. −0520		

1.494−44.2−0520 Лист 3

Rz 80 (V)

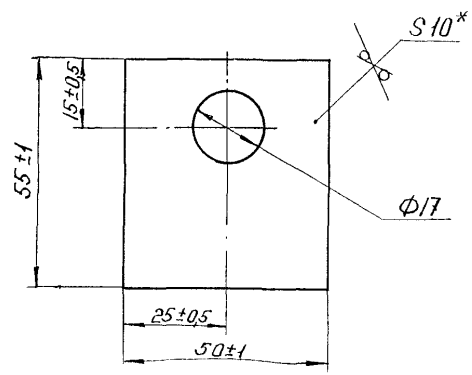

* Размеры для справок

				1.494−44.2−0521		
				Ушко	Стадия: Р	Масса: 0,2	Масштаб: 1:1
					Лист	Листов 1
Нач.отд.	Поляк			Лист 10−Б ГОСТ 19904−90 / С235 ГОСТ 27772−88	ПРОМЕТРОЙПРОЕКТ	
Н.контр.	Викулов					
Гл.спец.	Викулов					

Инв.№ подл. | Подпись и дата | Взам. инв.№

Ц.00033-02 41

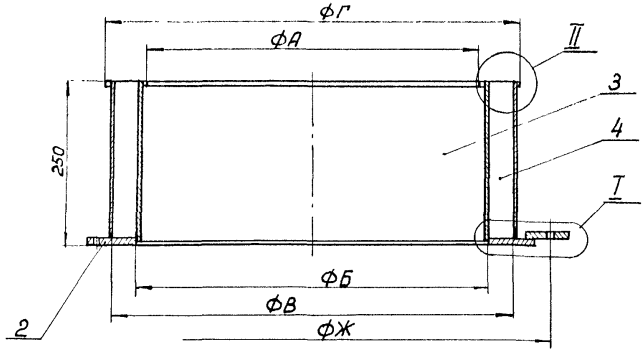

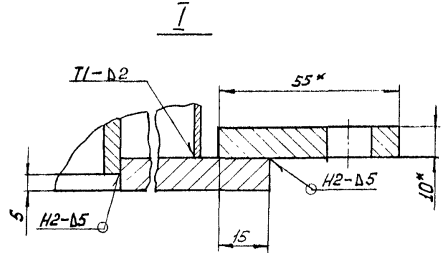

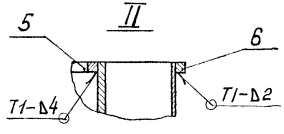

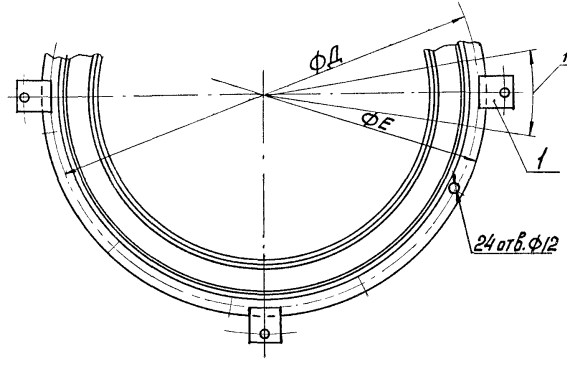

Обозначение	Размеры, мм							Масса, кг
	А	Б	В	Г	Д	Е	Ж	
1.494-44.2-0520	814	836	916	932	1050	1080	1130	66,8
— 01	1134	1146	1226	1242	1370	1400	1450	96,7

1. Неуказанные предельные отклонения размеров: H14, h14, ±JT14/2
2. *Размеры для справок

Нач. отд.	Поляк		3.03.93
Н. контр.	Викулов		3.03.93
Гл. спец.	Викулов		

1.494-44.2-0520СБ

Секция компенсатора. Сборочный чертеж

Стадия	Масса	Масштаб
Р	См. табл.	—
Лист	Листов 1	

ПРОМСТРОЙПРОЕКТ

Инв. № подл. | Подпись и дата | Взам. инв. №

Формат	Зона	Поз.	Обозначение	Наименование	Кол.	Примеч.
				Документация		
А4			1.494-44.2-0800СБ	Сборочный чертеж		
А4			1.494-44.2-ТУ	Технические условия		
				Детали		
Б4		1	1.494-44.2-0601	Труба		
				Лист 2,5-6 ГОСТ 19904-90 / С 235 ГОСТ 27772-88		
				600 х 2805	1	33,0 кг.
А4		2	1.494-44.2-0602	Фланец	1	См. стр. 44
				Материалы		
				Электрод Э42-А ГОСТ 9467-75		
				Грунтовка ФЛ-03К ГОСТ 9109-81		
				Эмаль ХВ-124 ГОСТ 10144-89		

Инв. № подл. | Подпись и дата | Взам. инв. №

Нач. отд.	Поляк		1.494-44.2-0600
Н. контр.	Викулов		
Гл. спец.	Викулов		

Патрубок

Стадия	Лист	Листов
Р		1

ПРОМСТРОЙПРОЕКТ

Rz 80 (V)

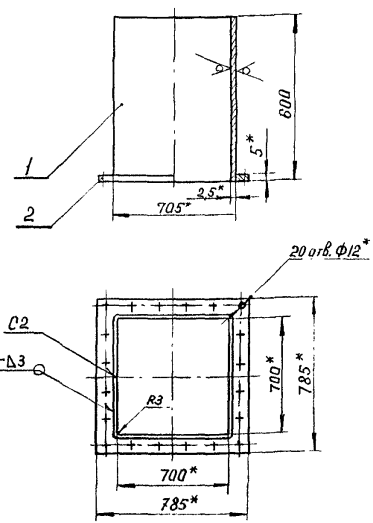

1. Неуказанные предельные отклонения размеров: H14, h14, ±JT14/2
2* Размеры для справок

Инв. № подл. | Подпись и дата | Взам. инв. №

Нач. отд.	Поляк		1.494-44.2-0600СБ
Н. контр.	Викулов		
Гл. спец.	Викулов		

Патрубок
Сборочный чертеж

Стадия	Масса	Масштаб
Р	37,8	1:4
Лист	Листов 1	

ПРОМСТРОЙПРОЕКТ

Формат	Зона	Поз.	Обозначение	Наименование	Кол.	Примеч.
				Документация		
А4			1.494-44.2-0700СБ	Сборочный чертеж		
А4			1.494-44.2-ТУ	Технические условия		
				Переменные данные для исполнений		
				-0700		
				Детали		
Б4		1	1.494-44.2-0701	Труба		
				Лист 2,5-Б ГОСТ 19904-90 / С235 ГОСТ 27772-88		
				1400 х 2505	1	68,8кг.
Б4		2	1.494-44.2-0702	Труба		
				Лист 2,5-Б ГОСТ 19904-90 / С235 ГОСТ 27772-88		
				700 х 2505	1	34,4кг.
Б4		3	1.494-44.2-0703	Фланец		
				Лист 5-Б ГОСТ 19904-90 / С235 ГОСТ 27772-88		
				Фвн.800; Фн.860	3	3,2кг.
				Материалы		
				Электрод Э42-А ГОСТ 9467-75		

Взам. инв.№ | Подпись и дата | Инв.№ подл.

Нач. отд.	Паляк		4.03.93
Н.контр.	Викулов		4.03.93
Гл. спец.	Викулов		

1.494-44.2-0700

Патрубок

Стадия	Лист	Листов
Р	1	2

ПРОМСТРОЙПРОЕКТ

Формат	Зона	Поз.	Обозначение	Наименование	Кол.	Приме
				Грунтовка ФЛ-03К ГОСТ 9109-81		
				Эмаль ХВ-124 ГОСТ 10144-89		
				-0700-01		
				Детали		
Б4		1	1.494-44.2-0701-01	Труба		
				Лист 2,5-Б ГОСТ 19904-90 / С235 ГОСТ 27772-88		
				1400 х 3510	1	96,4к
Б4		2	1.494-44.2-0702-01	Труба		
				Лист 2,5-Б ГОСТ 19904-90 / С235 ГОСТ 27772-88		
				700 х 3510	1	48,2к
Б4		3	1.494-44.2-0703-01	Фланец		
				Лист 2,5-Б ГОСТ 19904-90 / С235 ГОСТ 27772-88		
				Фвн.1120; Ф1180	3	4,3кг
				Материалы		
				См. исполн. -0700		

Взам. инв.№ | Подпись и дата | Инв.№ подл.

1.494-44.2-0700

Лист 2

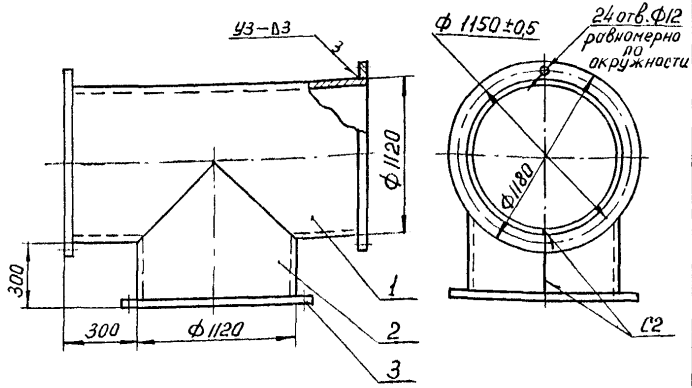

Неуказанные предельные отклонения размеров: H14, h14, ±JT14/2

Изм.	Кол.уч.	Лист	№ док.	Подпись	Дата	1.494-44.2-070006
Нач.отд.	Поляк				3.03.94	
Н.контр.	Викулов				1.03.94	Патрубок. Сборочный чертеж
Гл.спец.	Викулов					

Стадия	Масса	Масштаб
Р	142,8	1:4
Лист	Листов 1	

ПРОМСТРОЙПРОЕКТ

Инв. № подл. | Подпись и дата | Взам. инв. №

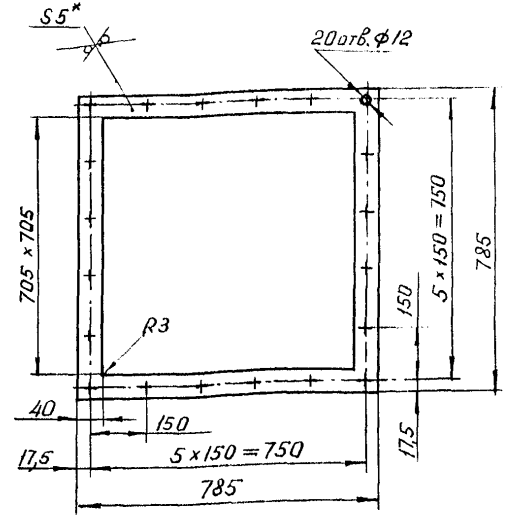

1. Неуказанные предельные отклонения размеров: H14, h14, ±JT14/2
2. *Размеры для справок

Изм.	Кол.уч.	Лист	№ док.	Подпись	Дата	1.494-44.2-0602
Нач.отд.	Поляк				4.04.94	
Н.контр.	Викулов				1.05.94	Фланец
Гл.спец.	Викулов					

Стадия	Масса	Масштаб
Р	4,8	1:10
Лист	Листов 1	

Лист 5-Б ГОСТ 19904-90
С 235 ГОСТ 27772-88

ПРОМСТРОЙПРОЕКТ

Инв. № подл. | Подпись и дата | Взам. инв. №

gost.e-ecolog.ru