ТИПОВЫЕ КОНСТРУКЦИИ, ИЗДЕЛИЯ И УЗЛЫ ЗДАНИЙ И СООРУЖЕНИЙ

СЕРИЯ 494-2

ВОЗДУШНО-ТЕПЛОВЫЕ ЗАВЕСЫ ДЛЯ ВОРОТ ПРОМЫШЛЕННЫХ ЗДАНИЙ

ВЫПУСК 12

АГРЕГАТЫ ВОЗДУШНО-ТЕПЛОВОЙ ЗАВЕСЫ С ЦЕНТРОБЕЖНЫМ ВЕНТИЛЯТОРОМ Ц4-70 №6,3

РАБОЧИЕ ЧЕРТЕЖИ

gost.e-ecolog.ru

КФЦИТП Инв. 16212-02

ТИПОВЫЕ КОНСТРУКЦИИ, ИЗДЕЛИЯ И УЗЛЫ ЗДАНИЙ И СООРУЖЕНИЙ

СЕРИЯ 1494-2

ВОЗДУШНО-ТЕПЛОВЫЕ ЗАВЕСЫ ДЛЯ ВОРОТ ПРОМЫШЛЕННЫХ ЗДАНИЙ

ВЫПУСК 12

АГРЕГАТЫ ВОЗДУШНО-ТЕПЛОВОЙ ЗАВЕСЫ С ЦЕНТРОБЕЖНЫМ ВЕНТИЛЯТОРОМ Ц4-70 №6,3

РАБОЧИЕ ЧЕРТЕЖИ

РАЗРАБОТАНЫ ЦНИИПРОМЗДАНИЙ

ЗАМ. ДИРЕКТОРА ИНСТИТУТА ПО НАУЧНОЙ РАБОТЕ — В.И. ПРОХОРОВ

РУК. ОТДЕЛА САНТЕХНИКИ — З.Н. КОНСТАНТИНОВА

ГЛАВНЫЙ ИНЖЕНЕР ПРОЕКТА — Е.А. ВЫСОЦКАЯ

УТВЕРЖДЕНЫ
И ВВЕДЕНЫ В ДЕЙСТВИЕ
С 10 ИЮЛЯ 1970 Г.
ПРИКАЗОМ ГЛАВПРОМСТРОЙПРОЕКТА
ГОССТРОЯ СССР
№35 ОТ 2 ИЮЛЯ 1970 Г.

16212-02

Содержание

		стр.
1.	ЗВТ1.00.000. Завесы воздушно-тепловая. Спецификация листы 1,2.	3
2.	ЗВТ1.00.000СБ. Завеса воздушно-тепловая. Сборочный чертеж.	4
3.	ЗВТ1.00.001. Болт фундаментный ЗВТ.00.002. Пластина	5
4.	АБ.ЗЦ.00.000. Агрегат завесы воздушно-тепловой правого исполнения. Спецификация. Листы 1,2.	6
5.	АБ.ЗЦ.00.000. Агрегат завесы воздушно-тепловой правого исполнения. Спецификация листы 3,4.	7
6.	АБ.ЗЦ.00.000СБ. Агрегат завесы воздушно-тепловой правого исполнения. Сборочный чертеж.	8
7.	АБ.ЗЦ.00.001. Прокладка. АБ.ЗЦ.00.002. Прокладка	9
8.	АБ.ЗЦ.00.005. Коллектор. АБ.ЗЦ.00.006. Крышка	10
9.	АБ.ЗЦ.10.000. Патрубок. Спецификация. АБ.ЗЦ.20.000 Короб. Спецификация	11
10.	АБ.ЗЦ.10.000 СБ. Патрубок. Сборочный чертеж. АБ.ЗЦ.20.000 СБ. Короб. Сборочный чертеж.	12
11.	АБ.ЗЦ.10.001. Уголок. АБ.ЗЦ.20.001. Уголок.	13
12.	АБ.ЗЦ.20.003. Уголок. АБ.ЗЦ.20.004. Уголок.	14
13.	АБ.ЗЦ.30.000 Конфузор. Спецификация. АБ.ЗЦ.00.003. Косынка.	15
14	АБ.ЗЦ.30.000. Конфузор. Сборочный чертеж.	16
15	АБ.ЗЦ.30.003. Стенка боковая. АБ.ЗЦ.30.004. Стенка торцевая.	17
16	АБ.ЗЦ.00.004. Плита. АБ.ЗЦ.30.001. Уголок	18
17	АБ.ЗЦ.40.000. Сетка. АБ.ЗЦ.50.001. Уголок	19
18	АБ.ЗЦ.50.000. Короб воздухораспределительный. Спецификация листы 1,2.	20
19	АБ.ЗЦ.50.00СБ. Короб воздухораспределительный. Сборочный чертеж	21
20	АБ.ЗЦ.51.000. Насадок воздухораспределительный щелевидный. Спецификация листы 1,2	22
21	АБ.ЗЦ.51.000СБ. Насадок воздухораспределительный щелевидный. Сборочный чертеж. лист 1	23
22	АБ.3.51.000СБ. Насадок воздухораспределительный щелевидный. Сборочный чертеж лист 2	24
23	АБ.ЗЦ51.001. лист АБ.ЗЦ.51.002. Полка	25
24	АБ.ЗЦ.51.003. Полка. АБ.ЗЦ.51.004. Лопатка регулирующая	26
25	АБ.ЗЦ.51.005. Полуось. АБ.ЗЦ.51.006. Полуось.	27
26	АБ.ЗЦ1.00.000. Агрегат завесы воздушно-тепловой левого исполнения. Спецификация. Листы 1,2	28
27	АБ.ЗЦ1.00.000 Агрегат завесы воздушно-тепловой левого исполнения. Спецификации листы 3,4	29
28	АБ.ЗЦ1.00.000СБ. Агрегат завесы воздушно-тепловой левого исполнения. Сборочный чертеж	30
29	ЗВТ2.00.000 Завеса воздушно-тепловая. Спецификация листы 1,2	31
30	ЗВТ2.00.000СБ. Завеса-воздушно-тепловая Сборочный чертеж	32
31	2АБ.ЗЦ.00.000 Агрегат завесы воздушно-тепловой правого исполнения. Спецификация листы 1,2	33
32	2АБ.ЗЦ.00.000 Агрегат завесы воздушно-тепловой правого исполнения. Спецификация. листы 3,4	34
33	2АБ.ЗЦ.00.000СБ. Агрегат завесы воздушно-тепловой правого исполнения. Сборочный чертеж	35
34	2АБ.ЗЦ.50.000. Короб воздухораспределительный Спецификация листы 1,2	36
35	2АБ.ЗЦ50.000СБ. Короб воздухораспределительный. Сборочный чертеж	37
36	2АБ.ЗЦ.00.001. Прокладка. 2АБ.ЗЦ.50.001. Уголок	38
37	2АБ.ЗЦ.50.002. Уголок. 2АБ.ЗЦ.00.002 лист	39
38	2АБ.ЗЦ.50.004. Сетка. 2АБ.ЗЦ51.001 лист	40
39	2АБ.ЗЦ51.000. Насадок воздухораспределительный щелевидный. Спецификация. Листы 1,2	41
40	2АБ.ЗЦ.51.000СБ. Насадо воздухораспределительный щелевидный. Сборочный чертеж. Лист 1	42
41	2АБ.ЗЦ.51.000СБ. Насадок воздухораспределительный щелевидный. Сборочный чертеж лист 2.	43
42	2АБ.ЗЦ1.00.000. Агрегат завесы воздушно-тепловой левого исполнения. Спецификация. Листы 1,2	44
43	2АБ.ЗЦ1.00.000. Агрегат завесы воздушно-тепловой левого исполнения. Спецификация. Листы 3,4	45
44	2АБ.ЗЦ1.00.000. Агрегат завесы воздушно-тепловой левого исполнения. Сборочный чертеж.	46

Серия 1.494-2, выпуск 12

Инв. № подл. | Подп. и дата | Взамен инв. № | Инв. № дубл. | Подп. и дата

Серия 1.494-2, выпуск 12

Формат	Зона	Поз.	Обозначение	Наименование	Кол.	Примечание
				Документация		
12			ЗВТ1.00.000 СБ	Сборочный чертеж		
				Детали		
11		1	ЗВТ1.00.001	Болт фундаментный	4	
11		2	ЗВТ1.00.002	Пластина	4	
				Стандартные изделия		
		3		Гайка М16.4 ГОСТ 5915-70	4	
			Переменные данные для исполнений			
				ЗВТ1.00.000		
				Сборочные единицы		
11		4	А6.3Ц.00.000	Агрегат завесы воздушно-тепловой правого исполнения	1	
11		5	А6,3Ц1.00.000	Агрегат завесы воздушно-тепловой левого исполнения	1	

Изм.	Лист	№ докум.	Подп.	Дата
Рук. отд.		Константинова		
Гл. инж. пр.		Высоцкая		
Ст. инж.		Цветкова		
Н. контр.		Высоцкая		

ЗВТ1.00.000

Завеса воздушно-тепловая

Лит	Лист	Листов
И	1	2

ЦНИИПРОМЗДАНИЙ г. Москва

Инв. № подл. | Подп. и дата | Взам. инв. № | Инв. № дубл. | Подп. и дата

Копировал: Щедрина Формат: 11

Формат	Зона	Поз.	Обозначение	Наименование	Кол.	Примечание
				ЗВТ1.00.000-01		
				Сборочные единицы		
11		4	А6,3Ц.00.000-01	Агрегат завесы воздушно-тепловой правого исполнения	1	
11		5	А6,3Ц1.00.000-01	Агрегат завесы воздушно-тепловой левого исполнения	1	
				ЗВТ1.00.000-02		
				Сборочные единицы		
11		4	А6,3Ц.00.000-02	Агрегат завесы воздушно-тепловой правого исполнения	1	
11		5	А6,3Ц1.00.000-02	Агрегат завесы воздушно-тепловой левого исполнения	1	
				ЗВТ1.00.000-03		
				Сборочные единицы		
11		4	А6,3Ц.00.000-03	Агрегат завесы воздушно-тепловой правого исполнения	1	
11		5	А6,3Ц1.00.000-03	Агрегат завесы воздушно-тепловой левого исполнения	1	3
				16212-02		

Изм.	Лист	№ докум.	Подп.	Дата

ЗВТ1.00.000

Лист 2

Инв. № подл. | Подп. и дата | Взам. инв. № | Инв. № дубл. | Подп. и дата

Копировал: Щедрина Формат: 11

ЗВТ1.00.000СБ

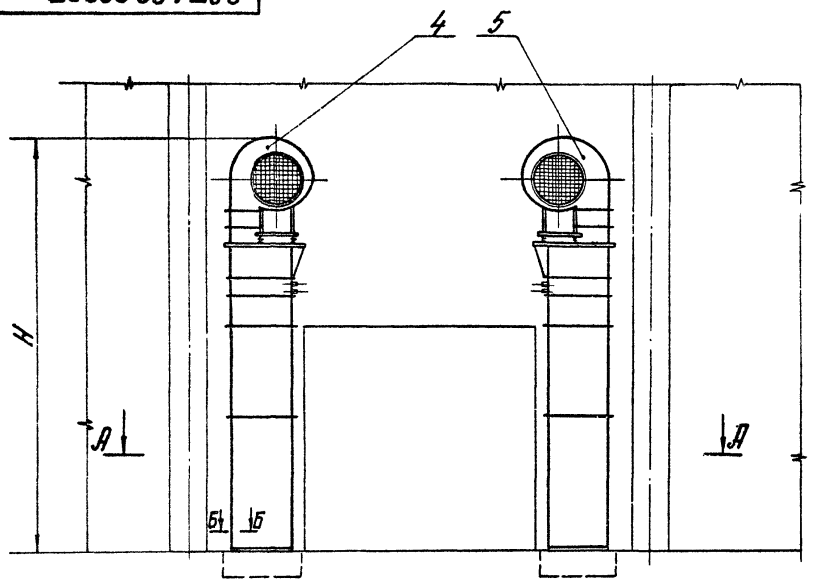

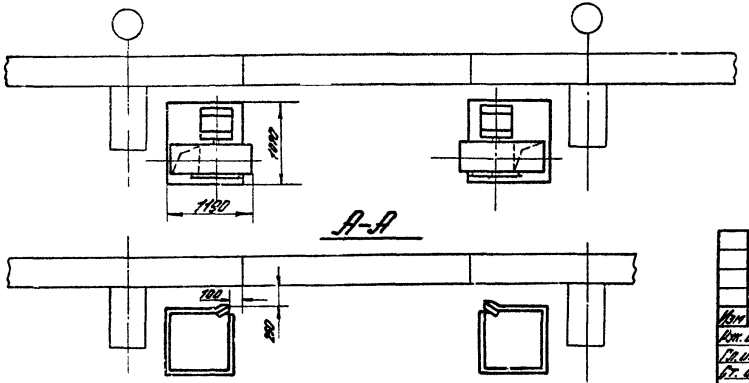

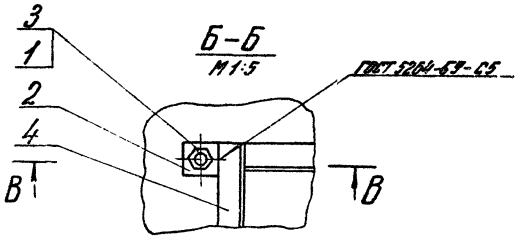

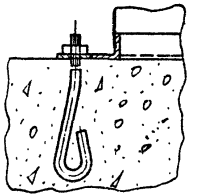

Техническая характеристика

Размеры ворот, м	Тип завесы	Производительность по воздуху м³/ч	Теплопроизводительность ккал/ч.	H мм
3×3	ЗВТ1.00.000	24000	200000	5415
3,6×3	-01	34000	440000	5685
3,6×3,6 4,2×3,6	-02	24000	200000	6015
	-03	34000	440000	6285

Технические требования

1. Размеры для справок.
2. Чертеж приведен для справок при монтаже.

16212-02 4

Изм	Лист	№ докум.	Подп.	Дата
Рук. отд.		Константинова		
Гл. инж. пр.		Высоцкая		
Ст. инж.		Цветкова		
Н. контр.		Высоцкая		

ЗВТ1.00.000СБ.

Завеса воздушно-тепловая
Сборочный чертеж

Лит.	Масса	Масштаб
И	—	—

Лист | Листов: 1

ЦНИИПРОМЗДАНИЙ г. Москва

Копировал: Щедрина Формат: 12

Серия 1.494-2. Выпуск 12

Инв. № подл. | Подп. и дата | Взам. инв. № | Инв. № дубл. | Подп. и дата

3ВТ1.00.001

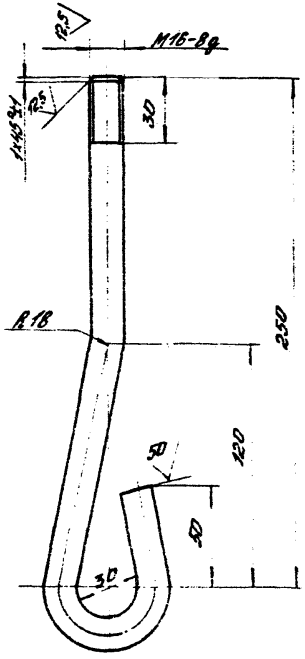

Неуказанные предельные отклонения размеров:
Валов – по B_9,
остальных – по CM_9.

Изм.	Лист	№ докум.	Подп.	Дата
Рук. отд.		Константинова		
Ст. инж. пр.		Васильева		
Ст. инж.		Цветкова		
Н. контр.		Васильева		

3ВТ1.00.001

Болт фундаментный

Лит.	Масса	Масштаб
И	0,52	—
Лист	Листов 1	

Круг $\frac{B\ 16\ ГОСТ\ 2590-71}{Ст.45\ ГОСТ\ 1050-74}$

ЦНИИПРОМЗДАНИЙ г. Москва

Серия 1.439-2, выпуск 12

Инв. № подл. | Подп. и дата | Взам. инв. № | Инв. № дубл. | Подп. и дата

3ВТ1.00.002

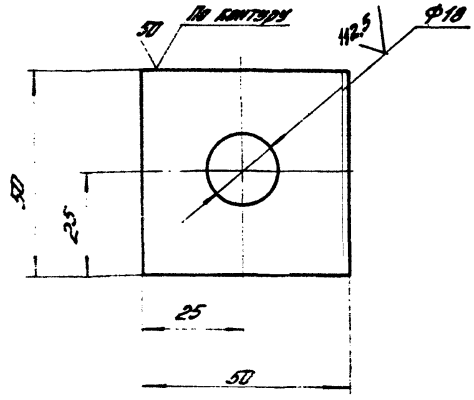

Неуказанные предельные отклонения размеров:
отверстий – по A_7
Валов – по B_9
остальных – по CM_9

16 212-02 5

Изм.	Лист	№ докум.	Подп.	Дата
Рук. отд.		Константинова		
Ст. инж. пр.		Васильева		
Ст. инж.		Цветкова		
Н. контр.		Васильева		

3ВТ1.00.002

Пластина

Лит.	Масса	Масштаб
И	0,07	1:1
Лист	Листов 1	

Лист $\frac{Б\ 4,0\ ГОСТ\ 19903-74}{Ст.3\ ГОСТ\ 16523-70}$

ЦНИИПРОМЗДАНИЙ г. Москва

Инв. № подл. | Подп. и дата | Взам. инв. № | Инв. № дубл. | Подп. и дата

Серия 4.494-2, Выпуск 12

Формат	Зона	Поз.	Обозначение	Наименование	Кол.	Примечание
				Документация		
А2			АБ.ЭЦ.ОО.ООО СБ	Сборочный чертеж		
				Сборочные единицы		
А1		1	АБ.ЭЦ.10.000	Патрубок	1	
А1		2	АБ.ЭЦ.20.000	Короб	1	
А1		3	АБ.ЭЦ.30.000	Конфузор	1	
А1		4	АБ.ЭЦ.40.000	Сетка	1	
				Детали		
А1		5	АБ.ЭЦ.ОО.001	Прокладка	2	
		6	АБ.ЭЦ.ОО.001-01	Прокладка	1	
		7	АБ.ЭЦ.ОО.001-02	Прокладка	1	
А1		8	АБ.ЭЦ.ОО.002	Косынка	2	
				Стандартные изделия		
				Болты ГОСТ 7798-70		
		9		М6×20.36	40	
		10		М10×40.36	10	
				Гайки ГОСТ 5915-70		
		11		М6.4	40	
		12		М10.4	10	
				Прочие изделия		
		13	ВН АБ.3	Вставка гибкая	1	Серия 2.494-8 Вып.1
			Переменные данные	Для исполнений		
				АБ.ЭЦ.ОО.000		
				Сборочные единицы		
А1		14	АБ.ЭЦ.50.000	Короб воздухораспределительный Н=1800мм	1	

Изм.	Лист	№ докум.	Подп.	Дата
Разраб.		Константинова		
Гл. инж. пр.		Аносова		
Гл. инж.		Шевелкова		
Н. контр.		Зиссерман		

АБ.ЭЦ.ОО.000

Подвеска заборы воздушно-тепловой завесы. Рабочие чертежи

Лит.	Масса	Масштаб
А		1

Листов 4

ЦНИИПромзданий г. Москва

Инв. № подл. | Подпись и дата | Взам. инв. № | Инв. № дубл. | Подпись и дата

Формат	Зона	Поз.	Обозначение	Наименование	Кол.	Примечание
А1		15	АБ.ЭЦ.50.000-01	Короб воздухораспределительный Н=1200мм	1	
				Детали		
А1		16	АБ.ЭЦ.ОО.003	Плита	1	
А1		17	АБ.ЭЦ.ОО.004	Прокладка	2	
А1		18	АБ.ЭЦ.ОО.005	Коллектор	1	
А1		19	АБ.ЭЦ.ОО.006	Крышка	1	
				Стандартные изделия		
		20		Вентилятор центробежный Ц4-70 №6,3 правого вращения, положение кожуха „Пр 180°" Дв=1,05 Дном. исполнение 1 с электродвигателем 4АМ100L2Б6		Эц.4-23
				ГОСТ 19.78-73	1	АБ.ЭЦ05-1
		21		Калорифер КВБ-8 ГОСТ 7201-70	2	
		22		Болт М10×20.36 ГОСТ 7798-70	116	
		23		Гайка М10.4 ГОСТ 5915-70	116	
				АБ.ЭЦ.ОО.000-01		
				Сборочные единицы		
А1		14	АБ.ЭЦ.50.000	Короб воздухораспределительный Н=1800мм	1	
		15	АБ.ЭЦ.50.000-01	Короб воздухораспределительный Н=1200мм	1	
				Детали		
А1		16	АБ.ЭЦ.ОО.003-01	Плита	1	
А1		17	АБ.ЭЦ.ОО.004	Прокладка	3	

16212-02

6

Инв. № подл. | Подпись и дата | Взам. инв. № | Инв. № дубл. | Подпись и дата

Изм.	Лист	№ докум.	Подп.	Дата

АБ.ЭЦ.ОО.000

Формат	Зона	Поз.	Обозначение	Наименование	Кол.	Примечание
11		18	АБ,ЭЦ.ОО.ООБ	Коллектор	2	
11		19	АБ,ЭЦ.ОО.ОО6	Крышка	2	
				Стандартные изделия		
		20		Вентилятор центробежный		
				Ц4-70 №6,3 правое вра-		
				щение, положение корпуса		
				„Пр 180°" Дв=Дном, исполне-		
				ние 1 с электродвигателем		Эл.поз
				4А132S4. ГОСТ 5976-73	1	АБ,3100-2с
		21		Калориферы КВБ-8		
				ГОСТ 7201-70	4	
		22		Болт М10×20.36		
				ГОСТ 7798-70	146	
		23		Гайка М10.4 ГОСТ 5915-70	146	
				АБ,ЭЦ.ОО.ОООО-02		
				Сборочные единицы		
11		14	АБ,ЭЦ.5О.ООО	Корпус воздухораспреде-		
				лительный Н=1800мм	2	
				Детали		
11		16	АБ,ЭЦ.ОО.ОО3	Плита	1	
11		17	АБ,ЭЦ.ОО.ОО4	Прокладка	2	
11		18	АБ,ЭЦ.ОО.ОО5	Коллектор	1	
11		19	АБ,ЭЦ.ОО.ОО6	Крышка	1	
				Стандартные изделия		
		20		Вентилятор центробежный		
				Ц4-70 №6,3 правое враще-		
				ние, положение корпуса		
				„Пр 180°" Дв=1,05 Дном. исп. 1 с		
				электродвигателем 4А100L8Б		

Инв.№ подл. | Подп. и дата | Взам.инв.№ | Инв.№ дубл. | Подп. и дата

Изм.	Лист.	№ докум.	Подпись	Дата	АБ,ЭЦ.ОО.ООО	Лист 3

Копировал: Щербина Формат А4

Формат	Зона	Поз.	Обозначение	Наименование	Кол.	Примечание
				ГОСТ 5976-73	1	Эл.поз АБ,3105 1
		21		Калориферы КВБ-8		
				ГОСТ 7201-70	2	
		22		Болт М10×20.36		
				ГОСТ 7798-70	116	
		23		Гайка М10.4 ГОСТ 5915-70	116	
				АБ,ЭЦ.ОО.ОО 0-03		
				Сборочные единицы		
11		14	АБ,ЭЦ.5О.ООО	Корпус воздухораспреде-		
				лительный Н=1800мм	2	
				Детали		
11		16	АБ,ЭЦ.ОО.ОО3-01	Плита	1	
11		17	АБ,ЭЦ.ОО.ОО4	Прокладка	3	
11		18	АБ,ЭЦ.ОО.ОО5	Коллектор	2	
11		19	АБ,ЭЦ.ОО.ОО6	Крышка	2	
				Стандартные изделия		
		20		Вентилятор центробеж-		
				ный Ц4-70 №6,3 правое		
				вращение, положение		
				корпуса „Пр 180°"		
				Дв=Дном. исполнение 1		
				с электродвигателем		Эл.поз
				4А132S4. ГОСТ 5976-73	1	АБ,3100-2с
		21		Калориферы КВБ-8		
				ГОСТ 7201-70	4	
		22		Болт М10×20,36		
				ГОСТ 7798-70	146	
		23		Гайка М10.4		
				ГОСТ 5915-70	146	

16 212-02 7

Инв.№ подл. | Подп. и дата | Взам.инв.№ | Инв.№ дубл. | Подп. и дата

Изм.	Лист.	№ докум.	Подпись	Дата	АБ,ЭЦ.ОО.ООО	Лист 4

Копировал Щербина Формат А4

АБ.3Ц.00.000СБ

Серия 1.494-2, выпуск 22

Инв. № подл. | Подп. и дата | Взам. инв. №

Рис 1

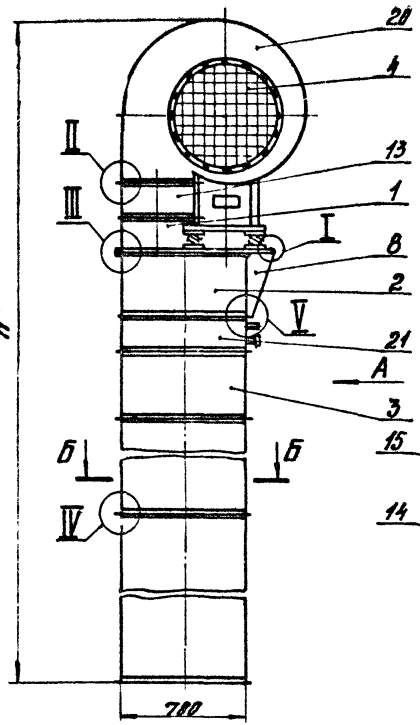

Вид А

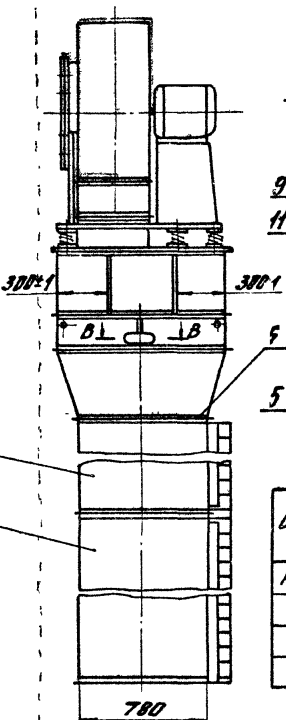

Б-Б

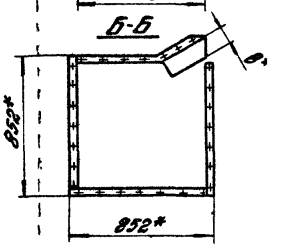

Рис.2. остальное см. рис.1

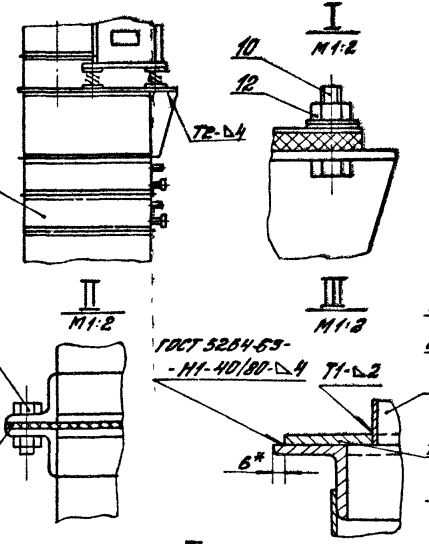

Техническая характеристика

Обозначение	Рис.	Производительность м³/ч	Теплопроизводительность ккал/ч	Температура завесы град. С	Скорость воздуха на выходе из насад., м/с	Установ. мощность электродв. квт	Скорость вращения об/м	Размеры мм. Н*	Размеры мм. В*	Масса, кг.
АБ.3Ц.00.000	1	12000	100.000	44	13	2.2	950	5415	90	748
-01	2	17000	220.000	58	15	7.5	1450	5685	100	931
-02	1	12000	100.000	44	13	2.2	950	6015	75	787
-03	2	17000	220.000	58	15	7.5	1450	6285	90	1018

Технические требования

1* Размеры для справок

16212-02 8

2. Сварные швы по ГОСТ 14771-76-ННп

3. Остальные технические требования по выпуску 11 „Техническое описание и рекомендации по подбору и применению.

Изм.	Лист	№ докум.	Подп.	Дата
Рук. отд		Константинова		
Ст. инж. пр.		Высоцкая		
Ст. инж.		Цветкова		
Испол.		Хазова		
Н. контр.		Высоцкая		

АБ.3Ц. 00 000СБ

Агрегат воздушно-тепловой пробного исполнения. Сборочный чертеж

Лит	Масса	Масштаб
Ц	см. таблицу	—
Лист	Листов: 1	

ЦНИИПромзданий г. Москва

Копировал: Щедрина Формат: 12

АБ.3Ц.00.004

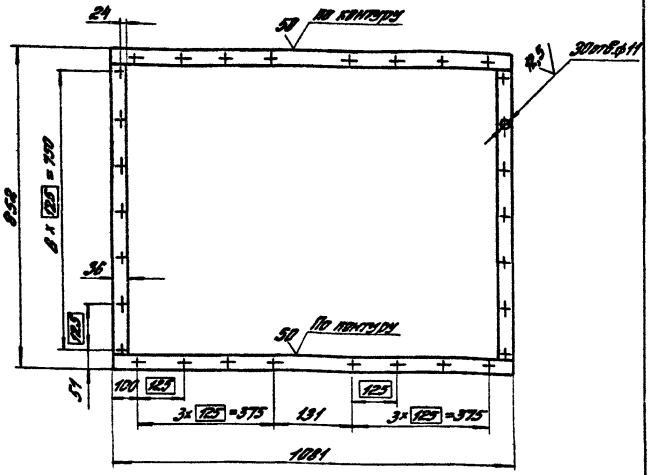

Предельные отклонения размеров:
отверстий - по A_7,
валов - по B_7,
остальных - по CM_7.

Изм.	Лист	№ докум.	Подп.	Дата
Рук. отд.		Константинова		
Гл. инж. пр.		Высоцкая		
Ст. инж.		Цветкова		
Исполн.		Хазова		
Н. контр.		Высоцкая		

АБ,3Ц.00.004

Прокладка

Лит.	Масса	Масштаб
И	0,64	1:10
Лист	Листов: 1	

Резина-пластина ЗТ-М ГОСТ 7338-77

ЦНИИПромзданий г. Москва

Копировал: Цветкина Формат: А1

Рис. 1

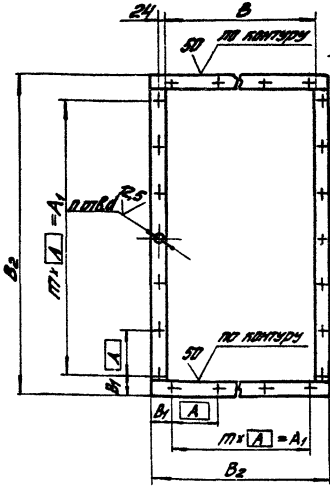

Рис. 2
остальное см. рис 1

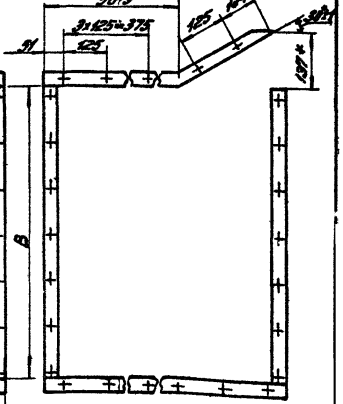

Обозначение	Рис	Размеры, мм						n отв.	n прок.	Масса, кг
		A	A_1	B	B_1	B_2	d			
АБ.3Ц.00.001	1	100	400	441	45,5	491	7	20	4	0,2
-01	1	125	758	780	51	852	11	28	6	0,5
-02	2	125	750	780	51	852	11	28	6	0,5

1.* Размеры для справок.
2. Предельные отклонения размеров: отверстий - по A_7; валов - по B_7; остальных - по CM_7.

16212-02 9

АБ,3Ц.00.001

Прокладка

Лит.	Масса	Масштаб
И	см. таблицу	—
Лист	Листов: 1	

Резина-пластина ЗТ-М ГОСТ 7338-77

ЦНИИПромзданий г. Москва

Копировал: Цветкина

Изм.	Лист	№ докум.	Подпись	Дата
Рук. отд.		Константинова		
Гл. инж. пр.		Высоцкая		
Ст. инж.		Цветкова		
Н. контр.		Высоцкая		

Инв. № подл. | Подпись и дата | Взам. инв. № | Инв. № дубл. | Подпись и дата

Инв. № подл. | Подпись и дата | Взам. инв. № | Инв. № дубл. | Подпись и дата

Серия - 1.494-2, выпуск 12

А6,3Ц.00.005

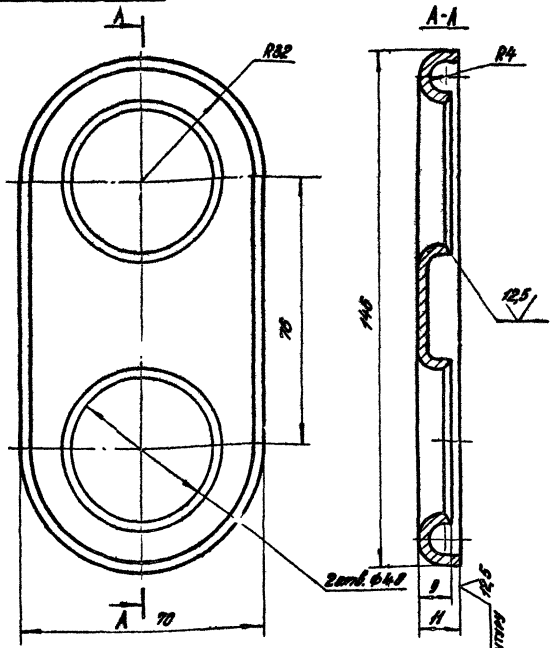

Предельные отклонения размеров:
отверстий - по A_7,
валов - по B_7,
остальных - по CM_7

Изм.	Лист	№ докум.	Подпись	Дата
Рук. отд.		Константинова		
Гл. инж. пр.		Высоцкая		
Ст. инж.		Цветкова		
Н. контр.		Высоцкая		

А6,3Ц.00.005

Коллектор

Лит.	Масса	Масштаб
И	1,7	1:1

Лист: Листов: 1

Лист Б3 ГОСТ 19903-74
3-й-Ст. 3 ГОСТ 16523-70

ЦНИИПРОМЗДАНИЙ
г. Москва

Копировал: Лалеха формат: 11

А6,3Ц.00.006

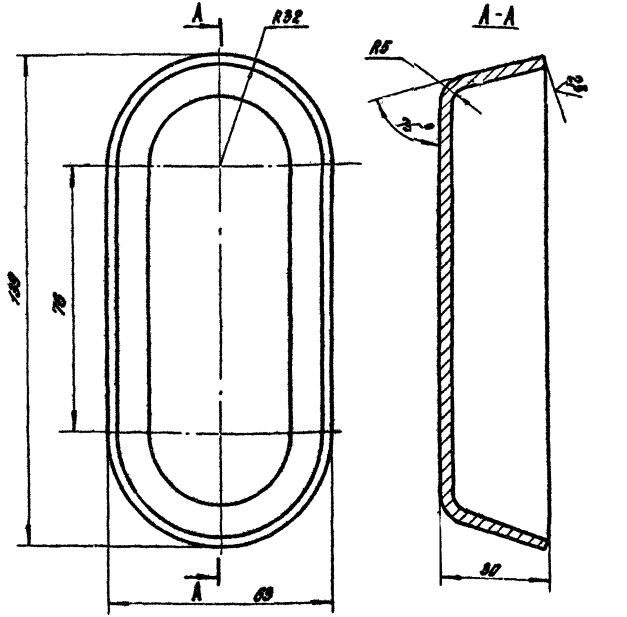

Предельные отклонения размеров
отверстий - по A_7,
валов - по B_7,
остальных - по CM_7

1 5212-02 10

Изм.	Лист	№ докум.	Подпись	Дата
Рук. отд.		Константинова		
Гл. инж. пр.		Высоцкая		
Ст. инж.		Цветкова		
Н. контр.		Высоцкая		

А6,3Ц.00.006

Крышка

Лит.	Масса	Масштаб
И	2,8	1:1

Лист: Листов: 1

Лист Б3 ГОСТ 19903-74
3-й-Ст. 3 ГОСТ 16523-70

ЦНИИПРОМЗДАНИЙ
г. Москва

Копировал: Лалеха формат: 11

Серия 1.494-2, Выпуск 12

Формат	Зона	Поз	Обозначение	Наименование	Кол	Примечание
				Документация		
11			АБ,ЭЦ.10.000СБ	Сборочный чертеж		
				Детали		
11		1	АБ,ЭЦ.10.001	Уголок	4	
			Переменные данные для исполнений			
				АБ.ЭЦ.10.000		
				Детали		
Б4		2	АБ,ЭЦ.10.002	Стенка		
				Лист Б1,0 ГОСТ 19903-74		
				3-IV-Ст.3 ГОСТ 16523-70		
				440 × 165 Вд	4	0,57кг
				АБ.ЭЦ.10.000-01		
				Детали		
Б4		2	АБ,ЭЦ.10.003-01	Стенка		
				Лист Б1,0 ГОСТ 19903-74		
				3-IV-Ст.3 ГОСТ 16523-70		
				440 × 215 Вд	4	0,74кг

Инв.№ подл. | Подпись и дата | Взам.инв.№ | Инв.№ дубл. | Подпись и дата

Изм.	Лист	№ докум.	Подпись	Дата
Рук. отд.		Константинов		
Гл. инж. пр.		Высоцкая		
Ст. инж.		Цветкова		
Н. контр.		Высоцкая		

АБ.ЭЦ.10.000

Патрубок

Лит	Лист	Листов
		1

ЦНИИПромзданий г. Москва

Копировал: Шестина Формат А1

Формат	Зона	Поз	Обозначение	Наименование	Кол	Примечание
				Документация		
11			АБ,ЭЦ.20.000СБ	Сборочный чертеж		
				Детали		
11		1	АБ,ЭЦ.20.001	Уголок	2	
11		2	АБ,ЭЦ.20.002	Уголок	2	
11		3	АБ,ЭЦ.20.003	Уголок	2	
11		4	АБ,ЭЦ.20.004	Уголок	2	
Б4		5	АБ,ЭЦ.20.005	Стойка		
				Уголок Б50×50×4 ГОСТ 8509-72		
				Ст.3 ГОСТ 535-58		
				L = 328 Вд	4	1,05кг
Б4		6	АБ,ЭЦ.20.006	Стенка торцевая		
				Лист Б1,5 ГОСТ 19903-74		
				3-IV-Ст.3 ГОСТ 16523-70		
				720 × 360 Вд	2	3,05кг
Б4		7	АБ,ЭЦ.20.007	Стенка боковая		
				Лист Б1,5 ГОСТ 19903-74		
				3-IV-Ст.3 ГОСТ 16523-70		
				950 × 360 Вд	2	4,03кг
				162/2-02		11

Инв.№ подл. | Подпись и дата | Взам.инв.№ | Инв.№ дубл. | Подпись и дата

Изм.	Лист	№ докум.	Подпись	Дата
Рук. отд.		Константинов		
Гл. инж. пр.		Высоцкая		
Ст. инж.		Цветкова		
Н. контр.		Высоцкая		

АБ,ЭЦ.20.000

Короб

Лит	Лист	Листов
		1

ЦНИИПромзданий г. Москва

АБ.ЭЦ.10.000СБ

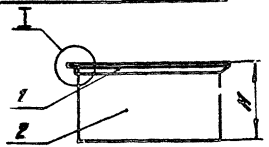

Обозначение	H мм	Масса, кг
АБ.ЭЦ.10.000	410	4,3
АБ.ЭЦ.10.000-01	220	5,8

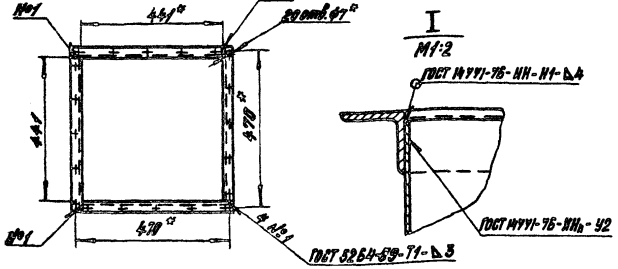

1.* Размеры для справок
2. Шероховатость поверхности детали без чертежа по контуру - 25, остальных - ∇
3. Покрытие эмаль ХСЭ-23 ГОСТ 7313-75-Ⅲ.Х по грунту ГФ-020 ГОСТ 4056-63

Изм.	Лист	№ докум.	Подпись	Дата
Рук. отд.		Константинова		
Гл. инж. пр.		Высоцкая		
Ст. инж.		Цветкова		
Н. контр.		Высоцкая		

АБ.ЭЦ.10.000СБ

Патрубок сборочный чертеж

Лит	Масса	Масштаб
Н	см. табл.	—
Лист	Листов 1	

ЦНИИПРОМЗДАНИЙ г. Москва

Копировал: Палеха формат А4

Серия 1.494-2, выпуск 12

Инв. № подл. | Подпись и дата | Взам. инв. № | Инв. № дубл. | Подпись и дата

АБ.ЭЦ.20.000СБ

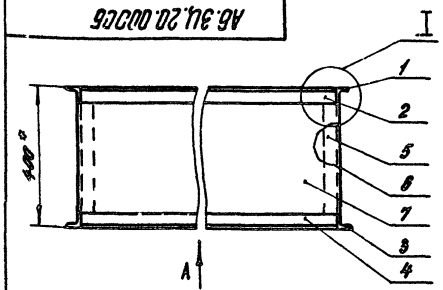

Вид А

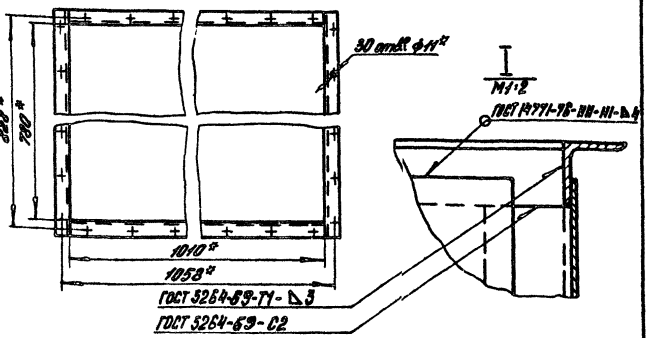

1.* Размеры для справок
2. Шероховатость поверхностей деталей дез чертежа по контуру - 25, остальных - ∇
3. Покрытие эмаль ХСЭ-23 ГОСТ 7313-75-Ⅲ.Х по грунту ГФ-020 ГОСТ 4056-63

16212-02 12

Изм.	Лист	№ докум.	Подп.	Дата
Рук. отд.		Константинова		
Гл. инж. пр.		Высоцкая		
Ст. инж.		Цветкова		
Н. контр.		Высоцкая		

АБ.ЭЦ.20.000СБ

Корпб сборочный чертеж

Лит	Масса	Масштаб
Н	33,4	1:10
Лист	Листов 1	

ЦНИИПРОМЗДАНИЙ г. Москва

Копировал: Палеха формат А4

Инв. № подл. | Подпись и дата | Взам. инв. № | Инв. № дубл. | Подпись и дата

А6.ЭЦ.10.001

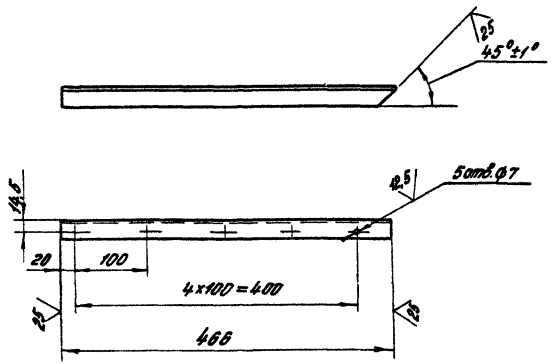

Неуказанные предельные отклонения размеров:
отверстий - по A_4
валов - по B_8
остальных - по CM_4

Изм.	Лист	№ докум.	Подп.	Дата	А6.ЭЦ.10.001			
Рук. отд.		Константинова			УГОЛОК	Лит	Масса	Масштаб
Ст. инж. пр.		Высоцкая				И	0,5	1:5
Ст. инж.		Цветкова				Лист	Листов: 1	
Н. Контр.		Высоцкая			Уголок Б25×25×3 ГОСТ 8509-72 / Ст. 3 ГОСТ 535-58	ЦНИИПРОМЗДАНИЙ г. Москва		

Копировал: Палеха Формат 11

А6.ЭЦ.20.001

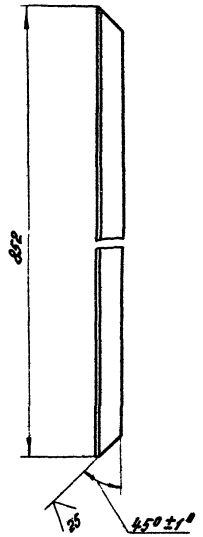

Неуказанные предельные отклонения размеров по B_8

16?12-02 13

Изм.	Лист	№ докум.	Подп.	Дата	А6.ЭЦ.20.001			
Рук. отд.		Константинова			УГОЛОК	Лист	Масса	Масштаб
Ст. инж. пр.		Высоцкая				И	1,8	1:5
Ст. инж.		Цветкова				Лист	Листов: 1	
Н. Контр.		Высоцкая			Уголок Б36×36×4 ГОСТ 8509-72 / Ст. 3 ГОСТ 535-58	ЦНИИПРОМЗДАНИЙ г. Москва		

Копировал: Палеха Формат: 11

АБ.3Ц.20.003

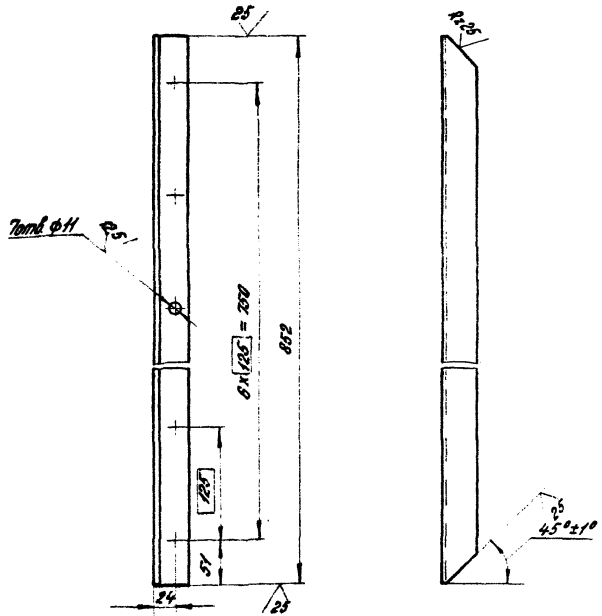

Неуказанные предельные отклонения размеров: отверстий - по A_7, валов - по B_7, остальных - по CM_7

Изм.	Лист	№ докум.	Подп.	Дата	АБ.3Ц.20.003			
Рук. отд.		Константинова			УГОЛОК	Лит	Масса	Масштаб
Гл. инж. пр.		Высоцкая				И	1,8	1:4
Ст. инж.		Цветкова				Лист	Листов: 1	
Н. контр.		Высоцкая			Уголок Б36×36×4 ГОСТ 8509-72 / Ст.3 ГОСТ 535-58	ЦНИИПРОМЗДАНИЙ г. Москва		

Копировал: Полеко Формат А4

АБ.3Ц.20.004

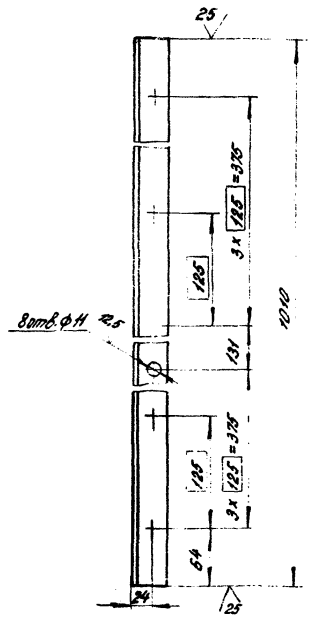

Предельные отклонения размеров: отверстий - по A_7, валов - по B_7, остальных - по CM_7

16212-02 14

Изм.	Лист	№ докум.	Подп.	Дата	АБ.3Ц.20.004			
Рук. отд.		Константинова			УГОЛОК	Лит	Масса	Масштаб
Гл. инж. пр.		Высоцкая				И	2,2	1:4
Ст. инж.		Цветкова				Лист	Листов: 1	
Н. контр.		Высоцкая			Уголок Б36×36×4 ГОСТ 8509-72 / Ст.3 ГОСТ 535-58	ЦНИИПРОМЗДАНИЙ г. Москва		

Копировал Полеко Формат А4

Серия 1.134-2, выпуск 12

Формат	Зона	Поз.	Обозначение	Наименование	Кол.	Примечание
				Документация		
12			АБ,3Ц.30.000 СБ	Сборочный чертеж		
				Детали		
11		1	АБ,3Ц.20.003	Уголок	2	
11		2	АБ,3Ц.20.004	Уголок	2	
11		3	АБ,3Ц.30.001	Уголок	4	
64		4	АБ,3Ц.30.002	Уголок		
				Уголок Б50×50×4 ГОСТ 8509-72 / Ст.3 ГОСТ 535-58		
				L=348 Вg	4	1,1кг
11		5	АБ,3Ц.30.003	Стенка боковая	2	
11		6	АБ,3Ц.30.004	Стенка торцевая	2	

Инв.№ подл. | Подпись и дата | Взам.инв.№ | Инв.№ дубл. | Подпись и дата

Изм.	Лист	№ докум.	Подпись	Дата
Рук.отд.		Константинова		
Гл.инж.пр.		Высоцкая		
Ст.инж.		Цветкова		
Исполн.		Хазова		
Н.контр.		Высоцкая		

АБ,3Ц.30.000

Конфузор

Лит	Лист	Листов
И		1

ЦНИИПромзданий г. Москва

Копировал Папека Формат А1

А6.3Ц.00.002

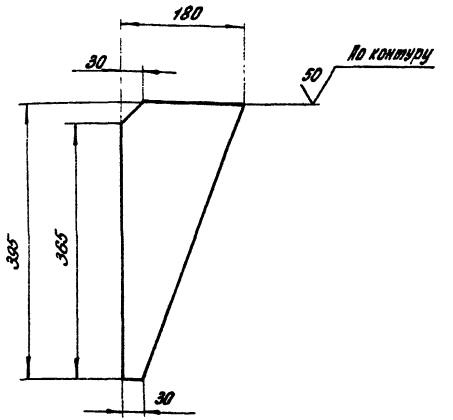

Предельные отклонения размеров:
валов – по Вg,
остальных – по СМg.

16212-02 15

АБ,3Ц.00.072

Изм.	Лист	№ докум.	Подп.	Дата
Рук.отд.		Константинова		
Гл.инж.пр.		Высоцкая		
Ст.инж.		Цветкова		
Исполн.		Хазова		
Н.контр.		Высоцкая		

Косынка

Лит	Масса	Масштаб
И	0,8	1:5
	Лист	Листов 1

Лист Б5.0 ГОСТ 19903-74 / Ст.3 ГОСТ 14637-89

ЦНИИПромзданий г. Москва

Копировал Папека Формат А1

А6, ЗЦ.30.000СБ

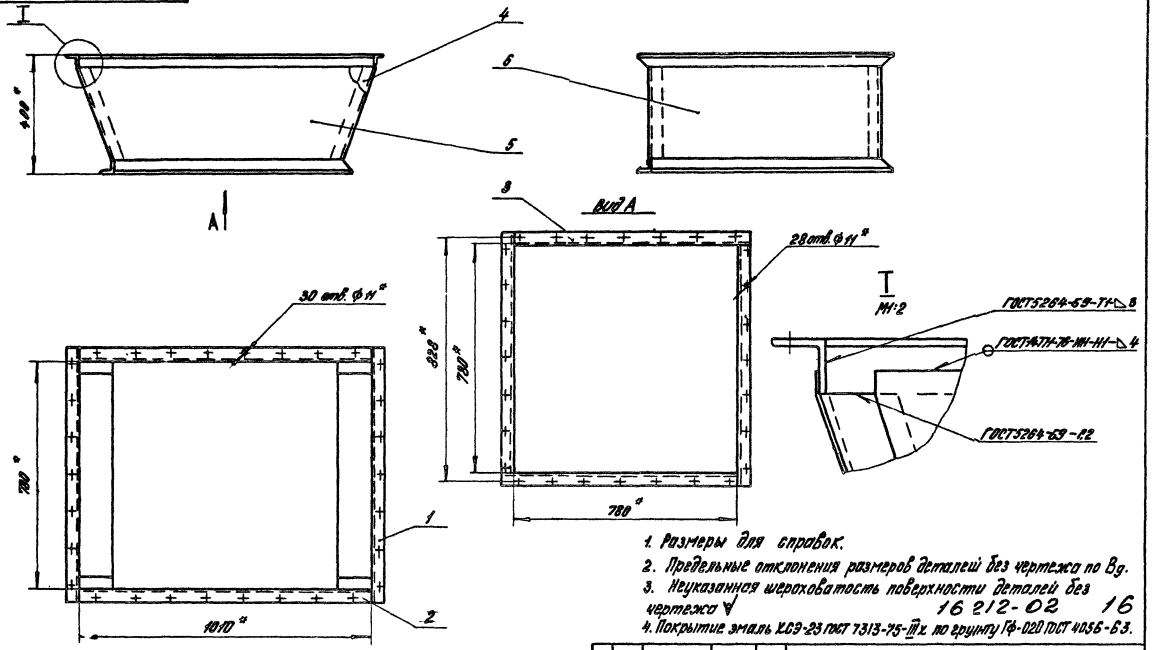

1. Размеры для справок.
2. Предельные отклонения размеров деталей без чертежа по Вд.
3. Неуказанная шероховатость поверхности деталей без чертежа ∀ 16 212-02 16
4. Покрытие эмаль ХСЭ-23 ГОСТ 7313-75-III х по грунту ГФ-020 ГОСТ 4056-63.

					А6, ЗЦ.30.000СБ			
Изм.	Лист	№ докум.	Подп.	Дата	Конфузор Сборочный чертеж	Лит	Масса	Масштаб
Рук. отд.		Константинова				Н	40,4	1:10
Гл. инж. пр.		Высоцкая				Лист	Листов: 1	
Ст. инж.		Цветкова				ЦНИИПРОМЗДАНИЙ г. Москва		
Н. Контр.		Высоцкая						

Серия 1.494-2, выпуск 12

Инв. № подл. | Подпись и дата | Взамен инв. № | Инв. № дубл. | Подпись и дата

Копировал: Палехин Формат 12

Серия 1.494-2, Выпуск 12

АБ.ЗЦ.30.003

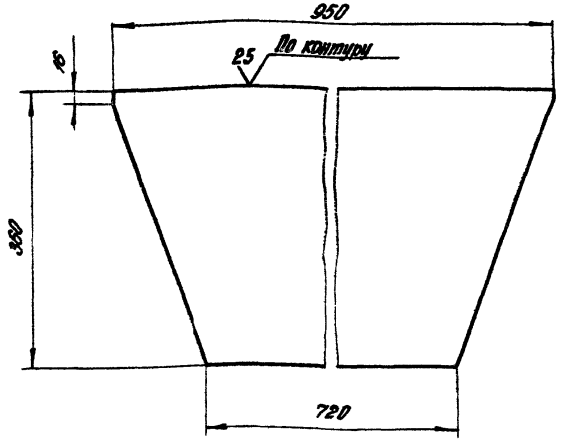

Неуказанные предельные отклонения размеров:
валов - по B_g,
остальных - по CM_g.

Изм.	Лист	№ докум.	Подп.	Дата
Рук. отд.		Константинова		
Гл. инж. пр.		Высоцкая		
Ст. инж.		Цветкова		
Н. контр.		Высоцкая		

АБ.ЗЦ.30.003

Стенка боковая

Лит	Масса	Масштаб
И	3,5	1:5
Лист	Листов: 1	

Лист Б1.5 ГОСТ 19903-74
3-IV. Ст. 3. ГОСТ 16523-70

ЦНИИПРОМЗДАНИЙ г. Москва

Копировал: Малеха формат А1

АБ.ЗЦ.30.004

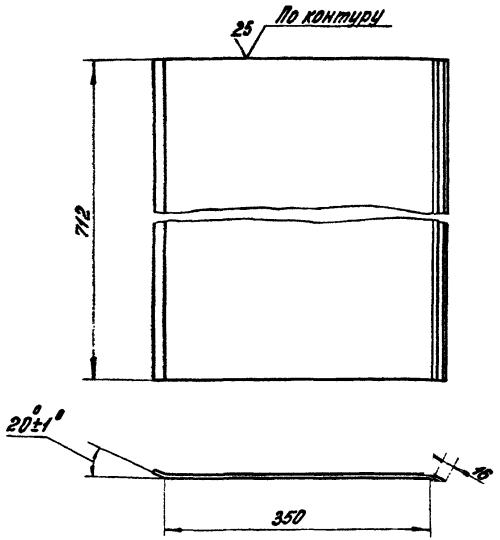

1. Длина развертки 385 мм
2. Неуказанные предельные отклонения размеров:
валов - по B_g, остальных - по CM_g.

16212-02 17

Изм.	Лист	№ докум.	Подп.	Дата
Рук. отд.		Константинова		
Гл. инж. пр.		Высоцкая		
Ст. инж.		Цветкова		
Н. контр.		Высоцкая		

АБ.ЗЦ.30.004

Стенка торцевая

Лит.	Масса	Масштаб
И	3,2	1:5
Лист	Листов: 1	

Лист Б1.5 ГОСТ 19903-74
3 IV-Ст.3 ГОСТ 16523-70

ЦНИИПРОМЗДАНИЙ г. Москва

Серия 1.494-2, Выпуск 12

АБ.ЗЦ.00.003

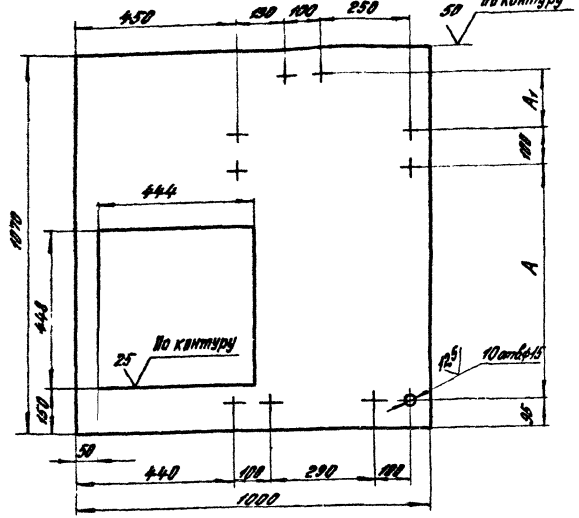

Обозначение	Размеры, мм	
	A	A1
АБ.ЗЦ.00.003	540	160
-01	775	25

1. Предельные отклонения размеров: отверстий - по A_e, валов - по B_y; остальных - по CM_2.
2. Все предельные отклонения от соосности и симметричности зависимые

Изм.	Лист	№ докум.	Подп.	Дата
Разраб.		Константинова		
Пров.		Высоцкая		
Т. контр.				
Н. контр.				
Утв.				

АБ.ЗЦ.00.003

Плита

Лит.	Масса	Масштаб
И	34,5	1:10
Лист	Листов: 1	

Лист Б.5 ГОСТ 19903-74 / Ст.3 ГОСТ 14637-69

ЦНИИПРОМЗДАНИЙ г. Москва

Копировал: Палеха Формат: А1

АБ.ЗЦ.30.001

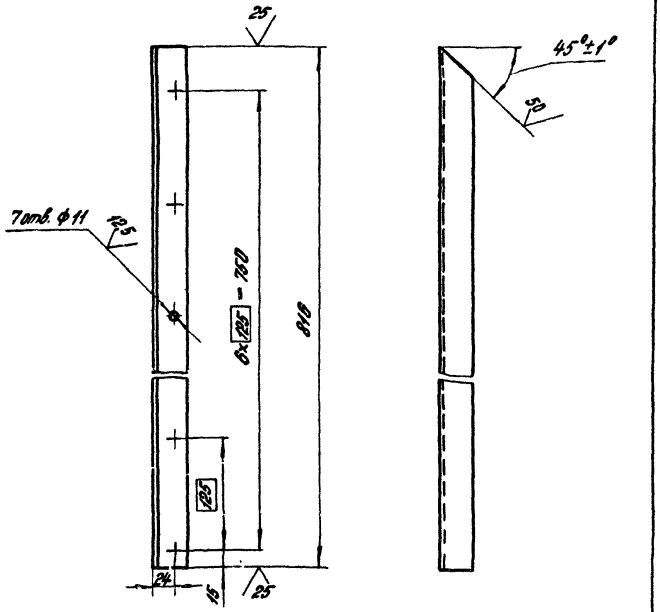

Неуказанные предельные отклонения размеров:
отверстий - по A_y,
валов - по B_y,
остальных - по CM_1

16212-02 18

Изм.	Лист	№ докум.	Подп.	Дата
Разраб.		Константинова		
Пров.		Высоцкая		
Т. контр.				
Н. контр.				
Утв.				

АБ.ЗЦ.30.001

Челок

Лит.	Масса	Масштаб
И	1,7	1:4
Лист:	Листов: 1	

Челок В36×36-4 ГОСТ 8509-72 / Ст.3 ГОСТ 535-58

ЦНИИПРОМЗДАНИЙ г. Москва

Копировал: Палеха Формат: А4

Инв. № подл. | Подп. и дата | Взам. инв. № | Инв. № дубл. | Подп. и дата

АБ.3Ц.40.000

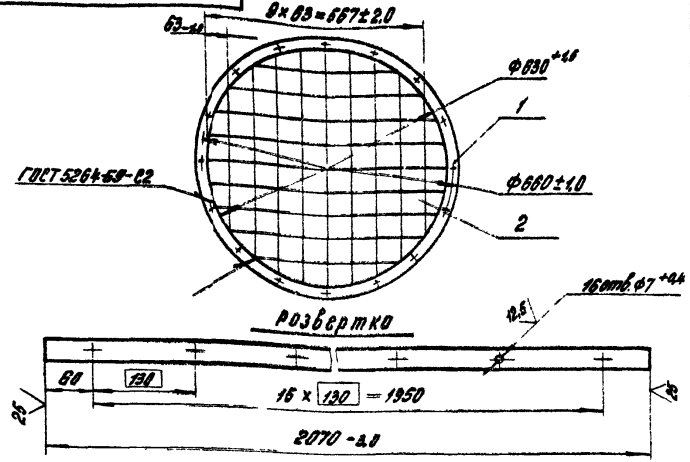

Формат	Зона	Поз.	Обозначение	Наименование	Кол.	Примечание
				Детали		
БЧ		1	АБ.3Ц.40.001	фланец		
				Полоса 4×30 ГОСТ 103-76 / 45-Б ГОСТ 1050-74	1	2,0 кг
				Материалы		
БЧ		2		Проволока НУ-0-Т-2,8 ГОСТ 10964-69	10	м

Сборка ручная электродуговая

АБ.3Ц.40.000

Изм.	Лист	№ докум.	Подп.	Дата
Рук. отд.		Константинова		
Гл. инж. пр.		Высоцкая		
Ст. инж.		Цветкова		
Исполн.		Хазова		
Н. контр.		Высоцкая		

Сетка

Лит	Масса	Масштаб
И	3,0	1:10
Лист	Листов: 1	

ЦНИИПРОМЗДАНИЙ г. Москва

Копировал: Палеха Формат: 11

Серия 1.494-2, выпуск 12

Инв.№ подл. | Подп. и дата | Взам. инв.№ | Инв.№ дубл. | Подп. и дата | Взам. инв.№

АБ.3Ц.50.001

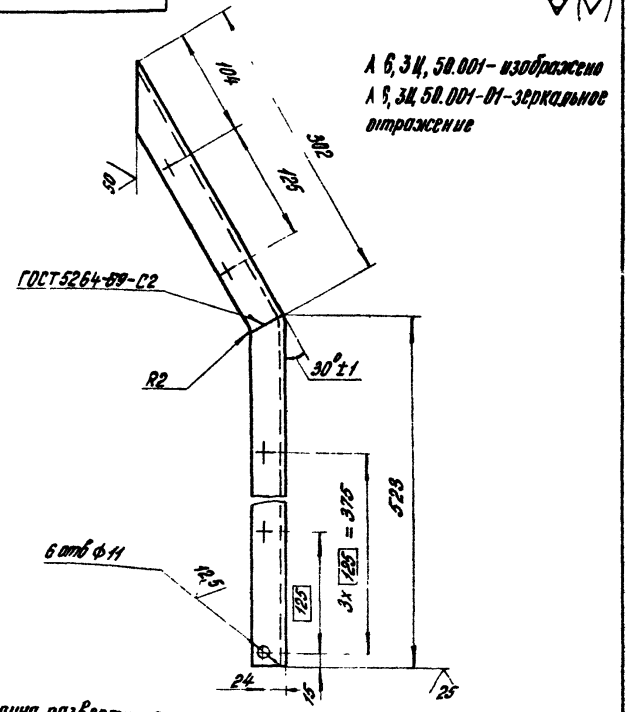

1. Длина развертки 830 мм
2. Неуказанные предельные отклонения размеров:
   отверстий – по A_7,
   валов – по B_7,
   остальных – по CM_7.

16212-02 19

АБ.3Ц.50.001

Изм.	Лист	№ докум.	Подп.	Дата
Рук. отд.		Константинова		
Гл. инж. пр.		Высоцкая		
Ст. инж.		Цветкова		
Исполн.		Хазова		
Н. контр.		Высоцкая		

УГОЛОК

Лит	Масса	Масштаб
И	1,8	1:4
Лист	Листов: 1	

Уголок Б 36×36×4 ГОСТ 8509-72* / Ст.3 ГОСТ 535-58

ЦНИИПРОМЗДАНИЙ г. Москва

Копировал: Палеха Формат: 11

Инв.№ подл. | Подп. и дата | Взам. инв.№ | Инв.№ дубл. | Подп. и дата | Взам. инв.№

Серия 1.494-2, выпуск 12

Формат	Зона	Поз	Обозначение	Наименование	Кол.	Примечание
				Документация		
12			А6,3Ц.50.000СБ	Сборочный чертеж		
				Детали		
11		1	А6,3Ц.30.001	Уголок	6	
11		2	А6,3Ц.50.001	Уголок	1	
		3	А6,3Ц.50.001-01	Уголок	1	
			Переменные данные для исполнений			
				А6,3Ц.50.000		
				Сборочные единицы		
11		4	А6,3Ц.51.000	Насадок воздухораспределительный щелевидный	1	
				Детали		
Б4		5	А6,3Ц.50.002	Стенка		
				Лист Б1,5 ГОСТ 19903-74 / 3-IV-СТ.3 ГОСТ 16523-70		
				720×1760 Вд	3	15,1кг
Б4		6	А6,3Ц.50.003	Стенка		
				Лист Б1,5 ГОСТ 19903-74 / 3-IV-СТ.3 ГОСТ 16523-70		
				494×1760 Вд	1	10,2кг

Изм.	Лист	№ докум.	Подп.	Дата
Рук. отд.		Константинова		
Гл. инж. пр.		Высоцкая		
Ст. инж.		Щеткова		
Н. контр.		Высоцкая		

А6,3Ц.50.000

Коров воздухораспределительный

Лит	Лист	Листов
Ц	1	2

ЦНИИПРОМЗДАНИЙ г. Москва

Копировал: Щеткина Формат 11

Формат	Зона	Поз	Обозначение	Наименование	Кол.	Примечание
Б4		7	А6,3Ц.50.004	Стойка		
				Уголок Б50×50×4 ГОСТ 8509-72 / Ст.3 ГОСТ 535-58		
				L = 1728 Вд	4	5,6кг
Б4		8	А6,3Ц.50.005	Подкос		
				Уголок Б50×50×4 ГОСТ 8509-72 / Ст.3 ГОСТ 535-58		
				L = 11840 Вд	3	6,0кг
				А6,3Ц.50.000-01		
				Сборочные единицы		
11		4	А6,3Ц.51.000-01	Насадок воздухораспределительный щелевидный	1	
				Детали		
Б4		5	А6,3Ц.50.006	Стенка		
				Лист Б1,5 ГОСТ 19903-74 / 3-IV-СТ.3 ГОСТ 16523-70		
				12 m × 1160 Вд	3	9,9кг
Б4		6	А6,3Ц.50.007	Стенка		
				Лист Б1,5 ГОСТ 19903-74 / 3-IV-СТ.3 ГОСТ 16523-70		
				494×1160 Вд	1	6,9кг
Б4		7	А6,3Ц.50.008	Стойка		
				Уголок Б50×50×4 ГОСТ 8509-72 / Ст.3 ГОСТ 535-58		
				L = 1128 Вд	4	3,6кг
Б4		8	А6,3Ц.50.009	Подкос		
				Уголок Б50×50×4 ГОСТ 8509-72 / Ст.3 ГОСТ 535-56		
				L = 1293 Вд	3	4,2кг

Изм.	Лист	№ докум.	Подп.	Дата

А6,3Ц.50.000

16.12-02

Лист 2

Копировал: Щеткина Формат 11

Рис.1

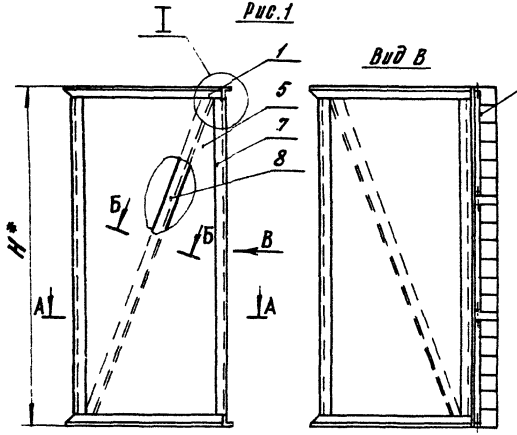

А-А
М1:5

Рис.2
Остальное см. рис.1

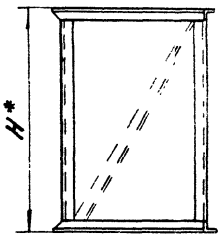

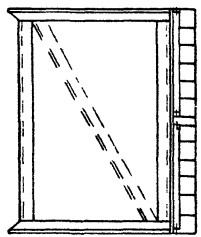

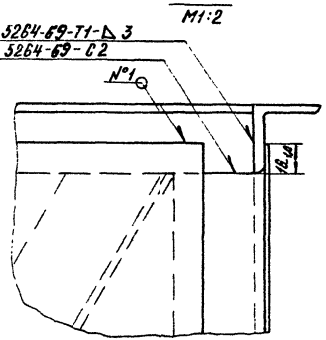

Б-Б (повернуто)
М 1:2

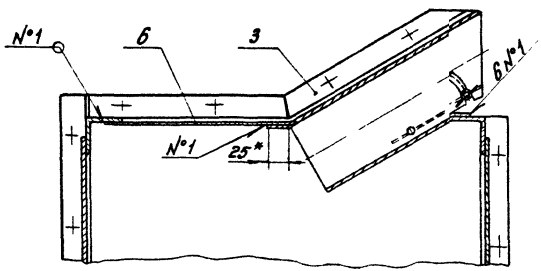

ГОСТ 14771-76-ИН-Н1-Δ4

ГОСТ 14771-76-ИНп--40/80-Т2-Δ2

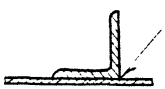

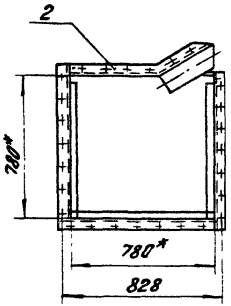

1.* Размеры для справок
2. Шероховатость поверхностей деталей без чертежа по контуру -25, остальных ∀
3. Покрытие - эмаль УС3-23 ГОСТ 9313-75-III.Х. по грунту Гф-020 ГОСТ 4056-63

16212-02 21

Обозначение	Рис.	H, мм	Масса, кг
АБ.ЭЦ.50.000	1	1800	130
АБ.ЭЦ.50.000-01	2	1200	92

Изм.	Лист	№ докум.	Подп.	Дата
Рук. отд		Константинова		
Гл. инж. пр.		Высоцкая		
Исполн.		Цветкова		
Н. контр.		Высоцкая		

АБ.ЭЦ.50.000СБ

Короб воздухораспределительный
Сборочный чертеж

Лит	Масса	Масштаб
И	См. табл.	—
Лист	Листов 1	

ЦНИИПРОМЗДАНИЙ г. Москва

Копировал: Полеха Формат А2

Серия 1.494-2, выпуск 12

Инв. № подл. | Подп. и дата | Взам. инв. № | Инв. № дубл. | Подп. и дата

Серия 1.494-2, Выпуск 12

Формат	Зона	Поз.	Обозначение	Наименование	Кол.	Примечание
				Документация		
12			Л 6,3Ц.51.000СБ	Сборочный чертеж.		
			Переменные данные для исполнений			
				Л6,3Ц.51.000		
				Детали		
11		1	Л6,3Ц.51.001	Лист	1	
		2	Л6,3Ц.51.001-01	Лист	1	
11		3	Л6,3Ц.51.002	Полка	6	
11		4	Л6,3Ц.51.003	Полка	15	
11		5	Л6,3Ц.51.004	Лопатка		
				регулирующая	3	
11		6	Л6,3Ц.51.005	Полуось	6	
11		7	Л6,3Ц.51.006	Полуось	6	
				Стандартные изделия		
		8		Гайка - барашек		
				М8.4 ГОСТ 3032-76	6	
		9		Шайба 8.01.02		
				ГОСТ 11371-68	18	

Подпись и дата | Инв. № подл. | Взам. инв. № | Подпись и дата

Изм.	Лист	№ докум.	Подп.	Дата
Рук. отд.		Константинова		
Гл. инж. пр.		Высоцкая		
Ст. инж.		Цветкова		
Н. контр.		Высоцкая		

Л6,3Ц.51.000

Насадок воздухораспределительный щелевидный.

Лит	Лист	Листов
Ц	1	2

ЦНИИПРОМЗДАНИЙ г. Москва

Формат	Зона	Поз.	Обозначение	Наименование	Кол.	Примечание
		10		Заклепка М2×8		
				ГОСТ 12641-67	24	
				Л6,3Ц.51.000-01		
				Детали		
11		1	Л6,3Ц.51.001-02	Лист	1	
		2	Л6,3Ц.51.001-03	Лист	1	
11		3	Л6,3Ц.51.002	Полка	4	
11		4	Л6,3Ц.51.003	Полка	10	
11		5	Л6,3Ц.51.004	Лопатка		
				регулирующая	2	
11		6	Л6,3Ц.51.005	Полуось	4	
11		7	Л6,3Ц.51.006	Полуось	4	
				Стандартные изделия		
		8		Гайка - барашек		
				М8.4 ГОСТ 3032-76	4	
		9		Шайба 8,01.02		
				ГОСТ 11371-68	12	
		10		Заклепка М2×8		
				ГОСТ 12641-67	16	
						22

Подпись и дата | Инв. № подл. | Взам. инв. № | Подпись и дата

16212-02

Изм.	Лист	№ докум.	Подп.	Дата

Л6,3Ц.51.000

Лист 2

АБ.ЭЦ.51.000СБ

Серия 1.494-2, выпуск 12

Рис. 1.

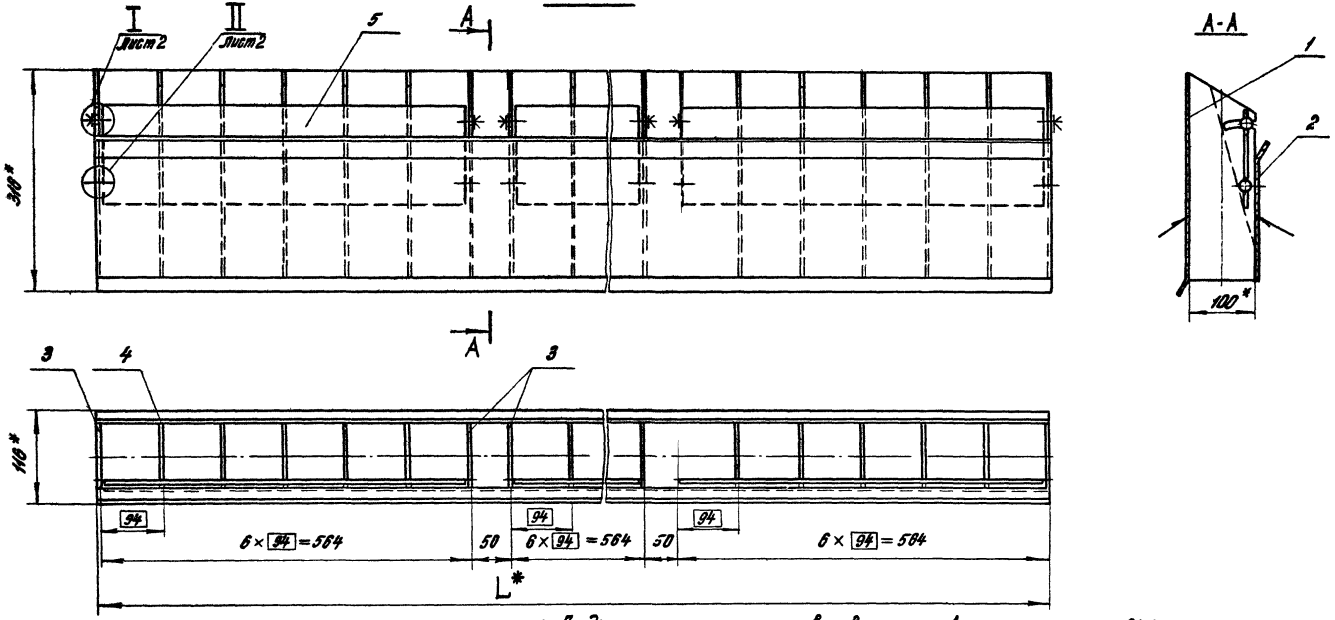

1. Предельные отклонения размеров: отверстий - по A_3, остальных - по C_{M16}
2. * Размеры для справок.
3. Сварные швы по ГОСТ 14771-76 - $У_{Н_1}$ - Т1 - Δ 2

Обозначение	Рис.	L* мм	Масса, кг
АБ.ЭЦ.51.000	1	1794	28,4
- 01	2	1194	14,5

16212-02 23

АБ.ЭЦ.51.000СБ

Изм.	Лист	№ докум.	Подп.	Дата
Рук. отд.		Константинова		
Гл. инж. пр.		Высоцкая		
Ст. инж.		Цветкова		
Н. Контр.		Сысоцкая		

Насадок воздухораспределительный щелевидный
Сборочный чертеж

Лит	Масса	Масштаб
М	См. табл.	—

Лист 1 Листов 2

ЦНИИПРОМЗДАНИЙ
г. Москва

Копировал: Полбина Формат: А2

Инв. № подл. | Подпись и дата | Взам. инв. № | Инв. № дубл. | Подпись и дата

АБ.ЭЦ.51.000СБ

Рис.2
Остальное - см. рис.1 лист1

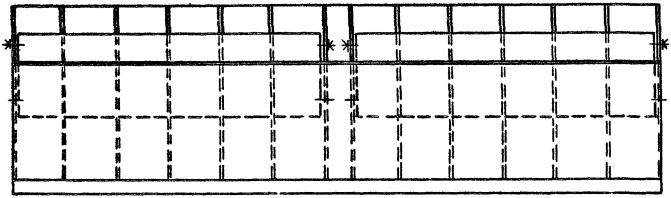

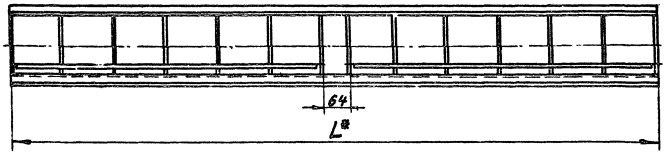

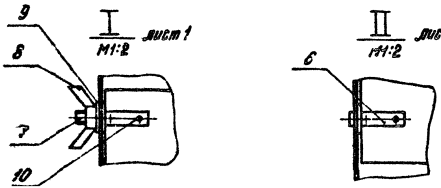

Серия 1.044-2, выпуск 12

Инв.№ подл. | Подп. и дата | Взам.инв.№ | Инв.№ дубл. | Подп. и дата

16212-02 24

Изм.	Лист	№ докум.	Подп.	Дата	АБ.ЭЦ.51.000СБ	Лист 2

Копировал: бумага формат: 12

Серия 1.494-2, выпуск 12

А6,3Ц.51.001

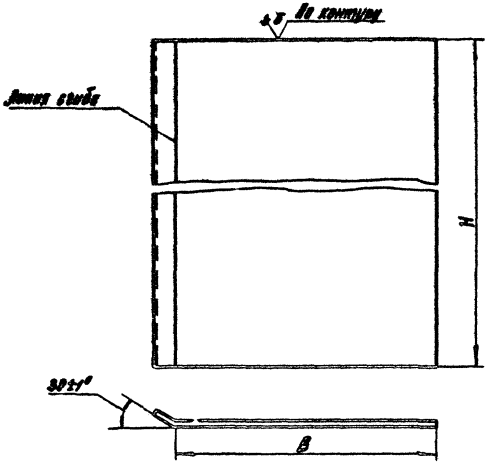

Обозначение	Размеры, мм			Масса, кг
	B	H	Длина развертки	
А6,3Ц.51.001	305	1794	330	7,2
—01	190	1794	220	4,8
—02	305	1194	330	4,8
—03	190	1194	220	3,6

Неуказанные предельные отклонения размеров:
валов - по B_9,
остальных - по CM_9.

Изм.	Лист	№ докум.	Подп.	Дата
Рук. отд.		Константинова		
Гл. инж. пр.		Высоцкая		
Ст. инж.		Цветкова		
Исполн.		Хазова		
Н. контр.		Высоцкая		

А6,3Ц.51.001

Лист

Лит	Масса	Масштаб
Н	см. табл.	

Лист | Листов: 1

Лист Б1.5 ГОСТ 19903-74
3-IV-Ст.3 ГОСТ 16523-70

ЦНИИПРОМЗДАНИЙ г. Москва

Копировал: Палеха Формат: 11

Инв. № подл. | Подп. и дата | Взамен инв. № | Инв. № дубл. | Подп. и дата

А6,3Ц.51.002

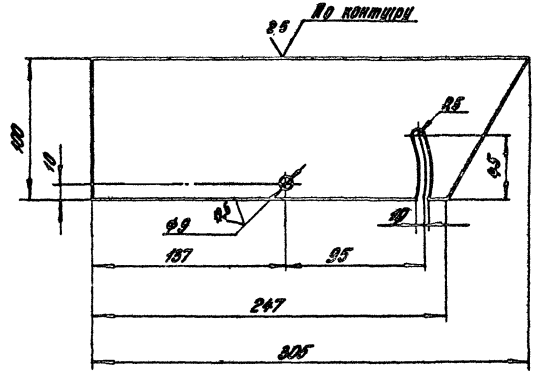

Предельные отклонения размеров:
отверстий - по A_7
валов - по B_7
остальных - по CM_7

16212-02 25

Изм.	Лист	№ докум.	Подпись	Дата
Рук. отд.		Константинова		
Гл. инж. пр.		Высоцкая		
Ст. инж.		Цветкова		
Исполн.		Хазова		
Н. Контр.		Высоцкая		

А6,3Ц.51.002

Полка

Лит	Масса	Масштаб
Н	0,3	1:2,5

Лист | Листов: 1

Лист Б1,5 ГОСТ 19903-74
3-IV-Ст3 ГОСТ 16523-70

ЦНИИПРОМЗДАНИЙ г. Москва

Копировал: Палеха Формат: 11

Инв. № подл. | Подп. и дата | Взамен инв. № | Инв. № дубл. | Подп. и дата

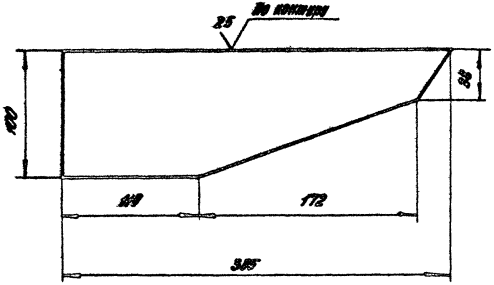

Предельные отклонения размеров:
Валов - по B_9,
остальные - по CM_9

Изм.	Лист	№ докум.	Подп.	Дата	АБ.3Ц51.003			
Рук. отд.		Константинова			Полка	Лит.	Масса	Масштаб
Гл. инж. пр.		Высоцкая				И	0,24	1:2,5
Ст. инж.		Цветкова				Лист	Листов: 1	
Н. контр.		Высоцкая			Лист Б1.5 ГОСТ 19903-74 3-IV-Ст3 ГОСТ 16523-70	ЦНИИПРОМЗДАНИЙ г. Москва		

Копировал: Полева формат: А4

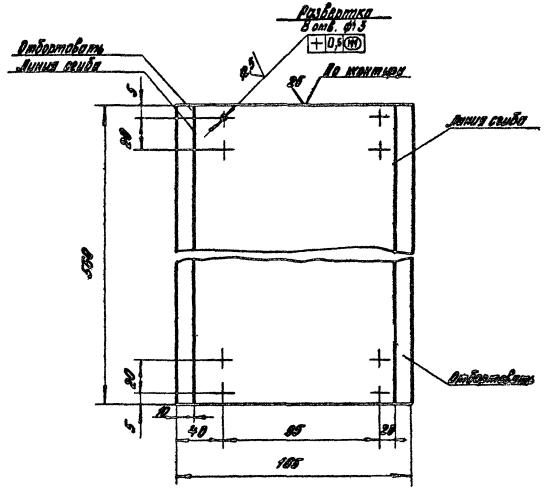

Предельные отклонения размеров:
отверстий - по A_9; валов - по B_9;
остальные - по CM_9.

26
16212-02

Изм.	Лист	№ докум.	Подп.	Дата	АБ.3Ц51.004			
Рук. отд.		Константинова			Лопатка регулирующая	Лит.	Масса	Масштаб
Гл. инж. пр.		Высоцкая				И	1,0	—
Ст. инж.		Цветкова				Лист	Листов: 1	
Н. контр.		Высоцкая			Лист Б1.5 ГОСТ 19903-74 3-IV-Ст3 ГОСТ 16523-70	ЦНИИПРОМЗДАНИЙ г. Москва		

Копировал: Полева формат: А4

Серия 1.411-2, Выпуск 12

АБ.ЗЦ.51.005

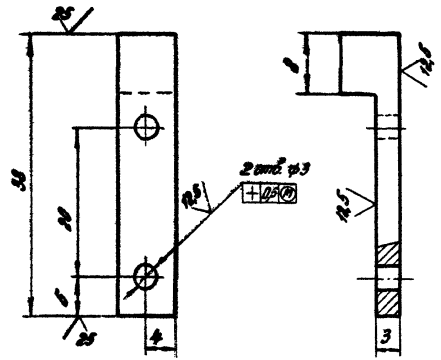

Предельные отклонения размеров:
отверстий - по A_7
валов - по B_7
остальных - по CM_7

Изм.	Лист	№ докум.	Подп.	Дата
Рук. отд.		Константинова		
Гл. инж. пр.		Выборская		
Ст. инж.		Цветкова		
Н. контр.		Высоцкая		

АБ.ЗЦ.51.005

Полуось

Лит.	Масса	Масштаб
И	0,01	2:1
Лист	Листов 1	

Круг В8 ГОСТ 2590-71 / Ст.3 ГОСТ 535-58

ЦНИИПРОМЗДАНИЙ

Копировал

АБ.ЗЦ.51.006

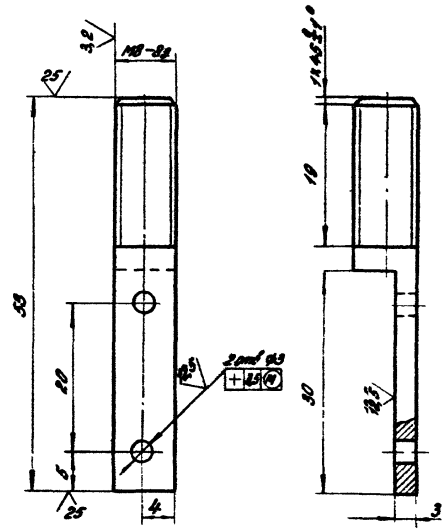

Неуказанные предельные отклонения размеров:
отверстий - по A_7
валов - по B_7
остальных - по CM_7

27

16212-02

Изм.	Лист	№ докум.	Подп.	Дата
Рук. отд		Константинова		
Гл. инж. пр.		Высоцкая		
Ст. инж		Цветкова		
Н. контр		Высоцкая		

АБ.ЗЦ.51.006

Полуось

Лит.	Масса	Масштаб
И	0,02	2:1
Лист	Листов 1	

Круг В8 ГОСТ 2590-71 / Ст.3 ГОСТ 535-58

ЦНИИПРОМЗДАНИЙ

Копировал

Серия 1.494-2 Выпуск 14

Инв. № подл. | Подп. и дата | Взам. инв. № | Инв. № дубл. | Подп. и дата

Серия 1.494-8, Выпуск 1-8

Формат	Зона	Поз.	Обозначение	Наименование	Кол.	Приме-чание
				Документация		
А2			АБ.ЭЦ4.00.000 СБ	Сборочный чертеж		
				Сборочные единицы		
11		1	АБ.ЭЦ.10.000	Патрубок	1	
11		2	АБ.ЭЦ.20.000	Корпус	1	
11		3	АБ.ЭЦ.30.000	Конфузор	1	
11		4	АБ.ЭЦ.40.000	Сетка	1	
				Детали		
11		5	АБ.ЭЦ.00.001	Прокладка	2	
		6	АБ.ЭЦ.00.002-01	Прокладка	1	
		7	АБ.ЭЦ.00.002-02	Прокладка	1	
11		8	АБ.ЭЦ.00.002	Косынка	2	
				Стандартные изделия		
				Болты ГОСТ 7798-70		
		9		М8×20.36	40	
		10		М10×40.36	10	
				Гайки ГОСТ 5915-70		
		11		М8.4	40	
		12		М10.4	10	
				Прочие изделия		
		13	ВЖВ 6.3	Вставка гибкая	1	серия 5.494-8.0
				Покупные изделия для исполнений		
				АБ.ЭЦ1.00.000		
				Сборочные единицы		

Инв.№ подл. | Подп. и дата | Взам.инв.№ | Инв.№ дубл. | Подп. и дата

Изм.	Лист	№ докум.	Подп.	Дата
Рук. отд.		Константинов		
Гл. инж. пр.		Анисимов		
Отд. инж.		Шестопал		
Н. контр.		Быстрова		

АБ.ЭЦ1.00.000

Агрегат завесы воздушно-тепловой завесного исполнения

Лит.	Лист	Листов
И	1	4

ЦНИИПромзданий г. Москва

Копировал: Щербина Формат А

Формат	Зона	Поз.	Обозначение	Наименование	Кол.	Приме-чание
А1		14	АБ.ЭЦ.50.000	Корпус воздухораспределительный Н=1000мм		
		15	АБ.ЭЦ.50.000-01	Корпус воздухораспределительный Н=1200мм	1	
				Детали	1	
11		16	АБ.ЭЦ.00.003	Плита	1	
11		17	АБ.ЭЦ.00.004	Прокладка	2	
11		18	АБ.ЭЦ.00.005	Клапан	1	
11		19	АБ.ЭЦ.00.006	Крышка	1	
				Стандартные изделия		
		20		Вентилятор центробежный Ц4-70 №6.3 левого вращения, типа „А160" Дн=1,15м исполнение 1,с клиноременной передачей от электродвигателя 4А100L6Б		Задание
				ГОСТ 5976-73	1	АБ.9115-1
		21		Напорщифер ЯБС-8		
				ГОСТ 12.01-70	2	
		22		Болт М10×20.36		
				ГОСТ 7798-70	110	
		23		Гайка М10.4 ГОСТ 5915-70	115	
				Покупные изделия		
				АБ.ЭЦ1.00.000-01		
				Сборочные единицы		
11		14	АБ.ЭЦ.50.000	Корпус воздухораспределительный Н=1000мм	1	
		15	АБ.ЭЦ.50.000-01	Корпус воздухораспределительный Н=1200мм	1	
				Детали		
11		16	АБ.ЭЦ.00.003-01	Плита	1	

16212-02 28

Инв.№ подл. | Подп. и дата | Взам.инв.№ | Инв.№ дубл. | Подп. и дата

Изм.	Лист	№ докум.	Подп.	Дата

АБ.ЭЦ1.00.000

Лит. 2 | Листов

Копировал: Щербина

Серия 1ИЖ-2, выпуск 1-2

Формат	Зона	Поз.	Обозначение	Наименование	Кол.	Примечание
				с электродвигателем		заказ
				4А100L6Б ГОСТ 5976-73	1	АБ.3105-1
		21		Калорифер КВБ-8		
				ГОСТ 7201-70	8	
		22		Болт М10×20.36		
				ГОСТ 7798-70	116	
		23		Гайка М10.4 ГОСТ 3915-70	116	
				АБ.3Ц1.00.000-03		
				Сборочные единицы		
11		14	АБ.3Ц.50.000	Короб воздухораспределительный Н=1800 мм	2	
				Детали		
11		16	АБ.3Ц.00.003-01	Плита	1	
11		17	АБ.3Ц.00.004	Прокладка	3	
11		18	АБ.3Ц.00.005	Коллектор	2	
11		19	АБ.3Ц.00.006	Крышка	2	
				Стандартные изделия		
		20		Вентилятор центробежный Ц4-70 N 6,3 левого вращения, положение кожуха „Л180°" Дв=Дном, исполнение 1, с электродвигателем		заказ
				4А132S4 ГОСТ 5976-73	1	АБ.3100-2а
		21		Калорифер КВБ-8		
				ГОСТ 7201-70	4	
		22		Болт М10×20.36		
				ГОСТ 7798-70	146	
		23		Гайка М10.4 ГОСТ 5915-70	146	

Инв. № подл. | Подп. и дата | Взам. инв. № | Инв. № дубл. | Подп. и дата

Изм. Лист N докум. Подп. Дата

АБ.3Ц1.00.000

Лист 3

Копировал. Цветной формат А4

А6,3Ц1.00.000СБ

Рис.1

Рис.2 остальное - см. рис. 1

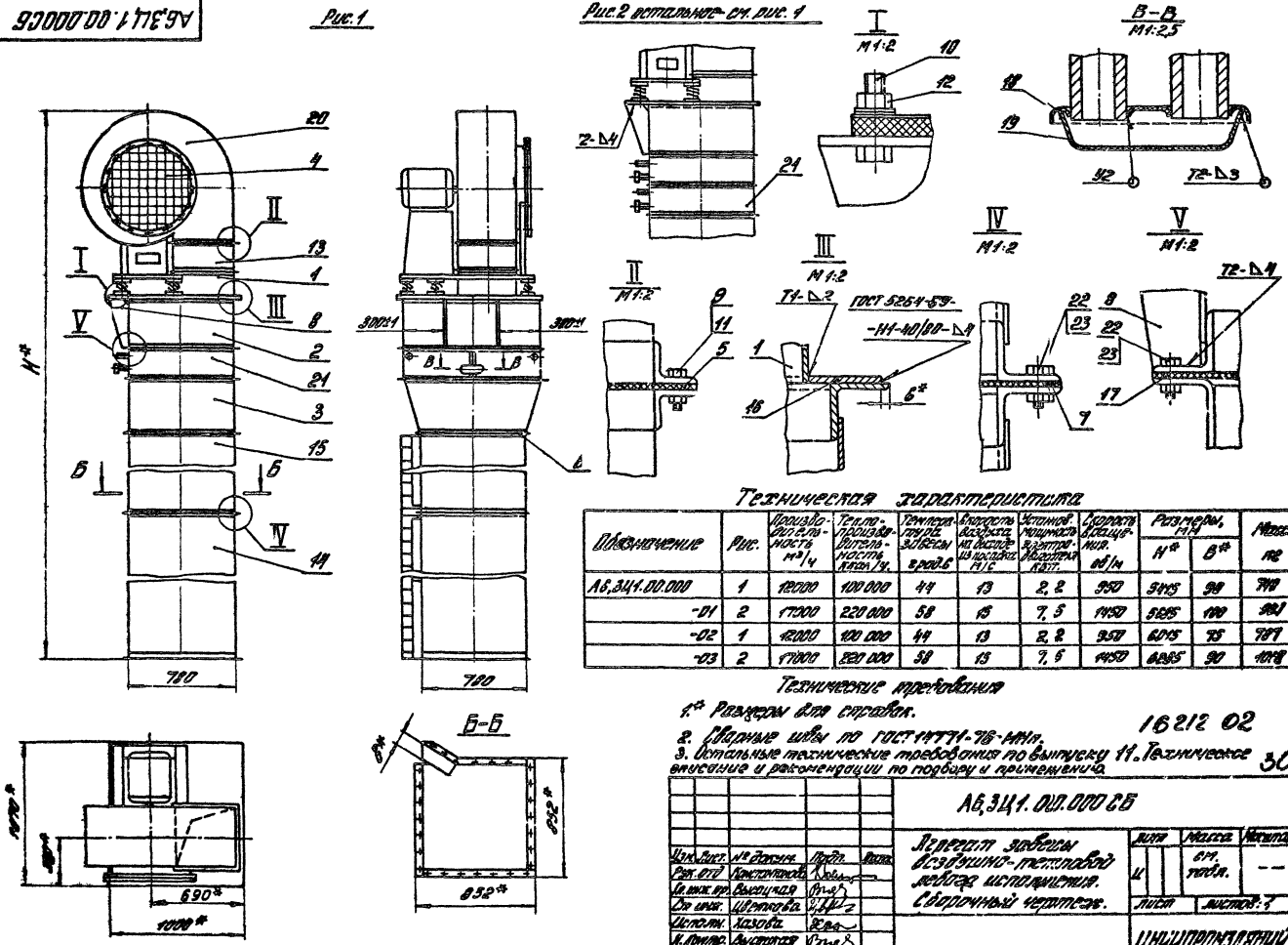

Техническая характеристика

Обозначение	Рис.	Производительность м³/ч	Теплопроизводительность ккал/ч	Температура забесы, град.С	Скорость воздуха на выходе из посадки м/с	Установ. мощность электродвигателя, квт	Скорость вращения об/м	Размеры, мм Н*	Размеры, мм В*	Масса, кг
А6,3Ц1.00.000	1	12000	100 000	44	13	2,2	950	5415	98	740
-01	2	17000	220 000	58	15	7,5	1450	5685	100	981
-02	1	12000	100 000	44	13	2,2	950	6015	75	787
-03	2	17000	220 000	58	15	7,5	1450	6285	90	1018

Технические требования

1.* Размеры для справок.

2. Сварные швы по ГОСТ 14771-76-МНп.

3. Остальные технические требования по выпуску 11. Техническое описание и рекомендации по подбору и применению.

16212 02

30

Изм.	Лист	№ докум.	Подп.	Дата
Рук. отд.		Константинова		
Гл. инж. пр.		Высоцкая		
Ст. инж.		Цветкова		
Исполн.		Хазова		
Н. контр.		Высоцкая		

А6,3Ц1.00.000 СБ

Агрегат забесы воздушно-тепловой левого исполнения. Сборочный чертеж.

Лит.	Масса	Масштаб
Ц	см. табл.	--

Лист | Листов: 1

ЦНИИПРОМЗДАНИЙ г. Москва

Копировал: Щедрина. Формат: 12

Серия 1.494-2, Выпуск 12

Серия 1.494-2, выпуск 12

Формат	Зона	Поз.	Обозначение	Наименование	Кол.	Примечание
				Документация		
12			3ВТ2.00.000СБ	Сборочный чертеж		
				Детали		
11		1	3ВТ1.00.001	Болт фундаментный	4	
11		2	3ВТ2.00.002	Пластина	4	
				Стандартные изделия		
		3		Гайка М16.4		
				ГОСТ 5915-70	4	
				Перечень данных для исполнений		
			3ВТ2.00.000			
				Сборочные единицы		
11		4	2.Я6,3Ц.00.000	Агрегат завесы воздушно-тепловой правого исполнения	1	
11		5	2.Я6,3Ц1.00.000	Агрегат завесы воздушно-тепловой левого исполнения	1	

Изм.	Лист	№ докум.	Подп.	Дата
Разраб.		Филиппов		
Пр. отд. гл.		Лисицкая		
Гл. инж.		Цветкова		
Н. контр.		Смоляков		

3ВТ2.00.000

Завеса воздушно-тепловая.

Лит.	Лист	Листов
4	1	2

ЦНИИпромзданий г. Москва

Копировал. Цветкова

Формат	Зона	Поз.	Обозначение	Наименование	Кол.	Примечание
				3ВТ2.00.000-01		
				Сборочные единицы		
11	4		2.Я6,3Ц.00.000-01	Агрегат завесы воздушно-тепловой правого исполнения	1	
11	5		2.Я6,3Ц1.00.000-01	Агрегат завесы воздушно-тепловой левого исполнения	1	
				3ВТ2.00.000-02		
				Сборочные единицы		
11	4		2.Я6,3Ц.00.000-02	Агрегат завесы воздушно-тепловой правого исполнения	1	
11	5		2.Я6,3Ц1.00.000-02	Агрегат завесы воздушно-тепловой левого исполнения	1	
				3ВТ2.00.000-03		
				Сборочные единицы		
11	4		2.Я6,3Ц.00.000-03	Агрегат завесы воздушно-тепловой правого исполнения	1	
11	5		2.Я6,3Ц1.00.000-03	Агрегат завесы воздушно-тепловой левого исполнения	1	

16212-02

3ВТ2.00.000

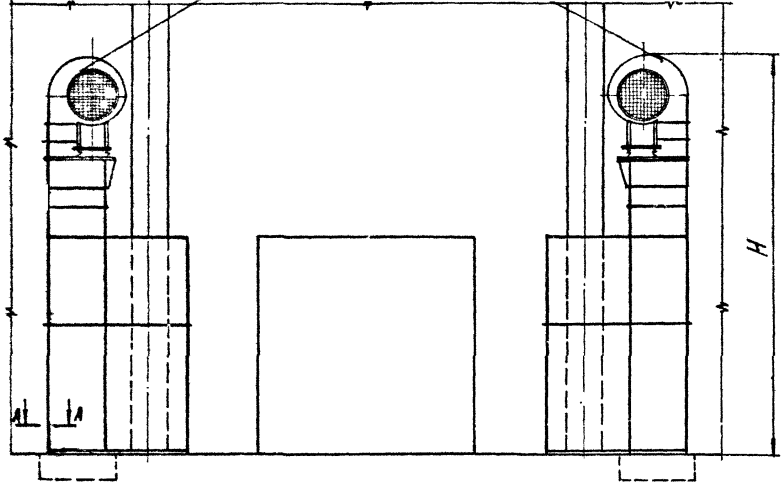

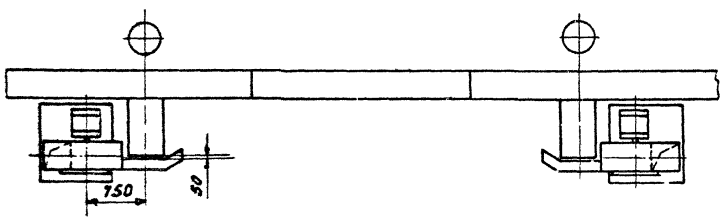

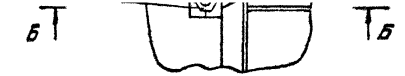

Б-Б

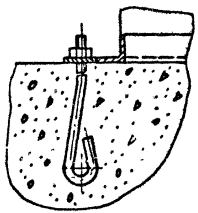

Техническая характеристика

Размеры ворот, м	Тип завесы	Производительность по воздуху, м³/ч	Теплопроизводительность ккал/ч	H мм
3×3	3ВТ2.00.000	240000	200 000	5415
3,6×3	-01	340000	440 000	5685
3,6×3,6	-02	240000	200 000	6015
4,2×3,6	-03	340000	440 000	6285

Технические требования

1. Размеры для справок
2. Установочные размеры уточняются по месту монтажа
3. Чертеж приведен для справок при монтаже.

16212-02 32

Изм.	Лист	№ докум.	Подп.	Дата
Разр.		Константинова		
Гл. инж. пр.		Высоцкая		
Ст. инж.		Цветкова		
Н. контр.		Высоцкая		

3ВТ2.00.000 СБ

Завеса воздушно-тепловая. Сборочный чертеж

Лит	Масса	Масштаб
И	—	—
Лист	Листов 1	

ЦНИИПромзданий г. Москва

Инв. № подл. | Подп. и дата | Взам. инв. № | Инв. № дубл. | Подп. и дата

Формат	Зона	Поз.	Обозначение	Наименование	Кол.	Примечание
				Документация		
12			2.Я6.34.00.000 СБ	Сборочный чертеж		
				Сборочные единицы		
11		1	Я6.34.10.000	Патрубок	1	
11		2	Я6.34.20.000	Короб	1	
11		3	Я6.34.30.000	Конфузор	1	
11		4	Я6.34.40.000	Сетка	1	
				Детали		
11		5	Я6.34.00.003	Прокладка	2	
		6	Я6.34.000.007-01	Прокладка	1	
11		7	2.Я6.34.00.001	Прокладка	1	
11		8	Я6.34.00.002	Косынка	2	
11		9	2.Я6.34.00.002	Лист	2	
				Стандартные изделия		
				Болты ГОСТ 7798-70		
		10		М6 х 20.36	40	
		11		М10 х 40.36	10	
				Гайки ГОСТ 5915-70		
		12		М6.4	40	
		13		М10.4	10	
				Прочие изделия		
		14	ВП.И 6.3	Вставка гибкая	1	серия 2.494-6 с1
				Перечень элементов для испытаний		
				2.Я6.34.00.000		
				Сборочные единицы		
11		15	2.Я6.34.50.000	Короб воздухораспре-		

Изм.	Кол.	№ докум.	Подп.	Дата
Разр.	ВПИ	Чернышева		
Т. контр.		Ващенко		
Нач. сект.		Шерешева		
Н. контр.		Жмакина		

2.Я6.34.00.000

Агрегат завесы воздушно-тепловой дверного исполнения.

Лит.	Масса	Масштаб
Лист 1	Листов 4	

ЦНИИПромзданий г. Москва

Копировал: Шерешева Формат А4

Формат	Зона	Поз.	Обозначение	Наименование	Кол.	Примечание
				Двигатель мощ. N=1000 Вт	1	
		16	2.Я6.34.50.000-01	Короб воздухораспре-		
				делительный N=1200 мм	1	
				Детали		
11		17	Я6.34.00.003	Плита	1	
11		18	Я6.34.00.004	Прокладка	2	
11		19	Я6.34.00.005	Коллектор	1	
11		20	Я6.34.00.006	Крышка	1	
				Стандартные изделия		
		21		Вентилятор центробежный Ц4-70 №6,3 правого вращения, вращение, положение потока „Пр 180°" $Q_в = 1,0$ м³/с		
				исп. 1 с электродвигателем		
				АИМ 4А100L6 У3		
				ГОСТ 5976-73	1	Заказ в АО ЭНЕРГО-1
		22		Напорометр НВБ-8		
				ГОСТ 7201-70	2	
		23		Болт М 10 х 20.36		
				ГОСТ 7798-70	130	
		24		Гайка М 10.4 ГОСТ 5915-70	130	
				2.Я6.34.00.000-01		
				Сборочные единицы		
11		15	2.Я6.34.50.000	Короб воздухораспре-		
				делительный N=1000 мм	1	
		16	2.Я6.34.50.000-01	Короб воздухораспре-		
				делительный N=1200 мм	1	
				Детали		
11		17	Я6.34.00.003-01	Плита	1	
11		18	Я6.34.00.004	Прокладка	3	
11		19	Я6.34.00.005	Коллектор	2	
11		20	Я6.34.00.006	Крышка	2	16212-02

Изм.	Кол.	№ докум.	Подп.	Дата

2.Я6.34.00.000

Лист 33 Листов 2

Копировал: Шерешева Формат А4

Серия 1.494-2, выпуск 12

Формат	Зона	Поз.	Обозначение	Наименование	Кол.	Примечание
				Стандартные изделия.		
		21		Вентилятор центробежный		
				Ц4-70 N 6,3 правого вра-		
				щения, положение кожуха		
				„Пр180°", Дк=Дном, исполне-		
				ние 1 с электродвигателем		
				4А132S4, ГОСТ 5976-73	1	Заказ А6,3100-2а
		22		Калорифер КВБ-8		
				ГОСТ 7201-70	4	
		23		Болт М10×20.36		
				ГОСТ 7798-70	160	
		24		Гайка М10.4 ГОСТ 5915-70	160	
				2А6,3Ц.00.000-02		
				Сборочные единицы		
11		15	2А6,3Ц.50.000	Короб воздухораспреде-		
				лительный Н=1800мм	2	
				Детали		
11		17	А6,3Ц.00.003	Плита	1	
11		18	А6,3Ц.00.004	Прокладка	2	
11		19	А6,3Ц.00.005	Коллектор	1	
11		20	А6,3Ц.00.006	Крышка	1	
				Стандартные изделия		
		21		Вентилятор центробежный		
				Ц4-70 N 6,3 правого вра-		
				щения, положение кожуха		
				„Пр180°", Дк=1,05Дном.,		
				исполнение 1 с электродви-		
				гателем 4А100L8Б		Заказ
				ГОСТ 5976-73	1	А6,3105'

Подпись и дата | Инв. № подл. | Взам. инв. № | Подп. и дата | Инв. № дубл. | Подпись и дата

Изм.	Лист	№ докум.	Подп.	Дата	2А6,3Ц.00.000	Лист 3

Копировал: Щербина Формат 11

Формат	Зона	Поз.	Обозначение	Наименование	Кол.	Примечание
		22		Калорифер КВБ-8		
				ГОСТ 7201-70	2	
		23		Болт М10×20.36		
				ГОСТ 7798-70	130	
		24		Гайка М10.4 ГОСТ 5915-70	130	
				2А6,3Ц.00.000-03		
				Сборочные единицы		
11		15	2А6,3Ц.50.000	Короб воздухораспре-		
				делительный Н=1800мм.	2	
				Детали		
11		17	А6,3Ц.00.003-01	Плита	1	
11		18	А6,3Ц.00.004	Прокладка	3	
11		19	А6,3Ц.00.005	Коллектор	2	
11		20	А6,3Ц.00.006	Крышка	2	
				Стандартные изделия		
		21		Вентилятор центробеж-		
				ный Ц 4-70 N 6,3 пра-		
				вого вращения, поло-		
				жение кожуха „Пр180°",		
				Дк=Дном., исполнение 1		
				с электродвигателем		
				4А132 S4		Заказ
				ГОСТ 5976-73	1	А6,3100-2а
		22		Калорифер КВБ-8		
				ГОСТ 7201-70		
		23		Болт М10×20.36		
				ГОСТ 7798-70	180	
		24		Гайка М10.4		
				ГОСТ 5915-70	160	
				16212-02		34

Подпись и дата | Инв. № подл. | Взам. инв. № | Подп. и дата | Инв. № дубл. | Подпись и дата

Изм.	Лист	№ докум.	Подп.	Дата	2А6,3Ц.00.000	Лист 4

Копировал: Щербина Формат 11

2А6,3Ц.00.000СБ

Рис.1

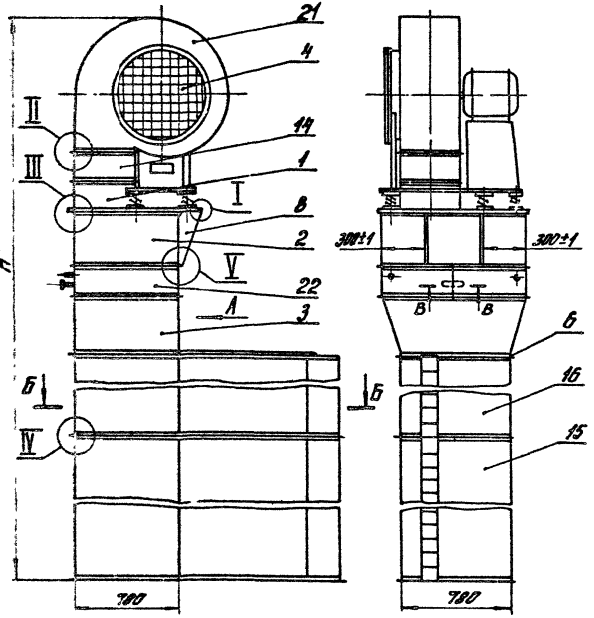

Рис.2. остальное см. рис.1

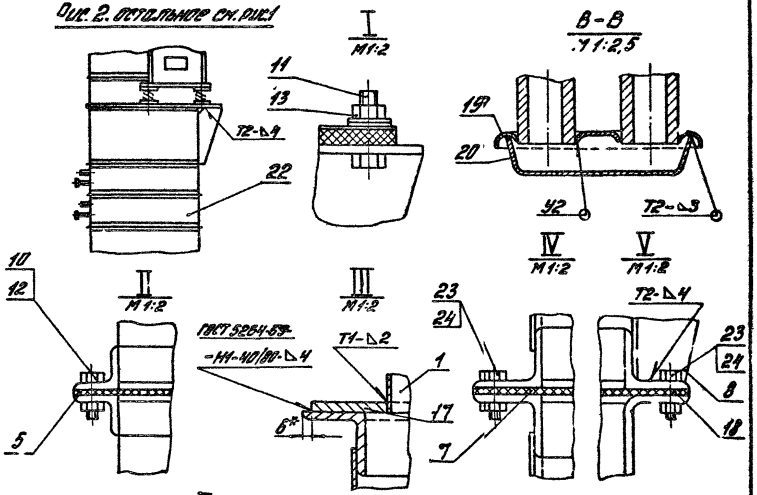

Техническая характеристика

Обозначение	Рис.	Производительность м³/ч	Теплопроизводительность ккал/ч	Температура завесы град. С	Скорость воздуха на выходе из насадка м/с	Установ. мощность электродвигателя квт	Скорость вращения об/м	Размеры мм. H*	Размеры мм. B*	Масса, кг
2А6,3Ц.00.000	1	12000	100 000	44	13	2,2	950	5415	90	831
-01	2	17000	220 000	58	15	7,5	1450	5685	100	1063
-02	1	12000	100 000	44	13	2,2	950	6015	75	882
-03	2	17000	220 000	58	15	7,5	1450	6285	90	1114

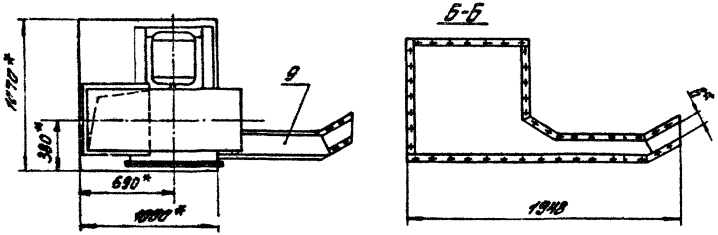

Технические требования

1.* Размеры для справок.

2. Сварные швы по ГОСТ 14771-76-ИН1п

3. Остальные технические требования по выпуску 11. Техническое описание и рекомендации по подбору и применению.

16212-02 35

Изм.	Лист.	№ докум.	Подп.	Дата
Рук. отд.		Константинова		
Гл. инж. пр.		Высоцкая		
Ст. инж.		Цветкова		
Н. контр.		Высоцкая		

2А6,3Ц.00.000СБ

Агрегат завесы воздушно-тепловой правого исполнения. Сборочный чертеж.

Лит	Масса	Масштаб
Ц	см. таблицу	—

Лист | Листов 1

ЦНИИПРОМЗДАНИЙ г. Москва

Копировал: Щедрина

Формат: 12

Серия 1.494-2 Выпуск 12

Инв. № подл. | Подп. и дата | Взам. инв. № | Инв. № дубл. | Подп. и дата

Серия 1.494-2, Выпуск 12

Формат	Зона	Поз.	Обозначение	Наименование	Кол.	Примечание
				Документация		
12			2А6,3Ц.50.000СБ	Сборочный чертеж		
				Детали		
11		1	А6.3Ц.30.001	Уголок	4	
11		2	2А6,3Ц.50.001	Уголок	1	
		3	2А6,3Ц.50.001-01	Уголок	1	
		4	2А6,3Ц.50.001-02	Уголок	1	
		5	2А6,3Ц.50.001-03	Уголок	1	
11		6	2А6,3Ц.50.002	Уголок	1	
		7	2А6,3Ц 50.002-01	Уголок	1	
			Переменные данные	для исполнений		
				2А6,3Ц.50.000		
				Сборочные единицы		
11		8	2А6,3Ц.51.000	Насадок воздухораспре		
				делительный щелевидный	1	
				Детали		
Б4		9	А6,3Ц.50.002	Стенка		
				Лист Б1,5 ГОСТ 19903-74 / 3-IV-Ст.3 ГОСТ 16523-70		
				720×1760 Вд	3	15,0кг
Б4		10	А6,3Ц.50.003	Стенка		
				Лист Б1,5 ГОСТ 19903-74 / 3-IV-Ст.3 ГОСТ 16523-70		
				520×1760 Вд	1	10,7кг
Б4		11	2А6,3Ц.50.003	Стенка		
				Лист Б1,5 ГОСТ 19903-74 / 3-IV-Ст.3 ГОСТ 16523-70		
				902×1760 Вд	1	18,6кг

Изм.	Лист	№ докум.	Подп.	Дата
Рук. отд.		Константинова		
Гл. инж. пр.		Высоцкая		
Ст. инж.		Цветкова		
Н. конт.		Высоцкая		

2А6,3Ц.50.000

Короб воздухораспределительный.

Лит	Лист	Листов
Ц	1	2

ЦНИИПРОМЗДАНИЙ г. Москва

Инв. № подл. | Подп. и дата | Взам. инв. № | Инв. № дубл. | Подпись и дата

Формат	Зона	Поз.	Обозначение	Наименование	Кол.	Примечание
11		12	2А6,3Ц.50.004	Стенка	1	
Б4		13	А6,3Ц.50.004	Стойка L=1728 Вд		
				Уголок Б50×50×4 ГОСТ 8509-72 / Ст.3 ГОСТ 535-58	4	5,3кг
Б4		14	А6,3Ц.50.005	Подкос L=1840 Вд		
				Уголок Б50×50×4 ГОСТ 8509-72 / Ст.3 ГОСТ 535-58	3	5,6кг
				2А6,3Ц.50.000-01		
				Сборочные единицы		
11		8	2А6,3Ц.51.000-01	Насадок воздухораспределительный щелевидный	1	
				Детали		
Б4		9	А6,3Ц.50.006	Стенка		
				Лист Б1,5 ГОСТ 19903-74 / 3-IV-Ст.3 ГОСТ 16523-70		
				720×1160 Вд	3	9,9кг
Б4		10	А6,3Ц.50.007	Стенка		
				Лист Б1,5 ГОСТ 19903-74 / 3-IV-Ст.3 ГОСТ 16523-70		
				520×1160 Вд	1	7,1кг
Б4		11	2А6,3Ц.50.005	Стенка		
				Лист Б1,5 ГОСТ 19903-74 / 3-IV-Ст.3 ГОСТ 16523-70		
				902×1160 Вд	1	12,3кг
11		12	2А6,3Ц.50.004-01	Стенка	1	
Б4		13	А6,3Ц.50.008	Стойка L=1128 Вд		
				Уголок Б50×50×4 ГОСТ 8509-72 / Ст.3 ГОСТ 535-58	4	3,6кг
Б4		14	А6,3Ц.50.009	Подкос L=1293 Вд		
				Уголок Б50×50×4 ГОСТ 8509-72 / Ст.3 ГОСТ 535-58	3	4кг
				16212-02		36

Инв. № подл. | Подп. и дата | Взам. инв. № | Инв. № дубл. | Подпись и дата

2А6,3Ц.50.000

Лист

2А6.3.50.000СБ

Рис.1

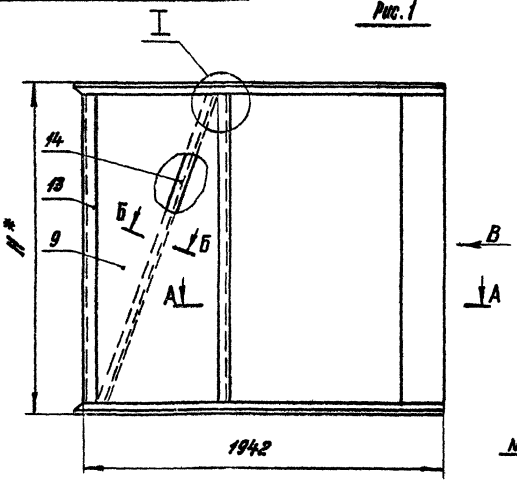

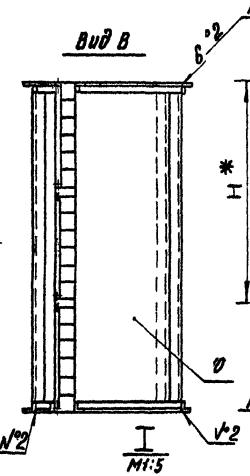

Рис.2
Остальное-см. рис.1

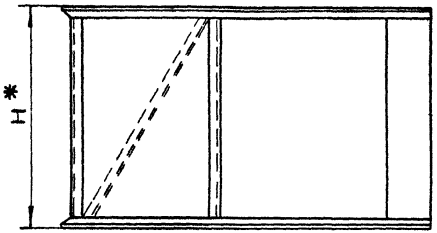

Вид В

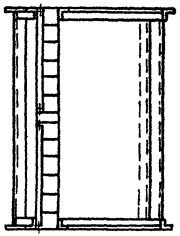

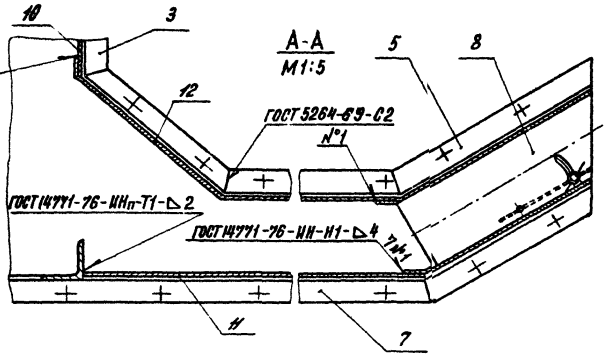

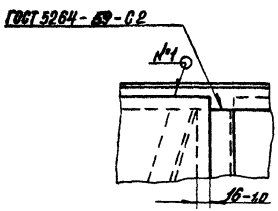

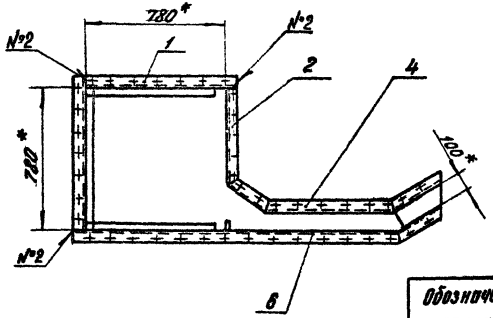

Б-Б (повернуто)
М1:5



1. * Размеры для справок
2. Шероховатость поверхностей деталей без чертежа по контуру - 25, остальных - ∀
3. Покрытие - Эмаль ХСЭ-23 ГОСТ 7313-75-Ш.х. по грунту ГФ-20 ГОСТ 4056-63

16212-02 37

Обозначение	Рис.	H мм	Масса, кг
2А6.3Ц.50.000	1	1800	177
-01	2	1200	126

Изм.	Лист	№ докум.	Подп.	Дата
Рук. отд		Константинова		
Гл. инж. пр.		Высоцкая		
Ст. инж.		Цветкова		
Н. контр.		Высоцкая		

2А6.3Ц.50.000 СБ

Короб воздухораспределительный
Сборочный чертеж

Лит	Масса	Масштаб
И	см. табл.	—
Лист	Листов: 1	

ЦНИИПромзданий

Копировал: Палеха формат 12

Серия 1.494-2, выпуск 12

Инв.№ подл. | Подп. и дата | Взам. инв.№ | Инв.№ дубл. | Подп. и дата

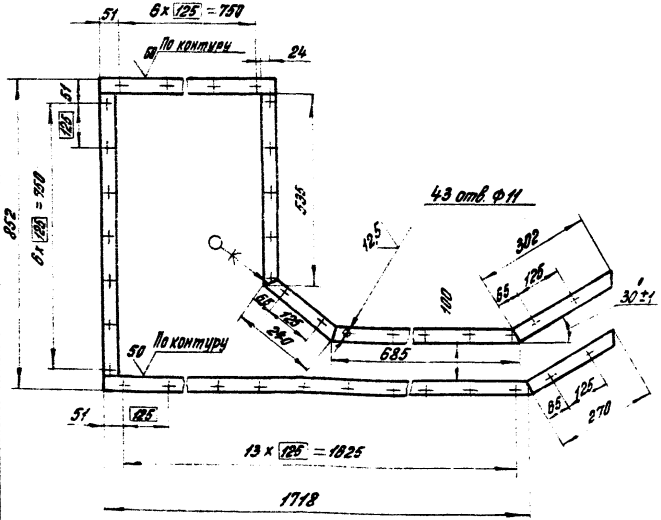

Неуказанные предельные отклонения размеров:
отверстий – по A_7;
валов – по B_7;
остальных по – CM_7

Изм.	Лист	№ докум.	Подп.	Дата
Рук. отд.		Константинова		
Гл. инж. пр.		Высоцкая		
Ст. инж.		Цветкова		
Н. контр.		Высоцкая		

2А6.3Ц.00.001

Прокладка

Лит.	Масса	Масштаб
И	0,90	1:10
Лист	Листов: 1	

Резино-пластина ЗТ-М ГОСТ 7338-77

ЦНИИПромзданий г. Москва

Копировал: Палеха Формат: А1

Серия 1.494-2, Выпуск 12

Инв. № подл. | Подп. и дата | Взам. инв. № | Инв. № дубл. | Подп. и дата

Рис. 1
2А6.3Ц 50.001 - Изображено
2А6.3Ц 50.001 - 01 - зеркальное отражение

Рис. 2 остальное см. рис. 1
2А6.3Ц5 0.001-02- Изображено
2А6.3Ц5 0.001-03- зеркальное отражение

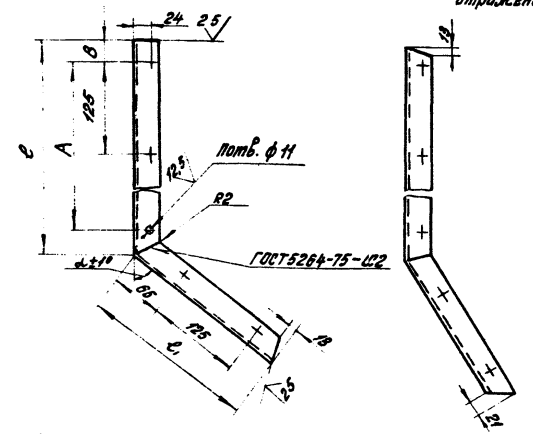

Обозначение	Рис.	Размеры мм A	B	c	c_1	Длина развертки	α	Потв.	Масса, кг
2А6.3Ц 50.001	1	500	15	535	240	771	53°	7	1,7
-01									
-02	2	625	45	685	302	987	30°	8	2,1
-03									

Неуказанные предельные отклонения размеров c:
отверстий – по A_7,
валов – по B_7,
остальных – по CM_7

16212-02 38

Изм.	Лист	№ докум.	Подп.	Дата
Рук. отд.		Константинова		
Гл. инж. пр.		Высоцкая		
Ст. инж.		Цветкова		
Н. контр.		Высоцкая		

2А6.3Ц50.001

Уголок

Лит.	Масса	Масштаб
И	см. табл.	—
Лист:	Листов: 1	

Уголок Б 36×36×4 ГОСТ 8509-72
Ст.3 ГОСТ 535-58

ЦНИИПромзданий г. Москва

Копировал: Палеха Формат: А1

Инв. № подл. | Подп. и дата | Взам. инв. № | Инв. № дубл. | Подп. и дата

2АБ.3Ц.50.002

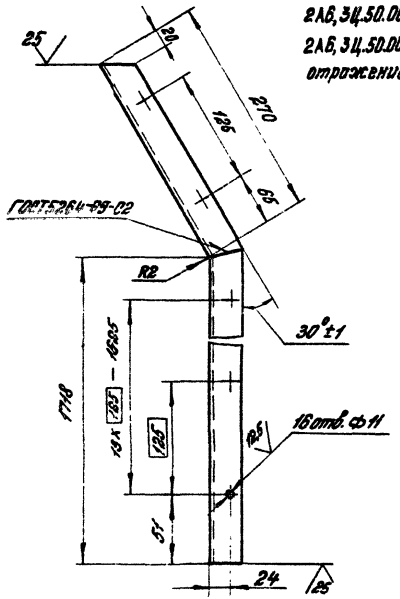

2АБ,3Ц.50.003 - изображено
2АБ,3Ц.50.003-01 - зеркальное отражение.

1. Длина развертки 1988 мм
2. Неуказанные предельные отклонения размеров:
отверстий - по A_7,
валов - по B_7,
остальных - по CM_7

				2АБ,3Ц.50.002			
Изм.	Лист	№ докум.	Подп.	Дата			
Рук. отд.		Константинова			Уголок	Лит.	Масса	Масштаб
Гл. инж. пр.		Высоцкая				И	4,3	1:4
Ст. инж.		Цветкова				Лист:	Листов: 1
Н. контр.		Высоцкая			Уголок Б.35×36×4 ГОСТ 8509-72 / Ст. 3 ГОСТ 535-58	ЦНИИПРОМЗДАНИЙ г. Москва	

Инв. № подл. | Подп. и дата | Взам. инв. № | Инв. № дубл. | Подп. и дата

2АБ.3Ц.00.002

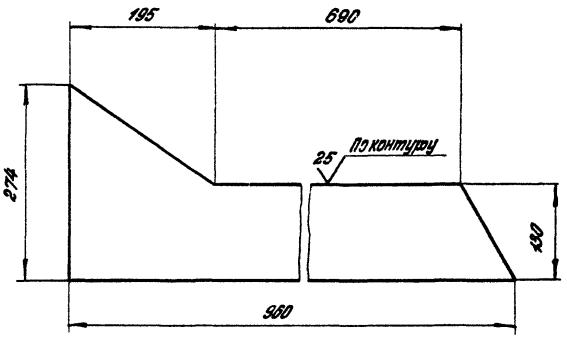

Неуказанные предельные отклонения размеров:
Валов по - B_{10}
остальных по - CM_{10}

16212-02 39

				2АБ,3Ц.00.002			
Изм.	Лист	№ докум.	Подп.	Дата			
Рук. отд.		Константинова			Лист	Лит.	Масса	Масштаб
Гл. инж. пр.		Высоцкая				И	1,7	1:5
Ст. инж.		Цветкова				Лист	Листов: 1
Н. контр.		Высоцкая			Лист Б.5 ГОСТ 19903-74 / 3-Ц-ст.3 ГОСТ 16523-70	ЦНИИПРОМЗДАНИЙ г. Москва	

Инв. № подл. | Подп. и дата | Взам. инв. № | Инв. № дубл. | Подп. и дата

2А6.3Ц.50.004

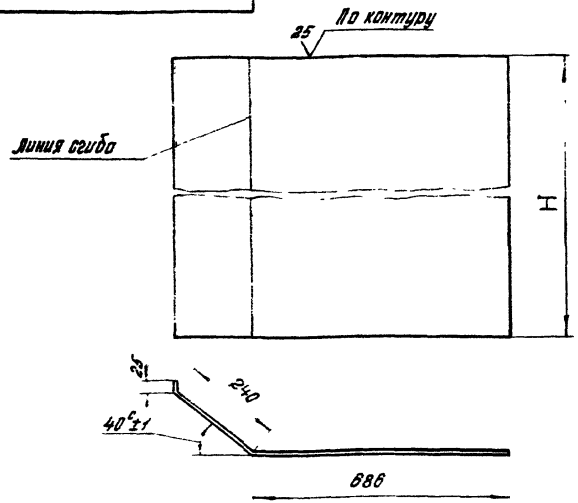

Обозначение	Размеры, мм		Масса, кг
	H	Длина развертки	
2А6.3Ц50.004	1794	951	20
-0Н	1194	951	13,3

Неуказанные предельные отклонения размеров:
валов - по B_g,
остальных - по CM_g

2А6.3Ц.50 004

Изм.	Лист	№ докум.	Подп.	Дата
Рук. отд.		Константинова		
Гл. инж. пр.		Высоцкая		
Ст. инж.		Цветкова		
Н. Контр.		Высоцкая		

Стенка

Лит	Масса	Масштаб
И	см. табл.	—
Лист	Листов: 1	

Лист Б1,5 ГОСТ 19903-74 / 3-IV-Ст3 ГОСТ 16523-70

ЦНИИПРОМЗДАНИЙ г. Москва

2А6.3Ц.51.001

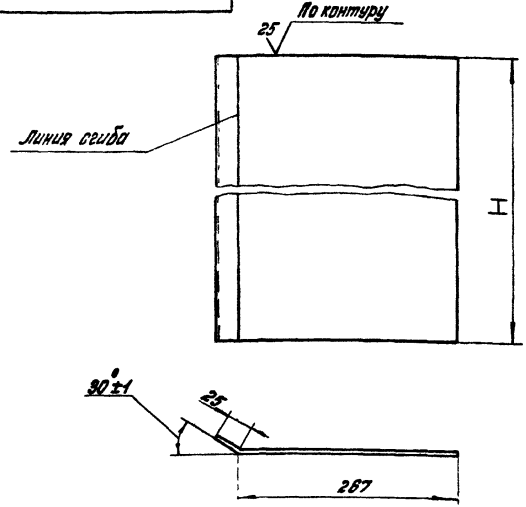

Обозначение	Размеры, мм		Масса, кг
	H	Длина развертки	
2А6.3Ц51.001	1794	292	6,1
-0Н	1194	292	4,1

Неуказанные предельные отклонения размеров:
валов - по B_g,
остальных - по CM_g

16212-02 40

2А6.3Ц.51.001

Изм.	Лист	№ докум.	Подп.	Дата
Рук. отд.		Константинова		
Гл. инж. пр.		Высоцкая		
Ст. инж.		Цветкова		
Н. Контр.		Высоцкая		

Лист

Лит	Масса	Масштаб
И	см. табл.	—
Лист	Листов: 1	

Лист Б1,5 ГОСТ 19903-74 / 3-IV-Ст3 ГОСТ 16523-70

ЦНИИПРОМЗДАНИЙ г. Москва

Серия 1.494-2, выпуск 12

Формат	Зона	Поз	Обозначение	Наименование	Кол	Примечание
				Документация		
12			2А6,3Ц.51.000 СБ	Сборочный чертеж		
			Переменные данные для исполнений			
				А6,3Ц.51.000		
				Детали		
11		1	А6,3Ц.51.001	Лист	1	
11		2	2А6,3Ц.51.001	Лист	1	
11		3	А6,3Ц.51.002	Полка	6	
11		4	А6,3Ц.51.003	Полка	15	
11		5	А6,3Ц.51.004	Лопатка регулирующая	3	
11		6	А6,3Ц.51.005	Полуось	6	
11		7	А6,3Ц.51.006	Полуось	6	
				Стандартные изделия		
		8		Гайка-барашек М8.4 ГОСТ 3032-76	6	
		9		Шайба 8.01.02 ГОСТ 11371-68	18	
		10		Заклепка М2×8 ГОСТ 12641-67	24	

Изм.	Лист	№ докум	Подп.	Дата
Рук. отд.		Константинова		
Гл. инж. пр.		Высоцкая		
Ст. инж.		Цветкова		
Н. конт.		Высоцкая		

2А6,3Ц.51.000

Насадок воздухораспределительный щелевидный

Лит	Лист	Листов
Ц	1	2

ЦНИИПРОМЗДАНИЙ

Инв. № подл. | Подп. и дата | Взам. инв. № | Инв. № дубл. | Подпись и дата

Формат	Зона	Поз	Обозначение	Наименование	Кол.	Примечание
				2А6,3Ц.51.000-01		
				Детали		
11		1	А6,3Ц.51.001-02	Лист	1	
11		2	2А6,3Ц.51.001-01	Лист	1	
11		3	А6,3Ц.51.002	Полка	4	
11		4	А6,3Ц.51.003	Полка	10	
11		5	А6,3Ц.51.004	Лопатка регулирующая	2	
11		6	А6,3Ц.51.005	Полуось	4	
11		7	А6,3Ц.51.006	Полуось	4	
				Стандартные изделия		
		8		Гайка-барашек М8.4 ГОСТ 3032-76	4	
		9		Шайба 8.01.02 ГОСТ 11371-68	12	
		10		Заклепка М2×8 ГОСТ 12641-67	16	

16212-02

Изм.	Лист	№ докум	Подп.	Дата

2А6,3Ц.51.000

Лист

2АБ.ЗЦ.51.000СБ

Рис. 1

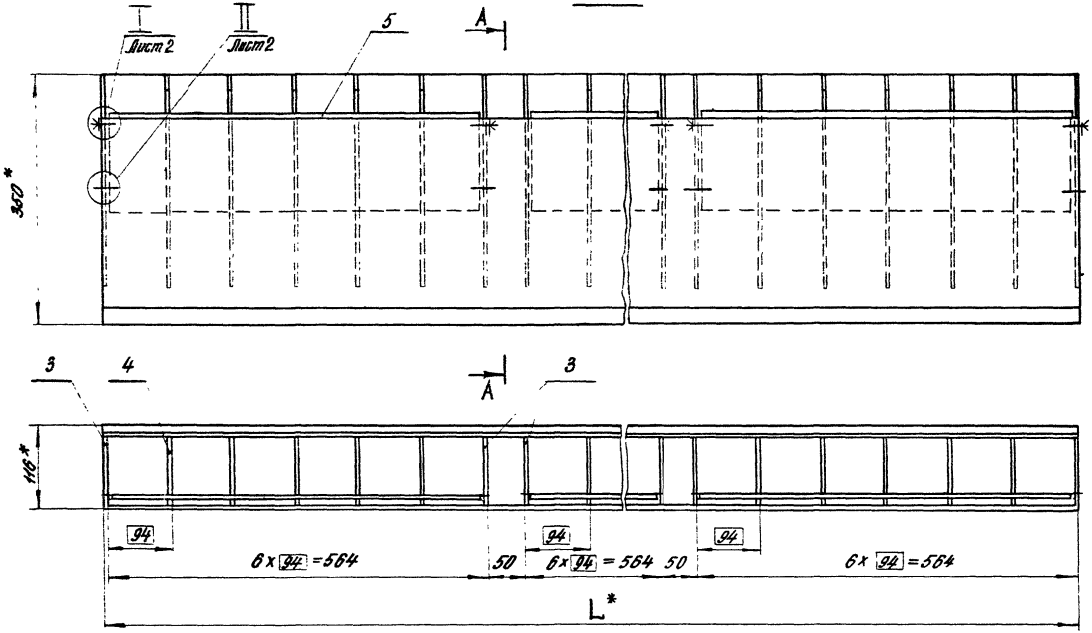

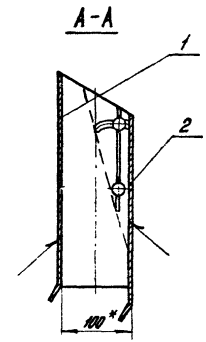

1. Предельные отклонения размеров: отверстий – по A_9, остальных – по CM_9
2. * Размеры для справок
3. Сварные швы по ГОСТ 14771-76 – Нн-Т1-Δ2

Обозначение	Рис.	L* мм	Масса, кг
А6,ЗЦ.51.000	1	1794	22
-01	2	1194	15,8

16212-02 42

Изм.	Лист	№ докум.	Подп.	Дата
Рук. отд.		Константинова		
Гл. инж. пр.		Высоцкая		
Ст. инж.		Цветкова		
Н. контр.		Высоцкая		

2А6,ЗЦ.51.00 0 СБ

Насадок воздухораспределительный щелевидный

Сборочный чертеж

Лит	Масса	Масштаб
И	См. табл.	—

Лист 1 Листов 2

ЦНИИПРОМЗДАНИЙ г. Москва

Копировал: Малеха Формат: А2

Серия 1.432-2, выпуск 12

Инв. № подл. | Подп. и дата | Взам. инв. № | Инв. № дубл. | Подп. и дата

2АБ.ЭЦ.51.00.0СБ

Рис.2
Остальное - см. рис.1 Лист 1

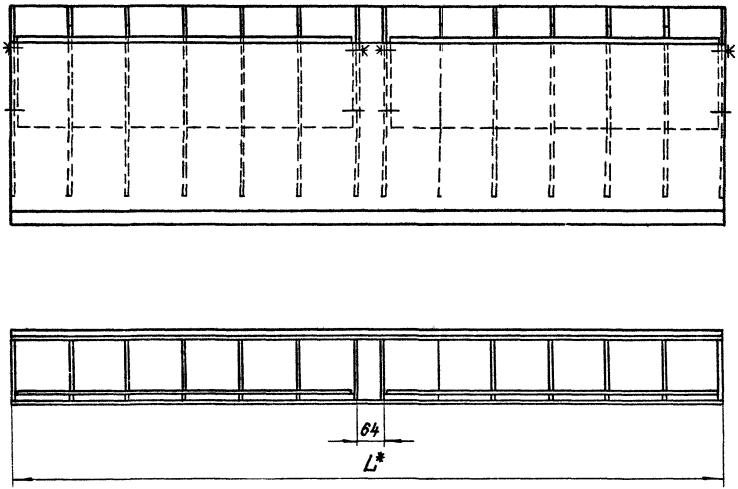

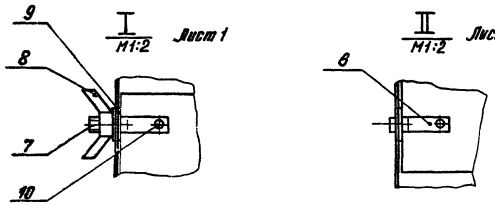

Серия 1.494-2 Выпуск 12

Инв. № подл. | Подп. и дата | Взам. инв. № | Инв. № дубл. | Подп. и дата

Серия 1.494-2, Выпуск 12

Формат	Зона	Поз.	Обозначение	Наименование	Кол.	Примечание
				Документация		
12			2А6,3Ц1.00.000 СБ	Сборочный чертеж		
				Сборочные единицы		
11		1	А6,3Ц.10.000	Патрубок	1	
11		2	А6,3Ц.20.000	Короб	1	
11		3	А6,3Ц.30.000	Конфузор	1	
11		4	А6,3Ц.40.000	Сетка	1	
				Детали		
11		5	А6,3Ц.00.001	Прокладка	2	
		6	А6,3Ц.00.001-01	Прокладка	1	
11		7	2А6,3Ц.00.001	Прокладка	1	
11		8	А6,3Ц.00.002	Косынка	2	
11		9	2А6,3Ц.00.002	Лист	2	
				Стандартные изделия		
				Болты ГОСТ 7798-70		
		10		М6×20.36	40	
		11		М10×40.36	10	
				Гайки ГОСТ 5915-70		
		12		М6.4	40	
		13		М10.4	10	
			Переменные данные для исполнений			
				2А6,3Ц1.00.000		
				Сборочные единицы		
11		15	2А6,3Ц.50.000	Короб воздухораспределительный Н=1800мм	1	
11		16	2А6,3Ц.50.000-01	Короб воздухораспределительный Н=1200мм	1	

Изм.	Лист	№ докум.	Подп.	Дата
Рук. отд.		Константинова		
Гл. инж. пр.		Высоцкая		
Ст. инж.		Цветкова		
Н. конт.		Высоцкая		

2А6,3Ц1.00.000

Агрегат завесы воздушно-тепловой левого исполнения.

Лит	Лист	Листов
Ц	1	4

ЦНИИПРОМЗДАНИЙ г. Москва

Копировал: Щедрина Формат 11

Подпись и дата | Инв. № дубл. | Взам. инв. № | Подп. и дата | Инв. № подл.

Формат	Зона	Поз.	Обозначение	Наименование	Кол.	Примечание
				Детали		
11		17	А6,3Ц.00.003	Плита	1	
11		18	А6,3Ц.00.004	Прокладка	2	
11		19	А6,3Ц.00.005	Коллектор	1	
11		20	А6,3Ц.00.006	Крышка	1	
				Стандартные изделия		
		21		Вентилятор центробежный Ц4-70 №6,3 левого вращения, положение кожуха „Л180°", Дк=1,05 Дном., исполнение 1 с электродвигателем 4А100LВ6.Г ОСТ 5976-73	1	Заказ А6.3105-1
		22		Калорифер КВБ-8 ГОСТ 7201-70	2	
		23		Болт М10×20.36 ГОСТ 7798-70	130	
		24		Гайка М10.4 ГОСТ 5915-70	130	
				2А6,3Ц1.00.000-01		
				Сборочные единицы		
11		15	2А6,3Ц.50.000	Короб воздухораспределительный Н=1800мм	1	
		16	2А6,3Ц.50.000	Короб воздухораспределительный Н=1200мм	1	
				Детали		
11		17	А6,3Ц.00.003-01	Плита	1	
11		18	А6,3Ц.00.004	Прокладка	3	
11		19	А6,3Ц.00.005	Коллектор	2	
11		20	А6,3Ц.00.006	Крышка	2	
				16212-02		44

Изм.	Лист	№ докум.	Подп.	Дата

2А6,3Ц1.00.000

Лист 2

Копировал: Щедрина

Формат	Зона	Поз.	Обозначение	Наименование	Кол.	Примечание
				Стандартные изделия.		
		21		Вентилятор центро-		
				бежный Ц4-70 №6,3 левое		
				со вращения, положение		
				кожуха „Л180°" Дн=Д ном.,		
				исполнение 1 с электро-		
				двигателем		
				4А13234		Заказ
				ГОСТ 5976-73	1	АБ,3100-2т
		22		Калорифер КВБ-8		
				ГОСТ 7201-70	4	
		23		Болт М10×20.36		
				ГОСТ 7798-70	160	
		24		Гайка М10,4		
				ГОСТ 5915-70	160	
			2.АБ,3Ц1.00.000-02			
				Сборочные единицы		
11	15	2.АБ,3Ц.50.000		Короб воздухораспре-		
				делительный		
				Н=1800 мм	2	
				Детали		
11	17	АБ,3Ц.00.003		Плита	1	
11	18	АБ.3Ц.00.004		Прокладка	2	
11	19	АБ.3Ц.00.005		Коллектор	1	
11	20	АБ.3Ц.00.006		Крышка	1	
				Стандартные изделия		
		21		Вентилятор центробежный		
				Ц4-70 №6,3 левое вра-		
				щения, положение кожу-		
				ха „Л180°", Дн=1,05Д ном.		

Инв.№ подл. | Подп. и дата | Взам.инв.№ | Инв.№ дубл. | Подп. и дата

Формат	Зона	Поз.	Обозначение	Наименование	Кол.	Примечание
				исполнение 1, с электро-		
				двигателем 4А 100L86		заказ
				ГОСТ 5976-73	1	АБ,3100-1
		22		Калорифер КВБ-8		
				ГОСТ 7201-70	2	
		23		Болт М10×20.36		
				ГОСТ 7798-70	130	
		24		Гайка М10.4.10 Т.5915-70	130	
				2.АБ,3Ц1.00.000-03		
				Сборочные единицы		
11	15	2.АБ,3Ц.50.000		Короб воздухораспре-		
				делительный Н=1800мм	2	
				Детали		
11	17	АБ,3Ц.00.003-01		Плита	1	
11	18	АБ,3Ц.00.004		Прокладка	3	
11	19	АБ,3Ц.00.005		Коллектор	2	
11	20	АБ,3Ц.00.006		Крышка	2	
				Стандартные изделия		
		21		Вентилятор центробежный		
				Ц4-70 №6,3 левого вра-		
				щения, положение кожуха		
				„Л180°" Дн=Д ном., испол-		
				нение 1, с электродвига-		
				телем 4А13234		Заказ
				ГОСТ 5976-73	1	АБ,3100-2т
		22		Калорифер К 8Б-8		
				ГОСТ 7201-70	4	
		23		Болт М10×20,36		
				ГОСТ 7798-70	160	
		24		Гайка М10,4		
				ГОСТ 5915-70	160	

Инв.№ подл. | Подп. и дата | Взам.инв.№ | Инв.№ дубл. | Подп. и дата

2А6,3Ц1.00.000СБ

Серия 1.494-2, выпуск 12

Рис.1

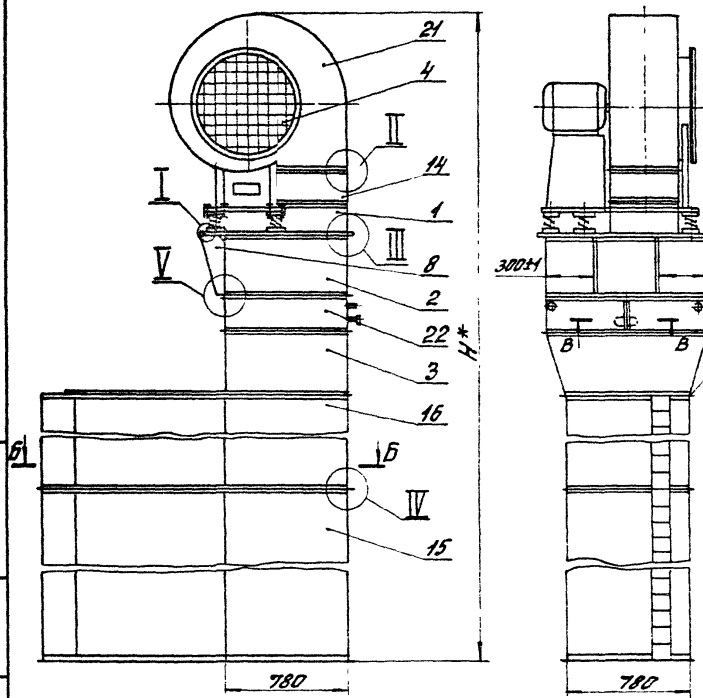

Рис. 2. остальное см. рис. 1

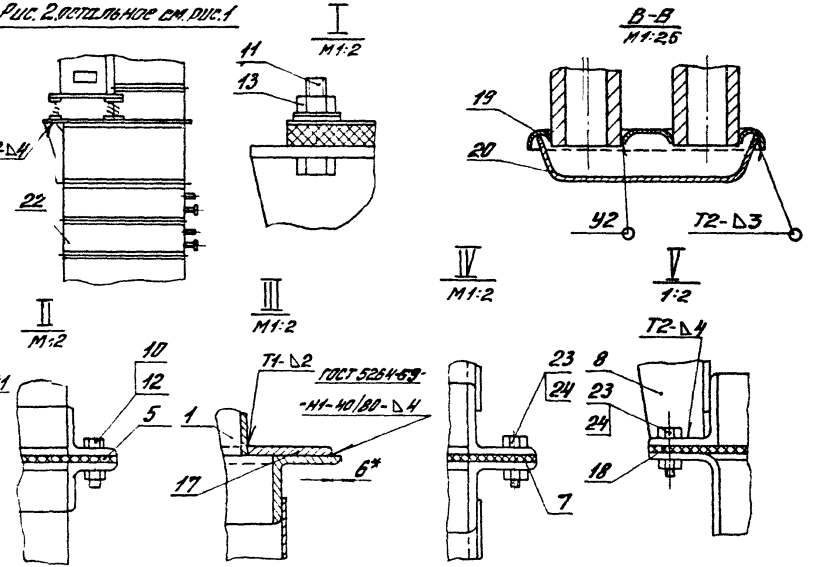

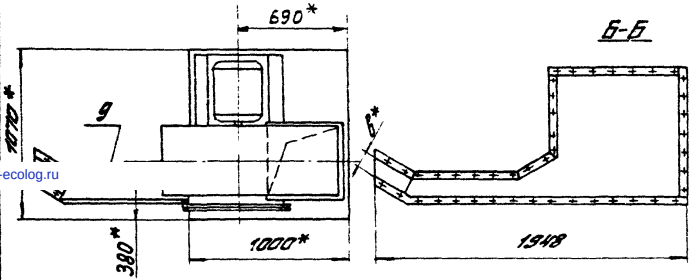

Техническая характеристика

Обозначение	Рис.	Производительность м³/ч	Теплопроизводительность ккал/ч	Температура завесы град. С	Скорость воздуха на выходе из насадки м/с	Установ. мощность электродвигателя кВт	Скорость вращения об/м	Размеры, мм H*	Размеры, мм B*	Масса, кг
2А6.3Ц1.00.000	1	12 000	100 000	44	13	2,2	950	5415	90	831
-01	2	17 000	220 000	58	15	7,5	1450	5685	100	1063
-02	1	12 000	100 000	44	13	2,2	950	6015	75	882
-03	2	17 000	220 000	58	15	7,5	1450	6285	90	1114

(46)

Технические требования

1.* Размеры для справок.

2. Сварные швы по ГОСТ 14771-76-ИНп

3. Остальные технические требования по выпуску 11 Техническое описание и рекомендации по подбору и применению.

16212-02

Изм.	Лист.	№ докум.	Подп.	Дата
Рук. отд.		Константинова		
Гл. инж. пр.		Высоцкая		
Ст. инж.		Цветкова		
Н. контр.		Высоцкая		

2А6,3Ц1.00.000СБ

Агрегат завесы воздушно-тепловой левого исполнения. Сборочный чертеж

Лит	Масса	Масштаб
Ц	см. табл.	—

Лист | Листов: 1

ЦНИИПРОМЗДАНИЙ г. Москва

Копировал: Щедрина

Формат: 12

Инв. № подл. | Подп. и дата | Взамен инв. № | Инв. № дубл. | Подп. и дата

gost.e-ecolog.ru