ГОСУДАРСТВЕННЫЙ КОМИТЕТ СОВЕТА МИНИСТРОВ СССР ПО ДЕЛАМ СТРОИТЕЛЬСТВА
(ГОССТРОЙ СССР)

ТИПОВЫЕ КОНСТРУКЦИИ И ДЕТАЛИ ЗДАНИЙ И СООРУЖЕНИЙ

СЕРИЯ 1.494-2

УНИФИЦИРОВАННЫЕ ВОЗДУШНО-ТЕПЛОВЫЕ ЗАВЕСЫ В ПРОМЫШЛЕННЫХ ЗДАНИЯХ

ВЫПУСК 10

УНИФИЦИРОВАННЫЙ АГРЕГАТ ВОЗДУШНО-ТЕПЛОВОЙ ЗАВЕСЫ ТИПА А5 ДЛЯ ТЕХНОЛОГИЧЕСКИХ ПРОЕМОВ

gost.e-ecolog.ru

КФ ЦИТП инв №142

ГОСУДАРСТВЕННЫЙ КОМИТЕТ СОВЕТА МИНИСТРОВ СССР ПО ДЕЛАМ СТРОИТЕЛЬСТВА
(ГОССТРОЙ СССР)

ТИПОВЫЕ КОНСТРУКЦИИ И ДЕТАЛИ ЗДАНИЙ И СООРУЖЕНИЙ

СЕРИЯ 1.494-2

УНИФИЦИРОВАННЫЕ ВОЗДУШНО-ТЕПЛОВЫЕ ЗАВЕСЫ В ПРОМЫШЛЕННЫХ ЗДАНИЯХ

ВЫПУСК 10

УНИФИЦИРОВАННЫЙ АГРЕГАТ ВОЗДУШНО-ТЕПЛОВОЙ ЗАВЕСЫ ТИПА А5 ДЛЯ ТЕХНОЛОГИЧЕСКИХ ПРОЕМОВ

РАЗРАБОТАНЫ
ЦНИИПРОМЗДАНИЙ
ГОССТРОЯ СССР

УТВЕРЖДЕНЫ
И ВВЕДЕНЫ В ДЕЙСТВИЕ
с 1 ноября 1975 г.
ГЛАВПРОМСТРОЙПРОЕКТОМ
ГОССТРОЯ СССР
ПРИКАЗОМ № 67 от 12/X 1975 г.

Зам. директора института по научной работе — А.И. Протопопов
Рук. отдела конструкций — В.Н. Лосьев
Гл. инженер проекта — Е.Н. Высоцкий

Н ц-2-74

ИНВ № 14224

		Стр.
1	Рекомендации по проектированию	3
2	А5Ц.00.000. Спецификация	4
3	А5Ц.00.000. Сборочный чертеж	5;6
4	А5Ц.00.001. Прокладка А5Ц.00002. Лист	7
5	А5Ц.00.003. Прокладка	8
6	А5Ц.01.000. Патрубок переходный. Спецификация	8
7	А5Ц.01.000СБ. Патрубок переходный. Сборочный чертеж	9
8	А5Ц.01.003. Уголок. А5Ц.01.004. Уголок.	10
9	А5Ц.02.000. Секция раздаточного короба. Спецификация	11
10	А5Ц.02.000СБ. Секция раздаточного короба. Сборочный чертеж.	12;13
11	А5Ц.02.004. Лист. А5Ц.02.003. Стенка. задняя	14
12	А5Ц.02.005. Перо крайнее. А5Ц.02.006. Перо среднее	15
13	А5Ц.02.100. Лопатка регулирующая. Спецификация	16
14	А5Ц.02.100СБ. Лопатка регулирующая. Сборочный чертеж	16
15	А5Ц.02.101. Полуось. А5Ц.02.102. Ось	17
16	А5Ц.02.103. Лист. А5Ц.02.104. Шайба.	18
17	А5Ц.02.200. Каркас. Спецификация.	19
18	А5Ц.02.200СБ. Каркас. Сборочный чертеж	20
19	А5Ц.02.201. Уголок. А5Ц.02.202. Уголок	21
20	А5Ц.03.000. Агрегат вентиляторный. Спецификация	22
21	А5Ц.03.000СБ. Агрегат вентиляторный. Сборочный чертеж	23;24
22	А5Ц.03.001. Прокладка А5Ц.03.002. Прокладка.	25
23	А5Ц.03.003. Прокладка.	26
24	А5Ц.03.100. Коллектор всасывающий. Спецификация	26
25	А5Ц.03.100СБ. Коллектор всасывающий. Сборочный чертеж.	27
26	А5Ц.03.101. Корпус.	27
27	А5Ц.03.102. Фланец. А5Ц.03.103. Хомут.	28
28	А5Ц.03.110. Решетка. Спецификация	29
29	А5Ц.03.110СБ. Решетка. Сборочный чертеж	29
30	А5Ц.03.200. Патрубок. Спецификация	30
31	А5Ц.03.200СБ. Патрубок. Сборочный чертеж	30
32	А5Ц.03.202. Лист. А5Ц.03.211. Полоса.	31
33	А5Ц.03.210. Фланец. Спецификация	32
34	А5Ц.03.210СБ. Фланец. Сборочный чертеж.	32
35	А5Ц.03.300. Плита опорная. Спецификация.	33
36	А5Ц.03.300СБ. Плита опорная. Сборочный чертеж	33
37	А5Ц.03.301. Косынка. А5Ц.03.302. Плита.	34

АВ 19424

ТД 1976

Содержание

Серия 1.494-2 Выпуск 10

Данный выпуск разработан взамен выпуска 3 серии 1.494-2 в связи с прекращением серийного изготовления калориферов по ГОСТ 7201-62 и заменой их калориферами по ГОСТ 7201-70.

Электрическая часть и автоматизация унифицированного агрегата воздушно-тепловой завесы типа А5, разработанная в выпуске 9 серии 1.494-2, остается без изменения.

Унифицированный агрегат воздушно-тепловой завесы типа А5 предназначен для установки в технологических проемах в промышленных зданиях, в отдельных случаях агрегат воздушно-тепловой завесы типа А5 может применяться для установки у ворот промышленных зданий, если технические показатели его соответствуют расчетным данным.

Расчет воздушно-тепловых завес следует производить по "Указаниям по расчету двухсторонних воздушных завес у наружных ворот и технологических проемов производственных зданий" серии А3-374, разработанным ГПИ Сантехпроект. В соответствии с результатами расчетов по таблице технической характеристики, приведенной на стр. 5 данного выпуска, производится выбор агрегата воздушно-тепловой завесы типа А5.

Техническая характеристика агрегатов воздушно-тепловой завесы типа А5 определена при $t_{нар} = -30°C$, $t_{вн} = +18°C$, $t_{см} = +14°C$ в теплоносителе - перегретой воде с параметрами 150-70°. При иных параметрах в проекте производится перерасчет технических показателей комплектующих калориферов для выявления фактической теплопроизводительности.

Воздух из агрегата воздушно-тепловой завесы выходит под углом 30° к плоскости проема. Ширина воздуховыпускной щели при полном открытии 70мм, но она может быть уменьшена, если расчетная производительность агрегата воздушно-тепловой завесы меньше указанной в таблице технической характеристики. Ширина воздуховыпускной щели уменьшается с помощью регулирующих лопаток. Регулировка ширины воздуховыпускной щели в соответствии с проектными данными производится при монтаже и наладке агрегатов воздушно-тепловой завесы.

Сметная стоимость агрегатов воздушно-тепловой завесы определяется в проекте по единичным нормам и расценкам для соответствующего района строительства.

Агрегаты воздушно-тепловой завесы устанавливаются непосредственно у технологического проема с креплением анкерными болтами в основании и в двух-трех местах по высоте к колонне или стене сварными элементами.

Агрегаты воздушно-тепловой завесы не нуждаются в устройстве специальной площадки. Обслуживание их осуществляется с помощью подъемно-транспортных механизмов или лестниц-стремянок.

В данном выпуске приведены рабочие чертежи унифицированного агрегата воздушно-тепловой завесы с вентилятором правого вращения, при двухсторонней воздушно-тепловой завесе второй агрегат изготовливается в зеркальном отражении с вентилятором левого вращения.

При двухрядной установке соединение калориферов по теплоносителю последовательное.

Количество и тип секций разделительного короба в проекте выбираются в соответствии с высотой технологического проема или ворот.

Формат	Зона	Поз.	Обозначение	Наименование	Кол.	Примечание
				Документация		
12			АЯЦ.00.000. СБ	Сборочный чертеж		
				Сборочные единицы		
11		1	АЯЦ.01.000	Патрубок переходный	1	
11		2	АЯЦ.02.000	Секция раздаточного короба	1	
11		3	АЯЦ.02.000-01	Секция раздаточного короба	1	
				Детали		
11		4	АЯЦ.00.001	Прокладка	4	
11		5	АЯЦ.00.002	Лист	1	
11		6	АЯЦ.00.003	Прокладка	2	
				Стандартные изделия		
		7		Болт М10×20.58 ГОСТ 7798-70	100	
		8		Гайка М10.4 ГОСТ 5915-70	100	

Инв. № подл. | Подп. и дата | Взам. инв. № | Инв. № дубл. | Подп. и дата

Изм.	Лист	№ докум.	Подп.	Дата
Рук. отд.		Гресслер		
Гл. инж. пр.		Высоцкая		
Нач. отд.		Кузнецова		
Н. контр.		Казаков		

АЯЦ.00.000

Агрегат воздушно-тепловой завесы типа А5

Лит	Лист	Листов
	1	2

ГОССТРОЙ СССР ЦНИИПромзданий г. Москва

Копировал: Шерстева Формат А4

Формат	Зона	Поз.	Обозначение	Наименование	Кол.	Примечание
				Переменные данные для исполнений		
				АЯЦ.00.000		
				Сборочные единицы		
11		9	АЯЦ.03.000	Агрегат вентиляторный	1	
				Стандартные изделия		
		10		Калорифер КВС N7 ГОСТ 7201-70	1	Калориферный завод г. Костома
				АЯЦ.00.000-01		
				Сборочные единицы		
11		9	АЯЦ.03.000-01	Агрегат вентиляторный	1	
				Стандартные изделия		
		10		Калорифер КВС N7 ГОСТ 7201-70	2	

Инв. № подл. | Подп. и дата | Взам. инв. № | Инв. № дубл. | Подп. и дата

Изм.	Лист	№ докум.	Подп.	Дата

АЯЦ.00.000

Копировал: Шерстева Формат А4

А5Ц 00 000 СБ

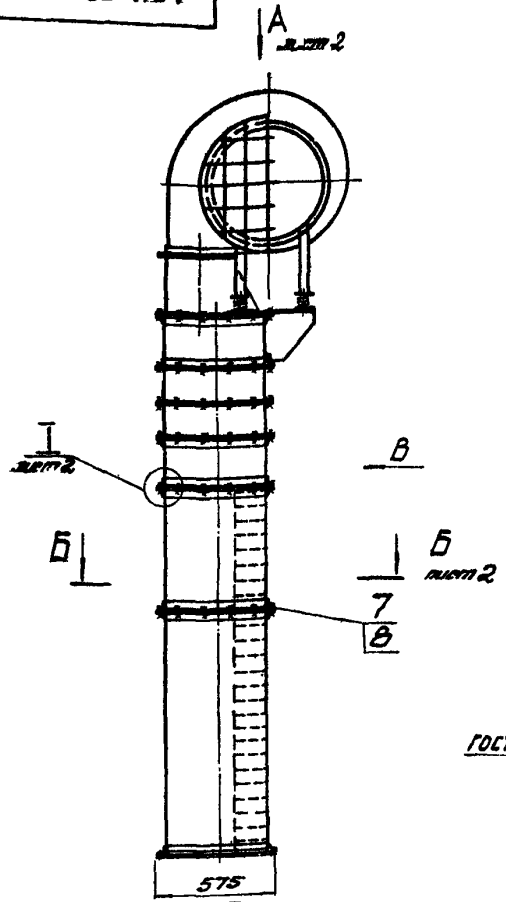

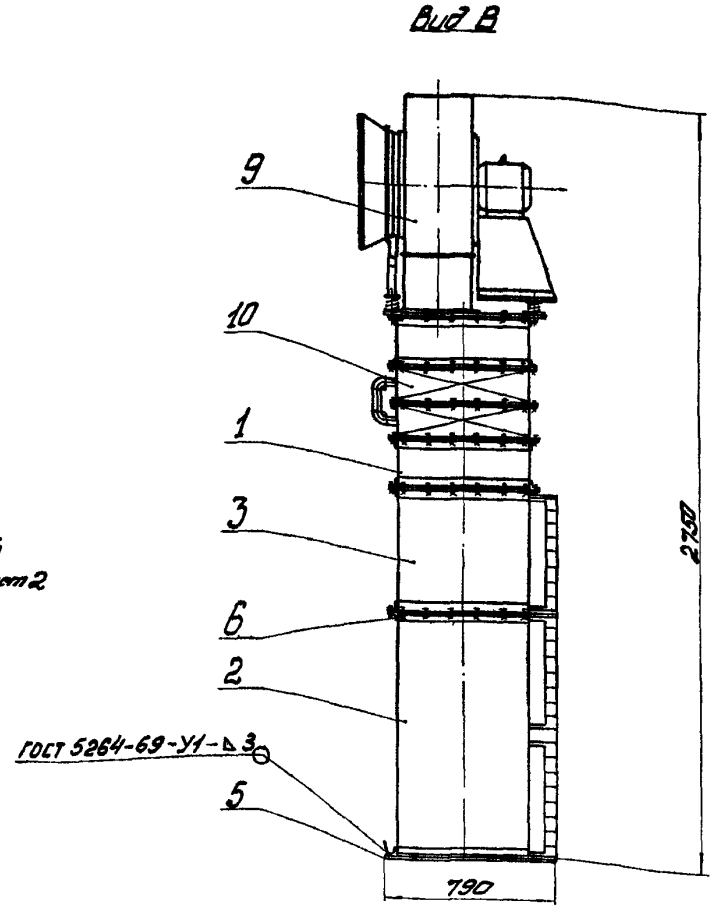

1. Размеры для справок
2. Крепить агрегат к полу и строительным конструкциям при монтаже по месту.
3. Электрическая часть для агрегата разработана в выпуске 9 серии 1.494-2.

Техническая характеристика

Обозначение	Агрегат вентиляторный				Калорифер КВЦ№7			Масса, кг
	Производительность м³/ч	Полное давление кгс/м²	N квт	n об/м	Кол. шт	Δt°	Теплопроизвод ккал/ч	
А5Ц.00.000	4700	25	0,75	930	1	23	31700	381
-01	7700	65	3,0	1425	2	23	74500	450,7

5

№14224

Изм	Лист	№ докум.	Подп.	Дата
Рук. отд.		Гесслер		
Гл. инжен.		Высоцкая		
Исполн.		Кузнецова		
Н. конт.		Казаков		

А5Ц. 00. 000 СБ

Агрегат воздушно-тепловой завесы типа А5.

Сборочный чертёж.

Литера	Масса	Масштаб
Н	см. табл.	1:20

Лист: 1 | Листов 2

Госстрой СССР
ЦНИИПРОМЗДАНИЙ
г. Москва

Копировал: Щедрина

Формат 12

Серия 1.494-2, Выпуск 10

Инв. № подл. | Подп. и дата | Взам. инв. № | Инв. № дубл. | Подп. и дата

А5Ц.00.000СБ

Серия 1.494-2, выпуск 10

Вид А лист 1

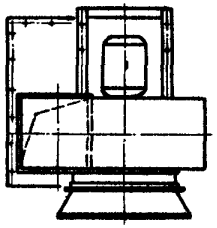

Б-Б лист 1

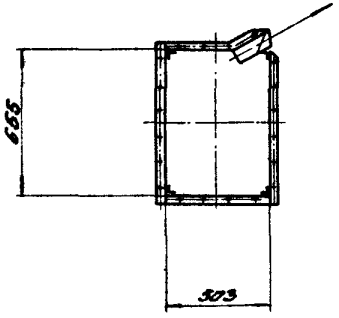

I
М1:2 лист 1

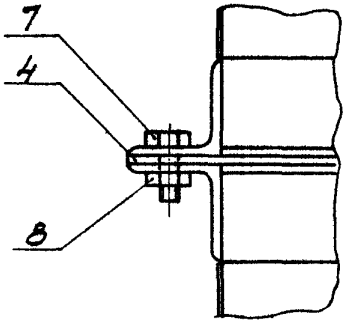

6

№ 14224

					А5Ц.00.000СБ			
Изм.	Лист	№ докум.	Подп.	Дата	Агрегат воздушно-тепловой завесы типа А-5. Сборочный чертеж	Литера	Масса	Масштаб
Рук отд.		Гесслер				И	см. табл.	1:20
Гл. инж. пр.		Выгодцкая				Лист 2	Листов	
Исполн.		Кузнецова				Госстрой СССР ЦНИИПРОМЗДАНИЙ г. Москва		
Н. конт.		Казаков						

Копировал: Щедрина

Формат 12

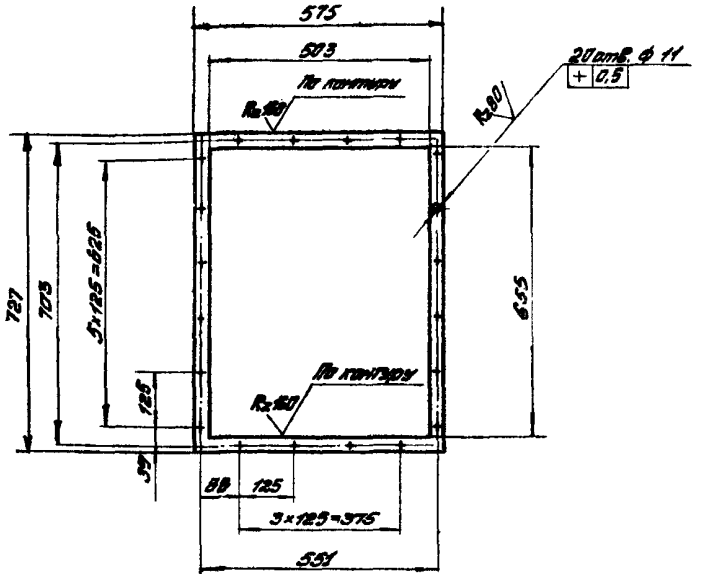

1. Предельные отклонения размеров:
отверстий – по А7;
валов – по В7;
остальных – по СМ7.
2. Все предельные отклонения от соосности и симметричности зависимые

Изм.	Лист	№ докум.	Подп.	Дата
Рук. отд.		Гесслер		
Гл. инж. пр.		Высоцкая		
Исполн.		Кузнецова		
Н. контр.		Козлов		

А54.00.001

Прокладка

Литера	Масса	Масштаб
Ц	—	1:10
Лист	Листов: 1	

Резино-пластина ЗТ-М ГОСТ 7338-85

Госстрой СССР ЦНИИПРОМЗДАНИЙ г. Москва

Копировал: Шевцова Формат А1

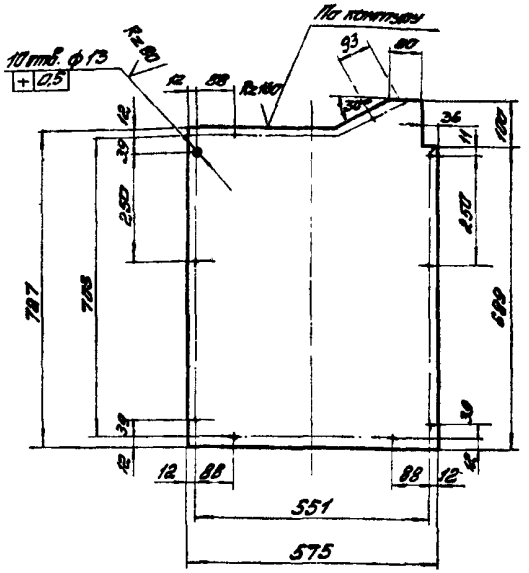

1. Предельные отклонения размеров:
отверстий – по А7;
валов – по В7;
остальных – по СМ7.
2. Все предельные отклонения от соосности и симметричности зависимые
3. Покрытие: Гр. ГФ-02 ГОСТ 4056-83.

7

№ 19224

Изм.	Лист	№ докум.	Подп.	Дата
Рук. отд.		Гесслер		
Гл. инж. пр.		Высоцкая		
Исполн.		Кузнецова		
Н. контр.		Козлов		

А54.00.002

Лист

Литера	Масса	Масштаб
Н	5.0	1:10
Лист:	Листов 1	

Б1.5 ТУ 19909-74
Лист 3-У-Ст 3 ГОСТ 16523-70

Госстрой СССР ЦНИИПРОМЗДАНИЙ г. Москва

Копировал: Шевцова Формат А1

Серия 1.494-2, выпуск 10

Инв. № подл. | Подп. и дата | Взам. инв. № | Инв. № дубл. | Подп. и дата

А5Ц.00.003

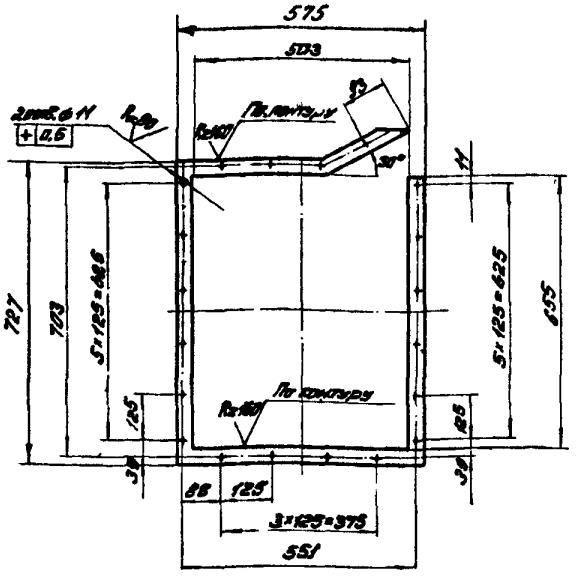

1. Предельные отклонения размеров:
отверстий — по А7,
болов — по В7,
остальных — по СМ7.
2. Все предельные отклонения от соосности и симметричности зависимые.

Изм.	Лист	№ докум.	Подп.	Дата
Рук. отд.		Гесслер		
Гл. инж. пр.		Высоцкая		
Исполн.		Кузнецова		
Н. конт.		Казаков		

А5Ц.00.003

Прокладка

Литер	Масса	Масштаб
Н	–	1:10

Лист | Листов: 1

Резина - пластина ЗТ-М ГОСТ 7338-65

Гасстрой СССР ЦНИИПромзданий г. Москва

Копировал: Щедрина

Формат 11

Формат	Зона	Поз.	Обозначение	Наименование	Кол.	Примеч.
				Документация		
12			А5Ц.01.000 СБ	Сборочный чертеж		
				Детали		
Б4		1	А5Ц.01.001	Лист $\frac{Б1.5\ ГОСТ\ 19903-74}{3-В-СТ.3\ ГОСТ\ 16523-70}$		
				650×175 $В_7$	2	2.6 кг
Б4		2	А5Ц.01.002	Лист $\frac{Б1.5\ ГОСТ\ 19903-74}{3-В-СТ.3\ ГОСТ\ 16523-70}$		
				500×175 $В_7$	2	2.1 кг
11		3	А5Ц.01.003	Уголок	4	
11		4	А5Ц.01.004	Уголок	4	
Б4		5	А5Ц.01.005	Уголок $\frac{Б\ 36\times36\times4\ ГОСТ\ 8509-72}{СТ.3\ ГОСТ\ 535-58}$		
				L=230 $В_7$	4	2.0 кг

8

№ 11224

А5Ц.01.000

Изм.	Лист	№ докум.	Подп.	Дата
Рук. отд.		Гесслер		
Гл. инж. пр.		Высоцкая		
Исполн.		Кузнецова		
Н. конт.		Казаков		

Патрубок переходный

Литер	Лист	Листов
Н		1

Гасстрой ЦНИИПромзд. г. Москва

Копировал: Щедрина

Формат 11.

Серия 1.494-2, выпуск 10

А5Ц.01.000 СБ

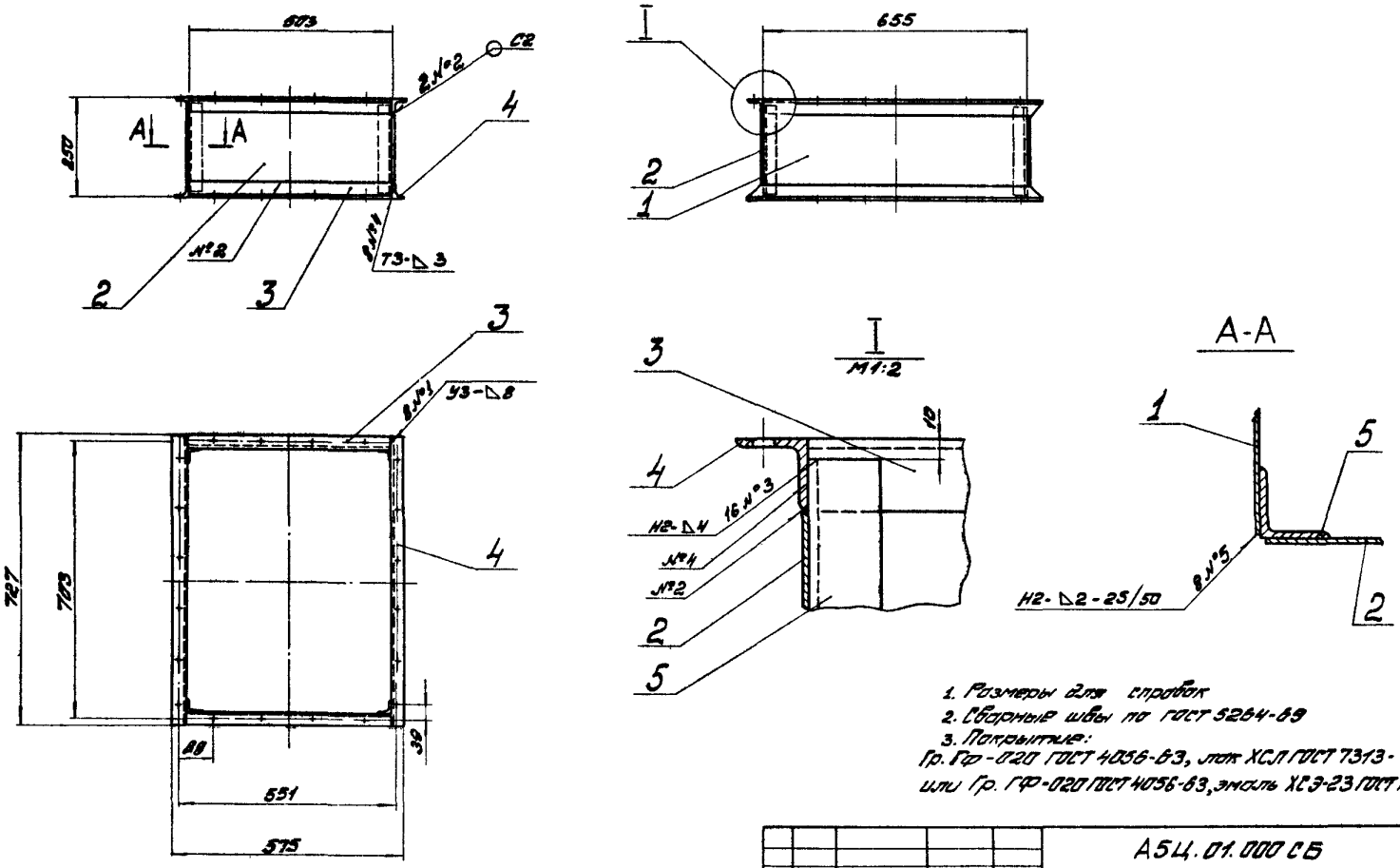

1. Размеры для справок
2. Сварные швы по ГОСТ 5264-69
3. Покрытие:
Гр. Гф-020 ГОСТ 4056-63, лак ХСЛ ГОСТ 7313-75. III Х
или Гр. ГФ-020 ГОСТ 4056-63, эмаль ХСЭ-23 ГОСТ 7313-75. III Х.

9

№14224

					А5Ц.01.000 СБ			
Изм.	Лист	№ докум.	Подп.	Дата	Патрубок переходный. Сварочный чертеж.	Литер.	Масса	Масштаб
Рук. отв.		Гесслер				И	17.5	1:10
Гл. инж. пр.		Высоцкая				Лист	Листов 1	
Исполн.		Кузнецова				Госстрой СССР ЦНИИПРОМЗДАНИЙ г. Москва		
Н. конт.		Казаков						

Серия 1.494-2, выпуск 10

Инв. № подл. | Подп. и дата | Взам. инв. № | Инв. № дубл. | Подп. и дата

Копировал Щедрина

Формат 12

А5Ц.01.003

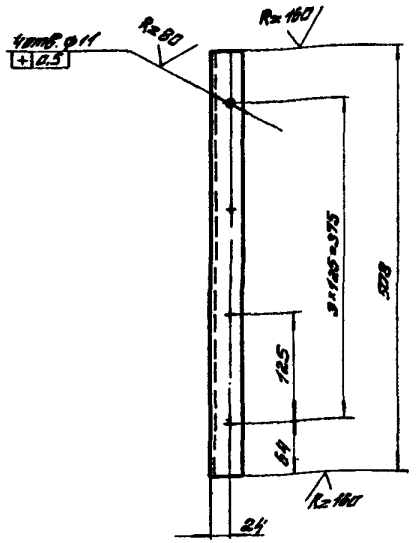

1. Предельные отклонения размеров:
отверстий — по А7,
болтов — по В7,
остальные — по СМ7.
2. Все предельные отклонения от соосности и симметричности зависимые.

Изм.	Лист	№ докум.	Подп.	Дата
Рук. отд.		Гесслер		
Гл. инж. пр.		Высоцкая		
Исполн.		Кузнецова		
Н. контр.		Козлов		

А5Ц.01.003

Уголок

Литер	Масса	Масштаб
Н	1,1	1:5
Лист:	Листов: 1	

Уголок 5-36×36×4 ГОСТ 8509-72
с-3 ГОСТ 535-58

Госстрой СССР ЦНИИПРОМЗДАНИЙ г. Москва

Копировал: Щербина Формат А4

Инв. № подл. | Подп. и дата | Взам. инв. № | Инв. № дубл. | Подп. и дата

А5Ц.01.004

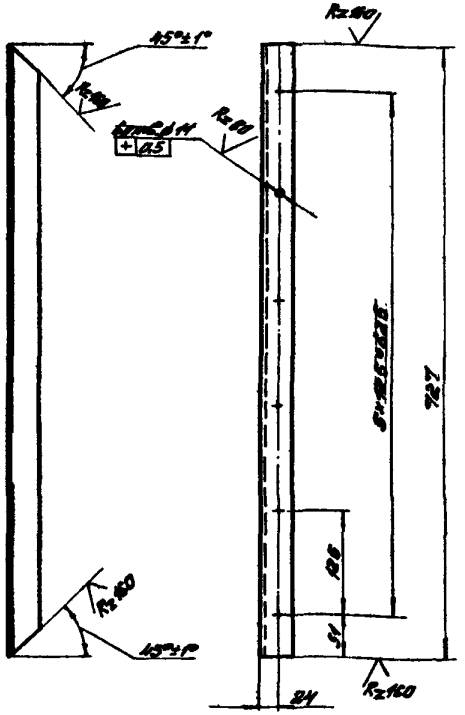

1. Неуказанные предельные отклонения размеров:
отверстий — по А7,
болтов — по С7,
остальные — по СМ7.
2. Все предельные отклонения от соосности и симметричности зависимые.

10

№ 14224

Изм.	Лист	№ докум.	Подп.	Дата
Рук. отд.		Гесслер		
Гл. инж. пр.		Высоцкая		
Исполн.		Кузнецова		
Н. контр.		Козлов		

А5Ц.01.004

Уголок

Литер	Масса	Масштаб
Н	1,6	1:5
Лист:	Листов: 1	

Уголок 5-36×36×4 ГОСТ 8509-72
ст.3 ГОСТ 535-58

Госстрой СССР ЦНИИПРОМЗДАНИЙ г. Москва

Копировал: Щербина Формат А4

Инв. № подл. | Подп. и дата | Взам. инв. № | Инв. № дубл. | Подп. и дата

Серия 1.494-2, выпуск 10

Формат	Зона	Поз.	Обозначение	Наименование	Кол.	Примечание
				Документация		
А2			АЯЦ.02.000СБ	Сборочный чертеж		
			Переменные данные для исполнений			
				АЯЦ.02.000		
				Сборочные единицы		
А1		1	АЯЦ.02.100	Лопатка регулирующая	3	
А1		2	АЯЦ.02.200	Каркас	1	
				Детали		
Б4		3	АЯЦ.02.001	Лист $\frac{Б1.5\ ГОСТ\ 19903-74}{3-IV-Ст3\ ГОСТ\ 16523-70}$		
				650×1724 B_7	2	26кг
Б4		4	АЯЦ.02.002	Лист $\frac{Б1.5\ ГОСТ\ 19903-74}{3-IV-Ст3\ ГОСТ\ 16523-70}$		
				500×1724 B_7	1	10кг
А1		5	АЯЦ.02.003	Стенка задняя	1	
А1		6	АЯЦ.02.004	Лист	1	
А1		7	АЯЦ.02.005	Перо крайнее	6	
А1		8	АЯЦ.02.006	Перо среднее	21	

Инв.№подл. | Подп. и дата | Взам.инв.№ | Инв.№дубл. | Подп. и дата

Изм.	Лист	№докум.	Подп.	Дата
Рук.гр.		Греслер		
Н.контр.		Высоцкая		
Испол.		Кузнецова		
Н.контр.		Кудасов		

АЯЦ 02 000

Секция раздаточного короба.

Лит.	Лист	Листов
Н	1	2

ГОССТРОЙ СССР ЦНИИПромзданий г. Москва

Копировал Жердева Формат А1

Формат	Зона	Поз.	Обозначение	Наименование	Кол.	Примечание
				АЯЦ.02.000-01		
				Сборочные единицы		
А1		1	АЯЦ.02.100	Лопатка регулирующая	1	
А1		2	АЯЦ.02.200-01	Каркас	1	
				Детали		
Б4		3	АЯЦ.02.001-01	Лист $\frac{Б1.5\ ГОСТ\ 19903-74}{3-IV-Ст3\ ГОСТ\ 16523-70}$		
				650×524 B_7	2	8кг
Б4		4	АЯЦ.02.002-01	Лист $\frac{Б1.5\ ГОСТ\ 19903-74}{3-IV-Ст3\ ГОСТ\ 16523-70}$		
				500×524 B_7	1	3кг
А1		5	АЯЦ.02.003-01	Стенка задняя	1	
А1		6	АЯЦ.02.004-01	Лист	1	
А1		7	АЯЦ.02.005	Перо крайнее	2	
А1		8	АЯЦ.02.006	Перо среднее	7	

Инв.№подл. | Подп. и дата | Взам.инв.№ | Инв.№дубл. | Подп. и дата

Изм.	Лист	№докум.	Подп.	Дата

АЯЦ.02.000

11

№ 14224

Лист 2

Копировал: Жердева формат А1

А5Ц.02.000 СБ

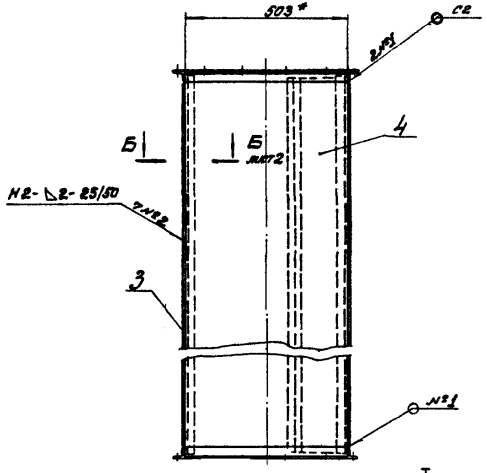

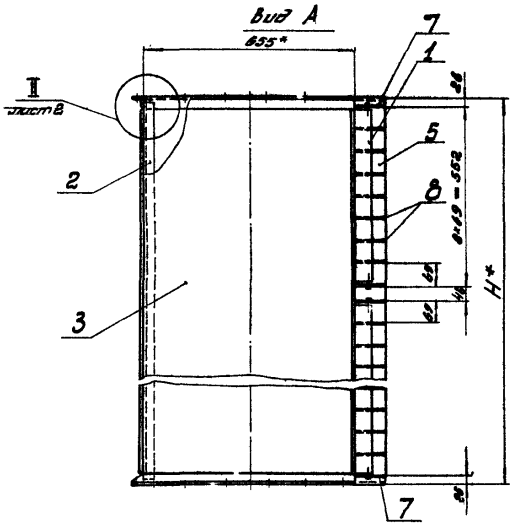

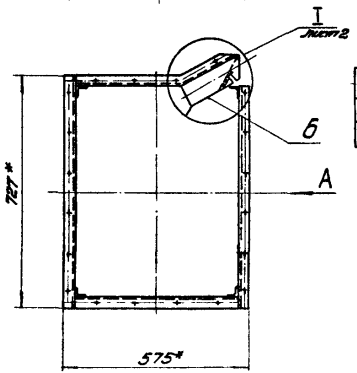

Обозначение	H, мм	Масса, кг
А5Ц.02.000	1800	81,8
-01	600	33

1* Размеры для справок
2. Предельные отклонения размеров по СМт.
3. Сварные швы по ГОСТ 5264-69.
4. Покрытие: Гр. ГФ-020 ГОСТ 4056-63, лак ХСЛ ГОСТ 7313-75. III Х или Гр. ГФ-020 ГОСТ 4056-63, эмаль ХС3-23 ГОСТ 7313-75. III Х.

12
№14224

Изм.	Лист	№ докум.	Подп.	Дата
Рук. отд.		Гесслер		
Гл. инжен.		Высоцкая		
Исполн.		Кузнецова		
Н. конт.		Казаков		

А5Ц.02.000СБ

Секция раздаточного короба. Сборочный чертеж.

Литера	Масса	Масштаб
И	см. табл.	—

Лист: 1 Листов: 3

Госстрой СССР
ЦНИИПРОМЗДАНИЙ
г. Москва

Серия 1.494-2, выпуск 10

Инв. № подл. | Подп. и дата | Взам. инв. № | Инв. № дубл. | Подп. и дата

Копировал: Щедрина

Формат 12

А5Ц.02.000 СБ

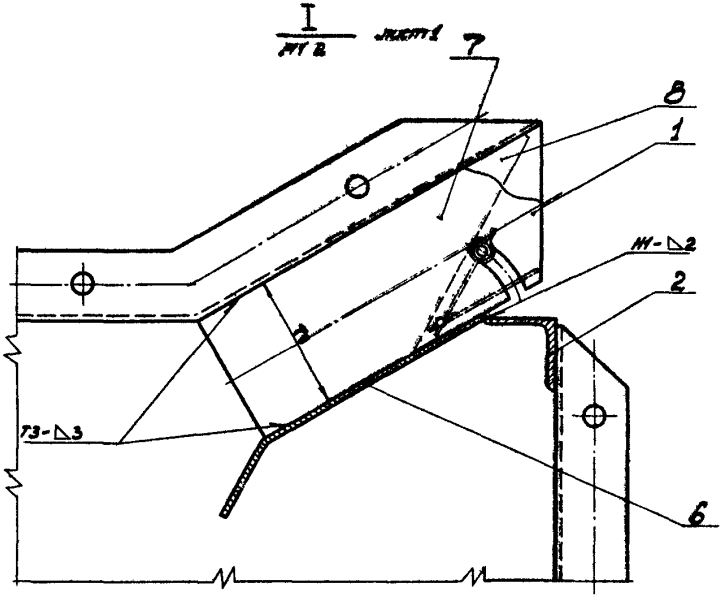

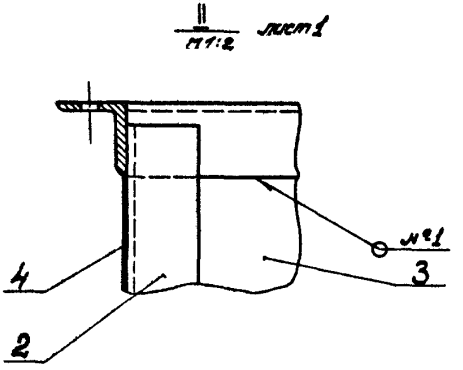

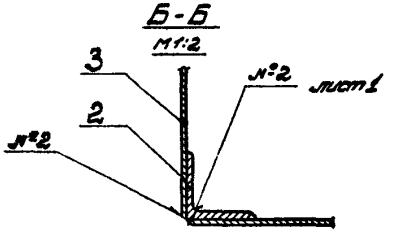

13

№14224

					А5Ц.02.000 СБ			
Изм.	Лист	№ докум.	Подп.	Дата	Секция раздаточного короба. Сборочный чертеж.	Литера	Масса	Масштаб
Рук. отд.		Гесслер				И	—	—
Гл. инжен.		Высоцкая				Лист 2	Листов	
Исполн.		Кузнецова				Госстрой СССР ЦНИИПРОМЗДАНИЙ г. Москва		
Н. конт.		Козаков						

Серия 1.494-2, выпуск 10

Инв. № подл. | Подп. и дата | Взам. инв. № | Инв. № дубл. | Подп. и дата

Копировал: Щедрина

Формат 12

Серия 1.494-2, выпуск-10

А5Ц.02.004

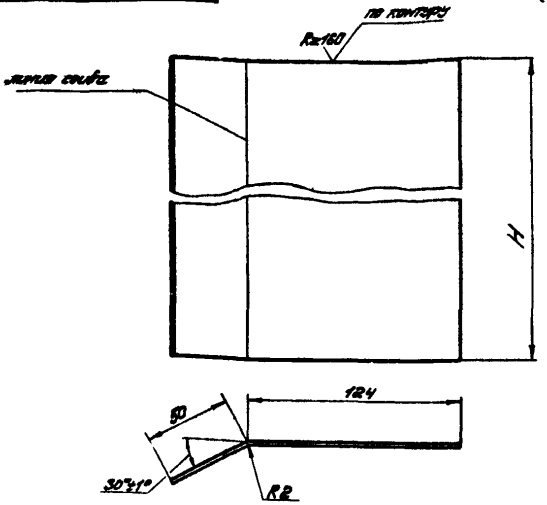

Обозначение	H, мм	Масса, кг
А5Ц.02.004	1760	3,7
-01	560	1,2

Неуказанные предельные отклонения размеров
валов — по В7,
остальных — по СМ7.

Изм.	Лист	№ докум.	Подп.	Дата
Рук. отд.		Гесслер		
Гл. инжен.		Высоцкая		
Исполн.		Кузнецова		
Н. конт.		Козаков		

А5Ц.02.004

Лист

Литера: Н; Масса: см. табл.; Масштаб:

Лист: Листов: 1

Лист Б1,5 ГОСТ 19903-74
3-Ту-Ст.3 ГОСТ 16523-70

Госстрой СССР
ЦНИИПРОМЗДАНИЙ
г. Москва

Копировал: Щедрина

Инв. № подл. | Подп. и дата | Взам. инв. № | Инв. № дубл. | Подп. и дата

А5Ц.02.003

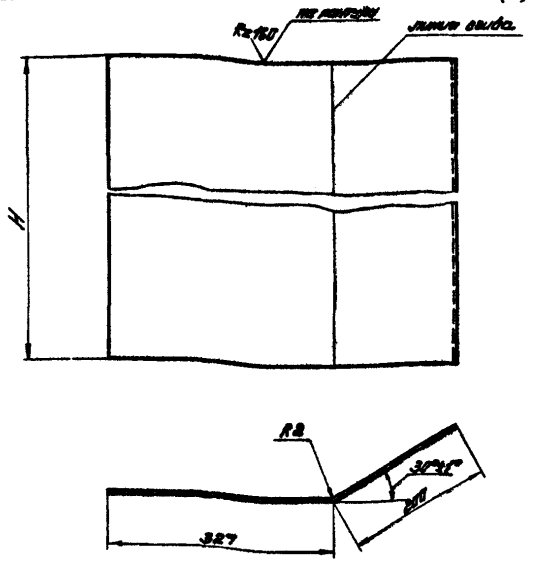

Обозначение	H, мм	Масса, кг
А5Ц.02.003	1724	11,0
-01	524	3,3

Неуказанные предельные отклонения размеров:
валов — по В7,
остальных — по СМ7.

14

№14224

Изм.	Лист	№ докум.	Подп.	Дата
Рук. отд.		Гесслер		
Гл. инжен.		Высоцкая		
Исполн.		Кузнецова		
Н. конт.		Козаков		

А5Ц.02.003

Стенка задняя

Литера: Н; Масса: см. табл.; Масштаб:

Лист: Листов: 1

Лист Б1,5 ГОСТ 19903-74
3-Ту-Ст.3 ГОСТ 16523-70

Госстрой СССР
ЦНИИПРОМЗДАНИЙ
г. Москва

Инв. № подл. | Подп. и дата | Взам. инв. № | Инв. № дубл. | Подп. и дата

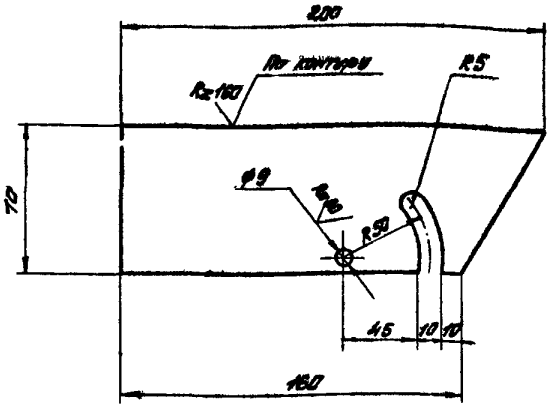

Предельные отклонения размеров:
отверстий — по A_7.
валов — по B_7.
остальных — по C_{17}

Изм.	Лист	№ докум.	Подп.	Дата
Рук. отд		Гесслер		
Гл. инж. пр.		Высоцкая		
Исполн.		Кузнецова		
Н. контр.		Козаков		

А5Ц. 02. 005

Перо крайнее

Литера	Масса	Масштаб
И	0,16	1:2

Лист | Листов 1

Госстрой СССР ЦНИИпромзданий г. Москва

Лист $\frac{Б1,5\ ГОСТ\ 19903-74}{3\text{-}IV\text{-}ст.3\ ГОСТ\ 16523-70}$

Копировал: Щедрина

Формат А4

Инв. № подл. | Подп. и дата | Взам. инв. № | Инв. № дубл. | Подп. и дата

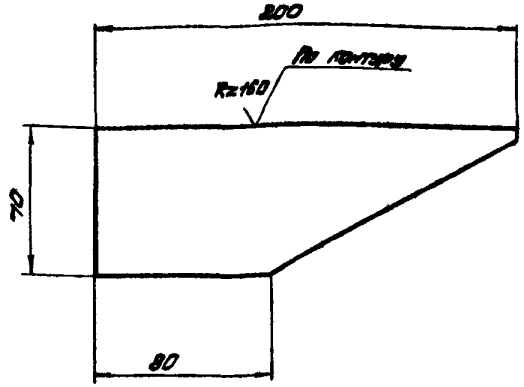

Предельные отклонения размеров
валов — по B_7
остальных — по C_{17}.

15

№ 17284

Изм.	Лист	№ докум.	Подп.	Дата
Рук. отд		Гесслер		
Гл. инж. пр.		Высоцкая		
Исполн.		Кузнецова		
Н. контр.		Козаков		

А5Ц 02. 006

Перо среднее

Литера	Масса	Масштаб
И	0,12	1:2

Лист | Листов 1

Госстрой СССР ЦНИИпромзданий г. Москва

Лист $\frac{Б1,5\ ГОСТ\ 19903-74}{3\text{-}IV\text{-}ст.3\ ГОСТ\ 16523-70}$

Копировал: Щедрина

Формат А4

Инв. № подл. | Подп. и дата | Взам. инв. № | Инв. № дубл. | Подп. и дата

Серия 1.494-2, выпуск 10

Формат	Зона	Поз.	Обозначение	Наименование	Кол.	Примеч.
				Документация		
11			А5Ц.02.100 СБ	Сборочный чертеж		
				Детали		
11		1	А5Ц.02.101	Полуось	2	
11		2	А5Ц.02.102	Ось	2	
11		3	А5Ц.02.103	Лист	1	
11		4	А5Ц.02.104	Шайба	2	
				Стандартные изделия		
		5		Гайка барашек М8.4 ГОСТ 3032-66	2	
		6		Шайба 8.01.02 ГОСТ 11371-68	6	
		7		Заклепка М2×8 ГОСТ 12641-67	8	

Изм.	Лист	№ докум.	Подп.	Дата
Рук. отд.		Гесслер		
Гл. инжен.		Высацкая		
Исполн.		Кузнецова		
Н. контр.		Казаков		

А5Ц.02.100

Лопатка регулирующая

Литера	Лист	Листов
И		1

Госстрой СССР ЦНИИПРОМЗДАНИЙ г. Москва

Инв. № подл. | Подп. и дата | Взам. инв. № | Инв. № дубл. | Подп. и дата

Копировал: Щедрина

Формат 11

А5Ц.02.100 СБ

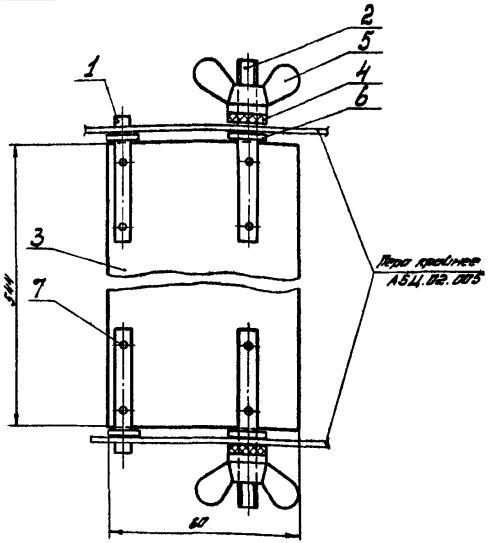

1. Размеры для справок

2. Покрытие: Гр. ГФ-020 ГОСТ 4056-63, лак ХСЛ ГОСТ 7313-75 III Х или Гр. ГФ-020 ГОСТ 4056-63, эмаль ХСЭ-23 ГОСТ 7313-75 III Х.

16

№ 14224

Изм.	Лист	№ докум.	Подп.	Дата
Рук. отд.		Гесслер		
Гл. инжен.		Высацкая		
Исполн.		Кузнецова		
Н. контр.		Казаков		

А5Ц.02.100 СБ

Лопатка регулирующая

Сборочный чертеж

Литера	Масса	Масштаб
И	0,3	1:1

Лист | Листов 1

Госстрой СССР ЦНИИПРОМЗД г. Москва

Инв. № подл. | Подп. и дата | Взам. инв. № | Инв. № дубл. | Подп. и дата

Копировал: Щедрина

Формат 11

Серия 1.494-2, выпуск 10

А5Ц.02.101

Rz160

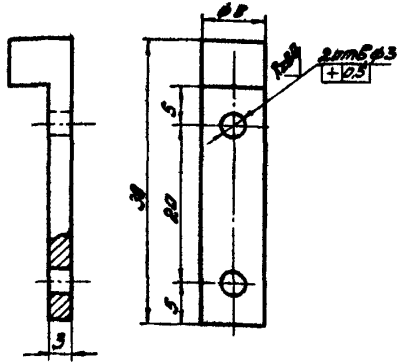

Предельные отклонения размеров
отверстий – по А7,
валов – по В7,
остальных – по СМ7.

Изм.	Лист	№ докум.	Подп.	Дата
Рук. отд.		Гесслер		
Гл. инжен.		Высоцкая		
Исполн.		Кузнецова		
Н. контр.		Казаков		

А5Ц.02.101

Полуось

Литера	Масса	Масштаб
И	0,01	2:1

Лист: Листов: 1

Круг В10 ГОСТ 2590-71 / ст.3 ГОСТ 535-58

Госстрой СССР ЦНИИПРОМЗДАНИЙ г. Москва

Копировал: Щедрина

Формат 11

А5Ц.02.102

Rz160

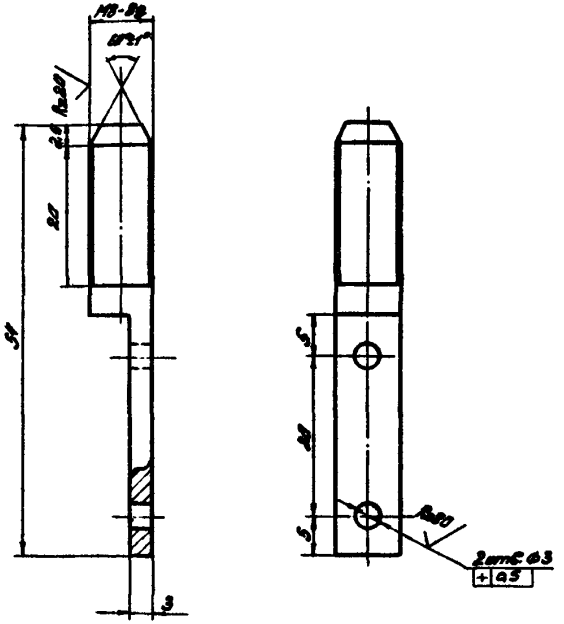

Неуказанные предельные отклонения размеров
отверстий – по А7,
валов – по В7,
ост – по СМ7.

17

№ 14224

Изм.	Лист	№ докум.	Подп.	Дата
Рук. отд.		Гесслер		
Гл. инжен.		Высоцкая		
Исполн.		Кузнецова		
Н. контр.		Казаков		

А5Ц.02.102

Ось

Литера	Масса	Масштаб
И	0,02	2:1

Лист: Листов: 1

Круг В10 ГОСТ 2590-71 / ст 3 ГОСТ 535-58

Госстрой СССР ЦНИИПРОМЗДАНИЙ г. Москва

Копировал: Щедрина

Формат 11

А5Ц.02.103

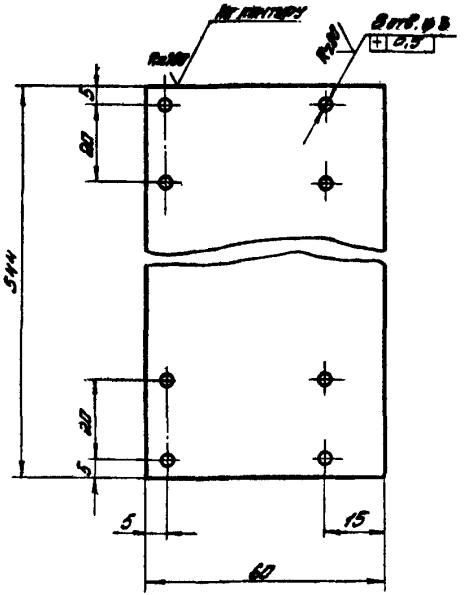

1. Предельные отклонения размеров:
отверстий — по А7,
валов — по В7,
остальных — по СМ7.
2. Все предельные отклонения от адресности и симметричности зависимые.

Изм.	Лист	№ докум.	Подп.	Дата
Рук. отд.	Гесслер			
Гл. инжен.	Высоцкая			
Исполн.	Кузнецова			
Н. конт.	Казаков			

А5Ц.02.103

Лист

Литера	Масса	Масштаб
Н	0,4	1:1

Лист | Листов 1

Лист Б1,5 ГОСТ 19903-74
3-II-ОТ3 ГОСТ 16523-70

Госстрой СССР
ЦНИИПРОМЗДАНИЙ
г. Москва

Копировал Щедрина

Формат 11

Серия 1.494-2, Выпуск 10

А5Ц.02.104

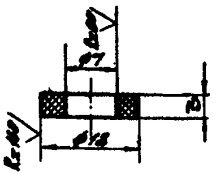

1. Размер для справок
2. Предельные отклонения размеров:
отверстий — по А7,
валов — по В7.

Изм.	Лист	№ докум.	Подп.	Дата
Рук. отд.	Гесслер			
Гл. инжен.	Высоцкая			
Исполн.	Кузнецова			
Н. конт.	Казаков			

А5Ц.02.104

Шайба

Литера	Масса	Масштаб
Н	—	2:1

Резина - пластина ЗТ-М
ГОСТ 7338-65

Лист | Листов 1

Госстрой СССР
ЦНИИПРОМЗ...

Копировал Щедрина

Серия 1.494-2, выпуск 10

Формат	Зона	Поз.	Обозначение	Наименование	Кол.	Примечание
				Документация		
12			А5Ц.02.200 СБ	Сборочный чертеж		
				Детали		
11		1	А5Ц.01.003	Уголок	2	
11		2	А5Ц.01.004	Уголок	2	
11		3	А5Ц.02.201	Уголок	2	
11		4	А5Ц.02.202	Уголок	1	
11		5	А5Ц.02.202-01	Уголок	1	
				Переменные данные для исполнений		
				А5Ц02.200		
				Детали		
Б4		6	А5Ц.02.203	Уголок $\frac{Б\text{-}36\times36\times4\ ГОСТ\ 8509\text{-}72}{Ст\ 3\ ГОСТ\ 535\text{-}58}$		
				L=1780-3.0	4	15,4 кг

Изм.	Лист	N докум.	Подп.	Дата
Рук. отд.	Гесслер			
Гл. инж.	Высоцкая			
Стат.	Кузнецова			
Н. контр.	Гаврилов			

А5Ц.02.200

Каркас

Лит	Лист	Листов
Н	1	2

Госстрой СССР
ЦНИИПромзданий
г. Москва

Копировал: Жердева формат 11

Подп. и дата | Инв. N дубл. | Взам. инв. N | Подп. и дата | Инв. N подл.

Формат	Зона	Поз.	Обозначение	Наименование	Кол.	Примечание
				А5Ц.02.200-01		
				Детали		
Б4		6	А5Ц.02.203-01	Уголок $\frac{Б\text{-}36\times36\times4\ ГОСТ\ 8509\text{-}72}{Ст\ 3\ ГОСТ\ 535\text{-}58}$		
				L=580-1.8	4	5,0 кг

19

№ 14224

Изм.	Лист	N докум.	Подп.	Дата

А5Ц.02.200

Лист 2

Копировал Жердева формат 11

Подп. и дата | Инв. N дубл. | Взам. инв. N | Подп. и дата | Инв. N подл.

А5Ц.02.200 СБ

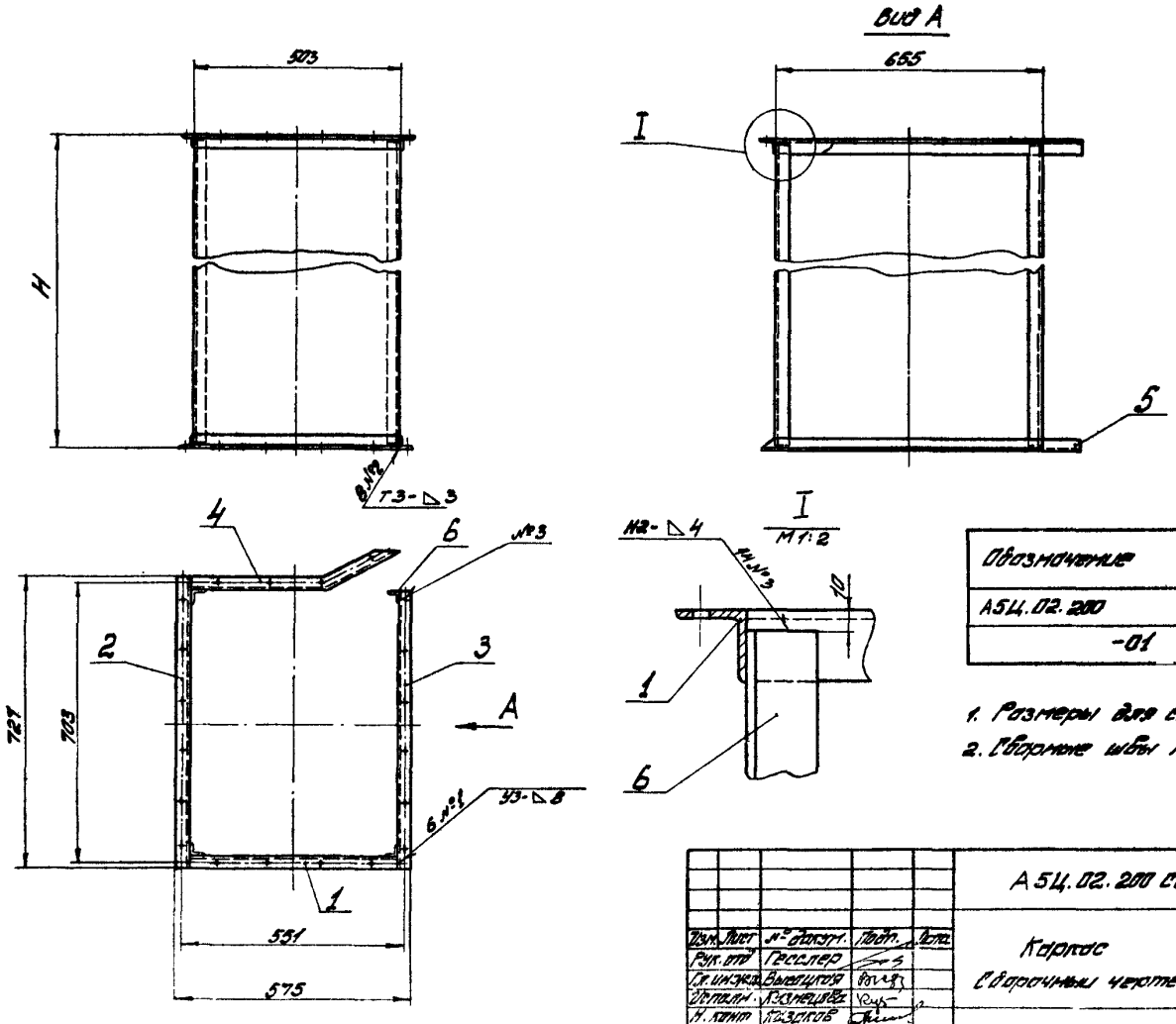

Обозначение	H, мм	Масса, кг
А5Ц.02.200	1800	26,1
-01	600	15,7

1. Размеры для справок.
2. Сборные швы по ГОСТ 5264-69

20
№14224

Изм.	Лист	№ докум.	Подп.	Дата
Рук. отд.		Гесслер		
Гл. инжен.		Высоцкая		
Исполн.		Кузнецова		
Н. конт.		Казаков		

А5Ц.02.200 СБ

Каркас
Сборочный чертеж.

Литера	Масса	Масштаб
Н	см. табл.	—

Лист: Листов: 1

Госстрой СССР
ЦНИИПРОМЗДАНИЙ
г. Москва

Копировал Федорина

Формат 12

Серия 1.494-2, выпуск 10

Инв. № подл. | Подп. и дата | Взам. инв. № | Инв. № дубл. | Подп. и дата

А5Ц.02.201

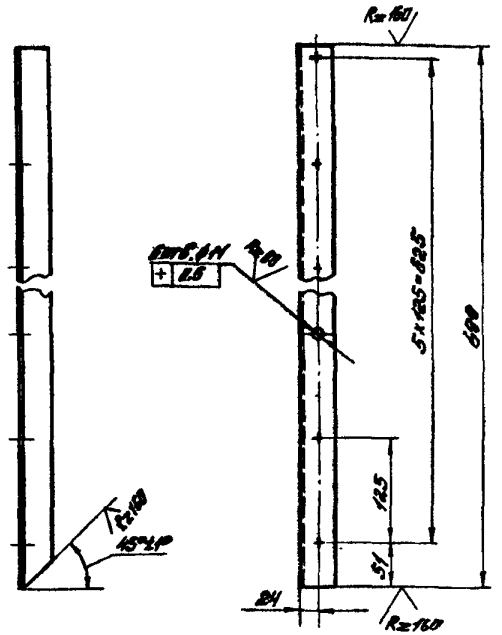

1. Неуказанные предельные отклонения размеров:
отверстий – по А7,
валов – по В7,
остальных – по СМ7.
2. Все предельные отклонения от соосности и симметричности зависимые.

Изм.	Лист	№ докум.	Подп.	Дата
Рук. отд.	Гесслер			
Гл. инжен.	Высоцкая			
Исполн.	Кузнецова			
Н. контр.	Казаков			

А5Ц.02.201

Уголок

Литера	Масса	Масштаб
И	1,5	1:5

Лист | Листов: 1

Уголок Б-36×36×4 ГОСТ 8509-72 / ст. 3 ГОСТ 535-58

Госстрой СССР ЦНИИПРОМЗДАНИЙ г. Москва

Копировал: Щедрина

Формат 11

Серия 1.484-2, Выпуск 10

Подп. и дата | Инв. № дубл. | Взам. инв. № | Подп. и дата | Инв. № подл.

А5Ц.02.202

А5Ц.02.202 – изображено
А5Ц.02.202-01 – зеркальное отражение

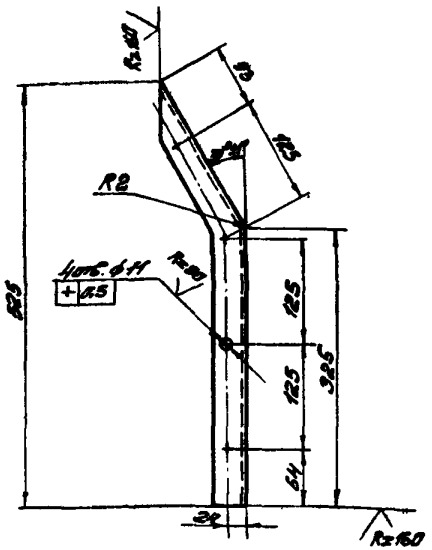

1. Длина развертки 545 мм
2. Неуказанные предельные отклонения размеров:
отверстий – по А7,
валов – по В7,
остальных – по СМ7.
3. Все предельные отклонения от соосности и симметричности зависимые

21

№ 14224

Изм.	Лист	№ докум.	Подп.	Дата
Рук. отд.	Гесслер			
Гл. инжен.	Высоцкая			
Исполн.	Кузнецова			
Н. контр.	Казаков			

А5Ц.02.202

Уголок

Литера	Масса	Масштаб
И	1.15	1:5

Лист | Листов: 1

Уголок Б-36×36×4 ГОСТ 8509-72 / ст. 3 ГОСТ 535-58

Госстрой СССР ЦНИИПРОМЗДАНИЙ г. Москва

Копировал: Щедрина

Подп. и дата | Инв. № дубл. | Взам. инв. № | Подп. и дата | Инв. № подл.

Формат	Зона	Поз.	Обозначение	Наименование	Кол.	Примечание
				Документация		
12			А5Ц.03.000СБ	Сборочный чертёж		
				Сборочные единицы		
11		1	А5Ц.03.100	Коллектор всасывающий	1	
11		2	А5Ц.03.200	Патрубок	1	
11		13	А5Ц.01.000	Патрубок	1	
				Детали		
11		3	А5Ц.03.001	Прокладка	1	
11		4	А5Ц.03.002	Прокладка	1	
11		5	А5Ц.03.003	Прокладка	1	
11		6	А5Ц.00.001	Прокладка	1	
				Стандартные изделия		
		7		Болт М6×20.58		
				ГОСТ 7798-70	32	
		8		Гайка М6.4		
				ГОСТ 5915-70	32	
		9		Болт М10×30.58		
				ГОСТ 7798-70	26	
		10		Гайка М10.4		
				ГОСТ 5915-70	26	

Серия 1.494-2, выпуск 10

Инв. N подл. | Подп. и дата | Взам. инв. N | Инв. N дубл. | Подп. и дата

Изм.	Лист	N докум.	Подп.	Дата
Рук. отд.	Гесслер			
Гл. инж. пр.	Высоцкая			
Исполн.	Кузнецова			
Н. конт.	Казаков			

А5Ц.03.000

Агрегат вентиляторный

Лит.	Лист	Листов
Н	1	2

Госстрой СССР
ЦНИИПромзданий
г. Москва

Формат	Зона	Поз.	Обозначение	Наименование	Кол.	Примечание
			Переменные данные	для исполнений		
				А5Ц.03.000		
				Сборочные единицы		
11		11	А5Ц.03.300	Плита опорная	1	
				Стандартные изделия		
		12		Вентилятор Ц4-70N5 прав.		
				Вращ. полож. кожуха Н, исп. 1		
				Д колеса 100% от Д ном. с электродвигателем типа		
				4А80А6; N=0,75кВт; n=930 об/м		Заказ
				ГОСТ 5976-73	1	А5.100-1
				А5Ц.03.000-01		
				Сборочные единицы		
11		11	А5Ц.03.300-01	Плита опорная	1	
				Стандартные изделия		
		12		Вентилятор Ц4-70N5 прав.		
				Вращ. полож. кожуха Н, исп. 1		22
				Д колеса 105% от Д ном. с		№14224
				электродвигателем 4А100S4		
				N=3,0кВт, n=1425 об/м.		Заказ
				ГОСТ 5976-73.	1	А5.105-2а

Инв. N подл. | Подп. и дата | Взам. инв. N | Инв. N дубл. | Подп. и дата

Изм.	Лист	N докум.	Подп.	Дата

А5Ц.03.000

А5Ц.03.000 СБ

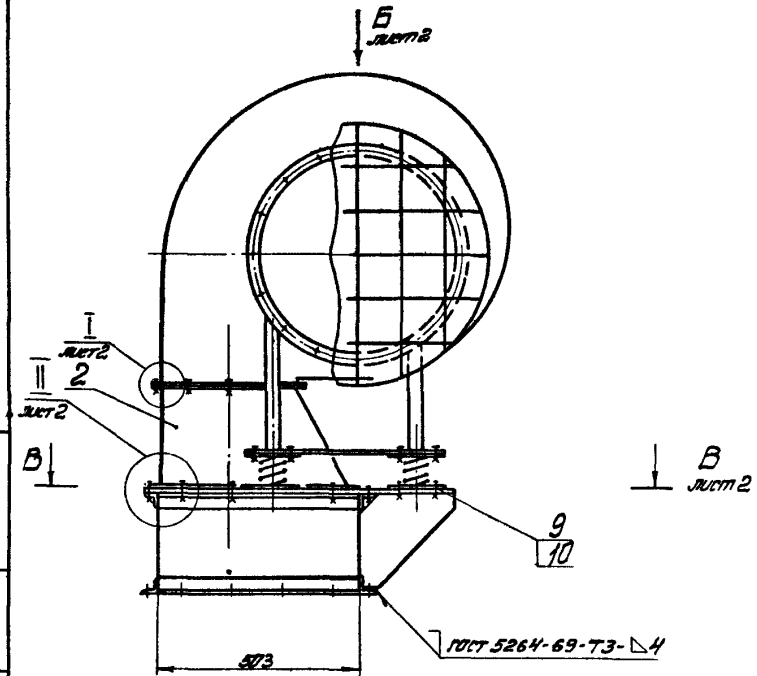

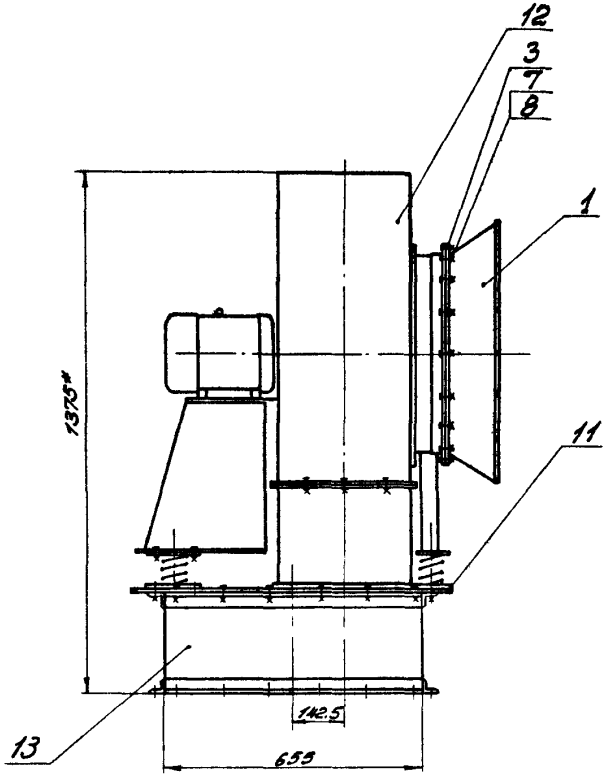

Обозначение	Масса, кг
А5Ц.03.000	175.3
-01	179.3

1. *Размеры для справок.
2. Клей 88-Н, ТУ 270-67.

23

№ 14224

Изм	Лист	№ докум.	Подп.	Дата
Рук отд.		Гесслер		
Гл инж.		Высоцкая		
Исполн.		Кузнецова		
Н. контр.		Казаков		

А5Ц.03.000 СБ

Агрегат вентиляторный

Сборочный чертеж.

Литера	Масса	Масштаб
И	см. табл.	1:10

Лист 1 | Листов 2

Госстрой СССР, ЦНИИПРОМЗДАНИЙ г. Москва

Серия 1.494-2, выпуск 10

Инв. № подл. | Подп. и дата | Взам. инв. № | Инв. № дубл. | Подп. и дата

Копировал: Щедрина

Формат 12

А5Ц.03.000 СБ

Вид Б лист 1

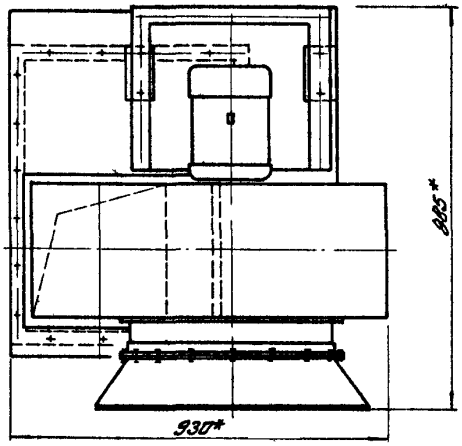

В-В лист 1

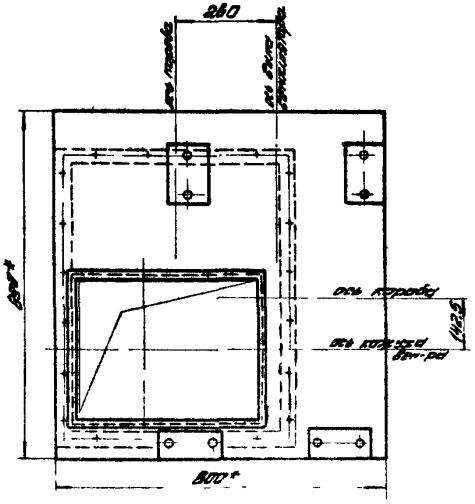

I М1:1 лист 1

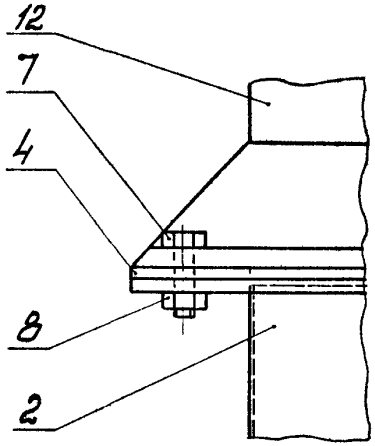

II М1:2 лист 1

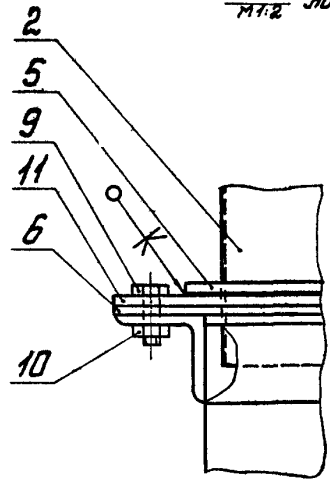

					А5Ц.03.000 СБ			
Изм.	Лист	№ докум.	Подп.	Дата	Агрегат вентиляторный. Сборочный чертеж.	Литера	Масса	Масштаб
Рук. отд.		Гесслер				И		1:17
Гл. инж. пр.		Высоцкая						
Исполн.		Кузнецова				Лист 2	Листов	
Н. контр.		Казаков				Госстрой СССР ЦНИИПРОМЗДАНИЙ г. Москва		

Серия 1.494-2, выпуск 10

Инв. № подл. | Подп. и дата | Взам. инв. № | Инв. № дубл. | Подп. и дата

Серия 1.494-2, выпуск 10

А5Ц.03.001

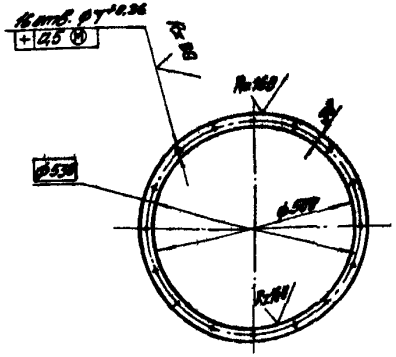

Длина развертки 1665

Изм.	Лист	№ докум.	Подп.	Дата
Рук отд.		Гесслер		
Гл. инжен.		Высоцкая		
Исполн.		Кузнецова		
Н. контр.		Казаков		

А5Ц.03.001

Прокладка

Литера	Масса	Масштаб
И	-	1:10

Лист | Листов 1

Резина-пластина ЗТ-М ГОСТ 7338-65

Госстрой СССР ЦНИИПРОМЗДАНИЙ г. Москва

Копировал: Щедрина

Формат 11

А5Ц.03.002

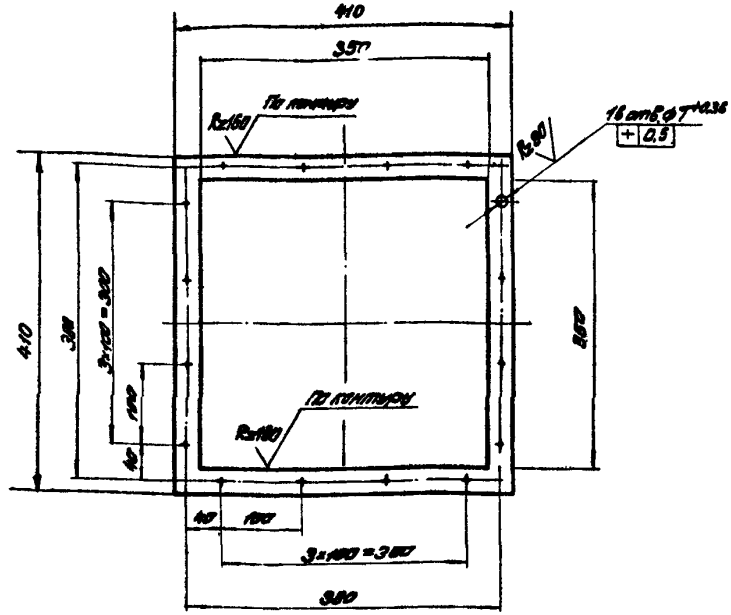

1. Предельные отклонения размеров
валов — по В7,
остальных — по СМ7.
2. Все предельные отклонения от соосности и симметричности зависимые

25

№14224

Изм.	Лист	№ докум.	Подп.	Дата
Рук отд.		Гесслер		
Гл. инжен.		Высоцкая		
Исполн.		Кузнецова		
Н. контр.		Казаков		

А5Ц.03.002

Прокладка

Литера	Масса	Масштаб
И	-	1:5

Лист | Листов 1

Резина-пластина ЗТ-М ГОСТ 7338-65

Госстрой СССР ЦНИИПРОМЗДАНИЙ г. Москва

Копировал: Щедрина

АБЦ.08.003

Серия 1.494-2, выпуск 10.

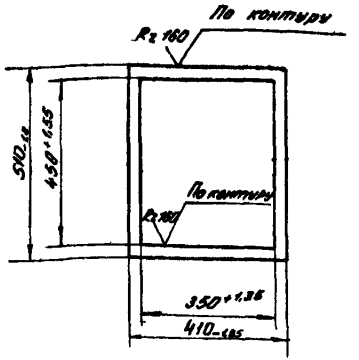

Изм.	Лист	N докум.	Подп.	Дата
Рук. отд		Гесслер		
Гл. инж. пр.		Высоцкая		
Исполн.		Кузнецова		
Н. контр.		Казаков		

АБЦ 03.003

Прокладка

Резина - пластина ЗТ ГОСТ 7338-65

Литера	Масса	Масшт.
И	-	1:10
Лист 1	Листов 1	

ГОССТРОЙ СССР ЦНИИПромзданий г. Москва

Копировал

Формат А1

26

Формат	Зона	Поз.	Обозначение	Наименование	Кол.	Примеч.
				Документация		
11			АБЦ.03.100 СБ	Сборочный чертеж		
				Сборочные единицы		
11		1	АБЦ.03.110	Решетка	1	
				Детали		
11		2	АБЦ.03.101	Корпус	1	
11		3	АБЦ.03.102	Фланец	1	
11		4	АБЦ.03.103	Хомут	4	
				Стандартные изделия		
		5		Винт М5×20.58 ГОСТ 17473-72	4	
		6		Гайка М5.4 ГОСТ 7798-70	4	

№ 14224

Изм.	Лист	N докум.	Подп.	Дата
Рук. отд		Гесслер		
Гл. инж. пр.		Высоцкая		
Исполн.		Кузнецова		
Н. контр.		Казаков		

АБЦ.03.100

Коллектор всасывающий

Литера	Масса	Масшт.
И		
Лист	Листов	

ГОССТРОЙ СССР ЦНИИПромзданий г. Москва

Копировал

Формат А1

А5Ц. 03. 100 СБ

Серия 1.494-2, выпуск 10

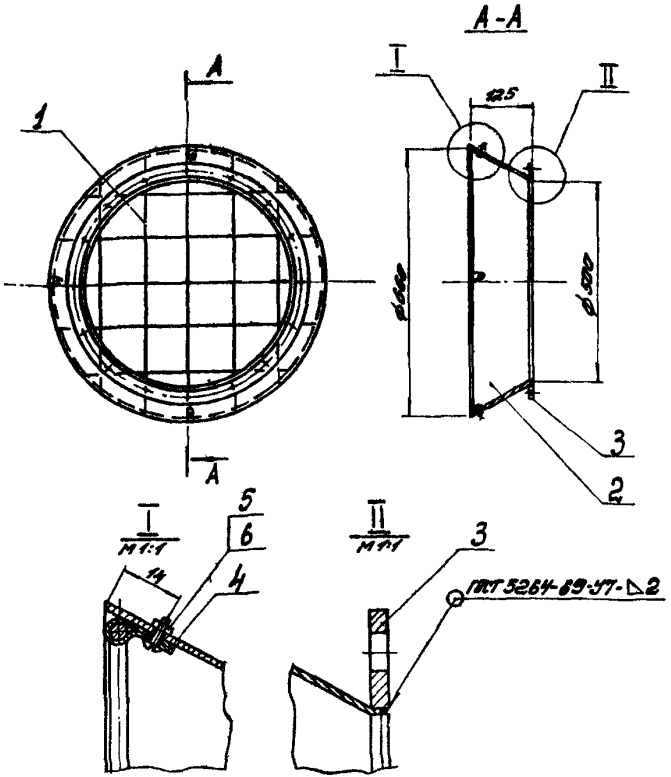

1. Размеры для справок.
2. Покрытие: Гр.ГФ-020 ГОСТ 4056-83, лак ХСЛ ГОСТ 7313-75, III Х или: Гр. ГФ-020 ГОСТ 4056-63, эмаль ХСЭ-23 ГОСТ 7313-75, III Х.

Изм.	Лист	№ докум.	Подп.	Дата	А5Ц. 03. 100 СБ	Литера	Масса	Масштаб
Рук. отд.		Гесслер			Коллектор всасывающий. Сборочный чертеж.	И	5,4	1:10
Гл. инж.		Высоцкая				Лист	Листов 1	
Исполн.		Кузнецова				Госстрой СССР ЦНИИПРОМЗДАНИЙ г. Москва		
Н. контр.		Казаков						

Копировал: Щедрина

Формат 11

А5Ц. 03. 101

Серия 1.494-2, выпуск 10

Развертка

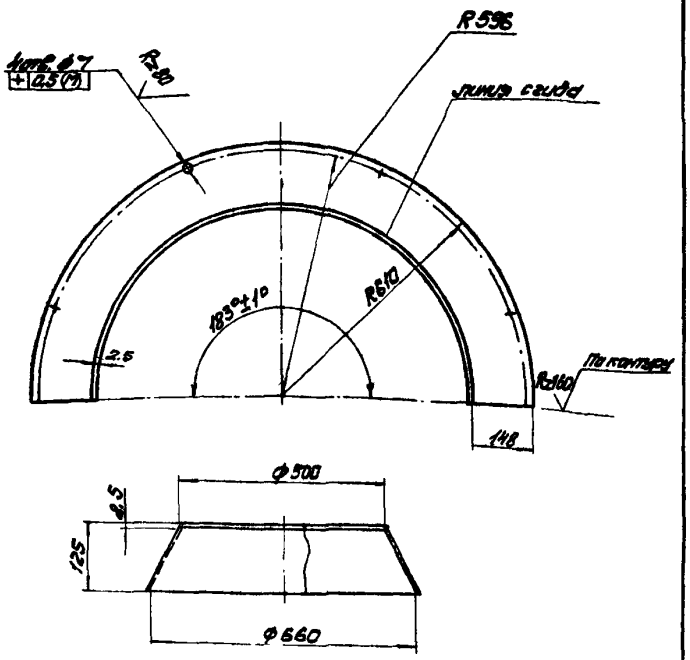

Неуказанные предельные отклонения размеров:
отверстий — по А7;
валов — по В7;
остальных — по СМ7.

27

№ 14224

Изм.	Лист	№ докум.	Подп.	Дата	А5Ц. 03. 101	Литера	Масса	Масштаб
Рук. отд.		Гесслер			Корпус	И	3,16	1:10
Гл. инж.		Высоцкая				Лист:	Листов: 1	
Исполн.		Кузнецова				Лист	Б 1.5 ГОСТ 19903-74 / 3-IV-ст.3 ГОСТ 16523-70	Госстрой СССР ЦНИИПРОМЗДАНИЙ г. Москва
Н. контр.		Казаков						

Серия 1.494-2, Выпуск 10

А5Ц.03.102

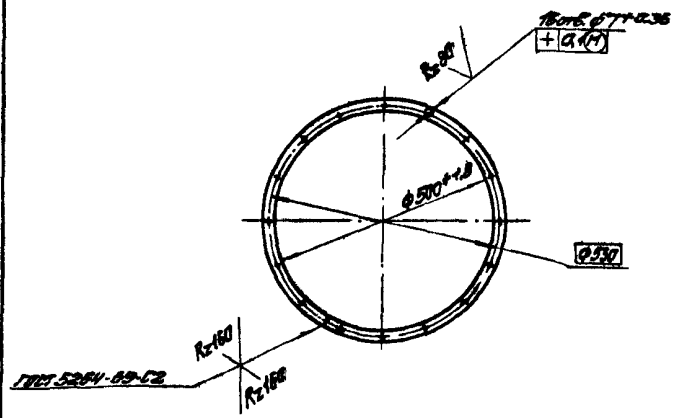

Длина развертки 1660-3,0 мм.

Изм.	Лист	№ докум.	Подп.	Дата
Рук. отд.		Гесслер		
Гл. инж.		Высоцкая		
Исполн.		Кузнецова		
Н. конт.		Казаков		

А5Ц.03.102

Фланец

Литера	Масса	Масштаб
И	1,3	1:10

Лист | Листов 1

Полоса 4х25 ГОСТ 103-57
ст 3 ГОСТ 535-58

Госстрой СССР
ЦНИИПРОМЗДАНИЙ
г. Москва

А5Ц.03.103

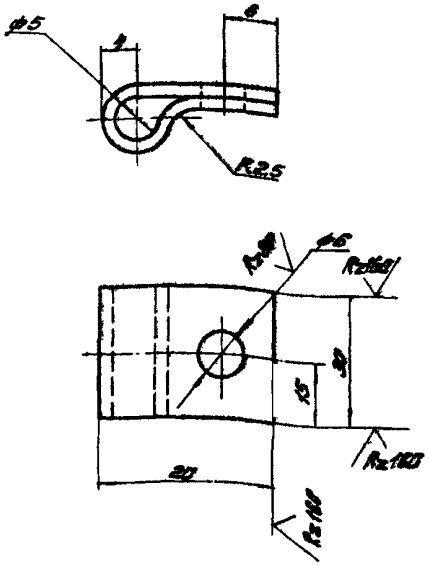

1. Длина развертки – 45 мм.
2. Предельные отклонения размеров:
отверстий – по А7,
валов – по Е7.

28

№14224

Изм.	Лист	№ докум.	Подп.	Дата
Рук. отд.		Гесслер		
Гл. инж.		Высоцкая		
Исполн.		Кузнецова		
Н. конт.		Казаков		

А5Ц.03.103

Хомут

Литера	Масса	Масштаб
И	0,01	2:1

Лист | Листов

Лист $\frac{81,0\ ГОСТ\ 19903-74}{3\cdot Б\cdot ст3\ ГОСТ\ 16523-70}$

Госстрой
ЦНИИПРОМЗДАНИЙ
г. Москва

Выпуск 10

Серия 1.494-2

Формат	Зона	Поз.	Обозначение	Наименование	Кол.	Примечание
				Документация		
11			А5Ц.03.110 СБ	Сборочный чертеж.		
				Детали		
Б4		1	А5Ц.03.111	Кольцо		
				Проволока 5-45 ГОСТ 17305-71		
				l=2038 В7	1	0,32 кг
Б4		2	А5Ц.03.112	Пруток		
				Проволока 5-45 ГОСТ 17305-71		
				l=662 В7	1	0,01 кг
Б4		3	А5Ц.03.112-01	Пруток		
				Проволока 5-45 ГОСТ 17305-71		
				l=616 В7	2	0,01 кг
Б4		4	А5Ц.03.112-02	Пруток		
				Проволока 5-45 ГОСТ 17305-71		
				l=506 В7	2	0,09 кг
Б4		5	А5Ц.03.113	Пруток		
				Проволока 5-45 ГОСТ 17305-71		
				l=645 В7	1	0,01 кг
Б4		6	А5Ц.03.113-01	Пруток		
				Проволока 5-45 ГОСТ 17305-71		
				l=600 В7	2	0,09 кг
Б4		7	А5Ц.03.113-02	Пруток, проволока 5-45		
				ГОСТ 17305-71, l=4908	2	0,08 кг

Изм.	Лист	№ докум.	Подп.	Дата
Рук. отд.		Гесслер		
Гл. инж. пр.		Высоцкая		
Н. контр.		Казаков		

А5Ц.03.110

Решетка

Лит.	Лист	Листов
Н		1

Госстрой СССР ЦНИИПРОМЗДАНИЙ г. Москва

Копировал: Щедрина

Формат: 11

Инв. № подл. | Подп. и дата | Взам. инв. № | Инв. № дубл. | Подп. и дата

А5Ц.03.110 СБ

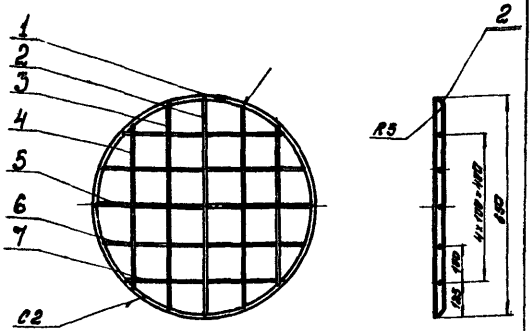

1. Шероховатость поверхности деталей без чертежа после обрезки R_z160
2. Сварка ручная электродуговая — ⊿4.
3. Предельные отклонения размеров:
отверстий — по А7;
валов — по В7;
остальных — по СМ7.

Изм.	Лист	№ докум.	Подп.	Дата
Рук. отд.		Гесслер		
Гл. инж. пр.		Высоцкая		
Ст. инж.		Цветкова		
Исполн.		Кузнецова		
Н. контр.		Казаков		

А5Ц.03.110 СБ

Решетка

Сборочный чертеж.

Лит.	Масса	Масштаб
Н	0.9	1:10

Лист | Листов 1

Госстрой СССР ЦНИИПРОМЗДАНИЙ г. Москва

Копировал: Щедрина

Формат

Серия 1.494-2, выпуск 10

Формат	Зона	Поз.	Обозначение	Наименование	Кол.	Примечание
				Документация		
11			АБЦ.03.200СБ	Сборочный чертеж		
				Сборочные единицы		
11		1	АБЦ.03.210	Фланец	1	
				Детали		
Б4		2	АБЦ.03.201	Лист $\frac{Б1,5\ ГОСТ\ 19903-74}{3-Ф-Ст3\ ГОСТ\ 16523-70}$		
				350×310 Вт.	1	1,3 кг
11		3	АБЦ.03.202	Лист	2	
Б4		4	АБЦ.03.203	Лист $\frac{Б1,5\ ГОСТ\ 19903-74}{3-Ф-Ст3\ ГОСТ\ 16523-70}$		
				350×325 Вт	1	1,34 кг

Изм.	Лист	№ докум.	Подп.	Дата
Рук. отд.		Гесслер		
Гл. инж. пр.		Высоцкая		
Ц. инж.		Кузнецова		
Н. конт.		Казаков		

АБЦ.03.200

Патрубок

Литера	Лист	Листов
И		1

Госстрой СССР ЦНИИПРОМЗДАНИЙ г. Москва

Копировал: Шедина

Формат 11

АБЦ.03.200СБ

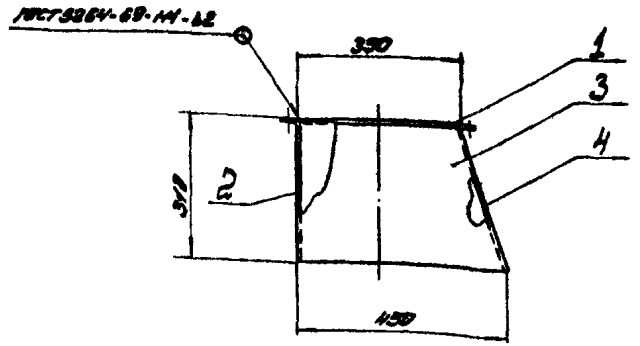

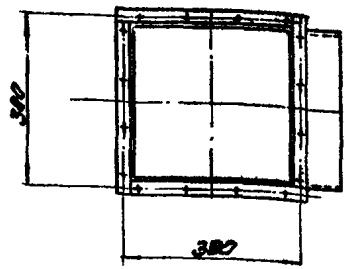

1. Размеры для справок.
2. Покрытие: Гр. Гф-020 ГОСТ 4056-63, лак ХСЛ ГОСТ 7313-75 ⊠Х, или Гр. Гф-020 ГОСТ 4056-63, эм. ХС9-23 ГОСТ 7313-76 ⊠Х.

Изм.	Лист	№ докум.	Подп.	Дата
Рук. отд.		Гесслер		
Гл. инж. пр.		Высоцкая		
Ц. инж.		Кузнецова		
Н. конт.		Казаков		

АБЦ.03.200СБ

Патрубок

Сборочный чертеж.

Литера	Масса	Масштаб
И	6,6	1:10

Лист | Листов 1

Госстрой СССР ЦНИИПРОМЗДАНИЙ г. Москва

Копировал: Шедина

Формат 11

Вытянут 18

Серия 1.494-2

Инв. № подл. | Подп. и дата | Взам. инв. № | Инв. № дубл. | Подп. и дата

А5Ц.03.202

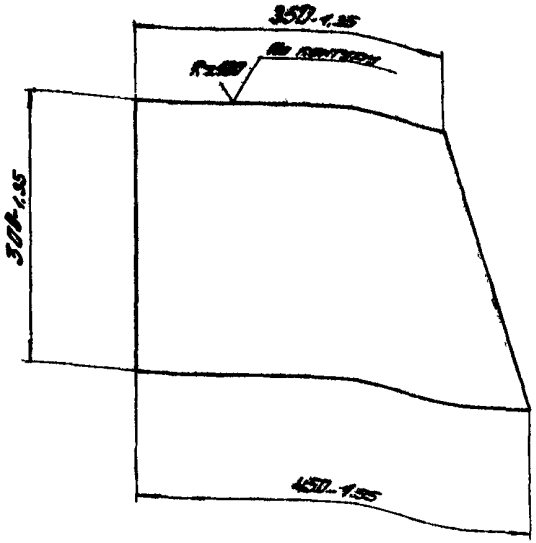

Изм.	Лист	№ докум.	Подп.	Дата
Рук. отд.		Гесслер		
Гл. инж. пр.		Высоцкая		
Ст. инж.		Цветкова		
Исполн.		Кузнецова		
Н. конт.		Казаков		

А5Ц. 03. 202

Лист

Лит	Масса	Масштаб
Н	1,27	1:5

Лист | листов: 1

Лист Б1,5 ГОСТ 19903-74 / 3-[V]-ст.3 ГОСТ 18523-70

Госстрой СССР ЦНИИПРОМЗДАНИЙ г. Москва

Копировал: Щедрина

Формат: 11

А5Ц.03.211

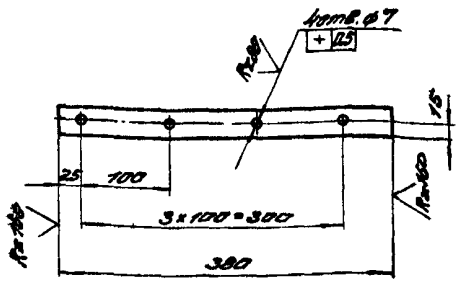

1. Предельные отклонения размеров
отверстий — по А7,
валов — по В7
остальных — по СМ7.

2. Все предельные отклонения от соосности и симметричности зависимые

Изм.	Лист	№ докум.	Подп.	Дата
Рук. отд.		Гесслер		
Гл. инж. пр.		Высоцкая		
Ст. инж.		Цветкова		
Исполн.		Кузнецова		
Н. конт.		Казаков		

А5Ц 03 211

Полоса

Лит	Масса	Масштаб
Н	0,36	1:5

Лист | листов: 1

Полоса 4×30 ГОСТ 103-57 / ст 3 ГОСТ 535-58

Госстрой СССР ЦНИИПРОМЗДАНИЙ г. Москва

Копировал: Щедрина

Формат: 11

Выпуск 10

Серия 1.494

Формат	Зона	Поз	Обозначение	Наименование	Кол	Примечание
				Документация		
11			А5Ц.03.210 СБ	Сборочный чертеж		
				Детали		
11			А5Ц.03.211	Полоса	4	

Изм.	Лист	№ докум.	Подп.	Дата
Рук. отд.		Гесслер		
Гл. инж. пр.		Высоцкая		
Ст. инж.		Цветкова		
Ст. инж.		Казнецова		
Н. контр.		Казаков		

А5Ц.03.210

Фланец

Лит.	Лист	Листов
Н		4

Гостроп ОСПР Цинкпромзавод г. Москва

Инв. № подл. | Подп. и дата | Взам. инв. № | Инв. № дубл. | Подп. и дата

А5Ц.03.210 СБ

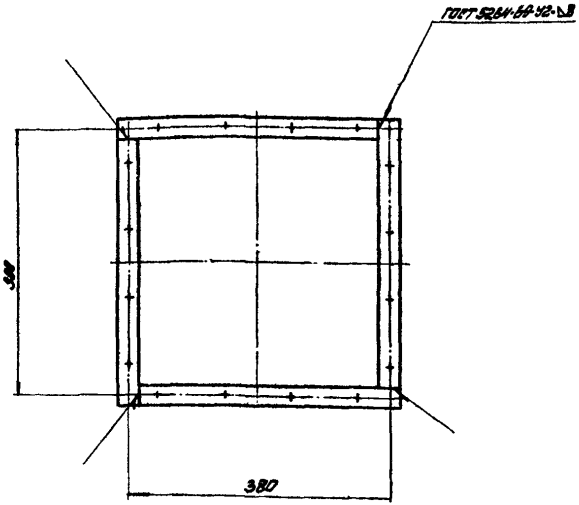

Изм.	Лист	№ докум.	Подп.	Дата
Рук. отд.		Гесслер		
Гл. инж. пр.		Высоцкая		
Ст. инж.		Цветкова		
Ст. инж.		Казнецова		
Н. контр.		Казаков		

А5Ц.03.210 СБ

Фланец
Сборочный чертёж

Лит.	Масса	Масштаб
Н	1,44	1:5

Лист | Листов 1

Гостроп ОСПР Цинкпромзавод г. Москва

Инв. № подл. | Подп. и дата | Взам. инв. № | Инв. № дубл. | Подп. и дата

Серия 1.494-2, выпуск 10

Формат	Зона	Поз	Обозначение	Наименование	Кол.	Примеч.
				Документация		
11			А5Ц.03.300 СБ	Сборочный чертеж		
				Детали		
11		1	А5Ц.03.301	Косынка	2	
				Переменные данные для исполнений		
				А5Ц.03.300		
				Детали		
11		2	А5Ц.03.302	Плита	1	
				А5Ц.03.300-01		
				Детали		
11		2	А5Ц.03.302-01	Плита	1	

Изм.	Лист	№ докум.	Подп.	Дата
Рук. отд.		Гесслер		
Гл. инж. пр.		Высоцкая		
Исполн.		Кузнецова		
Н. контр.		Казаков		

А5Ц.03.300

Плита опорная

Литер	Лист	Листов
И		1

Госстрой СССР ЦНИИПРОМЗДАНИЙ г. Москва

Копировал: Щедрина

Формат: 11

Взам. инв. № | Инв. № дубл. | Подп. и дата

А5Ц.03.300 СБ

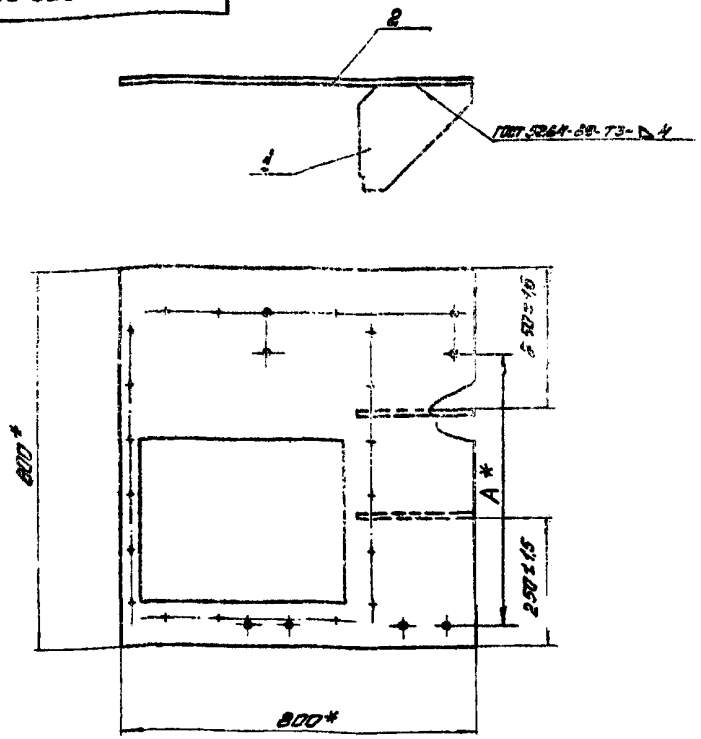

1. * Размеры для справок.
2. Покрытие Гр. Гф-020 ГОСТ 4056-63, лак ХСЛ ГОСТ 7313-75, III Х или Гр Гф-020 ГОСТ 4056-63, эмаль ХСЭ-23 ГОСТ 7313-75, III Х.

Обозначение	А мм
А5Ц.03.300	610
-01	650

А5Ц.03.300 СБ

Изм.	Лист	№ докум.	Подп.	Дата
Рук. отд.		Гесслер		
Гл. инж. пр.		Высоцкая		
Исполн.		Кузнецова		
Н. контр.		Казаков		

Плита опорная

Сборочный чертеж

Литера	Масса	Масштаб
И	24,8	1:10

Лист: Листов: 1

Госстрой СССР ЦНИИПРОМЗДАНИЙ г. Москва

Инв. № подл. | Подп. и дата | Взам. инв. № | Инв. № дубл. | Подп. и дата

А5Ц.03.302

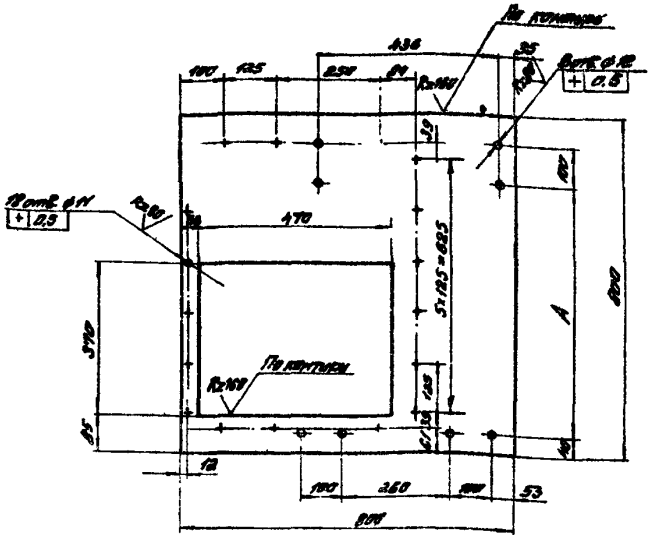

Обозначение	А, мм
А5Ц.03.302	610
-01	650

1. Предельные отклонения размеров:
отверстий — по А7,
валов — по В7,
остальных — по СМ7.

2. Все предельные отклонения от соосности и симметричности зависимые.

Изм.	Лист	№ докум.	Подп.	Дата	А5Ц. 03. 302		
Гл. инж. пр.	Высоцкая				Плита	Литера	Масса	Масштаб
Исполн.	Кузнецова					И	19.3	—
Н. конт.	Казаков					Лист:	Листов: 1
					Лист	Б 5 ГОСТ 19903-74 ст.3 ГОСТ 14637-69	Госстрой СССР ЦНИИПРОМЗДАНИЙ г. Москва

Копировал: Щедрина

Формат 11

А5Ц.03.301

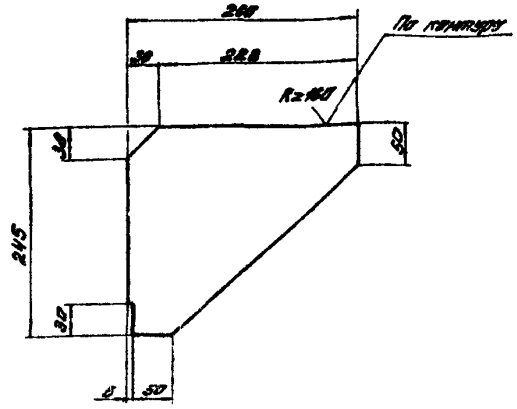

Предельные отклонения размеров:
валов — по В7,
остальных — по СМ7.

Изм.	Лист	№ докум.	Подп.	Дата	А5Ц. 03. 301		
Рук. отд.	Гесслер				Косынка	Литера	Масса	Масштаб
Гл. инж. пр.	Высоцкая					И	2.8	1:5
Исполн.	Кузнецова					Лист	Листов: 1
Н. конт.	Казаков				Лист	Б 5 ГОСТ 19903-74 ст.3 ГОСТ 14637-69	Госстрой СССР ЦНИИПРОМЗДАНИЙ г. Москва

Копировал: Щедрина

gost.e-ecolog.ru