ГОСУДАРСТВЕННЫЙ КОМИТЕТ СОВЕТА МИНИСТРОВ СССР ПО ДЕЛАМ СТРОИТЕЛЬСТВА
(ГОССТРОЙ СССР)

ТИПОВЫЕ КОНСТРУКЦИИ И ДЕТАЛИ ЗДАНИЙ И СООРУЖЕНИЙ

СЕРИЯ 1.494-27

ВОЗДУХОПРИЕМНЫЕ УСТРОЙСТВА С ПОДВЕСНЫМИ УТЕПЛЕННЫМИ КЛАПАНАМИ

ВЫПУСК 11

ВОЗДУХОПРИЕМНЫЕ УСТРОЙСТВА К СТАЛЬНЫМ ОКНАМ ИЗ СПАРЕННЫХ ТОНКОСТЕННЫХ ТРУБ С МЕХАНИЗМАМИ ОТКРЫВАНИЯ ПО СЕРИИ 1.436—6

инв. № 15239-03

gost.e-ecolog.ru

ГОСУДАРСТВЕННЫЙ КОМИТЕТ СОВЕТА МИНИСТРОВ СССР ПО ДЕЛАМ СТРОИТЕЛЬСТВА
(ГОССТРОЙ СССР)

ТИПОВЫЕ КОНСТРУКЦИИ И ДЕТАЛИ ЗДАНИЙ И СООРУЖЕНИЙ

СЕРИЯ 1.494-27

ВОЗДУХОПРИЕМНЫЕ УСТРОЙСТВА С ПОДВЕСНЫМИ УТЕПЛЕННЫМИ КЛАПАНАМИ

ВЫПУСК 11

ВОЗДУХОПРИЕМНЫЕ УСТРОЙСТВА К СТАЛЬНЫМ ОКНАМ ИЗ СПАРЕННЫХ ТОНКОСТЕННЫХ ТРУБ С МЕХАНИЗМАМИ ОТКРЫВАНИЯ ПО СЕРИИ 1.436—6

РАЗРАБОТАНЫ
ЦНИИПРОМЗДАНИЙ
ГОССТРОЯ СССР

УТВЕРЖДЕНЫ
И ВВЕДЕНЫ В ДЕЙСТВИЕ
С 1 февраля 1978 г.
ГЛАВПРОМСТРОЙПРОЕКТОМ
ГОССТРОЯ СССР
ПРИКАЗ № 2 от 16.I. 1978 г.

Выпуск 11

Серия 1.494-27

Содержание

		Стр.
1.	9С1.00.000. Рекомендации по применению. Лист 1.	2
2.	9С1.00.000. Рекомендации по применению. Листы 2,3.	3
3.	9С1.00.000. Устройство воздухоприемное. Спецификация. Листы 1,2.	4
4.	9С1.00.000. Спецификация. Листы 3,4.	5
5.	9С1.00.000. Спецификация. Листы 5,6.	6
6.	9С1.00.000СБ. Устройство воздухоприемное. Сборочный чертёж. Лист 1.	7
7.	9С1.00.000СБ. Сборочный чертёж. Лист 2.	8
8.	9С1.00.001. Опора. 9С1.00.002. Нащельник.	9
9.	9С1.00.003. Нащельник.	10
10.	9С1.10.000. Каркас. Спецификация. Листы 1,2	11
11.	9С1.10.000. Спецификация. Лист 3. 9С1.10.003. Брусок	12
12.	9С1.10.000СБ. Каркас. Сборочный чертёж.	13
13.	9С1.20.000. Клапан утепленный. Спецификация Листы 1,2.	14
14.	9С1.20.000. Клапан утепленный. Сборочный чертёж	15
15.	9С1.20.004. Брусок. 9С1.20.005. Обшивка	16
16.	9С1.40.000. Устройство рычажное. Спецификация	17
17.	9С1.40.000СБ. Устройство рычажное. Сборочный чертёж.	18
18.	9С1.40.001. Тяга. 9С1.40.002. Тяга	19

Инв. № подл. | Подп. и дата | Взам. инв. № | Инв. № дубл. | Подп. и дата

Копировал: Одинцова Формат 11

В данном выпуске разработаны рабочие чертежи воздухоприёмных устройств к стальным окнам из спаренных тонкостенных труб с механизмами открывания по серии 1.436-6.

Воздухоприемные устройства с подвесными утепленными клапанами применяются в системах приточной вентиляции, не имеющих утепленных воздушных заслонок.

Для кондиционеров и приточных камер, в комплект которых входят утепленные воздушные заслонки, подвесные утепленные клапаны не применяются.

В данном выпуске разработано 5 типов воздухоприемных устройств с различной пропускной способностью по воздуху при скорости воздуха в живом сечении жалюзийных решеток 6 м/с для всей номенклатуры стальных окон.

Каждый тип воздухоприемного устройства разработан, исходя из заполнения одной ячейки оконного переплета.

Тип воздухоприемного устройства выбирается по таблице 2 в зависимости от расчетной производительности приточных вентиляционных систем в соответствии с высотой оконного переплета. При расходах воздуха в проекте, отличающихся от указанных в таблице 2, производится выбор типа воздухоприёмного устройства с пропускной способностью, близкой по значению к проектной. Увеличение пропускной способности может быть достигнуто набором воздухоприёмных устройств соответствующего типа по длине оконного переплета.

Жалюзийные решетки устанавливаются в глухих переплетах взамен стекол или стеклопакетов, а в открывающихся — взамен фрамуг. Такие переплеты должны поставляться

Изм.	Лист	№ докум.	Подп.	Дата
Рук. отд.		Гесслер		
Гл. инж. пр.		Высоцкая		
Ст. инж.		Цветкова		
Н. контр.		Высоцкая		

9С1.00.000.

Рекомендации по применению

Лит	Лист	Листов
И	1	3

Госстрой СССР Цниипромзданий г. Москва

Инв. № подл. | Подп. и дата | Взам. инв. № | Инв. № дубл. | Подп. и дата

Копировал: Одинцова Формат 11

без механизмов открывания. К марке этих переплетов добавляется индекс в соответствии с условными обозначениями, принятыми в серии 1.436-6.

Учитывая, что в указаниях по изготовлению оконных переплетов запрещено приваривать какие-либо детали к переплетам на монтаже, жалюзийные решетки и нащельники, закрепляющиеся

к рамам на сварке, устанавливать на заводе-изготовителе оконных переплетов по рабочим чертежам данного выпуска.

При выполнении сварочных работ следует руководствоваться указаниями по изготовлению стальных окон, содержащимися в серии 1.436-6.

Воздухозаборные жалюзийные решетки изготавливаются Горьковским механическим заводом №1 треста „Сантех деталь."

Технические показатели жалюзийных решеток приведены в таблице 1.

Подвесные утепленные клапаны изготавливаются многостворчатыми по высоте по рабочим чертежам данного выпуска.

Рану каркаса утепленных клапанов крепить к закладным элементам в стеновых панелях.

Открывание утепленных клапанов предусмотрено при помощи ручной лебедки. Рабочие чертежи лебедки и блока помещены в выпуске 1 данной серии.

Крепление лебедки и блоков к строительным конструкциям осуществляется на монтаже по месту в зависимости от материала строительных конструкций.

При отключении приточных вентиляционных систем утепленные клапаны должны быть закрыты.

Пример обозначения в проекте ссылки на тип воздухоприемного устройства, принятого по данному выпуску.

9С1.00.000.
Серия 1.494-27. Вып. 11

Серия 1.494-27. Выпуск

Инв. № подл. | Подп. и дата | Взам. инв. № | Инв. № дубл. | Подп. и дата

Изм.	Лист	N докум.	Подп.	Дата	9С1.00.000.	Лист 2

Копировал: Одинцова Формат: 11

Таблица 1

№№ решеток	Размеры, мм		Масса, кг
	Ширина	Высота	
1	150	490	1,0
2	150	580	1,2

Техническая характеристика Таблица 2

Обозначение	Пропускная способность $м^3/ч$	Площадь живого сечения $F м^2$	Высота оконных переплетов $H_м$	Жалюзийные решетки			
				№	Кол-во шт. всего	Кол-во шт. в ярусе	Кол-во ярусов
9С1.00.000	19400	0,90	1,2	1	18	9	2
-01	31100	1,44	1,8	1	18	9	2
				2	9	9	1
-02	42800	1,98	2,4	1	18	9	2
				2	18	9	2
-03	54400	2,52	3,0	1	18	9	2
				2	27	9	3
-04	88100	3,06	3,6	1	18	9	2
				2	36	9	4

Инв. № подл. | Подп. и дата | Взам. инв. № | Инв. № дубл. | Подп. и дата

Изм.	Лист	N докум.	Подп.	Дата	9С1.00.000.	Лист 3

Копировал: Одинцова Формат: 11

Серия 1.494-27 Выпуск 11

№	Зона	Поз.		Наименование	Кол.	Примечание
				Документация		
12			9С1.00.000 СБ	Сборочный чертеж		
				Сборочные единицы		
11		1	С1.030.000	Блок	3	серия 1.494-27.в.1
11		2	ЛР.00.000	Лебедка ручная	1	то же
				Детали		
11		3	9С1.00.001	Опора	2	
				Стандартные изделия		
		4		Шуруп Л5×30		
				ГОСТ 1144-70	20	
				Прочие изделия		
		5		Решетка жалюзийная		механический
				воздухозаборная		з-д № 1 треста
				неподвижная №1		«Сантехдеталь»
				ТУ 36-1517-71	18	г. Горький

Изм.	Лист	№ докум.	Подп.	Дата
Рук. отд.		Гесслер		
Гл. инж. пр.		Высоцкая		
Ст. инж.		Цветкова		
Исполн.				
Н. контр.		Высоцкая		

9С1.00.000

Устройство воздухоприемное

Лит	Лист	Листов
И	1	6

Госстрой СССР
ЦНИИПРОМЗДАНИЙ
г. Москва

Инв. № подл. | Подп. и дата | Взамен инв. № | Инв. № дубл. | Подп. и дата

Копировала: Юрчук Формат: 11

Формат	Зона	Поз.	Обозначение	Наименование	Кол.	Примечание
			Переменные данные	для исполнений		
				9С1.00.000		
				См. СБ рис.1		
				Сборочные единицы		
11		6	9С1.10.000-01	Каркас	1	
11		7	9С1.20.000	Клапан утепленный	2	
11		8	9С1.40.000	Устройство рычажное	1	
				Детали		
11		9	9С1.00.002	Нащельник	1	
11		10	9С1.00.003-04	Нащельник	1	
				Стандартные изделия		
		11		Винт М5×14.58		
				ГОСТ 17473-72	54	
		12		Гайка М5.4		
				ГОСТ 5915-70	54	
				9С1.00.000-01		
				См. СБ рис.2		
				Сборочные единицы		
11		6	9С1.10.000	Каркас	1	
11		7	9С1.20.000	Клапан утепленный	3	
11		8	9С1.40.000-01	Устройство рычажное	1	

Изм	Лист	№ докум	Подп.	Дата

9С1.00.000

Лист 2

Инв. № подл. | Подп. и дата | Взамен инв. № | Инв. № дубл. | Подп. и дата

Копировала: Юрчук Формат: 11

Серия 1.494-27 Выпуск 11

Формат	Зона	Поз	Обозначение	Наименование	Кол.	Примечание
				Детали		
11	9		9С1.00.002-01	Нащельник	1	
11	10		9С1.00.003-03	Нащельник	1	
				Стандартные изделия		
		11		Винт М5×14.58		
				ГОСТ 17473-72	81	
		12		Гайка М5.4		
				ГОСТ 5915-70	81	
				Прочие изделия		
		13		Решетка жалюзийная воздухозаборная неподвижная №2		
				ТУ 36-1517-71	9	
			9С1.00.000-02			
			См. СБ рис. 3			
				Сборочные единицы		
11	6		9С1.10.000-02	Каркас	1	
11	7		9С1.20.000-01	Клапан утепленный	4	
11	8		9С1.40.000-02	Устройство рычажное	1	

Инв. № подл. | Подп. и дата | Взам. инв. № | Инв. № дубл. | Подп. и дата

Изм.	Лист	№ докум.	Подп.	Дата	9С1.00.000	Лист 3

Копировали: Юрчук Формат А4

Формат	Зона	Поз	Обозначение	Наименование	Кол.	Примечание
				Детали		
11	9		9С1.00.002-02	Нащельник	1	
11	10		9С1.00.003-02	Нащельник	1	
				Стандартные изделия		
		11		Винт М5×14.58		
				ГОСТ 17473-72	108	
		12		Гайка М5.4		
				ГОСТ 5915-70	108	
				Прочие изделия		
		13		Решетка жалюзийная воздухозаборная неподвижная №2		
				ТУ 36-1517-71	18	
			9С1.00.000-03			
			См. СБ рис. 3			
				Сборочные единицы		
11	6		9С1.10.000-03	Каркас	1	
11	7		9С1.20.000-02	Клапан утепленный	4	
11	8		9С1.40.000-03	Устройство рычажное	1	

Инв. № подл. | Подп. и дата | Взам. инв. № | Инв. № дубл. | Подп. и дата

Изм.	Лист	№ докум.	Подп.	Дата	9С1.00.000	Лист 4

Копировали: Юрчук Формат А4

Формат	Зона	Поз.	Обозначение	Наименование	Кол.	Примечание
				Детали		
11		9	9С1.00.002-04	Нащельник	1	
11		10	9С1.00.003	Нащельник	1	
				Стандартные изделия		
		11		Винт М5х14.58		
				ГОСТ 17473-72	182	
		12		Гайка М5.4		
				ГОСТ 5915-70	182	
				Прочие изделия		
		13		Решетка экранирующая воздухозаборная неподвижная №2		
				ТУ 36-1517-71	36	

Инв. № подл. | Подп. и дата | Взам. инв. № | Инв. № дубл. | Подп. и дата | Инв. № подл.

Изм.	Лист	№ докум.	Подп.	Дата	9С1.00.000	Лист 6

Копировал: Юрков Формат: А4

Альбом V
Серия 1.400-27

Формат	Зона	Поз.	Обозначение	Наименование	Кол.	Примечание
				Детали		
11		9	9С1.00.002-03	Нащельник	1	
11		10	9С1.00.003-01	Нащельник	1	
				Стандартные изделия		
		11		Винт М5х14.58		
				ГОСТ 17473-72	135	
		12		Гайка М5.4		
				ГОСТ 5915-70	135	
				Прочие изделия		
		13		Решетка экранирующая воздухозаборная неподвижная №2		
				ТУ 36-1517-71	27	
				9С1.00.000-04		
				См. СБ. рис 3		
				Сборочные единицы		
11		6	9С1.10.000-04	Каркас	1	
11		7	9С1.20.000-03	Клапан утепленный	4	
11		8	9С1.40.000-04	Устройство рычажное	1	

Инв. № подл. | Подп. и дата | Взам. инв. № | Инв. № дубл. | Подп. и дата | Инв. № подл.

Изм.	Лист	№ докум.	Подп.	Дата	9С1.00.000	Лист 5

Копировал: Юрков Формат: А4

Рис. 1

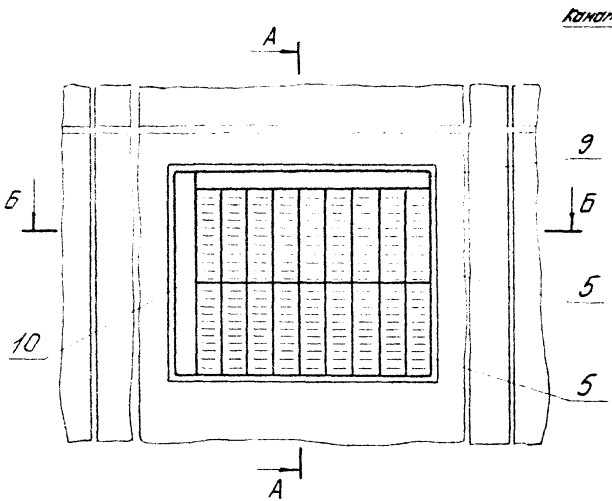

Комат стальной

А-А

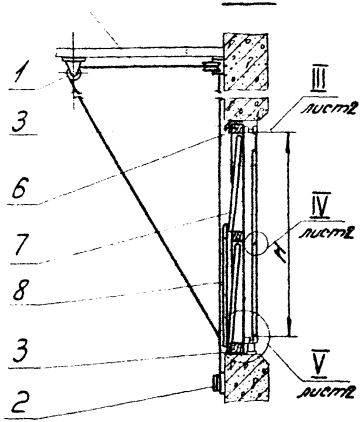

Обозначение	Рис.	H, мм	Масса кг
9С1.00.000.	1	1080	64
- 01	2	1680	89
- 02	3	2280	115,6
- 03	3	2880	136,5
- 04	3	3480	158

Б-Б

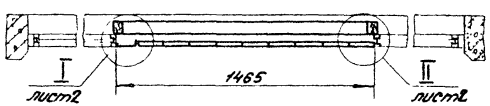

1. Размеры для справок.
2. Крепить комплексные решетки и мощельники к раме оконного переплета на заводе-изготовителе стальных окон в соответствии с техническими требованиями к производству работ, изложенными в серии 1.436-6, вып. 0 и 1.
3. Крепить опору коробов утепленных клапанов к закладным элементам в стеновых панелях.
4. Крепить блок - поз. 1 и лебедку - поз. 2 к ограждающим конструкциям на монтаже по месту.

Изм.	Лист	N докум.	Подп.	Дата
Рук.отд.		Гесслер		
Гл.инж.пр.		Высоцкая		
Гл. инж.		Цветкова		
Исполн.		Хозова		
Н.контр.		Высоцкая		

9С1.00.000СБ.

Устройство воздухоприёмное сборочный чертёж

Лит	Масса	Масштаб
У	ед. тобв.	—

Лист 1 Листов 2

Госстрой СССР ЦНИИПромзданий г. Москва

Копировал: Одинцова Формат: 12

Инв. N подл. | Подп. и дата | Взам. инв. N | Инв. N дубл. | Подп. и дата

Серия 1.494-27 Выпуск 11

9С1.00.000СБ.

Рис. 2

Остальное - см. рис. 1 лист 1

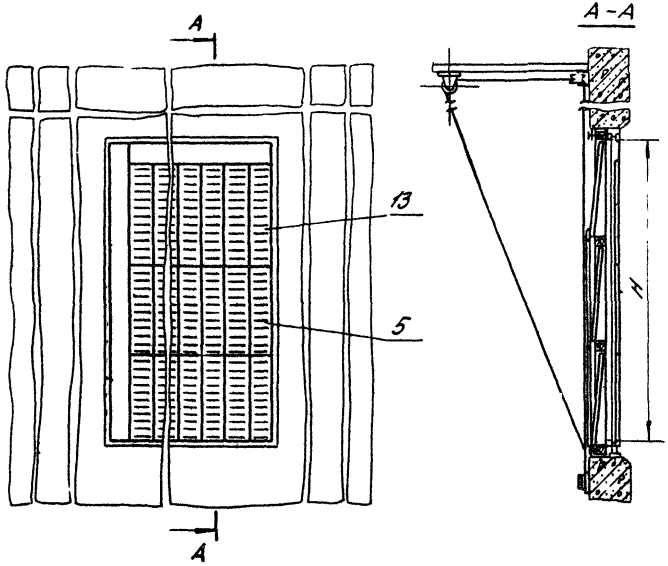

Рис. 3

Остальное - см. рис. 1 лист 1

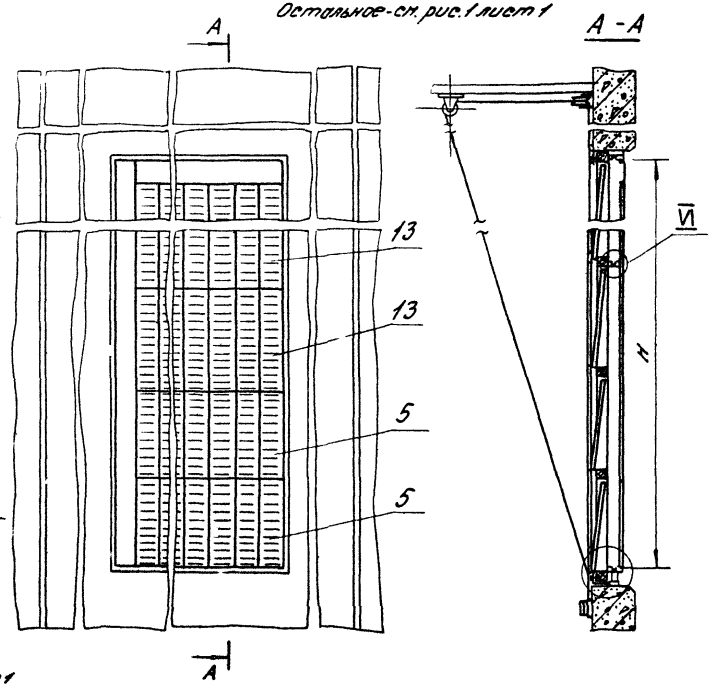

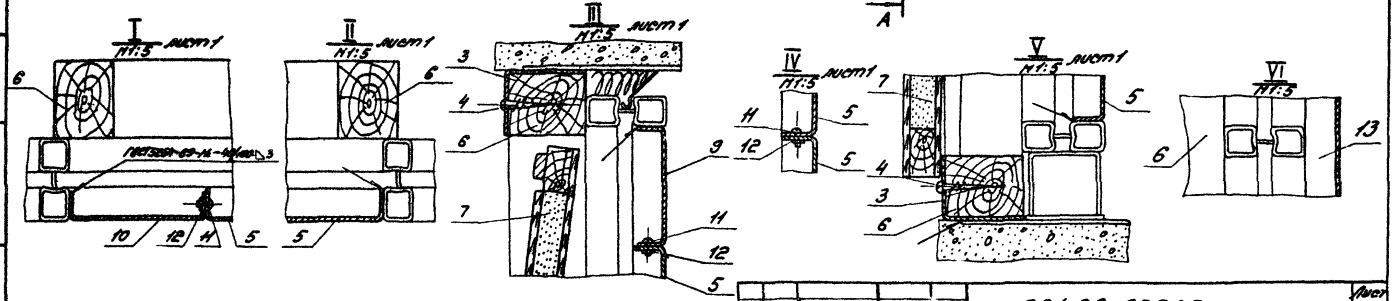

Изм.	Лист	N докум.	Подп.	Дата	9С1.00.000СБ.	Лист 2

Копировал: Одинцова Формат: 12

Серия 1.494-27 Выпуск 11

Инв. N подл. | Подп. и дата | Взам. инв. N | Инв. N дубл. | Подп. и дата

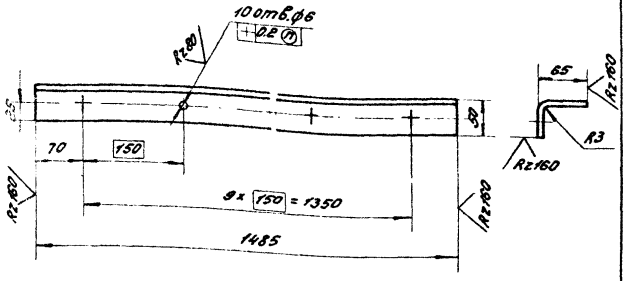

1. Предельные отклонения размеров:
отверстий – по A_1,
валов – по B_1,
остальных – по C_{11}.
2. Покрытие – грунт ГФ-020 ГОСТ 4056-63

Изм.	Лист	N докум.	Подп.	Дата
Рук. отд.		Тесслер		
Гл. инж. пр.		Высоцкая		
Ст. инж.		Цветкова		
Исполн.		Сидорова		
Н. контр.		Высоцкая		

ЭС1.00.001.

Опора

Лит.	Масса	Масштаб
И	2,7	1:5
Лист	Листов 1	

Лист 62.0 ГОСТ 19903-74
Лист 3-II-Ст.3 ГОСТ 16523-70

Госстрой СССР ЦНИИПромзданий г. Москва

Копировал Овинцова Формат А1

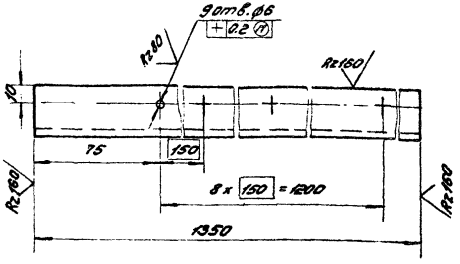

Обозначение	B, мм	Масса, кг
ЭС1.00.002	100	3,4
– 01	120	3,8
– 02	140	4,2
– 03	160	4,6
– 04	180	5,0

1. Предельные отклонения размеров:
отверстий – по A_1,
валов – по B_1,
остальных – по C_{11}.
2. Покрытие – грунт ГФ-020 ГОСТ 4056-63.

Изм.	Лист	N докум.	Подп.	Дата
Рук. отд.		Тесслер		
Гл. инж. пр.		Высоцкая		
Ст. инж.		Цветкова		
Исполн.		Сидорова		
Н. контр.		Высоцкая		

ЭС1.00.002.

Нащельник

Лит.	Масса	Масштаб
И	см. табл.	—
Лист	Листов 1	

Лист 62.0 ГОСТ 19903-74
Лист 3-II-Ст.3 ГОСТ 16523-70

Госстрой СССР ЦНИИПромзданий г. Москва

Копировал: Овинцова Формат: А1

Инв. № подл. | Подпись и дата | Взам. инв. № | Инв. № дубл. | Подпись и дата

9С1.00.003.

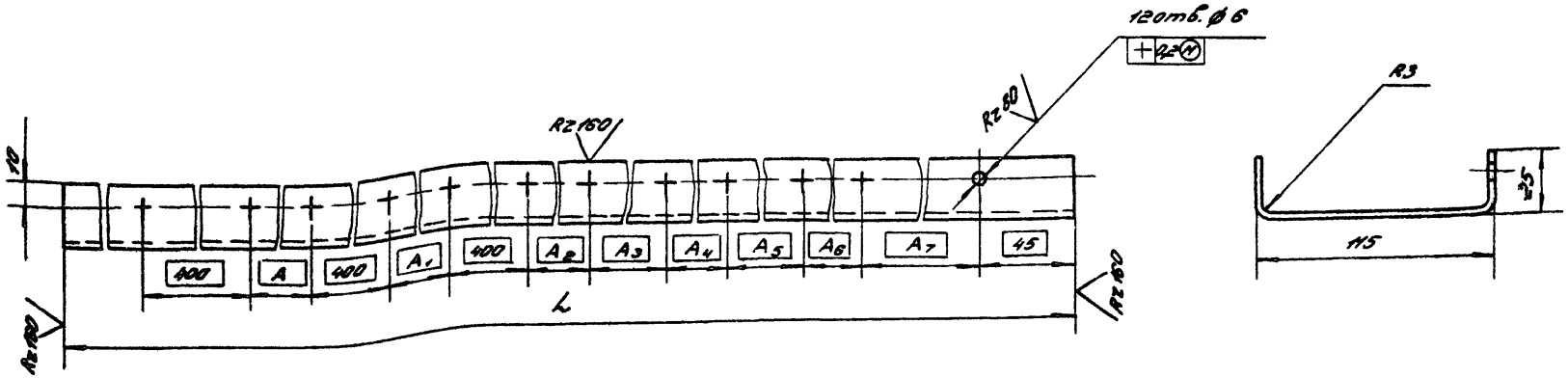

Обозначение	Размеры, мм									Масса кг
	L	A	A_1	A_2	A_3	A_4	A_5	A_6	A_7	
9С1.00.003.	3480	180	180	180	400	135	400	90	440	9,2
—01	2880	180	180	135	400	90	400	—	—	7,7
—02	2280	180	135	90	400	—	—	—	—	6,0
—03	1680	135	90	—	—	—	—	—	—	4,5
—04	1080	90	—	—	—	—	—	—	—	2,9

1. Предельные отклонения размеров:
отверстий – по A_7,
валов – по B_7,
остальных – по $\pm IT/2$.
2. Покрытие – грунт ГФ-020 ГОСТ 4056-63

Изм.	Лист	№ докум.	Подп.	Дата
Рук.отд.		Госсмер		
Гл.инж.пр.		Высоцкая		
Ст.инж.		Цветков		
Испол.		Цветков		
Н.контр.		Высоцкая		

9С1.00.003

Нащельник

Лит	Масса	Масштаб
И	9,2	1:2
Лист	Листов 1	

Лист 62.0 ГОСТ 19903-74
3-Ф-С1.3 ГОСТ 16523-70

Госстрой СССР ЦНИИпромзданий г. Москва

Копировал: Одинцова Формат: 12

Инв.№ подл. | Подп. и дата | Взам.инв.№ | Инв.№ дубл. | Подп. и дата

Формат	Зона	Поз.	Обозначение	Наименование	Кол.	Примечание
				Документация		
12			9С1.10.000 СБ	Сборочный чертёж		
				Детали		
64		1	9С1.10.001.	Брусок 1485х50х65		
				заготовка из древесины		
				хвойных пород ГОСТ 9685-61	2	5,4 кг
			Переменные данные	для исполнений		
				9С1.10.002.		
				Детали		
64		2	9С1.10.002.	Брусок 1485х50х65		
				заготовка из древесины		
				хвойных пород ГОСТ 9685-61	2	5,6 кг
11		3	9С1.10.003.	Брусок	2	
64		4	9С1.10.004.	Рейка опорная 20х30х350		
				заготовка из древесины		
				хвойных пород ГОСТ 9685-61	6	0,6 кг
64		5	9С1.10.005.	Втулка		
				Сталь 20 ГОСТ 1050-74	6	0,4 кг
				Стандартные изделия		
		6		Гвозди 3х50 ГОСТ 283-63	18	
				9С1.10.000-01		
				Детали		
64		2	9С1.10.002.	Брусок 1485х50х65		
				заготовка из древесины		
				хвойных пород ГОСТ 9685-61	2	5,6 кг
11		3	9С1.10.003-01.	Брусок	2	
64		4	9С1.10.004.	Рейка опорная 20х30х350		
				заготовка из древесины		
				хвойных пород ГОСТ 9685-61	4	0,4 кг
64		5	9С1.10.005.	Втулка		
				Сталь 20 ГОСТ 1050-74	4	0,3 кг
				Стандартные изделия		
		6		Гвозди 3х50 ГОСТ 283-63	12	
				9С1.10.000-02		
				Детали		
64		2	9С1.10.002.	Брусок 1485х50х65		
				заготовка из древесины		
				хвойных пород ГОСТ 9685-61	3	0,4 кг
11		3	9С1.10.003-02.	Брусок	2	
64		4	9С1.10.004.	Рейка опорная 20х30х350		
				заготовка из древесины		
				хвойных пород ГОСТ 9685-61	8	0,8 кг
64		5	9С1.10.005.	Втулка Ст.20 ГОСТ 1050-74	8	0,58 кг
				Стандартные изделия		
		6		Гвозди 3х50 ГОСТ 283-63	24	
				9С1.10.000-03		
				Детали		
64		2	9С1.10.002.	Брусок 1485х50х65		
				заготовка из древесины		
				хвойных пород ГОСТ 9685-61	3	0,4 кг
11		3	9С1.10.003-03.	Брусок	2	
64		4	9С1.10.004.	Рейка опорная 20х30х350		
				заготовка из древесины		
				хвойных пород ГОСТ 9685-61	8	0,8 кг

Инв. № подл. | Подп. и дата | Взам. инв. № | Инв. № дубл. | Подп. и дата

Изм.	Лист	№ докум.	Подп.	Дата
Рук. отд.		Гесслер		
Гл. инж. пр.		Высоцкая		
Ст. инж.		Цветкова		
Н. контр.		Высоцкая		

9С1.10.000.

Каркас

Лит.	Лист	Листов
И	1	3

Госстрой СССР ЦНИИПромзданий г. Москва

Копировал: Овчинцова Формат А4

Изм.	Лист	№ докум.	Подп.	Дата

9С1.10.000.

Лист 2

Копировал: Овчинцова Формат А4

Зона	Поз.	№	Обозначение	Наименование	Кол.	Примечание
Б4		5	ЭС1.10.005	Втулка. Ст.20 ГОСТ 1050-74	8	0,56 кг
				Стандартные изделия		
		6		Гвозди 3×50. ГОСТ 283-63	24	
				ЭС1.10.000-04		
				Детали		
Б4		2	ЭС1.10.002	Брусок 1485×50×65		
				Заготовка из древесины		
				хвойных пород		
				ГОСТ 9685-61	3	8,4 кг
11		3	ЭС1.10.003-04	Брусок	2	
Б4		4	ЭС1.10.004	Рейка опорная 20×30×350		
				Заготовка из древесины		
				хвойных пород		
				ГОСТ 9685-61	8	0,8 кг
Б4		5	ЭС1.10.005	Втулка		
				Сталь 20 ГОСТ 1050-74	8	0,56 кг
				Стандартные изделия		
		6		Гвозди 3×50		
				ГОСТ 283-63	24	

Выпуск 11

Серия К494-27

Изм.	Лист	№ докум.	Подп.	Дата	ЭС1.10.000	Лист 3

Копировал: Евсеева Формат: 11

ЭС1.10.003

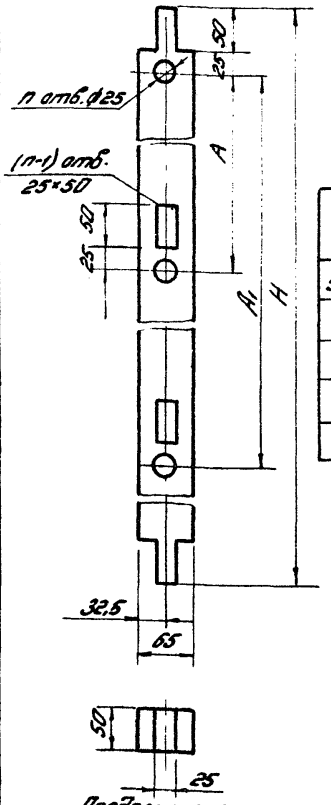

Обозначение	Размеры, мм				Масса кг
	A	A_1	H	n отв.	
ЭС1.10.003	583	1166	1800	3	3,2
-01	575	—	1200	2	2,2
-02	587	1761	2400	4	4,3
-03	737	2211	3000	4	5,4
-04	887	2661	3600	4	6,5

Предельные отклонения размеров по ГОСТ 6449-53: отверстий — по $дA_3$, валов — по $дП_3$.

Изм.	Лист	№ докум.	Подп.	Дата	ЭС1.10.003	Лит.	Масса	Масштаб
Рук. отд.		Гесслер			Брусок	Ц	см. табл.	—
Гл. инжен.		Высоцкая				Лист	Листов 1	
Ст. инж.		Цветкова			Заготовка из древесины хвойных пород ГОСТ 9685-61	Госстрой СССР ЦНИИПромзданий г. Москва		
Исполн.		Хазова						
Н. контр.		Высоцкая						

Копировал: Евсеева Формат: 11

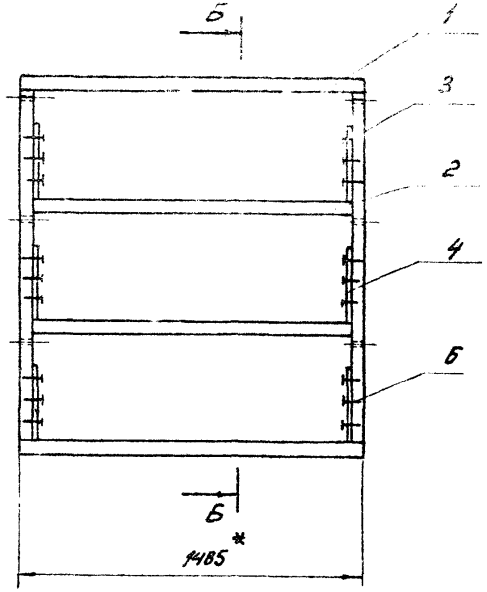

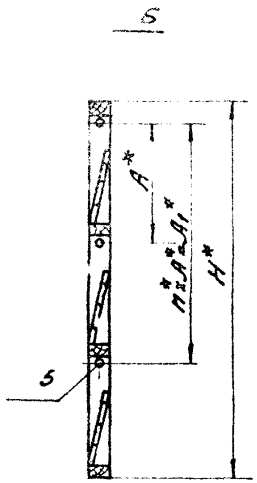

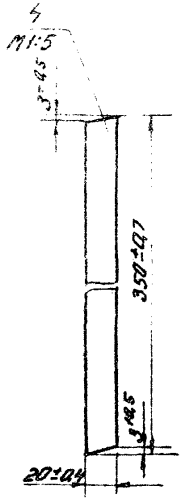

Обозначение	Размеры, мм				Масса, кг
	A*	A1*	n*	H*	
9С1.10.000	583	1166	2	1800	18,5
-01	575	—	1	1200	13,3
-02	587	1701	3	2400	23,8
-03	737	2211	3	3000	26,0
-04	887	2661	3	3600	23,2

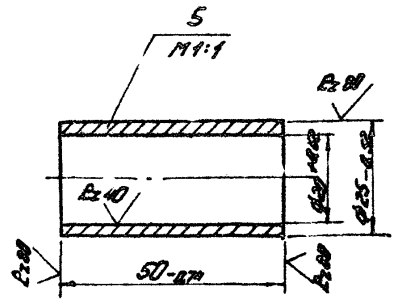

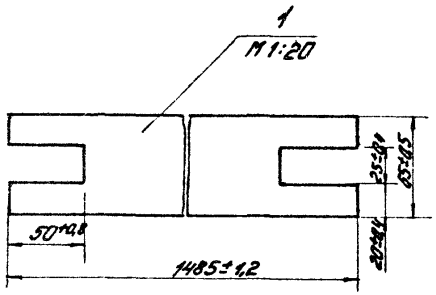

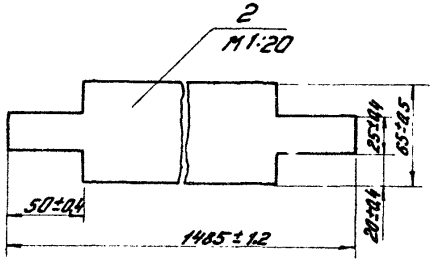

1. Шероховатость поверхностей деревянных деталей без чертежа Rz 80
2. * Размеры для справок
3. Обработка деревянных конструкций по СНиП III-В. 7-69.

Изм.	Лист	№ докум.	Подп.	Дата
Рук. отд.		Гесслер		
Гл. инж. пр.		Высоцкая		
Ст. инж.		Цветкова		
Исполн.		Газова		
Н. конт.		Высоцкая		

9С1.10.000СБ

Каркас
Сборочный чертеж

Лит.	Масса	Масштаб
И	см. табл.	—

Лист | Листов 1

Госстрой СССР
ЦНИИПромзданий
г. Москва

Копировал: Евсеева

Формат: 12

Серия 1.494-27 Выпуск 11

Инв. № подл.	Подп. и дата	Взам. инв. №	Инв. № дубл.	Подп. и дата

Выпуск 11

Серия 1.494-27

Форма	Зона	Поз.	Обозначение	Наименование	Кол.	Примечание
				Документация		
12			9С1.20.000 СБ	Сборочный чертёж		
				Детали		
64		1	9С1.20.001.	Брусок 1375×40×20		
				Заготовка из древесины		
				хвойных пород. ГОСТ 9685-61	2	1,3 кг
64		2	9С1.20.002.	Полуось Ст20 ГОСТ 1050-74	2	0,2 кг
64		3	9С1.20.003.	Поводок		
				Лист 4.0 ГОСТ 19903-74		
				Ст.3 ГОСТ 14637-69	1	0,15 кг
				Стандартные изделия		
		4		Болт М8×40.58		
				ГОСТ 7798-70	8	
		5		Гайка М8.4		
				ГОСТ 5915-70	8	
		6		Шайба 8.01.02		
				ГОСТ 11371-68	8	
		7		Гвозди 2×20 ГОСТ 283-63	24	
				Переменные данные для исполнений		
				9С1.20.000.		
				Детали		
11		8	9С1.20.004.	Брусок	3	

Изм.	Лист	№ докум.	Подп.	Дата
Рук.отд.	Гесслер			
Гл.инж.пр.	Высоцкая			
Ст.инж.	Цветкова			
Н.конт.	Высоцкая			

9С1.20.000.

Клапан утепленный

Лит.	Лист	Листов
И	1	2

Госстрой СССР
ЦНИИПромзданий
г. Москва

Копировал: Одинцова Формат 11

Форма	Зона	Поз.	Обозначение	Наименование	Кол.	Примечание
11		9	9С1.20.005	Обшивка	2	
				Материалы		
		10		Вата минеральная		
				ГОСТ 4640-63	0,02	м³
				9С1.20.000-01		
				Детали		
11		8	9С1.20.004-01.	Брусок	3	
11		9	9С1.20.005-01.	Обшивка	2	
				Материалы		
		10		Вата минеральная		
				ГОСТ 4640-66	0,025	м³
				9С1.20.000-02		
				Детали		
11		8	9С1.20.004-02.	Брусок	3	
11		9	9С1.20.005-02.	Обшивка	2	
				Материалы		
		10		Вата минеральная		
				ГОСТ 4640-63	0,03	м³
				9С1.20.000-03		
				Детали		
11		8	9С1.20.004-03.	Брусок	3	
11		9	9С1.20.005-03.	Обшивка	2	
				Материалы		
		10		Вата минеральная		
				ГОСТ 4640-66	0,035	м³

Изм.	Лист	№ докум.	Подп.	Дата

9С1.20.000.

Лист 2

Копировал: Одинцова Формат: 11

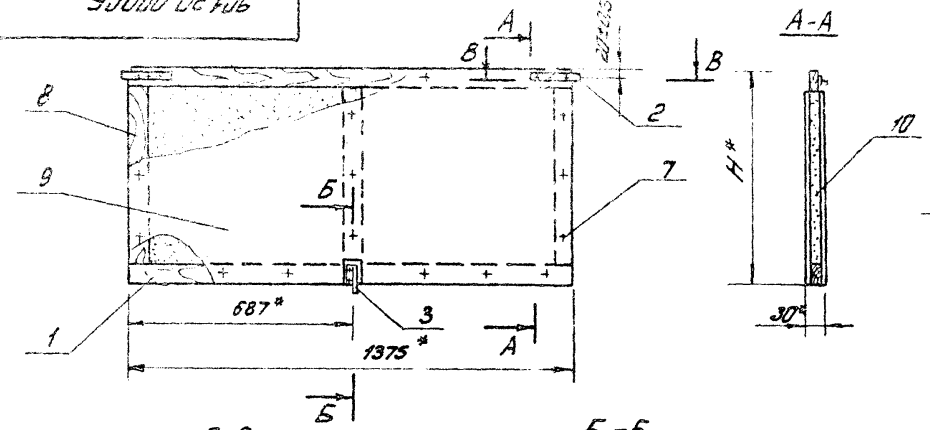

Обозначение	Н*, мм	Масса, кг
ЭС1.20.000.	500	6,3
-01	560	6,7
-02	700	8,0
-03	850	9,5

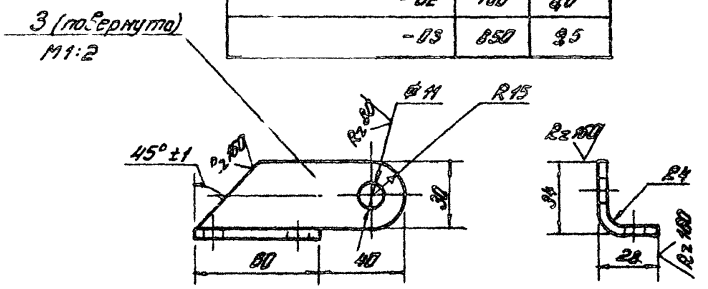

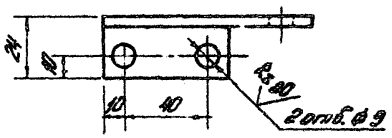

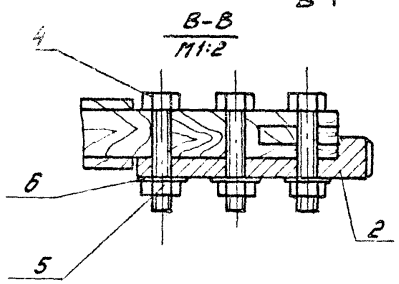

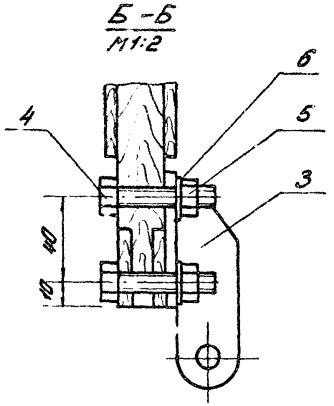

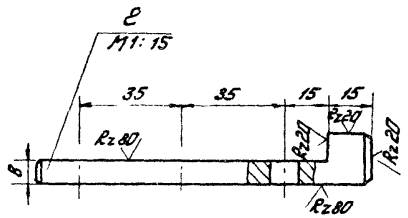

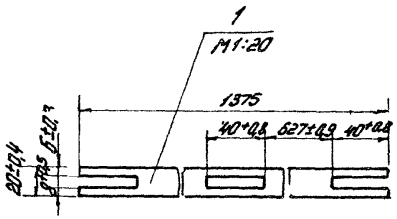

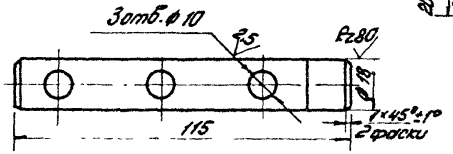

1. Неуказанные предельные отклонения размеров деталей без чертежей: отверстий - по H_{14}, валов - по h_{14}, остальных - по $\pm\frac{IT_{14}}{2}$.
2. Неуказанная шероховатость поверхностей деталей поз. 2 и 3 ∇.
3. Покрытие деталей без чертежей поз. 3 - грунт ГФ-020 ГОСТ 14056-63, поз. 2 - смазка УС2(л) - ГОСТ 1033-51.
4. Шероховатость поверхностей детали без чертежей поз. 1 Rz 80 ∇
5. *Размеры для справок.
6. Обработка деревянных конструкций по СН и П II-В. 7-69.

Изм.	Лист	№ докум.	Подп.	Дата
Разраб.		Гесслер		
Гл. инж. пр.		Высоцкая		
Стр. инж.		Цветкова		
Испол.		Сидорова		
Н. контр.		Выскочкая		

ЭС1.20.000СБ

Клапан утепленный
Сборочный чертеж

Лит.	Масса	Масштаб
И	см. табл.	—
Лист	Листов 1	

Госстрой РСФСР ЦНИИПромзданий г. Москва

Копировал: Евсеева

Формат: 12

Инв. № подл. | Подп. и дата | Взам. инв. № | Инв. № дубл. | Подп. и дата

Серия 1.494-27 Выпуск 11

9С1.20.004

Rz 80

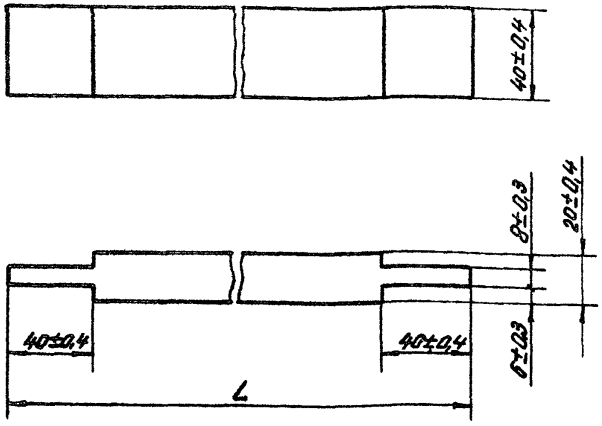

Обозначение	L, мм		Масса, кг
	Номин.	Пред. откл.	
9С1.20.004	500	±0,9	0,23
-01	560	±0,9	0,30
-02	700	±0,9	0,40
-03	850	±1,0	0,50

Серия 1.494-27 Выпуск 14.

Инв.№ подл. | Подп. и дата | Взам. инв.№ | Инв.№ дубл. | Подп. и дата

Изм.	Лист	№ докум.	Подп.	Дата
Рук. отд.		Гесслер		
Гл. инж. пр.		Высоцкая		
Ст. инж.		Цветкова		
Исполн.		Цветкова		
Н. контр.		Высоцкая		

9С1.20.004

Брусок

Лит.	Масса	Масштаб
И	См. табл.	
Лист	Листов 1	

Заготовка из древесины хвойных пород ГОСТ 9685-61

Госстрой СССР ЦНИИПромзданий г. Москва

Копировала: Юрчук Формат: А4

9С1.20.005

Rz 80 По контуру 100+0,5

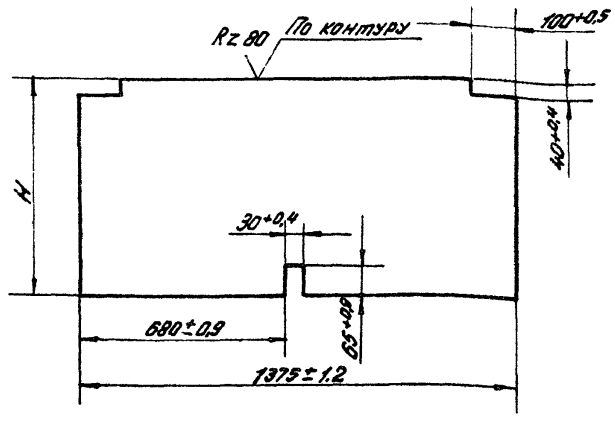

Обозначение	H, мм		Масса, кг
	Номин.	Пред. откл.	
9С1.20.005	530	±0,9	1,9
-01	560	±0,9	2,0
-02	700	±0,9	2,5
-03	850	±1,0	3,1

Инв.№ подл. | Подп. и дата | Взам. инв.№ | Инв.№ дубл. | Подп. и дата

Изм.	Лист	№ докум.	Подп.	Дата
Рук. отд.		Гесслер		
Гл. инж. пр.		Высоцкая		
Ст. инж.		Цветкова		
Исполн.		Цветкова		
Н. контр.		Высоцкая		

9С1.20.005

Обшивка

Лит.	Масса	Масштаб
И	См. табл.	—
Лист	Листов 1	

Фанера ФСФ ГОСТ 3916-69

Госстрой СССР ЦНИИПромзданий г. Москва

Копировала: Юрчук Формат: А4

Выпуск 11

Серия 1.494-27

Формат	Зона	Поз.	Обозначение	Наименование	Кол.	Примечание
				Документация		
12			9С1.40.000 СБ	Сборочный чертёж		
			Переменные данные для исполнений			
				9С1.40.000 Сп. СБ рис.1		
				Детали		
11		1	9С1.40.001.	Тяга	1	
Б4		3	9С1.40.003.	Ось. Сталь 45 ГОСТ 1050-74	2	0,04кг
				Стандартные изделия		
		4		Шайба 10.01.02		
				ГОСТ 11371-68	4	
				Шплинт 4х22. ГОСТ 397-66	2	
				9С1.40.000-01. Сп. СБ рис.2		
				Детали		
11		1	9С1.40.001-01.	Тяга	1	
11		2	9С1.40.002.	Тяга	1	
Б4		3	9С1.40.003.	Ось. Сталь 45 ГОСТ 1050-74	3	0,06кг
				Стандартные изделия		
		4		Шайба 10.01.02		
				ГОСТ 11371-68	4	
		5		Шайба 12.01.02.		
				ГОСТ 10450-68	2	
		6		Шплинт 4х22. ГОСТ 397-66	3	

Подп. и дата | Инв. N дубл. | Взам. инв. N | Подп. и дата | Инв. N подл.

Изм.	Лист	N докум.	Подп.	Дата
Рук. отд.	Гесслер			
Гл. инж. пр.	Высоцкая			
Ст. инж.	Цветкова			
Н. контр.	Высоцкая			

9С1.40.000.

Устройство рычажное

Лит.	Лист	Листов
И	1	2

Госстрой СССР Цниипромзданий г. Москва

Копировал: Одинцова Формат 11

Формат	Зона	Поз.	Обозначение	Наименование	Кол.	Примечание
				9С1.40.000-02. Сп. СБ рис.3		
				Детали		
11		1	9С1.40.001-02.	Тяга	1	
11		2	9С1.40.002-01.	Тяга	2	
Б4		3	9С1.40.003.	Ось. Сталь 45. ГОСТ 1050-74	4	0,08кг
				Стандартные изделия		
		4		Шайба 10.01.02.		
				ГОСТ 11371-68	6	
		6		Шплинт 4х22. ГОСТ 397-66	4	
				9С1.40.000-03 Сп. СБ рис.3		
				Детали		
11		1	9С1.40.001-03	Тяга	1	
11		2	9С1.40.002-02	Тяга	2	
Б4		3	9С1.40.003.	Ось. Сталь 45 ГОСТ 1050-74	4	0,08кг
				Стандартные изделия		
		4		Шайба 10.01.02		
				ГОСТ 11371-68	6	
		6		Шплинт 4х22 ГОСТ 397-66	4	
				9С1.40.000-04 Сп. СБ рис.3		
				Детали		
11		1	9С1.40.001-04.	Тяга	1	
11		2	9С1.40.002-03.	Тяга	2	
Б4		3	9С1.40.003.	Ось. Сталь 45 ГОСТ 1050-74	4	0,08кг
				Стандартные изделия		
		4		Шайба 10.01.02		
				ГОСТ 11371-68	6	
		6		Шплинт 4х22 ГОСТ 397-66	4	

Подп. и дата | Инв. N дубл. | Взам. инв. N | Подп. и дата | Инв. N подл.

Изм.	Лист	N докум.	Подп.	Дата

9С1.40.000.

Лист 2

Копировал: Одинцова Формат 11

Рис. 1

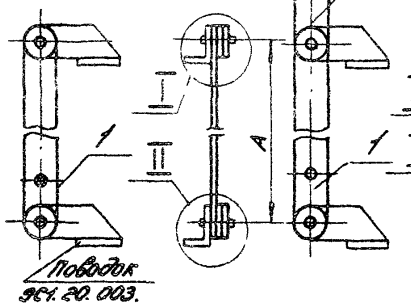

Рис. 2

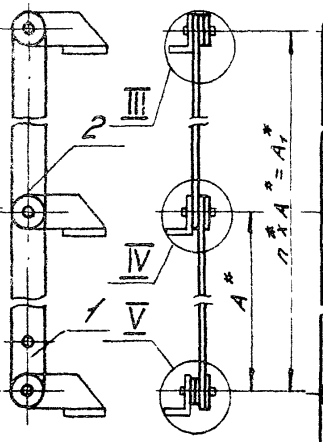

Рис. 3

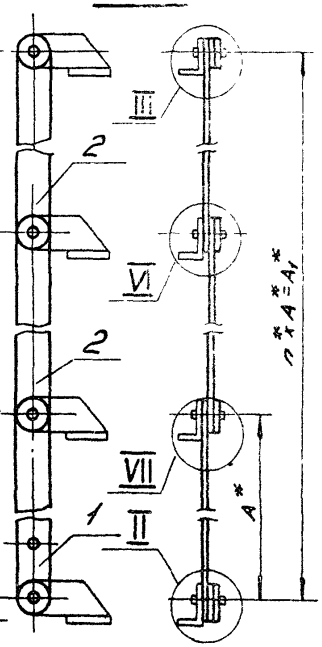

Обозначение	Рис.	Размеры, мм		n* шпилек	Масса, кг
		A*	A1*		
ЭС1.40.000	1	575	575	1	0,57
—01	2	589	1168	2	1,3
—02	3	587	1761	3	1,9
—03	3	737	2211	3	2,4
—04	3	887	2661	3	2,8

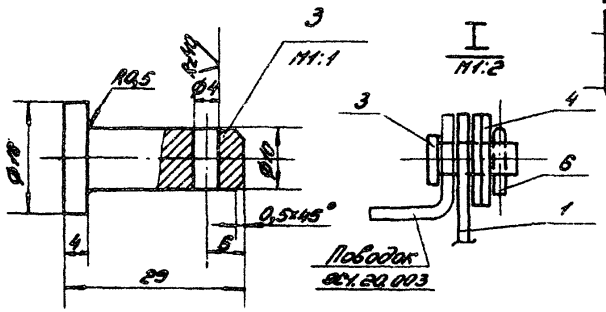

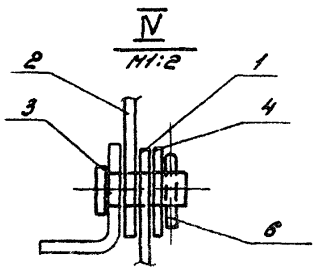

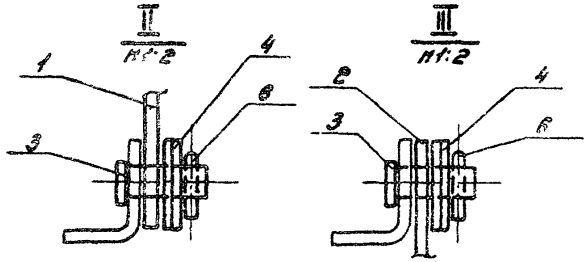

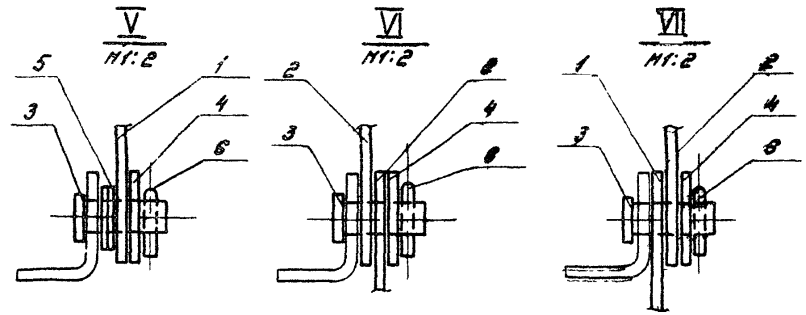

1. Предельные отклонения размеров деталей без чертежа: отверстий - по A_7, валов - по B_7, остальных - по $\pm\frac{IT7}{2}$.
2. Неуказанная шероховатость поверхностей деталей без чертежа $R_z 80$; покрытие - смазка УС2 /л/ ГОСТ 1033-51.
3. *Размеры для справок.

Изм.	Лист	N докум.	Подп.	Дата
Рук. отд.		Гесслер		
Гл. инж. пр.		Высоцкая		
Ст. инж.		Цветкова		
Испарн.		Сидорова		
Н. контр.		Высоцкая		

ЭС1.40.000 СБ.

Устройство рычажное
Сборочный чертёж

Лит	Масса	Масштаб
4	сн. табл.	—
Лист	Листов 1	

Госстрой СССР ЦНИИПромзданий г. Москва

Копировал: Одинцова

Формат: 12

Инв. № подл. | Подп. и дата | Взам. инв. № | Инв. № дубл. | Подп. и дата | Справ. №

9С1.40.001

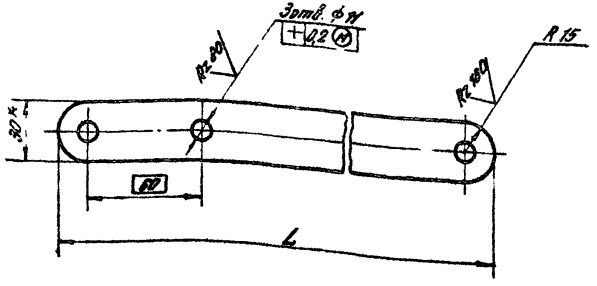

Обозначение	L, мм	Масса, кг
9С1.40.001	635	0,6
-01	643	0,6
-02	647	0,6
-03	797	0,75
-04	947	0,9

1* Размеры для справок
2. Предельные отклонения размеров: отверстий – по Ач, валов – по Вч, остальных – по СМч.
3. Покрытие – грунт ГФ-020 ГОСТ 4056-63

9С1.40.001

Тяга

Изм.	Лист	№ докум.	Подп.	Дата
Рук. отд.		Гесслер		
Гл. инж. пр.		Высоцкая		
Ст. инж.		Цветкова		
Исполн.		Сидорова		
Н. конт.		Высоцкая		

Лит. | Масса | Масштаб
И | Ст. табл. | —
Лист | Листов 1

Полоса 4×30 ГОСТ 103-57
Ст.3 ГОСТ 535-58

Госстрой СССР
ЦНИИПРОМЗДАНИЙ
г. Москва

Копировала: Юрчук
Формат: 11

Серия 1.494-87 Выпуск 11

Инв. № подл. | Подп. и дата | Взамен инв. | Инв. № дубл. | Подп. и дата

9С1.40.002

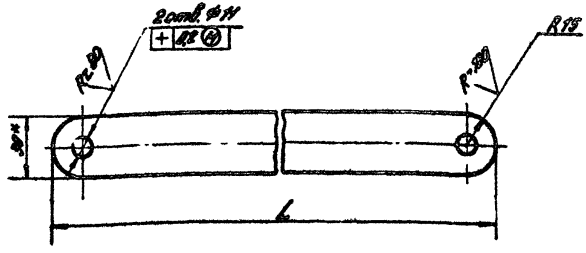

Обозначение	L, мм	Масса, кг
9С1.40.002	643	0,6
-01	647	0,6
-02	797	0,75
-03	947	0,9

1*. Размеры для справок
2. Предельные отклонения размеров отверстий – по Ач, валов – по Вч, остальных – по СМч.
3. Покрытие – грунт ГФ-020 ГОСТ 4056-63

9С1.40.002

Тяга

Изм.	Лист	№ докум.	Подп.	Дата
Рук. отд.		Гесслер		
Гл. инж. пр.		Высоцкая		
Ст. инж.		Цветкова		
Исполн.		Сидорова		
Н. конт.		Высоцкая		

Лит. | Масса | Масштаб
И | Ст. табл. | —
Лист | Листов 1

Полоса 4×30 ГОСТ 103-57
Ст.3 ГОСТ 535-58

Госстрой СССР
ЦНИИПРОМЗДАНИЙ
г. Москва

Копировала: Юрчук
Формат: 11

Инв. № подл. | Подп. и дата | Взамен инв. | Инв. № дубл. | Подп. и дата

Госстрои СССР
Тбилисский филиал
ЦИТП
Типовой проект /серия/
№: 1-494-27 в11
Заказ №: 1203
Цена 0 руб. 80 коп.
Тираж 800
Дата „ " 25 — 11 — 1987 г.

gost.e-ecolog.ru