ГОСУДАРСТВЕННЫЙ КОМИТЕТ СОВЕТА МИНИСТРОВ СССР ПО ДЕЛАМ СТРОИТЕЛЬСТВА
(ГОССТРОЙ СССР)

ТИПОВЫЕ КОНСТРУКЦИИ И ДЕТАЛИ ЗДАНИЙ И СООРУЖЕНИЙ

СЕРИЯ 1.494-27

ВОЗДУХОПРИЕМНЫЕ УСТРОЙСТВА С ПОДВЕСНЫМИ УТЕПЛЕННЫМИ КЛАПАНАМИ

ВЫПУСК 10

ВОЗДУХОПРИЕМНЫЕ УСТРОЙСТВА К ОКНАМ СТАЛЬНЫМ ДЛЯ ПРОИЗВОДСТВЕННЫХ ЗДАНИЙ ИЗ ЛЕГКИХ МЕТАЛЛИЧЕСКИХ КОНСТРУКЦИЙ ПО СЕРИИ 1.436-9

gost.e-ecolog.ru

ГОСУДАРСТВЕННЫЙ КОМИТЕТ СОВЕТА МИНИСТРОВ СССР ПО ДЕЛАМ СТРОИТЕЛЬСТВА
(ГОССТРОЙ СССР)

ТИПОВЫЕ КОНСТРУКЦИИ И ДЕТАЛИ ЗДАНИЙ И СООРУЖЕНИЙ

СЕРИЯ 1.494-27

ВОЗДУХОПРИЕМНЫЕ УСТРОЙСТВА С ПОДВЕСНЫМИ УТЕПЛЕННЫМИ КЛАПАНАМИ

ВЫПУСК 10

ВОЗДУХОПРИЕМНЫЕ УСТРОЙСТВА К ОКНАМ СТАЛЬНЫМ ДЛЯ ПРОИЗВОДСТВЕННЫХ ЗДАНИЙ ИЗ ЛЕГКИХ МЕТАЛЛИЧЕСКИХ КОНСТРУКЦИЙ ПО СЕРИИ 1.436-9

РАЗРАБОТАНЫ
ЦНИИПРОМЗДАНИЙ
ГОССТРОЯ СССР

УТВЕРЖДЕНЫ
И ВВЕДЕНЫ В ДЕЙСТВИЕ
С 1 февраля 1978 г.
ГЛАВПРОМСТРОЙПРОЕКТОМ
ГОССТРОЯ СССР
ПРИКАЗ №2 от 16.I.1978 г.

Зам. директора института В.И. Прохоров
по научной работе
Рук. отдела сантехники О.Л. Гвоздев
Гл. инженер проекта Е.А. Выслухов

Альбом

Серия 1.436-27

Содержание

		Стр.
1.	8С1.00.000. Рекомендации по применению. Лист 1	2
2.	8С1.00.000. Рекомендации по применению. Листы 2,3	3
3.	8С1.00.000. Устройства воздухоприемное. Спецификация. Листы 1,2.	4
4.	8С1.00.000. Спецификация. Листы 3, 4.	5
5	8С1.00.000. Спецификация. Листы 5,6.	6
6.	8С1.00.000 СБ. Устройство воздухоприемное. Сборочный чертеж. Лист 1	7
7.	8С1.00.000 СБ. Сборочный чертёж. Лист 2.	8
8.	8С1.00.000 СБ. Сборочный чертёж. Лист 3.	9
9.	8С2.00.000. Устройство воздухоприемное. Спецификация. Листы 1,2.	10
10.	8С2.00.000. Спецификация. Листы 3,4.	11
11.	8С2.00.000 СБ. Устройство воздухоприемное. Сборочный чертёж. Лист 1.	12
12.	8С2.00.000 СБ. Сборочный чертёж. Лист 2.	13
13.	8С1.00.001. Опора. 8С1.00.002. Опора.	14
14.	8С1.00.003. Нащельник. 8С1.00.004. Нащельник.	15
15.	8С1.00.005. Нащельник. 8С2.00.001. Нащельник.	16
16.	КХ.00.000 СБ. Кронштейн. Сборочный чертёж	17
17.	8С1.10.000. Каркас Спецификация. Листы 1,2.	18
18.	8С1.10.000. Спецификация. Листы 3,4	19
19.	8С1.10.000 СБ. Каркас. Сборочный чертёж.	20
20.	8С1.10.001. Брусок. 8С1.10.002. Брусок.	21
21.	8С1.10.003. Брусок. 8С1.20.002. Брусок.	22
22.	8С1.20.000. Клапан утеплённый. Спецификация. Листы 1,2	23
23.	8С1.20.000 СБ. Клапан утепленный. Сборочный чертёж.	24
24.	8С1.20.004. Брусок. 8С1.20.005. Обшивка.	25
25.	8С1.40.000. Устройство рычажное Спецификация. Листы 1,2	26
26.	8С1.40.000 СБ. Устройство рычажное. Сборочный чертёж.	27
27.	8С1.40.001. Тяга. 8С1.40.002. Тяга	28

Инв.№ подл. | Подп. и дата | Взам.инв.№ | Инв.№ дубл. | Подп. и дата

Копировал: Обинцова Формат А4

В данном выпуске разработаны рабочие чертежи воздухоприёмных устройств к окнам стальным для производственных зданий из легких металлических конструкций по серии 1.436-3 вып.1 и 2.

Воздухоприемное устройство с подвесными утепленными клапанами применяются в системах приточной вентиляции, не имеющих утепленных воздушных заслонок для кондиционеров и приточных камер, в комплект которых входят утепленные воздушные заслонки, подвесные утепленные клапаны в воздухоприемных устройствах не устанавливаются.

Для окон из сдоренных труб (вып. 1 серии 1.436-3) разработано 8 типов воздухоприемных устройств для всей номенклатуры переплетов (см. сборочный чертеж 8С1.00.000. рис. 1,2,3,4).

Для окон из одинарных труб (вып. 2 серии 1.436-3) разработано 6 типов воздухоприемных устройств для всей номенклатуры переплетов (см. сборочный чертеж 8С2.00.000 рис. 1,2,3).

Пропускная способность воздухоприемных устройств определена при скорости воздуха в живом сечении жалюзийных решеток 6 м/с.

Тип воздухоприемного устройства выбирается по технической характеристике табл. 2 в зависимости от расчетной производительности приточных вентиляционных установок и типа стальных окон.

Инв.№ подл. | Подп. и дата | Взам.инв.№ | Инв.№ дубл. | Подп. и дата

Изм.	Лист	N докум.	Подп.	Дата	8С1.00.000.			
Рук.отд.		Гесслер			Рекомендации по применению	Лит	Лист	Листов
Гл.инж.пр.		Высоцкая				И	1	3
Ст. инж.		Цветкова				Госстрой СССР. ЦНИИПромзданий г. Москва		
Н. контр.		Высоцкая						

Копировал: Обинцова Формат А4

При расчетных расходах воздуха, отличающихся от указанных в таблице, производится выбор типа воздухоприемного устройства с пропускной способностью, близкой к заданной. Для получения более высокой пропускной способности следует принять необходимое количество воздухоприемных устройств соответствующих типов, размещая их в соседних ячейках оконных переплетов.

В воздухоприемных устройствах применены стальные штампованные жалюзийные решетки, изготавливаемые Горьковским механическим заводом N1 треста „Сантехдеталь."

Технические показатели жалюзийных решеток приведены в таблице N1.

Из ячеек стальных окон, в которых по проекту предусмотрена установка жалюзийных решеток, профили для крепления резиновых уплотнителей исключаются.

Подвесные утепленные клапаны выполняются многостворчатыми по высоте. Открывание клапанов производится при помощи ручной лебедки и блоков, рабочие чертежи которых помещены в выпуске 1 данной серии.

Крепление элементов каркаса утепленных клапанов осуществляется к цокольным панелям и ригелям каркаса здания.

Блоки крепятся к специальному кронштейну, который опирается на колонны здания.

Пример обозначения в проекте ссылки на тип воздухоприемного устройства, принятого по данному выпуску.

8С1.00.000.
/Серия 1.494-27. Вып. 10

Изм	Лист	N докум.	Подп.	Дата	8С1.00.000.	Лист 2

Копировал: Одинцова Формат: 11

Таблица 1

№№ решеток	Размеры, мм		Масса, кг
	Ширина	Высота	
1	150	490	1.0
2	150	580	1,2

Таблица 2

Техническая характеристика

Обозначение	Пропускная способность м³/ч	Площадь живого сечения F м²	Номенклатура стальных окон	Жалюзийные решетки			
				N	Кол-во шт. всего	Кол-во шт. в ярусе	Кол-во ярусов
8С1.00.000	13000	0,66	1,2ПТГ; ПТФ	1	12	6	2
— 01	13000	0,66	3-1,2ПТГ; ПТФ	1	12	6	2
— 02	20700	1,02	1,8ПТГ; ПТФ	1	12	6	2
				2	6	6	1
— 03	20700	1,02	3-1,8ПТГ; ПТФ	1	12	6	2
				2	6	6	1
— 04	27200	1,32	2,4ПТГ; ПТФВ; ПТФН	1	18	6	3
				2	6	6	1
— 05	27200	1,32	2-2,4ПТГ; ПТФН; ПТФВ 3-2,4ПТГ; ПТФН	1	18	6	3
				2	6	6	1
— 06	35000	1,68	3ПТГ; ПТФН; ПТФВ	1	18	6	3
				2	12	6	2
— 07	35000	1,68	2-3ПТГ; ПТФВ; ПТФН 3-3ПТГ; ПТФН; ПТФВ	1	18	6	3
				2	12	6	2
8С2.00.000.	19500	0,99	1,2ПС; 1,8ПСН. 2,4ПСН; ПСВ.	1	18	9	2
— 01	19500	0,99	1,5-1,2ПС; 3-1,2ПС 1,5-1,8ПСН; 3-1,8ПСН 1,5-2,4ПСН; ПСВ; 3-2,4ПСН; ПСВ.	1	18	9	2
— 02	29200	1,44	1,8ПСН	1	27	9	3
— 03	29200	1,44	1,5-1,8ПСН 3,0-1,8ПСН	1	27	9	3
— 04	40800	1,98	2,4ПСН; ПСВ	1	27	9	3
				2	9	9	1
— 05	40800	1,98	1,5-2,4ПСН; ПСВ 3-2,4ПСН; ПСВ	1	27	9	3
				2	9	9	1

Изм	Лист	N докум.	Подп.	Дата	8С1.00.000.	Лист 3

Копировал: Одинцова Формат: 11

Серия 1.494-27 Выпуск 10

Формат	Зона	Поз.	Обозначение	Наименование	Кол.	Примечание
				Документация		
12			8С1.00.000СБ	Сборочный чертеж		
				Сборочные единицы		
11		1	ЛР.00.000	Лебедка ручная	1	Серия 1.494-27.В.1
11		2	К1.00.000	Кронштейн	1	
11		3	С1.030.000	Блок	1	Серия 1.494-27.В.1
				Детали		
11		4	8С1.00.001	Опора	1	
11		5	8С1.00.002	Опора	1	
				Стандартные изделия		
		6		Шуруп А5×30, ГОСТ1144-70	10	
			Переменные данные	для исполнении		
				8С1.00.000.См. СБ рис. 1		
				Сборочные единицы		
11		7	8С1.10.000-01	Каркас	1	
11		8	8С1.20.000	Клапан утепленный	2	
11		9	8С1.40.000	Устройство рычажное	1	
				Детали		
11		10	8С1.00.003	Нащельник	1	
11		11	8С1.00.004	Нащельник	1	
				Стандартные изделия		
		14		Винт М5×14.58		
				ГОСТ 17473-72	36	

Подп. и дата | Инв. № дубл. | Взам. инв. № | Подп. и дата | Инв. № подл.

Изм.	Лист	№ докум.	Подп.	Дата
Рук. отд.		Гесслер		
Гл. инж. пр.		Высоцкая		
Ст. инж.		Цветкова		
Н. конт.		Высоцкая		

8С1.00.000

Устройство воздухоприемное

Лит.	Лист	Листов
И	1	6

Госстрой СССР ЦНИИПромзданий г. Москва

копировал: Евсеева формат: 11

Формат	Зона	Поз.	Обозначение	Наименование	Кол.	Примечание
		15		Гайка М5.4 ГОСТ 5915-70	36	
				Прочие изделия		
		16		Решетка жалюзийная		Механическая [illegible] № 1 [illegible]
				Воздухозаборная неподвижная № 1 ТУ36 1517-71	12	
				8С1.00.000-01См.СБ рис.1		
				Сборочные единицы		
11		7	8С1.10.000-01	Каркас	1	
11		8	8С1.20.000	Клапан утепленный	2	
11		9	8С1.40.000	Устройство рычажное	1	
				Детали		
11		10	8С1.00.003-01	Нащельник	1	
11		11	8С1.00.004	Нащельник	1	
				Стандартные изделия		
		14		Винт М5×14.58		
				ГОСТ 17473-72	36	
		15		Гайка М5.4.ГОСТ5915-70	36	
				Прочие изделия		
		16		Решетка жалюзийная		
				Воздухозаборная неподвижная № 1. ТУ36-1517-71	12	
				8С1.00.000-02См.СБ рис.2		
				Сборочные единицы		
11		7	8С1.10.000	Каркас	1	

Подп. и дата | Инв. № дубл. | Взам. инв. № | Подп. и дата | Инв. № подл.

Изм.	Лист	№ докум.	Подп.	Дата

8С1.00.000

Лист 2

копировал: Евсеева формат: 11

Поз.	Обозначение	Наименование	Кол.	Примечание
11	8	8С1 20. 000	Клапан утепленный	3	
11	9	8С1.40.000-01	Устройство рычажное	1	
			Детали		
11	10	8С1 00. 004	Нощельник	1	
11	11	8С1. 00. 005	Нощельник	1	
			Стандартные изделия		
	14		Винт М5×14. 58		
			ГОСТ 17473 - 72	54	
	15		Гайка М5.4 ГОСТ 5915-70	54	
			Прочие изделия		
			Решетки жалюзийные		
			воздухозаборные		
			неподвижные		
			ТУ36 - 1517 - 71		
	16		№ 1	12	
	17		№ 2	6	
			8С1.00.000-03 См. СБ рис.2		
			Сборочные единицы		
11	7	8С1. 10. 000	Каркас	1	
11	8	8С1. 20. 000	Клапан утепленный	3	
11	9	8С1. 40. 000-01	Устройство рычажное	1	
			Детали		
11	11	8С1. 00. 004-01	Нощельник	1	
11	12	8С1. 00. 005-01	Нощельник	1	

Изм. Лист № докум. Подп. Дата

8С1.00.000

Лист 3

Копировал: Евсеева Формат: А4

Инв. № подл. | Подп. и дата | Взам. инв. №

Поз.	Обозначение	Наименование	Кол.	Примечание
		Стандартные изделия		
	14	Винт М5×14. 58		
		ГОСТ 17473 - 72	54	
	15	Гайка М5.4 ГОСТ 5915-70	54	
		Прочие изделия		
		Решетки жалюзийные		
		воздухозаборные непод-		
		вижные ТУ36-1517-71		
	16	№ 1	12	
	17	№ 2	6	
		8С1.00.000-04 Сп. СБ рис 3		
		Сборочные единицы		
11	7	8С1. 10. 000-02	Каркас	1	
11	8	8С1.20.000	Клапан утепленный	4	
11	9	8С.40.000-02	Устройство рычажное	1	
			Детали		
11	10	8С1. 00. 003	Нощельник	1	
11	11	8С1.00.004	Нощельник	1	
11	12	8С1. 00. 003-02	Нощельник	1	
11	13	8С1. 00. 004-02	Нощельник	1	
			Стандартные изделия		
	14		Винт М5×14. 58		
			ГОСТ 17473 - 72	72	
	15		Гайка М5.4 ГОСТ 5915-70	72	
			Прочие изделия		
			Решетки жалюзийные		
			воздухозаборные не-		
			подвижные ТУ36 - 1517-71		

Инв. № подл. | Подп. и дата | Взам. инв. № | Инв. № дубл. | Подп. и дата

Изм. Лист № докум. Подп. Дата

8С1.00.000

Лист 4

Копировал: Евсеева Формат А4

Выпуск 10

Серия 1.494-27

Формат	Зона	Поз.	Обозначение	Наименование	Кол.	Примечание
		16		№ 1	18	
		17		№ 2	6	
				8С1.00.000-05 См.СБ рис.3		
				Сборочные единицы		
11		7	8С1.10.000-02	Каркас	1	
11		8	8С1.20.000	Клапан утепленный	4	
11		9	8С1.40.000-02	Устройство рычажное	1	
				Детали		
11		10	8С1.00.003-01	Нащельник	1	
11		11	8С1.00.004	Нащельник	1	
11		12	8С1.00.003-03	Нащельник	1	
11		13	8С1.00.004-02	Нащельник	1	
				Стандартные изделия		
		14		Винт М5×14.58		
				ГОСТ 17473-72	72	
		15		Гайка М5.4 ГОСТ 5915-70	72	
				Прочие изделия		
				Решетки жалюзийные		
				воздухозаборные непод-		
				вижные ТУ36-1517-71		
		16		№ 1	18	
		17		№ 2	6	
				8С1.00.000-05 См.СБ рис.4		
				Сборочные единицы		
11		7	8С1.10.000-03	Каркас	1	
11		8	8С1.20.000-01	Клапан утепленный	4	
11		9	8С1.40.000-03	Устройство рычажное	1	

Подп. и дата | Инв. № дубл. | Взам. инв. № | Подп. и дата | Инв. № подл.

Изм.	Лист	№ докум.	Подп.	Дата	8С1.00.000	Лист 5

копировал Евсеева Формат: 11

Формат	Зона	Поз.	Обозначение	Наименование	Кол.	Примечание
				Детали		
11		10	8С1.00.003	Нащельник	1	
11		11	8С1.00.004	Нащельник	1	
11		12	8С1.00.005-02	Нащельник	1	
11		13	8С1.00.004-03	Нащельник	1	
				Стандартные изделия		
		14		Винт М5×14.58		
				ГОСТ 17473-72	90	
		15		Гайка М5.4. ГОСТ 5915-70	90	
				Прочие изделия		
				Решетки жалюзийные		
				воздухозаборные непод-		
				вижные ТУ36-1517-71		
		16		№ 1	18	
		17		№ 2	12	
				8С1.00.000-07 См.СБ рис.4		
				Сборочные единицы		
11		7	8С1.10.000-03	Каркас	1	
11		8	8С1.20.000-01	Клапан утепленный	4	
11		9	8С1.40.000-03	Устройство рычажное	1	
				Детали		
11		10	8С1.00.003-01	Нащельник	1	
11		11	8С1.00.004	Нащельник	1	
11		12	8С1.00.005-03	Нащельник	1	
11		13	8С1.00.004-03	Нащельник	1	
				Стандартные изделия		
		14		Винт М5×14.58 ГОСТ 17473-72	90	
		15		Гайка М5.4 ГОСТ 5915-70	90	
				Прочие изделия		
				Решетки жалюзийные воздухозаб. неподв. ТУ36-1517-71		
		16		№ 1	18	
		17		№ 2	12	

Подп. и дата | Инв. № дубл. | Взам. инв. № | Подп. и дата | Инв. № подл.

Изм.	Лист	№ докум.	Подп.	Дата	8С1.00.000	Лист 6

копировал: Евсеева Формат: 11

8С1.00.000 СБ

Рис. 1

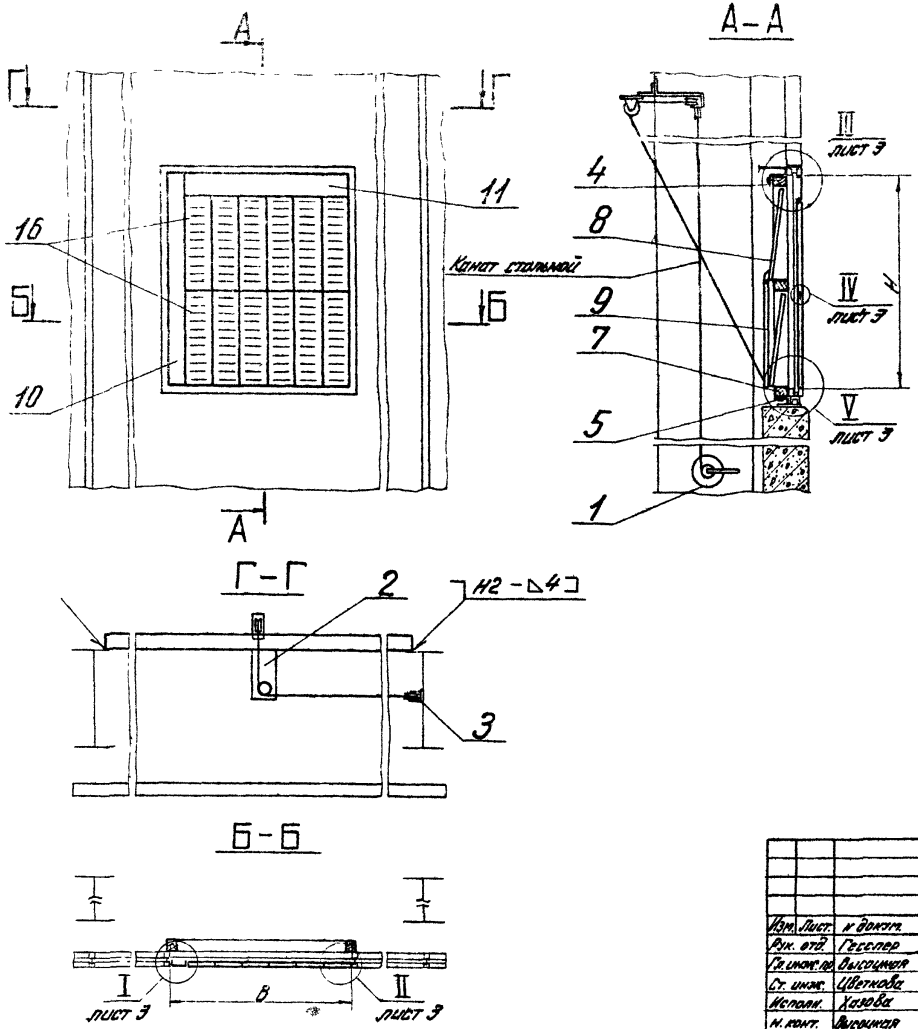

Обозначение	Рис.	Размеры, мм		Масса кг
		в	Н	
8С1.00.000	1	950	1100	88,0
-01	1	969	1100	88,3
-02	2	950	1700	107
-03	2	969	1700	107,5
-04	3	950	2300	126,3
-05	3	969	2300	126,4
-06	4	950	2900	109
-07	4	969	2900	110

1. Размеры для справок
2. Сварные швы по гост 5264-69

Изм.	Лист.	№ докум.	Подп.	Дата
Рук. отд.		Гесслер		
Гл. инж. пр.		Высоцкая		
Ст. инж.		Цветкова		
Исполн.		Хазова		
Н. конт.		Высоцкая		

8С1.00.000 СБ

Устройство воздухоприемное
Сборочный чертеж.

Лит.	Масса	Масштаб
И	см. табл.	—

Лист 1 | Листов 3

Госстрой СССР
ЦНИИПРОМЗДАНИЙ
г. Москва

Копировала: Юрчук Формат: 12

Серия 1.494-27 выпуск 10

Инв. № подл. | Подп. и дата | Взамен инв. № | Инв. № дубл. | Подп. и дата

8С1.00.000СБ

Рис. 2

Остальное - см. рис. 1 лист 1

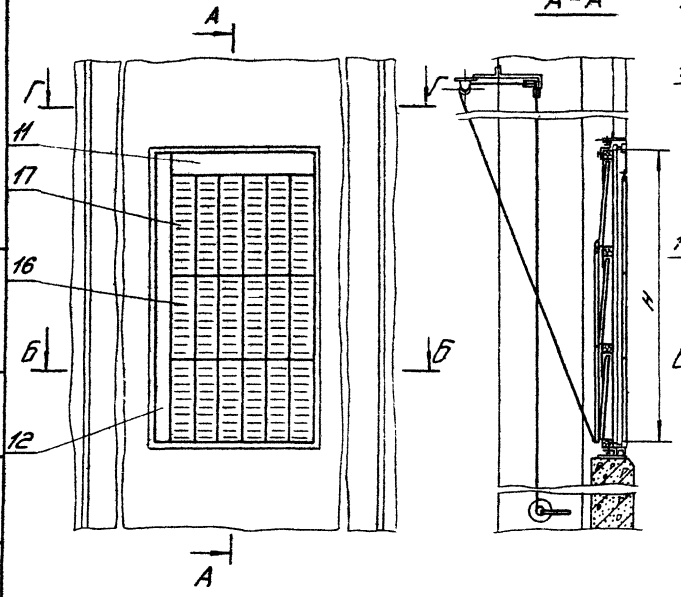

Рис. 3

Остальное - см. рис. 1 лист 1

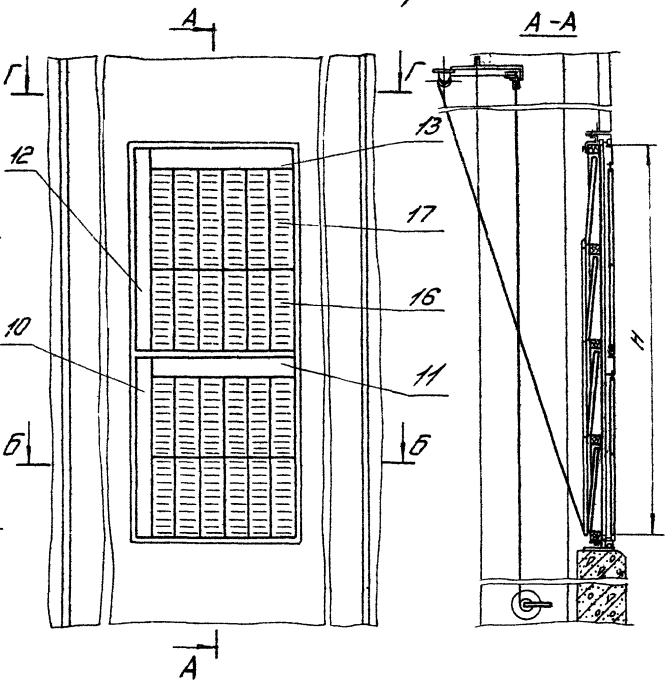

Серия 1.494-27 Выпуск 10

Инв. № подл.	Подп. и дата	Взам. инв. №	Инв. № дубл.	Подп. и дата

Изм.	Лист	№ докум.	Подп.	Дата	8С1.00.000СБ	Лист 2

Копировал: Одинцова Формат: 12

8С1.00.000С6

Рис. 1

Остальное - см. рис. 1 лист 1

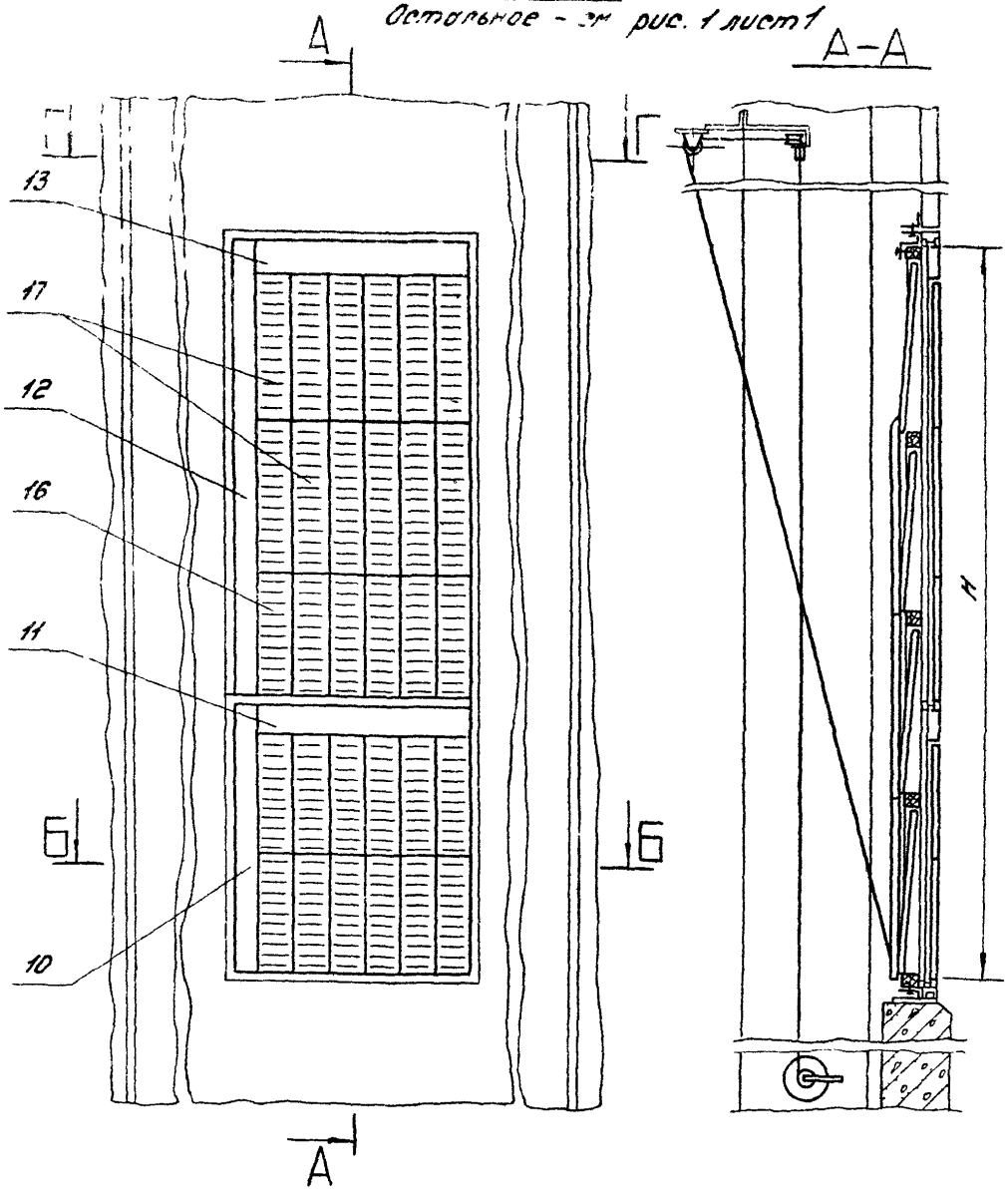

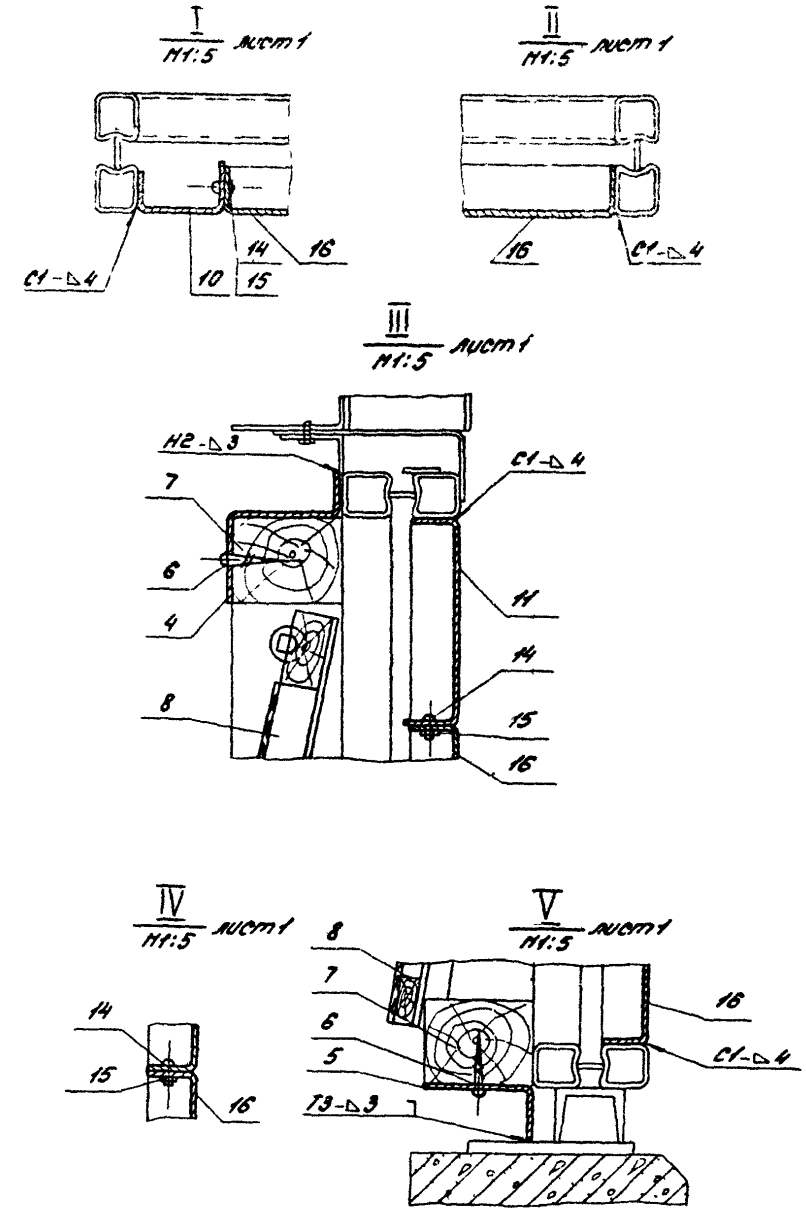

Изм.	Лист	№ докум.	Подп.	Дата	8С1.00.000С6	Лист 3

Копировал: Одинцова Формат: 12

Серия 1.494-27 Выпуск 10

Инв. № подл. | Подп. и дата | Взам. инв. № | Инв. № дубл. | Подп. и дата

Формат	Зона	Поз.	Обозначение	Наименование	Кол.	Примечание
				Документация		
12			8С2.00.000 СБ	Сборочный чертёж		
				Сборочные единицы		
11		1	ЛР.00.000.	Лебедка ручная	1	Серия 1.494-27.81
11		2	КУ.00.000.	Кронштейн	1	
11		3	СУ.030.000.	Блок	1	Серия 1.494-27 В.1
				Детали		
11		4	8С1.00.001-01.	Опора	1	
11		5	8С1.00.002-01.	Опора	1	
				Стандартные изделия		
		6		Шуруп А5х30 ГОСТ 1144-70	14	
			Переменные данные	для исполнений		
				8С2.00.000 СП. СБ рис. 1		
				Сборочные единицы		
11		7	8С1.10.000-04.	Каркас	1	
11		8	8С1.20.000-02.	Клапан утепленный	2	
11		9	8С1.40.000.	Устройство рычажное	1	
				Детали		
11		10	8С1.00.003-04.	Нащельник	1	
11		11	8С1.00.004-04.	Нащельник	1	
				Стандартные изделия		
		14		Винт М5х14.58 ГОСТ 17473-78	54	
		15		Гайка М5.4 ГОСТ 5915-70	54	
				Прочие изделия		
		16		Решетка жалюзийная воз-		
				духозаборная неподвижная		
				№1 ТУ36-1517-71	18	

Справ. №

Перв. примен.

Инв. № подл. | Подп. и дата | Взам. инв. № | Инв. № дубл. | Подп. и дата

Изм.	Лист	N докум.	Подп.	Дата
Рук. отд.		Гесслер		
Гл. инж. пр.		Высоцкая		
Ст. инж.		Цветкова		
Н. контр.		Высоцкая		

8С2.00.000.

Устройство воздухоприемное

Лит.	Лист	Листов
И	1	4

Госстрой СССР ЦНИИпромзданий г. Москва

Копировал: Одинцова Формат: А4

Формат	Зона	Поз.	Обозначение	Наименование	Кол.	Примечание
			8С2.00.000-01 СП. СБ рис 1			
				Сборочные единицы		
11		7	8С1.10.000-04.	Каркас	1	
11		8	8С1.20.000-02.	Клапан утепленный	2	
11		9	8С1.40.000.	Устройство рычажное	1	
				Детали		
11		10	8С1.00.003-05.	Нащельник	1	
11		11	8С1.00.004-04.	Нащельник	1	
				Стандартные изделия		
		14		Винт М5х14.58 ГОСТ 17473-72	54	
		15		Гайка М5.4 ГОСТ 5915-70	54	
				Прочие изделия		
		16		Решетка жалюзийная воз		
				духозаборная неподвижная		
				№1 ТУ36-1517-71	18	
			8С2.00.000-02 СП. СБ рис. 2			
				Сборочные единицы		
11		7	8С1.10.000-05	Каркас	1	
11		8	8С1.20.000-02	Клапан утепленный	3	
11		9	8С1.40.000-01	Устройство рычажное	1	
				Детали		
11		10	8С1.00.003-04.	Нащельник	1	
11		11	8С1.00.004-04.	Нащельник	1	
11		12	8С1.00.001.	Нащельник	1	
11		13	8С1.00.004-05	Нащельник	1	
				Стандартные изделия		
		14		Винт М5х14.58 ГОСТ 17473-72	81	
		15		Гайка М5.4 ГОСТ 5915-70	81	
				Прочие изделия		
		16		Решетка жалюзийная		
				воздухозаборная неподвижная		

Инв. № подл. | Подп. и дата | Взам. инв. № | Инв. № дубл. | Подп. и дата

Изм.	Лист	N докум.	Подп.	Дата

8С2.00.000.

Лист 2

Копировал: Одинцова Формат: А4

Выпуск 10

Серия 1.494-27

Форм.	Зона	Поз.			Кол.	Примечание
				№ 1 ТУ36-1517	27	
				8С2.00.000-[illegible] см. СБ рис 2		
				Сборочные единицы		
11		7	8С1.1[illegible]5	Каркас	1	
11		8	8С1.20.000-02	Клапан утепленный	3	
11		9	8С1.40.000-01	Устройство рычажное	1	
				Детали		
11		10	8С1.00.003-05	Нащельник	1	
11		11	8С1.00.004-04	Нащельник	1	
11		12	8С2.00.001-01	Нащельник	1	
11		13	8С1.00.004-05	Нащельник	1	
				Стандартные изделия		
		14		Винт М5х14.58		
				ГОСТ 17473-72	81	
		15		Гайка М5.4 ГОСТ 5915-70	81	
				Прочие изделия		
		16		Решетка жалюзийная воз-		
				духозаборная неподвижная		
				№ 1 ТУ36-1517-71	27	
				8С2.00.000-04 см. СБ рис. 3		
				Сборочные единицы		
11		7	8С1.10.000-06.	Каркас	1	
11		8	8С1.20.000-02.	Клапан утепленный	4	
11		9	8С1.40.000-02.	Устройство рычажное	1	
				Детали		
11		10	8С1.00.003-04.	Нащельник	1	
11		11	8С1.00.004-04.	Нащельник	1	
11		12	8С1.00.003-06.	Нащельник	1	
11		13	8С1.00.004-06.	Нащельник	1	

Подп. и дата | Инв. N дубл. | Взам. инв. N | Подп. и дата | Инв. N подл.

Изм.	Лист	N докум.	Подп.	Дата	8С2.00.000.	Лист 3

Копировал: Одинцова Формат: 11

Форм.	Зона	Поз.	Обозначение	Наименование	Кол.	Примечание
				Стандартные изделия		
		14		Винт М5х14.58 ГОСТ 17473-70	108	
		15		Гайка М5.4 ГОСТ 5915-70	108	
				Прочие изделия		
				Решетки жалюзийные воз		
				духозаборные неподвижные		
				ТУ 36-1517-71		
		16		№ 1	27	
		17		№ 2	9	
				8С2.00.000-05 см. СБ рис. 3		
				Сборочные единицы		
11		7	8С1.10.000-06	Каркас	1	
11		8	8С1.20.000-02	Клапан утепленный	4	
11		9	8С1.40.000-02	Устройство рычажное	1	
				Детали		
11		10	8С1.00.003-05.	Нащельник	1	
11		11	8С1.00.004-04.	Нащельник	1	
11		12	8С1.00.003-07.	Нащельник	1	
11		13	8С1.00.004-06.	Нащельник	1	
				Стандартные изделия		
		14		Винт М5х14.58		
				ГОСТ 17473-72	108	
		15		Гайка М5.4		
				ГОСТ 5915-70	108	
				Прочие изделия		
				Решетки жалюзийные		
				воздухозаборные не-		
				подвижные		
				ТУ36-1517-71		
		16		№ 1	27	
		17		№ 2	9	

Подп. и дата | Инв. N дубл. | Взам. инв. N | Подп. и дата | Инв. N подл.

Изм.	Лист	N докум.	Подп.	Дата	8С2.00.000.	Лист 4

Копировал: Одинцова Формат 11

Рис.1

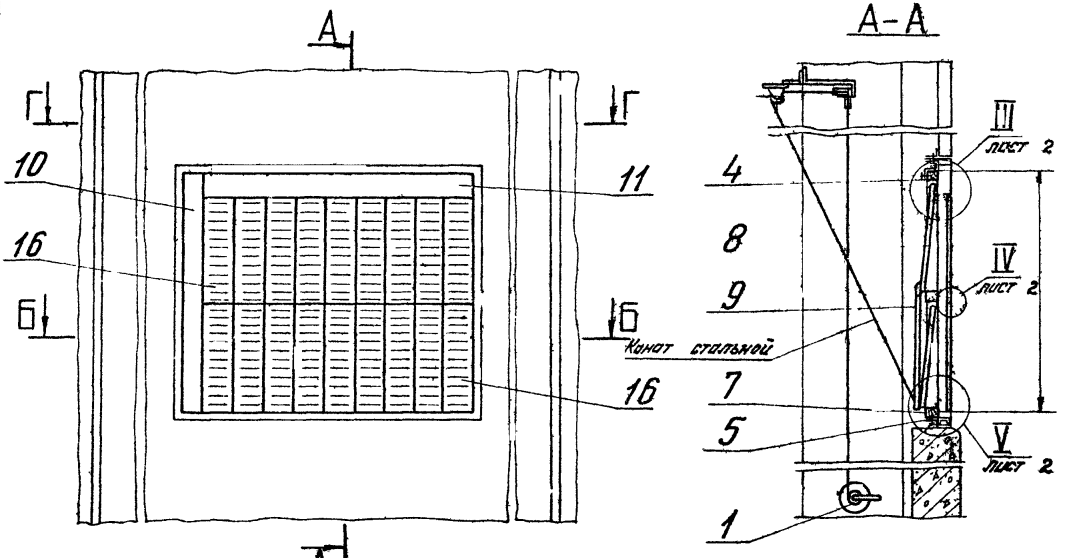

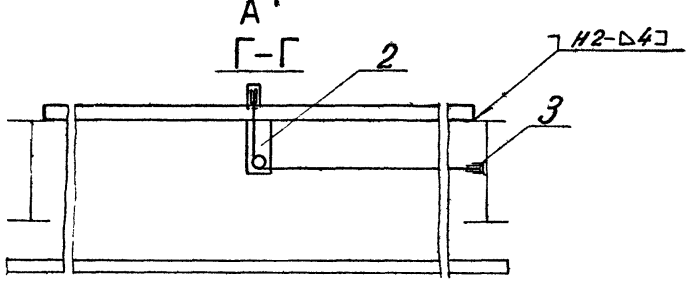

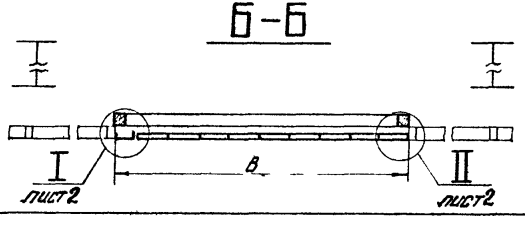

Обозначение	Рис	Размеры, мм		Масса
		В	Н	кг
8С2.00.000	1	1430	1100	104,3
-01	1	1458	1100	104,8
-02	2	1430	1700	130,6
-03	2	1458	1700	131,4
-04	3	1430	2300	156,5
-05	3	1458	2300	157,5

1. Размеры для справок
2. Сварные швы по ГОСТ 5264-69

Серия 1.494-27 Выпуск 10

Инв. № подл. | Подп. и дата | Взам. инв. № | Инв. № дубл. | Подп. и дата

Изм.	Лист	№ докум.	Подп.	Дата
Рук. отд		Гесслер		
Гл. инж. пр.		Высоцкая		
Ст. инж.		Цветкова		
Исполн.		Казова		
Н. контр.		Высоцкая		

8С2.00.000СБ

Устройство воздухоприемное
Сборочный чертеж

Лит	Масса	Масштаб
И	см. табл.	—

Лист 1 | Листов 2

Госстрой СССР ЦНИИПромзданий г. Москва

Копировал Юрчук

Формат 12

Рис 3

Остальное - см рис 1 лист 1

Остальное - см рис 1 лист 1

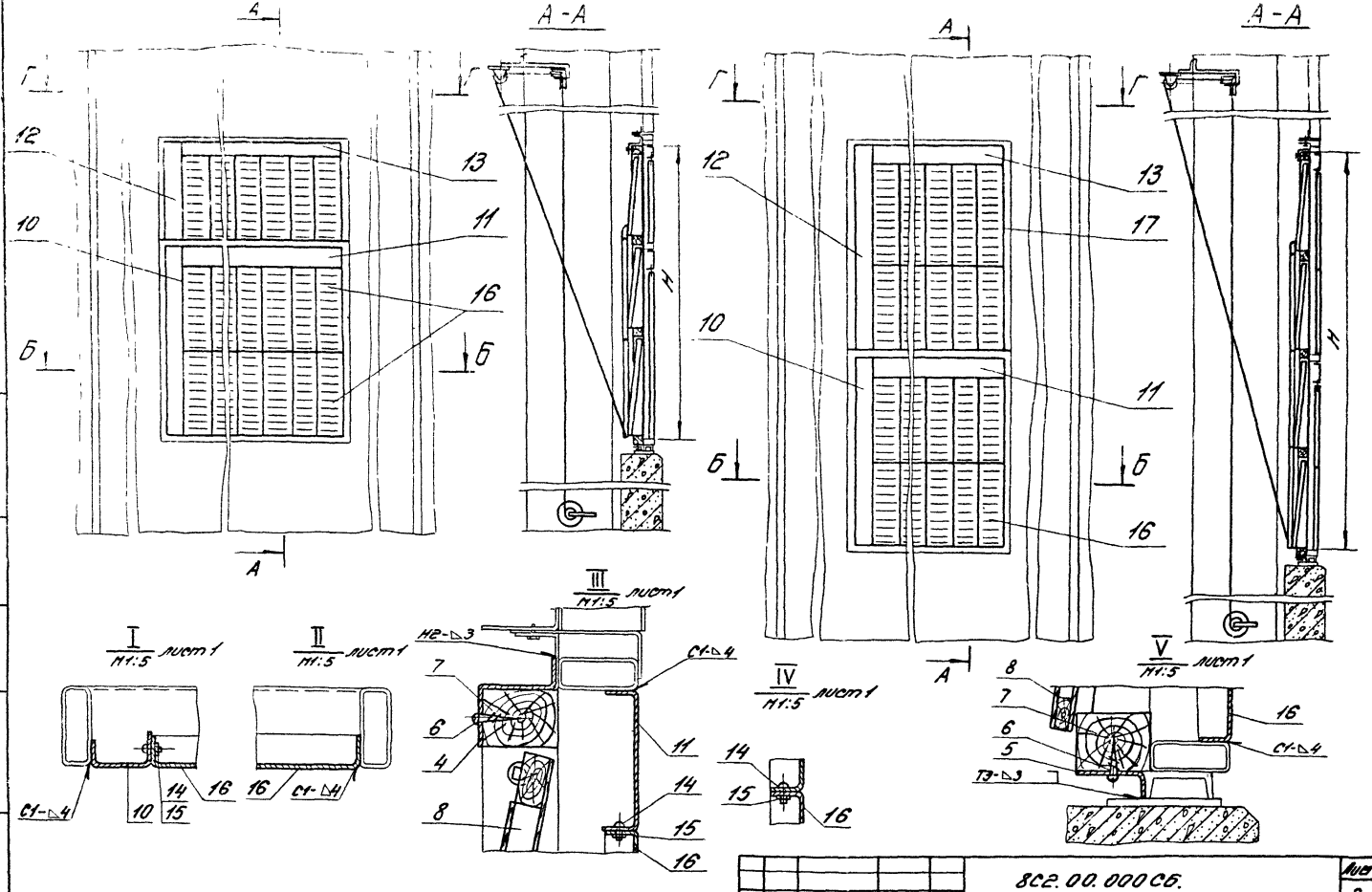

Изм.	Лист	N докум.	Подп.	Дата	8С2.00.000СБ.	Лист 2

Копировал: Одинцова

Формат: 12

Инв. № подл. | Подпись и дата | Взам. инв. №

Серия 1.494.1-27 Выпуск 10

Инв. № подл. | Подпись и дата | Взам. инв. №

8С1.00.001

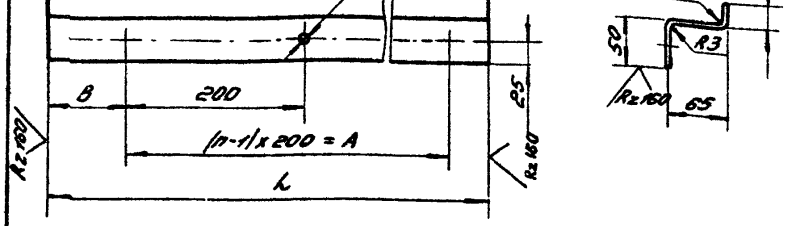

Обозначение	Размеры, мм			n отв.	Масса, кг
	L	B	A		
8С1.00.001.	970	85	800	5	3.3
-01	1450	125	1200	7	4.9

1. Предельные отклонения размеров:
   отверстий – по A_7,
   валов – по B_7,
   остальных – по C_{11}.
2. Покрытие – грунт ГФ-020, ГОСТ 4056-63

Изм.	Лист	N докум.	Подп.	Дата
Рук. отд.		Гесслер		
Гл. инж. пр.		Высоцкая		
Ст. инж.		Цветкова		
Исполн.		Хозова		
Н. контр.		Высоцкая		

8С1.00.001.

Опора

Лит.	Масса	Масштаб
У	см. табл.	—
Лист	Листов 1	

Госстрой СССР ЦНИИпромзданий г. Москва

Б3.0 ГОСТ 19903-74
Лист 3-IV-Ст.3 ГОСТ 16523-70

Копировал: Одинцова Формат: А4

Серия 1.494.1-27 Выпуск 10

Инв. № подл. | Подпись и дата | Взам. инв. №

8С1.00.002

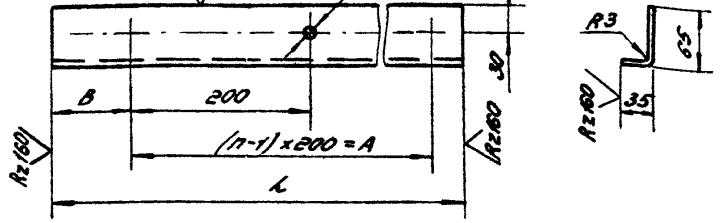

Обозначение	Размеры, мм			n отв	Масса, кг
	L	B	A		
8С1.00.002	970	85	800	5	2.3
-01	1450	125	1200	7	3.5

1. Предельные отклонения размеров:
   отверстий – по A_7,
   валов – по B_7,
   остальных – по C_{11}.
2. Покрытие – грунт ГФ-020, ГОСТ 4056-63

Изм.	Лист	N докум.	Подп.	Дата
Рук. отд.		Гесслер		
Гл. инж. пр.		Высоцкая		
Ст. инж.		Цветкова		
Исполн.		Хозова		
Н. контр.		Высоцкая		

8С1.00.002

Опора

Лит.	Масса	Масштаб
У	см. табл.	—
Лист	Листов 1	

Госстрой СССР ЦНИИпромзданий г. Москва

Б3.0 ГОСТ 19903-74
Лист 3-IV-Ст.3 ГОСТ 16523-70

Копировал: Одинцова Формат: А4

Выпуск 10

Серия 1.494-27

8С1.00.003

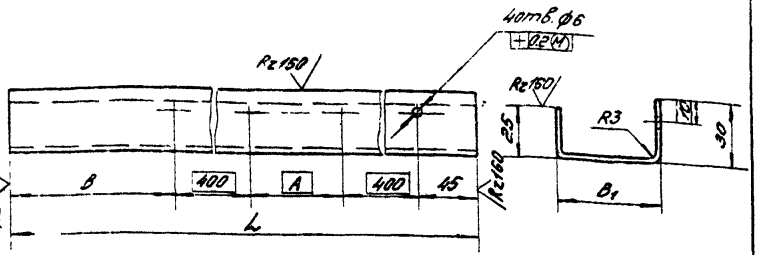

Обозначение	Размеры, мм				Масса, кг
	L	A	B	B1	
8С1.00.003	1100	90	165	50	1.9
-01	1100	90	165	69	2.2
-02	1175	135	195	50	2.0
-03	1175	135	195	69	2.35
-04	1100	90	165	80	2.4
-05	1100	90	165	108	2.9
-06	1170	135	190	80	2.6
-07	1170	135	190	108	3.1

1. Предельные отклонения размеров:
   отверстий - по А7,
   валов - по В7,
   остальных - по СМ7.
2. Покрытие - грунт ГФ-020 ГОСТ 4056-63

Изм.	Лист	N докум.	Подп.	Дата
Рук.отд.		Гесслер		
Гл.инж.пр.		Высоцкая		
Ст.инж.		Цветкова		
Исполн.		Хазова		
Н.контр.		Высоцкая		

8С1.00.003

Нащельник

Лит	Масса	Масштаб
И	см. табл.	—

Лист | Листов 1

Лист Б2,0 ГОСТ 19903-74 / 3-IV-СТ3 ГОСТ 16523-70

Госстрой СССР ЦНИИПРОМЗДАНИЙ г. Москва

Копировал: Одинцова Формат 11

Инв. N подл. | Подп. и дата | Взам. инв. N | Инв. N дубл. | Подп. и дата

8С1.00.004

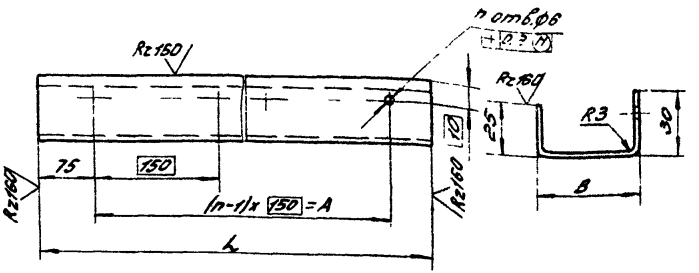

Обозначение	Размеры, мм			n отв.	Масса, кг
	L	A	B		
8С1.00.004	900	750	120	6	2.5
-01	900	750	140	6	2.8
-02	900	750	105	6	2.3
-03	900	750	125	6	2.6
-04	1350	1200	120	9	3.8
-05	1350	1200	80	9	3.0
-06	1350	1200	100	9	3.4

1. Предельные отклонения размеров:
   отверстий - по А7;
   валов - по В7,
   остальных - по СМ7.
2. Покрытие - грунт ГФ-020. ГОСТ 4056-63

Изм.	Лист	N докум.	Подп.	Дата
Рук.отд.		Гесслер		
Гл.инж.пр.		Высоцкая		
Ст.инж.		Цветкова		
Исполн.		Хазова		
Н.контр.		Высоцкая		

8С1.00.004.

Нащельник

Лит	Масса	Масштаб
И	см. табл.	—

Лист | Листов 1

Лист Б2,0 ГОСТ 19903-74 / 3-IV-СТ3 ГОСТ 16523-70

Госстрой СССР ЦНИИПРОМЗДАНИЙ г. Москва

Копировал: Одинцова Формат 11

Инв. N подл. | Подп. и дата | Взам. инв. N | Инв. N дубл. | Подп. и дата

Серия 1.494-27 Выпуск 10

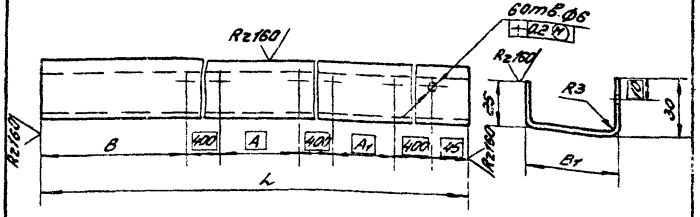

Обозначение	Размеры, мм					Масса кг
	L	B	B1	A	A1	
8С1.00.005	1700	230	50	135	90	2,9
-01	1700	230	69	135	90	3,4
-02	1775	215	50	180	135	3,0
-03	1775	215	69	180	135	3,6

1. Предельные отклонения размеров:
   отверстий - по A1;
   волов - по B1;
   остальных - по Ст7.
2. Покрытие - грунт ГФ-020 ГОСТ 4056-63

Изм.	Лист	N докум.	Подп.	Дата
Рук.отд	Гесслер			
Гл.инж.пр	Высоцкая			
Ст.инж.	Цветкова			
Исполн.	Хозова			
Н.контр.	Высоцкая			

8С1.00.005.

Нощельник

Лит.	Масса	Масштаб
У	см. табл.	—
Лист	Листов 1	

Лист 62.0 ГОСТ 19903-74
3-Ⅱ-Ст3 ГОСТ 16523-70

Госстрой СССР ЦНИИПромзданий г. Москва

Копировал: Одинцова Формат А1

Инв.№ подл. | Подп. и дата | Взам.инв.№ | Инв.№ дубл. | Подп. и дата

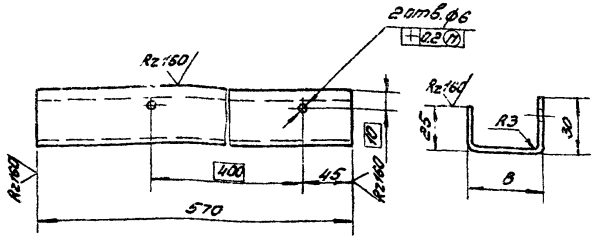

Обозначение	B	Масса, кг
8С2.00.001	80	1,2
-01	108	1,5

1. Предельные отклонения размеров:
   отверстий - по A1,
   волов - по B1,
   остальных - по Ст7.
2. Покрытие - грунт ГФ-020. ГОСТ 4056-63.

Изм.	Лист	N докум.	Подп.	Дата
Рук.отд	Гесслер			
Гл.инж.пр	Высоцкая			
Ст.инж.	Цветкова			
Исполн.	Хозова			
Н.контр.	Высоцкая			

8С2.00.001

Нощельник

Лит.	Масса	Масштаб
У	см. табл.	—
Лист	Листов 1	

Лист 62.0 ГОСТ 19903-74
3-Ⅱ-Ст3 ГОСТ 16523-70

Госстрой СССР ЦНИИПромзданий г. Москва

Копировал: Одинцова Формат А1

Инв.№ подл. | Подп. и дата | Взам.инв.№ | Инв.№ дубл. | Подп. и дата

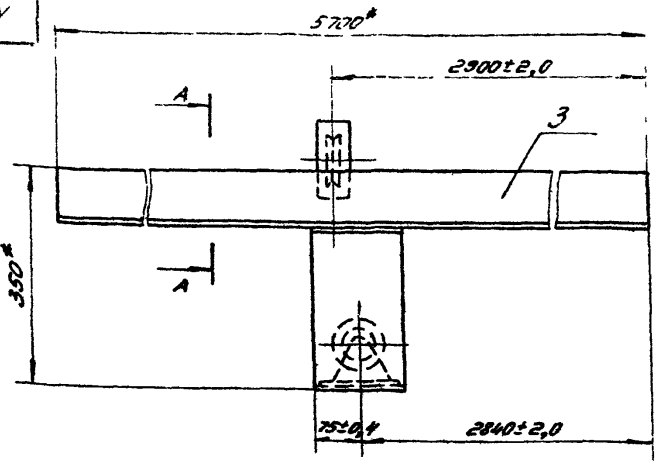

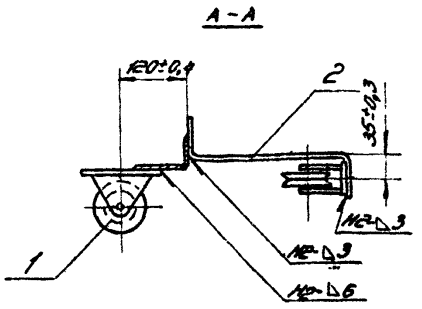

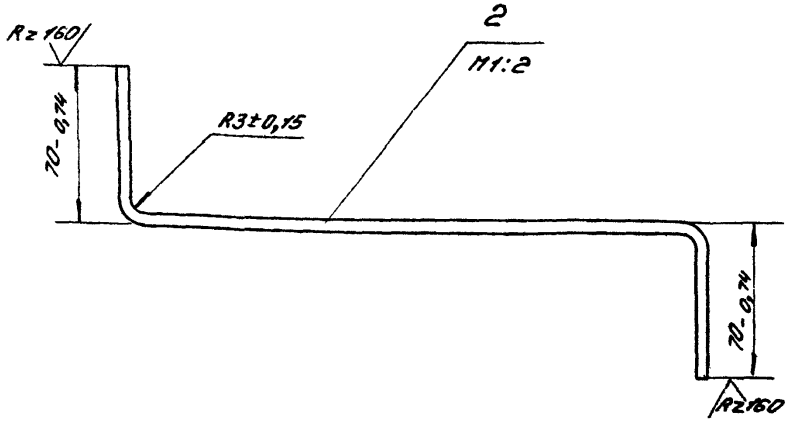

1. Шероховатость поверхностей деталей без чертежа $\frac{Rz160}{V}$, неуказанная шероховатость поверхностей ∀.
2. Покрытие - грунт ГФ-020 ГОСТ4056-63
3. Сварные швы по ГОСТ5264-69.
4. *Размеры для справок.

Формат	Зона	Поз.	Обозначение	Наименование	Кол.	Примечание
				Документация		
А2			К1.00.000 СБ.	Сборочный чертёж		
				Сборочные единицы		
А4		1	СГ.030.000.	Блок	2	Серия 1494-27 в1
				Детали		
Б4		2	К1.00.001.	Кронштейн 265х150 В7		
				Лист $\frac{\text{Б3,0 ГОСТ 19903-74}}{\text{3-Ш Ст.3 ГОСТ 16523-70}}$	1	1,4 кг
Б4		3	К1.00.002.	Палка		
				Уголок 90х56х5,5 ГОСТ 8510-72		
				Ст.3. ГОСТ 535-58		
				L = 5700 В7	1	35 кг

Изм.	Лист	№ докум.	Подп.	Дата
Рук.отд.		Гессер		
Гл.инж.п.		Высоцкая		
Ст.инж.		Цветкова		
Исполн.		Цветкова		
Н.контр.		Высоцкая		

К1.00.000 СБ

Кронштейн
Сборочный чертёж

Лит	Масса	Масштаб
Ц	40,2	1:10
Лист	Листов 1	

Госстрой СССР ЦНИИпромзданий г. Москва

Копировал: Обинцова

Формат: 12

Альбом 10 ГЭ-1494-1 в1 (2)

Инв.№ подл. | Подп. и дата | Взам.инв.№ | Инв.№ дубл. | Подп. и дата

Формат	Зона	Поз.	Обозначение	Наименование	Кол.	Примечание
				Документация		
А2			8С1.10.000 СБ	Сборочный чертеж		
				Переменные данные для исполнений		
				8С1.10.000.		
				Детали		
А1		1	8С1.10.001.	Брусок	2	
А1		2	8С1.10.002.	Брусок	2	
А1		3	8С1.10.003.	Брусок	2	
Б4		4	8С1.10.004.	Рейка опорная 20х30х350		
				заготовка из древесины		
				хвойных пород. ГОСТ 9685-61	6	0,6 кг
Б4		5	8С1.10.005	Втулка		
				Сталь 20. ГОСТ 1050-74	8	0,4 кг
				Стандартные изделия		
		6		Гвозди 3х50. ГОСТ 283-63	18	
				8С1.10.000-01		
				Детали		
А1		1	8С1.10.001-01.	Брусок	2	
А1		2	8С1.10.002.	Брусок	2	
А1		3	8С1.10.003.	Брусок	1	
Б4		4	8С1.10.004.	рейка опорная 20х30 х350		
				заготовка из древесины хвой		
				ных пород. ГОСТ 9685-61	4	0,4 кг

Изм. Лист N докум. Подп. Дата — 8С1.10.000.

Рук. отд. Гресслер
Гл. инж. пр. Высоцкая
Ст. инж. Цветков
Н. контр. Высоцкая

Коркос

Лит. У | Лист 1 | Листов 4

Госстрой СССР ЦНИИПромзданий г. Москва

Копировал: Одинцова Формат А4

Справ. №

Инв. № подл. | Подп. и дата | Взам. инв. № | Инв. № дубл. | Подп. и дата

Формат	Зона	Поз.	Обозначение	Наименование	Кол.	Примечание
Б4		5	8С1.10.005.	Втулка		
				Сталь 20 ГОСТ 1050-74	4	0,03 кг
				Стандартные изделия		
		6		Гвозди 3х50. ГОСТ 283-63		
				8С1.10.000-02		
				Детали		
А1		1	8С1.10.001-02.	Брусок	2	
А1		2	8С1.10.002.	Брусок	2	
А1		3	8С1.10.003.	Брусок	3	
Б4		4	8С1.10.004.	Рейка опорная 20х30х350		
				заготовка из древесины		
				хвойных пород. ГОСТ 9685-61	8	0,8 кг
Б4		5	8С1.10.005.	Втулка		
				Сталь 20. ГОСТ 1050-74	8	0,56 кг
				Стандартные изделия		
		6		Гвозди 3х50. ГОСТ 283-63	24	
				8С1.10.000-03		
				Детали		
А1		1	8С1.10.001-03.	Брусок	2	
А1		2	8С1.10.002.	Брусок	2	
А1		3	8С1.10.003.	Брусок	3	
Б4		4	8С1.10.004.	Рейка опорная 20х30х350		
				заготовка из древесины		
				хвойных пород. ГОСТ 9685-61	8	0,8 кг
Б4		5	8С1.10.005	Втулка		
				Сталь 20. ГОСТ 1050-74	8	0,56 кг
				Стандартные изделия		
		6		Гвозди 3х50. ГОСТ 283-63	24	

Изм. Лист N докум. Подп. Дата — 8С1.10.000. Лист 2

Копировал: Одинцова Формат А4

Инв. № подл. | Подп. и дата | Взам. инв. № | Инв. № дубл. | Подп. и дата

Позиция	Кол.	Обозначение	Наименование	Кол.	Примечание
			8С1.10.000-04		
			Детали		
11	1	8С1.10.001-01	Брусок	2	
11	2	8С1.10.002-01	Брусок	2	
11	3	8С1.10.003-01	Брусок	1	
64	4	8С1.10.004.	Рейка опорная 20х30х350		
			заготовка из древесины		
			хвойных пород		
			ГОСТ 9885-61	4	0,4кг
64	5	8С1.10.005.	Втулка		
			Сталь 20. ГОСТ 1050-74	4	0,3кг
			Стандартные изделия		
	6		Гвозди 3х50 ГОСТ 283-63	12	
			8С1.10.000-05		
			Детали		
11	1	8С1.10.001.	Брусок	2	
11	2	8С1.10.002-01	Брусок	2	
11	3	8С1.10.003-01	Брусок	2	
54	4	8С1.10.004.	Рейка опорная		
			20х30х350		
			Заготовка из древе-		
			сины хвойных пород		
			ГОСТ 9685-61	6	0,8кг
64	5	8С1.10.005.	Втулка		
			Сталь 20. ГОСТ 1050-74	6	0,4кг

Инв.№ подл. | Подп. и дата | Взам.инв.№ | Инв.№ дубл. | Подп. и дата

Изм.	Лист	№ докум.	Подп.	Дата	8С1.10.000.	Лист 3

Копировал: Одинцова Формат А4

Позиция	Кол.	Обозначение	Наименование	Кол.	Примечание
			Стандартные изделия		
	6		Гвозди 3х50		
			ГОСТ 283-63	18	
			8С1.10.000-06		
			Детали		
11	1	8С1.10.001-02.	Брусок	2	
11	2	8С1.10.002-01.	Брусок	2	
11	3	8С1.10.003-01.	Брусок	3	
64	4	8С1.10.004.	Рейка опорная		
			20х30х350		
			Заготовка из древесины		
			хвойных пород		
			ГОСТ 9885-61	8	0,8кг
64	5	8С1.10.005.	Втулка		
			Сталь 20. ГОСТ 1050-74	8	0,56кг
			Стандартные изделия		
	6		Гвозди 3х50		
			ГОСТ 283-63	24	

Инв.№ подл. | Подп. и дата | Взам.инв.№ | Инв.№ дубл. | Подп. и дата

Изм.	Лист	№ докум.	Подп.	Дата	8С1.10.000.	Лист 4

Копировал: Одинцова Формат А4

Обозначение	Размеры, мм				n шагов	Масса, кг
	B*	H*	A*	A_1*		
8С1.10.000	975	1725	560	1120	2	15,7
-01	975	1125	538	—	1	10,6
-02	975	2325	570	1710	3	19,8
-03	975	2925	719	2157	3	22,0
-04	1465	1125	538	—	1	13,5
-05	1465	1725	560	1120	2	19,0
-06	1465	2325	570	1710	3	24,5

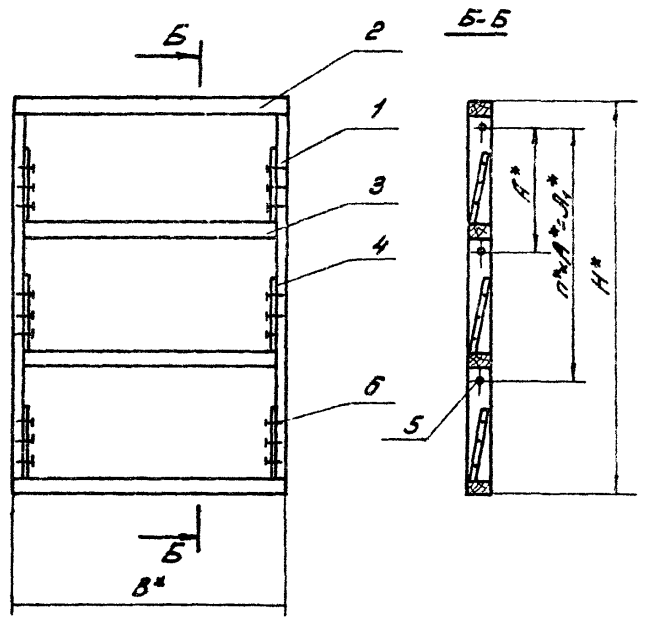

1. Шероховатость поверхностей деревянных деталей без чертежа Rz80
2. *Размеры для справок
3. Обработка деревянных конструкций по СН и П III-8. 7-69

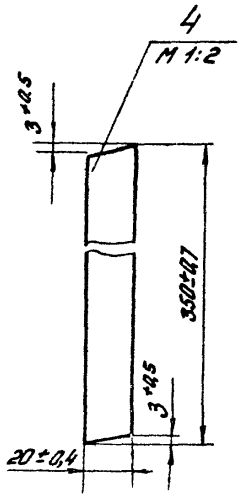

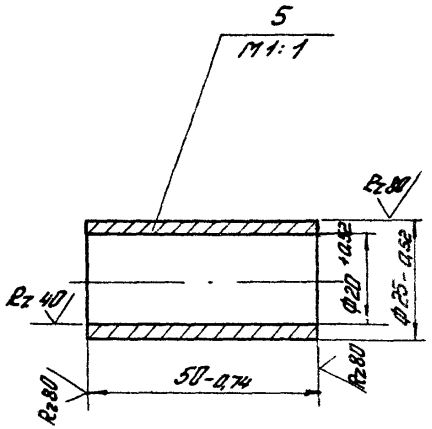

Изм.	Лист	№ докум.	Подп.	Дата
Рук. отд.		Гесслер		
Гл. инж. пр.		Высоцкая		
Ст. инж.		Цветкова		
Исполн.		Хазова		
Н. конт.		Высоцкая		

8С1.10.000СБ

Каркас
Сборочный чертеж

Лит.	Масса	Масштаб
и	см. табл.	—

Лист | Листов 1

Госстрой СССР
ЦНИИПромзданий
г. Москва

Серия 1.494-27 Выпуск 10

Инв. № подл. | Подп. и дата | Взам. инв. № | Инв. № дубл. | Подп. и дата

копировал: Евсеева

формат: 12

8С1.10.001

Rz 80

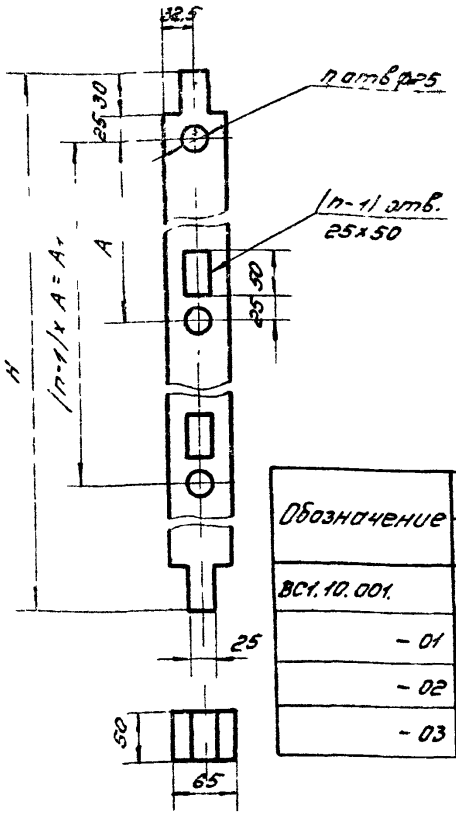

Обозначение	Размеры, мм			n отв	Масса, кг
	H	A	A_1		
8С1.10.001.	1725	560	1120	3	3,4
-01	1125	538	—	2	2,2
-02	2325	570	1710	4	4,6
-03	2925	719	2157	4	5,7

Предельные отклонения размеров по ГОСТ 6449-53:
отверстий - по ∂A_3.
валов - по $\partial П_3$.

Изм.	Лист	N докум.	Подп.	Дата
Рук. отд.		Гесслер		
Гл. инж. пр.		Высоцкая		
Ст. инж.		Цветкова		
Исполн.		Хазова		
Н. контр.		Высоцкая		

8С1.10.001.

Брусок

Лит. | Масса | Масштаб
и | см. табл. | —
Лист | Листов 1

Заготовка из древесины хвойных пород ГОСТ 9685-61

Госстрой СССР ЦНИИПРОМЗДАНИЙ г. Москва

Копировал: Одинцова Формат 11

Инв. N подл. | Подп. и дата | Взам. инв. N | Инв. N дубл. | Подп. и дата

8С1.10.002

Rz 80

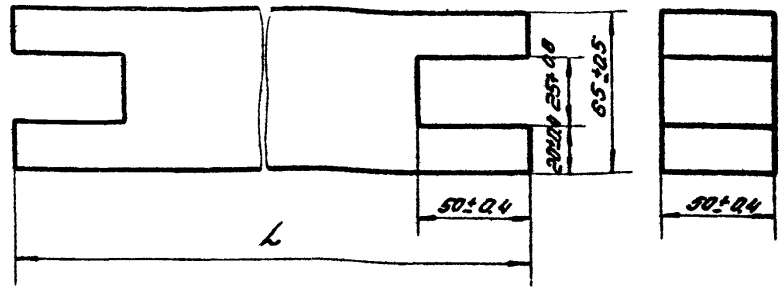

Обозначение	L, мм		Масса кг
	Номин.	Предельн. отклон.	
8С1.10.002	975	±1,0	1,8
-01	1465	±1,2	2,8

Изм.	Лист	N докум.	Подп.	Дата
Рук. отв.		Гесслер		
Гл. инж. пр.		Высоцкая		
Ст. инж.		Цветкова		
Исполн.		Хазова		
Н. контр.		Высоцкая		

8С1.10.002

Брусок

Лит. | Масса | Масштаб
и | см. табл. | —
Лист | Листов 1

Заготовка из древесины хвойных пород ГОСТ 9685-61

Госстрой СССР ЦНИИПРОМЗДАНИЙ г. Москва

Копировал: Одинцова Формат 11

Инв. N подл. | Подп. и дата | Взам. инв. N | Инв. N дубл. | Подп. и дата

8С1.10.003

Rz 80

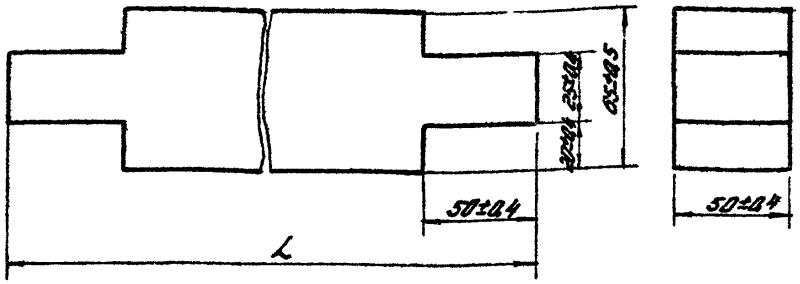

Обозначение	L, мм		Масса, кг
	Номин.	Предельн. откл.	
8С1.10.003	975	±1,0	1,8
-01	1465	±1,2	2,7

Изм.	Лист	№ докум.	Подп.	Дата
Рук. отд.	Гесслер			
Гл. инж. пр.	Высоцкий			
Ст. инж.	Цветкова			
Исполн.	Хазова			
Н. контр.	Высоцкая			

8С1.10.003

Брусок

Лит.	Масса	Масштаб
	см. табл.	—
Лист	Листов 1	

Заготовка из древесины хвойных пород ГОСТ 9685-61

Госстрой СССР ЦНИИпромзданий г. Москва

Копировал: Евсеева Формат: А1

8С1.20.003

Rz 80

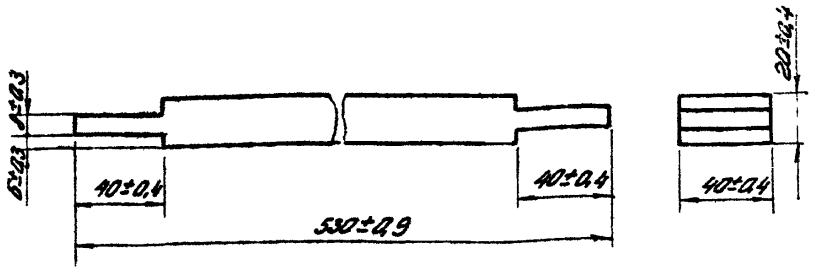

Обозначение	L, мм		Масса, кг
	Номин.	Предельн. откл.	
8С1.20.003	530	±0,9	0,25
-01	680	±0,9	0,3

Изм.	Лист	№ докум.	Подп.	Дата
Рук. отд.	Гесслер			
Гл. инж. пр.	Высоцкий			
Ст. инж.	Цветкова			
Исполн.	Хазова			
Н. контр.	Высоцкая			

8С1.20.003

Брусок

Лит.	Масса	Масштаб
И	см. табл.	—
Лист	Листов 5	

Заготовка из древесины хвойных пород ГОСТ 9685-61

Госстрой СССР ЦНИИпромзданий г. Москва

Копировал: Евсеева Формат: А1

Формат	Зона	Поз.	Обозначение	Наименование	Кол.	Примечание
				Документация		
12			8С1.20.000 СБ	Сборочный чертеж		
				Детали		
64		1	8С1.20.001.	Полуось		
				Сталь 20. ГОСТ 1050-74	2	0,2 кг
64		2	8С1.20.002.	Поводок		
				Лист 4,0 ГОСТ 19903-74		
				Ст.3 ГОСТ 14637-69	1	0,15 кг
				Стандартные изделия		
		3		Болт М8х40.58		
				ГОСТ 7798-70	8	
		4		Гайка М8.4		
				ГОСТ 5915-70	8	
		5		Шайба 8.01.02		
				ГОСТ 11371-68	8	
		6		Гвозди 2х20		
				ГОСТ 283-63	20	
				Материалы		
		7		Вата минеральная		
				ГОСТ 4640-68	0,02	м³

Инв.№ подл. | Подп. и дата | Взам.инв.№ | Инв.№ дубл. | Подп. и дата

Изм.	Лист	N докум.	Подп.	Дата
Рук. отд.	Гесслер			
Гл. инж. пр.	Высоцкого			
Ст. инж.	Цветкова			
Н. контр.	Высоцкая			

8С1.20.000.

Клапан утеплённый

Лит	Лист	Листов
У	1	2

Госстрой СССР ЦНИИпромздоний г. Москва

Копировал: Обницова Формат: А4

Выпуск 10 Серия 1.454-27

Формат	Зона	Поз.	Обозначение	Наименование	Кол.	Примечание
				Переменные данные	Для исполнений	
					8С1.20.000.	
					Детали	
11		8	8С1.20.003.	Брусок	3	
11		9	8С1.20.004.	Брусок	2	
11		10	8С1.20.005.	Обшивка	2	
					8С1.20.000-01	
					Детали	
11		8	8С1.20.003-01.	Брусок	3	
11		9	8С1.20.004.	Брусок	2	
11		10	8С1.20.005-01.	Обшивка	2	
					8С1.20.000-02.	
					Детали	
11		8	8С1.20.003.	Брусок	3	
11		9	8С1.20.004-01.	Брусок	2	
11		10	8С1.20.005-02.	Обшивка	2	

Инв.№ подл. | Подп. и дата | Взам.инв.№ | Инв.№ дубл. | Подп. и дата

Изм.	Лист	N докум.	Подп.	Дата

8С1.20.000.

Лист 2

Копировал: Обницова Формат: А4

8С1.20.000СБ

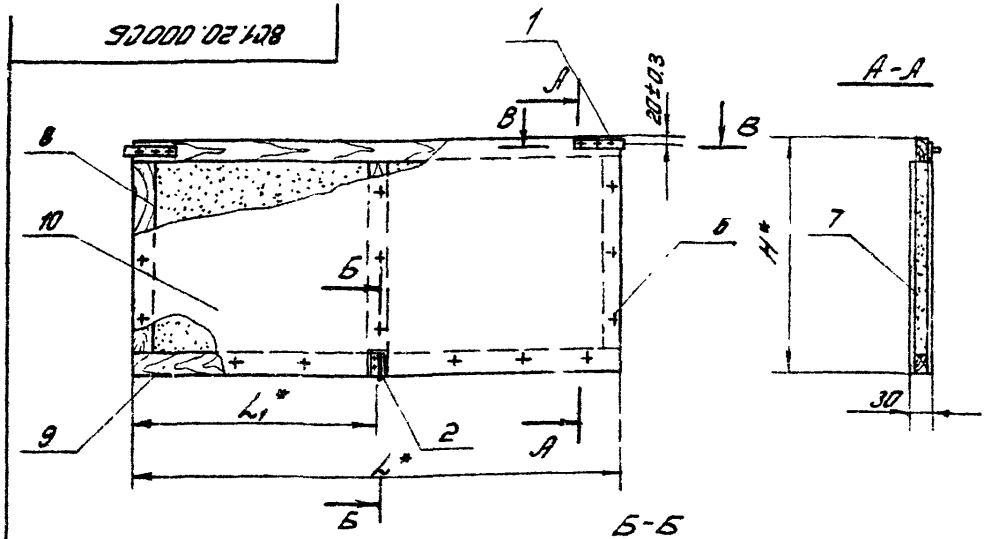

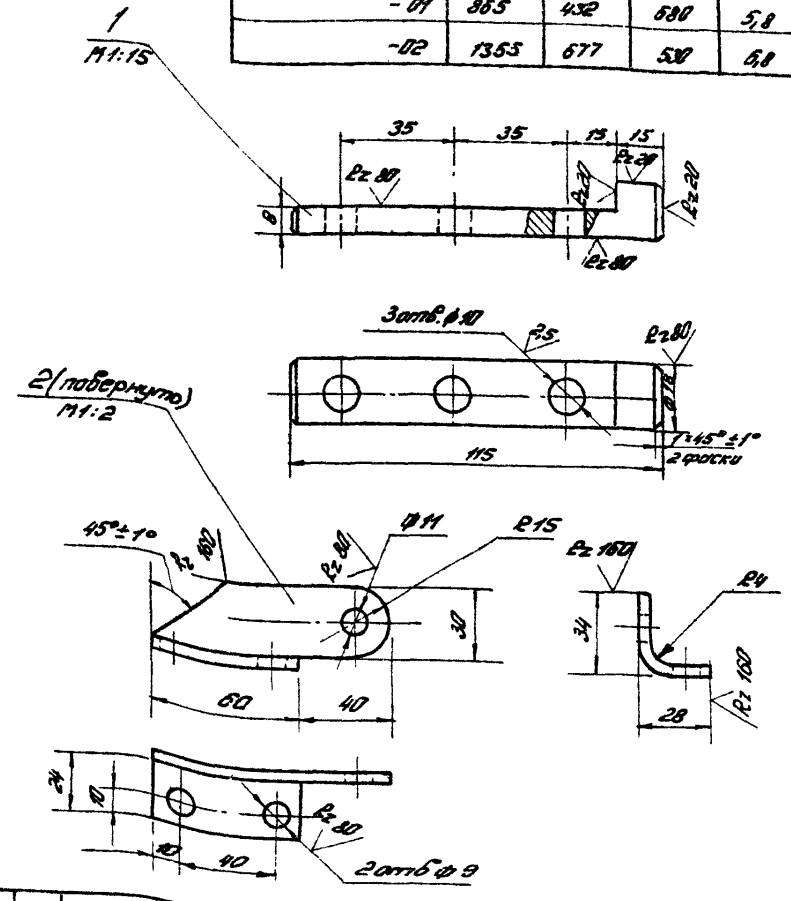

Обозначение	Размеры, мм			Масса, кг
	L^*	L_1^*	H^*	
8С1.20.000	865	432	530	6,0
-01	865	432	680	5,8
-02	1355	677	530	6,8

1. Неуказанные предельные отклонения размеров деталей без чертежа: отверстий - по A_7, валов - по B_7, остальных - по CM_7.
2. Неуказанная шероховатость поверхностей ▼.
3. Покрытие деталей без чертежа поз. 2 - грунт ГФ-020 ГОСТ 4056-63, поз. 1 - смазка УС2(л) ГОСТ 1033-51.
4. *Размеры для справок.
5. Обработка деревянных конструкций по СН и П III - В.7-69.

Изм.	Лист	№ докум.	Подп.	Дата
Рук. отд.		Гесслер		
Гл. инж. пр.		Высоцкая		
Ст. инж.		Цветкова		
Исполн.		Сидорова		
Н. конт.		Высоцкая		

8С1.20.000СБ

Клапан утепленный
Сборочный чертеж

Лит.	Масса	Масштаб
И	ст. табл.	—

Лист | Листов 1

Госстрой СССР
ЦНИИПромзданий
г. Москва

копировал: Евсеева

формат: 12

Серия 1.494-27 выпуск 10

Инв. № подл. | Подп. и дата | Взам. инв. № | Инв. № дубл. | Подп. и дата

8С1.20.004

Rz 80

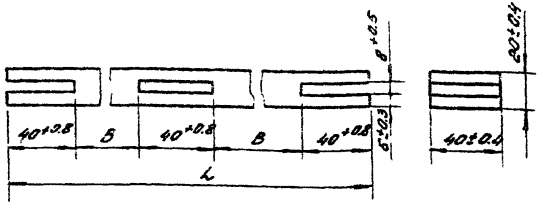

Обозначение	Размеры, мм				Масса, кг
	B		L		
	Номин.	Пред. откл.	Номин.	Пред. откл.	
8С1.20.004	372.5	±0.7	865	±1.0	0.4
-01	617.5	±0.8	1355	±1.2	0.6

8С1.20.004.

Изм.	Лист	N докум.	Подп.	Дата
Рук. отд.		Геслер		
Гл. инж. пр.		Высоцкая		
Ст. инж.		Цветкова		
Исполн.		Сидорова		
Н. контр.		Высоцкая		

Брусок

Лит.	Масса	Масштаб
У	см. табл.	—
Лист	Листов 1	

Заготовка из древесины хвойных пород ГОСТ 9685-61

Госстрой СССР ЦНИИпромзданий г. Москва

Копировал: Одинцова Формат А4

8С1.20.005

Rz 80 По контуру

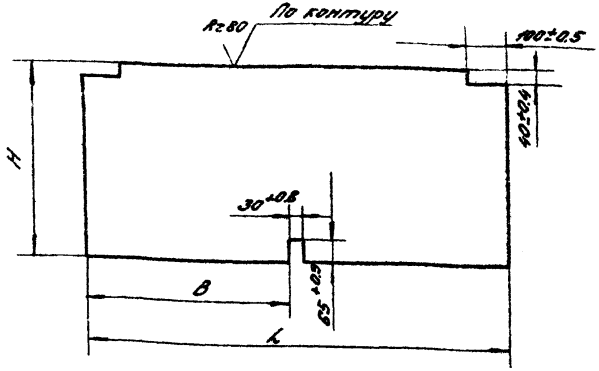

Обозначение	Размеры, мм						Масса, кг
	B		L		H		
	Номин.	Пред. откл.	Номин.	Пред. откл.	Номин.	Пред. откл.	
8С1.20.005	417	±0.7	865	±1.0	530	±0.9	1.4
-01	417	±0.7	865	±1.0	680	±0.9	1.7
-02	662	±0.8	1355	±1.2	530	±0.9	2.1

8С1.20.005.

Изм.	Лист	N докум.	Подп.	Дата
Рук. отд.		Геслер		
Гл. инж. пр.		Высоцкая		
Ст. инж.		Цветкова		
Исполн.		Сидорова		
Н. контр.		Высоцкая		

Обшивка

Фанера ФСФ ГОСТ 3916-69

Лит.	Масса	Масштаб
У	см. табл.	—
Лист	Листов 1	

Госстрой СССР ЦНИИпромзданий г. Москва

Копировал: Одинцова Формат А4

Инв. № подл. | Подп. и дата | Взам. инв. №

Формат	Зона	Поз.	Обозначение	Наименование	Кол.	Примечание
				Документация		
А2			8С1.40.000СБ	Сборочный чертёж		
				Переменные данные для исполнений		
				8С1.40.000 Сп СБ рис. 1		
				Детали		
А1		1	8С1.40.001.	Тяга	1	
Б4		3	8С1.40.003.	Ось. Сталь 45 ГОСТ 1050-74	2	0,04 кг
				Стандартные изделия		
		4		Шайба 10.01.02		
				ГОСТ 11371-68	4	
		6		Шплинт 4х22 ГОСТ 397-66	2	
				8С1.40.000-01 Сп СБ рис. 2		
				Детали		
А1		1	8С1.40.001-01.	Тяга	1	
А1		2	8С1.40.002.	Тяга	1	
Б4		3	8С1.40.003.	Ось. Сталь 45. ГОСТ 1050-74	3	0,06 кг
				Стандартные изделия		
		4		Шайба 10.С1.02.		
				ГОСТ 11371-68	4	
		5		Шайба 12.01.02.		
				ГОСТ 10450-68	2	

Инв. № подл. | Подп. и дата | Взам. инв. № | Инв. № дубл. | Подп. и дата

Изм.	Лист	N докум.	Подп.	Дата
Рук. отд.	Досслер			
Гл. инж. пр.	Высоцкая			
Ст. инж.	Цветкова			
Н. контр.	Высоцкая			

8С1.40.000.

Устройство рычажное

Лит.	Лист	Листов
У	1	2

Госстрой СССР ЦНИИПромзданий г. Москва

Копировал Одинцова Формат А4

Формат	Зона	Поз.	Обозначение	Наименование	Кол.	Примечание
		6		Шплинт 4х22		
				ГОСТ 397-66	3	0,06 кг
				8С1.40.000-02 Сп СБ рис 3		
				Детали		
А1		1	8С1 40 001-02	Тяга	1	
А1		2	8С1.40.002-01	Тяга	2	
Б4		3	8С1 40.003.	Ось. Сталь 45. ГОСТ 1050-74	4	0,08 кг
				Стандартные изделия		
		4		Шайба 10.01.02.		
				ГОСТ 11371-68	6	
		6		Шплинт 4х22		
				ГОСТ 397-66	4	
				8С1.40.000-03 Сп СБ рис 3		
				Детали		
А1		1	8С1.40.001-03.	Тяга	1	
А1		2	8С1.40.002-02.	Тяга	2	
Б4		3	8С1.40 003.	Ось. Сталь 45 ГОСТ 1050-74	4	0,08 кг
				Стандартные изделия		
		4		Шайба 10.01.02		
				ГОСТ 11371-68	6	
		6		Шплинт 4х20		
				ГОСТ 397-66	4	

Инв. № подл. | Подп. и дата | Взам. инв. № | Инв. № дубл. | Подп. и дата

Изм.	Лист	N докум.	Подп.	Дата

8С1.40.000.

Лист 2

Копировал: Одинцова Формат А4

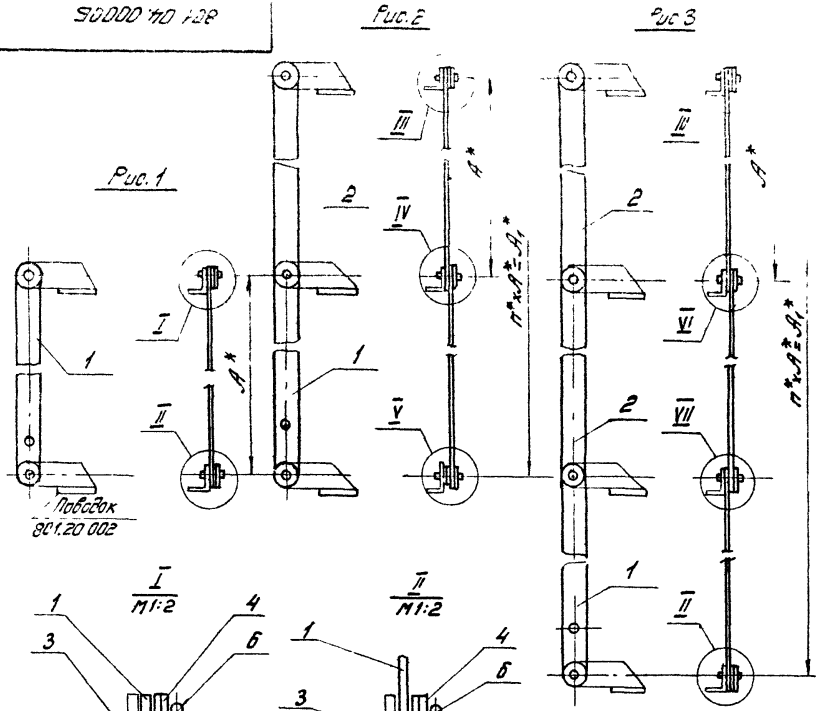

Обозначение	Рис.	Размеры, мм		n* шагов	Масса, кг
		A^*	A_1^*		
8С1.40.000	1	538	—	1	0,6
-01	2	560	1118	2	1,24
-02	3	570	1707	3	2,0
-03	3	719	2157	3	3,0

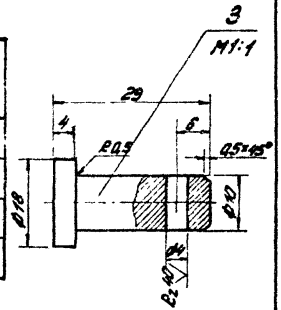

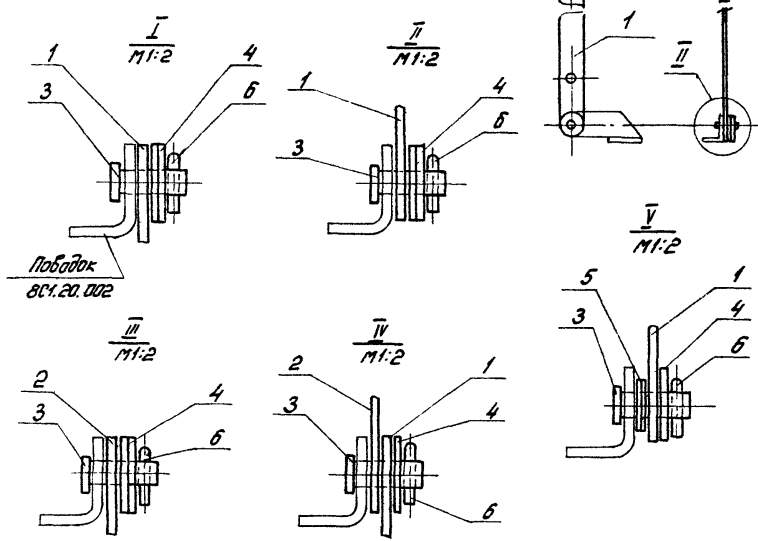

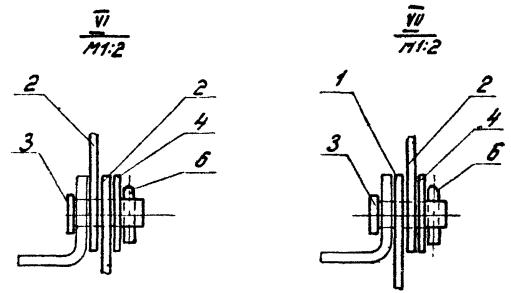

1. Предельные отклонения размеров деталей без чертежа: отверстий – по A_7, валов – по B_7, остальных по CM_7.
2. Неуказанная шероховатость поверхностей деталей без чертежа $R_z 80$; покрытие – смазка УС2 (л) ГОСТ 1033-51.
3. * Размеры для справок.

Изм.	Лист	№ докум.	Подп.	Дата
Рук. отд.		Гесслер		
Гл. инж. пр.		Высоцкая		
Ст. инж.		Цветкова		
Исполн.		Сидорова		
Н. конт.		Высоцкая		

8С1.40.000СБ

Устройство рычажное
Сборочный чертеж

Лит.	Масса	Масштаб
И	см. табл.	—

Лист | Листов 1

Госстрой СССР
ЦНИИПромзданий
г. Москва

Инв. № подл. | Подп. и дата | Взам. инв. № | Инв. № дубл. | Подп. и дата

серия 1.494-27 выпуск 10

копировал: Евсеева формат: 12

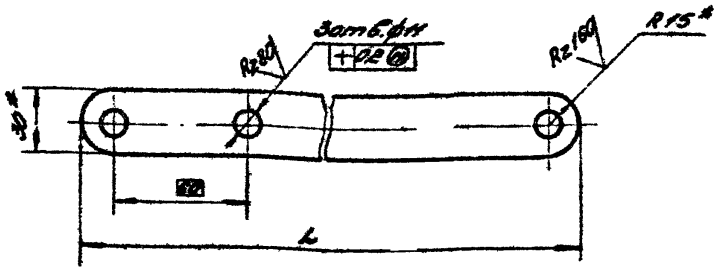

Обозначение	L, мм	Масса, кг
8С4.40.001	588	0,5
-01	590	0,55
-02	600	0,6
-03	750	0,7

1. *Размеры для справок
2. Предельные отклонения размеров:
   отверстий – по А7;
   валов – по В7;
   остальных – по СН7
3. Покрытие - грунт ГФ-020 ГОСТ 4056-63

Изм.	Лист	N докум.	Подп.	Дата
Рук. отд.		Гесслер		
Гл. инж. пр.		Высоцкая		
Ст. инж.		Цветкова		
Исполн.		Сидорова		
Н. контр.		Высоцкая		

8С4.40.001

Т920

Лит	Масса	Масштаб
	сн. табл.	—

Лист | Листов 1

Полоса 4х30 ГОСТ 103-57 / Ст. 3 ГОСТ 535-58

Госстрой СССР ЦНИИпромзданий г. Москва

Копировал: Абинцова Формат А4

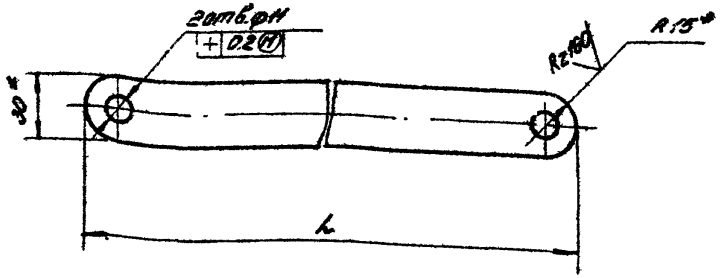

Обозначение	L, мм	Масса, кг
8С4.40.002	590	0,55
-01	600	0,6
-02	750	0,7

1. *Размеры для справок.
2. Предельные отклонения размеров:
   отверстий – по А7,
   валов – по В7,
   остальных – по Ст.
3. Покрытие - грунт ГФ-020 ГОСТ 4056-63

Изм.	Лист	N докум.	Подп.	Дата
Рук. отд.		Гесслер		
Гл. инж. пр.		Высоцкая		
Ст. инж.		Цветкова		
Исполн.		Сидорова		
Н. контр.		Высоцкая		

8С4.40.002

Т920

Лит	Масса	Масштаб
	сн. табл.	—

Лист | Листов 1

Полоса 4х30 ГОСТ 103-57 / Ст. 3 ГОСТ 535-58

Госстрой СССР ЦНИИпромзданий г. Москва

Копировал: Абинцова Формат А4

Инв. № подл. | Подп. и дата | Взам. инв. №

Инв. № дубл.

Подп. и дата

Взам. инв. №

Госстрои СССР
Тбилисский филиал
ЦИТП
Типовой проект /серия/
№ 1-494-27 В.0
Заказ №: 1202
Цена 1 руб. 14 коп.
Тираж 300
Дата " 25 " 12 1984 г.

gost.e-ecolog.ru