ГОСУДАРСТВЕННЫЙ КОМИТЕТ СОВЕТА МИНИСТРОВ СССР ПО ДЕЛАМ СТРОИТЕЛЬСТВА
(ГОССТРОЙ СССР)

ТИПОВЫЕ КОНСТРУКЦИИ И ДЕТАЛИ ЗДАНИЙ И СООРУЖЕНИЙ

СЕРИЯ 1.494-27

ВОЗДУХОПРИЕМНЫЕ УСТРОЙСТВА С ПОДВЕСНЫМИ УТЕПЛЕННЫМИ КЛАПАНАМИ

ВЫПУСК 8

ВОЗДУХОПРИЕМНЫЕ УСТРОЙСТВА К СТАЛЬНЫМ ОКОННЫМ ПАНЕЛЯМ ИЗ ГОРЯЧЕКАТАНЫХ И ГНУТЫХ ПРОФИЛЕЙ ДЛЯ ПРОМЫШЛЕННЫХ ЗДАНИЙ ПО СЕРИИ ПР-05-50/73

инв. № 400298-08

gost.e-ecolog.ru

ГОСУДАРСТВЕННЫЙ КОМИТЕТ СОВЕТА МИНИСТРОВ СССР ПО ДЕЛАМ СТРОИТЕЛЬСТВА
(ГОССТРОЙ СССР)

ТИПОВЫЕ КОНСТРУКЦИИ И ДЕТАЛИ ЗДАНИЙ И СООРУЖЕНИЙ

СЕРИЯ 1.494-27

ВОЗДУХОПРИЕМНЫЕ УСТРОЙСТВА С ПОДВЕСНЫМИ УТЕПЛЕННЫМИ КЛАПАНАМИ

ВЫПУСК 8

ВОЗДУХОПРИЕМНЫЕ УСТРОЙСТВА К СТАЛЬНЫМ ОКОННЫМ ПАНЕЛЯМ ИЗ ГОРЯЧЕКАТАНЫХ И ГНУТЫХ ПРОФИЛЕЙ ДЛЯ ПРОМЫШЛЕННЫХ ЗДАНИЙ ПО СЕРИИ ПР-05-50/73

РАЗРАБОТАНЫ
ЦНИИПРОМЗДАНИЙ
ГОССТРОЯ СССР

УТВЕРЖДЕНЫ
И ВВЕДЕНЫ В ДЕЙСТВИЕ
С 1 ноября 1976 г.
ГЛАВПРОМСТРОЙПРОЕКТОМ
ГОССТРОЯ СССР
ПРИКАЗОМ № 66 ОТ 12.X.1976 Г.

Зам. директора института по научному работе В.И. Прокопов
Рук. отд. конструкции техники О.Д. Яковлев
Гл. инженер проекта Е.И. Заславский

Ц00298-08 2

1	Рекомендации по применению		3
2	Техническая характеристика		4
3	6С1.000.000	Устройство воздухоприемное. Спецификация	5
4	6С2.000.000	Устройство воздухоприемное. Спецификация	6
5	6С1.000.000СБ	Устройство воздухоприемное. Сборочный чертеж. Лист 1.	7
6	6С1.000.000СБ	Устройство воздухоприемное. Сборочный чертеж. Лист 2.	8
7	6С1.000.000СБ	Устройство воздухоприемное. Сборочный чертеж. Лист 3.	9
8	6С1.000.001	Нащельник. 6С1.000.002 Планка	10
9	6С1.000.003	Нащельник. 6С2.000.001 Нащельник	11
10	6С1.010.000	Каркас. Спецификация. 6С2.010.000 Каркас. Спецификация.	12
11	6С1.010.000СБ	Каркас. Сборочный чертеж. 6С2.010.000СБ Каркас. Сборочный чертеж.	13
12	6С1.010.001	Брусок 6С1.010.002 Брусок	14
13	6С1.010.003	Брусок 6С1.010.004 Рейка опорная.	15
14	6С1.020.000	Клапан утепленный. Спецификация. 6С1.040.003 Ось.	16
15	6С1.020.000СБ	Клапан утепленный. Сборочный чертеж.	17
16	6С1.010.005	Втулка. 6С1.020.001 Брусок.	18
17	6С1.020.003	Обшивка. 6С1.020.002 Брусок.	19
18	6С1.020.004	Полуось. 6С1.020.005 Поводок	20
19	6С1.040.000	Устройство рычажное. Спецификация.	21
20	6С1.040.000СБ	Устройство рычажное. Сборочный чертеж.	22
21	6С1.040.001	Тяга. 6С1.040.002 Тяга.	23

В данном выпуске разработаны типовые рабочие чертежи воздухоприемных устройств к стальным оконным панелям из горячекатаных и гнутых профилей для промышленных зданий по серии ПР-05-50/73 взамен выпусков 5 и 6 серии 1.494-16.

Воздухоприемные устройства с подвесными утепленными клапанами применяются в системах приточной вентиляции, не имеющих утепленных воздушных заслонок.

Для кондиционеров и приточных камер, в комплект которых входят утепленные воздушные заслонки, подвесные утепленные клапаны в воздухоприемных устройствах не устанавливаются.

В выпуске разработано 4 типа воздухоприемных устройств, пропускная способность которых определена при скорости воздуха в живом сечении жалюзийных решеток 6 м/с.

Тип воздухоприемного устройства выбирается по таблице 2 в зависимости от производительности приточных вентиляционных установок и типа оконных панелей.

При расходах воздуха в проекте, отличающихся от указанных в таблице 2, производится выбор воздухоприемного устройства с пропускной способностью, близкой по значению к заданной.

При необходимости получения более высокой производительности рекомендуется заполнение воздухоприемными устройствами нескольких ячеек оконных панелей.

Технические показатели жалюзийных воздухозаборных неподвижных решеток, изготавливаемых Горьковским механическим заводом №1, приведены в таблице 1.

Таблица 1

№ решетки	Размеры, мм: ширина	высота	Масса, кг
1	150	490	1,0
2	150	590	1,2

Утепленные клапаны выполняются многостворчатыми по высоте.

Открывание многостворчатых утепленных клапанов производится при помощи ручной лебедки, рабочие чертежи которой помещены в выпуске 1 данной серии.

При отключении приточных вентиляционных систем утепленные клапаны должны закрываться.

Пример обозначения в проекте ссылки на тип воздухоприемного устройства, принятого по данному выпуску.

6С1.000.000

Серия 1.494-27, выпуск 8

Таблица 2

Обозначение	Пропускная способность м³/ч	Площадь живого сечения F м²	Тип переплета	Жалюзийные решетки		
				№	Кол. штук в пролете	Кол. пролетов
6С1.000.000	18.600	0,78	В=115	1	7	1
-01			В=120	2	7	1
6С2.000.000	25760	1,20	В=175	1	7	1
-01			В=180	2	7	2

ТД 1976г Техническая характеристика

Серия 1.494-27 Выпуск 8 Лист

Выпуск 8

Серия 1.494-27

Формат	Зона	Поз.	Обозначение	Наименование	Кол.	Примечание
				Документация		
12			6С1.000.000 СБ.	Сборочный чертёж		
				Сборочные единицы		
11		1	6С1.020.000.	Клапан утеплённый	2	
11		2	С1.030.000.	Блок	3	Серия 1.494-27.81
11		3	ЛР.000.000.	Лебедка ручная	1	то же
				Детали		
11		4	6С1.000.001.	Нащельник	1	
11		5	6С1.000.002.	Планка	11	
				Прочие изделия		
				Решетки жалюзийные		Механический
				Воздухозаборные неподвижные ТУ36-1517-71		3-д №1
		6		№1	7	трестсантехдеталь
		7		№2	7	г. Горький
			Переменные данные	для исполнений		
				6С1.000.000 Сп.СБ. рис.1		
				Сборочные единицы		

Подп. и дата | Инв. № дубл. | Взам. инв. № | Подп. и дата | Инв. № подл.

Изм.	Лист	N докум.	Подп.	Дата
Рук. отд.	Гесслер			
Гл. инж. п.	Высоцкая			
Ст. инж.	Цветкова			
Исполн.				
Н. конт.	Сухарев			

6С1.000.000.

Устройство воздухоприёмное

Лит	Лист	Листов
	1	2

Госстрой СССР Гипропрозданий г. Москва

Копировал: Одинцова Формат 11

Формат	Зона	Поз.	Обозначение	Наименование	Кол.	Примечание
11		8	6С1.010.000.	Каркас	1	
11		9	6С1.040.000.	Устройство рычажное	1	
				Детали		
				Отсутствуют		
				Стандартные изделия		
		10		Винт М5×14.58		
				ГОСТ 17473-72	35	
		11		Гайка М5,4, ГОСТ 5915-70	35	
		12		Шуруп А5×30		
				ГОСТ 1144-70	28	
				6С1.000.000-01 Сп.СБ. рис.2		
				Сборочные единицы		
11		8	6С1.010.000-01.	Каркас	1	
11		9	6С1.040.000-01.	Устройство рычажное	1	
				Детали		
11		13	6С1.000.003.	Нащельник	1	
				Стандартные изделия		
		10		Винт М5×14.58		
				ГОСТ 17473-72	42	
		11		Гайка М5,4, ГОСТ 5915-70	42	
		12		Шуруп А5×30		
				ГОСТ 1144-70	30	

Подп. и дата | Инв. № дубл. | Взам. инв. № | Подп. и дата | Инв. № подл.

Изм.	Лист	N докум.	Подп.	Дата

6С1.000.000.

Лист 2

Копировал: Одинцова Формат 11

Выпуск 8

Серия 1.494-27

Формат	Зона	Поз.	Обозначение	Наименование	Кол.	Примечание
				Документация		
12			6С1.000.000СБ.	Сборочный чертёж		
				Сборочные единицы		
11		1	6С1.020.000.	Клапан утепленный	3	
11		2	С1.030.000.	Блок	3	Серия 1.494-27,в1
11		3	ЛР.00.000.	Лебедка ручная	1	то же
				Детали		
11		4	6С2.000.007.	Нащельник	1	
11		5	6С1.000.002.	Планка	15	
				Прочие изделия		
				Решетки жалюзийные воз-		Механический
				духозаборные неподвижные		з-д №1
				ТУ36-1517-71		треста „Сантех-
		6		№1	7	деталь"
		7		№2	14	г. Горький
			Переменные данные для исполнений			
				6С2.000.000.Сн.СБ.рис.3		
				Сборочные единицы		
11		8	6С2.010.000	Каркас	1	
11		9	6С1.010.000-02	Устройство рычажное	1	

Подп. и дата | Инв. № дубл. | Взам. инв. № | Подп. и дата | Инв. № подл.

Изм.	Лист	N докум.	Подп.	Дата
Рук. отд.	Гесслер			
Гл. инж. пр.	Высоцкая			
Ст. инж.	Цветкова			
Исполн.				
Н. конт.	Сухарев			

6С2.000.000.

Устройство воздухоприемное

Лит	Лист	Листов
И	1	2

Госстрой СССР Цниипромзданий г. Москва

Копиров... ...мат 11

Формат	Зона	Поз.	Обозначение	Наименование	Кол.	Примечание
				Детали		
				Отсутствуют		
				Стандартные изделия		
		10		Винт М5×14.58		
				ГОСТ 17473-72	56	
		11		Гайка М5.4, ГОСТ 5915-70	56	
		12		Шуруп А5×30		
				ГОСТ 1144-70	36	
				6С2.000.000-01.Сн.СБ.рис.4		
				Сборочные единицы		
11		8	6С2.010.000-01	Каркас	1	
11		9	6С1.040.000-03	Устройство рычажное	1	
				Детали		
11		13	6С1.000.003.	Нащельник	1	
				Стандартные изделия		
		10		Винт М5×14.58		
				ГОСТ 17473-72	63	
		11		Гайка М5.4		
				ГОСТ 5915-70	63	
		12		Шуруп А5×30		
				ГОСТ 1144-70	40	

Подп. и дата | Инв. № дубл. | Взам. инв. № | Подп. и дата | Инв. № подл.

Изм.	Лист	N докум.	Подп.	Дата

6С2.000.000.

Лист 2

Копировал: Одинцова Формат 11

Ц00298-08 7

6С1.000.000СБ

Серия 1.494-27 Выпуск 8

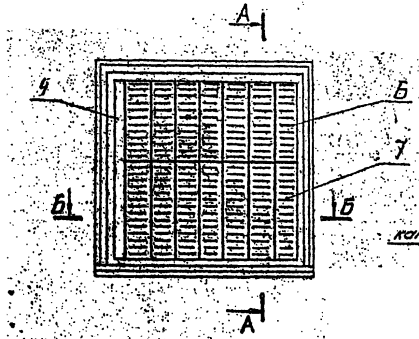

Рис. 1

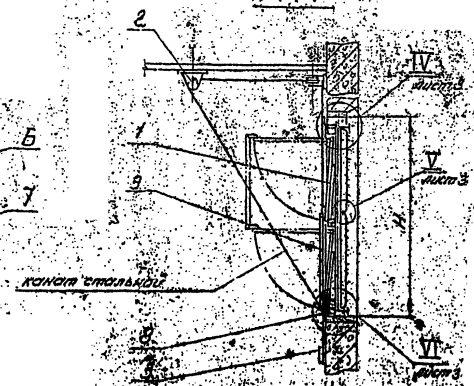

Рис. 2

Остальное см. рис. 1

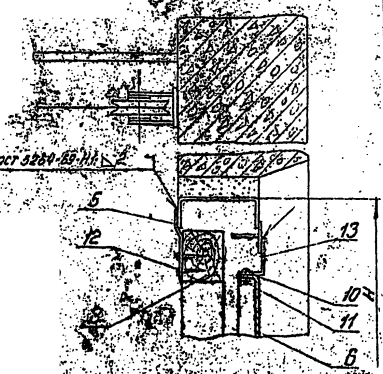

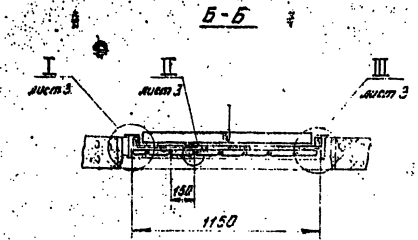

Обозначение	Рис.	H мм	Масса кг
6С1.000.000	1	1150	46
-01	2	1200	50
6С2.000.000	3	1750	68
-01	4	1800	70

1. Размеры для справок.
2. Крепить блок-поз. 2 и лебедку-поз. 3 к ограждающим конструкциям на монтаже по месту.

					6С1.000.000СБ			
Изм.	Лист	N докум.	Подп.	Дата	Устройство воздухоприемное Сборочный чертеж	Лит.	Масса	Масштаб
Рук. отд.		Гесслер					см. табл.	—
Гл. инж. пр.		Высоцкая				Лист 1	Листов 3	
Гл. инж.		Цветкова				Гипроспецсоцстрой Ленинградский г. Москва		
Н. конт.		Сахарев						

копировал: Жердева — формат: 12

Серия 1.494-28 Выпуск 8

ВС1.000.000 СБ

I лист 1

II лист 1

III лист 1

V лист 1,2

IV лист 1

VI листы 1,2

VII лист 2

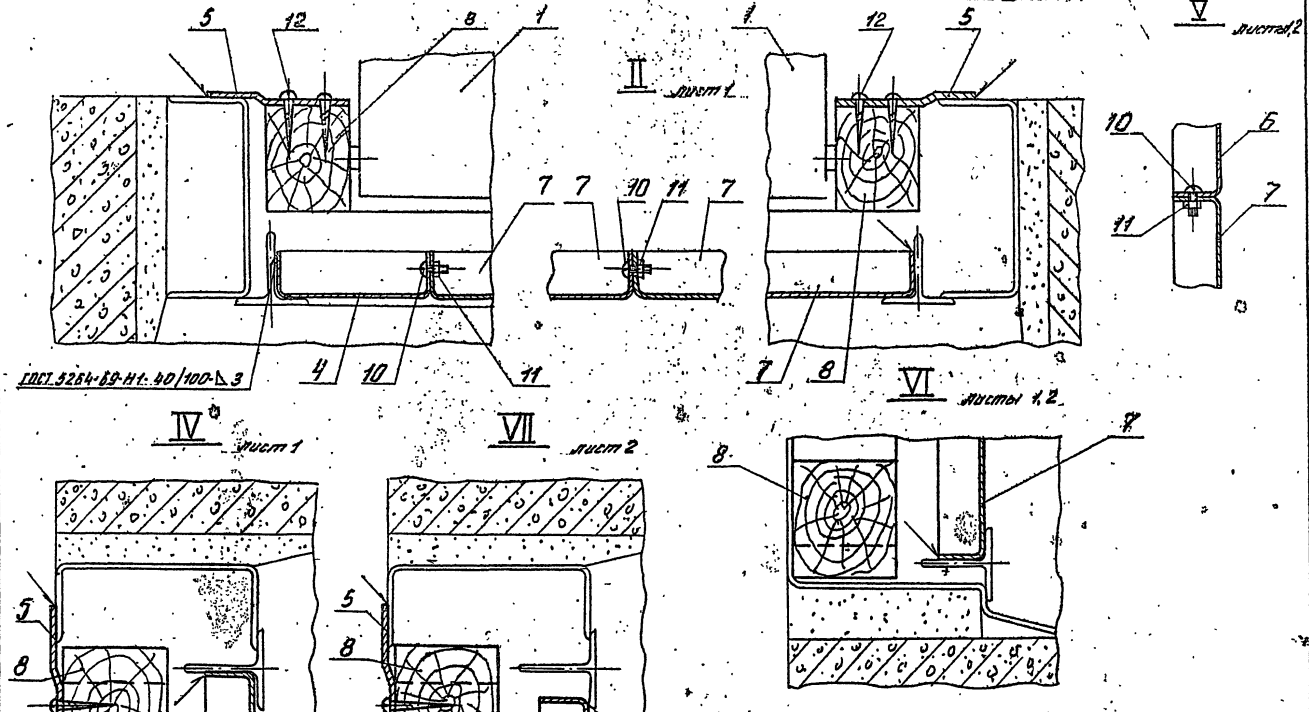

Изм.	Лист	N докум.	Подп.	Дата	ВС1.000.000 СБ
Рук. отд		Гесслер			Устройство воздухоприемное. Сборочный чертеж
Гл. инж. пр.		Высоцкая			Лит. И; Масса —; Масштаб 1:2
Ст. инж.		Цветкова			Лист 3; Листов
Н. контр.		Сухарев			Госстрой СССР ЦНИИпромзданий г. Москва

Копировал: Жердева Формат: А2

Инв. N подл. | Подп. и дата | Взам. инв. N | Инв. N дубл. | Подп. и дата

Серия 1.494-27 Выпуск 8

Инв.№ подл. | Подп. и дата | Взам. инв.№ | Инв.№ дубл. | Подп. и дата

6С1.000.001

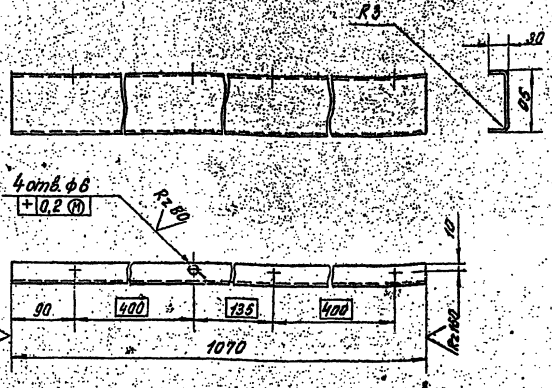

1. Предельные отклонения размеров:
отверстий - по A_7,
валов - по B_7,
остальных - по CM_7.
2. Покрытие - грунт ГФ-020, ГОСТ 4056-63

Изм.	Лист	N докум.	Подп.	Дата
Рук. отд.		Гресслер		
Гл. инж. пр.		Высоцкий		
Ст. инж.		Цветкова		
Н. контр.		Сухарев		

6С1.000.001

Нащельник

Лит.	Масса	Масштаб
Н	2,5	1:5
Лист:	Листов: 1	

Лист Б20 ГОСТ 19903-74
3-IV-СТ.3 ГОСТ 16523-70

Госстрой СССР
ЦНИПромзданий
г. Москва

6С1.000.002

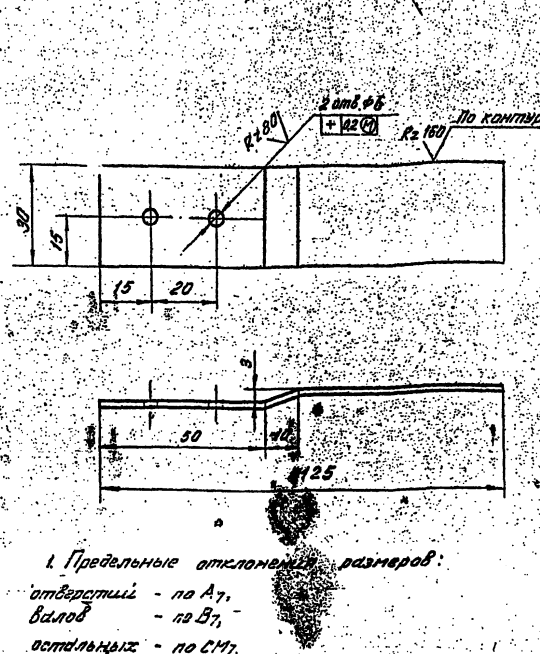

1. Предельные отклонения размеров:
отверстий - по A_7,
валов - по B_7,
остальных - по CM_7.
2. Покрытие - грунт ГФ-020, ГОСТ 4056-63

Изм.	Лист	N докум.	Подп.	Дата
Рук. отд.		Гресслер		
Гл. инж. пр.		Высоцкий		
Ст. инж.		Цветкова		
Н. контр.		Сухарев		

6С1.000.002

Планка

Лит.	Масса	Масштаб
Н	0,08	1:1
Лист:	Листов: 1	

Лист Б20 ГОСТ 19903-74
3-IV-СТ.3 ГОСТ 16523-70

Госстрой СССР
ЦНИПромзданий
г. Москва

Копировал: Жердева Формат: А1

Серия 1.494-27 Выпуск 8

6С1.000.003

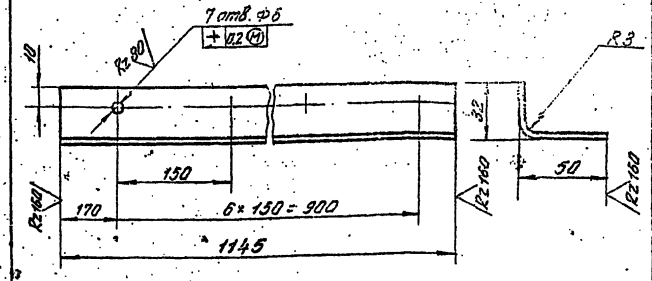

1. Предельные отклонения размеров:
отверстий - по A_7,
валов - по B_7,
остальных - по CM_7.
2. Покрытие - грунт ГФ-020, ГОСТ 4056-63

Изм.	Лист	N докум.	Подп.	Дата	6С1.000.003	Лит.	Масса	Масштаб
Рук. отд.		Гесслер			Нащельник	Н	1,6	1:5
Гл. инж. пр.		Высоцкая				Лист:	Листов: 1	
Ст. инж.		Цветкова						
Н. конт.		Сухарев			Лист 62.0 ГОСТ 19903-74 / 3-IV-Ст.3 ГОСТ 16523-70	Госстрой СССР ЦНИИПромзданий г. Москва		

Инв. N подл. | Подп. и дата | Взамен инв. N | Инв. N дубл. | Подп. и дата

копировал: Жердева Формат: 11

6С2.000.001

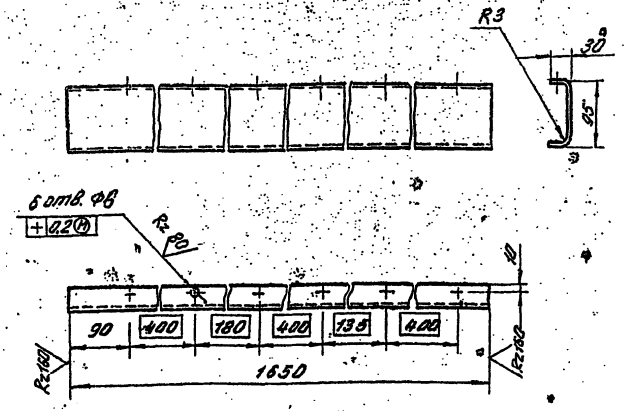

1. Предельные отклонения размеров:
отверстий - по A_7,
валов - по B_7,
остальных - по CM_7.
2. Покрытие - грунт ГФ-020, ГОСТ 4056-63

Изм.	Лист	N докум.	Подп.	Дата	6С2.000.001	Лит.	Масса	Масштаб
Рук. отд.		Гесслер			Нащельник	Н	3,8	1:5
Гл. инж. пр.		Высоцкая				Лист:	Листов: 1	
Ст. инж.		Цветкова						
Н. конт.		Сухарев			Лист 62.0 ГОСТ 19903-74 / 3-IV-Ст.3 ГОСТ 16523-70	Госстрой СССР ЦНИИПромзданий г. Москва		

Инв. N подл. | Подп. и дата | Взамен инв. N | Инв. N дубл. | Подп. и дата

копировал: Жердева Формат: 11

Серия 1.494-27 Выпуск 8

Формат	Зона	Поз.	Обозначение	Наименование	Кол.	Примечание
				Документация		
11			6С1.010.000СБ	Сборочный чертеж		
				Детали		
11		1	6С1.010.001	Брусок	2	
11		2	6С1.010.003	Брусок	1	
11		3	6С1.010.004	Рейка опорная	4	
11		4	6С1.010.005	Втулка	4	
				Стандартные изделия		
		5		Гвоздь 3×50		
				ГОСТ 283-63	12	
			Переменные данные для исполнений			
				6С1.010.000		
11		6	6С1.010.002	Брусок	2	
				6С1.010.000-01		
11		6	6С1.010.002-01	Брусок	2	

Подп. и дата | Инв. № дубл. | Взамен инв. №

Изм.	Лист	N докум.	Подп.	Дата
Рук. отд.		Гесслер		
Гл. инж. пр.		Высоцкая		
Ст. инж.		Цветкова		
Н. конт.		Сухарев		

6С1.010.000

Каркас

Лит.	Лист	Листов
		1

Госстрой СССР ЦНИИПромзданий г. Москва

Коп. ... Формат: 11

Формат	Зона	Поз.	Обозначение	Наименование	Кол.	Примечание
				Документация		
11			6С2.010.000СБ	Сборочный чертеж		
				Детали		
11		1	6С1.010.001	Брусок	2	
11		2	6С1.010.003	Брусок	2	
11		3	6С1.010.004	Рейка опорная	6	
11		4	6С1.010.005	Втулка	6	
				Стандартные изделия		
		5		Гвоздь 3×50		
				ГОСТ 283-63	18	
			Переменные данные для исполнений			
				6С2.010.000		
11		6	6С1.010.002-02	Брусок	2	
				6С2.010.000-01		
11		6	6С1.010.002-03	Брусок	2	

Подп. и дата | Инв. № дубл. | Взамен инв. №

Изм.	Лист	N докум.	Подп.	Дата
Рук. отд.		Гесслер		
Гл. инж. пр.		Высоцкая		
Ст. инж.		Цветкова		
Н. конт.		Сухарев		

6С2.010.000

Каркас

Лит.	Лист	Листов
		1

Госстрой СССР ЦНИИПромзданий г. Москва

Копировал: Жердева Формат: 11

Ц00298-08 13

Серия 1.494-27 Выпуск 8

Инв.№ подл. | Подп. и дата | Взам.инв.№ | Инв.№ дубл. | Подп. и дата

БС1.010.000 СБ

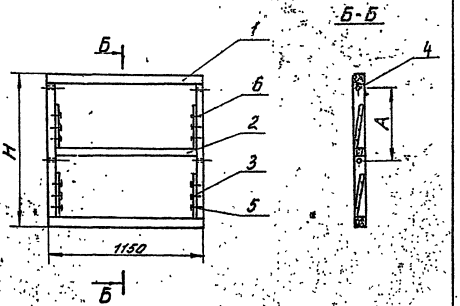

Обозначение	Размеры, мм Н	А	Масса, кг
БС1.010.000	1094	515	11,8
-01	1144	540	12,1

1. Размеры для справок.
2. Обработка деревянных конструкций по СНиП III-В.7-69

Изм.	Лист	№ докум.	Подп.	Дата
Разраб.		Веселов		
Пр. отд.		Веселов		
Гл. инж. пр.		Васильева		
Ст. инж.		Цветкова		
Н. контр.		Суходев		

БС1.010.000СБ

Каркас
Сборочный чертеж

Лит.	Масса	Масштаб
Н	см. таблицу	—
Лист:	Листов: 1	

Госстрой СССР
ЦНИИпромзданий
г. Москва

Копировал: Жердева Формат: 11

Инв.№ подл. | Подп. и дата | Взам.инв.№ | Инв.№ дубл. | Подп. и дата

БС2.010.000 СБ

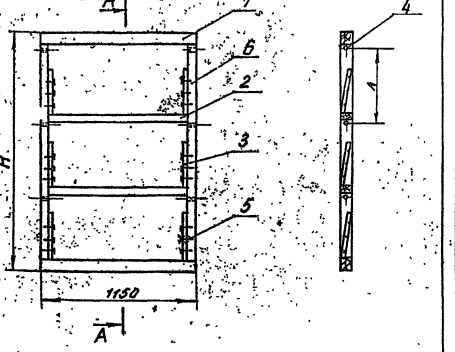

Обозначение	Размеры, мм Н	А	Масса, кг
БС2.010.000	1694	515	17,1
-01	1744	540	19,3

1. Размеры для справок.
2. Обработка деревянных конструкций по СНиП III-В.7-69

Изм.	Лист	№ докум.	Подп.	Дата
Разраб.		Веселов		
Пр. отд.		Веселов		
Гл. инж. пр.		Васильева		
Ст. инж.		Цветкова		
Н. контр.		Суходев		

БС2.010.000СБ

Каркас
Сборочный чертеж

Лит.	Масса	Масштаб
Н	см. таблицу	—
Лист:	Листов: 1	

Госстрой СССР
ЦНИИпромзданий
г. Москва

Копировал: Жердева Формат: 11

Серия 1.494-27 Выпуск 8

6С1.010.001

Rz80

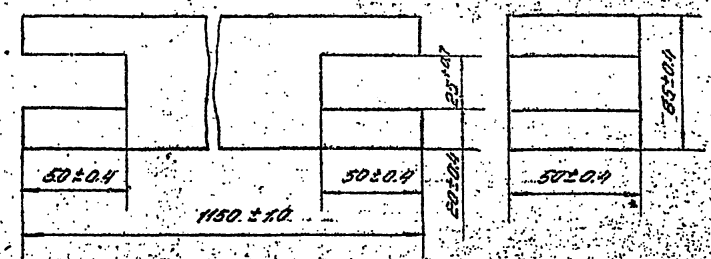

Изм.	Лист	N докум.	Подп.	Дата
Рук. отд.		Гессеро		
Гл. инж. пр.		Высоцкая		
Ст. инж.		Цветкова		
Исполн.		Хасова		
Н. конт.		Сухарев		

Брусок

Лит.	Масса	Масштаб
У	3.4	1:2

Заготовка из древесины хвойных пород. ГОСТ 9685-61

Госстрой СССР Цниипромзданий г. Москва

Копировал: Одинцова Формат 11

6С1.010.002

Rz80

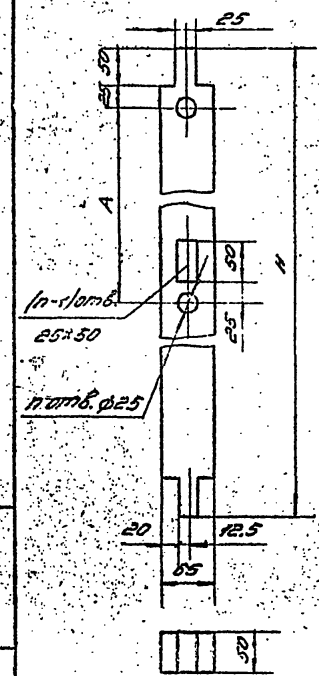

Обозначение	Размеры, мм H	Размеры, мм A	n отв.	Масса, кг
6С1.010.002	1094	515	2	1.9
-01	1144	540	2	2.0
-02	1694	515	3	3.1
-03	1744	540	3	3.2

Предельные отклонения размеров по ГОСТ 6449-53:

отверстий — по ДАз,

валов — по ДПз.

Изм.	Лист	N докум.	Подп.	Дата
Рук. отд.		Гессеро		
Гл. инж. пр.		Высоцкая		
Ст. инж.		Цветкова		
Исполн.		Хасова		
Н. конт.		Сухарев		

Брусок

Лит.	Масса	Масштаб
У	см. табл.	—

Лист Листов 1

Заготовка из древесины хвойных пород ГОСТ 9685-61

Госстрой СССР Цниипромзданий г. Москва

Копировал: Одинцова Формат 11

Серия 1.494-27 Выпуск 8

БС 1010.003

Rz 80

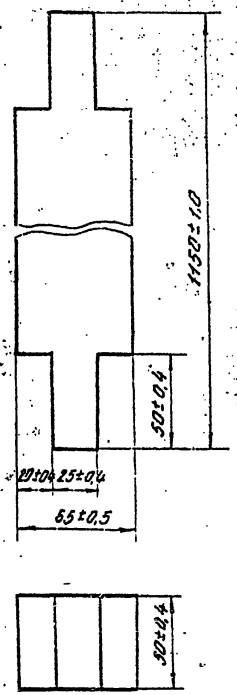

Изм.	Лист	N докум.	Подп.	Дата
Рук. отд.		Гесслер		
Гл. инж. пр.		Высоцкая		
Ст. инж.		Цветкова		
Исполн.		Газова		
Н. контр.		Гуздарев		

БС1.010.003

Брусок

Лит.	Масса	Масштаб
И	2,2	1:2
Лист:	Листов: 1	

Заготовка из древесины хвойных пород ГОСТ 9685-51

ГОССТРОЙ СССР ЦНИИПромзданий г. Москва

Копировал: Жердева Формат: А1

Инв. № подл. | Подп. и дата | Взам. инв. № | Инв. № дубл. | Подп. и дата

БС 1010.004

Rz 80

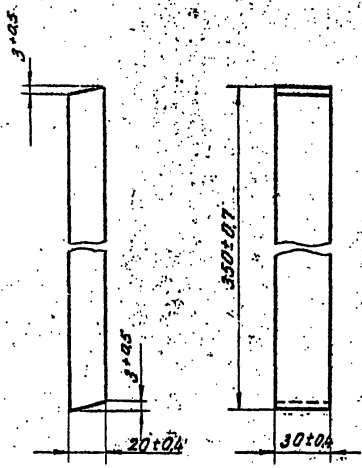

Изм.	Лист	N докум.	Подп.	Дата
Рук. отд.		Гесслер		
Гл. инж. пр.		Высоцкая		
Ст. инж.		Цветкова		
Исполн.		Газова		
Н. контр.		Гуздарев		

БС1.010.004

Рейка опорная

Лит.	Масса	Масштаб
И	0,1	1:2
Лист:	Листов: 1	

Заготовка из древесины хвойных пород ГОСТ 9685-61

ГОССТРОЙ СССР ЦНИИПромзданий г. Москва

Копировал: Жердева Формат: А1

Инв. № подл. | Подп. и дата | Взам. инв. № | Инв. № дубл. | Подп. и дата

Серия 1.434-27 Выпуск 8

Формат	Зона	Поз.	Обозначение	Наименование	Кол.	Примечание
				Документация		
12			6С1.020.000.СБ	Сборочный чертеж		
				Детали		
11		1	6С1.020.001	Брусок	3	
11		2	6С1.020.002	Брусок	2	
11		3	6С1.020.003	Обшивка	2	
11		4	6С1.020.004	Полуось	2	
11		5	6С1.020.005	Поводок	1	
				Стандартные изделия		
		6		Болт М8×40.58		
				ГОСТ 7798-70	8	
		7		Гайка М8		
				ГОСТ 5915-70	8	
		8		Шайба 8.01.02		
				ГОСТ 11371-68	8	
		9		Гвоздь 2×20		
				ГОСТ 283-63	20	
				Материалы		
		10		Вата минеральная		
				ГОСТ 5640-66	0,015 м3	

Изм.	Лист	№ докум.	Подп.	Дата
Рукоп.		Ресслер		
Рукоп.		Высоцкая		
Отв. инж.		Иветкова		
Н. конт.		Сухарев		

6С1.020.000

Клапан утепленный

Лит. | Масса | Масштаб

Формат 11

6С1.040.003

Rz80

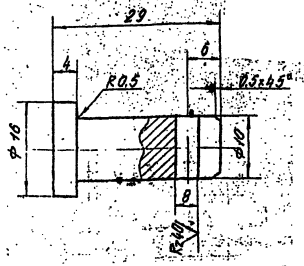

Предельные отклонения размеров:

отверстий - по A_7,
валов - по B_7,
остальных - по CM_7.

6С1.040.003

Ось

Сталь 20
ГОСТ 1030-74

Лит.	Масса	Масштаб
И	0,02	2:1

Лист: | Листов: 1

Госстрой СССР
ЦНИИПромзданий
г. Москва

Копировал: Жердева

Формат: 11

Ц 00.298-08 17

6С1.020.000СБ

Серия 1.494-27 Выпуск 8

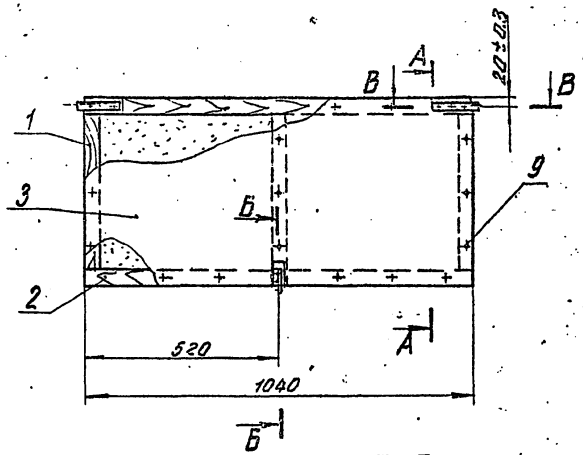

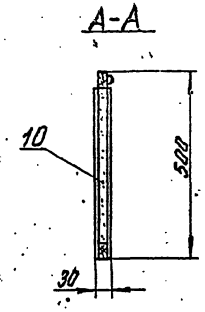

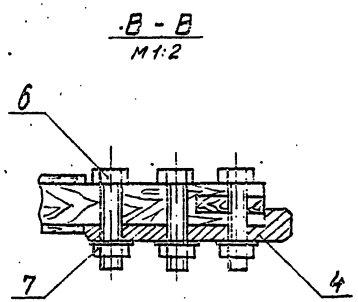

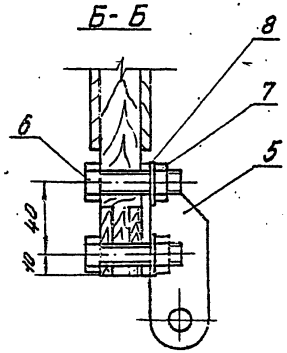

1. Размеры для справок.
2. Обработка деревянных конструкций по СН и П III-В.7-69.

ТД-3901

					6С1.020.000СБ			
Изм.	Лист	N докум.	Подп.	Дата	Клапан утепленный Сборочный чертеж.	Лит.	Масса	Масштаб
Рук. отд.		Гесслер				11	5,1	1:10
Гл. инж. пр.		Высоцкая				Лист:	Листов: 1	
Ст. инж.		Цветкова				ГОССТРОЙ СССР ЦНИИПромзданий г. Москва		
Испол.		Сидорова						
Н. конт.		Сухарев						

Копировал: Жердева Формат: 12

Инв. N подл. | Подп. и дата | Взам. инв. N | Инв. N дубл. | Подп. и дата

400298-08 18

6С1.010.005

Rz 80 ∨(∨)

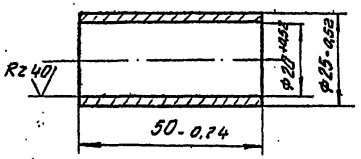

Изм.	Лист.	N докум.	Подп.	Дата
Рук. отд		Гесслер		
Гл. инж. пр.		Высоцкая		
Ст. инж.		Цветкова		
Исполн.		Газова		
Н. контр.		Сухарев		

6С1.010.005

Втулка

Лист	Масса	Масштаб
Н	0,07	1:1
Лист:	Листов: 1	

Сталь 20
ГОСТ 1050-74

Госстрой СССР
ЦНИИПромзданий
г. Москва

Копировал: Жеребцова Формат: А4

6С1.020.001

Rz 80 ∨

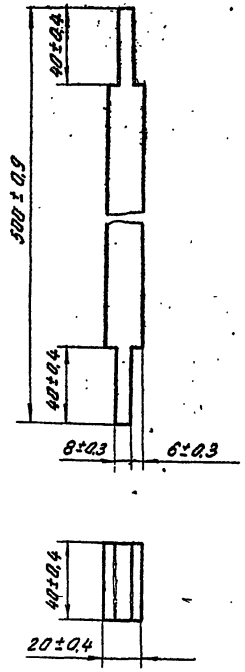

Изм.	Лист.	N докум.	Подп.	Дата
Рук. отд		Гесслер		
Гл. инж. пр.		Высоцкая		
Ст. инж.		Цветкова		
Исполн.		Газова		
Н. контр.		Сухарев		

6С1.020.001

Брусок

Лист	Масса	Масштаб
Н	0,22	1:2
Лист:	Листов: 1	

Заготовка из древесины хвойных пород
ГОСТ 9685-61

Госстрой СССР
ЦНИИПромзданий
г. Москва

Копировал: Жеребцова Формат: А4

Серия 1.494-27 Выпуск 8

6С1.020.003

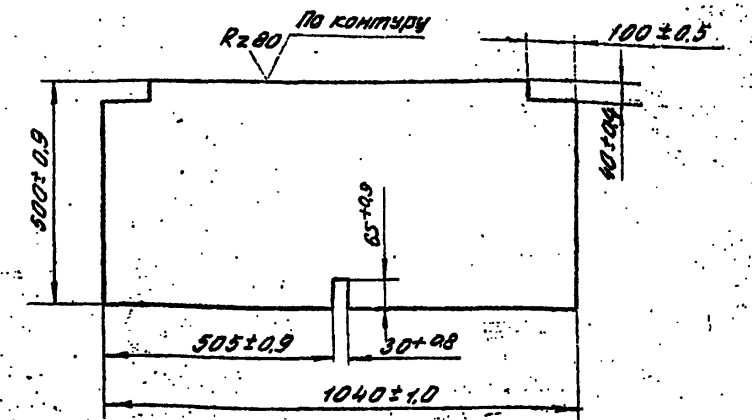

Изм.	Лист	N докум.	Подп.	Дата
Рук. отд.		Гесслер		
Гл. инж. пр.		Высоцкая		
Ст. инж.		Цветкова		
Исполн.		Хазова		
Н. контр.		Сухарев		

6С1.020.003

Обшивка

Лит.	Масса	Масштаб
И	1,5	1:10

Лист: Листов: 1

фанера ФСФ ГОСТ 3916-69

Госстрой СССР ЦНИИПромзданий г. Москва

копировал: Жердева Формат: 11

Инв. N подл. | Подп. и дата | Взам. инв. N | Инв. N дубл. | Подп. и дата

6С1.020.002

Rz80

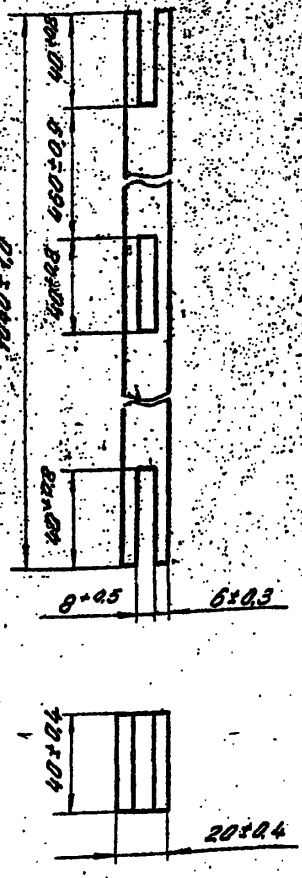

Изм.	Лист	N докум.	Подп.	Дата
Рук. отд.		Гесслер		
Гл. инж. пр.		Высоцкая		
Ст. инж.		Цветкова		
Исполн.		Хазова		
Н. контр.		Сухарев		

6С1.020.002

Брусок

Лит.	Масса	Масшт.
И	0,45	1:2

Лист: Листов: 1

Заготовка из древесины хвойных пород ГОСТ 9685-61

Госстрой СССР ЦНИИПромзданий г. Москва

копировал: Жердева Формат: 11

Инв. N подл. | Подп. и дата | Взам. инв. N | Инв. N дубл. | Подп. и дата

400298-08 20

6С1.020.004

Серия 1.494-21 Выпуск 8

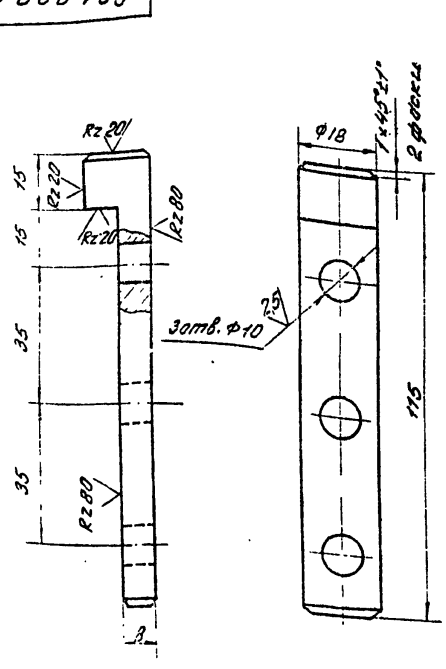

Неуказанные предельные отклонения размеров:

отверстия - по A_7,

валов - по B_7,

остальных - по CM_7

Изм.	Лист	№ докум.	Подп.	Дата
Рук. отд.	Гоголев			
Ст. инж.	Высоцкая			
Ст. инж.	Цветкова			
Исполн.	Хазова			
Н. конт.	Сухарев			

6С1.020.004

Полуось

Лит.	Масса	Масштаб
И	0,09	1:10

Лист: Листов: 1

Сталь 20
ГОСТ 1050-74

Госстрой СССР
ЦНИИПромзданий
г. Москва

Копировал: Формат: 11

6С1.020.005

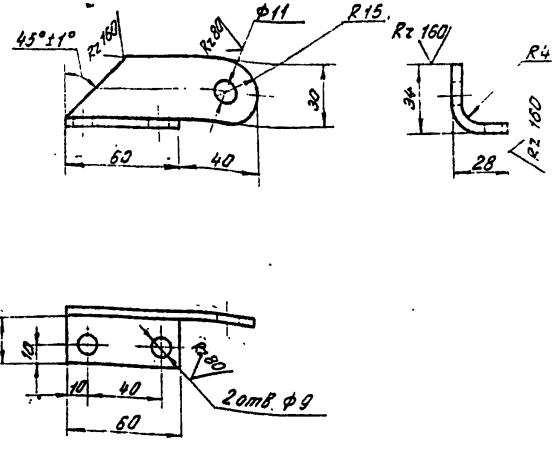

1. Неуказанные предельные отклонения размеров

отверстия - по A_7,

валов - по B_7,

остальных - по CM_7

2. Покрытие - краска БТ-177 ГОСТ 5631-70

Изм.	Лист	№ докум.	Подп.	Дата
Рук. отд.	Гоголев			
Ст. инж.	Высоцкая			
Ст. инж.	Цветкова			
Исполн.	Хазова			
Н. конт.	Сухарев			

6С1.020.005

Поводок

Лит.	Масса	Масштаб
И	0,15	1:2

Лист: Листов: 1

Лист 40 ГОСТ 19903-74
Ст. 3 ГОСТ 14637-69

Госстрой СССР
ЦНИИПромзданий
г. Москва

Копировал: Жердева Формат: 11

400298-08 21

Формат	Зона	Поз.	Обозначение	Наименование	Кол.	Примечание
				Документация		
12			6С1.040.000 СБ	Сборочный чертёж		
				Стандартные изделия		
		1		Шайба 10.01.02		
				ГОСТ 11371-68	4	
			Переменные данные	для исполнений		
				6С1.040.000 Ст.СБ, рис.1		
				Детали		
11		2	6С1.040.001.	Тяга	1	
11		3	6С1.040.003.	Ось	2	
				Стандартные изделия		
		4		Шплинт 4х2 2ГОСТ 397-66	2	
				6С1.040.000-01 Ст.СБ рис.1		
				Детали		
11		2	6С1.040.001-01	Тяга	1	
11		3	6С1.040.003.	Ось	2	
				Стандартные изделия		
		4		Шплинт 4х2		
				ГОСТ 397-66	2	

Изм.	Лист	№ докум.	Подп.	Дата	6С1.040.000.	Лит.	Лист	Листов
Рук. авт.		Гегелия			Устройство рычажное	У	1	2
Гл. инж. пр-ва		Кашоцкая				Госстрой СССР ЦНИИпромзданий г. Москва		
Ст. инж.		Цветкова						
Испол.								
Н. контр.		Сухорев						

Копировал: Обидчова Формат А4

Формат	Зона	Поз.	Обозначение	Наименование	Кол.	Примечание
		4		Шплинт 3х22 ГОСТ 397-66	2	
				6С1.040.000-02 Ст.СБ, рис.2		
				Детали		
11		2	6С1.040.001.	Тяга	1	
11		3	6С1.040.003.	Ось	3	
11		5	6С1.040.002.	Тяга	1	
				Стандартные изделия		
		4		Шплинт 4х22		
				ГОСТ 397-66	3	
		6		Шайба 12.01.02		
				ГОСТ 10450-68	2	
				6С1.040.000-03 Ст.СБ рис.2		
				Детали		
11		2	6С1.040.001-01	Тяга	1	
11		3	6С1.040.003.	Ось	3	
11		3	6С1.040.002-01	Тяга	1	
				Стандартные изделия		
		4		Шплинт 4х22		
				ГОСТ 397-66	3	
		6		Шайба 12.01.02		
				ГОСТ 10450-68	2	

Изм.	Лист	№ докум.	Подп.	Дата	6С1.040.000.	Лит.
						2

Копировал: Обидчова Формат А4

Инв. № подл. | Подп. и дата | Взам. инв. № | Инв. № дубл. | Подп. и дата

Справ. № подл. 1-24.84

Госстрой СССР

6С1.040.000СБ

Рис.1

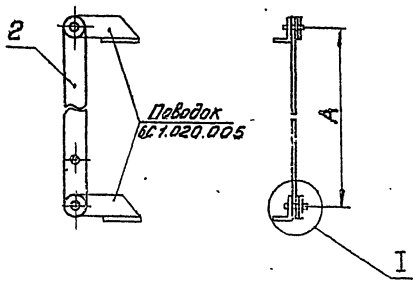

Рис. 2

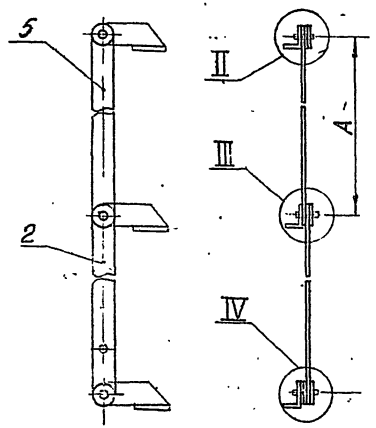

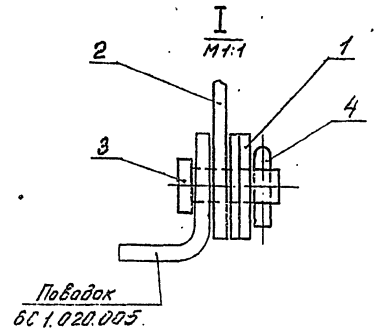

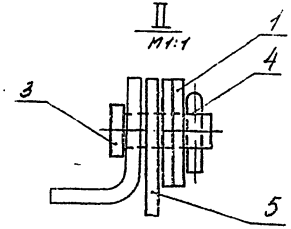

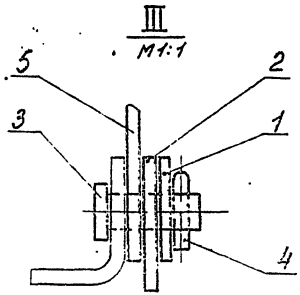

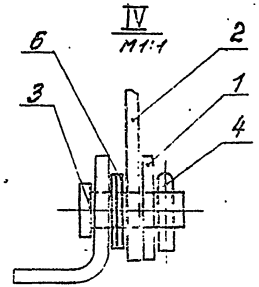

Обозначение	Рис.	A, мм.	Масса кг.
6С1.040 000	1	515	0,56
-01	1	540	1,2
-02	2	515	1,2
-03	2	540	1,3

Размеры для справок

Изм.	Лист	№ докум.	Подп.	Дата	6С1.040.000СБ
Рук.		Гесслер			Устройство вычажное. Сборочный чертеж.
Н. инж.		Дубликова			
Ст. инж.		Цветкова			
Исполн.		Назова			
Н. конт.		Сухарев			

Лит. | Масса | Масштаб

Лист | Листов 1

Госстрой СССР ЦНИИПромзданий г. Москва

Копировал: Жердева Формат 12

Серия 1.494-27 Выпуск 8

Подп. и дата

Серия 1.494-2Т Выпуск 8

6С1.040.001

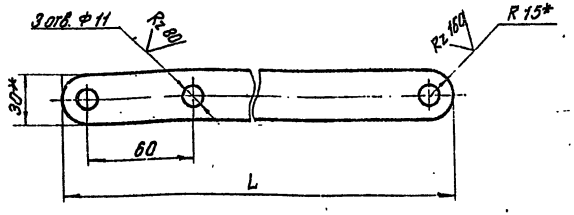

Обозначение	L, мм	Масса, кг.
6С1.040.001	545	0,51
-01	570	0,54

1. * Размеры для справок.
2. Предельные отклонения размеров:
отверстий - по А7,
валов - по В7,
остальных - по СМ7.
3. Покрытие - грунт ГФ-020, ГОСТ 4056-63

6С1.040.001.

Тяга

Полоса 4х30 ГОСТ 103-57 / ст.3 ГОСТ 535-58

Лит. | Масса | Масштаб
И | см. табл. | —
Лист: | Листов: 1

Госстрой СССР ЦНИИПромзданий г. Москва

Изм. Лист. N докум. Подп. Дата
Разраб. Гесслер
Пров. Высоцкая
Т. контр. Цветкова
Исполн. Цветкова
Н. контр. Сухарев

Копировал: Жердева Формат: 11

6С1.040.002

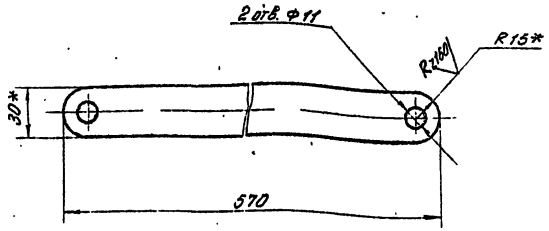

Обозначение	L, мм	Масса, кг
6С1.040.002	545	0,51
-01	570	0,54

1. * Размеры для справок.
2. Предельные отклонения размеров:
отверстий - по А7,
валов - по В7,
остальных - по СМ7.
3. Покрытие - грунт ГФ-020, ГОСТ 4056-63

6С1.040.002.

Тяга

Полоса 4х30 ГОСТ 103-57 / ст.3 ГОСТ 535-58

Лит. | Масса | Масштаб
И | см. таблицу | —
Лист: | Листов: 1

Госстрой СССР ЦНИИПромзданий г. Москва

Изм. Лист. N докум. Подп. Дата
Разраб. Гесслер
Пров. Высоцкая
Т. контр. Цветкова
Исполн. Цветкова
Н. контр. Сухарев

Копировал: Жердева Формат: 11

Инв. N подл. | Подп. и дата | Взам. инв. N | Инв. N дубл. | Подп. и дата

gost.e-ecolog.ru