ГОСУДАРСТВЕННЫЙ КОМИТЕТ СОВЕТА МИНИСТРОВ СССР ПО ДЕЛАМ СТРОИТЕЛЬСТВА
(ГОССТРОЙ СССР)

ТИПОВЫЕ КОНСТРУКЦИИ И ДЕТАЛИ ЗДАНИЙ И СООРУЖЕНИЙ

СЕРИЯ 1494-27

ВОЗДУХОПРИЕМНЫЕ УСТРОЙСТВА С ПОДВЕСНЫМИ УТЕПЛЕННЫМИ КЛАПАНАМИ

ВЫПУСК 7

ВОЗДУХОПРИЕМНЫЕ УСТРОЙСТВА
К ОКНАМ ДЕРЕВЯННЫМ ДЛЯ ЗДАНИЙ
ПРОМЫШЛЕННЫХ ПРЕДПРИЯТИЙ
ПО ГОСТ 12506-67

4.00298-07

gost.e-ecolog.ru

ГОСУДАРСТВЕННЫЙ КОМИТЕТ СОВЕТА МИНИСТРОВ СССР ПО ДЕЛАМ СТРОИТЕЛЬСТВА
(ГОССТРОЙ СССР)

ТИПОВЫЕ КОНСТРУКЦИИ И ДЕТАЛИ ЗДАНИЙ И СООРУЖЕНИЙ

СЕРИЯ 1.494-27

ВОЗДУХОПРИЕМНЫЕ УСТРОЙСТВА С ПОДВЕСНЫМИ УТЕПЛЕННЫМИ КЛАПАНАМИ

ВЫПУСК 7

ВОЗДУХОПРИЕМНЫЕ УСТРОЙСТВА К ОКНАМ ДЕРЕВЯННЫМ ДЛЯ ЗДАНИЙ ПРОМЫШЛЕННЫХ ПРЕДПРИЯТИЙ ПО ГОСТ 12506-67

РАЗРАБОТАНЫ
ЦНИИПРОМЗДАНИЙ
ГОССТРОЯ СССР

УТВЕРЖДЕНЫ
И ВВЕДЕНЫ В ДЕЙСТВИЕ
С 1 ноября 1978 г.
ГЛАВПРОМСТРОЙПРОЕКТОМ
ГОССТРОЯ СССР
ПРИКАЗОМ № 66 ОТ 12 IV 1978 г.

400298-07 2

1	Рекомендации по применению	3
2	Техническая характеристика. Таблица 2	4
3	Техническая характеристика. Продолжение таблицы 2	5
4	5С1Н.000.000 Устройство воздухоприемное. Спецификация. Листы 1,2, 6	
5	5С1Н.000.000 Спецификация. Листы 3, 4	7
6	5С1Н.000.000 Спецификация. Листы 5, 6	8
7	5С1Н.000.000 Спецификация. Листы 7, 8	9
8	5С1Н.000.000 СБ Устройство воздухоприемное. Сборочный чертеж. Лист 1	10
9	5С1Н.000.000 СБ Устройство воздухоприемное. Сборочный чертеж. Лист 2	11
10	5С1Н.000.000 СБ Устройство воздухоприемное. Сборочный чертеж. Лист 3	12
11	5С1В.000.000 Устройство воздухоприемное. Спецификация. Листы 1,2	13
12	5С1В.000.000 Спецификация. Листы 3, 4	14
13	5С1В.000.000 Спецификация. Листы 5, 6	15
14	5С1В.000.000 Спецификация. Листы 7,8	16
15	5С1В.000.000 СБ Устройство воздухоприемное. Сборочный чертеж. Лист 1	17
16	5С1В.000.000 СБ Устройство воздухоприемное. Сборочный чертеж. Лист 2	18
17	5С1В.000.000 СБ Устройство воздухоприемное. Сборочный чертеж. Лист 3	19
18	5С1Н.010.000 Каркас. Спецификация	20
19	5С2Н.010.000 Каркас. Спецификация	21
20	5С1Н.010.000 СБ Каркас. Сборочный чертеж	22
21	5С2Н.010.000 СБ Каркас. Сборочный чертеж	22
22	5С1Н.010.001 Брусок. 5С1Н.010.002 Брусок	23
23	5С1Н.010.003 Брусок. 5С1.010.004 Ребро опорное	24
24	5С1.010.005 Втулка 5С2Н.010.001 Брусок	25
25	5С1В.010.000 Каркас Спецификация	26
26	5С2В.010.000 СБ Каркас Спецификация	27
27	5С1В.010.000 СБ Каркас Сборочный чертеж	28
	5С2В.010.000 СБ Каркас Сборочный чертеж	28
28	5С1В.010.001 Брусок 5С1В.010.002. Брусок.	29
29	5С1В.010.003 Брусок 5С2В.010.003. Брусок	30
30	5С1В.010.006 Брусок	31
	5С1.020.000 Клапан утепленный. Спецификация. Лист 1	31
31	5С1.020.000 Спецификация. Листы 2, 3	32
32	5С1.020.000 Спецификация Лист 4. 5С1.020.001 Брусок	33
33	5С1.020.000 СБ Клапан утепленный. Сборочный чертеж	34
34	5С1.020.002 Брусок. 5С1.020.003 Обшивка	35
35	5С1.020.004 Полуось. 5С1.020.005 Подвадок	36
36	5С1.040.000 Устройства рычажное. Спецификация	37
37	5С1.040.001 Ось. 5С1.040.000 СБ Устройство рычажное	
	Сборочный чертеж Лист 1	38
38	5С1.040.000 СБ Устройство рычажное. Сборочный чертеж. Лист 2	39
39	5С1.040.002 Тяга. 5С1.040.003 Тяга	40

В данном выпуске разработаны типовые рабочие чертежи воздухоприемных устройств к деревянным оконным блокам для промышленных предприятий по ГОСТ 12506-67 взамен выпусков I и II серии 4.904-16

Воздухоприемные устройства с подвесными утепленными клапанами применяются в системах приточной вентиляции, на имеющих утепленных воздушных заслонок для кондиционеров и приточных камер, в комплект которых входят утепленные воздушные заслонки, подвесные утепленные клапаны в воздухоприемных устройствах не устанавливаются.

Разработано 12 типов воздухоприемных устройств с различной пропускной способностью по воздуху при скорости воздуха в живом сечении жалюзийных решеток 6 м/с.

Тип воздухоприемного устройства выбирается по таблице 2 в зависимости от производительности приточных вентиляционных установок и типа деревянных оконных блоков.

При расходах воздуха в проекте, отличающихся от указанных в таблице 2, производится выбор воздухоприемного устройства с пропускной способностью, близкой по значению к заданной.

При необходимости получения более высокой пропускной способности рекомендуется полное заполнение оконного блока воздухоприемными устройствами соответствующих типов, а при ленточном остеклении – заполнение также соседних оконных блоков.

К деревянным оконным блокам с наружным открыванием створок по серии „Н" разработаны воздухоприемные устройства с индексом „Н", а к блокам с внутренним открыванием створок по серии „В" – воздухоприемные устройства с индексом „В".

В воздухоприемных устройствах применяются жалюзийные воздухозаборные неподвижные решетки, изготавливаемые Горьковским механическим заводом N1 треста „Сантехдеталь". Технические показатели жалюзийных решеток приведены в таблице 1

Таблица 1.

N№ решеток	Размеры, мм		Масса, кг.
	ширина	высота	
1	150	490	1.0
2	150	580	1.2

Подвесные утеплённые клапаны выполняются многостворчатыми по высоте Открывание клапанов производится при помощи ручной лебёдки рабочие чертежи которой помещены в выпуске 1 данной серии.

При отключении приточных вентиляционных систем утеплённые клапаны должны закрываться.

Пример условного обозначения в проекте ссылки на тип воздухоприемного устройства, принятого по данному выпуску.

SC1H. 000. 000
Серия 1.494-27, вып. 7

Т.А. 1976г	Рекомендации по применению	Серия 1.494-27	
		Выпуск 7	Лист

Таблица 2.

Обозначение	Пропускная способность м³/ч	Площадь живого сечения в м²	Оконный блок: Марка	Оконный блок: Ширина, мм	Оконный блок: Высота мм	Жалюзийные решетки: №	Жалюзийные решетки: Кол-во шт всего	в том числе: Кол-во шт в ярусе	в том числе: Кол-во ярусов	Эскизы заполнения оконных блоков
5С1Н.000.000	9500	0,44	Н1-94 НС1-94	1461	1164	1	4	4	1	
						2	4	4	1	
-01	14700	0,68	Н2-94 НС2-94	1461	1764	1	4	4	1	
						2	8	4	2	
-02	11900	0,55	Н3-94 НС3-94 Н7-124 НС7-124	2966	1164	1	5	5	1	
						2	5	5	1	
			Н5-124 НС5-124 Н9-174 НС9-174	4490	1164	1	5	5	1	
						2	6	6	1	
-03	18200	0,85	Н4-94 НС4-94 Н8-124 НС8-124	2966	1764	1	5	5	1	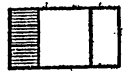
						2	10	5	2	
			Н6-124 НС6-124 Н10-174 НС10-174	4490	1764	1	5	5	1	
						2	10	5	2	
-04	19000	0,88	Н3-94; НС3-94 Н7-124; НС7-124 Н5-124; НС5-124 Н9-174; НС9-174	2966	1164	1	8	8	1	
						2	8	8	1	
-05	29400	1,36	Н4-94; НС4-94 Н8-124; НС8-124 Н6-124; НС6-124 Н10-174; НС10-174	2966	1764	1	8	8	1	
						2	16	8	2	

ТД 1976г	Техническая характеристика	Серия 1.494-27	
		Вып. 7	лист

Продолжение таблицы 2.

Обозначение	Пропускная способность м³/ч	Площадь живого сечения F м²	Оконный блок: Марка	Оконный блок: Ширина, мм	Оконный блок: Высота, мм	Жалюзийные решетки: №	Жалюзийные решетки: Кол-во шт всего	Жалюзийные решетки: в том числе кол-во шт в ярусе	Жалюзийные решетки: в том числе кол-во ярусов	Эскизы заполнения оконных блоков
БС1В 000.000	7140	0.35	ВС3-94 ВС7-124	2693	1182	1	3	3	1	
						2	3	3	1	
-01	11000	0,51	ВС4-94 ВС8-124	2693	1782	1	3	3	1	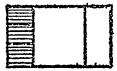
						2	6	3	2	
-02	8500	0.44	ЗС1-94	1445	1182	1	4	4	1	
						2	4	4	1	
			ВС5-94 ВС9-124	2943	1182	1	4	4	1	
						2	4	4	1	
-03	14700	0,68	ВС2-94	1445	1782	1	4	4	1	
						2	8	4	2	
			ВС6-94 ВС10-124	2943	1782	1	4	4	1	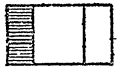
						2	8	4	2	
-04	19000	0,88	ВС3-94 ВС7-124 ВС5-94 ВС9-124	2693	1182	1	8	8	1	
						2	8	8	1	
-05	29400	1,36	ЗС4-94 ВС8-124 ВС6-94 ВС10-124	2693	1782	1	8	8	1	
						2	16	8	2	

ТД 1976г.	Техническая характеристика	серия 1.494-27	
		вып. 7	лист

Выпуск 7

Серия 1.494-27

Выпуск 7

Серия 1.494-27

Формат	Зона	Поз.	Обозначение	Наименование	Кол.	Примечание
				Документация		
12			5С1Н.000.000 СБ	Сборочный чертеж		
				Сборочные единицы		
11		1	С1.030.000.	Блок	3	
11		2	ЛР.00.000.	Лебедка ручная	1	
			Переменные данные	для исполнений		
				5С1Н.000.000 Сн.СБ.рис1		
				Сборочные единицы		
11		3	5С1Н.010.000.	Каркас	1	
11		4	5С1.020.000.	Клапан утепленный	2	
11		5	5С1.040.000.	Устройство рычажное	1	
				Детали		
64		6	5С1Н.000.001.	Брусок 37х30х1090 ДПз		
				ГОСТ 9685-61	2	
64		7	5С1Н.000.002.	Брусок 24х30х600 ДПз		
				ГОСТ 9685-61	1	
				Стандартные изделия		
		8		Винт М5х14.58		
				ГОСТ 17473-72	16	

Подп. и дата | Инв. № подл. | Взам. инв. № | Подп. и дата | Инв. № подл.

Изм.	Лист	№ докум.	Подп.	Дата
Рук. отд.	Гесслер			
Гл. инж.	Высоцкая			
Ст. инж.	Цветкова			
Н. конт.	Сидорова			

5С1Н.000.000.

Устройство воздухоприёмное

Лит	Лист	Листов
	1	8

Госстрой СССР
Цниипромзданий
г. Москва

Копировал: Одинцова Формат 11

Формат	Зона	Поз.	Обозначение	Наименование	Кол.	Примечание
		9		Гайка М6.4		
				ГОСТ 5915-70	16	
				Шурупы, ГОСТ 1144-70		
		10		А5х60	12	
		11		А5х30	4	
		12		Гвозди 3х80		
				ГОСТ 283-63	45	
				Прочие изделия		
				Решетки жалюзийные		Механический
				воздухозаборные не-		з-д № 1
				подвижные ТУ36-1517-71		Треста „Сантех-
		13		№ 1	4	деталь"
		14		№ 2	4	г. Горький
				5С1Н.000.000-01 Сн.СБ.рис	3	
				Сборочные единицы		
11		3	5С2Н.010.000.	Каркас	1	
11		4	5С1.020.000.	Клапан утепленный	3	
11		5	5С1.040.000-02.	Устройство рычажное	1	
				Детали		
64		6		Брусок 37х30х1690 ДПз		
				ГОСТ 9685-61	2	
64		7		Брусок 44х30х600 ДПз		
				ГОСТ 9685-61	1	

Подп. и дата | Инв. № подл. | Взам. инв. № | Подп. и дата | Инв. № подл.

Изм.	Лист	№ докум.	Подп.	Дата

5С1Н.000.000.

Лист 2

Копировал: Одинцова Формат 11

Формат	Зона	Поз.	Обозначение	Наименование	Кол.	Примечание
				Стандартные изделия		
		8		Винт М5х14.58		
				ГОСТ 17473-72	16	
		9		Гайка М5.4		
				ГОСТ 5915-70	16	
				Шурупы ГОСТ 1144-70		
		10		5х60	12	
		11		5х30	4	
		12		Гвозди 3х80		
				ГОСТ 283-63	50	
				Прочие изделия		
				Решетки жалюзийные		
				воздухозаборные нерод.		
				вижные ТУ36-1517-71		
		13		№1	4	
		14		№2	8	
				5С1Н.000.000-02 См.СБ.рис.1		
				Сборочные единицы		
11		3	5С1Н.010.000-01.	Каркас	1	
11		4	5С1.020.000-02.	Клапан утеплённый	2	
11		5	5С1.040.000.	Устройство рычажное	1	
				Детали		
64		6	5С1Н.000.001-02.	Брусок 7х30х1090 ДПЗ		
				ГОСТ 9685-61	2	

Изм. Лист N докум. Подп. Дата

5С1Н.000.000.

Лист 3

Копировал: Афанасьева Формат А4

Инв. № подл. | Подп. и дата | Взам. инв. №

Альбом 1 лист 23

Альбом 2

Формат	Зона	Поз.	Обозначение	Наименование	Кол.	Примечание
64		7.	5С1Н.000.002-02	Брусок 24х30х750 ДПЗ		
				ГОСТ 9685-61	1	
				Стандартные изделия		
		8		Винт М5х14.58		
				ГОСТ 17473-72	21	
		9		Гайка М5.4		
				ГОСТ 5915-70	21	
				Шурупы ГОСТ 1144-70		
		10		5х60	13	
		11		5х30	5	
		12		Гвозди 3х80		
				ГОСТ 283-63	45	
				Прочие изделия		
				Решетки жалюзийные		
				Воздухозаборные нерод.		
				вижные ТУ36-1517-71		
		13		№1	5	
		14		№2	5	
				5С1Н.000.000-03 См.СБ.рис.1		
				Сборочные единицы		
11		3.	5С1Н.010.000-01.	Каркас	1	
11		4	5С1.020.000-03.	Клапан утепленный	3	
11		5.	5С1.040.000-02.	Устройство рычажное	1	

Изм. Лист N докум. Подп. Дата

5С1Н.000.000

Лист 4

Копировал: Афанасьева Формат А4

Инв. № подл. | Подп. и дата | Взам. инв. №

Серия 1.494-27 — выпуск 7

Формат	Зона	Поз.	Обозначение	Наименование	Кол.	Примечание
				Детали		
64		6	5С1Н.000.001-03	Брусок 1×30×1690 ДПз		
				ГОСТ 9685-61	2	
64		7	5С1Н.000.002-03	Брусок 44×30×750 ДПз		
				ГОСТ 9685-61	1	
				Стандартные изделия		
		8		Винт М5×14.58		
				ГОСТ 17473-72	34	
		9		Гайка М5.4		
				ГОСТ 5915-70	34	
				Шурупы ГОСТ 1144-70		
		10		5×60	17	
		11		5×30	5	
		12		Гвозди 3×80		
				ГОСТ 283-63	50	
				Прочие изделия		
				Решетки жалюзийные		
				воздухозаборные непод-		
				вижные ТУ36-1517-71		
		13		№1	5	
		14		№2	10	
				5С1Н.000.000-04 См СБ рис 2		
				Сборочные единицы		
11		3	5С1Н.010.000-02	Каркас	1	
11		4	5С1.020.000-04	Клапан утепленный	2	

Изм.	Лист	N докум.	Подп.	Дата	5С1Н.000.000	Лист 5

Копировал: Одинцова Формат 11

Формат	Зона	Поз.	Обозначение	Наименование	Кол.	Примечание
11		5	5С1.040.000	Устройство рычажное	1	
				Детали		
64		6	5С1Н.000.001-04	Брусок 45×30×1690 ДПз		
				ГОСТ 9685-61	2	
64		7	5С1Н.000.002-04	Брусок 24×30×1200 ДПз		
				ГОСТ 9685-61	1	
				Стандартные изделия		
		8		Винт М5×14.58		
				ГОСТ 17473-72	36	
		9		Гайка М5.4		
				ГОСТ 5915-70	36	
				Шурупы ГОСТ 1144-70		
		10		5×60	16	
		11		5×30	8	
		12		Гвозди 3×80		
				ГОСТ 283-63	45	
				Прочие изделия		
				Решетки жалюзийные		
				воздухозаборные не-		
				подвижные		
				ТУ36-1517-71		
		13		№1	8	
		14		№2	8	

Изм.	Лист	N докум.	Подп.	Дата	5С1Н.000.000	Лист 6

Копировал: Одинцова Формат 11

Формат	Зона	Поз.	Обозначение	Наименование	Кол.	Примечание
				5С1Н.000.000 ВО5Сп.СБ.рис.4		
				Сборочные единицы		
11		3	5С2Н.010.000-02.	Корпус	1	
11		4	5С1.020.000-05.	Клапан утепленный	3	
11		5	5С1.040.000-02.	Устройство рычажное	1	
				Детали		
64		6	5С1Н.000.001-05	Брусок 45х30х1690 ВП3		
				ГОСТ 9685-61	2	
64		7	5С1Н.000.002-05.	Брусок 44х30х1200 ВП3		
				ГОСТ 9685-61	1	
				Стандартные изделия		
		8		Винт М5х14.58		
				ГОСТ 17473-72	58	
		9		Гайка М5.4		
				ГОСТ 5915-70	58	
				Шурупы		
				ГОСТ 1144-70		
		10		5х60	20	
		11		5х30	8	
		12		Гвозди 3х80		
				ГОСТ 283-63	50	

Инв.№подл. | Подп. и дата | Взам.инв.№ | Инв.№дубл. | Подп. и дата

Изм. Лист Nдокум. Подп. Дата

5С1Н.000.000.

Лист 7

Копировал: Одинцова Формат А4

Формат	Зона	Поз.	Обозначение	Наименование	Кол.	Примечания
				Прочие изделия		
				Решетки жалюзийные		
				воздухозаборные		
				неподвижные		
				ТУ36-1517-77		
		13		№1	8	
		14		№2	16	

Инв.№подл. | Подп. и дата | Взам.инв.№ | Инв.№дубл. | Подп. и дата

Изм. Лист Nдокум. Подп. Дата

5С1Н.000.000.

Лист 8

Копировал: Одинцова Формат А4

5С1Н.000.000 СБ

Выпуск 7

Серия 1.494-27

Инв. № подл. | Подп. и дата | Взам. инв. № | Инв. № дубл. | Подп. и дата

Рис. 1

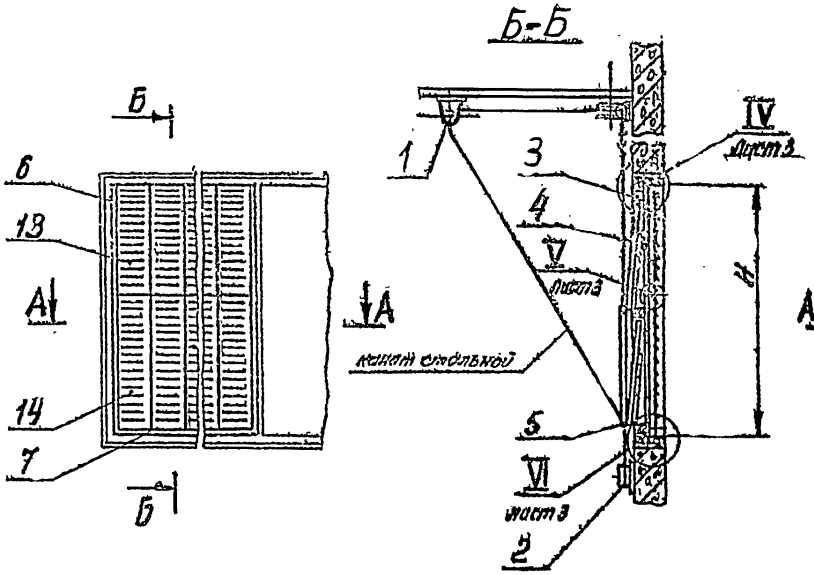

Рис. 2

Остальное - см. рис. 1

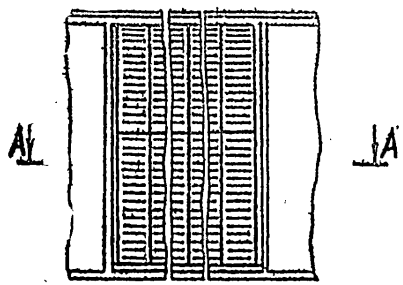

Обозначение	Рис.	размеры мм			Масса кг
		B	B_1	H	
5С1Н.000.000	1	675	600	1094	31,0
-01	3	675	600	1694	49,0
-02	1	765	750	1094	35,0
-03	3	765	750	1694	48,0
-04	2	1290	1200	1094	49,0
-05	4	1290	1200	1694	67,0

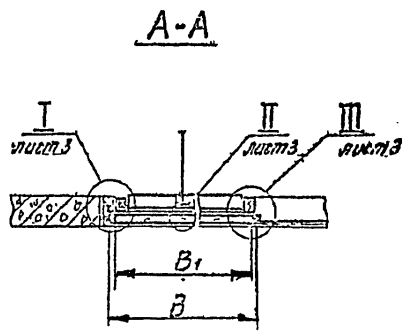

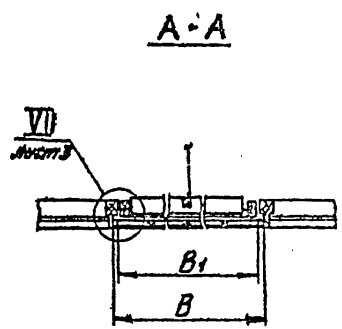

1. Размеры для справок.
2. Крепить блок - поз. 1 и лебедку - поз. 2 к ограждающим конструкциям на монтаже по месту.

Изм.	Лист	N докум.	Подп.	Дата
Рук. отд.		Гесслер		
Гл. инж. пр.		Высоцкая		
Ст. инж.		Цветкова		
Исполн.		Кузнецова		
Н. конт.		Сидорова		

5С1Н.000.000 СБ.

Устройство воздухоприёмное. Сборочный чертеж.

Лит.	Масса	Масштаб
Н	см. таблицу	—

Лист: 1 | Листов: 3

Госстрой СССР ЦНИИПромзданий г. Москва

Хронировал: Жердева | Формат: 12

Рис. 3

Остальное - см. рис. 1 лист 1

Б-Б

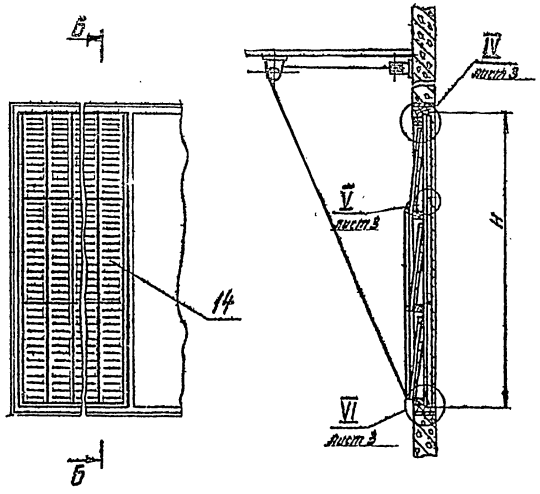

Рис. 4

Остальное - см. рис. 2 лист 1

Б-Б

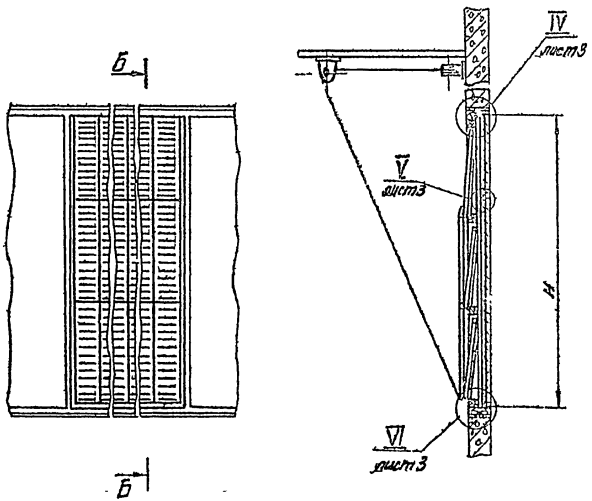

					5С1Н.000.000 СБ		
Изм.	Лист	№ докум.	Подп.	Дата	Устройство воздухоприемное. Сборочный чертеж.	Лит.	Масса	Масштаб
Рук. отд		Гесслер				И	См. таблицу	—
Гл. инж. пр.		Высоцкая						
Гл. инж.		Цветкова				Лист 2	Листов 2
Исполнил		Кузнецова				ГОССТРОЙ СССР ЦНИИпромзданий г. Москва	
Н. контр.		Сидорова					

Копировал: Жердева Формат: А2

Выпуск 7

Серия 1994-27

Инв. № подл. | Подп. и дата | Взам. инв. № | Инв. № дубл. | Подп. и дата

5С1Н.000.000 СБ

I лист 1

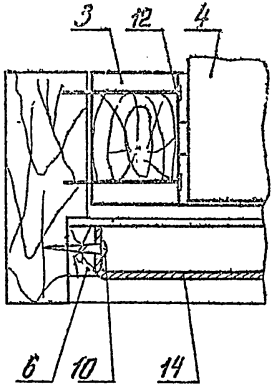

II лист 1

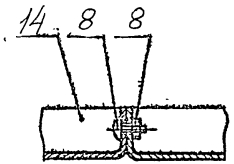

III лист 1

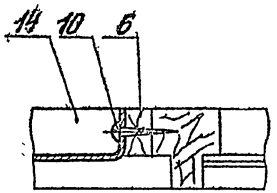

VII лист 1

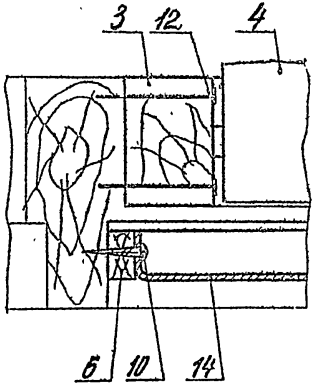

IV листы 1,2

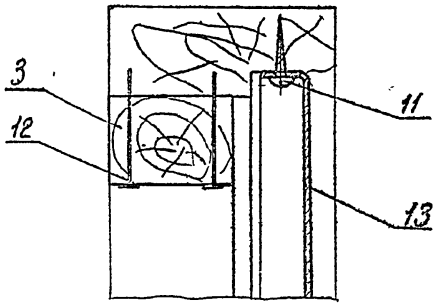

V листы 1,2

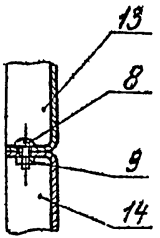

VI листы 1,2

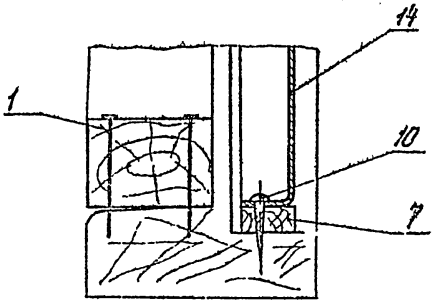

					5С1Н 000 000 СБ			
Изм	Лист	N докум	Подп.	Дата	Устройство воздухоприемное Сборочный чертёж	Лит	Масса	Масштаб
Рук. тд		Гесслер				Н	см таблицу	1:2
Гл. инж. пр.		Выгоцкая				Лист 3	Листов:	
Ст. инж.		Цветкова				Госстрой СССР ЦНИИПромзданий г. Москва		
Исполнит.		Кузнецова						
Н. контр.		Сиборова						

Копировал: Жердева Формат: 12

Инв. N подл. | Подп. и дата | Взамен инв. N | Инв. N дубл. | Подп. и дата

Серия 1.494-27 Выпуск 7

Выпуск 2

Серия 1.494-27

Формат	Зона	Поз.	Обозначение	Наименование	Кол.	Примечание
				Документация		
А2			5С1В.000.000 СБ	Сборочный чертёж		
				Сборочные единицы		
А1		1	С1.030.000.	Блок	6	Серия 1.494-27В
А1		2	ЛР.00.000	Лебедка ручная	1	То же
				Переменные данные для исполнений		
				5С1В.000.000 см. СБ рис 1.		
				Сборочные единицы		
Н		3	5С1В.010.000.	Каркас	1	
А1		4	5С1.020.000-06.	Клапан утеплённый	2	
А1		5	5С1.040.000-01.	Устройство рычажное	1	
				Детали		
Б4		6	5С1В000.001.	Брусок 68×30×1070 ДПз		
				ГОСТ 9685-61	2	

Инв. № подл. | Подп. и дата | Взам. инв. №

Изм.	Лист	№ докум.	Подп.	Дата
Рук. отд.		Гесслер		
Гл. инж. пр.		Высоцкая		
Ст. инж.		Цветкова		
Н. контр.		Сидорова		

5С1В.000.000

Устройство воздухоприёмное

Лит	Лист	Листов
У	1	2

Госстрой СССР ЦНИИпромзданий г. Москва

Копировал: Овинцова Формат А4

Формат	Зона	Поз.	Обозначение	Наименование	Кол.	Примечание
				Стандартные изделия		
		7		Винт М5×14.58		
				ГОСТ 17473-72.	11	
		8		Гайка М6.4		
				ГОСТ 5915-70	11	
		9		Шуруп А5×30		
				ГОСТ 1144-70	14	
		10		Гвозди 3×80		
				ГОСТ 283-63	45	
				Прочие изделия		
				Решетки жалюзийные воздухозаборные неподвижные		
				ТУ 36-1517-71		
		11		№1	3	
		12		№2	3	
				5С1В.000.000-01		
				См. СБ рис. 3		
				Сборочные единицы		
А1		3	5С2В.010.000.	Каркас	1	
А1		4	5С1.020.000-07.	Клапан утепленный	3	
А1		5	5С1.040.000-05.	Устройство рычажное	1	

Инв. № подл. | Подп. и дата | Взам. инв. №

Изм.	Лист	№ докум.	Подп.	Дата

5С1В.000.000

Лист 2

Копировал: Овинцова Формат А4

Формат	Зона	Поз.	Обозначение	Наименование	Кол.	Приме-чание
				Детали		
Б4		8	5С1В.000.001-04	Брусок 68х30х1670 ВПз		
				ГОСТ9685-61	2	
				Стандартные изделия		
		7		Винт М5Х14.58.		
				ГОСТ17473-72	18	
		8		Гайка М5.5		
				ГОСТ5915-70	18	
		9		Шуруп 4.5х30		
				ГОСТ1144-70	18	
		10		Гвозди 3х80		
				ГОСТ283-63	50	
				Прочие изделия		
				Решетки жалюзийные		
				Воздухозаборные метал		
				Вытяжные		
				ТУ36-1511-74		
		11		№1	3	
		12		№2	6	

Инв.№ подл. | Подпись и дата | Взам.инв.№ | Инв.№ дубл. | Подпись и дата

Изм.	Лист	№ докум.	Подп.	Дата	5С1В.000.000.	Лист 3

Копировал: Одинцова Формат А4

Формат	Зона	Поз.	Обозначение	Наименование	Кол.	Приме-чание
				5С1В.000.000-02		
				Сп. сб. рис.1		
				Оборудование изделия		
11		3	5С1В.010.000-01	Корпус	1	
11		4	5С1.080.000-08	Клапан утеплённый	2	
11		5	5С1.040.000-01	Устройство рычажное	1	
				Детали		
Б4		8	5С1В.000.001-02	Брусок 14х30х1070 ВПз		
				ГОСТ9685-61	2	
				Стандартные изделия		
		7		Винт М5х14.58		
				ГОСТ17473-72	16	
		8		Гайка М5.4		
				ГОСТ5915-70	16	
		9		Шуруп 4.5х30		
				ГОСТ1144-70	16	
		10		Гвозди 3х80		
				ГОСТ283-63	45	
				Прочие изделия		
				Решетки жалюзийные		
				Воздухозаборные метал		
				Вытяжные ТУ36-1511-74		
		11		№1	4	
		12		№2	4	

Инв.№ подл. | Подпись и дата | Взам.инв.№ | Инв.№ дубл. | Подпись и дата

Изм.	Лист	№ докум.	Подп.	Дата	5С1В.000.000.	Лист 4

Копировал: Одинцова Формат А4

Выпуск 7

Серия 1.494-27

Формат	Зона	Поз.	Обозначение	Наименование	Кол.	Примечание
				5С1В.000.000-03.		
				Сн. сб. рис. 3		
				Сборочные единицы		
11		3	5С2В.010.000-01.	Каркас	1	
11		4	5С1.020.000-09.	Клапан утеплённый	3	
11		5	5С1.040.000-03.	Устройство рычажное	1	
				Детали		
64		6	5С1В.000.001-03.	Брусок 14×30×1670 ДПз		
				ГОСТ 9685-61	2	
				Стандартные изделия		
		7		Винт М5×14.58		
				ГОСТ 17473-72	26	
		8		Гайка М5.4		
				ГОСТ 5915-70	26	
		9		Шуруп А5×30		
				ГОСТ 1144-70	20	
		10		Гвозди 3×80		
				ГОСТ 283-63	50	

Инв. N подл. | Подп. и дата | Взам. инв. N | Инв. N дубл. | Подп. и дата

Изм	Лист	N докум.	Подп.	Дата	5С1В.000.000.	Лист 5

Копировал: Одинцова Формат 11

Формат	Зона	Поз.	Обозначение	Наименование	Кол.	Примечание
				Прочие изделия		
				Решетки жалюзийные		
				воздухозаборные не-		
				подвижные		
				ТУ36-1517-71		
		11		№1	4	
		12		№2	8	
				5С1В.000.000-04.		
				Сн. сб. рис. 2		
				Сборочные единицы		
11		3	5С1В.010.000-02.	Каркас	1	
11		4	5С1.020.000-10.	Клапан утеплённый	2	
11		5	5С1.040.000-01.	Устройство рычажное	1	
				Детали		
64		6	5С1В.000.001-04.	Брусок 30×30×1070 ДПз		
				ГОСТ 9685-61	2.	
				Стандартные изделия		
		7		Винт М5×14.58		
				ГОСТ 17473-72	36	
		8		Гайка М5.4		
				ГОСТ 5915-70	36	

Инв. N подл. | Подп. и дата | Взам. инв. N | Инв. N дубл. | Подп. и дата

Изм	Лист	N докум.	Подп.	Дата	5С1В.000.000.	Лист 6

Копировал: Одинцова Формат 11

Формат	Зона	Поз.	Обозначение	Наименование	Кол.	Приме-чание
				Стандартные изделия		
		7		Винт М5×14.58		
				ГОСТ 17473-72	58	
		8		Гайки М5.4		
				ГОСТ 5915-70	58	
		9		Шуруп А5×30		
				ГОСТ 1144-70	28	
		10		Гвозди 3×80		
				ГОСТ 283-63	60	
				Прочие изделия		
				Решётки жалюзийные		
				воздухозаборные		
				неподвижные		
				ТУ 36-1517-71		
		11		№1	8	
		12		№2	16	

Инв. № подл. | Подп. и дата | Взам. инв. № | Инв. № дубл. | Подп. и дата

Изм.	Лист	№ докум.	Подп.	Дата	5С18.000.000.	Лист 8

Копировал: Одинцова Формат А4

Формат	Зона	Поз.	Обозначение	Наименование	Кол.	Приме-чание
		9		Шуруп А5×30		
				ГОСТ 1144-70	27	
		10		Гвозди 3×80		
				ГОСТ 283-63	45	
				Прочие изделия		
				Решётки жалюзийные		
				воздухозаборные		
				неподвижные		
				ТУ 36-1517-71		
		11		№1	8	
		12		№2	8	
				5С18.000.000-05.		
				См. СБ. рис. 4		
				Сборочные единицы		
11		3	5С2В.010.000.02.	Каркас	1	
11		4	5С1.020.000.	Клапан утепленный	3	
11		5	5С4.040.000	Устройство ручное	1	
				Детали		
64		6	5С18.000.00105.	Брусок 30×30×1670 ВП3 ГОСТ 9685-61	2	

Инв. № подл. | Подп. и дата | Взам. инв. № | Инв. № дубл. | Подп. и дата

Изм.	Лист	№ докум.	Подп.	Дата	5С18.000.000.	Лист 7

Копировал: Одинцова Формат А4

5С1В 000 000 СБ

Рис. 1

Б-Б

Рис 2
Остальное-см рис 1

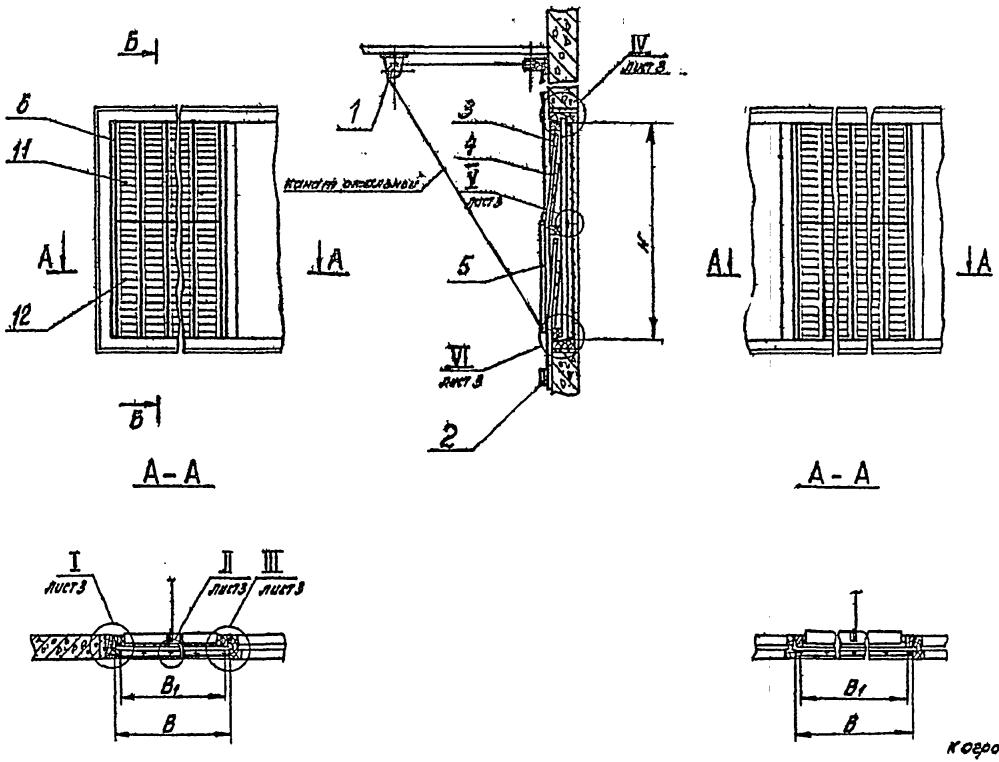

Обозначение	Рис	Размеры, мм			Масса, кг
		B	B_1	H	
5С1В 000 000	1	586	450	1072	28 6
-01	3	586	450	1670	40 6
-02	1	629	600	1072	31 5
-03	3	629	600	1670	44 7
-04	2	1261	1200	1072	50 0
-05	4	1261	1200	1670	65 0

1 Размеры для справок
2 Крепить блок - поз 1 и лебедку - поз 2 к ограждающим конструкциям на монтаже по месту

Изм	Лист	N докум	Подп	Дата
Рук. отд		Гесслер		
Гл. инж. пр.		Высоцкая		
Ст. инж.		Цветкова		
Исполн.		Кузнецова		
Н. контр.		Сидорова		

5С1В 000 000 СБ

Устройство воздухоприемное
Сборочный чертеж

Лит	Масса	Масштаб
Н	см таблицу	—

Лист 1 | Листов 3

Госстрой СССР
ЦНИИПромзданий
г Москва

Копировал Жердева Формат 12

Выпуск 7
Серия 1494-27
Инв. N подл. | Подп. и дата | Взам. инв. N | Инв. N дубл. | Подп. и дата

5С1В.000.000 СБ

Выпуск 7

Серия 1.494-27

Рис.3
Остальное - см рис 1 лист 1

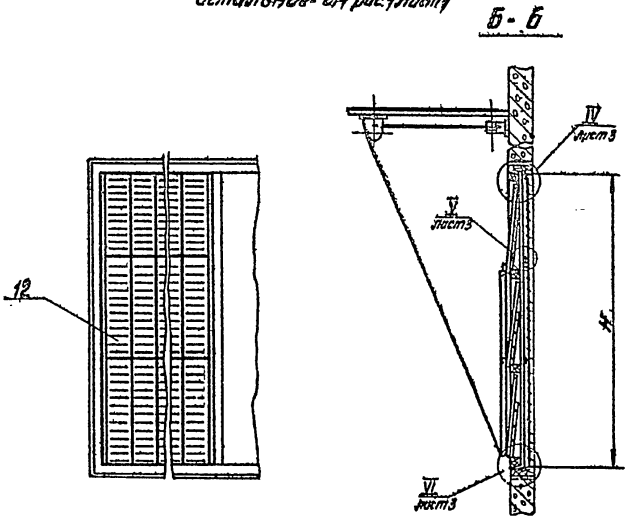

Рис 4
Остальное - см рис 2 лист 1

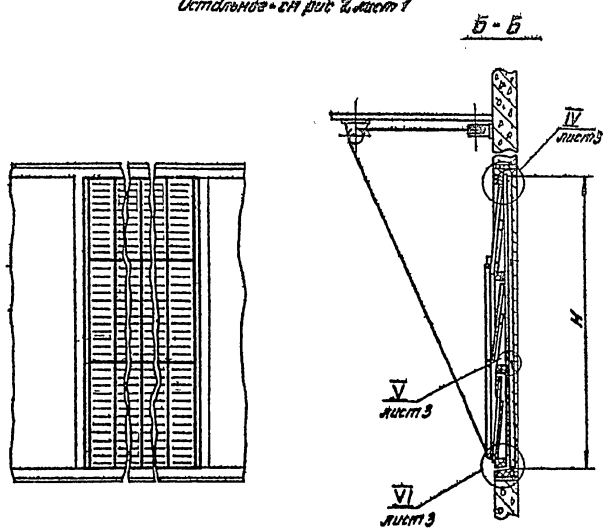

					5С1В.000.000 СБ			
Изм.	Лист	N докум.	Подп.	Дата	Устройство воздухоприемное Сборочный чертёж	Лит	Масса	Масшт
Рук отд		Гесслер				N	см табл	—
Гл. инж. пр.		Высоцкая				Лист 2	листов	
Ст. инж.		Цветкова				Госстрой СССР ЦНИИПромзданий г Москва		
Исполн		Кузнецова						
Н. контр.		Сидорова						

Инв. № подл. | Подп. и дата | Взам. инв. № | Инв. № дубл.

Копировал Жердева формат 12

5С1В.000.000СБ

I лист 1

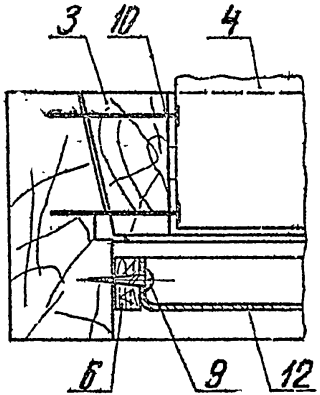

II лист 1

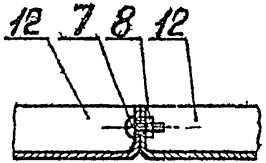

III лист 1

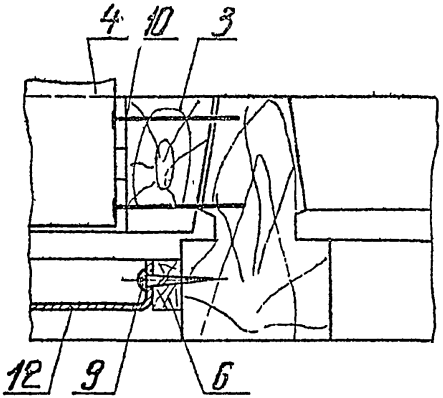

IV лист 1,2

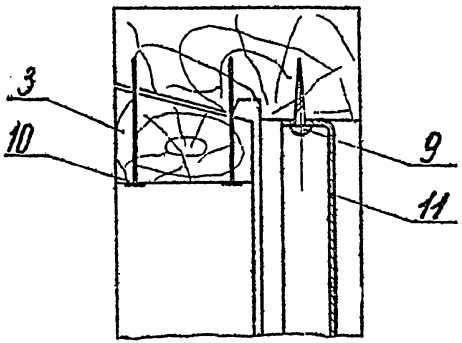

V листы 1,2

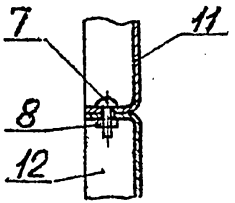

VI листы 1,2

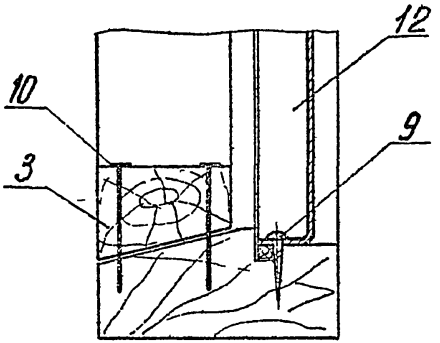

Изм.	Лист	№ докум.	Подп.	Дата	5С1В.000.000СБ		
Рук. отд.		Гесспер			Устройство воздухоприемное Сборочный чертеж	Лит	Масса	Масштаб
Гл. инж. пр.		Высоцкая					Сн. таблицу	1:2
Ст. инж.		Цветкова				Лист 3	Листов	
Испол.		Кузнецова				Госстрой СССР ЦНИИПРОМЗДАНИЙ г. Москва		
Н. контр.		Сидорова						

Выпуск 7

Серия 1.494-27

Инв. № подл. | Подп. и дата | Взамен инв. № | Инв. № дубл. | Подп. и дата

Серия 1.494-27 Выпуск 7

Формат	Зона	Поз.	Обозначение	Наименование	Кол.	Примечание
				Документация		
11			5С1Н.010.000СБ	Сборочный чертеж		
				Детали		
11		1	5С1Н.010.002	Брусок	2	
11		2	5С1.010.004	Рейка опорная	4	
11		3	5С1.010.005	Втулка	4	
				Стандартные изделия		
		4		Гвоздь 3×50		
				ГОСТ 283-63	12	
			Переменные данные	для исполнений		
				5С1Н.010.000		
				Детали		
11		5	5С1Н.010.001	Брусок	2	
11		6	5С1Н.010.003	Брусок	2	

Изм.	Лист	N докум.	Подп.	Дата
Рук. отд.	Гроспер			
Рр.инженер	Высоцкая			
Ст инж.	Цветкова			
Исполн.	Кузнецова			
Н. контр.	Сидорова			

5С1Н.010.000

Каркас

Лит.	Лист	Листов
Н	1	2

Госстрой СССР ЦНИИПРОМЗДАНИЙ г. Москва

Копировала: Юрчук Формат: 11

Формат	Зона	Поз.	Обозначение	Наименование	Кол.	Примечание
				5С1Н010.000-01		
				Детали		
11		5	5С1Н.010.001-01	Брусок	2	
11		6	5С1Н.010.003-01	Брусок	2	
				5С1Н010.000-02		
				Детали		
11		5	5С1Н.010.001-02	Брусок	2	
11		6	5С1Н.010.003-02	Брусок	2	

Изм.	Лист	N докум.	Подп.	Дата

5С1Н.010.000

Лист 2

Копировала: Юрчук Формат: 11

Выпуск 7

Серия 1.494-27

Формат	Зона	Поз	Обозначение	Наименование	Кол	Примечание
				Документация		
11			5С2Н 010.000СБ	Сборочный чертеж		
				Детали		
11		1	5С2Н.010.001	Брусок	2	
11		2	5С1. 010.004	Рейка опорная	6	
11		3	5С1. 010.005	Втулка	6	
				Стандартные изделия		
		4		Гвоздь 3×50		
				ГОСТ 283-63	20	
			Переменные данные для	исполнений		
				5С2Н 010.000		
				Детали		
11		5	5С1Н.010.001.	Брусок	2	
11		6	5С1Н.010 003	Брусок	2	

Подп. и дата | Инв. № дубл. | Взамен инв. № | Подп. и дата | Инв. № подл.

Изм	Лист	№ докум	Подп	Дата
Рук. отд		Гесслер		
Гл. инж. пр.		Высоцкая		
Ст. инж.		Цветкова		
Исполн.		Кузнецова		
Н. контр.		Сидорова		

5С2Н.010.000

Каркас

Лит	Лист	Листов
И	1	2

Госстрой СССР
ЦНИИПРОМЗДАНИЙ
г. Москва

Копировал Юрчук Формат 11

Формат	Зона	Поз	Обозначение	Наименование	Кол	Примечание
				5С2Н 010.000-01		
				Детали		
11		5	5С1Н.010 001-01	Брусок	2	
11		6	5С1Н.010 003-01	Брусок	2	
				5С2Н.010.000-02		
				Детали		
11		5	5С1Н 010 001-02	Брусок	2	
11		6	5С1Н.010.003-02	Брусок	2	

Подп. и дата | Инв. № дубл. | Взамен инв. № | Подп. и дата | Инв. № подл.

Изм	Лист	№ докум	Подп	Дата

5С2Н.010.000

Лист 2

Копировал Юрчук Формат 11

Вторник 7

Серия 1.494-27

5С1Н.010.000 СБ

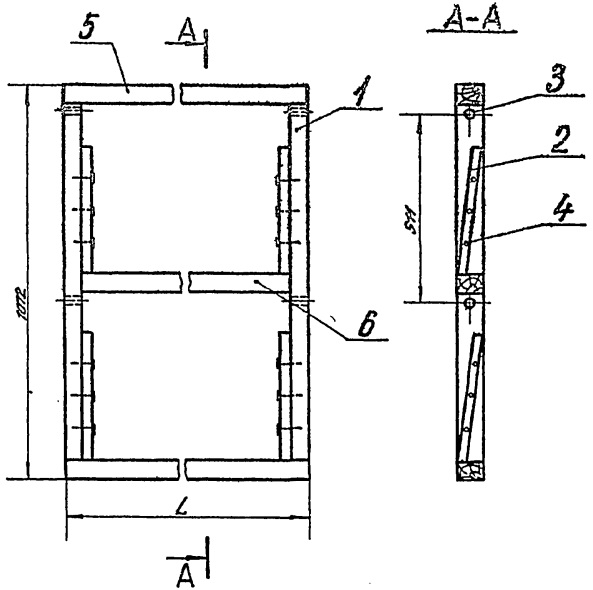

Обозначение	L, мм	Масса, кг
5С1Н 010 000	684	9,8
-01	743	10,0
-02	1268	13,4

1 Размеры для справок
2 Обработка по СНиП III-В.7-69

Изм.	Лист	№ докум.	Подп.	Дата
Рук. отд.		Гесслер		
Гл. инж. пр.		Высоцкая		
Ст. инж.		Цветкова		
Исполнит.		Кузнецова		
Н. контр.		Сидорова		

5С1Н.010.000 СБ

Каркас
Сборочный чертеж

Лит.	Масса	Масштаб
Н	СМ таблицу	—

Лист | Листов 1

Госстрой СССР
ЦНИИПРОМЗДАНИЙ
г. Москва

Копировал Ирск | Формат 11

5С2Н.010.000 СБ

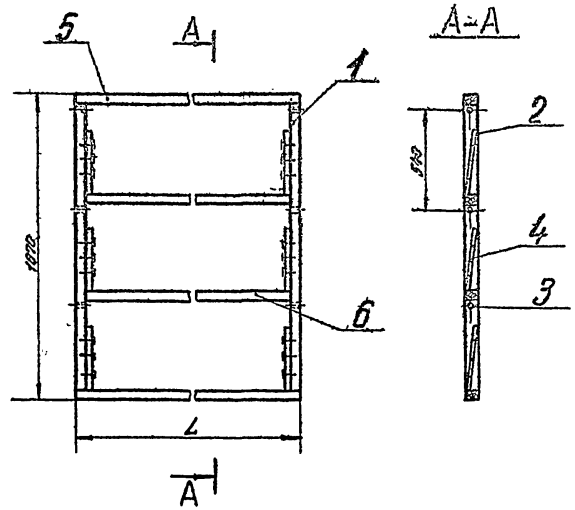

Обозначение	L, мм	Масса, кг
5С2Н 010.000	684	12,5
-01	743	13,0
-02	1268	16,0

1. Размеры для справок
2. Обработка по СНиП III-В.7-69

Изм.	Лист	№ докум.	Подп.	Дата
Рук. отд.		Гесслер		
Гл. инж. пр.		Высоцкая		
Ст. инж.		Цветкова		
Исполнит.		Кузнецова		
Н. контр.		Сидорова		

5С2Н.010.000 СБ

Каркас
Сборочный чертеж

Лит.	Масса	Масштаб
Н	СМ таблицу	—

Лист | Листов 1

Госстрой СССР
ЦНИИПРОМЗДАНИЙ
г. Москва

Копировал Ирск | Формат 11

Подп. и дата | Инв. № дубл. | Взам. инв. № | Подп. и дата | Инв. № подл.

5С1Н010.001

Rz 80

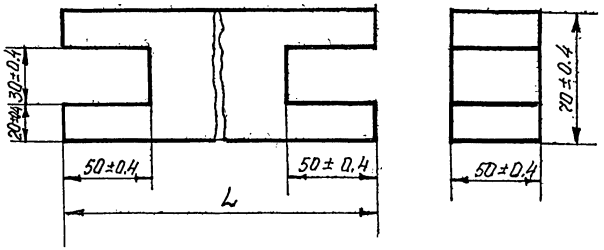

Обозначение	L мм		Масса кг
	Номин	Пред. отклон.	
5С1.Н.010.001	684	±0.9	1.4
-01	743	±0.9	1.6
-02	1238	±1.2	2.7

Изм.	Лист	№ докум.	Подп.	Дата	5С1Н010.001	Лит.	Масса	Масштаб
Рук. отд.		Гесслер			БРУСОК	И	см. таблицу	—
Гл. инж. пр.		Высоцкая				Лист	Листов 1	
Ст. инж.		Цветкова			Заготовка из древесины хвойных пород ГОСТ 9685-61	Госстрой СССР ЦНИИПРОМЗДАНИЙ г. Москва		
Исполн.		Кузнецова						
Н. контр.		Сидорова						

Серия 1.494-27 Выпуск 7

Инв. № подл. | Подп. и дата | Взам. инв. № | Инв. № дубл. | Подп. и дата

5С1Н010.002

Rz 80

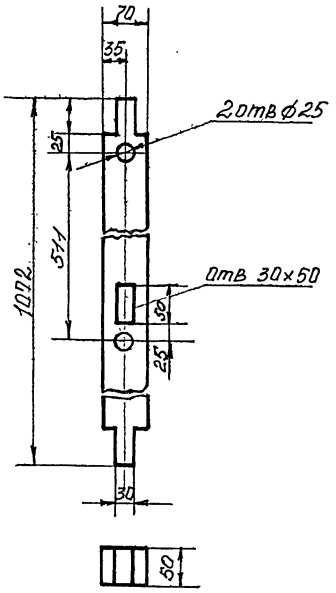

Предельные отклонения размеров по ГОСТ 6449-53
отверстий - по д Аз
Валов - по д Пэ

Изм.	Лист	№ докум.	Подп.	Дата	5С1Н.010.002	Лит.	Масса	Масштаб
Рук. отд.		Гесслер			БРУСОК	1	22	1:5
Гл. инж. пр.		Высоцкая				Лист	Листов 1	
Ст. инж.		Цветкова			Заготовка из древесины хвойных пород ГОСТ 9685-61	Госстрой СССР ЦНИИПРОМЗДАНИЙ г. Москва		
Исполн.		Кузнецова						
Н. контр.		Сидорова						

Инв. № подл. | Подп. и дата | Взам. инв. № | Инв. № дубл. | Подп. и дата

5С1Н010003

Rz 80

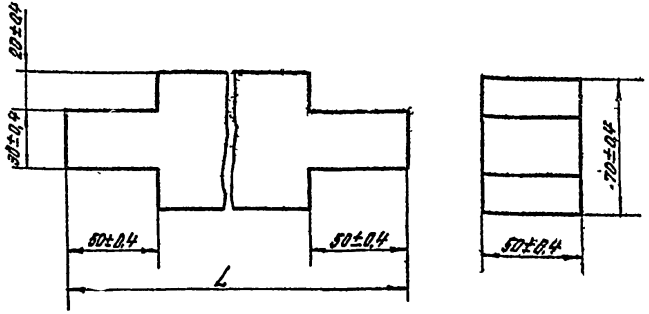

Обозначение	L, мм		Масса кг
	Номин	Пред. отклон	
5С1Н 010 003	684	±0,9	1,4
-01	743	±0,9	1,6
-02	1268	±1,2	2,7

Изм	Лист	N докум	Подп	Дата
Рук отд		Гесслер		
Гл инж пр		Высоцкая		
Ст инж		Цветкова		
Исполн		Кузнецова		
Н конт		Сидорова		

5С1Н.010.003

Брусок

Лит | Масса | Масштаб
Н | см. табл.

Лист | Листов 1

Заготовка из древесины хвойных пород ГОСТ 9685-61

Госстрой СССР ЦНИИПРОМЗДАНИЙ г. Москва

Копировала. Юрчук Формат: 11

Серия 1-494-27 — Выпуск 7

Инв. № подл. | Подп. и дата | Взамен инв. № | Инв. № дубл. | Подп. и дата

5С1.010.004

Rz 80

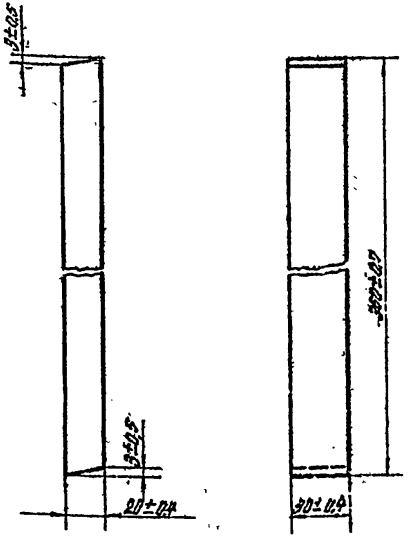

Изм	Лист	N докум	Подп	Дата
Рук отд		Гесслер		
Гл инж пр		Высоцкая		
Ст инж		Цветкова		
Исполн		Кузнецова		
Н конт		Сидорова		

5С1.010.004

Рейка опорная

Лит | Масса | Масштаб
Н | 0,1 | 1:10

Лист | Листов 1

Заготовка из древесины хвойных пород ГОСТ 9685-61

Госстрой СССР ЦНИИПРОМЗДАНИЙ г. Москва

Копировала. Юрчук Формат: 11

Инв. № подл. | Подп. и дата | Взамен инв. № | Инв. № дубл. | Подп. и дата

5С1 010005

Rz 80 √(√)

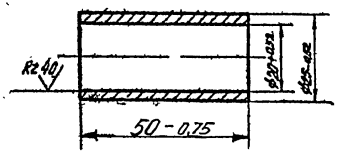

Изм.	Лист	N докум.	Подп.	Дата
Рук. отд.		Гесслер		
Гл. инжен.		Высоцкая		
Ст. инжен.		Цветкова		
Исполн.		Кузнецова		
Н. конт.		Сидорова		

Втулка

Лит	Масса	Масштаб
II	0,07	1:1

Лист | Листов 1

Сталь-20
ГОСТ 1050-74

Госстрой СССР
ЦНИИПРОМЗДАНИЙ
г. Москва

Копировал Ильин | Формат 11

5С2Н010001

Rz 80

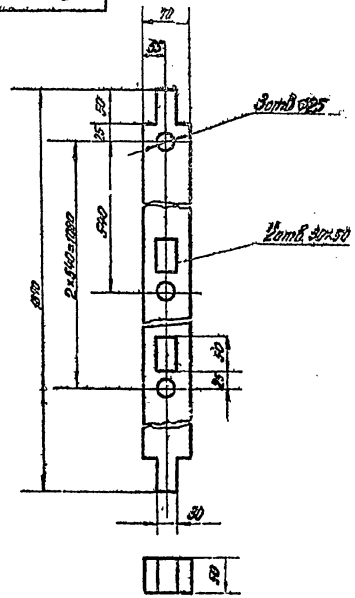

Предельные отклонения размеров по ГОСТ 6449-53
отверстий — по д Аз,
валов — по д Пз.

Изм.	Лист	N докум.	Подп.	Дата
Рук. отд.		Гесслер		
Гл. инжен.		Высоцкая		
Ст. инжен.		Цветкова		
Исполн.		Кузнецова		
Н. конт.		Сидорова		

Брусок

Лит	Масса	Масштаб
II	3,5	1:5

Лист | Листов 1

Заготовка из древесины хвойных пород
ГОСТ 9685-61

Госстрой СССР
ЦНИИПРОМЗДАНИЙ
г. Москва

Копировал Ильин | Формат 11

Выпуск 7 | Серия 1.494-27

Формат	Зона	Поз.	Обозначение	Наименование	Кол.	Примечание
				Документация		
А4			5С1В.010.000 ВБ	Сборочный чертеж		
				Детали		
А4		1	5С1В.010.000-01	Брусок	1	
А4		2	5С1В.010.000-02	Брусок	1	
А4		3	5С1.042.ВСЧ	Рейка опорная	4	
А4		4	5С1.070.005	Втулка	4	
				Стандартные изделия		
		5		Гвоздь 3х50 ГОСТ 283-63	15	
			Переменные данные	Для исполнений		
				5С1В.010.000		
				Детали		
А4		6	5С1В.010.001	Брусок	1	
А4		7	5С1В.010.002	Брусок	1	
А4		8	5С1В.010.003	Брусок	1	

Серия 1.494-27 — Выпуск 2

Инв.№ подл. | Подп. и дата | Взам.инв.№ | Инв.№ дубл. | Подп. и дата

Изм.	Лист	№ докум.	Подп.	Дата	5С1В.010.000
Рук. отд.	Бутыс				
Гл. инж. пр.	Островский				Лит. / Лист 1 / Листов 2
Сан. инж.	Шестопал				Кожух
Исполн.	Кононенко				Госстрой СССР ЦНИИпромзданий г. Москва
Н. контр.	Субботин				

Копировал: Юлов Формат А4

Формат	Зона	Поз.	Обозначение	Наименование	Кол.	Примечание
				5С1В.010.000-01		
				Детали		
А4		6	5С1В.010.001-01	Брусок	1	
А4		7	5С1В.010.002-01	Брусок	1	
А4		8	5С1В.010.003-01	Брусок	1	
				5С1В.010.000-02		
				Детали		
А4		6	5С1В.010.001-02	Брусок	1	
А4		7	5С1В.010.002-02	Брусок	1	
А4		8	5С1В.010.003-02	Брусок	1	

Инв.№ подл. | Подп. и дата | Взам.инв.№ | Инв.№ дубл. | Подп. и дата

Изм.	Лист	№ докум.	Подп.	Дата

5С1В.010.000 — Лист 2

Копировал: Юлов Формат А4

Серия 1.401-27 Выпуск 1

Формат	Зона	Поз.	Обозначение	Наименование	Кол.	Примечание
				Документация		
11			5С2В.010.000 СБ	Сборочный чертеж		
				Детали		
11		1	5С2В.010.003	Брусок	1	
11		2	5С2В.010.003-01	Брусок	1	
11		3	5С1 .010.004	Рейка опорная	6	
11		4	5С1 .010.005	Втулка	6	
				Стандартные изделия		
		5		Гвоздь 3х50		
				ГОСТ 283-63	20	
				Переменные данные для исполнений		
				5С2В.010.000		
				Детали		
11		6	5С1В.010.001	Брусок	1	
11		7	5С1В.010.002	Брусок	1	

Инв.№ подл. | Подп. и дата | Взам.инв.№ | Инв.№ дубл. | Подп. и дата

Изм.	Лист	N докум.	Подп.	Дата
Разраб.		Госсоза		
Гл.инж.пр.		Розанова		
Ст.инж.		Шестакова		
Нач.сект.		Кузнецова		
Н.контр.		Сидорова		

5С2В.010.000

Коркас

Лит.	Масса	Масштаб
И	1	2

Госстрой СССР ЦИТП г. Москва

Копировал: Юрков Формат: А4

Формат	Зона	Поз.	Обозначение	Наименование	Кол.	Примечание
11		8.	5С1В.010.005	Брусок	2	
				5С2В.010.000-01		
				Детали		
11		6	5С1В.010.001-01	Брусок	1	
11		7	5С1В.010.002-01	Брусок	1	
11		8	5С1В.010.006-01	Брусок	2	
				5С2В.010.000-02		
				Детали		
11		6	5С1В.010.001-02	Брусок	1	
11		7	5С1В.010.002-02	Брусок	1	
11		8	5С1В.010.006-02	Брусок	2	

Инв.№ подл. | Подп. и дата | Взам.инв.№ | Инв.№ дубл. | Подп. и дата

Изм.	Лист	N докум.	Подп.	Дата

5С2В.010.000

Копировал: Формат: А4

5С1В.010.000СБ

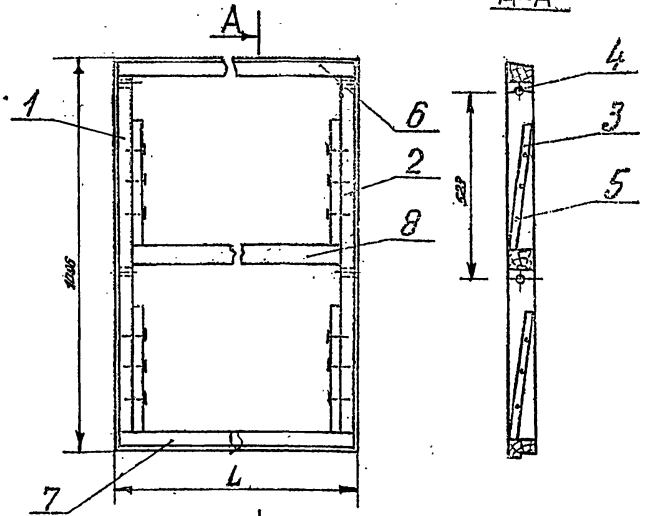

Обозначение	L, мм	Масса, кг
5С1В.010.000	622	9,3
-01	665	9,6
-02	1297	13,5

1. Размеры для справок
2. Обработка деревянных конструкций по СНиП III-В.7-69

Изм.	Лист	№ докум.	Подп.
Рук. отд.	Гесслер		
Гл. инж.	Высоцкая		
Ст. инж.	Цветкова		
Исполн.	Кузнецова		
Н. контр.	Сидорова		

5С1В.010.000СБ

Каркас

Сборочный чертеж

Лит.	Масса	Масштаб
II	см. таблицу	—

Лист | Листов 1

Госстрой СССР ЦНИИПРОМЗДАНИЙ г. Москва

Копировала: Юрчук Формат: 11

Серия 1.494-27 Выпуск 7

Подп. и дата | Инв. № дубл. | Взамен инв. № | Подп. и дата | Инв. № подл.

5С2В.010.000СБ

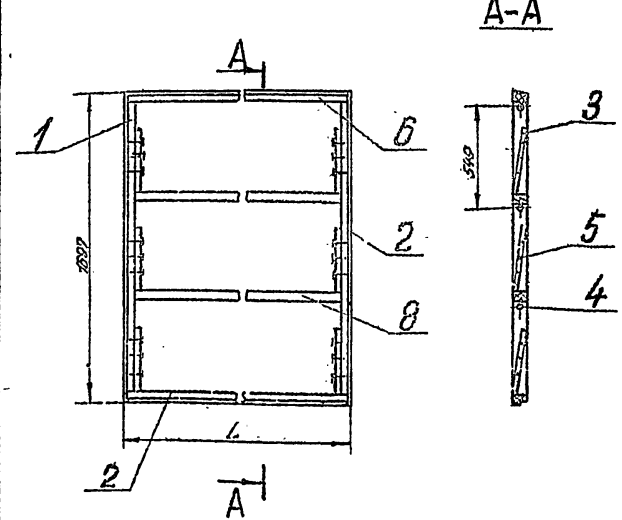

Обозначение	L, мм	Масса, кг
5С2В.010.000	622	13,6
-01	665	14,0
-02	1297	19,0

1. Размеры для справок
2. Обработка деревянных конструкций по СНиП III-В.7-69

Изм.	Лист	№ докум.	Подп.
Рук. отд.	Гесслер		
Гл. инж.	Высоцкая		
Ст. инж.	Цветкова		
Исполн.	Кузнецова		
Н. контр.	Сидорова		

5С2В.010.000СБ

Каркас

Сборочный чертеж

Лит.	Масса	Масштаб
II	см. таблицу	—

Лист | Листов 1

Госстрой СССР ЦНИИПРОМЗДАНИЙ г. Москва

Копировала: Юрчук Формат: 11

Подп. и дата | Инв. № дубл. | Взамен инв. № | Подп. и дата | Инв. № подл.

5С1В.010.001

Rz 80

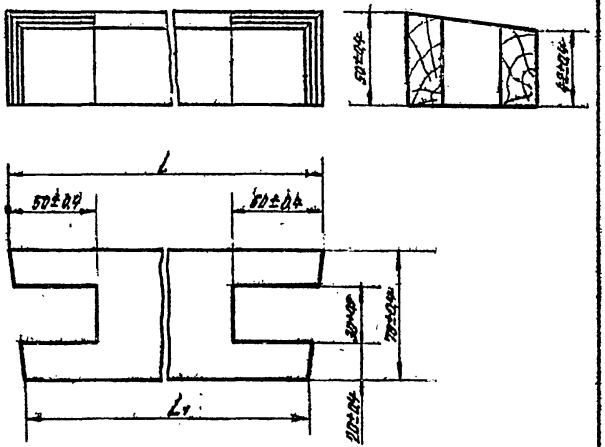

Обозначение	L, мм		L1, мм		Масса, кг
	Номин.	Предельн. отклон.	Номин.	Предельн. отклон.	
5С1В.010.001	622	±0,8	614	±0,9	1,3
-01	665	±0,8	657	±0,9	1,4
-02	1297	±1,2	1289	±1,2	2,7

5С1В.010.001

Изм.	Лист	№ докум.	Подп.	Дата
Рук. отд.		Гресслер		
Гл. инж. пр.		Высоцкая		
Ст. инж.		Цветкова		
Исполн.		Кузнецова		
Н. контр.		Сивоброва		

Брусок

Лит.	Масса	Масштаб
И	См. таблицу	—
Лист	Листов 1	

Заготовка из древесины хвойных пород ГОСТ 9685-61

Госстрой СССР ЦНИИПромзданий г. Москва

Копировала: Юркина Формат А1

Выпуск 7

Серия 1.160.1-22

Инв. № подл. | Подп. и дата | Взам. инв. № | Инв. № дубл. | Подп. и дата

5С1В.010.002

Rz 80

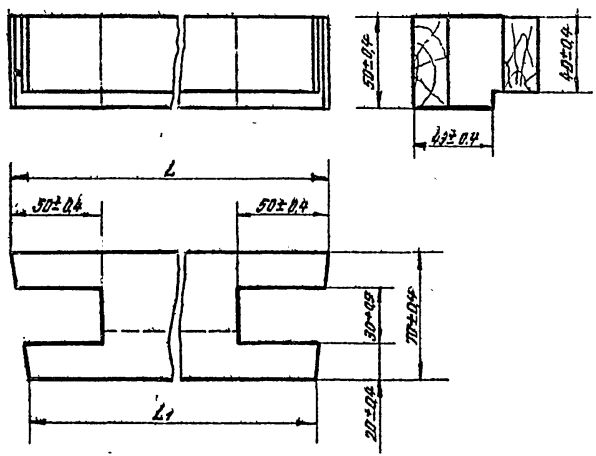

Обозначение	L, мм		L1, мм		Масса, кг
	Номин.	Предельн. отклон.	Номин.	Предельн. отклон.	
5С1В.010.002	622	±0,8	614	±0,9	1,2
-01	665	±0,8	657	±0,9	1,3
-02	1297	±1,2	1289	±1,2	2,6

5С1В.010.002

Изм.	Лист	№ докум.	Подп.	Дата
Рук. отд.		Гресслер		
Гл. инж. пр.		Высоцкая		
Ст. инж.		Цветкова		
Исполн.		Кузнецова		
Н. контр.		Сивоброва		

Брусок

Лит.	Масса	Масштаб
И	См. таблицу	—
Лист	Листов 1	

Заготовка из древесины хвойных пород ГОСТ 9685-61

Госстрой СССР ЦНИИПромзданий г. Москва

Копировала: Юркина Формат А1

Инв. № подл. | Подп. и дата | Взам. инв. № | Инв. № дубл. | Подп. и дата

5С1В.010.003

Rz 80

5С1В.010.003 — изображено
5С1В.010.003-01 — зеркальное отражение

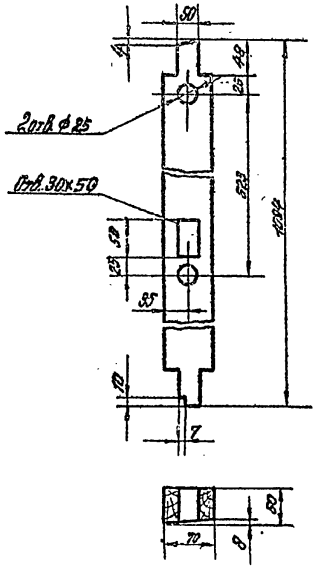

Предельные отклонения размеров по ГОСТ 6449-53:
отверстий — по B_{12},
валов — по B_{13}.

Изм.	Лист	N докум.	Подп.	Дата	5С1В.010.003	
Гл. инж.		Ветенков			Брусок	Лит. И; Масса 23; Масштаб 1:5
Рук. отд.		Гераев				Лист; Листов 1
Гл. констр.		Быстров			Заготовка из древесины хвойных пород ГОСТ 9685-61	Госстрой СССР ЦНИИпромзданий г. Москва
Ст. инж.		Ветенков				
Испол.		Кузнецова				
Н. контр.		Соболева				

Копировал: Юлчук Формат: А4

5С2В.010.003

Rz 80

5С2В.010.003 — изображено
5С2В.010.003-01 — зеркальное отражение

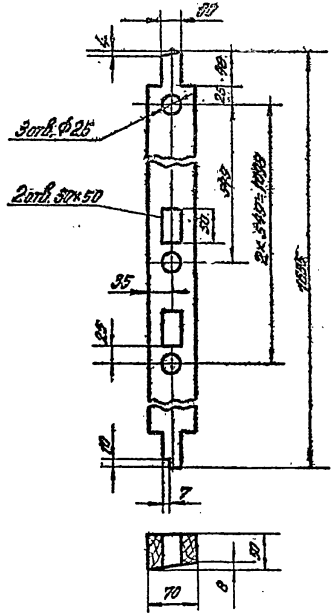

Предельные отклонения размеров по ГОСТ 6449-53:
отверстий — по B_{12},
валов — по B_{13}.

Изм.	Лист	N докум.	Подп.	Дата	5С2В.010.003	
Гл. инж.		Ветенков			Брусок	Лит. И; Масса 3,6; Масштаб 1:5
Рук. отд.		Гераев				Лист; Листов 1
Гл. констр.		Быстров			Заготовка из древесины хвойных пород ГОСТ 9685-61	Госстрой СССР ЦНИИпромзданий г. Москва
Ст. инж.		Ветенков				
Испол.		Кузнецова				
Н. контр.		Соболева				

Копировал: Юлчук Формат: А4

Серия 1.462-2 вып. 7

Инв. № подл. | Подп. и дата | Взам. инв. № | Инв. № дубл. | Подп. и дата

5С1В010006

Rz80

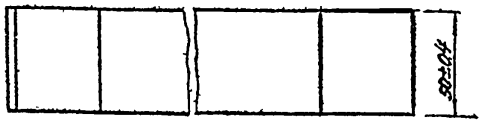

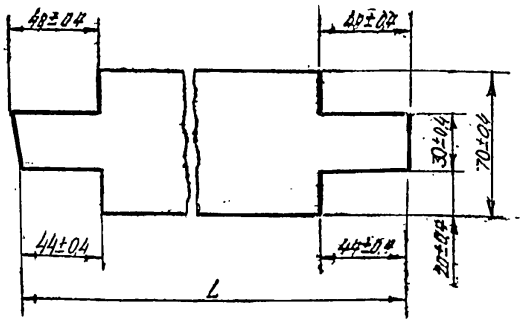

Обозначение	L, мм		Масса, кг
	Номин	Предельн отклон	
5С1В.010.006	618	±0,9	1,3
-01	661	±0,9	1,4
-02	1293	±1,2	2,7

Серия 1.494-27, - Выпуск 7

Изм	Лист	№ докум	Подп	Дата
Рук отд		Гесслер		
Гл инж пр		Высоцкая		
Ст инж		Цветкова		
Исполн		Кузнецова		
Н. конт		Сидорова		

5С1В010006

Брусок

Заготовка из древесины хвойных пород ГОСТ 9685-61

Лит	Масса	Масштаб
И	См. табл	—

Лист | Листов 1

Госстрой СССР ЦНИИПРОМЗДАНИЙ г. Москва

Копировала Юрчук | Формат 11

Инв. № подл | Подп. и дата | Взамен инв. № | Инв. № дубл | Подп. и дата

Формат	Зона	Поз.	Обозначение	Наименование	Кол.	Примечание
				Документация		
12			5С1 020 000 СБ	Сборочный чертеж		
				Детали		
11		1	5С1 020 004	Полуось	2	
11		2	5С1 020.005	Поводок	1	
				Стандартные изделия		
		3		Болт М8×40 58		
				ГОСТ 7798-70	8	
		4		Гайка М8 4		
				ГОСТ 5915-70	8	
		5		Шайба 8 01 02		
				ГОСТ 11371-68	8	
		6		Гвоздь 2×20		
				ГОСТ 283-63	30	
				Материалы		
		7		Вата минеральная		
				ГОСТ 4640-66	0,02	м³
			Переменные данные	для исполнений		

Изм	Лист	№ докум	Подп	Дата
Рук отд		Гесслер		
Гл инж пр		Высоцкая		
Ст инж		Цветкова		
Исполн		Кузнецова		
Н конт		Сидорова		

5С1.020000

Клапан утепленный

Литер	Лист	Листов
И	1	4

Госстрой СССР ЦНИИПРОМЗДАНИЙ г. Москва

Инв. № подл | Подп. и дата | Взамен инв. № | Инв. № дубл | Подп. и дата

Альбом V

Серия 1.494-27

Формат	Зона	Поз.	Обозначение	Наименование	Кол.	Примечание
				5С1.020.000		
				Детали		
11		8	5С1.020.001	Брусок	3	
11		9	5С1.020.002	Брусок	2	
11		10	5С1.020.003	Обшивка	2	
				5С1.020.000-01		
				Детали		
11		8	5С1.020.001-01	Брусок	3	
11		9	5С1.020.002	Брусок	2	
11		10	5С1.020.003-01	Обшивка	2	
				5С1.020.000-02		
				Детали		
11		8	5С1.020.001	Брусок	3	
11		9	5С1.020.002-01	Брусок	2	
11		10	5С1.020.003-02	Обшивка	2	
				5С1.020.000-03		
				Детали		
11		8	5С1.020.001-01	Брусок	3	
11		9	5С1.020.002-01	Брусок	2	
11		10	5С1.020.003-03	Обшивка	2	

Инв. № подл. | Подп. и дата | Взам. инв. №

Изм. | Лист | № докум. | Подп. | Дата

5С1.020.000

Лист 2

Копировал | Формат А4

Формат	Зона	Поз.	Обозначение	Наименование	Кол.	Примечание
				5С1.020.000-04		
				Детали		
11		8	5С1.020.001	Брусок	3	
11		9	5С1.020.002-02	Брусок	2	
11		10	5С1.020.003-04	Обшивка	2	
				5С1.020.000-05		
				Детали		
11		8	5С1.020.001-01	Брусок	3	
11		9	5С1.020.002-02	Брусок	2	
11		10	5С1.020.003-05	Обшивка	2	
				5С1.020.000-06		
				Детали		
11		8	5С1.020.001-02	Брусок	3	
11		9	5С1.020.002-03	Брусок	2	
11		10	5С1.020.003-06	Обшивка	2	
				5С1.020.000-07		
				Детали		
11		8	5С1.020.001-03	Брусок	3	
11		9	5С1.020.002-03	Брусок	2	
11		10	5С1.020.003-07	Обшивка	2	

Инв. № подл. | Подп. и дата | Взам. инв. №

Изм. | Лист | № докум. | Подп. | Дата

5С1.020.000

Лист 3

Копировал | Формат А4

Выпуск 7

Серия 1.494-27

Формат	Зона	Поз.	Обозначение	Наименование	Кол.	Примечание
				5С1.020.000-08		
				Детали		
11		8	5С1.020.001-02	Брусок	3	
11		9	5С1.020.002-04	Брусок	2	
11		10	5С1.020.003-08	Обшивка	2	
				5С1.020.000-09		
				Детали		
11		8	5С1.020.001-03	Брусок	3	
11		9	5С1.020.002-04	Брусок	2	
11		10	5С1.020.003-09	Обшивка	2	
				5С1.020.000-10		
				Детали		
11		8	5С1.020.001-02	Брусок	3	
11		9	5С1.020.002-05	Брусок	2	
11		10	5С1.020.003-10	Обшивка	2	
				5С1.020.000-11		
				Детали		
11		8	5С1.020.001-03	Брусок	3	
11		9	5С1.020.002-05	Брусок	2	
11		10	5С1.020.003-11	Обшивка	2	

Инв. № подл. | Подп. и дата | Взам. инв. № | Инв. № дубл. | Подп. и дата

Изм.	Лист	№ докум.	Подп.	Дата

5С1.020.000

Лист 4

Копировал Ячник Формат А4

5С1.020.001

Rz 80

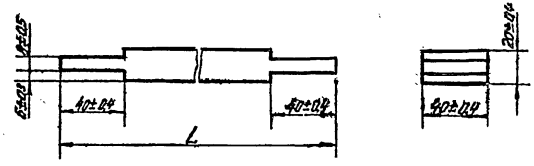

Обозначение	L, мм Номин.	L, мм Предельн. отклон.	Масса, кг
5С1Н.020.001	480	±0,9	0,23
-01	510		0,25
-02	405		0,24
-03	520		0,26

Изм.	Лист	№ докум.	Подп.	Дата
Разраб.		Гесслер		
Пров. гр.		Высоцкая		
Гл. инж.		Шайкина		
Н.отдел		Кременчуг		
Н.контр		Бондарев		

5С1.020.001

Брусок

Лит.	Масса	Масштаб
Н	См. таблицу	—

Лист | Листов 1

Застоявшиеся древесины хвойных пород ГОСТ 9685-61

Госстрой СССР ЦНИИПромзданий г. Москва

Копировал Ячник Формат А4

5С1 020.000СБ

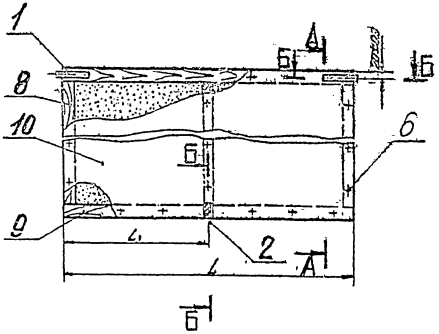

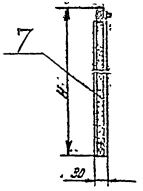

Обозначение	Размеры, мм			Масса, кг
	H	L	L_1	
5С1.020.000	480	374	287	3,50
-01	510			3,60
-02	480	633	316,5	3,65
-03	510			3,8
-04	480	1158	579	5,7
-05	510			5.9
-06	495	512	256	3,25
-07	620			3,6
-08	495	555	277,5	3,4
-09	620			3,55
-10	495	1187	573,5	5.9
-11	520			6,2

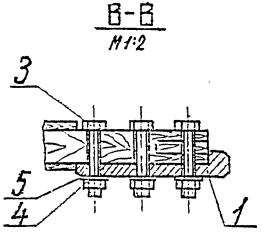

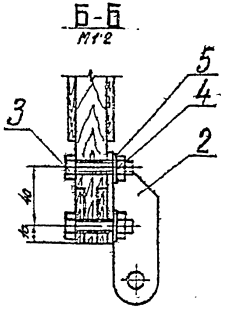

1 Размеры для справок
2. Обработка по СН и ПШ-87-59

Изм.	Лист	№ докум.	Подп.	Дата	5С1 020.000СБ		
Рук. отд.	Гарапер				Клапан утепленный Сборочный чертеж	Лит.	Масса	Масштаб
Гл. инжен.	Высоцкая						Вк. табл.	
Ст. инж.	Цветкова					Лист	Листов 1
Исполн.	Кузнецова					Госстрой СССР ЦНИИПРОМЗДАНИЙ г. Москва	
Н. конт.	Бедорова						

Копировал Юсик Формат 12

5С1.020.002

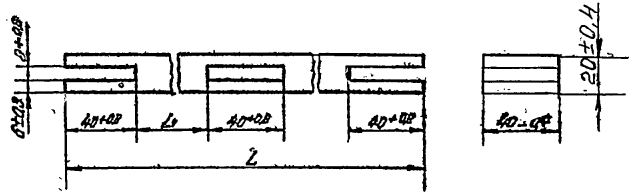

Обозначение	L, мм		L1, мм		Масса кг
	Номин	Предельн. отклон.	Номин	Предельн. отклон.	
5С1.020.002	574	±0,9	227	±0,6	0,27
-01	833	±0,9	255,5	±0,6	0,3
-02	1158	±1,0	519	±0,9	0,56
-03	512	±0,9	188	±0,8	0,25
-04	555	±0,9	217,5	±0,8	0,26
-05	1187	±1,0	533,5	±0,9	0,57

Изм.	Лист	№ докум.	Подп.	Дата
Рук. отд		Гессер		
Гл. инж. пр		Высоцкая		
Ст. инж.		Цветкова		
Исполн.		Кузнецова		
Н. контр.		Соборова		

5С1.020.002

Брусок

Заготовка из древесины хвойных пород ГОСТ 9685-61

Лит.	Масса	Масштаб
И	Ст. табл.	—
Лист	Листов 1	

Госстрой СССР ЦНИИпромзданий г. Москва

Копировал

Формат А4

Альбом 7 Серия 1.494-21

Инв. № подл. | Подп. и дата | Взам. инв. № | Инв. № дубл. | Подп. и дата

5С4.020.003

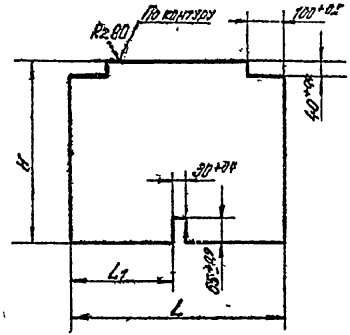

Обозначение	H, мм		L, мм		L1, мм		Масса, кг
	Номин	Предельн. откл.	Номин	Предельн. откл.	Номин	Предельн. откл.	
5С4Н 020 003	480	±0,9	574	±0,9	272	±0,6	0,82
-01	510						0,87
-02	480		839	±0,9	301,5	±0,7	0,91
-03	510						0,96
-04	488		1158	±1,0	564	±0,9	1,67
-05	510						1,75
-06	495		512	±0,9	291	±0,8	0,75
-07	520						0,79
-08	495		555	±0,9	262,5	±0,8	0,83
-09	520						0,86
-10	495		1187	±1,0	538,5	±0,9	1,78
-11	520						1,86

Изм.	Лист	№ докум.	Подп.	Дата
Рук. отд		Гессер		
Гл. инж. пр		Высоцкая		
Ст. инж.		Цветкова		
Исполн.		Кузнецова		
Н. контр.		Соборова		

5С1.020.003

Обшивка

Фанера ФСФ ГОСТ 3916-69

Лит.	Масса	Масштаб
И	Ст. табл.	—
Лист	Листов 1	

Госстрой СССР ЦНИИпромзданий г. Москва

Копировал

Формат А4

Инв. № подл. | Подп. и дата | Взам. инв. № | Инв. № дубл. | Подп. и дата

5С1.020.004

Rz 40

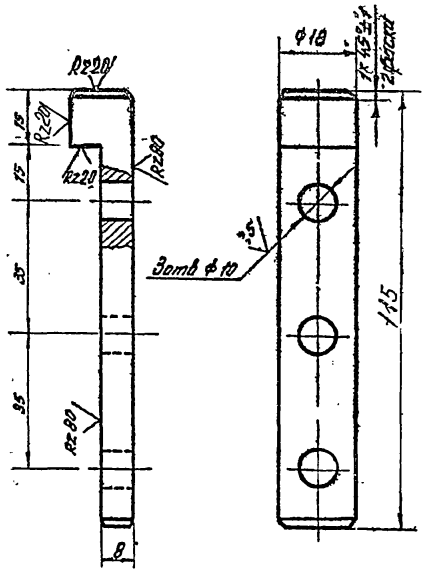

Неуказанные предельные отклонения размеров
отверстий — по А7,
валов — по В7,
остальных — по СМ7.

Изм	Лист	N докум	Подп	Дата
Рук отд.		Гесслер		
Гл инж пр.		Высоцкая		
Ст. инж		Цветкова		
Исполн.		Кузнецова		
Н. контр		Сидорова		

5С1.020.004

Полуось

Лит	Масса	Масштаб
И	0,09	1:10

Лист | Листов 1

Сталь 20
ГОСТ 1050-74

Госстрой СССР
ЦНИИПРОМЗДАНИЙ
г Москва

Копировала: Юрчук Формат: 11

Выпуск 7

Серия 1.494-27

Подп. и дата | Инв. N дубл. | Взамен инв. N | Подп. и дата | Инв. N подл.

5С1.020.005

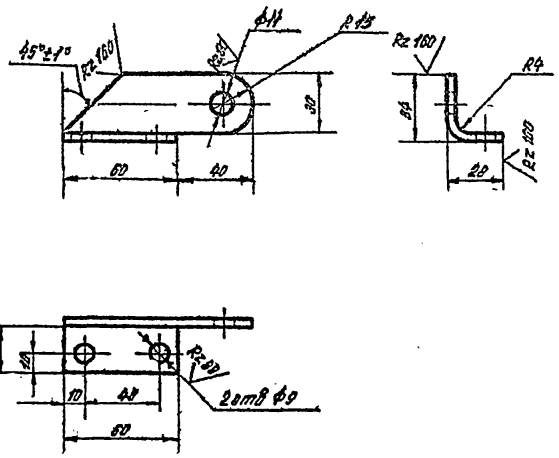

1 Неуказанные предельные отклонения размеров.
отверстий — по А7,
валов — по В7,
остальных — по СМ7
2 Покрытие — краска БТ-177 ГОСТ 5631-70

Изм	Лист	N докум	Подп	Дата
Рук отд.		Гесслер		
Гл инж пр.		Высоцкая		
Ст. инж		Цветкова		
Исполн.		Кузнецова		
Н. контр		Сидорова		

5С1.020.005

Поводок

Лит	Масса	Масштаб
И	0,15	1:2

Лист | Листов 1

Лист 40 ГОСТ 19903-74
Ст.3 ГОСТ 14637-69

Госстрой СССР
ЦНИИПРОМЗДАНИЙ
Москва

Копировала: Юрчук Формат: 11

Подп. и дата | Инв. N дубл. | Взамен инв. N | Подп. и дата | Инв. N подл.

Выпуск 7

Серия 1.494-27

Формат	Зона	Поз.	Обозначение	Наименование	Кол.	Примечание
				Документация		
11			5С1.040.000 СБ	Сборочный чертеж		
				Стандартные изделия		
		1		Шайба 10.01.02		
				ГОСТ 11371-68	4	
			Переменные данные	для исполнений		
				5С1.040.000 Сп.СБ рис.1		
				Детали		
11		2	5С1.040.001.	Ось	2	
11		3	5С1.040.002.	Тяга	1	
				Стандартные изделия		
		4		Шплинт 4х22 ГОСТ 397-66	2	
				5С1.040.000-01 Сп.СБ рис.1		
				Детали		
11		2	5С1.040.001.	Ось	2	
11		3	5С1.040.002-01.	Тяга	1	

Подп. и дата | Инв. № дубл. | Взам. инв. № | Подп. и дата | Инв. № подл.

Изм.	Лист	№ докум.	Подп.	Дата
Рук. отд.		Гесслер		
Гл. инж. пр.		Высоцкая		
Ст. инж.		Цветкова		
Н. конт.		Сидорова		

5С1.040.000.

Устройство рычажное

Лит.	Лист	Листов
И	1	2

Госстрой СССР
Цниипромзданий
г. Москва

Копировал: Одинцова Формат 11

Формат	Зона	Поз.	Обозначение	Наименование	Кол.	Примечание
				Стандартные изделия		
		4		Шплинт 4х22 ГОСТ 397-66	2	
				5С1.040.000-02 Сп.СБ рис.2		
				Детали		
11		2	5С1.040.001.	Ось	3	
11		3	5С1.040.002-02.	Тяга	1	
11		5	5С1.040.003.	Тяга	1	
				Стандартные изделия		
		4		Шплинт 4х22 ГОСТ 397-66	3	
		6		Шайба 12.01.02		
				ГОСТ 10450-68	2	
				5С1.040.000-03 Сп.СБ рис.2		
				Детали		
11		2	5С1.040.001.	Ось	3	
11		3	5С1.040.002-03.	Тяга	1	
11		5	5С1.040.003-01.	Тяга	1	
				Стандартные изделия		
		4		Шплинт 4х22 ГОСТ 397-66	3	
		6		Шайба 12.01.02.		
				ГОСТ 10450-68	2	

Подп. и дата | Инв. № дубл. | Взам. инв. № | Подп. и дата | Инв. № подл.

Изм.	Лист	№ докум.	Подп.	Дата

5С1.040.000.

Лист 2

Копировал: Одинцова Формат 11

5С1 040 001

Rz80 (V)

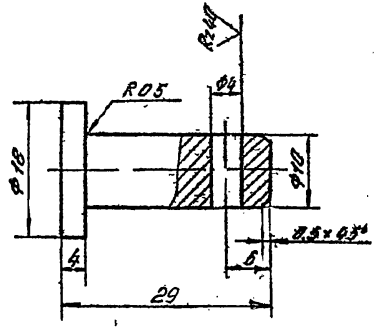

Предельные отклонения размеров
отверстий - по A_7,
валов - по B_7,
остальных - по $\pm IT_7/2$

Изм.	Лист	N докум.	Подп.	Дата
Рук. отд.		Гесслер		
Гл. инж. пр.		Высоцкая		
Ст. инж.		Цветкова		
Исполн.		Кузнецова		
Н. контр.		Сидорова		

5С1 040 001

Ос 6

Лит.	Масса	Масштаб
И	0021	1:1
Лист	Листов 1	

Госстрой СССР ЦНИИпромзданий г. Москва

Сталь 45 ГОСТ 1050-74

Копировал

5С1 040 000 СБ

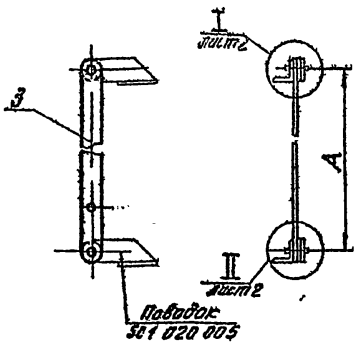

Обозначение	Рис	A мм	Масса, кг
5С1 040 000	1	511	039
-01		523	0,6
-02	2	540	1,23
-03		549	1,24

для справок

Изм.	Лист	N докум.	Подп.	Дата
Рук. отд.		Гесслер		
Гл. инж. пр.		Высоцкая		
Ст. инж.		Цветкова		
Исполн.		Кузнецова		
Н. контр.		Сидорова		

5С1 040 000 СБ

Устройство рычажное. Сборочный чертеж

Лит.	Масса	Масштаб
И	ам. тавв	—
Лист 1	Листов 2	

Госстрой СССР ЦНИИпромзданий г. Москва

Копировал

Формат А4

Рис 2

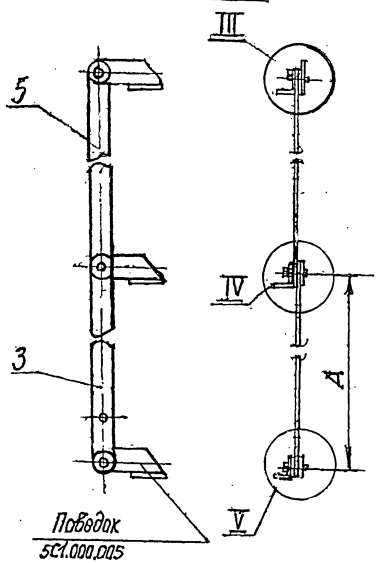

I
М1:1 лист1

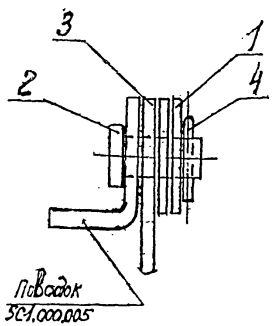

II
М1:1 лист

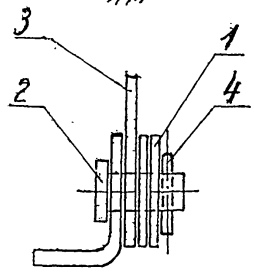

III
М1:1

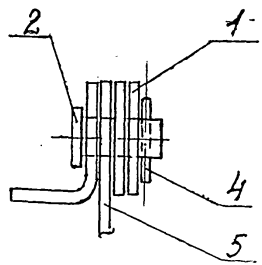

IV
М1:1

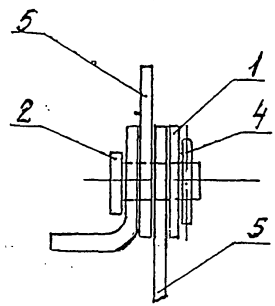

V
М1:1

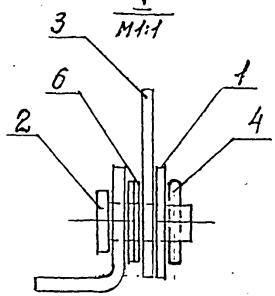

					5С1 040.000СБ			
Изм	Лист	N докум	Подп	Дата	Устройство рычажное.	Лит	Масса	Масштаб
Рук отд		Гресслер				И	СМ табл цх	—
Гл инжн		Высоцкая						
Ст инж.		Цветкова				Лист 2	Листов 3	
Исполн.		Кузнецова				ГОССТРОЙ СССР ЦНИИПромзданий г Москва		
Н контр.		Сидорова						

Копировал Жердева Ц 60298-07 формат 48

Инв. N подл. | Подп. и дата | Взам. инв. | Инв. N дубл. | Подп. и дата

Серия 1.431-21 Выпуск 7

5С1.040.002

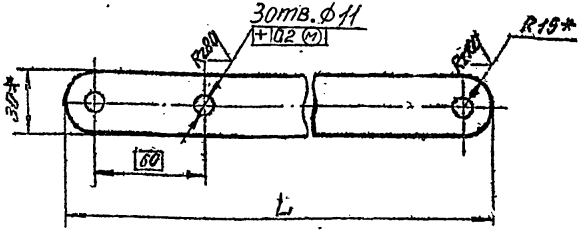

Обозначение	L, мм	Масса, кг
5С1.040.001	541	0,51
-01	553	0,52
-02	570	0,53
-03	579	0,54

1. * Размеры для справок
2. Предельные отклонения размеров
отверстий - по A_7,
валов - по B_7,
остальных - по CM_7.
3. Покрытие - грунт ГФ-020, ГОСТ 4056-63.

Изм.	Лист	N докум	Подп.	Дата	
Рук. отд.	Гесслер				
Ст. инж.	Выжицкая				
Ст. инж.	Цветкова				
Инж.	Кузнецова				
Н. конт.	Сидорова				

5С1.040.002

Тяга

Лит.	Масса	Масштаб
И	см табл.	—

Лист: Листов: 1

Полоса 4х30 ГОСТ 103-57 / Ст 3 ГОСТ 535-58

Госстрой СССР Цинипромзданий г. Москва

Копировал: Жердева. Формат 11

Инв. N подл. | Подп. и дата | Взамен инв. N | Инв. N дубл. | Подп. и дата

Серия 1.494-27 Выпуск 7

gost.e-ecolog.ru

5С1.040.003

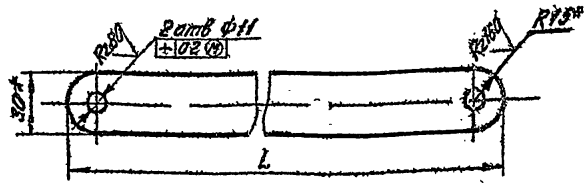

Обозначение	L, мм	Масса, кг
5С1.040.002	570	0,53
-01	579	0,54

1. * Размеры для справок
2. Предельные отклонения размеров:
отверстий - по A_7,
валов - по B_7,
остальных - по CM_7
3. Покрытие - грунт ГФ-020, ГОСТ 4056-63

Изм.	Лист	N докум	Подп.	Дата	
Рук. отд.	Гесслер				
Ст. инж.	Выжицкая				
Ст. инж.	Цветкова				
Инж.	Кузнецова				
Н. конт.	Сидорова				

5С1.040.003

Тяга

Лит.	Масса	Масштаб
И	см табл.	—

Лист: Листов 1

Полоса 4х30 ГОСТ 103-57 / Ст 3 ГОСТ 535-58

Госстрой СССР Цинипромзданий г. Москва

Копировал: Жердева. Формат 11

Инв. N подл. | Подп. и дата | Взамен инв. N | Инв. N дубл. | Подп. и дата