ГОСУДАРСТВЕННЫЙ КОМИТЕТ СОВЕТА МИНИСТРОВ СССР ПО ДЕЛАМ СТРОИТЕЛЬСТВА
(ГОССТРОЙ СССР)

ТИПОВЫЕ КОНСТРУКЦИИ И ДЕТАЛИ ЗДАНИЙ И СООРУЖЕНИЙ

СЕРИЯ 1.494-27

ВОЗДУХОПРИЕМНЫЕ УСТРОЙСТВА С ПОДВЕСНЫМИ УТЕПЛЕННЫМИ КЛАПАНАМИ

ВЫПУСК 6

ВОЗДУХОПРИЕМНЫЕ УСТРОЙСТВА К ПЕРЕПЛЕТАМ СТАЛЬНЫМ ДЛЯ ОКОН ПРОМЫШЛЕННЫХ ЗДАНИЙ ПО ГОСТ 8126-56

Инв. № 14242-02
Цена: 1-63

gost.e-ecolog.ru

ГОСУДАРСТВЕННЫЙ КОМИТЕТ СОВЕТА МИНИСТРОВ СССР ПО ДЕЛАМ СТРОИТЕЛЬСТВА
(ГОССТРОЙ СССР)

ТИПОВЫЕ КОНСТРУКЦИИ И ДЕТАЛИ ЗДАНИЙ И СООРУЖЕНИЙ

СЕРИЯ 1.494-27

ВОЗДУХОПРИЕМНЫЕ УСТРОЙСТВА С ПОДВЕСНЫМИ УТЕПЛЕННЫМИ КЛАПАНАМИ

ВЫПУСК 6

ВОЗДУХОПРИЕМНЫЕ УСТРОЙСТВА К ПЕРЕПЛЕТАМ СТАЛЬНЫМ ДЛЯ ОКОН ПРОМЫШЛЕННЫХ ЗДАНИЙ ПО ГОСТ 8126-56

РАЗРАБОТАНЫ
ЦНИИПРОМЗДАНИЙ
ГОССТРОЯ СССР

УТВЕРЖДЕНЫ
И ВВЕДЕНЫ В ДЕЙСТВИЕ
с 1 ноября 1976 г.
ГЛАВПРОМСТРОЙПРОЕКТОМ
ГОССТРОЯ СССР
Приказом № 66 от 12.8. 1976 г.

	стр.
1. Рекомендации по применению	4
2. Табличная характеристика	5
3. 4С1.000.000 Устройство воздухоприемное. Спецификация	6
4. 4С1.000.000СБ Устройство воздухоприемное. Сборочный чертеж. Лист 1.	7
5. 4С1.000.000СБ. Устройство воздухоприемное. Сборочный чертеж. Лист 2.	8
6. 4С2.000.000. Устройство воздухоприёмное. Спецификация	9
7. 4С2.000.000 СБ. Устройство воздухоприёмное. Сборочный чертёж. Лист 1.	10
8. 4С2.000.000 СБ. Устройство воздухоприёмное. Сборочный чертёж. Лист 2.	11
9. 4С3.000.000. Устройство воздухоприёмное. Спецификация.	12
10. 4С3.000.000СБ. Устройство воздухоприёмное. Сборочный чертеж. Лист 1.	13
11. 4С3.000.000СБ. Устройство воздухоприемное. Сборочный чертёж. Лист 2.	14
12. 4С4.000.000. Устройство воздухоприёмное. Спецификация.	15
13. 4С4.000.000СБ. Устройство воздухоприёмное. Сборочный чертёж. Лист 1.	16
14. 4С4.000.000СБ. Устройство воздухоприёмное. Сборочный чертеж. Лист 2.	17
15. 4С5.000.000. Устройство воздухоприемное. Спецификация.	18
16. 4С5.000.000 СБ. Устройство воздухоприёмное. Сборочный чертеж. Лист 1.	19
17. 4С5.000.000СБ. Устройство воздухоприемное. Сборочный чертеж. Лист 2.	20
18. 4С6.000.000. Устройство воздухоприёмное. Спецификация.	21
19. 4С6.000.000СБ. Устройство воздухоприемное. Сборочный чертеж. Лист 1.	22
20. 4С6.000.000СБ. Устройство воздухоприемное. Сборочный чертёж. Лист 2.	23
21. 4С1.000.001. Планка 4С3.000.003. Планка.	24
22. 4С1.010.000 Каркас. Спецификация.	25
4С2.010.000 Каркас. Спецификация.	25
23. 4С1.010.000 СБ Каркас. Сборочный чертеж.	26
4С2.010.000 СБ Каркас. Сборочный чертёж.	26

ТД 1976г.	Содержание	Серия 1.494-27 Выпуск 6 Лист

				стр.
24	4С3.010.000	Каркас	Спецификация	27
	4С4.010.000	Каркас	Спецификация	27
25	4С3.010.000СБ	Каркас	Сборочный чертеж	28
	4С1.010.000СБ	Каркас	Сборочный чертеж	28
26	4С1.010.001	Брусок		29
	4С1.010.002	Рейка опорная		29
27	4С1.010.003	Втулка		30
	4С1.010.004	Брусок		30
28	4С2.010.001	Брусок		31
	4С2.010.002	Брусок		31
29	4С3.010.001	Брусок		32
	4С1.020.001	Брусок		32
30	4С1.020.000	Клапан утепленный. Спецификация		33
31	4С1.020.000СБ	Клапан утепленный. Сборочный чертеж		34
32	4С1.020.002	Полоса		35
	4С1.020.003	Подъдок		35
33	4С1.020.004	Брусок		36
	4С1.020.005	Обшивка		36
39	4С2.040.000	Устройство рычажное. Спецификация. Листы 1, 2		37
40	4С2.040.000	Спецификация. Лист 3.		38
	4С2.040.002	Ось		38
41	4С2.040.000СБ	Устройство рычажное. Сборочный чертеж. Лист 1		39
42	4С2.040.000СБ	Устройство рычажное. Сборочный чертеж. Лист 2.		40
43	4С2.040.001	Тяга. 4С3.040.001. Тяга		41

В данном выпуске разработаны типовые рабочие чертежи воздухоприемных устройств к стальным переплётам для окон промышленных зданий по ГОСТ 8126-56, взамен выпуска 1 серии 4.904-16.

Воздухоприемные устройства с подвесными утеплёнными клапанами применяются в системах приточной вентиляции, не имеющих утепленных воздушных заслонок.

Для кондиционеров и приточных камер, в комплект которых входят утепленные воздушные заслонки, подвесные утеплённые клапаны в воздухоприемных устройствах не устанавливаются.

В выпуске разработано 6 типов воздухоприёмных устройств с различной пропускной способностью по воздуху, при скорости воздуха в живом сечении жалюзийных решеток 6 м/с.

Тип воздухоприемного устройства выбирается по таблице на стр.5 в зависимости от производительности приточных вентиляционных установок и типа переплёта.

При расходах воздуха в проекте, отличающихся от указанных в таблице, производится выбор типа воздухоприемного устройства с пропускной способностью близкой к заданной.

Жалюзийные решетки изготавливаются Горьковским механическим заводом N 1 треста „Сантехдеталь".

Открывание многостворчатых утеплённых клапанов производится при помощи ручной лебедки, рабочие чертежи которой помещены в выпуске 1 данной серии.

При отключении приточных вентиляционных систем утеплённые клапаны должны быть закрыты.

Пример обозначения в проекте ссылки на тип воздухоприёмного устройства.

4С1.000.000
Серия 1.494-27 выпуск 6.

Обозначение	Пропускная способность м³/ч	Площадь живого сечения F м²	Переплет: Тип переплёта	Переплет: L, мм	Переплет: H, мм	Жалюзийные решетки: Кол-во шт. всего	Жалюзийные решетки: в том числе: кол-во ш.т. в арусе	Жалюзийные решетки: в том числе: кол-во арусов	Эскизы заполнения
4С 1. 000. 000	11700	0,54	ПГ 32	1395	1176	9	9	1	ПГ32; ПГ34 / ПГ42; ПГ44
			ПГ 34	1395	2352				
			ПГ 42	1860	1176				
			ПГ 44	1860	2352				
4С 2. 000. 000	23400	1,08	ПГ32	1395	1176	18	9	2	ПГ32; ПГ34; ПГ3 / ПГ42; ПГ44; ПГ4
			ПГ 34	1395	2352				
			ПГ 42	1860	1176				
			ПГ 44	1860	2352				
			ПГ 3	1395	1176				
			ПГ 4	1860	1176				
4С 3. 000. 000	31200	1,44	ПГ 4	1860	1176	24	12	2	ПГ4; ПГ42 / ПГ44
			ПГ 42	1860	1176				
			ПГ 44	1860	2352				
4С 4. 000. 000	35100	1,62	ПГ 34	1395	2352	27	9	3	ПГ 34 / ПГ 44
			ПГ 44	1860	2352				
4С 5. 000. 000	46800	2,16	ПГ 34	1395	2352	36	9	4	ПГ 34 / ПГ 44
			ПГ 44	1860	2352				
4С 6. 000. 000	62400	2,88	ПГ 44	1860	2352	48	12	4	

Серия 1.494-27 Выпуск 6

Формат	Зона	Поз.	Обозначение	Наименование	Кол.	Примечание
				Документация		
12			4С1.930.000СБ	Сборочный чертеж		
				Сборочные единицы		
11		1	4С1.010.000	Каркас	1	
11		2	4С1.020.000	Клапан утепленный	1	
11		3	С1.030.000	Блок	3	серия 1.494-27 Вып.1
11		13	ЛР.00.000	Лебедка ручная	1	То же
				Детали		
11		5	4С1.000.001	Планка	6	
84		6	4С1.000.002	Прокладка 30×590 Вг. Резина-пластина ЗТ-М ГОСТ 7338-65	6	
				Стандартные изделия		
				Винты ГОСТ 17473-72		
		8		М5×14.58	34	
		9		М5×20.58	4	

Инв.№ подл. | Подп. и дата | Взам.инв.№ | Инв.№ дубл. | Подп. и дата

Изм.	Лист	N докум.	Подп.	Дата
Рук. отд.		Гесслер		
Гл. инж.		Высоцкая		
Ст. инж.		Цветкова		
Нормин.		Кузнецова		
Н. контр.		Сидорова		

4С1.000.000

Устройство воздухоприёмное

Лит.	Лист	Листов
	1	2

Госстрой СССР ЦНИИпромзданий г. Москва

Копировал: Жердева Формат: 11

Формат	Зона	Поз.	Обозначение	Наименование	Кол.	Примечание
		10		Гайка М3.4 ГОСТ 5915-70	38	
		11		Шуруп А5×30 ГОСТ 1144-70	12	
				Прочие изделия		
		12		Решетка жалюзийная воздухозаборная неподвижная N2 ТУ 36-1517-71	9	Механический завод N1 треста "Сантехдеталь" г. Горький

Инв.№ подл. | Подп. и дата | Взам.инв.№ | Инв.№ дубл. | Подп. и дата

Изм.	Лист	N докум.	Подп.	Дата

4С1.000.000

Лист 2

Копировал: Жердева Формат: 11

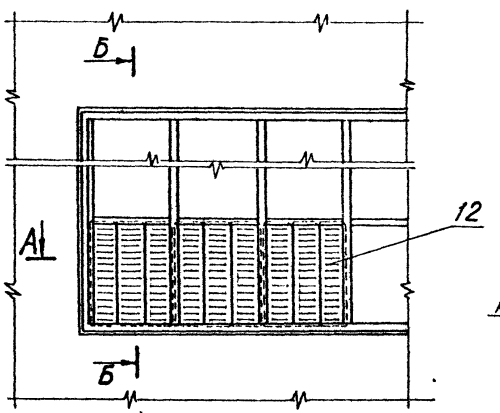

А-А

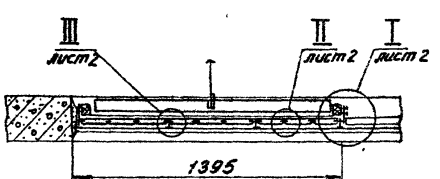

Б-Б

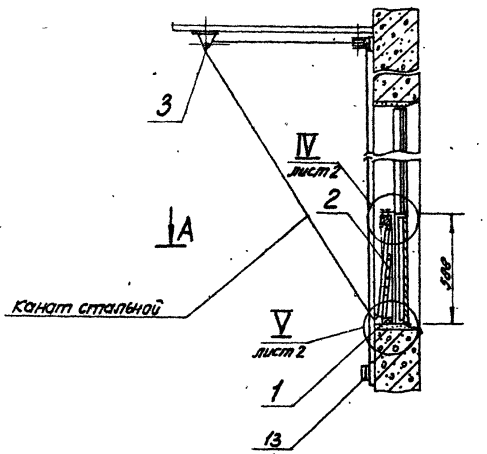

1. Размеры для справок.
2. Крепить блок - поз. 3 и лебедку - поз. 13 к ограждающим конструкциям на монтаже по месту.

				4С 1.000.000 СБ			
Изм.	Лист	N докум.	Подп.	Дата	Устройство Воздухоприемное. Сборочный чертеж.	Лит.	Масса	Масштаб
Рук. отд		Гесслер				И	30,5	1:20
Гл. инж. пр.		Высоцкая				Лист: 1	Листов: 2	
Ст. инж.		Цветкова				Госстрой СССР ЦНИИПромзданий г. Москва		
Исполн.		Кузнецова						
Н. контр.		Сидорова						

Копировал: Жердева Формат: 12

4С1.000.000 СБ

Серия 6.903-27 Выпуск 6

Инв.№ подл. | Подп. и дата | Взам.инв.№ | Инв.№ дубл. | Подп. и дата

I лист 1

II лист 1

Вид А

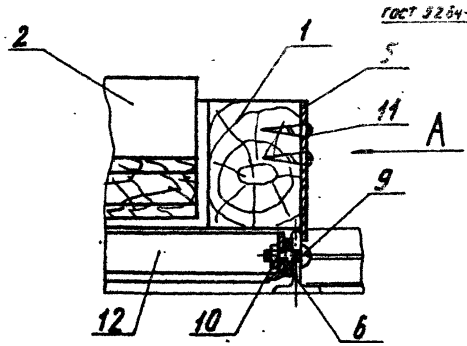

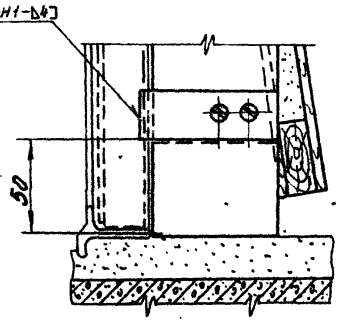

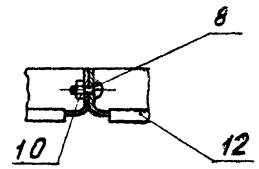

III лист 1

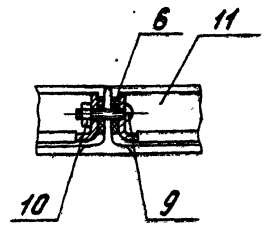

IV лист 1

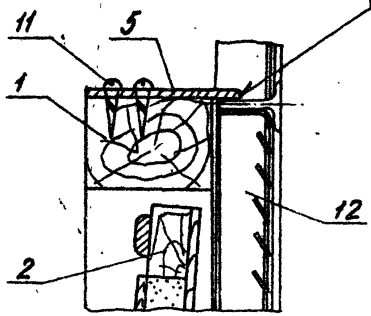

V лист 1

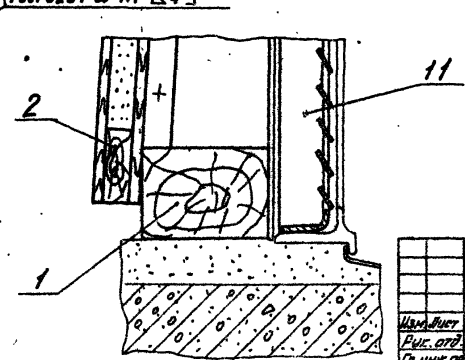

Изм. Лист	Н докум.	Подп.	Дата	4С1.000.000 СБ
Рук. отд.	Гесслер			Устройство воздухоприемное. Сборочный чертёж.
Гл. инж. пр.	Высоцкая			Лит. И; Масса —; Масштаб 1:2
Ст. инж.	Цветкова			Лист: 2; Листов:
Исполн.	Кузнецова			Госстрой СССР ЦНИИпромзданий г. Москва
Н. контр.	Гидарова			

Копировал: Жердева Формат: 12

Серия 1.494-27 Выпуск 6

Формат	Зона	Поз.	Обозначение	Наименование	Кол.	Примечание
				Документация		
12			4С2.000.000 СБ	Сборочный чертеж		
				Сборочные единицы		
11		1	4С2.010.000	Каркас	1	
11		2	4С1.020.000	Клапан утепленный	2	серия 1.494-27, в.1
11		3	С1.030.000	Блок	3	серия 1.494-27, в.1
11		4	4С2.040.000	Устройство рычажное	1	
11		13	ЛР.00.000.	Лебедка ручная	1	серия 1.494-27, в.1
				Детали		
11		5	4С1.000.001	Пластина	8	
54		6	4С2.000.002	Прокладка 30×1180 ВГ		
				Резина-пластина		
				3Т-м ГОСТ 7338-65	6	
				Стандартные изделия		
				Винты ГОСТ 17473-72		
		8		М5×14.58	50	
		9		М5×20.58	17	

Инв. № подл. | Подп. и дата | Взам. инв. № | Инв. № дубл. | Подп. и дата

Изм.	Лист	№ докум.	Подп.	Дата
Рук. отд.		Гесслер		
Гл. инж.		Высоцкая		
Ст. инж.		Цветкова		
Исполн.		Кузнецова		
Н. контр.		Цветкова		

4С2.000.000

Устройство воздухоприемное

Лит	Лист	Листов
И	1	2

Госстрой СССР ЦНИИпромзданий г. Москва

Копировал: Жеребцова Формат А4

Инв. № подл.	Подп. и дата	Взам. инв. №	Инв. № дубл.	Подп. и дата	Поз.	Обозначение	Наименование	Кол.	Примечание
					10		Гайка М5.4		
							ГОСТ 5915-70	67	
					11		Шуруп А5×30		
							ГОСТ 1144-70	15	
							Прочие изделия		
					12		Решетка жалюзийная воздухозаборная неподвижная №2		технический з-д №1 треста «Сантехдеталь»
							ТУ 36-1517-71	18	г. Горький

Изм.	Лист	№ докум.	Подп.	Дата

4С2.000.000

Лист 2

4С2.000.000 СБ

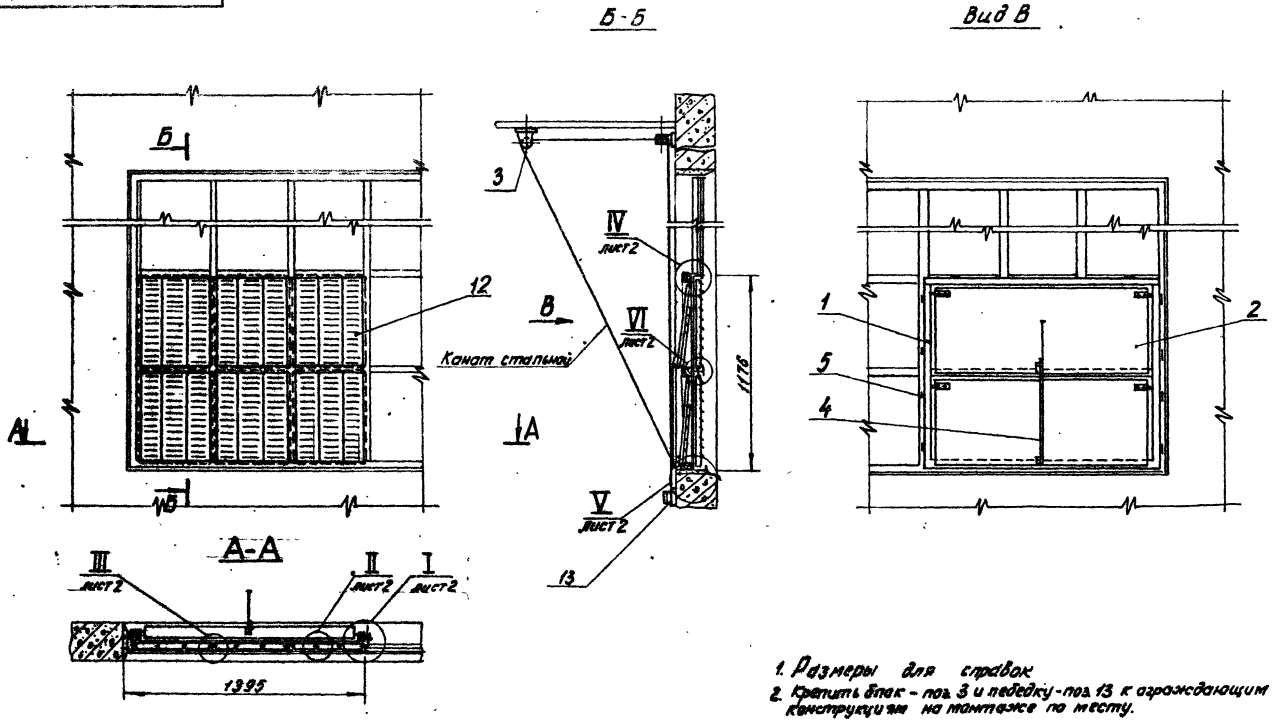

1. Размеры для справок
2. Крепить блок - поз. 3 и лебедку - поз. 13 к ограждающим конструкциям на монтаже по месту.

Изм.	Лист	N докум.	Подп.	Дата	4С2.000.000.СБ		
Рук. отд.		Гесслер			Устройство воздухоприёмное. Сборочный чертёж.	Лит.	Масса 53,0 / Масштаб 1:20
Ст. инж. пр.		Высоцкая					
Ст. инж.		Цветкова				Лист: 1	Листов: 2
Исполн.		Кузнецова				Госстрой СССР ЦНИИпромзданий г. Москва	
Н. конт.		Сидорова					

копировал: Жердева формат: 12

серия 1494-27 выпуск 6

4С2.000.000СБ

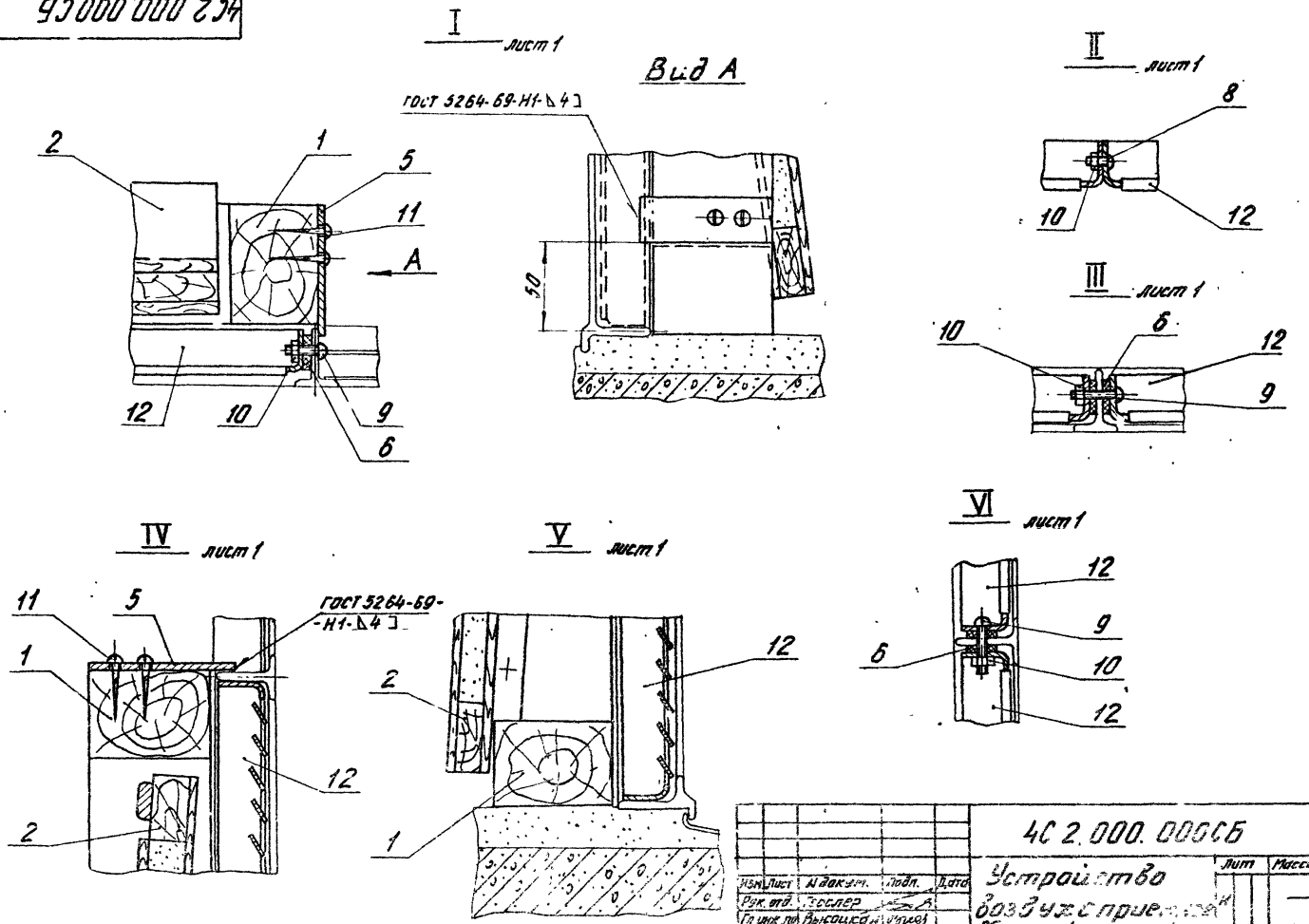

серия 1.484-27 выпуск 6

Инв. № подл.	Подп. и дата	Взам. инв. №	Инв. № дубл.	Подп. и дата

Изм.	Лист	№ докум.	Подп.	Дата
Рук. отд.	Гослер			
Гл. инж. пр.	Высоцкая			
Ст. инж.	Цветкова			
Исполн.	Кузнецова			
Н. контр.	Сидорова			

4С 2.000.000СБ

Устройство воздухоприемное

Сборочный чертеж

Лит	Масса	Масштаб
Н	—	1:2

Лист: 2 Листов:

ГОССТРОЙ СССР ЦНИИПромзданий г. Москва

Копировал: Жердева Формат: 12

Серия 4.494-27 Альбом 8

Формат	Зона	Поз.	Обозначение	Наименование	Кол.	Примечание
				Документация		
12			4С3.000.000 СБ	Сборочный чертеж		
				Сборочные единицы		
11		1	4С2.040.000-01	Корпус	2	
11		2	4С2.020.000-01	Клапан утепленный	4	
11		3	4С2.030.000	Блок	6	серия 4.494-27.6.1
11		4	4С2.040.000	Устройство рычажное	2	
11		13	ЛР.00.000	Лебедка ручная		серия 4.494-27.6.1
				Детали		
11		5	4С1.000.004	Планка	12	
11		6	4С2.000.002	Прокладка 30×1180 87		
				Резина – пластина		
				ЗТ-М ГОСТ 7338-85	8	
11		7	4С3.000.003	Планка	4	

Инв.№ подл.	Подп. и дата	Взам. инв.№	Инв.№ дубл.	Подп. и дата

Изм.	Лист	№ докум.	Подп.	Дата
Разраб.	Гвоздев			
Пров.	Кочергин			
Гл. инж. пр.	Шитиков			
Н. контр.	Романова			
Н. контр.	Свободов			

4С3.000.000

Устройство воздухоприемное

Лит.	Масса	Масштаб
И	1	2

Госстрой СССР
ЦНИИПромзданий
г. Москва

Копировал: Новик Формат: А4

Формат	Зона	Поз.	Обозначение	Наименование	Кол.	Примечание
				Стандартные изделия		
				Винты ГОСТ 1144-72		
		8		М5×14.58	64	
		9		М5×20.58	24	
		10		Гайка М54	88	
		11		Шурупа А5×30 ГОСТ 1144-70	32	
				Прочие изделия		
		12		Решетка металлическая воздухосборная легкая №2 ТУ 36-1517-84	24	Механический з-д №1 треста «Сантехдеталь» г. Горький

Инв.№ подл.	Подп. и дата	Взам. инв.№	Инв.№ дубл.	Подп. и дата

Изм.	Лист	№ докум.	Подп.	Дата

4С3.000.000

Лист 2

Копировал: Новик Формат: А4

4С3.000.000СБ

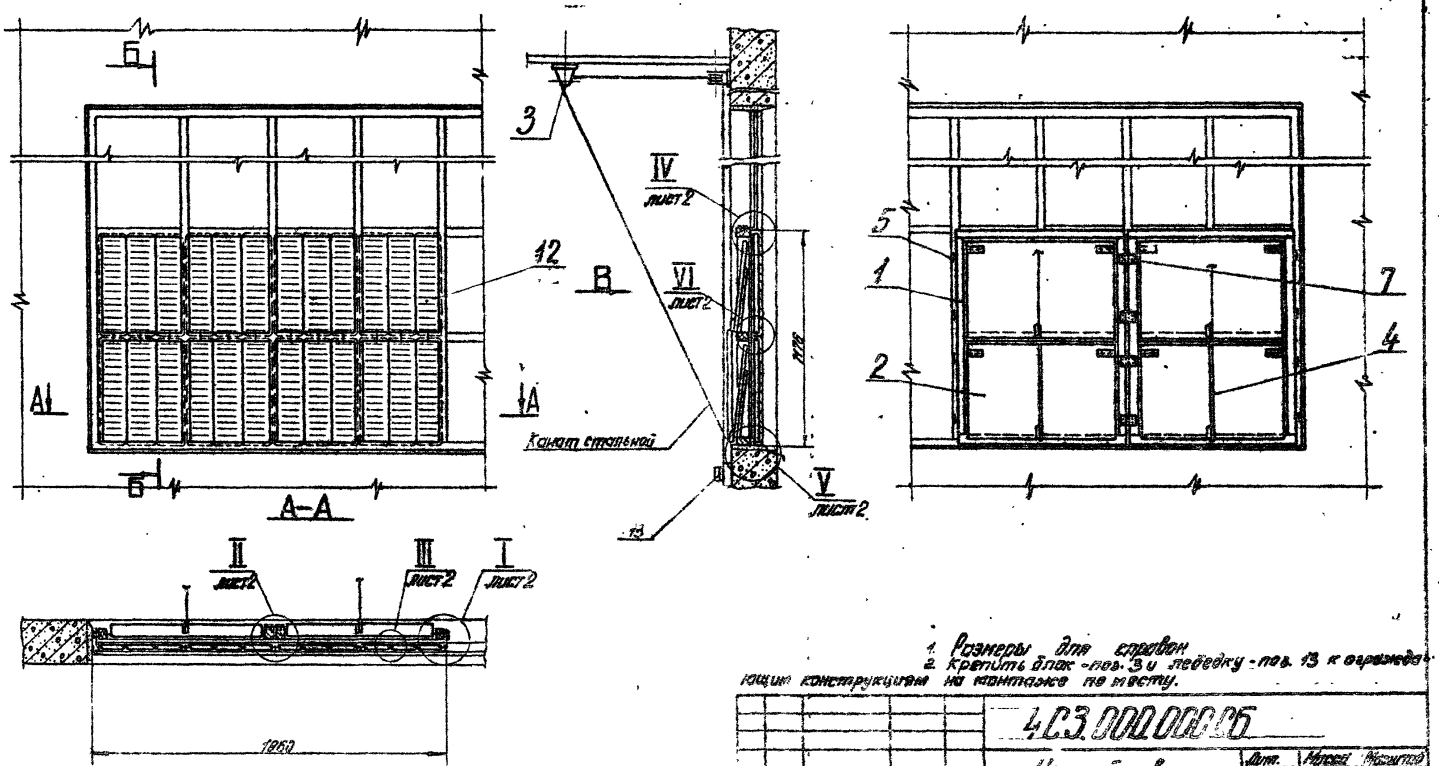

1. Размеры для справок
2. Крепить блок - поз. 3 и лебедку - поз. 13 к ограждающим конструкциям на монтаже по месту.

					4С3.000.000СБ			
Изм.	Лист	№ докум.	Подп.	Дата	Устройство воздухоприемное. Сборочный чертеж.	Лит.	Масса	Масштаб
Рук. отд.		Гесслер				И	72,6	1:20
Ст. инженер		Высоцкий				Лист 1	Листов 2	
Ст. инж.		Цветков				Госстрой СССР ЦНИИПРОМЗДАНИЙ г. Москва		
Исполн.		Казнецов						
Н. контр.		Сидорова						

Серия 1.494-27 Выпуск 6

Инв. № подл. | Подп. и дата | Взамен инв. № | Инв. № дубл. | Подп. и дата

Копировал: Орел Формат: 12

4С3.000.000СБ

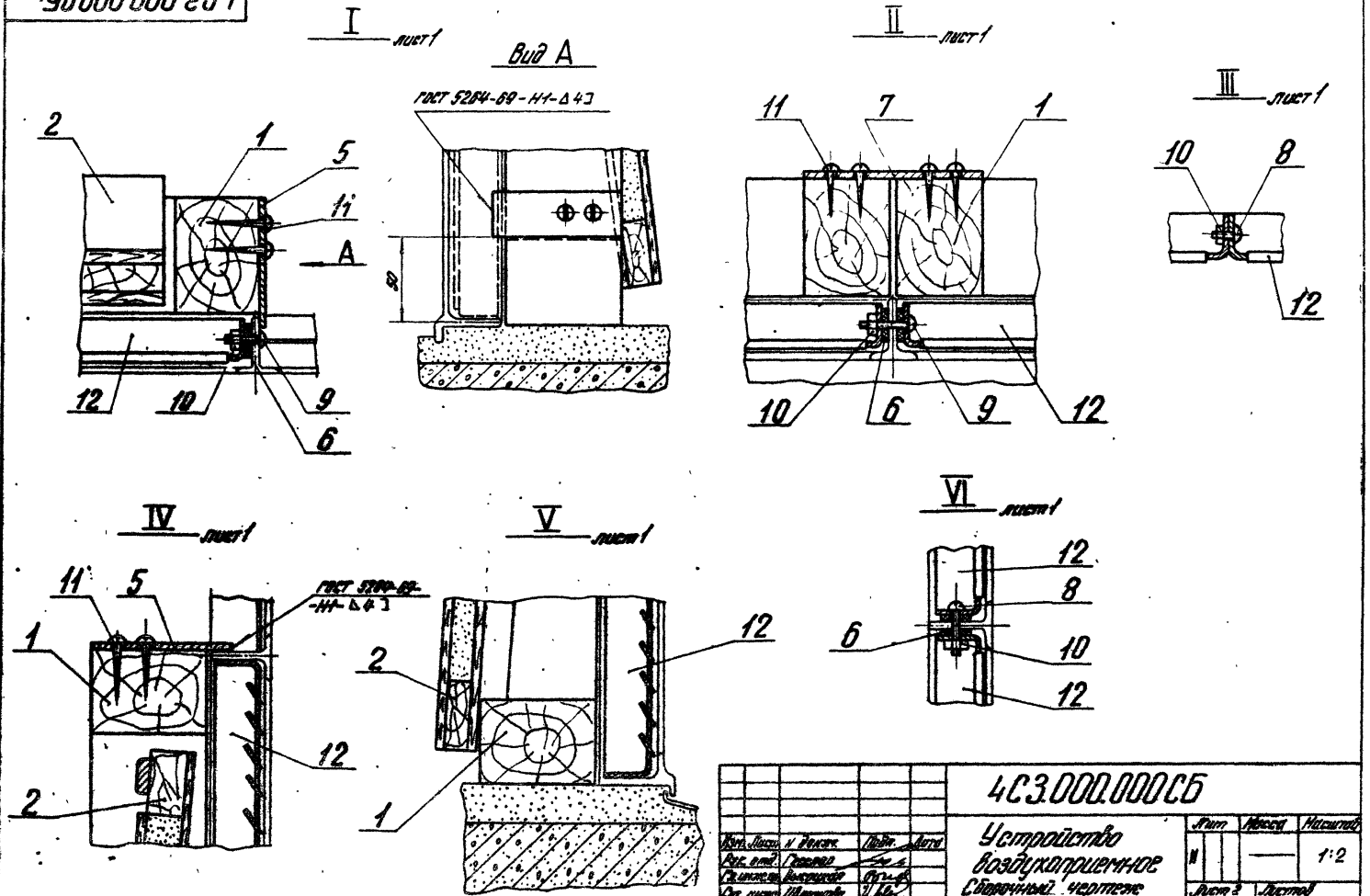

Изм.	Лист	N докум.	Подп.	Дата	4С3.000.000СБ		
Рук. отд.		Гессер			Устройство воздухоприемное Сборочный чертеж	Лит	Масса	Масштаб
Гл. инженер		Дмитриев				N	—	1:2
Ст. инж.		Шатилова				Лист 2	Листов	
Исполн.		Кузнецова				Госстрой СССР ЦНИИПРОМЗДАНИЙ г. Москва		
Н. контр.		Бойкова						

Копировала: Юрчук Формат: 12

Серия 1.494-27 Выпуск 6

Формат	Зона	Поз.	Обозначение	Наименование	Кол.	Примечание
				Документация		
12			4С4.000.000СБ	Сборочный чертеж		
				Сборочные единицы		
11		1	4С3.818.000	Каркас	1	
11		2	4С1.020.000	Клапан утепленный	3	
11		3	С1.030.000	Блок	3	серия 1.494-27, в.1
11		4	4С2.040.000-01	Устройство рычажное	1	
11		13	ЛР.00.000	Лебедка ручная		серия 1.494-27.81
				Детали		
11		5	4С1.000.001	Планка	14	
61		6	4С4.000.002	Прокладка 30×1770 ВГ. Резина-пластина ЗТ-М ГОСТ 7338-65	6	
				Стандартные изделия		
				Винты ГОСТ 17473-72		
		8		М5×14.58	66	
		9		М5×20.58	36	

Формат	Зона	Поз.	Обозначение	Наименование	Кол.	Примечание
		10		Гайка М5.4		
				ГОСТ 5915-70	66	
		11		Шуруп 3,5×30		
				ГОСТ 1144-70	26	
				Прочие изделия		
		12		Решетка эксплуатационная воздухозаборная наружная №2		поколенческий 3-0 №1 треста «Сантехмонтаж»
				ТУ 36-1517-71	27	г. Горький

Инв. № подл. | Подп. и дата | Взам. инв. № | Инв. № дубл. | Подп. и дата

4С4.000.000

Изм.	Лист	№ докум.	Подп.	Дата
Гл. инж. отд.		Гиллер		
Гл. инженер		Власенко		
Ст. инж.		Петкова		
Исполн.		Чернова		

Устройство Воздухоприемное

Лит.	Масса	Масштаб
И		

Лист	Листов
1	2

Госстрой СССР ЦНИИОМТП

4С4.000.000СБ

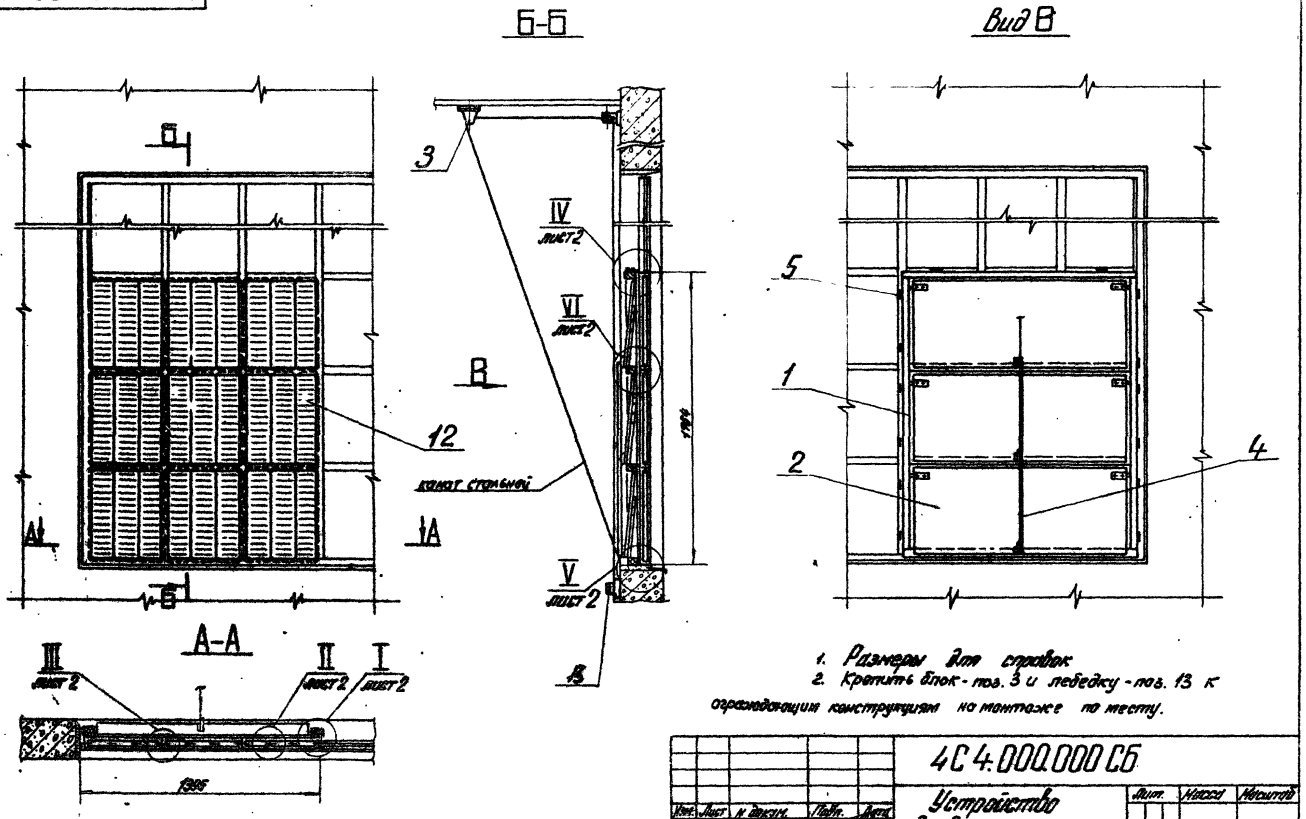

1. Размеры для справок
2. Крепить блок - поз. 3 и лебедку - поз. 13 к ограждающим конструкциям на монтаже по месту.

Изм.	Лист	N докум.	Подп.	Дата	4С4.000.000СБ			
Рук. отд.		Гессер			Устройство воздухоприемное. Сборочный чертеж.	Лит.	Масса	Масштаб
Гл. инжен.		Высоцкий				II	76,3	1:20
Ст. инж.		Цветкова				Лист 1	Листов 2	
Исполн.		Кузнецова				Госстрой СССР ЦНИИПРОМЗДАНИЙ г. Москва		
Н. конт.		Сидорова						

Копировала: Юрик Формат: 12

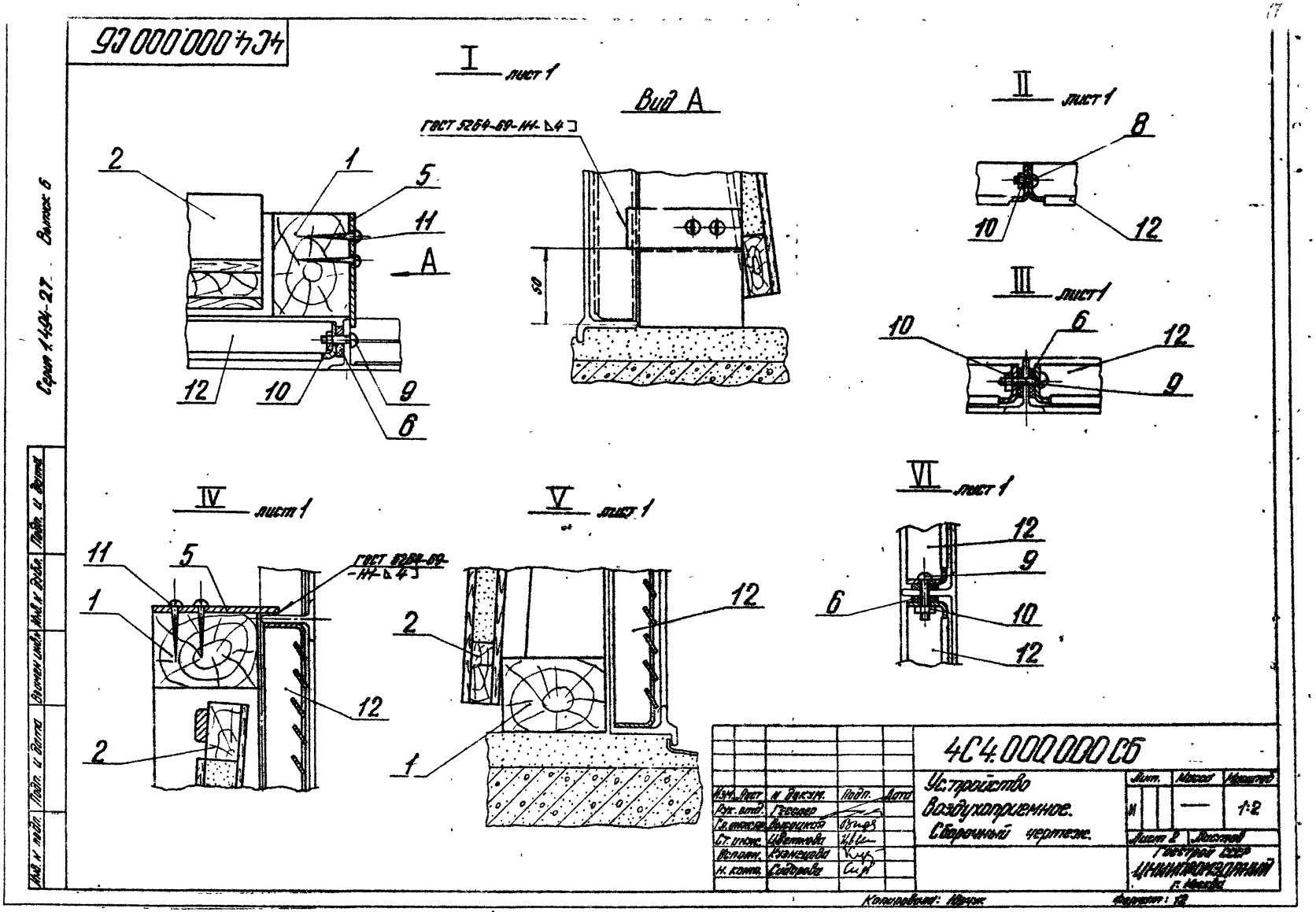
4С4.000.000 СБ
I лист 1
Вид А
ГОСТ 5264-69-Н1-[4]
II лист 1
III лист 1
IV лист 1
V лист 1
VI лист 1
ГОСТ 5264-69-Н1-[4]
4С4.000.000 СБ
Устройство воздухоприемное. Сборочный чертеж.
Лит. Масса Масштаб
1:2
Лист 2 Листов
Гостроя СССР
ЦНИИПРОМЗДАНИЙ
г. Москва
Изм. Лист № докум. Подп. Дата
Рук. отд. Гесслер
Гл. инж. Дьяконов
Ст. инж. Цветкова
Исполн. Кузнецова
Н. контр. Сидорова
Серия 1.494-27. Выпуск 6
Инв. № подл. Подп. и дата Взамен инв. № Инв. № дубл. Подп. и дата
Копировал: Ивчук
Формат: 12

Серия 1.494-27 Выпуск 6

Формат	Зона	Поз.	Обозначение	Наименование	Кол.	Примечание
				Документация		
12			4С5.000.000 СБ	Сборочный чертеж		
				Сборочные единицы		
11		1	4С4.010.000	Каркас	1	
11		2	4С1.020.000	Клапан утепленный	4	
11		3	4С1.030.000	Блок	3	серия 1.494-27.8.1
11		4	4С2.040.000-02	Устройство рыжижное	1	
11		13	ЛР.00.000	Лебедка ручная	1	серия 1.494-27.8.1
				Детали		
11		5	4С1.000.001	Планка	16	
11		6	4С5.000.002	Прокладка 30×2355 Вт.		
				Резина-пластина ЗТ-М		
				ГОСТ 7338-65	6	
				Стандартные изделия		
				Винты ГОСТ 17473-72		
		8		М5×14.58	82	
		9		М5×20.58	43	

Изм.	Лист	№ докум.	Подп.	Дата
Рук. отд.		Гроспер		
Гл. инж.		Волошинов		
Ст. инж.		Шепелева		
Исполн.		Кузнецова		
Н. конт.		Сидорова		

4С5.000.000

Устройство воздухоприемное

Лит.	Лист	Листов
И	1	2

Госстрой СССР ЦНИИПРОМЗДАНИЙ г. Москва

Копировала: Юрчук Формат: 11

Формат	Зона	Поз.	Обозначение	Наименование	Кол.	Примечание
		10		Гайка М5.4		
				ГОСТ 5915-70	125	
		11		Шуруп А5×30		
				ГОСТ 1144-70	32	
				Прочие изделия		
		12		Решетка жалюзийная		механический з-д №1 треста „Сантехдеталь"
				Воздухозаборная неподвижная №2		
				ТУ 36-1517-71	36	г. Горький

Изм.	Лист	№ докум.	Подп.	Дата

4С5.000.000

Лист 2

Копировала: Юрчук Формат: 11

4С5.000.000СБ

Серия 1.494-27 Выпуск 6

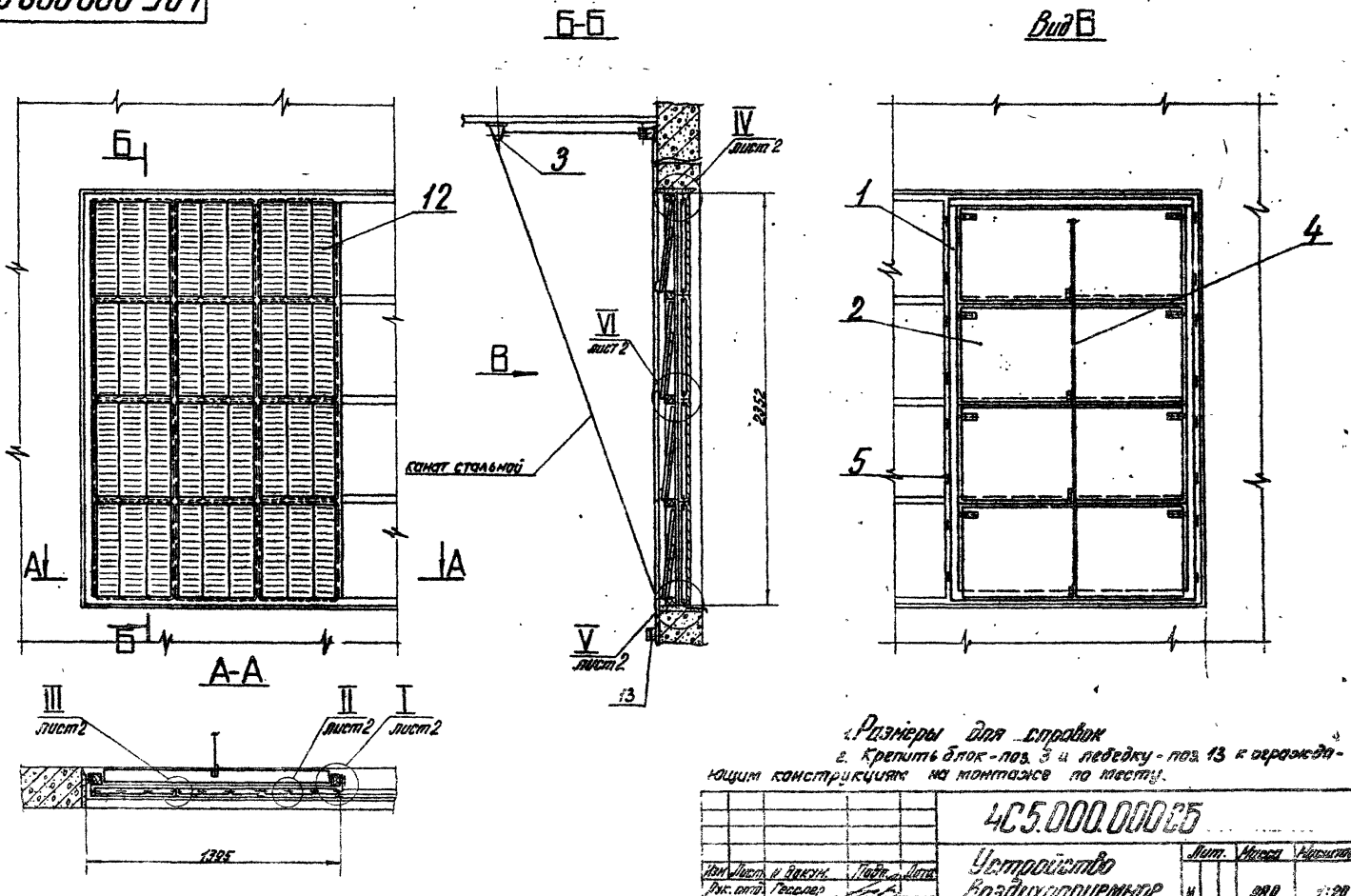

1. Размеры для справок
2. Крепить блок - поз. 3 и лебедку - поз. 13 к ограждающим конструкциям на монтаже по месту.

					4С5.000.000СБ			
Изм.	Лист	№ докум.	Подп.	Дата	Устройство воздухоприемное. Сборочный чертеж.	Лит.	Масса	Масштаб
Рук. отд.		Гесслер				М	98,0	1:20
Гл. инжен.		Высоцкая				Лист 1	Листов 2	
Ст. инж.		Цветкова				Госстрой СССР ЦНИИПРОМЗАНИЙ г. Москва		
Исполн.		Кузнецова						
Н. контр.		Сидорова						

Копировал: Юрчук

Формат: 12

4С5.000.000СБ

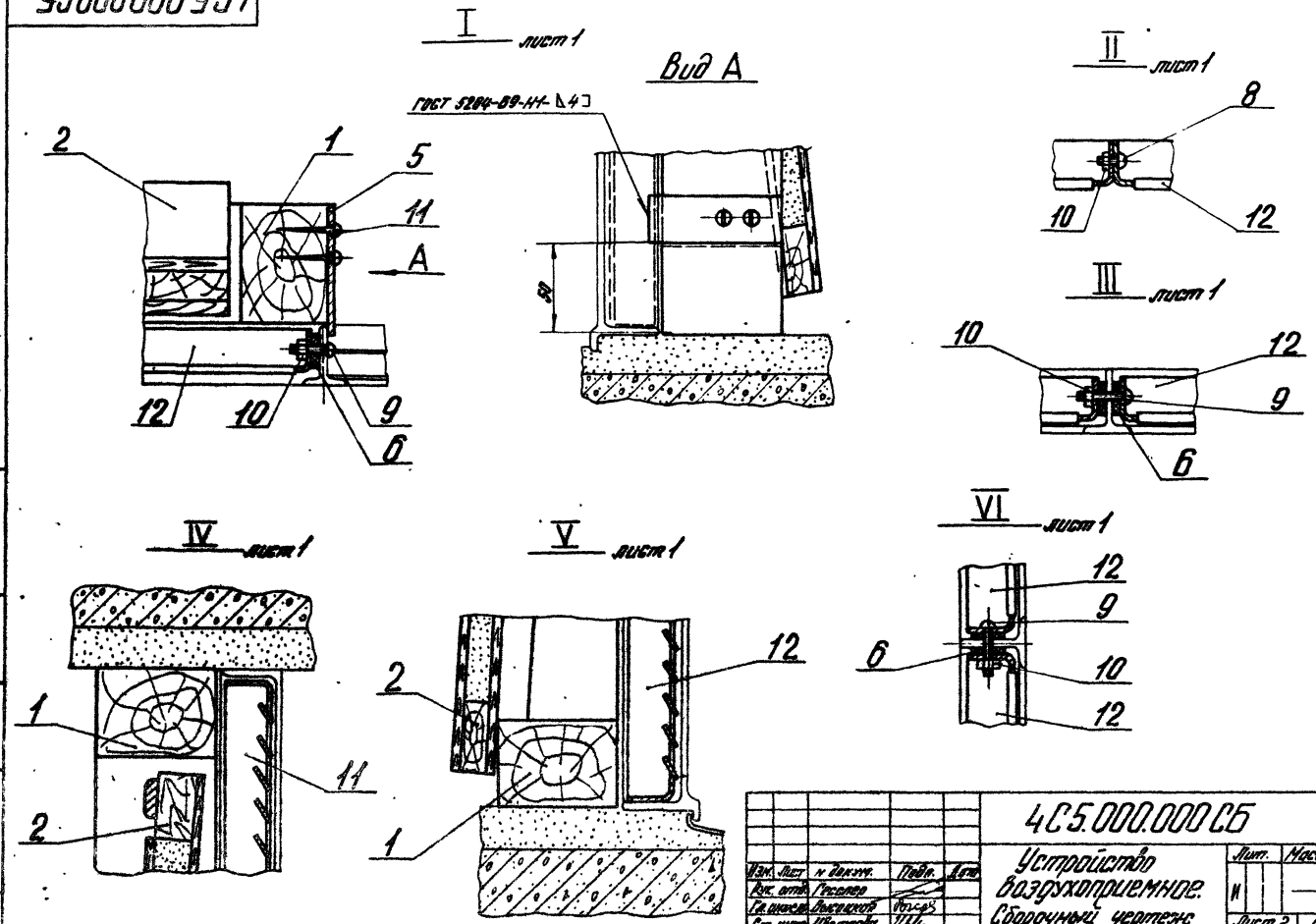

Изм.	Лист	№ докум.	Подп.	Дата	4С5.000.000СБ			
Рук. отд.		Гесслер			Устройство воздухоприемное. Сборочный чертеж	Лит.	Масса	Масштаб
Гл. инжен.		Высоцкий				И	—	1:2
Ст. инж.		Цветкова				Лист 2	Листов	
Исполн.		Кузнецова				Госстрой СССР ЦНИИПРОМЗДАНИЙ г. Москва		
Н. конт.		Сидорова						

Копировала: Юрчук Формат: 12

Выпуск 6

Серия 1.494-27

Формат	Зона	Поз.	Обозначение	Наименование	Кол.	Примечание
				Документация		
12			4С6.000.000 СБ	Сборочный чертеж		
				Сборочные единицы		
11		1	4С4.010.000-01	Каркас	2	
11		2	4С1.020.000-01	Клапан утепленный	8	
11		3	С1.030.000	Блок	6	Серия 1.494-27.В.1
11		4	4С2.040.000-02	Устройство рычажное	2	
11		13	ЛР.00.000	Лебедка ручная	2	Серия 1.494-27.В.1
				Детали		
11		5	4С1.000.001	Планка	20	
64		6	4С5.000.002	Прокладка 30×2355 Вт		
				Резина-пластина		
				ЭТ-М ГОСТ 7338-65	8	
11		7	4С3.000.003	Планка	8	

Изм.	Лист	№ докум.	Подп.	Дата
Рук. отд.	Тесслер			
Гл. инж. пр.	Высоцкая			
Ст. инж.	Цветкова			
Исполн.	Кузнецова			
Н. контр.	Сидорова			

4С6.000.000

Устройство воздухоприемное

Лит.	Лист	Листов
Н	1	2

Госстрой СССР ЦНИИПРОМЗДАНИЙ г. Москва

Копировала: Юрчук Формат: 11

Формат	Зона	Поз.	Обозначение	Наименование	Кол.	Примечание
				Стандартные изделия		
				Винты ГОСТ 17473-72		
		8		М5×14.58	104	
		9		М5×20.58	60	
		10		Гайка М5.4		
				ГОСТ 5915-70	164	
		11		Шуруп Л5×30		
				ГОСТ 1144-70	64	
				Прочие изделия		
		12		Решетка экспозиционная		Механический з-д №1 треста „Сантехдеталь"
				Воздухозаборная неподвижная №2		
				ТУ 36-1517-71	48	г. Горький

4С6.000.000

Лист 2

4С6.000.000СБ

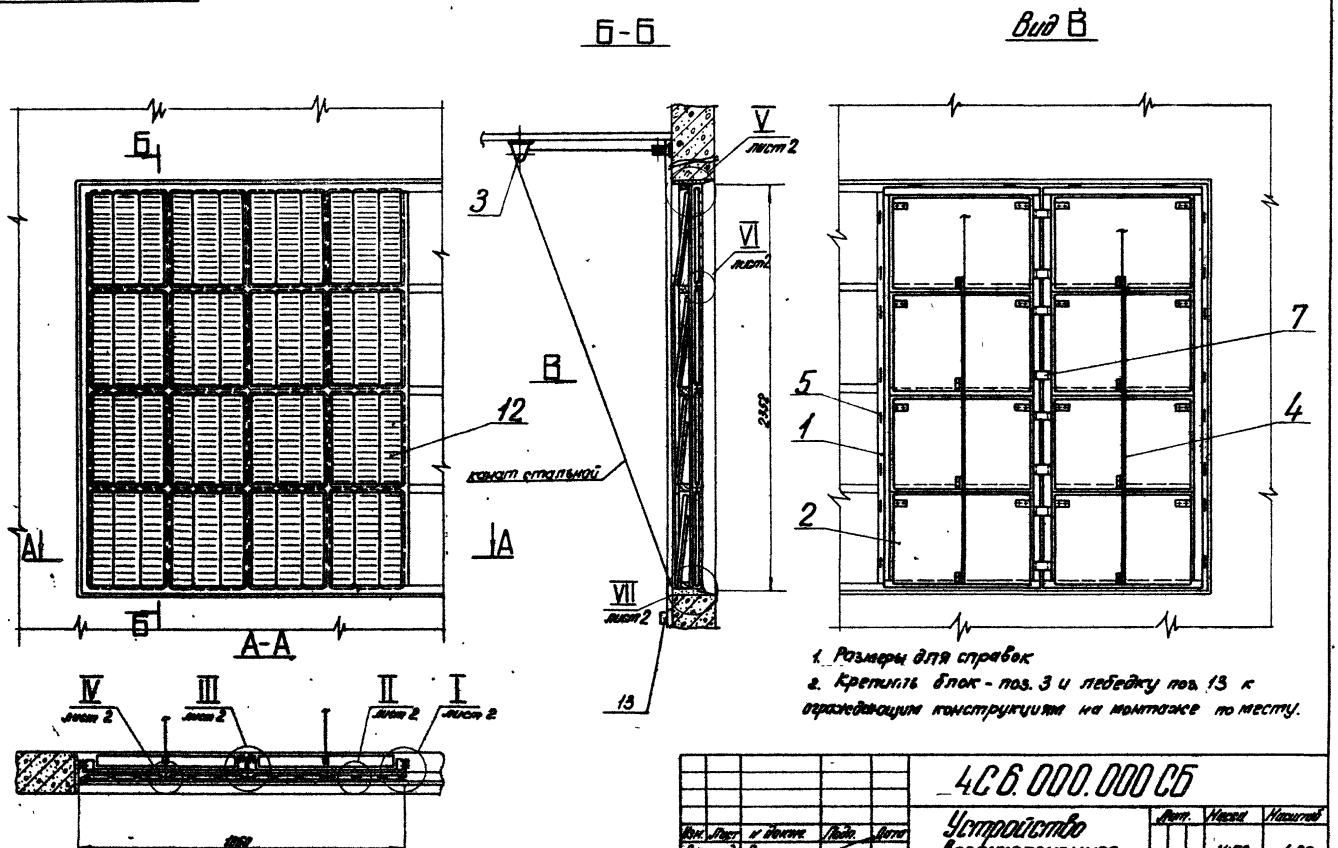

1. Размеры для справок
2. Крепить блок - поз. 3 и лебедку поз. 13 к ограждающим конструкциям на монтаже по месту.

					4С6.000.000СБ			
Изм.	Лист	№ докум.	Подп.	Дата	Устройство воздухоприемное Сборочный чертеж	Лит.	Масса	Масштаб
Рук. отд.		Гесслер				II	1450	1:20
Гл. инж. пр.		Доконцев				Лист 1	Листов 2	
Ст. инж.		Шевченко				Госстрой СССР ЦНИИТРОМЗДАНИЙ г. Москва		
Исполн.		Кузнецова						
Н. конт.		Сидорова						

Копировала: Мочик Формат: 12

4С6.000.000 СБ

Серия 1.494-27 Выпуск 6

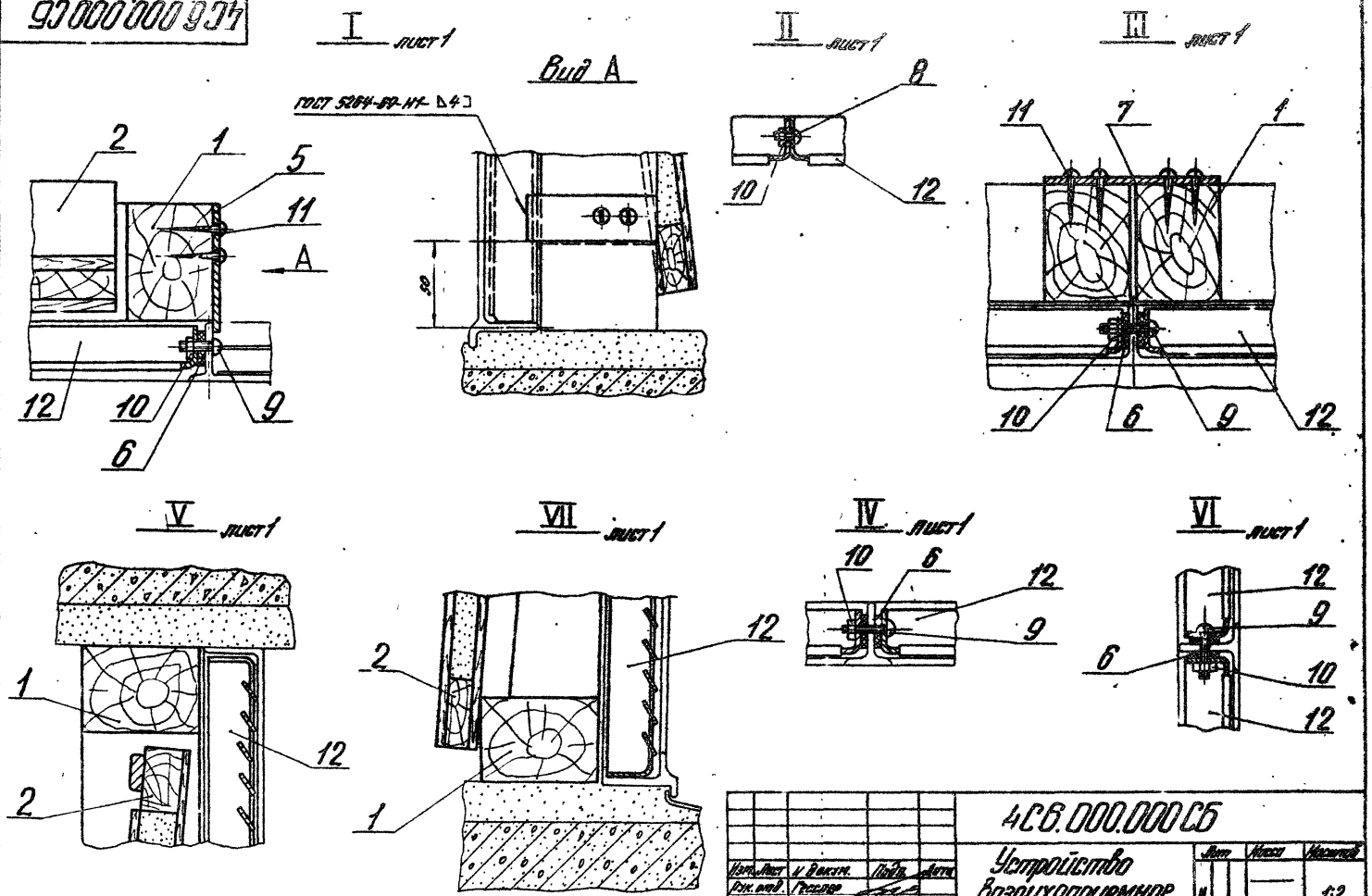

Изм.	Лист	№ докум.	Подп.	Дата	4С6.000.000 СБ		
Рук. отд.		Гесслер			Устройство воздухоприемное сборочный чертеж	Лит.	Масса	Масштаб
Гл. инжен.		Высоцкая						1:2
Ст. инжен.		Цветкова				Лист 2	Листов	
Исполн.		Кузнецова				Госстрой СССР ЦНИИПРОМЗДАНИЙ г. Москва		
Н. контр.		Сидорова						

Инв. № подл. | Подп. и дата | Взамен инв. № | Инв. № дубл. | Подп. и дата

Копировала: Юрчик

Формат: 12

Серия 1.494-27 Выпуск 6

4С1.000.001

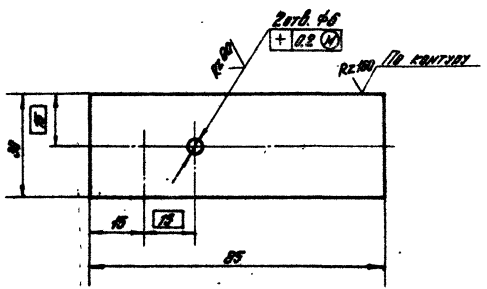

1. Предельные отклонения размеров:

отверстий — по Лт.

валов — по Вт.

остальных — по СМт.

2. Покрытие - грунт ГФ-020, ГОСТ 4056-63

Изм.	Лист	№ докум.	Подп.	Дата	4С1.000.001	Лит.	Масса	Масштаб
Рук. отд.		Гесслер			Планка	И	0,04	1:1
Гл. инж. пр.		Высоцкая				Лист	Листов 1	
Ст. инж.		Цветкова						
Исполн.		Кузнецова			Лист Б2.0 ГОСТ 19903-74 / 3-IV-Ст.3 ГОСТ 16523-70	Госстрой СССР ЦНИИПРОМЗДАНИЙ г. Москва		
Н. контр.		Сидорова						

Копировала: Юрчук Формат: 11

4С3.000.003

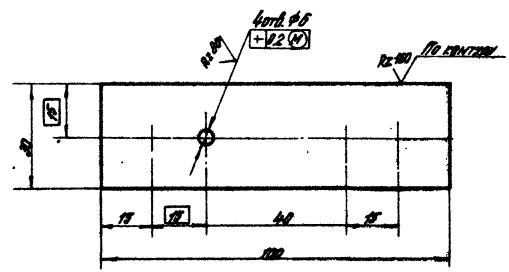

1. Предельные отклонения размеров:

отверстий — по Лт.

валов — по Вт.

остальных — по СМт.

2. Покрытие - грунт ГФ-020, ГОСТ 4056-63

Изм.	Лист	№ докум.	Подп.	Дата	4С3.000.003	Лит.	Масса	Масштаб
Рук. отд.		Гесслер			Планка	И	0,05	1:1
Гл. инж. пр.		Высоцкая				Лист	Листов 1	
Ст. инж.		Цветкова						
Исполн.		Кузнецова			Лист Б2.0 ГОСТ 19903-74 / 3-IV-Ст.3 ГОСТ 16523-70	Госстрой СССР ЦНИИПРОМЗДАНИЙ г. Москва		
Н. контр.		Сидорова						

Копировала: Юрчук Формат: 11

Серия 1.494-27 Выпуск 6

Формат	Зона	Поз.	Обозначение	Наименование	Кол.	Примечание
				Документация		
11			4С1.010.000 СБ	Сборочный чертеж		
				Детали		
11		1	4С1.010.001	Брусок	2	
11		2	4С1.010.002	Рейка опорная	2	
11		3	4С1.140.009	Втулка	2	
11		4	4С1.010.004	Брусок	2	
				Стандартные изделия		
		5		Гвоздь 3×50		
				ГОСТ 283-63	10	

Инв. № подл. | Подп. и дата | Взам. инв. № | Инв. № дубл. | Подп. и дата

Изм.	Лист	№ докум.	Подп.
Рук. отд.		Гроссер	
Гл. инж. пр.		Высоцкая	
Ст. инж.		Иветкова	
Испол.		Кузнецова	
Н. контр.		Сидорова	

4С1.010.000

Каркас

Лит.	Масса	Масштаб
И	1	1

Госстрой СССР ЦНИИПромзданий г. Москва

Копировал: Юркс Формат: А4

Формат	Зона	Поз.	Обозначение	Наименование	Кол.	Примечание
				Документация		
11			4С2.010.000 СБ	Сборочный чертеж		
				Детали		
11		1	4С2.010.001	Брусок	2	
11		2	4С1.010.002	Рейка опорная	4	
11		3	4С1.140.009	Втулка	4	
				Стандартные изделия		
		4		Гвоздь 3×50		
				ГОСТ 283-63	15	
				Переменные данные для исполнений		
				4С2.010.000		
				Детали		
11		5	4С1.010.004	Брусок	2	
11		6	4С2.010.002	Брусок	1	
				4С2.010.000-01		
				Детали		
11		5	4С1.010.004-01	Брусок	2	
11		6	4С2.010.002-01	Брусок	1	

Инв. № подл. | Подп. и дата | Взам. инв. № | Инв. № дубл. | Подп. и дата

Изм.	Лист	№ докум.	Подп.
Рук. отд.		Гроссер	
Гл. инж. пр.		Высоцкая	
Ст. инж.		Иветкова	
Испол.		Кузнецова	
Н. контр.		Сидорова	

4С2.010.000

Каркас

Лит.	Масса	Масштаб
И	1	1

Госстрой СССР ЦНИИПромзданий г. Москва

Копировал: Юркс Формат: А4

4С1.010.000 СБ

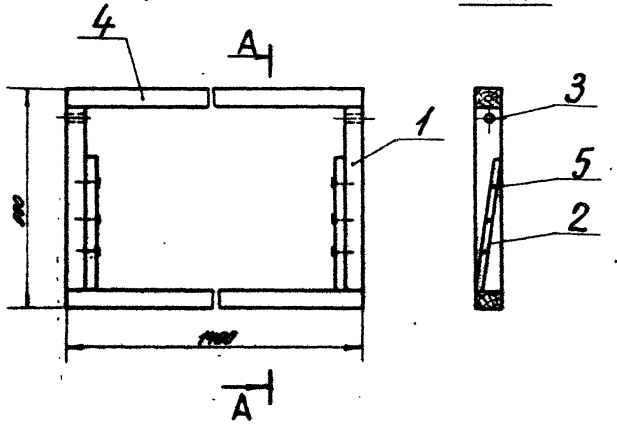

1. Размеры для справок
2. Обработка деревянных конструкций по СНиП-III В.7-69.

Изм.	Лист	№ докум.	Подп.	Дата
Рук. отд.		Гесслер		
Гл. инж. пр.		Высоцкая		
Ст. инж.		Цветкова		
Исполн.		Кузнецова		
Н. контр.		Сидорова		

4С1.010.000 СБ

Каркас
Сборочный чертеж

Лит.	Масса	Масштаб
И	8,6	1:10

Лист | Листов 1

Госстрой СССР
ЦНИИПРОМЗДАНИЙ
г. Москва

Копировала: Юрчук Формат: 11

4С2.010.000 СБ

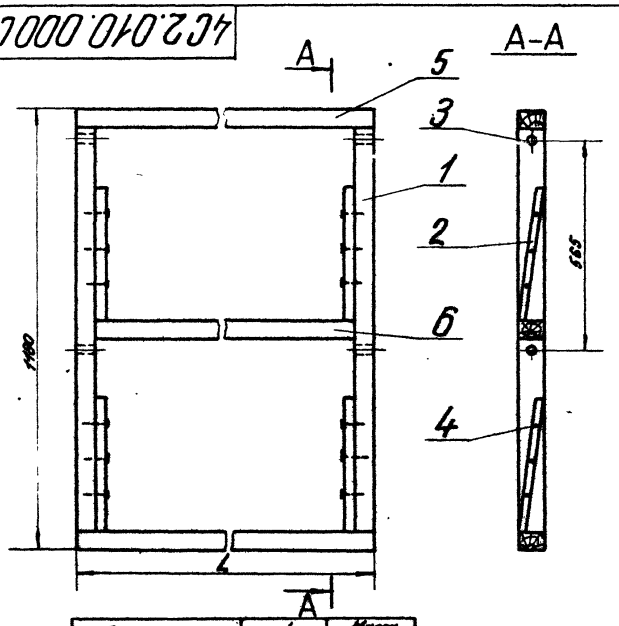

Обозначение	L, мм	Масса, кг
4С2.010.000	1400	14,5
-01	935	11,6

1. Размеры для справок.
2. Обработка деревянных конструкций по СНиП-III В.7-69.

Изм.	Лист	№ докум.	Подп.	Дата
Рук. отд.		Гесслер		
Гл. инж. пр.		Высоцкая		
Ст. инж.		Цветкова		
Исполн.		Кузнецова		
Н. контр.		Сидорова		

4С2.010.000 СБ

Каркас
Сборочный чертеж

Лит.	Масса	Масштаб
И	См. таблицу	—

Лист | Листов 1

Госстрой СССР
ЦНИИПРОМЗДАНИЙ
г. Москва

Копировала: Юрчук Формат: 11

Серия 1.4.90-27 Выпуск 6

Инв. № подл. | Подп. и дата | Взамен инв. № | Инв. № дубл. | Подп. и дата

Серия 1.494-27 Выпуск 6

Формат	Зона	Поз.	Обозначение	Наименование	Кол.	Примечание
				Документация		
11			4С3.010.000 СБ	Сборочный чертеж		
				Детали		
11		1	4С3.010.001	Брусок	2	
11		2	4С1.010.002	Рейка опорная	6	
11		3	4С1.010.003	Втулка	8	
11		4	4С1.010.004	Брусок	2	
11		5	4С2.010.002	Брусок	2	
				Стандартные изделия		
		4		Гвоздь 3×50		
				ГОСТ 283-63	20	

Инв. № подл. | Подп. и дата | Взамен инв. № | Инв. № дубл. | Подп. и дата

Изм.	Лист	№ докум.	Подп.	Дата
Рук. отд.		Гесслер		
Гл. инж. пр.		Высоцкая		
Ст. инж.		Цветкова		
Исполн.		Кузнецова		
Н. контр.		Сидорова		

4С3.010.000

Каркас

Лит.	Лист	Листов
И		1

Госстрой СССР ЦНИИПРОМЗДАНИЙ г. Москва

Копировала: Юрчук Формат: 11

Формат	Зона	Поз.	Обозначение	Наименование	Кол.	Примечание
				Документация		
11			4С4.010.000 СБ	Сборочный чертеж		
				Детали		
11		1	4С3.010.001-01	Брусок	2	
11		2	4С1.010.002	Рейка опорная	8	
11		3	4С1.010.003	Втулка	8	
				Стандартные изделия		
		4		Гвоздь 3×50		
				ГОСТ 283-63	24	
			Переменные данные для исполнений			
				4С4.010.000		
				Детали		
11		5	4С1.010.004	Брусок	2	
11		6	4С2.010.002	Брусок	3	
				4С4.010.000-01		
				Детали		
11		5	4С1.010.004-01	Брусок	2	
11		6	4С2.010.002-01	Брусок	3	

Инв. № подл. | Подп. и дата | Взамен инв. № | Инв. № дубл. | Подп. и дата

Изм.	Лист	№ докум.	Подп.	Дата
Рук. отд.		Гесслер		
Гл. инж. пр.		Высоцкая		
Ст. инж.		Цветкова		
Исполн.		Кузнецова		
Н. контр.		Сидорова		

4С4.010.000

Каркас

Лит.	Лист	Листов
И		1

Госстрой СССР ЦНИИПРОМЗДАНИЙ г. Москва

Копировала: Юрчук Формат: 11

4С3.010.000 СБ

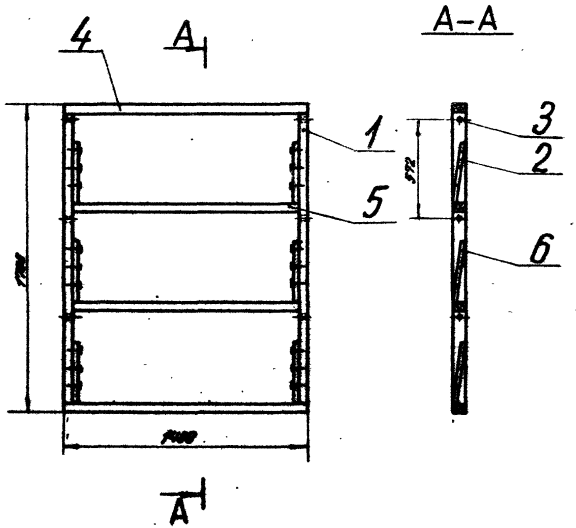

1. Размеры для справок
2. Обработка деревянных конструкций по СНиП-III В.7-69.

Изм.	Лист	№ докум.	Подп.	Дата
Рук. отд.		Гесслер		
Гл. инжен.		Высоцкая		
Ст. инж.		Цветкова		
Исполн.		Кузнецова		
Н. конт.		Сидорова		

4С3.010.000 СБ

Каркас.
Сборочный чертеж

Лит.	Масса	Масштаб
И	20,7	1:20

Лист | Листов 1

Госстрой СССР
ЦНИИПРОМЗДАНИЙ
г. Москва

Копировал: Юрин Формат 11

4С4.010.000 СБ

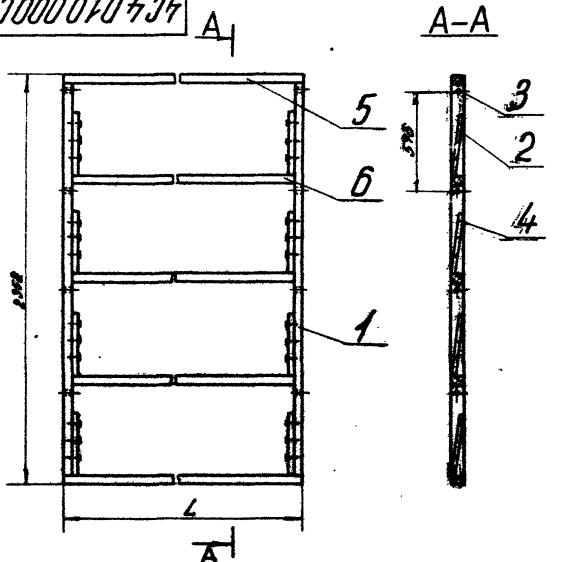

Обозначение	L, мм	Масса, кг
4С4.010.000	1400	20,1
–01	935	21,3

1. Размеры для справок
2. Обработка деревянных конструкций по СНиП-III В.7-69.

Изм.	Лист	№ докум.	Подп.	Дата
Рук. отд.		Гесслер		
Гл. инжен.		Высоцкая		
Ст. инж.		Цветкова		
Исполн.		Кузнецова		
Н. конт.		Сидорова		

4С4.010.000 СБ

Каркас
Сборочный чертеж

Лит.	Масса	Масштаб
И	см. таблицу	—

Лист | Листов 1

Госстрой СССР
ЦНИИПРОМЗДАНИЙ
г. Москва

Копировал: Юрин Формат: 11

4С1.010.001

Rz 80

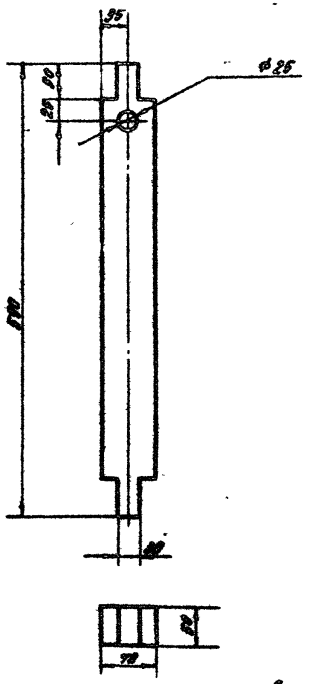

Предельные отклонения размеров по ГОСТ 8440-63:
отверстий — по д. Пз,
валов — по д. Пз.

Изм.	Лист	№ докум.	Подп.	Дата
Рук. отд.	Гесслер			
Гл. инж. пр.	Высоцкая			
Ст. инж.	Цветкова			
Исполн.	Кузнецова			
Н. конт.	Сидорова			

4С1.010.001

Брусок

Лит.	Масса	Масштаб
И	1,2	1:5

Лист | Листов 1

Заготовка из древесины хвойных пород ГОСТ 9685-61

Госстрой СССР ЦНИИПРОМЗДАНИЙ г. Москва

Копировала: Юрчик Формат: 11

Серия 1.494-27 Выпуск 6

Инв. № подл. | Подп. и дата | Взамен инв. № | Инв. № дубл. | Подп. и дата

4С1.010.002

Rz 80

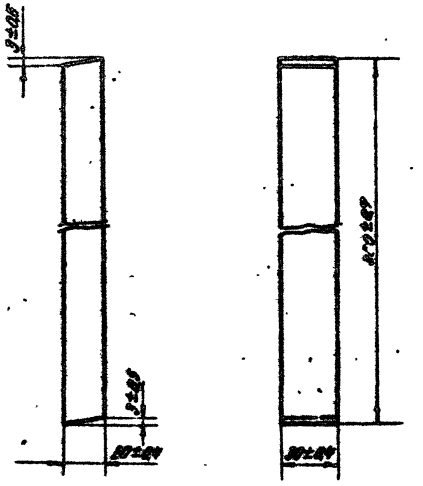

Изм.	Лист	№ докум.	Подп.	Дата
Рук. отд.	Гесслер			
Гл. инж. пр.	Высоцкая			
Ст. инж.	Цветкова			
Исполн.	Кузнецова			
Н. конт.	Сидорова			

4С1.010.002

Рейка опорная

Лит.	Масса	Масштаб
И	0,1	1:10

Лист | Листов 1

Заготовка из древесины хвойных пород ГОСТ 9685-61

Госстрой СССР ЦНИИПРОМЗДАНИЙ г. Москва

Копировала: Юрчик Формат: 11

Инв. № подл. | Подп. и дата | Взамен инв. № | Инв. № дубл. | Подп. и дата

4С1.010.003

Rz 80 (√)

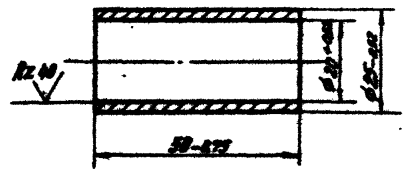

Изм.	Лист	№ докум.	Подп.	Дата
Рук. отд.		Гессаро		
Гл. инженер		Высоцкая		
Ст. инж.		Цветкова		
Исполн.		Кузнецова		
Н. конт.		Сидорова		

4С1.010.003

Втулка

Лит.	Масса	Масштаб
И	0,07	1:1

Лист | Листов 1

Сталь 20
ГОСТ 1050-74

Госстрой СССР
ЦНИИПРОМЗДАНИЙ
г. Москва

Копировала: Юрик Формат: 11

4С1.010.004

Rz 80

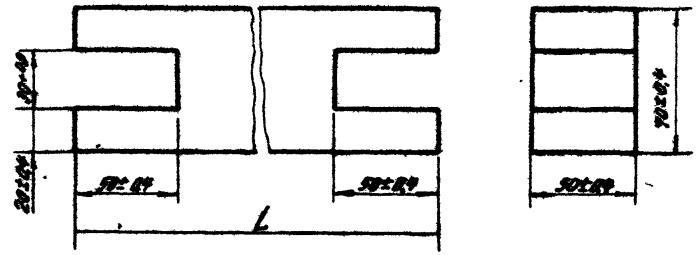

Обозначение	L, мм		Масса, кг
	Номин.	Пред. отклон.	
4С1.010.004	1400	±1,2	2,9
-01	935	±1,0	2,0

Изм.	Лист	№ докум.	Подп.	Дата
Рук. отд.		Гессаро		
Гл. инженер		Высоцкая		
Ст. инж.		Цветкова		
Исполн.		Кузнецова		
Н. конт.		Сидорова		

4С1.010.004

Брусок

Лит.	Масса	Масштаб
И	См. таблицу	—

Лист | Листов 1

Заготовка из древесины хвойных пород
ГОСТ 9685-61

Госстрой СССР
ЦНИИПРОМЗДАНИЙ
г. Москва

Копировала: Юрик Формат: 11

4С2.010.001

Rz 80

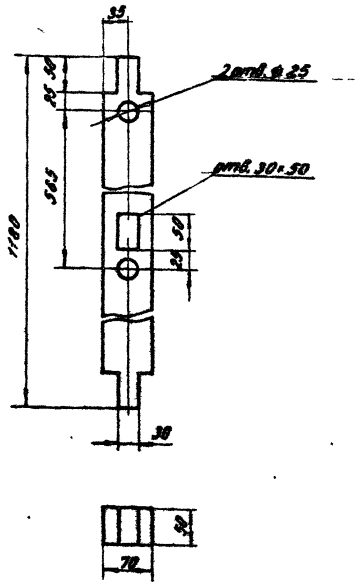

Предельные отклонения размеров по ГОСТ 6449-53:

отверстий - по ∂A_3,

валов - по $\partial П_3$.

Изм.	Лист	№ докум.	Подп.	Дата
Рук. отд	Гесслер			
Гл. инж. пр	Высоцкая			
Ст. инж	Цветкова			
Исполн	Кузнецова			
Н. контр.	Сидорова			

4С 2.010.001

Брусок

Лит.	Масса	Масштаб
И	2,5	1:5
Лист:	Листов: 1	

Заготовка из древесины хвойных пород ГОСТ 9685-61

Госстрой СССР ЦНИИПромзданий г. Москва

Копировал: Жердева Формат: А1

4С2.010.002

Rz 80

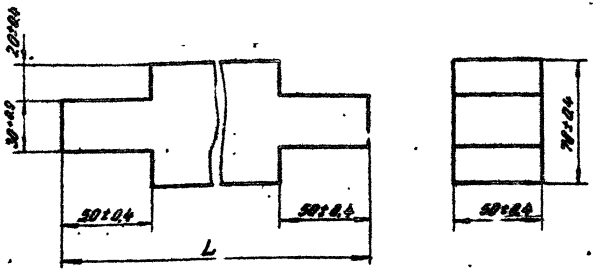

Обозначение	L мм		Масса, кг
	Номин.	Пред. откл.	
4С 2.010.002	1400	±1,2	2,9
-01	935	±1,0	2,0

Изм.	Лист	№ докум.	Подп.	Дата
Рук. отд	Гесслер			
Гл. инж. пр	Высоцкая			
Ст. инж	Цветкова			
Исполн	Кузнецова			
Н. контр.	Сидорова			

4С2.010.002

Брусок

Лит.	Масса	Масштаб
И	см. таблицу	—
Лист:	Листов: 1	

Заготовка из древесины хвойных пород ГОСТ 9685-61

Госстрой СССР ЦНИИПромзданий г. Москва

Копировал: Жердева Формат: А1

Серия 4.494-27 выпуск 6

4С3.010.001

Rz 80

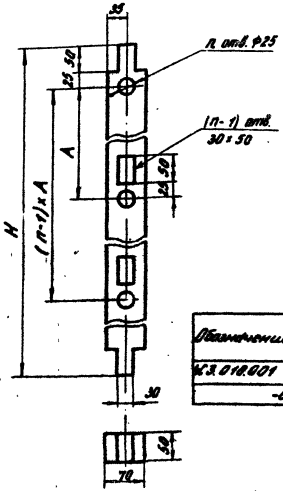

Обозначение	Размеры, мм		n отв.	Масса кг
	H	A		
4С3.010.001	1766	572	3	3,8
-01	2352	576	4	5,0

Предельные отклонения размеров по ГОСТ 6449-53:

отверстий - по д A_3,

валов - по д $П_3$.

Изм.	Лист	N докум.	Подп.	Дата
Рук. отд.		Гесслер		
Гл. инж.		Высоцкая		
Ст. инж.		Цветкова		
Исполн.		Кузнецова		
Н. контр.		Сидорова		

Брусок

Лит. | Масса | Масштаб

Н | см. таблицу | —

Лист: | Листов: 1

Заготовка из древесины хвойных пород ГОСТ 9685-61

ГОССТРОЙ СССР ЦНИИПромзданий г. Москва

копировал: Жердева формат: 11

Инв. N подл. | Подп. и дата | Взам. инв. N | Инв. N дубл. | Подп. и дата

4С1.020.001

Rz 30

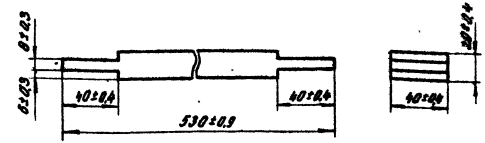

Изм.	Лист	N докум.	Подп.	Дата
Рук. отд.		Гесслер		
Гл. инж.		Высоцкая		
Ст. инж.		Цветкова		
Исполн.		Кузнецова		
Н. контр.		Сидорова		

Брусок

Лит. | Масса | Масштаб

Н | 0,2 | 1:2

Лист: | Листов: 1

Заготовка из древесины хвойных пород ГОСТ 9685-61

ГОССТРОЙ СССР ЦНИИПромзданий г. Москва

копировал: Жердева формат: 11

Инв. N подл. | Подп. и дата | Взам. инв. N | Инв. N дубл. | Подп. и дата

Серия 1.494-27 Выпуск 6

Обозначение	Поз.	Наименование	Кол.	Примечание
		Документация		
4С1.020.000СБ	12	Сборочный чертеж		
		Детали		
4С1.020.001	1	Брусок	3	
4С1.020.002	2	Полуось	2	
4С1.020.003	3	Поводок	1	
		Стандартные изделия		
	4	Болт М8×40.58		
		ГОСТ 7798-70	8	
	5	Гайка М8.4		
		ГОСТ 5915-70	8	
	6	Шайба 8.01.02		
		ГОСТ 11371-68	8	
	7	Гвоздь 2×20		
		ГОСТ 283-63	20	
		Материалы		
	8	Вата минеральная		
		ГОСТ 4640-66	0,02	м³

Инв.№ подл. | Подп. и дата | Взам. инв.№ | Инв.№ дубл. | Подп. и дата

Изм.	Лист	№ докум.	Подп.	Дата
Рук. отд.		Гесслер		
Ст. инж. пр.		Вяткоцкая		
Ст. инж.		Цветкова		
Исполн.		Кузнецова		
Н. контр.		Сидорова		

4С1.020.000

Клапан утепленный.

Лит	Лист	Листов
И	1	2

Госстрой СССР ЦНИИпромзданий г. Москва

Копировал: Жердева Формат: 11

Обозначение	Поз.	Наименование	Кол.	Примечание
		Переменные данные	В 2 исполнениях	
			4С1.020.000	
		Детали		
4С1.020.004	9	Брусок	2	
4С1.020.005	10	Обшивка	2	
			4С1.020.000-01	
		Детали		
4С1.020.004-01	9	Брусок	2	
4С1.020.005-01	10	Обшивка	2	

Инв.№ подл. | Подп. и дата | Взам. инв.№ | Инв.№ дубл. | Подп. и дата

Изм.	Лист	№ докум.	Подп.	Дата

4С1.020.000

Лист 2

Копировал: Жердева Формат: 11

4С1.020.000СБ

Выпуск 6

Серия 1.494-27

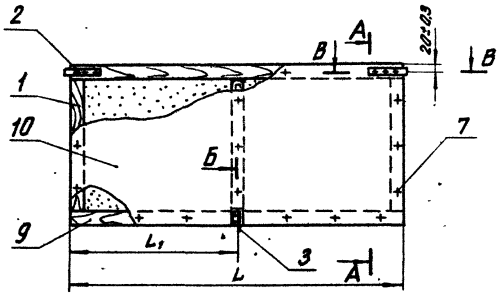

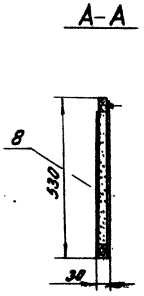

Обозначение	Размеры, мм		Масса, кг
	L	L_1	
4С1.020.000	1290	645	5,7
-01	824	412	4,2

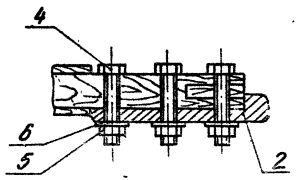

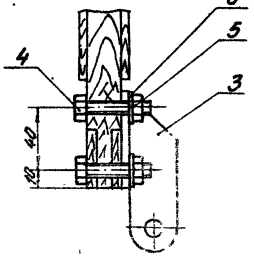

1. Размеры для справок.
2. Обработка деревянных конструкций по СНиП III-В.7-69

Изм.	Лист	N докум.	Подп.	Дата
Рук. отд.		Гессер		
Гл. инж. пр.		Высоцкая		
Ст. инж.		Цветкова		
Исполн.		Кузнецова		
Н. контр.		Гидорова		

4С1.020.000 СБ

Клапан утепленный
Сборочный чертеж.

Лит.	Масса	Масштаб
N	см. таблицу	—

Лист: Листов: 1

ГОССТРОЙ СССР
ЦНИИПромзданий
г. Москва

Инв. N подл. | Подп. и дата | Взам. инв. N | Инв. N дубл. | Подп. и дата

Копировал: Ж.Зе[illegible]ва Формат: 1.2

4С1.020.002

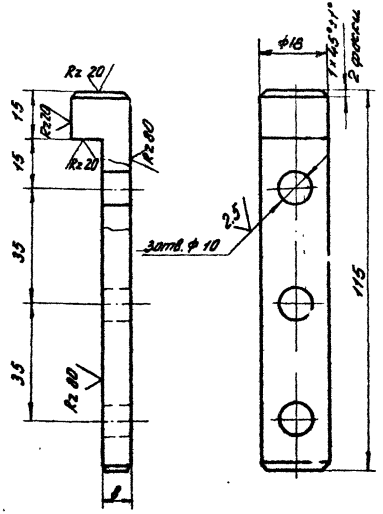

Неуказанные предельные отклонения размеров:
отверстий - по A_7,
валов - по B_7,
остальных - по CM_7.

Изм.	Лист	№ докум.	Подп.	Дата	
Рук. отд		Гесслер			
Гл. инж. пр.		Высоцкий			
Ст. инж.		Цветкова			
Исполн.		Кузнецова			
Н. контр.		Сидорова			

4С1.020.002

Полуось

Лит.	Масса	Масштаб
И	0,1	1:10
Лист:	Листов: 1	

Сталь 20 ГОСТ 1050-74

Госстрой СССР ЦНИИпромзданий г. Москва

Копировал: Жердева Формат: А4

4С1.020.003

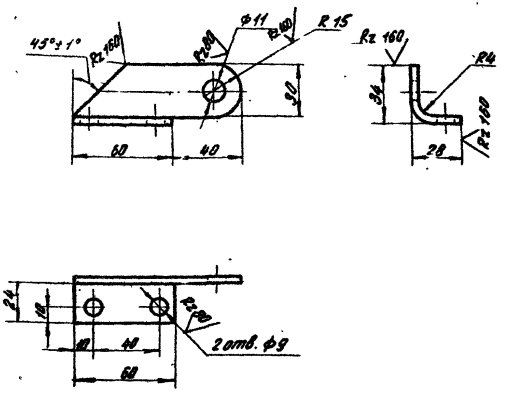

1. Неуказанные предельные отклонения размеров:
отверстий - по A_7,
валов - по B_7,
остальных - по CM_7.
2. Покрытие - краска БТ-177 ГОСТ 3631-70

Изм.	Лист	№ докум.	Подп.	Дата	
Рук. отд		Гесслер			
Гл. инж. пр.		Высоцкий			
Ст. инж.		Цветкова			
Исполн.		Кузнецова			
Н. контр.		Сидорова			

4С1.020.003

Поводок

Лит.	Масса	Масштаб
И	0,15	1:2
Лист:	Листов: 1	

Лист 40 ГОСТ 19903-74
Ст. 3 ГОСТ 14637-69

Госстрой СССР ЦНИИпромзданий г. Москва

Копировал: Жердева Формат: А4

Серия 1.494-27 Выпуск 6

4С1.020.004

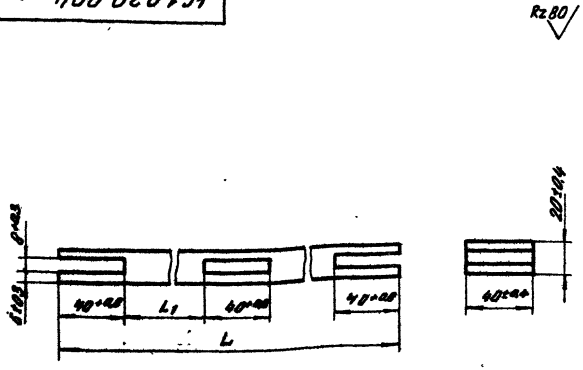

Обозначение	L, мм		L1, мм		Масса, кг.
	Номин.	пред. откл.	Номин.	Пред. откл.	
4С1.020.004	1290	±1,2	585	±0,9	0,45
-01	824	±1,0	352	±0,7	0,30

Изм.	Лист	N докум.	Подп.	Дата
Рук. отд.		Гесслер		
Ст. инж. пр.		Высоцкая		
Ст. инж.		Цветкова		
Исполн.		Кузнецова		
Н. конт.		Сидорова		

4С1.020.004

Брусок

Лит. | Масса | Масштаб
Н | см. таблицу | —
Лист | Листов: 1

Заготовка из древесины хвойных пород ГОСТ 9685-61

Госстрой СССР ЦНИИПромзданий г. Москва

Копировал: Жердева Формат: 11

4С1.020.005

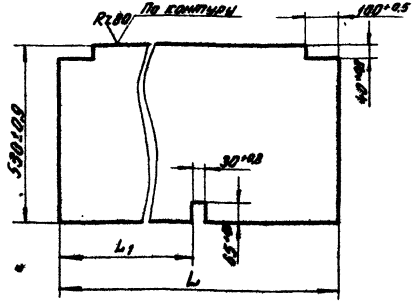

Обозначение	L, мм		L1, мм		Масса, кг.
	Номин.	Пред. откл.	Номин.	пред. откл.	
4С1.020.005	1290	±1,2	620	±0,9	1,8
-01	824	±1,0	387	±0,7	1,2

Изм.	Лист	N докум.	Подп.	Дата
Рук. отд.		Гесслер		
Ст. инж. пр.		Высоцкая		
Ст. инж.		Цветкова		
Исполн.		Кузнецова		
Н. конт.		Сидорова		

4С1.020.005

Обшивка

Лит. | Масса | Масштаб
Н | см. таблицу | —
Лист: | Листов: 1

Фанера Ф:Ф ГОСТ 3916-69

Госстрой СССР ЦНИИПромзданий г. Москва

Копировал Жердева Формат: 11

Серия 1.494-27 Выпуск 6

Формат	Зона	Поз.	Обозначение	Наименование	Кол.	Примечание
				Документация		
А2			4СГ.040.000 СБ.	Сборочный чертёж		
				Переменные данные для исполнений		
				4СГ.040.000 СИ СБ, рис.1		
				Детали		
А1		1	4СГ.040.001.	Тяга	1	
А1		3	4СГ.040.002	Ось	2	
				Стандартные изделия		
		4		Шайба 10.01.02		
				ГОСТ 11371-68	4	
		6		Шплинт 4х22		
				ГОСТ 397-66	2	

Инв. N подл. | Подп. и дата | Взам. инв. N | Инв. N дубл. | Подп. и дата

Изм.	Лист	N докум.	Подп.	Дата
Рук. отд.		Гесслер		
Гл. инж. пр.		Высоцкий		
Гл. инж.		Цветков		
Исполн.		Кузнецова		
Н. контр.		Гиборова		

4СГ.040.000

Устройство рычажное

Лит.	Масса	Масштаб
И		

Лист	Листов
1	2

Госстрой СССР ЦНИИпромзданий г. Москва

Копировал: Обинцова Формат А4

Формат	Зона	Поз.	Обозначение	Наименование	Кол.	Примечание
				4СГ.040.000-01 СИ СБ, рис.2		
				Детали		
А1		1	4СГ.040.001-01.	Тяга	1	
А1		2	4СЗ.040.001.	Тяга	1	
А1		3	4СГ.040.002.	Ось	3	
				Стандартные изделия		
		4		Шайба.10.01.02		
				ГОСТ 11371-68	4	
		5		Шайба 12.01.02.		
				ГОСТ 10450-68	2	
		6		Шплинт 4х22		
				ГОСТ 397-66	3	

Инв. N подл. | Подп. и дата | Взам. инв. N | Инв. N дубл. | Подп. и дата

Изм.	Лист	N докум.	Подп.	Дата

4СГ.040.000.

Лист 2

Копировал: Обинцова Формат А4

			4С2.040.000-02. См. СВ рис 3		
			Детали		
11	1	4С2.040.001-02.	Тяга	1	
11	2	4С3.040.001-01.	Тяга	2	
11	3	4С2.040.002.	Ось	4	
			Стандартные изделия		
	4		Шайба 10.0 [illegible]		
			ГОСТ 11371-[illegible]	6	
	5		Шплинт [illegible]		
			ГОСТ 397-[illegible]	4	

Изм.	Лист	N докум.	Подп.	Дата	4С2.040.000.	Лист 3

Копировал: Одинцова Формат 11

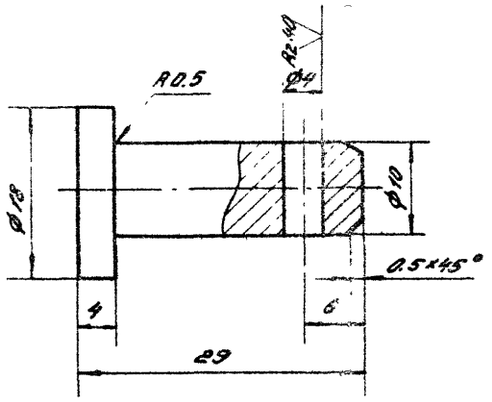

Предельные отклонения размеров

отверстий – по А7,

валов – по В7,

остальных – по СМ7.

Изм.	Лист	N докум.	Подп.	Дата	4С2.040.00[illegible]			
Рук. отд.		Гессер			Ось	Лит	Масса	Масштаб
Гл. инж. пр.		Высоцкая				У	0.02	2:1
Ст. инж.		Цветкова				Лист	Листов 1	
Исполн.		Кузнецова			Сталь 45 ГОСТ 1050-74	Госстрой СССР, ЦНИИПромзданий г. Москва		
Н. конт.		Сидорова						

Копировал: Одинцова Формат 11

Серия 1.494-27 Выпуск 6

Рис. 1

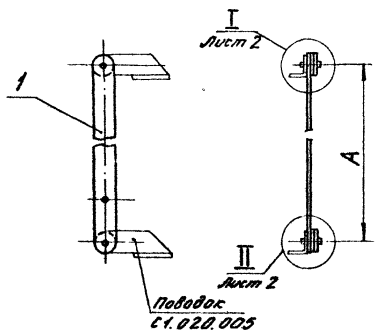

Рис. 2

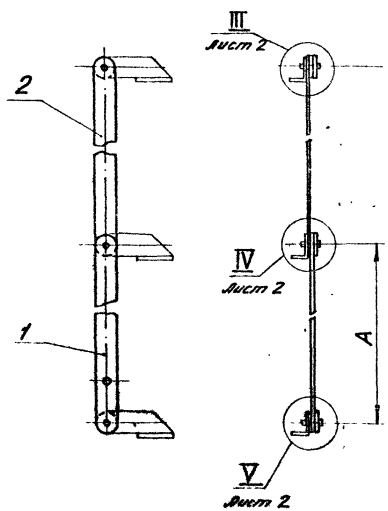

Рис. 3

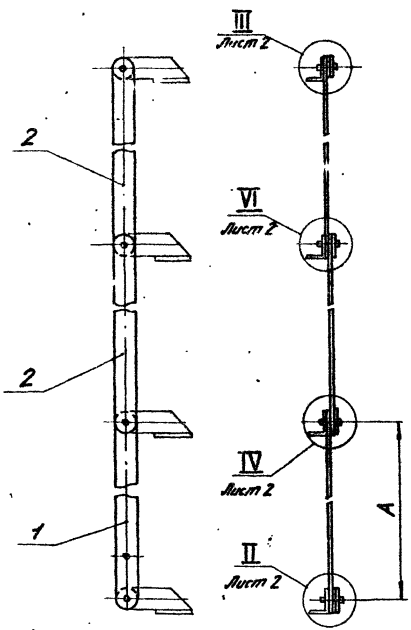

Обозначение	Рис.	A, мм	Масса кг.
4С2.040.000	1	565	0,6
-01	2	572	1,22
-02	3	576	1,81

Размеры для справок

				4С 2 040.000 СБ	
Изм.	Лист	№ докум.	Подп.	Дата	
Рук. отд.		Гесслер			Устройство рычажное. Сборочный чертёж
Гл. инж. пр.		Высоцкая			
Ст. инж.		Цветкова			
Исполн.		Кузнецова			
Н. контр.		Сидорова			

Лит.	Масса	Масштаб
И	см. таблицу	—
Лист: 1	Листов: 2	

Госстрой СССР ЦНИИПромзданий г. Москва

Копировал: Жердева

Формат: 12

Инв. № подл. | Подп. и дата | Взам. инв. № | Инв. № дубл. | Подп. и дата

Серия 1.460-2Р Выпуск 6

I лист 1

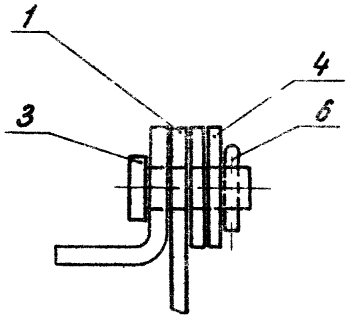

II лист 1

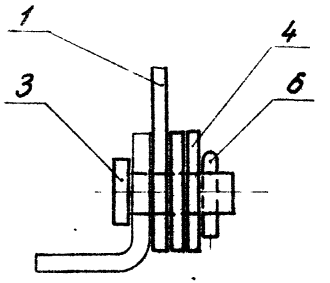

III лист 1

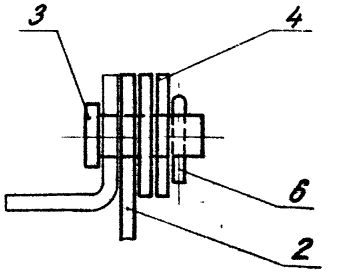

IV лист 1

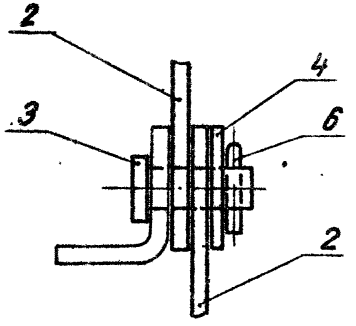

V лист 1

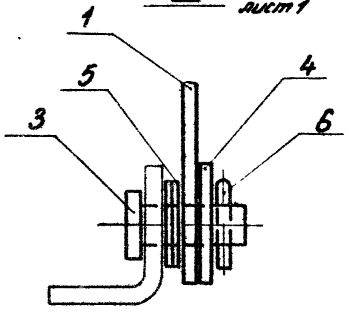

VI лист 1

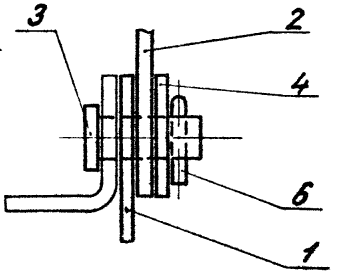

				4С 2.040.000СБ	
Инв. № подл.	Подп. и дата	Взам. инв. №	Инв. № дубл.	Подп.	Дата
				Устройство рычажное. Сборочный чертёж.	Лит. И; Масса —; Масштаб 1:1
Рук. отд.			Гесслер		
Ст. инж. пр.			Высоцкая		
Ст. инж.			Цветкова		Лист: 2; Листов:
Исполн.			Кузнецова		Госстрой СССР ЦНИИпромзданий г. Москва
Н. контр.			Сидорова		

Копировал: Жердева Формат: А2

Серия 1.494-27 Выпуск 6

4С2.040.001

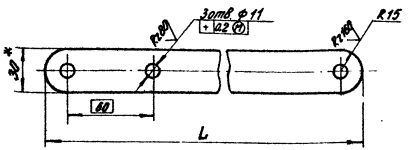

Обозначение	L, мм	Масса, кг
4С2.040.001	595	0,55
-01	602	0,56
-02	606	0,57

1* Размер для справок

2. Предельные отклонения размеров:

отверстий - по A_7,

валов - по B_7,

остальных - по CM_7

3. Покрытие - грунт ГФ-020, ГОСТ 4056-63

Изм.	Лист	N докум.	Подп.	Дата
Рук. отд.		Гесслер		
Гл. инж. пр.		Высоцкая		
Ст. инж.		Цветкова		
Исполн.		Кузнецова		
Н. контр.		Сидорова		

4С2.040.001

Тяга

Лит. | Масса | Масштаб

Н | см. таблицу | —

Лист: | Листов: 1

Полоса 4×30 ГОСТ 103-57

Ст.3 ГОСТ 535-58

ГОССТРОЙ СССР ЦНИИПромзданий г. Москва

копировал: Жердева формат: 11

Инв. N подл. | Подп. и дата | Взам. инв. N | Инв. N дубл. | Подп. и дата

4С3.040.001

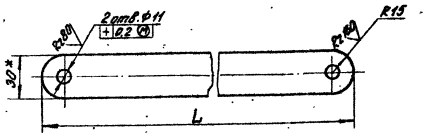

Обозначение	L мм	Масса, кг.
4С3.040.001	602	0,36
-01	606	0,53

1.* Размер для справок

2. Предельные отклонения размеров:

отверстий - по A_7,

валов - по B_7,

остальных - по CM_7.

3. Покрытие - грунт ГФ-020, ГОСТ 4056-63

Изм.	Лист	N докум.	Подп.	Дата
Рук. отд.		Гесслер		
Гл. инж. пр.		Высоцкая		
Ст. инж.		Цветкова		
Исполн.		Кузнецова		
Н. контр.		Сидорова		

4С3.040.001

Тяга

Лит. | Масса | Масштаб

Н | см. таблицу | —

Лист: | Листов: 1

Полоса 4×30 ГОСТ 103-57

Ст.3 ГОСТ 535-58

ГОССТРОЙ СССР ЦНИИПромзданий г. Москва

копировал: Жердева формат: 11

Инв. N подл. | Подп. и дата | Взам. инв. N | Инв. N дубл. | Подп. и дата

Госстрой СССР
Тбилисский филиал
ЦИТП
Типовой проект /серия/
№ 4-494-29.86
Заказ № 1198
Цена 1 руб. 63 коп.
Тираж 400
Дата "25" XI 1989 г.

gost.e-ecolog.ru