ГОСУДАРСТВЕННЫЙ КОМИТЕТ СОВЕТА МИНИСТРОВ СССР ПО ДЕЛАМ СТРОИТЕЛЬСТВА
(ГОССТРОЙ СССР)

ТИПОВЫЕ КОНСТРУКЦИИ И ДЕТАЛИ ЗДАНИЙ И СООРУЖЕНИЙ

СЕРИЯ 1.494-27

ВОЗДУХОПРИЕМНЫЕ УСТРОЙСТВА С ПОДВЕСНЫМИ УТЕПЛЕННЫМИ КЛАПАНАМИ

ВЫПУСК 5

ВОЗДУХОПРИЕМНЫЕ УСТРОЙСТВА К ДЕРЕВЯННЫМ ОКОННЫМ БЛОКАМ ДЛЯ ОБЩЕСТВЕННЫХ ЗДАНИЙ по ГОСТ 11214-65

инв.№ 14242-01
44

gost.e-ecolog.ru

Госстрой СССР
Тбилисский филиал
ЦИТП
Типовой проект /серия/
№ 1-494-27 65
Заказ № 1197
Цена 1 руб. 44 коп.
Тираж 400
Дата "25" 2 1982 г.

ГОСУДАРСТВЕННЫЙ КОМИТЕТ СОВЕТА МИНИСТРОВ СССР ПО ДЕЛАМ СТРОИТЕЛЬСТВА
(ГОССТРОЙ СССР)

ТИПОВЫЕ КОНСТРУКЦИИ И ДЕТАЛИ ЗДАНИЙ И СООРУЖЕНИЙ

СЕРИЯ 1.494-27

ВОЗДУХОПРИЕМНЫЕ УСТРОЙСТВА С ПОДВЕСНЫМИ УТЕПЛЕННЫМИ КЛАПАНАМИ

ВЫПУСК 5

ВОЗДУХОПРИЕМНЫЕ УСТРОЙСТВА К ДЕРЕВЯННЫМ ОКОННЫМ БЛОКАМ ДЛЯ ОБЩЕСТВЕННЫХ ЗДАНИЙ ПО ГОСТ 11214-65

РАЗРАБОТАНЫ
ЦНИИПРОМЗДАНИЙ
ГОССТРОЯ СССР

УТВЕРЖДЕНЫ
И ВВЕДЕНЫ В ДЕЙСТВИЕ
с 1 ноября 1976 г.
ГЛАВПРОМСТРОЙПРОЕКТОМ
ГОССТРОЯ СССР
ПРИКАЗОМ № 66 от 12/V 1976 г.

					Стр.
1.	Рекомендации по применению.				4.
2.	Техническая характеристика. Таблица 2.				5.
3.	Техническая характеристика. Продолжение таблицы 2				6.
4.	ЭС1.000.000.	Устройство воздухоприёмное. Спецификация.	Листы	1,2	7.
5.	ЭС1.000.000.	Спецификация.	Листы	3,4	8.
6.	ЭС1.000.000.	Спецификация.	Листы	5,6	9.
7.	ЭС1.000.000.	Спецификация.	Листы	7,8	10.
8.	ЭС1.000.000.	Спецификация.	Листы	9,10	11.
9.	ЭС1.000.000.	Спецификация.	Листы	11,12	12.
10.	ЭС1.000.000.	Спецификация.	Листы	13,14	13.
11.	ЭС1.000.000.СБ.	Устройство воздухозаборное. Сборочный чертёж.	Лист	1	14.
12.	ЭС1.000.000.СБ.	Устройство воздухозаборное. Сборочный чертёж.	Лист	2	15.
13.	ЭС1.000.000.СБ.	Устройство воздухозаборное. Сборочный чертёж.	Лист	3	16.
14.	ЭС1.000.001.	Нощельник. ЭС1.000.002. Нощельник.			17.
15.	ЭС1.010.000.	Каркас. Спецификация.	Листы	1,2	18.
16.	ЭС1.010.000.	Спецификация.	Листы	3,4	19.
17.	ЭС1.010.000.	Спецификация.	Листы	5,6	20.
18.	ЭС1.000.003.	Нощельник			21.
19.	ЭС1.000.000.СБ.	Каркас. Сборочный чертёж.			22.

			Стр.
20.	3С1. 010. 001.	Брусок.	23
21.	3С1. 010. 002.	Брусок. 3С1.010.003. Брусок.	24
22.	3С1. 010. 004.	Брусок. 3С1.010.005. Рейка опорная.	25
23.	3С1. 000. 000.	Клапан утеплённый. Спецификация. Листы 1,2.	26
24.	3С1. 000. 000.	Спецификация. Листы 3, 4.	27
25.	3С1. 000. 000 СБ.	Клапан утеплённый. Сборочный чертёж.	28
26.	3С1. 010. 006.	Втулка. 3С1. 020. 001. Брусок.	29
27.	3С1. 020. 002.	Брусок. 3С1. 020. 003. Обшивка.	30
28.	3С1. 020. 004.	Полуось. 3С1. 020. 005. Ловодок.	31
29.	3С1. 040. 000.	Устройство рычажное. Спецификация. Листы 1,2.	32
30.	3С1. 040. 000.	Спецификация. Лист 3. 3С1. 040. 003. Ось.	33
31.	3С1. 040. 000 СБ.	Устройство рычажное. Сборочный чертёж. Лист 1.	34
32.	3С1. 040. 000 СБ.	Устройство рычажное. Сборочный чертёж. Лист 2.	35
33.	3С1. 040. 001.	Тяга. 3С1. 040. 002. Тяга.	36

В данном выпуске разработаны типовые рабочие чертежи воздухоприемных устройств к деревянным оконным блокам для общественных зданий по ГОСТ 14Ч-65, взамен выпуска 4 серии 4.904-16.

Воздухоприёмные устройства с подвесными утепленными клапанами применяются в системах приточной вентиляции не имеющих утепленных воздушных экранов.

Для кондиционеров и приточных камер, в комплект которых входят утепленные воздушные экраны, подвесные утепленные клапаны в воздухоприемных устройствах не устанавливаются.

Разработано 13 типов воздухоприёмных устройств с различной пропускной способностью по воздуху при скорости воздуха в живом сечении жалюзийных решеток 6 м/с.

Тип воздухоприемного устройства выбирается по таблице 2 в зависимости от производительности приточных вентиляционных установок и типа деревянных оконных блоков.

При расходах воздуха в проекте, отличающихся от указанных в таблице, производится выбор воздухоприёмного устройства с пропускной способностью, близкой по значению к заданной.

При необходимости получения более высокой пропускной способности рекомендуется полное заполнение оконного блока соответствующими типами воздухоприёмных устройств.

Жалюзийные решетки и подвесные утепленные клапаны размещаются в оконных блоках взамен створок оконных переплетов.

Заказчику рекомендуется согласовать с заводом-изготовителем количество блоков, которое по проекту должно поставляться без оконных переплетов, для установки в них воздухоприёмных устройств.

В воздухоприёмных устройствах применяются жалюзийные неподвижные воздухозаборные решетки, изготовленные Брянским техническим заводом N1 треста „Сантехдеталь." Технические показатели жалюзийных решеток приведены в таблице 1.

Таблица 1.

N N решеток	Размеры, мм Ширина	Высота	Масса, кг
1	150	490	1,0
2	150	590	1,2

Подвесные утепленные клапаны выполняются многостворчатыми по высоте. Открывание клапанов производится при помощи ручной лебедки, рабочие чертежи которой помещены в выпуске 1 данной серии.

При отключении приточных вентиляционных систем утеплённые клапаны должны закрываться.

Пример условного обозначения в проекте ссылки на тип воздухоприёмного устройства, принятого по данному выпуску: 3С1.000.000. Серия 1.494-27, вып.5

Таблица 2

Обозначение	Пропускная способность, м³/ч	Площадь живого сечения, м²	Оконные блоки: Тип	Размеры, мм: ширина	Размеры, мм: высота	Жалюзийные решётки: №	Кол. шт. всего	в том числе: Кол. шт. в ярусе	в том числе: Кол. ярусов	Эскизы заполнения оконных блоков
ЗСУ.000.000.	10600	0,48	ОС18-18	1760	1759	1	6	3	2	
						2	3	3	1	
—01	10600	0,48	ОС18-27А	2670	1759	1	6	3	2	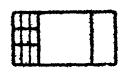
						2	3	3	1	
—02	13850	0,64	ОС18-21	2060	1759	1	8	4	2	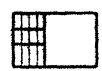
						2	4	4	1	
—03	17300	0,80	ОС18-09	875	1759	1	10	5	2	
						2	5	5	1	
—04	24200	1,12	ОС18-12	1175	1759	1	14	7	2	ОС18-12  ОС18-24  ОС18-18 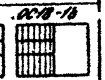
			ОС18-24	2310						
			ОС18-18	1760		2	7	7	1	
—05	27700	1,28	ОС18-21	2060	1759	1	16	8	2	ОС18-21, ОС18-27  ОС18-27А 
			ОС18-27	2660						
			ОС18-27А	2670		2	8	8	1	
—06	11700	0,54	ОС21-18	1760	2059	2	9	3	3	

ТД 1976г.	Техническая характеристика	Серия 1.494-27	
		Выпуск 5	Лист 5

Продолжение таблицы 2

Обозначение	Пропускная способность, м³/ч	Площадь живого сечения, м²	Оконные блоки: Тип	Размеры, мм: ширина	Размеры, мм: высота	Жалюзийные решётки: №	Кол. шт. всего	Блок-шт. в ярусе	Блок-шт. в ярусе: Кол-во ярусов	Эскизы заполнения оконных блоков
ОС1.000.000 – 07	11700	0,54	ОС21-27А	2670	2059	2	9	3	3	
– 08	15600	0,72	ОС21-21	2060	2059	2	12	4	3	
– 09	19400	0,9	ОС21-09	875	2059	2	15	5	3	
– 10	27200	1,26	ОС21-12 ОС21-18 ОС21-24	1175 1760 2310	2059	2	21	7	3	ОС21-12 ОС21-18 ОС21-24
– 11	31100	1,44	ОС21-21 ОС21-27 ОС21-27А	2060 2660 2670	2059	2	24	8	3	ОС21-21, ОС21-27 ОС21-27А
– 12	17300	0,8	ОС12-27	2660	1184	1	16	8	2	

ТД 1976г.	Техническая характеристика	Серия 1.494-27 Выпуск 5	Лист 6

Формат	Зона	Поз.	Обозначение	Наименование	Кол.	Примечание
				Документация		
А2			3С1.000.000 СБ	Сборочный чертёж		
				Сборочные единицы		
А4		1	СК.030.000.	Блок	3	серия 1.494-2в61
А4		2	АА.00.000.	Лебедка ручная	1	то же
			Переменные данные	**для исполнений**		
				3С1.000.000 Ск.СБ.рис 1.		
				Сборочные единицы		
А4		3	3С1.010.000.	Каркас	1	
А4		4	3С1.020.000.	Клапан утепленный	3	
А4		5	3С1.040.000.	Устройство рычажное	1	
				Детали		
А4		6	3С1.000.001.	Ящельник	1	
А4		7	3С1.000.002.	Ящельник	1	
				Стандартные изделия		
		8		Винт М5х14.58		
				ГОСТ 17473-72	27	

3С1.000.000.

Устройство воздухоприемное

Лит. У | Масса | Масштаб

Госстрой СССР ЦНИИЭП инженерного оборудования г. Москва

Копировал: Н.Э. Шлейфер Формат А4

Формат	Зона	Поз.	Обозначение	Наименование	Кол.	Примечание
		9		Гайка М5.4		
				ГОСТ 5915-70	54	
		10		Шуруп Ø5х30		
				ГОСТ 1144-70	31	
		11		Гвозди 3х80		
				ГОСТ 283-63	50	
				Прочие изделия		
				Решетки жалюзийные воздухозаборные неподвижные ТУ36-1511-71		механический з-д №1 треста «Сантех»
		12		№1	6	деталь
		13		№2	3	с. Горький
				3С1.000.000-01 Ск.СБ.рис 1.		
				Сборочные единицы		
А4		3	3С1.010.000-01.	Каркас	1	
А4		4	3С1.020.000-01.	Клапан утепленный	3	
А4		5	3С1.040.000.	Устройство рычажное	1	
				Детали		
А4		6	3С1.000.001	Ящельник	1	
А4		7	3С1.000.002-01	Ящельник	1	
				Стандартные изделия		
		8		Винт М5х14.58		
				ГОСТ 17473-72	27	

3С1.000.002

Копировал: Г.Шишкова Формат А4

Выпуск-5

Серия 1.494-27

Формат	Зона	Поз.	Обозначение	Наименование	Кол.	Примечание
		9		Гайка М5.4		
				ГОСТ 5915-70	27	
		10		Шуруп А5х30		
				ГОСТ 1144-70	31	
		11		Гвозди 3х80		
				ГОСТ 283-63	50	
				Прочие изделия		
				Решетки жалюзийные воздухозаборные неподвижные ТУ36-1517-71		
		12		№1	6	
		13		№2	3	
				3С1.000.000-02. Сн.Сб.рис.1.		
				Сборочный чертёж		
11		3	3С1.010.000-02.	Каркас	1	
11		4	3С1.020.000-02.	Клапан утепленный	3	
11		5	3С1.040.000.	Устройство рычажное	1	
				Детали		
[illegible]		6	3С1.000.001-01	Нащельник	1	
[illegible]		7	3С1.000.002-02	Нащельник	1	

Инв. N подл. | Подп. и дата | Взам. инв. N | Инв. N дубл. | Подп. и дата

Изм. | Лист | N докум. | Подп. | Дата

3С1. [illegible]

Лист 3

Копировал: Одинцова Формат 11

Формат	Зона	Поз.	Обозначение	Наименование	Кол.	Примечание
				Стандартные изделия		
		[illegible]		Винт М5х14.58		
				ГОСТ 17473-72	36	
		9		Гайка М5.4		
				ГОСТ 5915-70	36	
		10		Шуруп А5х30		
				ГОСТ 1144-70	33	
		11		Гвозди 3х80		
				ГОСТ 283-63	50	
				Прочие изделия		
				Решетки жалюзийные воздухозаборные неподвижные ТУ 36-1517-71		
		12		№1	8	
		13		№2	4	
				3С1.000.000-03 Сн.Сб.рис.2.		
				Сборочные единицы		
11		3	3С1.010.000-03.	Каркас	1	
11		4	3С1.020.000-03.	Клапан утепленный	3	
11		5	3С1.040.000.	Устройство рычажное	1	
				Детали		
11		6	3С1.000.001-02	Нащельник	1	
11		7	3С1.000.002-03	Нащельник	1	

Инв. N подл. | Подп. и дата | Взам. инв. N | Инв. N дубл. | Подп. и дата

Изм. | Лист | N докум. | Подп. | Дата

3С1. 000. 000.

Лист 4

Копировал: Одинцова Формат 11

Серия 1.400-27 Альбом 5

Позиция	Зона	Поз.	Обозначение	Наименование	Кол.	Примечание
				Стандартные изделия		
		8		Винт М5х14.58		
				ГОСТ 17473-72	45	
		9		Гайка М5.4		
				ГОСТ 5915-70	45	
		10		Шуруп А5х30		
				ГОСТ 1144-70	36	
		11		Гвозди 3х80		
				ГОСТ 283-63	54	
				Прочие изделия		
				Решетки жалюзийные воздухозаборные нестандартные ТУ 36-1517-71		
		12		№1	10	
		13		№2	5	
				ЗСК.000.000-04Ск.05.рис.2		
				Сборочные единицы		
	А1	3	ЗСК.010.000-04	Каркас	1	
	А1	4	ЗСК.020.000-04	Клапан утепленный	3	
	А1	5	ЗСК.040.000	Устройство рычажное	1	
				Детали		
	А1	6	ЗСК.000.001-03	Нащельник	1	
	А1	7	ЗСК.000.002-03	Нащельник	1	

Изм. Лист. N докум. Подп. Дата | ЗС1.000.000. | Лист 5

Копировал: Обрищова Формат А4

Инв. № подл. | Подп. и дата | Взам. инв. №

Позиция	Зона	Поз.	Обозначение	Наименование	Кол.	Примечание
				Стандартные изделия		
		8		Винт М5х14.58		
				ГОСТ 17473-72	63	
		9		Гайка М5.4		
				ГОСТ 5915-70	63	
		10		Шуруп А5х30		
				ГОСТ 1144-70	41	
		11		Гвозди 3х80		
				ГОСТ 283-63	60	
				Прочие изделия		
				Решетки жалюзийные воздухозаборные нестандартные ТУ 36-1517-71		
		12		№1	14	
		13		№2	7	
				ЗСК.000.000-05.Ск.05.рис.1		
				Сборочные единицы		
	А1	3	ЗС1.010.000-05.	Каркас	1	
	А1	4	ЗС1.020.000-05.	Клапан утепленный	3	
	А1	5	ЗС1.040.000.	Устройство рычажное	1	
				Детали		
	А1	6	ЗСК.000.001-04.	Нащельник	1	
	А1	7	ЗС1.000.002-02.	Нащельник	1	

Изм. Лист. N докум. Подп. Дата | ЗС1.000.000. | Лист 6

Копировал: Обрищова Формат А4

Инв. № подл. | Подп. и дата | Взам. инв. №

Позиция	Зона	Поз.	Обозначение	Наименование	Кол.	Примечание
				Стандартные изделия		
		8		Винт М5х14.58		
				ГОСТ 17473-72	72	
		9		Гайка М5.4		
				ГОСТ 5915-70	72	
		10		Шуруп А5х30		
				ГОСТ 1144-70	43	
		11		Гвозди 3х80		
				ГОСТ 283-63	60	
				Прочие изделия		
				Решетки жалюзийные воздухозаборные наружные ТУ36-1517-71		
		12		№1	16	
		13		№2	8	
				3С1.000.000-06 Сч. СБ.рис 3.		
				Сборочные единицы		
11		3	3С1.010.000-06.	Клапан	1	
11		4	3С1.020.000-06.	Клапан утепленный	4	
11		5	3С1.040.000-01	Устройство рычажное	1	
				Детали		
11		6	3С1.000.001-05.	Кощельник	1	
11		7	3С1.000.002-04.	Кощельник	1	

Инв.№ подл. | Подп. и дата | Взам.инв.№ | Инв.№ дубл. | Подп. и дата

3К.000.000. Лист 7

Копировал: Обвинцева Формат А4

Позиция	Зона	Поз.	Обозначение	Наименование	Кол.	Примечание
				Стандартные изделия		
		8		Винт М5х14.58		
				ГОСТ 17473-72	27	
		9		Гайка М5.4		
				ГОСТ 5915-70	27	
		10		Шуруп А5х30		
				ГОСТ 1144-70	34	
		11		Гвозди 3х80		
				ГОСТ 283-63	50	
				Прочие изделия		
		13		Решетка жалюзийная воздухозаборная наружная №2		
				ТУ36-1517-71	9	
				3С1.000.000-07 Сч.СБ.рис 3		
				Сборочные единицы		
11		3	3С1.010.000-07.	Клапан	1	
11		4	3С1.020.000-07.	Клапан утепленный	4	
11		5	3С1.040.000-01.	Устройство рычажное	1	
				Детали		
11		5	3С1.000.001-05.	Кощельник	1	
11		7	3С1.000.002-05	Кощельник	1	

Инв.№ подл. | Подп. и дата | Взам.инв.№ | Инв.№ дубл. | Подп. и дата

3С1.000.000. Лист 8

Копировал: Обвинцева Формат А4

Серия 1494-27 Выпуск 5

Формат	Зона	Поз.	Обозначение	Наименование	Кол.	Примечание
				Стандартные изделия		
		8		Винт М5х14.58		
				ГОСТ17473-72	27	
		9		Гайка М5.4		
				ГОСТ5915-70	27	
		10		Шуруп А5х30		
				ГОСТ1144-70	34	
		11		Гвозди 3х80		
				ГОСТ283-63	50	
				Прочие изделия		
		13		Решетка жалюзийная воздухозаборная неподвижная ТУ36-1517-71, № 9		
				3С1.000.000-08. См. Сб. рис. 3		
				Сборочные единицы		
11		3	3С1.010.000-08.	Каркас	1	
11		4	3С1.020.000-08.	Клапан утепленный	4	
11		5	3С1.040.000-01.	Устройство рычажное	1	
				Детали		
11		6	3С1.000.001-06.	Нащельник	1	
11		7	3С1.000.002-06.	Нащельник	1	

Инв. № подл. | Подп. и дата | Взам. инв. № | Инв. № дубл. | Подп. и дата

3С1.000.000.

Лист 9

Формат	Зона	Поз.	Обозначение	Наименование	Кол.	Примечание
				Стандартные изделия		
		8		Винт М5х14.58		
				ГОСТ17473-72	36	
		9		Гайка М5.4		
				ГОСТ 5915-70	38	
		10		Шуруп А5х30		
				ГОСТ1144-70	36	
		11		Гвозди 3х80		
				ГОСТ283-63	50	
				Прочие изделия		
		13		Решетка жалюзийная воздухозаборная неподвижная №2 ТУ36-1517-71	12	
				3С1.000.000-09. См. Сб. рис. 3		
				Сборочные единицы		
11		3	3С1.010.000-09.	Каркас	1	
11		4	3С1.020.000-09.	Клапан утеплённый	4	
11		5	3С1.040.000-01	Устройство рычажное	1	
				Детали		
11		6	3С1.000.001-07.	Нащельник	1	
11		7	3С1.000.002-07	Нащельник	1	

Инв. № подл. | Подп. и дата | Взам. инв. № | Инв. № дубл. | Подп. и дата

Изм. | Лист | N докум. | Подп. | Дата

3С1.000.000

Лист 10

Выпуск 5

Серия 1.494-27

Формат	Зона	Поз.	Обозначение	Наименование	Кол.	Примечание
				Стандартные изделия		
		8		Винт М5×14.58		
				ГОСТ 17473-72	45	
		9		Гайка М5.4		
				ГОСТ 5915-70	45	
		10		Шуруп Л5×30		
				ГОСТ 1144-70	40	
		11		Гвозди 3×80		
				ГОСТ 283-63	54	
				Прочие изделия		
		13		Решетка жалюзийная воздухозаборная неподвижная №2		
				ТУ36-1517-71	15	
				ЗС1.000.000-10 Сп.СБ рис. 3		
				Сборочные единицы		
11		3	ЗС1.010.000-10	Каркас	1	
11		4	ЗС1.020.000-10.	Клапан утеплённый	4	
11		5	ЗС1.040.000-01.	Устройство рычажное	1	
				Детали		
11		6	ЗС1.000.001-08.	Нащельник	1	
11		7	ЗС1.000.002-07.	Нащельник	1	

Изм. | Лист | N докум. | Подп. | Дата

ЗС1.000.000.

Лист 11

Копировал: Одинцова Формат 11

Формат	Зона	Поз.	Обозначение	Наименование	Кол.	Примечание
				Стандартные изделия		
		8		Винт М5×14.58		
				ГОСТ 17473-72	63	
		9		Гайка М5.4		
				ГОСТ 5915-70	63	
		10		Шуруп Л5×30		
				ГОСТ 1144-70	44	
		11		Гвозди 3×80		
				ГОСТ 283-63	60	
				Прочие изделия		
		13		Решетка жалюзийная воздухозаборная неподвижная №2		
				ТУ36-1517-71	21	
				ЗС1.000.000-11 Сп.СБ рис. 3		
				Сборочные единицы		
11		3	ЗС1.010.000-11.	Каркас	1	
11		4	ЗС1.020.000-10.	Клапан утеплённый	4	
11		5	ЗС1.040.000-01	Устройство рычажное	1	
				Детали		
11		6	ЗС1.000.001-09.	Нащельник	1	
11		7	ЗС1.000.002-06.	Нащельник	1	

Изм. | Лист | N докум. | Подп. | Дата

ЗС1.000.000.

Лист 12

Копировал: Одинцова Формат 11

Формат	Зона	Поз.	Обозначение	Наименование	Кол.	Примечание
				Стандартные изделия		
		8		Винт М5х14.58		
				ГОСТ 17473-72	62	
		9		Гайка М5.4		
				ГОСТ 5915-70	62	
		10		Шуруп А5х30		
				ГОСТ 1144-70	46	
		11		Гвозди 3х80		
				ГОСТ 283-63	60	
				Прочие изделия		
		13		Решетки жалюзийная воздухозаборная неподвижная №2		
				ТУ36-1517-71	24	
				3С1.000.000-12 Сп. СБ рис.4		
				Сборочные единицы		
11		3	3С1.010.000-12.	Каркас	1	
11		4	3С1.020.000-11.	Клапан утеплённый	2	
11		5	3С1.040.000-02.	Устройство рычажное	1	
				Детали		
11		6	3С1.000.001-10.	Кронштейн	1	
11		7	3С1.000.003.	Кронштейн	1	

Инв.№ подл. | Подп. и дата | Взам. инв.№ | Инв.№ дубл. | Подп. и дата

Изм. Лист N докум. Подп. Дата

3С1.000.000. Лист 13

Копировал: Формат А4

Формат	Зона	Поз.	Обозначение	Наименование	Кол.	Примечание
				Стандартные изделия		
		8		Винт М5х14.58		
				ГОСТ 17473-72	48	
		9		Гайка М5.4		
				ГОСТ 5915-70	48	
		10		Шуруп А5х30		
				ГОСТ 1144-70	36	
		11		Гвозди 3.80		
				ГОСТ 283-63	50	
				Прочие изделия		
		12		Решетко жалюзийная воздухозаборная неподвижная №1		
				ТУ 38-1517-71	16	

Инв.№ подл. | Подп. и дата | Взам. инв.№ | Инв.№ дубл. | Подп. и дата

Изм. Лист N докум. Подп. Дата

3С1.000.000. Лист 14

Копировал: Формат А4

3С1.000.000 СБ.

Рис. 1

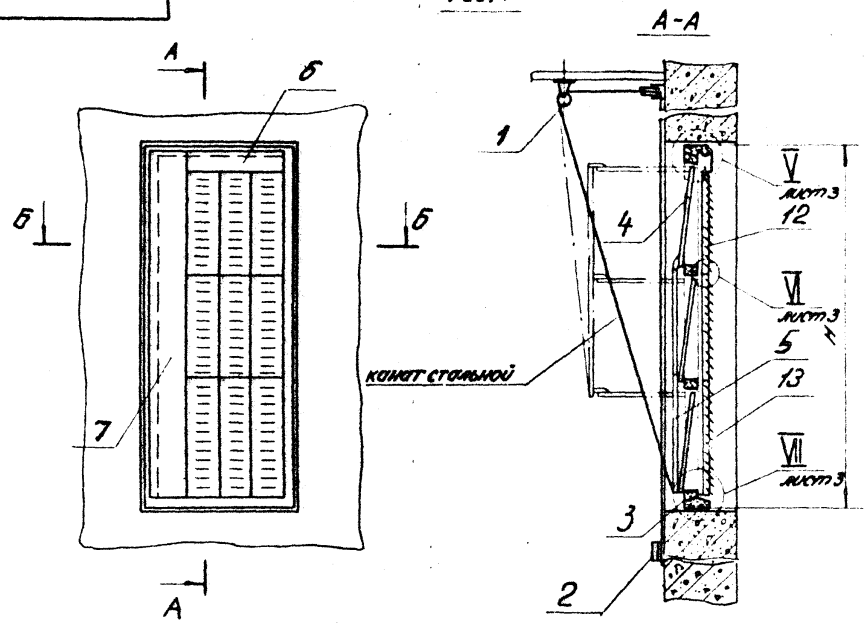

Обозначение	Рис.	Размеры, мм			Масса кг
		В	$В_1$	Н	
3С1.000.000.	1	1760	510		42.4
-01	1	2670	586		46.1
-02	1	2060	636		48.0
-03	2	875	760	1759	53.4
-04	2	1175	1060		66.2
-05	1	2660, 2060, 2670	1236		74.0
-06	3	1760	510		50.4
-07	3	2670	586		54.9
-08	3	2060	636	20.59	56.7
-09	3	875	760		63.8
-10	3	1175; 2310; 1760	1060		79.4
-11	3	2760; 2060; 2670	1236		86.1
-12	4	2660	1236	1184	51.3

Б - Б

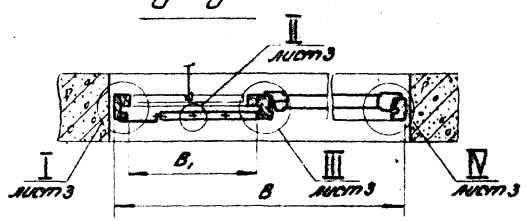

Рис. 2

Остальное - см. рис. 1

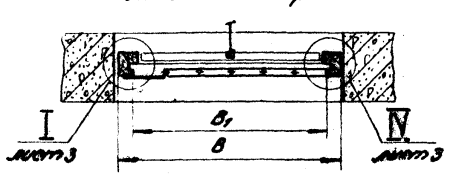

1. Размеры для справок.
2. Блок - поз. 1 и лебедку - поз. 2 крепить к ограждающим конструкциям на монтаже по месту.

Изм.	Лист	N докум.	Подп.	Дата
Рук. отд.		Гесслер		
Гл. инж. пр.		Выкоцкая		
Ст. инж.		Цветкова		
Исполн.		[illegible]		
Н. контр.		[illegible]		

3С1.000.000 СБ.

Устройство воздухоприёмное

Сборочный чертёж

Лит	Масса	Масштаб
и	см. табл	

Лист 1 Листов 3

Госстрой СССР
Цниипромзданий
г. Москва

Копировал: Одинцова

Формат 12

Инв. N подл. | Подп. и дата | Взам. инв. N | Инв. N дубл. | Подп. и дата

Серия 1.494-27, Выпуск 5

3С1.000.000 СБ

Рис. 3

остальное - см. рис. 1 - лист 1

А-А

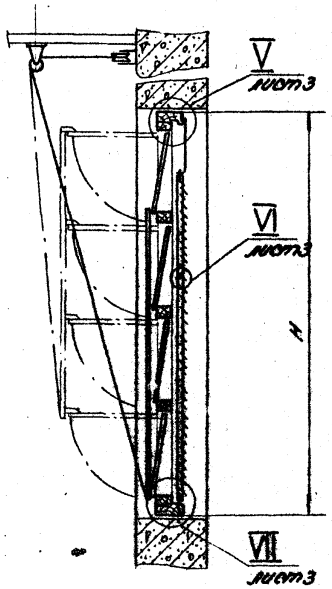

Рис. 4

остальное - см. рис. 1 - лист 1

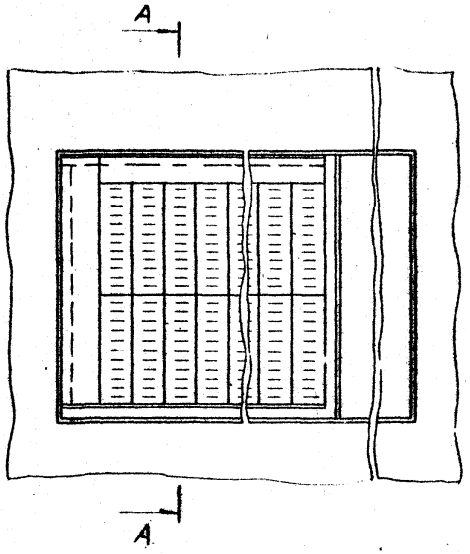

А-А

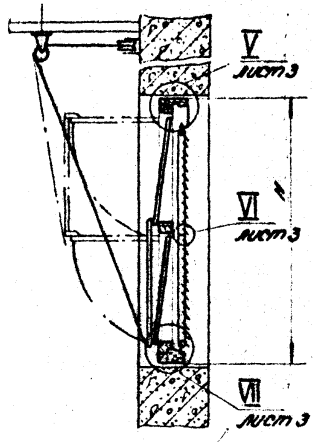

					3С1.000.000 СБ			
Изм.	Лист	N докум.	Подп.	Дата	Устройство воздухоприёмное Сборочный чертёж	Лит	Масса	Масштаб
Рук. отд.		Гесслер				И	см. табл.	—
Гл. инж. пр.		Высоцкая				Лист 2	Листов	
Ст. инж.		Цветкова				Госстрой СССР ЦНИИпромзданий г. Москва		
Исполн.		Хазова						
Н. контр.		Сухарев						

Копировал: Одинцова

Формат 12

Инв. N подл. | Подп. и дата | Взам. инв. N | Инв. N дубл. | Подп. и дата

Серия 1.494-27 Выпуск 5

3С1.000.000СБ.

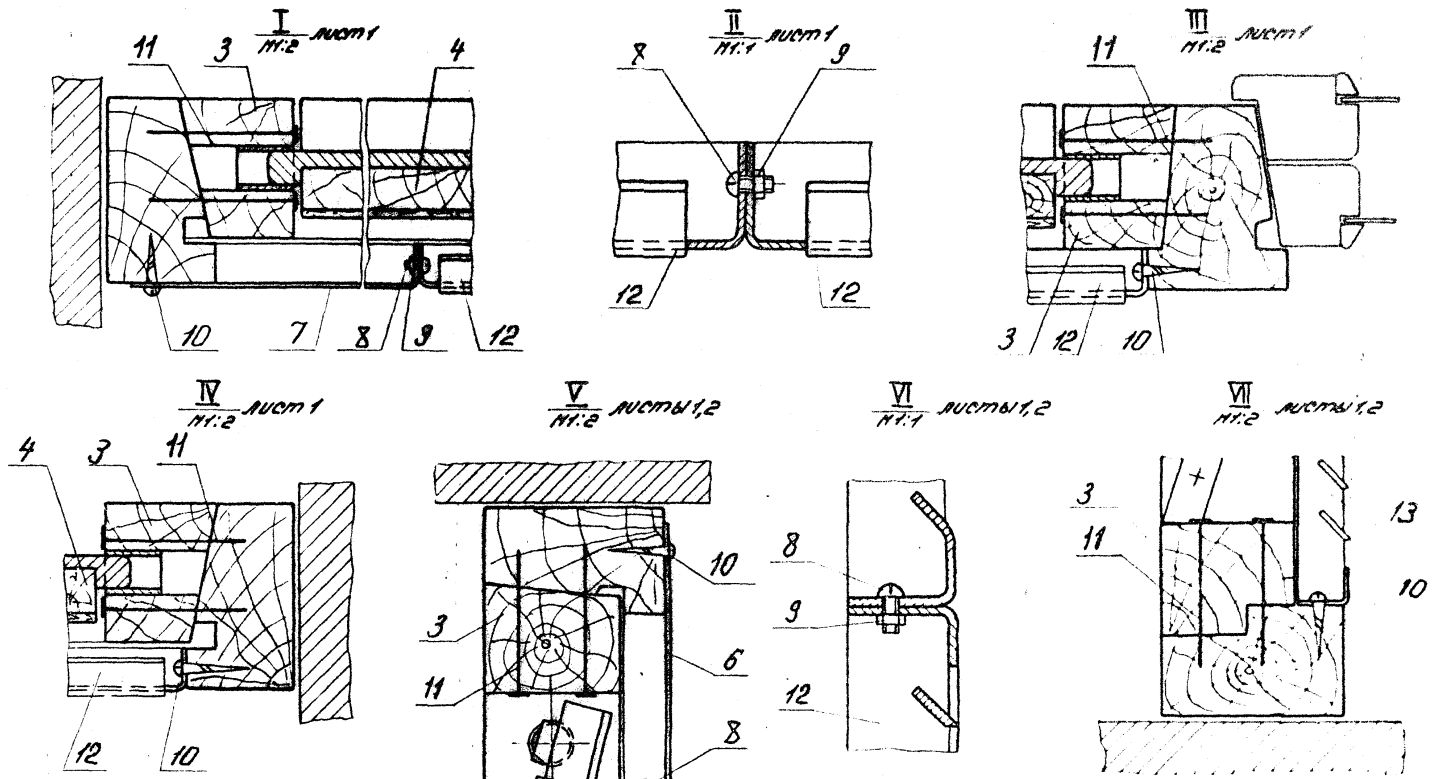

Изм.	Лист	N докум.	Подп.	Дата
Рук. отд.		Гесслер		
Гл. инж. пр.		Высоцкая		
Ст. инж.		Цветкова		
Исполн.		Хазова		
Н. контр.		Сидорова		

3С1.000.000 СБ.

Устройство воздухоприемное
Сборочный чертёж

Лит	Масса	Масштаб
И	—	—

Лист 3 | Листов

Госстрой СССР
Цниипромзданий
г. Москва

Копировал: Одинцова

Формат 12

Инв. N подл. | Подп. и дата | Взам. инв. N | Инв. N дубл. | Подп. и дата

Серия 1.494-27 Выпуск 5

ЗСЧ.000.001

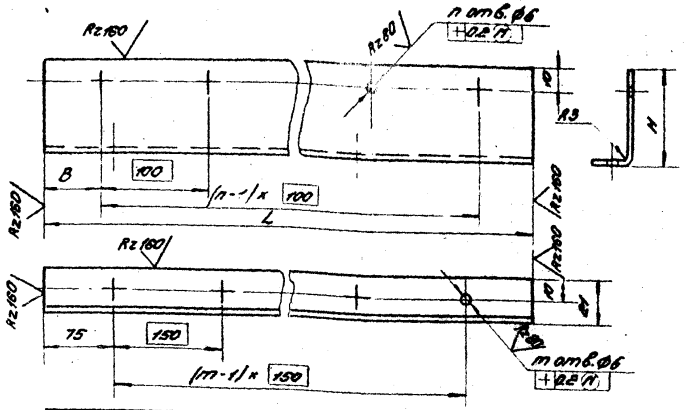

Обозначение	Размеры, мм					Масса, кг
	L	H	B	n	m	
ЗСЧ.00 00 01	450	130	25	5	3	1.0
-01.	600	130	50	6	4	1.4
-02.	750	130	25	8	5	1.7
-03.	1050	130	25	11	7	2.4
-04.	1200	130	50	12	8	2.8
-05.	450	250	25	5	3	1.9
-06.	600	250	50	6	4	2.5
-07.	750	250	25	8	5	3.1
-08.	1050	250	25	11	7	4.4
-09.	1200	250	50	12	8	5.0
-10.	1200	110	50	12	8	2.4

1. Предельные отклонения размеров:
отверстий – по A_1,
валов – по B_1,
остальных – по CH_2.
2. Покрытие – грунт ГФ-020, ГОСТ 4056-63.

Изм.	Лист	N докум.	Подп.	Дата
Рук. отд.	Беспер			
Гл. инж. пр.	Высоцкая			
Ст. инж.	Цветкова			
Исполн.	Хазова			
Н. контр.	Сидорова			

ЗСЧ. 000. 001.

Нащельник

Лит.	Масса	Масштаб
У	см. табл.	—
Лист	Листов 1	

Госстрой СССР ЦНИИпромзданий г. Москва

Лист Б2.0 ГОСТ 19903-74
3-Ш-Ст.3 ГОСТ 16523-70

Копировал: Полякова Формат А4

ЗСЧ.000.002

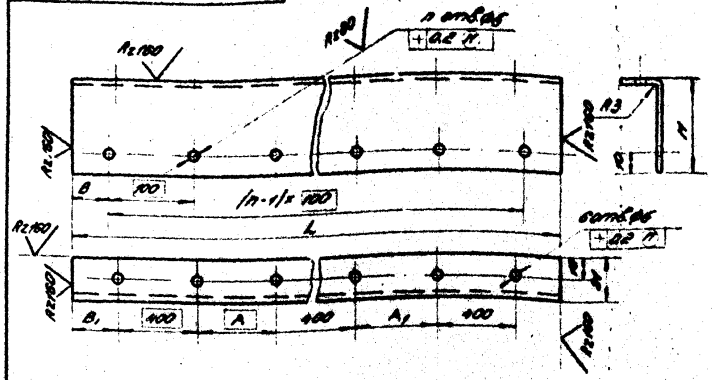

Обозначение	Размеры, мм							Масса, кг
	L	H	B	A	A_1	B_1	n	
ЗСЧ.000.002	1895	105	42.5	135	90	225	17	5.2
-01.	1895	100	42.5	135	90	225	17	5.2
-02.	1895	80	42.5	135	90	225	17	2.6
-03.	1895	30	42.5	135	90	225	17	2.0
-04.	2000	105	50	100	100	250	20	3.1
-05.	2000	100	30	100	100	250	20	6.1
-06.	2000	80	80	100	100	250	20	3.1
-07.	2000	60	50	100	100	250	20	2.4

1. Предельные отклонения размеров:
отверстий – по A_1,
валов – по B_1,
остальных – по CH_2.
2. Покрытие – грунт ГФ-020, ГОСТ 4056-63.

Изм.	Лист	N докум.	Подп.	Дата
Рук. отд.	Беспер			
Гл. инж. пр.	Высоцкая			
Ст. инж.	Цветкова			
Исполн.	Хазова			
Н. контр.	Сидорова			

ЗСЧ. 000. 002.

Нащельник

Лит.	Масса	Масштаб
У	см. табл.	—
Лист	Листов 1	

Госстрой СССР ЦНИИпромзданий г. Москва

Лист Б2.0 ГОСТ 19903-74
3-Ш-Ст.3 ГОСТ 16523-70

Копировал: Полякова Формат А4

Серия 1.494-27 Выпуск 5

Формат	Зона	Поз.	Обозначение	Наименование	Кол.	Примечание
				Документация		
12			3С1.010.000 СБ	Сборочный чертёж		
			Переменные данные	для исполнений		
				3С1.010.000.		
				Детали		
11		1	3С1.010.001.	Брусок	1	
		2	-01.	Брусок	1	
11		3	3С1.010.002.	Брусок	1	
11		4	3С1.010.003.	Брусок	1	
11		5	3С1.010.004.	Брусок	2	
11		6	3С1.010.005.	Рейка опорная	6	
11		7	3С1.010.006.	Втулка	6	
				Стандартные изделия		
		8		Гвозди 3х50		
				ГОСТ 283-63	20	

Взам. инв. № | Инв. № дубл. | Подп. и дата

Инв. № подл. | Подп. и дата

Изм.	Лист	N докум.	Подп.	Дата
Рук. отд.	Гесслер			
Гл. инж. пр.	Высоцкая			
Ст. инж.	Цветкова			
Исполн.	Хазова			
Н. конт.	Сидорова			

3С1.010.000.

Каркас

Лит	Лист	Листов
И	1	7

Госстрой СССР
Цинистромзданий
г. Москва

Копировал: Одинцова Формат 11

Формат	Зона	Поз.	Обозначение	Наименование	Кол.	Примечание
				3С1.010.000-01		
				Детали		
11		1	3С1.010.001.	Брусок	1	
		2	-01.	Брусок	1	
11		3	3С1.010.002-01	Брусок	1	
11		4	3С1.010.003-01	Брусок	1	
11		5	3С1.010.004-01.	Брусок	2	
11		6	3С1.010.005.	Рейка опорная	6	
11		7	3С1.010.006.	Втулка	6	
				Стандартные изделия		
		8		Гвозди 3х50		
				ГОСТ 283-63	20	
				3С1.010.000-02.		
11		1	3С1.010.001.	Брусок	1	
		2	-01.	Брусок	1	
11		3	3С1.010.002-02.	Брусок	1	
11		4	3С1.010.003-02.	Брусок	1	
11		5	3С1.010.004-02.	Брусок	2	
11		6	3С1.010.005.	Рейка опорная	6	
11		7	3С1.010.006.	Втулка	6	
				Стандартные изделия		
		8		Гвозди 3х50		
				ГОСТ 283-63	20	

Взам. инв. № | Инв. № дубл. | Подп. и дата

Инв. № подл. | Подп. и дата

Изм.	Лист	N докум.	Подп.	Дата

3С1.010.000.

Лист 2

Копировал: Одинцова Формат 11

Выпуск 5

Серия 1.494-27

Формат	Зона	Поз.	Обозначение	Наименование	Кол.	Примечание
				ЗС1.010.000-03		
				Детали		
11		1	ЗС1.010.001.	Брусок	1	
11		2	-01.	Брусок	1	
11		3	ЗС1.010.002-03.	Брусок	1	
11		4	ЗС1.010.003-03.	Брусок	1	
11		5	ЗС1.010.004-03.	Брусок	2	
11		6	ЗС1.010.005.	Рейка опорная	6	
11		7	ЗС1.010.006.	Втулка	6	
				Стандартные изделия		
		8		Гвозди 3х50		
				ГОСТ 283-63	20	
				ЗС1.010.000-04.		
				Детали		
11		1	ЗС1.010.001.	Брусок	1	
		2	-01.	Брусок	1	
11		3	ЗС1.010.002-04.	Брусок	1	
11		4	ЗС1.010.003-04.	Брусок	1	
11		5	ЗС1.010.004-04.	Брусок	2	
11		6	ЗС1.010.005.	Рейка опорная	6	
11		7	ЗС1.010.006.	Втулка	6	
				Стандартные изделия		
		8		Гвозди 3х50		
				ГОСТ 283-63	20	

Инв. N подл. | Подп. и дата | Взам. инв. N | Инв. N дубл. | Подп. и дата

Изм.	Лист	N докум.	Подп.	Дата	ЗС1.010.000.	Лист 3

Копировал: Одинцова Формат 11

Формат	Зона	Поз.	Обозначение	Наименование	Кол.	Примечание
				ЗС1.010.000-05.		
				Детали		
11		1	ЗС1.010.001.	Брусок	1	
		2	-01.	Брусок	1	
11		3	ЗС1.010.002-05.	Брусок	1	
11		4	ЗС1.010.003-05.	Брусок	1	
11		5	ЗС1.010.004-05.	Брусок	2	
11		6	ЗС1.010.005.	Рейка опорная	6	
11		7	ЗС1.010.006.	Втулка	6	
				Стандартные изделия		
		8		Гвозди 3х50		
				ГОСТ 283-63	20	
				ЗС1.010.000-06.		
				Детали		
11		1	ЗС1.010.001-02.	Брусок	1	
		2	-03.	Брусок	1	
11		3	ЗС1.010.002.	Брусок	1	
11		4	ЗС1.010.003.	Брусок	1	
11		5	ЗС1.010.004.	Брусок	3	
11		6	ЗС1.010.005.	Рейка опорная	8	
11		7	ЗС1.010.006.	Втулка	8	
				Стандартные изделия		
		8		Гвозди 3х50		
				ГОСТ 283-63	24	

Инв. N подл. | Подп. и дата | Взам. инв. N | Инв. N дубл. | Подп. и дата

Изм.	Лист	N докум.	Подп.	Дата	ЗС1.010.000.	Лист 4

Копировал: Одинцова Формат 11

Серия 1.494-27 Выпуск 5

Позиция	Зона	Поз.	Обозначение	Наименование	Кол.	Примечание
				3С1.010.000-07.		
				Детали		
11		1	3С1.010.001-02.	Брусок	1	
		2	-03.	Брусок	1	
11		3	3С1.010.002-01.	Брусок	1	
11		4	3С1.010.003-01.	Брусок	1	
11		5	3С1.010.004-01.	Брусок	3	
11		6	3С1.010.005.	Рейка опорная	8	
11		7	3С1.010.006.	Втулка	8	
				Стандартные изделия		
		8		Гвозди 3х50		
				ГОСТ 283-63	24	
				3С1.010.000-08		
				Детали		
11		1	3С1.010.001-02.	Брусок	1	
		2	-03.	Брусок	1	
11		3	3С1.010.002-02.	Брусок	1	
11		4	3С1.010.003-02.	Брусок	1	
11		5	3С1.010.004-02.	Брусок	3	
11		6	3С1.010.005.	Рейка опорная	8	
11		7	3С1.010.006.	Втулка	8	
				Стандартные изделия		
		8		Гвозди 3х50		
				ГОСТ 283-63	24	

Инв.№ подл. | Подп. и дата | Взам.инв.№ | Инв.№ дубл. | Подп. и дата

Изм.	Кол.	Лист	№ докум.	Подп.	Дата	3С1.010.000	Лист 5

Копировал: Одинцова Формат А4

Позиция	Зона	Поз.	Обозначение	Наименование	Кол.	Примечание
				3С1.010.000-09		
				Детали		
11		1	3С1.010.001-02.	Брусок	1	
		2	-03.	Брусок	1	
11		3	3С1.010.002-03.	Брусок	1	
11		4	3С1.010.003-03.	Брусок	1	
11		5	3С1.010.004-03.	Брусок	3	
11		6	3С1.010.005.	Рейка опорная	8	
11		7	3С1.010.006.	Втулка	8	
				Стандартные изделия		
		8		Гвозди 3х50		
				ГОСТ 283-63	24	
				3С1.010.000-10		
				Детали		
11		1	3С1.010.001-02.	Брусок	1	
		2	-03.	Брусок	1	
11		3	3С1.010.002-04.	Брусок	1	
11		4	3С1.010.003-04.	Брусок	1	
11		5	3С1.010.004-04.	Брусок	3	
11		6	3С1.010.005.	Рейка опорная	8	
11		7	3С1.010.006.	Втулка	8	
				Стандартные изделия		
		8		Гвозди 3х50		
				ГОСТ 283-63	24	

Инв.№ подл. | Подп. и дата | Взам.инв.№ | Инв.№ дубл. | Подп. и дата

Изм.	Кол.	Лист	№ докум.	Подп.	Дата	3С1.010.000.	Лист 6

Копировал: Одинцова Формат А4

Серия 1.494-27 Выпуск 5

Изм.	Лист	Поз.	Обозначение	Наименование	Кол.	Примечание
				3С1.010.000-11		
				Детали		
11		1	3С1.010.001-02	Брусок	1	
		2	3С1.010.001-03.	Брусок	1	
11		3	3С1.010.002-05.	Брусок	1	
11		4	3С1.010.003-05.	Брусок	1	
11		5	3С1.010.004-05.	Брусок	3	
11		6	3С1.010.005	Рейка опорная	8	
11		7	3С1.010.006.	Втулка	8	
				Стандартные изделия		
		8		Гвозди 3×50		
				ГОСТ 283-63	24	
				3С1.010.000-12		
				Детали		
11		1	3С1.010.001-04.	Брусок	1	
		2	3С1.010.001-05	Брусок	1	
11		3	3С1.010.002-06	Брусок	1	
11		4	3С1.010.003-06	Брусок	1	
11		5	3С1.010.004-06.	Брусок	1	
11		6	3С1.010.005	Рейка опорная	4	
11		7	3С1.010.006	Втулка	4	
				Стандартные изделия		
		8		Гвозди 3×50		
				ГОСТ 283-63	12	

Изм. | Лист | N докум. | Подп. | Дата

3С1.010.000 Лист 7

Копировал: Щедрина Формат 11

3С1.000.003

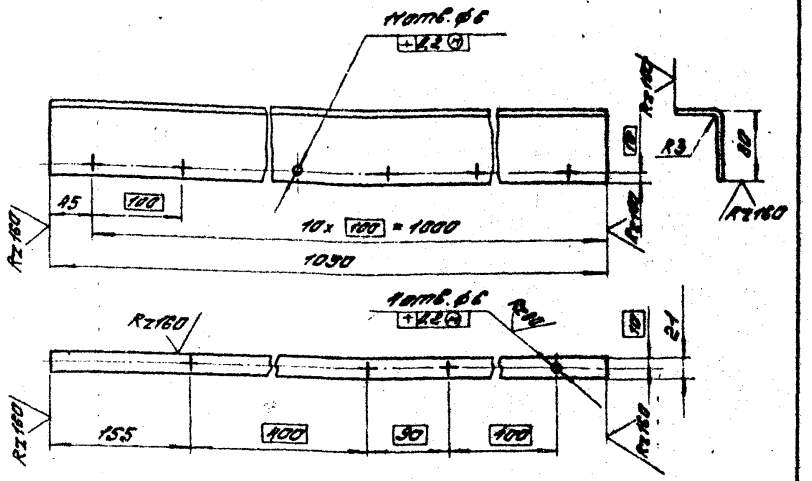

1. Предельные отклонения размеров:
   отверстий – по А7;
   валов – по В7;
   остальных – по СТ7.
2. Покрытие – грунт ГФ-020, ГОСТ 4056-63

3С1.000.003.

Изм.	Лист	N докум.	Подп.	Дата
Рук. отд.		Гесслер		
Гл. инж. пр.		Высоцкая		
Гл. инж.		Цветкова		
Исполн.		Хазова		
Н. конт.		Сидорова		

Нащельник

Лит | Масса | Масштаб
Ц | 1,6 | 1:5

Лист | Листов 1

Лист 62.0 ГОСТ 19903-74 / 3-Б-СТ3 ГОСТ 18523-70

Госстрой СССР Цниипромзданий г. Москва

Копировал: Щедрина Формат 11

3С1.010.000 СБ

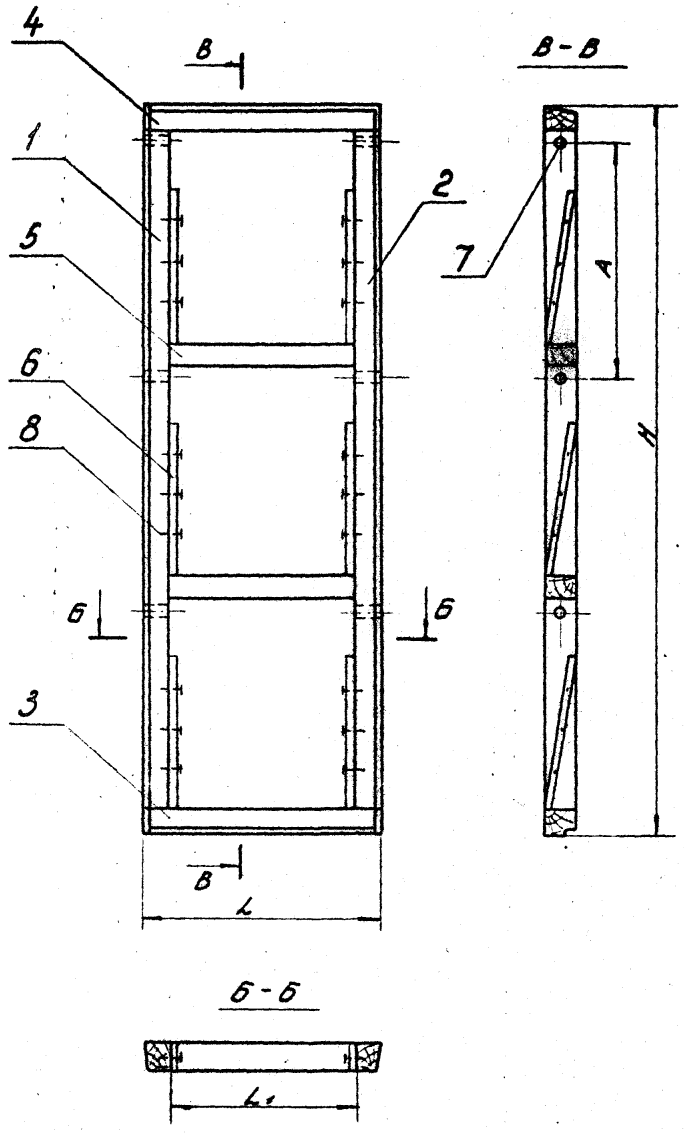

Обозначение	Размеры, мм				Масса, кг
	L	L_1	H	A	
3С1.010.000.	547	431	1672	535	12.8
– 01	622	506			13.6
– 02	672	556			13.9
– 03	797	681			15.3
– 04	1097	981			17.7
– 05	1272	1156			19.3
– 06	547	431	1972	477	15.8
– 07	622	506			16.6
– 08	672	556			17.0
– 09	797	681			18.8
– 10	1097	981			21.7
– 11	1272	1156			23.7
– 12	1272	1156	1095	515	13.5

1. Размеры для справок
2. Обработка по СНиП III-В.7-69

Изм.	Лист	N докум.	Подп.	Дата
Рук. отд.		Гесслер		
Гл. инж. пр.		Высоцкая		
Ст. инж.		Цветкова		
Исполн.		Хазова		
Н. контр.		Сидорова		

3С1.010.000 СБ.

Каркас

Сборочный чертёж

Лит	Масса	Масштаб
И	см. табл.	1:10

Лист | Листов 1

Госстрой СССР
ЦНИИПромзданий
г. Москва

Копировал: Одинцова

Формат 12

Серия 1.454-27

Инв. N по | Подп. и дата | Взам. инв. N | Инв. N дубл. | Подп. и дата

3С1.010.001

Выпуск 5

Серия 1.494-27

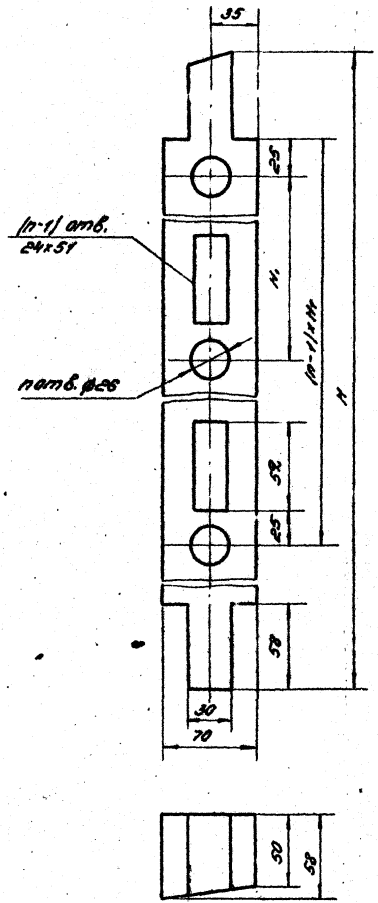

3С1.010.001. — изображено
3С1.010.001-01. — зеркальное отражение
3С1.010.001-02. — изображено
3С1.010.001-03. — зеркальное отражение
3С1.010.001-04. — изображено
3С1.010.001-05. — зеркальное отражение

Обозначение	Размеры, мм		n отв.	Масса, кг
	H	H_1		
3С1.010.001.	1672	535	2	3.5
-02	1972	477	3	4.2
-04	1095	477	1	2.1

Предельные отклонения размеров по ГОСТ 6449-53:
отверстий — по ДА3;
валов — по ДП3.

Изм.	Лист	N докум.	Подп.	Дата
Рук. отд.		Гесслер		
Гл. инж. пр.		Высоцкая		
Ст. инж.		Цветкова		
Исполн.		Хазова		
Н. контр.		Сидорова		

3С1.010.001.

Брусок

Заготовка из древесины хвойных пород ГОСТ 9685-61

Лит	Масса	Масштаб
И	см. табл.	—

Лист | Листов 1

Госстрой СССР Цниипромзданий г. Москва

Копировал: Одинцова Формат 12

Выпуск 5

Серия 1.494-27.

3С1.010.002.

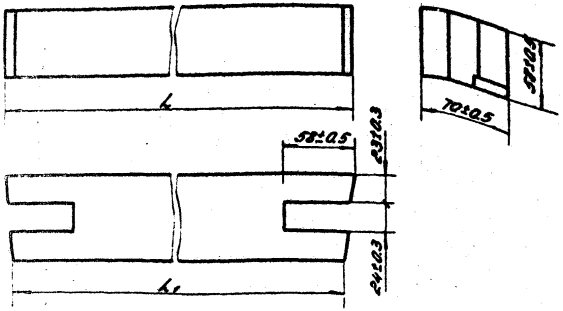

Обозначение	L, мм		L1, мм		Масса, кг
	номин.	пред. откл.	номин.	пред. откл.	
3С1.010.003.	547	±0.9	531	±0.9	1.20
-01	622		606		1.40
-02	672		656		1.50
-03	796		780		1.80
-04	1272	±1.2	1256	±1.0	2.95
-05	1096	±1.0	1080		2.50

Изм.	Лист	N докум.	Подп.	Дата
Рук. отд.		Гесслер		
Гл. инж. пр.		Высоцкая		
Ст. инж.		Цветкова		
Исполн.		Хазова		
Н. контр.		Сидорова		

3С1.010.002.

Брусок

Лит.	Масса	Масштаб
И	см. табл.	—

Лист | Листов 1

Заготовка из древесины хвойных пород ГОСТ 9685-61

Госстрой СССР ЦНИИПРОМЗДАНИЙ г. Москва

Копировал: Одинцова Формат 11

Инв. N подл. | Подп. и дата | Взам. инв. N | Инв. N дубл. | Подп. и дата

3С1.010.003.

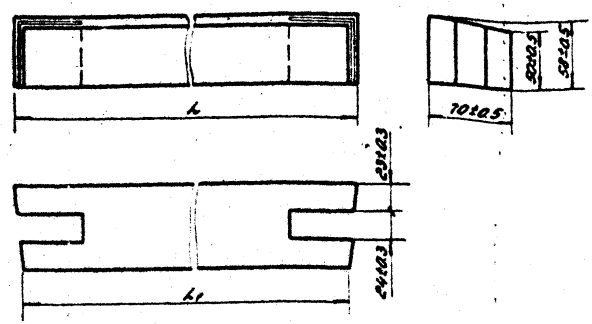

Обозначение	L мм		L1 мм		Масса, кг.
	номин.	пред. откл.	номин.	пред. откл.	
3С1.010.004.	547	±0.9	531	±0.9	1.20
-01	622		606		1.40
-02	672		656		1.50
-03	796		780		1.80
-04	1272	±1.2	1256	±1.2	2.50
-05	1096	±1.0	1080	±1.0	2.95

Изм.	Лист	N докум.	Подп.	Дата
Рук. отд.		Гесслер		
Гл. инж. пр.		Высоцкая		
Ст. инж.		Цветкова		
Исполн.		Хазова		
Н. контр.		Сидорова		

3С1.010.003.

Брусок

Лит.	Масса	Масштаб
И	см. табл.	—

Лист | Листов 1

Заготовка из древесины хвойных пород ГОСТ 9685-61

Госстрой СССР ЦНИИПРОМЗДАНИЙ г. Москва

Копировал: Одинцова Формат 11

Инв. N подл. | Подп. и дата | Взам. инв. N | Инв. N дубл. | Подп. и дата

Серия 1.494-27. Выпуск 3

3С1.010.004

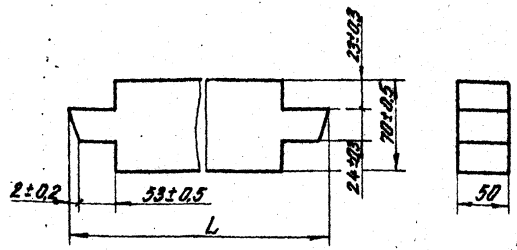

Обозначение	L, мм номин	L, мм пред. откл.	Масса кг.
3С1.010.005	541	±0,9	1,1
-01	616		1,25
-02	666		1,31
-03	791		1,70
-04	1091	±1,0	2,20
-05	1266	±1,2	2,57

Инв.№ подл. | Подп. и дата | Взам.инв.№ | Инв.№ дубл. | Подп. и дата

Изм.	Лист	N докум.	Подп.	Дата
Рук. отд.		Гесслер		
Гл. инж. пр.		Высоцкая		
Ст. инж.		Цветкова		
Исполн.		Хазова		

3С1.010.004

Брусок

Заготовка из древесины

Лит.	Масса	Масштаб
И	см. табл.	1:2
Лист:	Листов: 1	

Госстрой СССР ЦНИИпромзданий

3С1.010.005

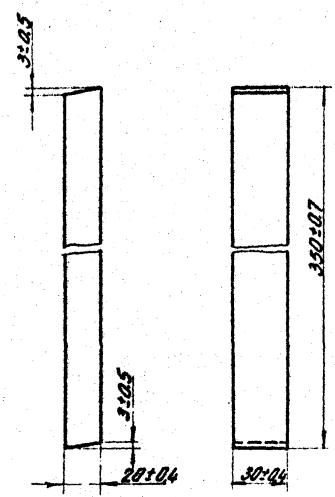

Изм.	Лист	N докум.	Подп.	Дата
Рук. отд.		Гесслер		
Гл. инж. пр.		Высоцкая		
Ст. инж.		Цветкова		
Исполн.		Хазова		
Н. контр.		Сухарев		

Рейка опорная

Заготовка из древесины хвойных пород

Лит.	Масса	Масштаб
И	0,12	1:2
Лист:	Листов: 1	

Госстрой СССР ЦНИИпромзданий

Формат	Зона	Поз.	Обозначение	Наименование	Кол.	Примечание
				Документация		
А2			3С1. 020. 000СБ	Сборочный чертёж		
				Детали		
11		1	3С1. 020. 004.	Полоса	2	
11		2	3С1. 020. 005.	Поводок	1	
				Стандартные изделия		
		3		Болт М8×40.58		
				ГОСТ 7798-70	8	
		4		Гайка М8.4		
				ГОСТ 5915-70	8	
		5		Шайба 8.01.02		
				ГОСТ М371-68	8	
		6		Гвозди 2×60		
				ГОСТ 283-63	24	
				Материалы		
		7		Вата минеральная		
				ГОСТ 4640-66	0,02	м³

Инв. № подл. | Подп. и дата | Взам. инв. № | Инв. № дубл. | Подп. и дата

Изм.	Лист	№ докум.	Подп.	Дата
Разраб.		Гвоздев		
Пров.		Лысенков		
Т. контр.		Удовенко		
Н. контр.		Удовенко		
Утв.		Зотов		

3С1. 020. 000.

Клапан утепленный

Лит.	Масса	Масштаб
У		

Лист	Листов
1	4

Госстрой СССР ЦНИИПромзданий г. Москва

Копировал: Обинцова Формат А4

Сборник 3 Выпуск 12-1.94.1

Формат	Зона	Поз.	Обозначение	Наименование	Кол.	Примечание
			Переменные данные	для исполнений		
				3С1. 020. 000.		
				Детали		
11		8	3С1. 020. 001.	Брусок	3	
11		9	3С1. 020. 002.	Брусок	2	
11		10	3С1. 020. 003.	Обшивка	2	
				3С1. 020. 000-01		
				Детали		
11		8	3С1. 020. 001.	Брусок	3	
11		9	3С1. 020. 002-01.	Брусок	2	
11		10	3С1. 020. 003-01.	Обшивка	2	
				3С1. 020. 000-02.		
				Детали		
11		8	3С1. 020. 001.	Брусок	3	
11		9	3С1. 020. 002-02.	Брусок	2	
11		10	3С1. 020. 003-02.	Обшивка	2	
				3С1. 020. 000-03.		
				Детали		
11		8	3С1. 020. 001.	Брусок	3	
11		9	3С1. 020. 002-03.	Брусок	2	
11		10	3С1. 020. 003-03.	Обшивка	2	

Инв. № подл. | Подп. и дата | Взам. инв. № | Инв. № дубл. | Подп. и дата

Изм.	Лист	№ докум.	Подп.	Дата

3С1. 020. 000.

Лит. 2

Копировал: Обинцова Формат А4

Формат	Зона	Поз.	Обозначение	Наименование	Кол.	Примечание
				3С1. 020. 000 - 04.		
				Детали		
11		8	3С1.020.001.	Брусок	3	
11		9	3С1. 020. 002 - 04.	Брусок	2	
11		10	3С1. 020. 003 - 04.	Обшивка	2	
				3С1. 020. 000 - 05.		
				Детали		
11		8	3С1.020.001.	Брусок	3	
11		9	3С1. 020. 002 - 05.	Брусок	2	
11		10	3С1. 020. 003 - 05.	Обшивка	2	
				3С1. 020. 000 - 06.		
				Детали		
11		8	3С1. 020. 001 - 01.	Брусок	3	
11		9	3С1. 020. 002.	Брусок	2	
11		10	3С1. 020. 003 - 06.	Обшивка	2	
				3С1. 020. 000 - 07.		
				Детали		
11		8	3С1. 020. 001 - 01.	Брусок	3	
11		9	3С1. 020. 002 - 01.	Брусок	2	
11		10	3С1. 020. 003 - 07.	Обшивка	2	

Инв. № подл. | Подп. и дата | Взам. инв. № | Инв. № дубл. | Подп. и дата

Формат	Зона	Поз.	Обозначение	Наименование	Кол.	Примечание
				3С1. 020. 000 - 08.		
				Детали		
11		8	3С1. 020. 001 - 01.	Брусок	3	
11		9	3С1. 020. 002 - 02.	Брусок	2	
11		10	3С1. 020. 003 - 08.	Обшивка	2	
				3С1. 020. 000 - 09.		
				Детали		
11		8	3С1. 020. 001 - 01.	Брусок	3	
11		9	3С1. 020. 002 - 03.	Брусок	2	
11		10	3С1. 020. 003 - 09.	Обшивка	2	
				3С1. 020. 000 - 10		
				Детали		
11		8	3С1. 020. 001 - 01.	Брусок	3	
11		9	3С1. 020. 002 - 04.	Брусок	2	
11		10	3С1. 020. 003 - 10	Обшивка	2	
				3С1. 020. 000 - 11		
				Детали		
11		8	3С1. 020. 001 - 01.	Брусок	3	
11		9	3С1. 020. 002 - 05.	Брусок	2	
11		10	3С1. 020. 003 - 11	Обшивка	2	

Инв. № подл. | Подп. и дата | Взам. инв. № | Инв. № дубл. | Подп. и дата

ЗС1.020.000СБ

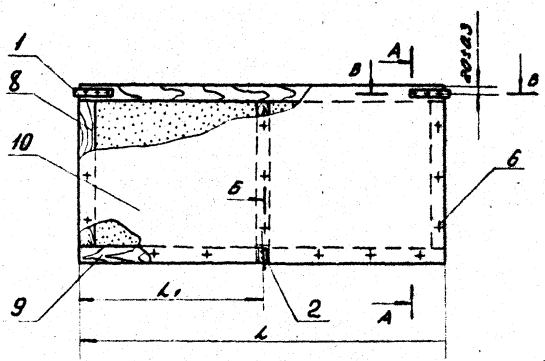

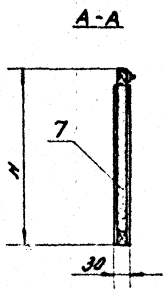

Обозначение	Размеры, мм			Масса
	L	L1	H	кг.
ЗС.020.000.	420	210,5	500	3.0
– 01	498	248	500	3.3
– 02	548	273	500	3.5
– 03	670	335	500	3.9
– 04	970	485	500	5.1
– 05	1146	573	500	5.8
– 06	420	210	450	2.7
– 07	498	248	450	3.1
– 08	548	273	450	3.2
– 09	670	335	450	3.7
– 10	970	485	450	4.8
– 11	1146	573	450	4.8

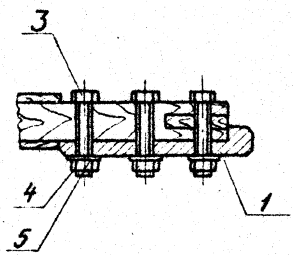

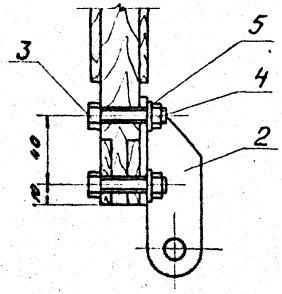

1. Размеры для справок.
2. Обработка деревянных конструкций по СНиП III-В.7-62.

Изм.	Лист	N докум.	Подп.	Дата	
Рук. отд.		Гнеслер			
Гл. инж. пр.		Высоцкая			
Гл. инж.		Цветкова			
Исполн.		Сидорова			
Н. контр.		Кулиев			

ЗС1.020.000 СБ.

Клапан утепленный сборочный чертеж

Лит.	Масса	Масштаб
И	см. табл.	—
Лист	Листов 1	

Госстрой СССР ЦНИИПромзданий г. Москва

Копировал: Овинцова

Формат А2

Серия 1.494-27. Выпуск 5

3С1.010.006.

Rz80

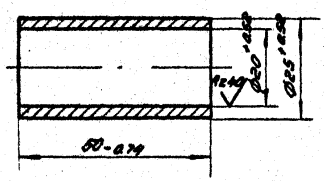

Изм.	Лист	N докум.	Подп.	Дата
Рук. отд.		Гесслер		
Гл. инж. пр.		Высоцкая		
Ст. инж.		Цветкова		
Исполн.		Хазова		
Н. контр.		Сидорова		

3С1.010.006.

Втулка

Лит.	Масса	Масштаб
и	0.07	1:1

Лист | Листов 1

Сталь 20

Госстрой СССР
Инженерная Ленинград

3С1.020.001.

Rz80

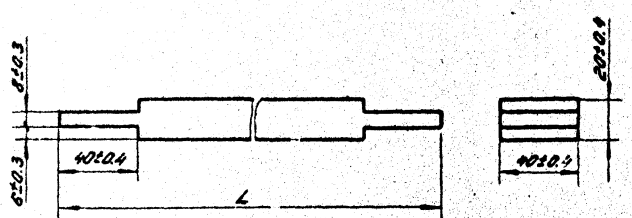

Обозначение	L, мм		Масса, кг
	номин.	пред. откл.	
3С1.020.001	500	±0.7	0.24
-01	450		0.21

3С1.020.001.

Брусок

Лит.	Масса	Масштаб
и	см. табл.	—

Лист | Листов 1

Заготовка из древесины хвойных пород

Госстрой СССР
Инженерная Ленинград

Изм.	Лист	N докум.	Подп.	Дата
Рук. отд.		Гесслер		
Гл. инж. пр.		Высоцкая		
Ст. инж.		Цветкова		
Исполн.		Хазова		
Н. контр.		Сидорова		

Подп. и дата | Взам. инв. N | Инв. N дубл. | Подп. и дата

Выпуск 5

Альб. 1494-27

Инв. № подл. | Подп. и дата | Взам. инв. № | Инв. № дубл. | Подп. и дата

3С1.020.002

Rz 80

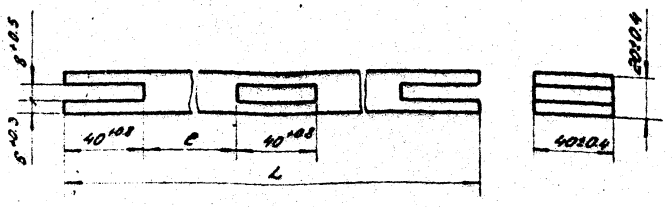

Обозначение	L, мм		c, мм		Масса, кг
	номин.	пред. откл.	номин.	пред. откл.	
3С1.020.002.	420	±0.7	150	±0.6	0.20
— 01	496		188		0.24
— 02	546	±0.9	213		0.26
— 03	670		275	±0.7	0.32
— 04	970	±1.0	425		0.47
— 05	1146		513		0.55

Изм.	Лист	N докум.	Подп.	Дата
Рук. отд.		Тесслер		
Гл. инж. пр.		Высоцкая		
Гл. инж.		Цветкова		
Исполн.		Хазова		
Н. контр.		Сидорова		

3С1.020.002.

Брусок

Лит.	Масса	Масштаб
У	ст. тобл.	—
Лист	Листов 1	

Заготовка из древесины хвойных пород ГОСТ 9685-61

Госстрой СССР ЦНИИПромзданий г. Москва

Копировал: Обитцова Формат А4

3С1.020.003

N1

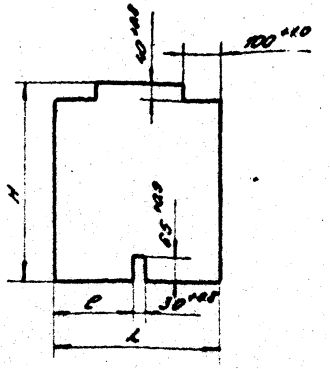

Обозначение	H, мм		L, мм		c, мм		Масса, кг
	номин.	пред. откл.	номин.	пред. откл.	номин.	пред. откл.	
3С1.020.003.	500	±0.7	420	±0.7	195	±0.6	0.63
— 01	500		496		233		0.75
— 02	500		546	±0.9	258	±0.7	0.82
— 03	500		670		320		1.0
— 04	500		870	±1.0	470	±0.9	1.45
— 05	500		1148		558		1.72
— 06	450		420	±0.7	195	±0.6	0.57
— 07	450		496		233		0.67
— 08	450		546	±0.9	258	±0.7	0.74
— 09	450		670		320		0.9
— 10	450		970	±1.0	470	±0.9	1.3
— 11	450		1146		558		1.55

Изм.	Лист	N докум.	Подп.	Дата
Рук. отд.		Тесслер		
Гл. инж. пр.		Высоцкая		
Гл. инж.		Цветкова		
Исполн.		Хазова		
Н. контр.		Сидорова		

3С1.020.003.

Обшивка

Лит.	Масса	Масштаб
У	ст. тобл.	—
Лист	Листов 1	

Фанера ФСФ ГОСТ 3916-69

Госстрой СССР ЦНИИПромзданий г. Москва

Копировал: Обитцова Формат А4

3С1.020.004

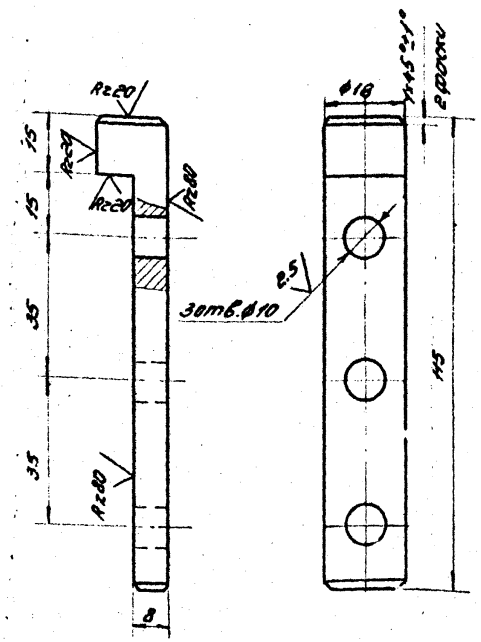

Неуказанные предельные отклонения размеров:
отверстий – по A_7,
валов – по B_7,
остальных – по C_{11}.

Изм.	Лист	N докум.	Подп.	Дата
Разраб.		Гесслер		
Пров.		Высоцкая		
Т. контр.				
Н. контр.				
Утв.		Цветкова		

3С1.020.004.

Полуось

Сталь 20

Лит.	Масса	Масштаб
У	0.09	1:10
Лист	Листов 1	

Госстрой СССР ЦНИИПромзданий

31

3С1.020.005

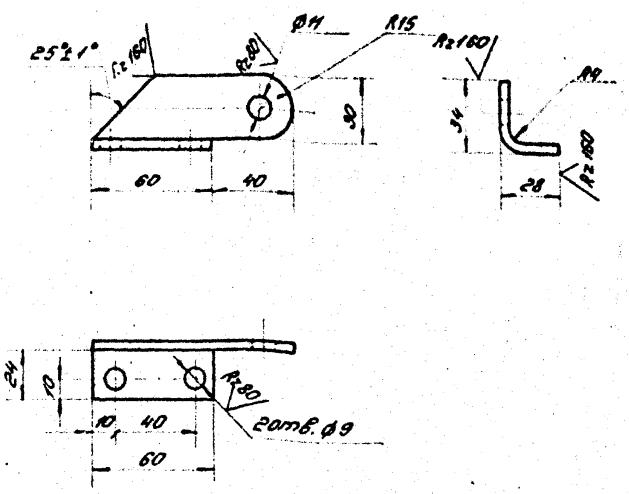

1. Неуказанные предельные отклонения размеров:
отверстий – по A_7,
валов – по B_7,
остальных – по C_{11}.
2. Покрытие – краска БТ-177 ГОСТ 5631-70.

Изм.	Лист	N докум.	Подп.	Дата
Разраб.		Гесслер		
Пров.		Высоцкая		
Т. контр.				
Н. контр.		Сидорова		
Утв.		Цветкова		

3С1.020.005.

Поводок

Лист Рт 2 ГОСТ 19903-74

Лит.	Масса	Масштаб
У	0.15	1:2
Лист	Листов 1	

Госстрой СССР ЦНИИПромзданий

Формат	Зона	Поз.	Обозначение	Наименование	Кол.	Примечание
				3С1.040.000 ОЧ.Сп.Сборис2.		
				Детали		
А4		1	3С1.040.001-01.	Тяга	1	
А4		2	3С1.040.002-01.	Тяга	2	
А4		3	3С1.040.003.	Ось	4	
				Стандартные изделия		
		4		Шайба 10.01.02.		
				ГОСТ 11371-68	6	
		6		Шплинт 4х22		
				ГОСТ 397-66	4	

Изм.	Лист	№ докум.	Подп.	Дата	3С1.040.000.	Лит.	Лист	Листов
							1	3
Рук. отд.	Гесслер				Устройство рычажное	Госстрой СССР Центральное отделение г. Москва		
Гл. инж. пр.	Высоцкая							
Ст. инж.	Шевцова							
Исполн.	Хазова							
Н. контр.	Сеферова							

Копировал: Овинцова Формат А4

Изм.	Лист	№ докум.	Подп.	Дата	3С1.040.000.	Лит.
						2

Копировал: Овинцова Формат А4

Серия 1.038.1-27 Выпуск 5

Альбом с чертежами деталей для изготовления

Альбом с чертежами деталей для сборки

Альбом с чертежами деталей для сварки

Альбом с чертежами деталей для сварки

Альбом с чертежами деталей для свар

Формат	Зона	Поз.	Обозначение	Наименование	Кол.	Примечание
				3С1.040.000-02 Сп.СБ рис.3		
				Детали		
		1	3С1.040.001-02.	Тяга	1	
		3	3С1.040.003.	Ось	2	
				Стандартные изделия		
		4		Шайба 10.01.02		
				ГОСТ 11371-68	4	
		6		Шплинт 4×22		
				ГОСТ 397-66	2	

Выпуск 5

Серия 1.494-27

Подп. и дата | Инв. N дубл. | Взам. инв. N | Подп. и дата | N подл.

3С1.040.000.

Лист

3С1.040.003.

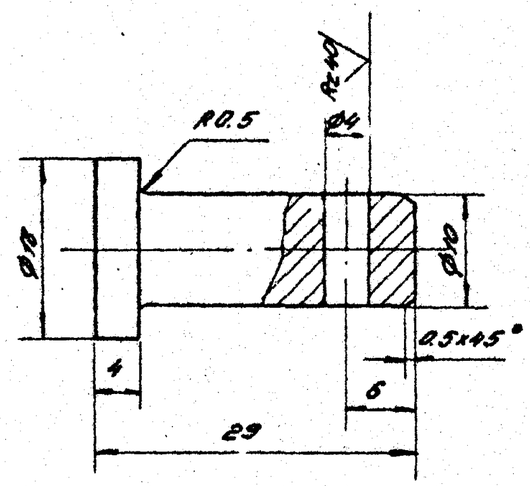

Rz80 √(√)

1. Предельные отклонения размеров:
   отверстий — по А7;
   валов — по В7;
   остальных — по СМ7.
2. Покрытие — грунт ГФ-020, ГОСТ 4056-63

Изм.	Лист	N докум.	Подп.	Дата
Рук. отд.		Гесслер		
Гл. инж. пр.		Высоцкая		
Ст. инж.		Цветкова		
Исполн.		Хазова		
Н. конт.		Сидорова		

3С1.040.003.

Ось

Лит.	Масса	Масштаб
И	0.02	2:1

Лист | Листов 1

Сталь 45

Госстрой СССР
Цниипромзданий

ЗС1.040.000 СБ

Рис. 1

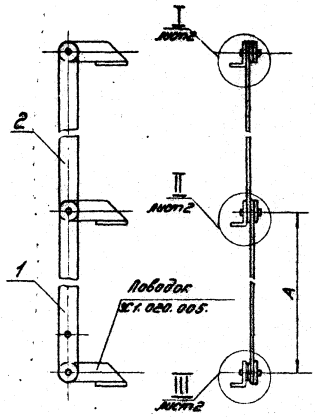

Рис. 2

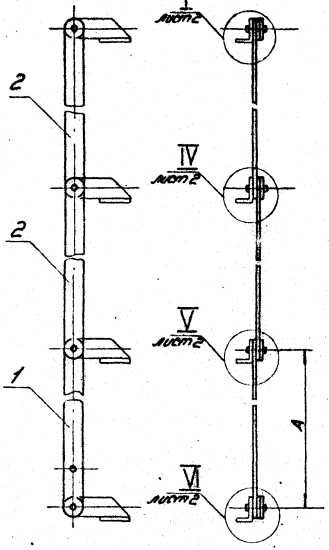

Рис. 3

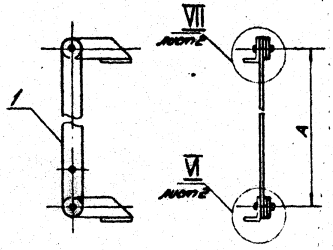

Обозначение	Рис.	A, мм	Масса кг.
ЗС1.040.000.	1	535	1.20
– 01	2	477	1.62
– 02	3	515	0.62

Размеры для справок.

Изм.	Лист	N докум.	Подп.	Дата
Рук. отд.		Гесслер		
Гл. инж. пр.		Высоцкая		
Ст. инж.		Цветкова		
Исполн.		Хазова		
Н. контр.		Сидорова		

ЗС1.040.000 СБ.

Устройство рычажное
Сборочный чертёж

Лит.	Масса	Масштаб
И	см. табл.	—

Лист 1 | Листов 2

Госстрой СССР
Цинипромзданий
г. Москва

Копировал: Одинцова

Формат 12

Инв. N подл. | Подп. и дата | Взам. инв. N | Инв. N дубл. | Подп. и дата

Серия 1.494-27. Выпуск 5

ЗС1.040.000СБ

I
М1:1 лист 1

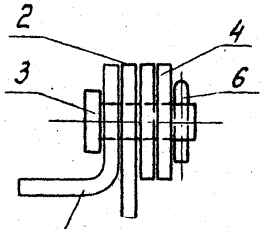

II
М1:1 лист 1

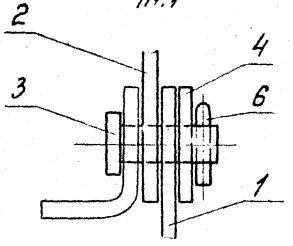

III
М1:1 лист 1

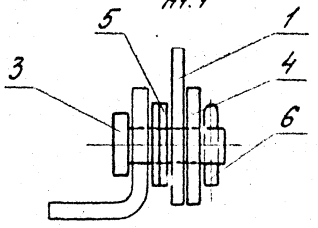

IV
М1:1 лист 1

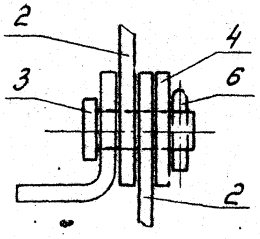

V
М1:1 лист 1

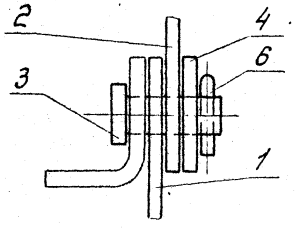

VI
М1:1 лист 1

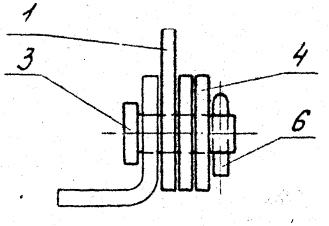

VII
М1:1

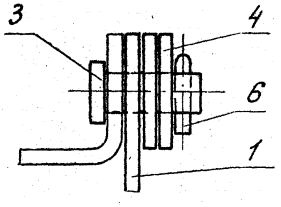

					ЗС1.040.000СБ.			
Изм.	Лист	N докум.	Подп.	Дата	Устройство рычажное сборочный чертёж	Лит.	Масса	Масштаб
Рук. отд.		Гесслер				У	сн. табл.	1:1
Гл. инж. пр.		Высоцкая				Лист 2	Листов	
Ст. инж.		Цветкова				Госстрой СССР, ЦНИИПромзданий		
Испол.		Хазова						
Н. контр.								

Инв. № подл. | Подп. и дата | Взам. инв. № | Инв. № дубл. | Подп. и дата

gost.e-ecolog.ru

ЗСТ.040.001

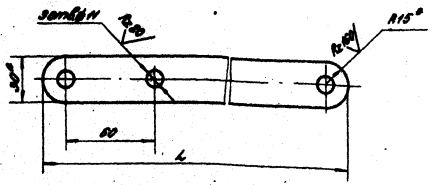

Обозначение	L, мм	Масса, кг.
ЗСТ.040.001	585	0.53
-01	507	0.48
-02	545	0.51

1. Размеры для справок.
2. Предельные отклонения размеров:
отверстий – по A_1,
пазов – по B_1,
остальных – по Cm_1.
3. Покрытие – грунт ГФ-020, ГОСТ 4056-63

Инв.№ подл. | Подп. и дата | Взам.инв.№

Изм.	Лист	№ докум.	Подп.	Дата	
Разраб.		Лисовой			
Пров.		Шапиро			
Т.контр.		Сидоров			
Н.контр.		Сидоров			
Утв.		Тихов			

ЗСТ.040.001

ТЯГА

Лит.	Масса	Масштаб
И		1:4
Лист	Листов 1	

Болт М30 ГОСТ 7798-70
Шайба 30 ГОСТ 11371-78
Гайка М30 ГОСТ 5915-70

Госстрой СССР ЦИПРОНИИОМПИНЖ г. Москва

Копировал: Овчинцева Формат А4

ЗСТ.040.002

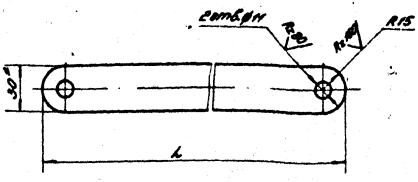

Обозначение	L, мм	Масса, кг.
ЗСТ.040.002	585	0.53
-01	507	0.48

1. Размеры для справок.
2. Предельные отклонения размеров:
отверстий – по A_1,
пазов – по B_1,
остальных – по Cm_1.
3. Покрытие – грунт ГФ-020, ГОСТ 4056-63

Инв.№ подл. | Подп. и дата | Взам.инв.№

Изм.	Лист	№ докум.	Подп.	Дата	
Разраб.		Лисовой			
Пров.		Шапиро			
Т.контр.		Сидоров			
Н.контр.		Сидоров			
Утв.		Тихов			

ЗСТ.040.002

ТЯГА

Лит.	Масса	Масштаб
И		1:4
Лист	Листов 1	

Болт М30 ГОСТ 7798-70
Шайба 30 ГОСТ 11371-78
Гайка М30 ГОСТ 5915-70

Госстрой СССР ЦИПРОНИИОМПИНЖ г. Москва

Копировал: Овчинцева Формат А4

Альбом 5 1.8-164.1 (1985)

Инв.№ подл. | Подп. и дата | Взам.инв.№