ГОСУДАРСТВЕННЫЙ КОМИТЕТ СОВЕТА МИНИСТРОВ СССР ПО ДЕЛАМ СТРОИТЕЛЬСТВА
(ГОССТРОЙ СССР)

ТИПОВЫЕ КОНСТРУКЦИИ И ДЕТАЛИ ЗДАНИЙ И СООРУЖЕНИЙ

СЕРИЯ 1.404-27

ВОЗДУХОПРИЕМНЫЕ УСТРОЙСТВА С ПОДВЕСНЫМИ УТЕПЛЕННЫМИ КЛАПАНАМИ

ВЫПУСК 4

ВОЗДУХОПРИЕМНЫЕ УСТРОЙСТВА ДЛЯ СВЕТОВЫХ ПРОЕМОВ В СТЕНАХ С ЗАПОЛНЕНИЕМ ПРОФИЛЬНЫМ СТЕКЛОМ КОРОБЧАТОГО И ШВЕЛЛЕРНОГО ТИПА ПРИМЕНИТЕЛЬНО К ТИПОВЫМ АРХИТЕКТУРНО-СТРОИТЕЛЬНЫМ ДЕТАЛЯМ ЗАПОЛНЕНИЯ ПО СЕРИИ 2.436-5

инв.№ 14137-04
Цена: ~~2-89~~ 2-01

gost.e-ecolog.ru

Госстрой СССР
Тбилисский ФИЛИАЛ
ЦИТП
Типовой проект /серия/
№ 1-494-27 84
Заказ № 1196
Цена 2 руб. 01 коп.
Тираж
Дата " 15 1984г.

ГОСУДАРСТВЕННЫЙ КОМИТЕТ СОВЕТА МИНИСТРОВ СССР ПО ДЕЛАМ СТРОИТЕЛЬСТВА
(ГОССТРОЙ СССР)

ТИПОВЫЕ КОНСТРУКЦИИ И ДЕТАЛИ ЗДАНИЙ И СООРУЖЕНИЙ

СЕРИЯ 1.494-27

ВОЗДУХОПРИЕМНЫЕ УСТРОЙСТВА С ПОДВЕСНЫМИ УТЕПЛЕННЫМИ КЛАПАНАМИ

ВЫПУСК 4

ВОЗДУХОПРИЕМНЫЕ УСТРОЙСТВА ДЛЯ СВЕТОВЫХ ПРОЕМОВ В СТЕНАХ С ЗАПОЛНЕНИЕМ ПРОФИЛЬНЫМ СТЕКЛОМ КОРОБЧАТОГО И ШВЕЛЛЕРНОГО ТИПА ПРИМЕНИТЕЛЬНО К ТИПОВЫМ АРХИТЕКТУРНО-СТРОИТЕЛЬНЫМ ДЕТАЛЯМ ЗАПОЛНЕНИЯ ПО СЕРИИ 2.436-5

РАЗРАБОТАНЫ
ЦНИИПРОМЗДАНИЙ
ГОССТРОЯ СССР

УТВЕРЖДЕНЫ
И ВВЕДЕНЫ В ДЕЙСТВИЕ
с 1 ноября . . . . 1976 г.
ГЛАВПРОМСТРОЙПРОЕКТОМ
ГОССТРОЯ СССР
ПРИКАЗОМ № 66 . от 12.X. 1976 г.

Серия 1.494-27 Выпуск 4

		стр.
1.	Рекомендации по применению.	4.
2.	Таблица. Техническая характеристика.	5.
3.	2С1.000.000. Устройство воздухоприемное. Спецификация.	6.
4.	2С2.000.000. Устройство воздухоприемное. Спецификация.	7.
5.	2С3.000.000. Устройство воздухоприемное. Спецификация.	8.
6.	2С4.000.000. Устройство воздухоприемное. Спецификация.	9.
7.	2С5.000.000. Устройство воздухоприемное. Спецификация.	10.
8.	2С6.000.000. Устройство воздухоприемное. Спецификация.	11.
9.	2С7.000.000. Устройство воздухоприемное. Спецификация.	12.
10.	2С8.000.000. Устройство воздухоприемное. Спецификация.	13.
11.	2С9.000.000. Устройство воздухоприемное. Спецификация.	14.
12.	2С10.000.000. Устройство воздухоприемное. Спецификация.	15.
13.	2С11.000.000. Устройство воздухоприемное. Спецификация.	16
14.	2С12.000.000. Устройство воздухоприемное. Спецификация.	17.
15.	2С13.000.000. Устройство воздухоприемное. Спецификация.	18.
16.	2С14.000.000. Устройство воздухоприемное. Спецификация.	19.
17.	2С1.000.000СБ. Устройство воздухоприемное. Сборочный чертёж. Лист 1.	20.
18.	2С1.000.000СБ. Устройство воздухоприемное. Сборочный чертёж. Лист 2.	21.
19.	2С1.000.000СБ. Устройство воздухоприемное. Сборочный чертёж. Лист 3.	22.
20.	2С1.000.000СБ. Устройство воздухоприемное. Сборочный чертёж. Лист 4.	23.
21.	2С1.000.000СБ. Устройство воздухоприемное. Сборочный чертёж. Лист 5.	24.
22.	2С1.000.000СБ. Устройство воздухоприемное. Сборочный чертёж. Лист 6.	25.
23.	2С1.000.001. Нащельник. 2С1.000.002. Нащельник.	26.
24.	2С1.000.003. Нащельник. 2С1.000.004. Нащельник.	27.
25.	2С1.000.005. Нащельник. 2С1.000.006. Планка.	28.
26.	2С1.010.000. Каркас. Спецификация.	29.
	2С1.010.000-01. Каркас. Спецификация.	29.
27.	2С1.010.000-02. Каркас. Спецификация.	[illegible]
	2С1.010.000-03. Каркас. Спецификация.	[illegible]
28.	2С1.010.000-04. Каркас. Спецификация.	[illegible]

ТД 1976г

Сидер

		стр.
28.	2 С1.010.000-05. Каркас. Спецификация.	31
29.	2 С1.010.000-06. Каркас. Спецификация.	32
	2 С1.010.000-07. Каркас. Спецификация.	32
30.	2 С1.010.000-08. Каркас. Спецификация.	33
	2 С1.010.000-09. Каркас. Спецификация.	33
31.	2 С1.010.000-10 Каркас. Спецификация.	34
	2 С1.010.000-11 Каркас. Спецификация.	34
32.	2 С1.010.000-12. Каркас. Спецификация	35
	2 С1.010.000-13. Каркас. Спецификация.	35
33	2 С1.010.000 СБ Каркас. Сборочный чертеж.	36
34.	2 С1.010.001. Брусок. 2 С1.010.002. Брусок.	37
35	2 С1.010.003 Брусок. 2С1.010.004. Брусок.	38
36.	2 С1.020.000. Клапан утепленный. Спецификация.	39
	2 С1.020.000-01. Клапан утепленный. Спецификация.	39
37.	2 С1.020.000-02. Клапан утепленный. Спецификация.	40
	2 С1.020.000-03. Клапан утепленный. Спецификация.	40
38.	2 С1.020.000-04. Клапан утепленный. Спецификация.	41
	2 С1.020.000-05 Клапан утепленный. Спецификация.	41
39.	2 С1.020.000-06. Клапан утепленный. Спецификация.	42
	2 С1.020.000-07 Клапан утепленный. Спецификация.	42
40.	2 С1.020.000 СБ Клапан утепленный. Сборочный чертеж.	43
41.	2 С1.010.006. Вставка 2С1.020.001. Брусок.	44
42.	2 С1.020.002. Обшивка 2С1.020.003. Брусок	45
43.	2 С1.020.004. Полоса 2 С1.020.005. Поводок.	46
44.	2 С1.040.000. Устройство рычажное. Спецификация.	47
	2 С1.040.003. ОСБ	47
45.	2 С1.040.000-01 Устройство рычажное. Спецификация	48
	2 С1.040.000-02. Устройство рычажное. Спецификация	48
46.	2 С1.040.000 СБ. Устройство рычажное. Сборочный чертеж. Лист 1.	49.
47.	2 С1.040.000 СБ. Устройство рычажное. Сборочный чертеж. Лист 2.	50.
48.	2 С1.040.001. Тяга 2С1.040.002 Тяга.	51.

В данном выпуске разработаны типовые рабочие чертежи воздухоприемных устройств для световых проемов в стенах с применением профильного стекла коробчатого и швеллерного типа применительно к типовым архитектурно-строительным деталям заполнения по серии 2.436-5.

Воздухоприемные устройства с подвесными утепленными клапанами применяются в системах приточной вентиляции, не имеющих утепленных воздушных заслонок.

Для кондиционеров и приточных камер, в комплект которых входят утепленные воздушные заслонки, подвесные утепленные клапаны в воздухоприемных устройствах не устанавливаются.

В выпуске разработано 14 типов воздухоприемных устройств различной пропускной способностью по воздуху, при скорости воздуха в живом сечении жалюзийных решеток 6 м/с.

В пределах каждого типа рассмотрены 3 варианта размещения воздухоприемных устройств: в середине проема см. СБ. рис 1,4,7) и в углу проема (см. СБ. рис. 3,6,9) при перебивке ярусов остекления по высоте стеновыми панелями; в середине проема – при перебивке ярусов остекления по высоте металлическими риегелями (см. СБ. рис. 2,5,8).

Тип воздухоприемного устройства выбирается по технической характеристике, приведенной на стр. 5, в зависимости от производительности приточных вентиляционных установок и высоты яруса остекления.

При расходах воздуха в проекте, отличающихся от указанных в таблице, производится выбор типа сборки с пропускной способностью, близкой к заданной.

Жалюзийные решетки располагаются в световых проемах взамен профильного стекла. Незаполненная жалюзийными решетками и стеклом часть проема заполняется специальными стальными нащельниками, рабочие чертежи которых помещены в данном выпуске.

Нащельники привариваются к обрамляющим элементам проема в месте примыкания. Стыки между нащельниками и остеклением уплотняются губчатой морозостойкой резиной (утеплитель типа 1-2 по серии 2.436-5).

Жалюзийные решетки изготавливаются Горьковским механическим заводом №1 треста „Сантехдеталь".

Подвесные утепленные клапаны выполняются многостворчатыми по высоте.

Открывание многостворчатых утепленных клапанов производится при помощи ручной лебедки, рабочие чертежи которой помещены в выпуске 1 данной серии.

При отключении приточных вентиляционных систем утепленные клапаны должны быть закрыты.

Пример обозначения в проекте ссылки на тип воздухоприемного устройства: 2К1.300.000 / Серия 1.494-27 в. 4.

Обозначение	Пропускная способность м³/ч	Площадь живого сечения F м²	Жалюзийные решетки: Кол-во шт. всего	В том числе: Кол-во шт. в ярусе	В том числе: Кол-во ярусов
2С1.000.000	11700	0,54	9	3	3
-01					
-02					
2С2.000.000	31200	1,44	24	8	3
-01					
-02					
2С3.000.000	54500	2,50	42	14	3
-01					
-02					
2С4.000.000	78000	3,6	60	20	3
-01					
-02					
2С5.000.000	10400	0,48	8	2	4
-01					
-02					
2С6.000.000	31200	1,44	24	6	4
-01					
-02					
2С7.000.000	52000	2,40	40	10	4
-01					
-02					

Обозначение	Пропускная способность м³/ч	Площадь живого сечения F м²	Жалюзийные решетки: Кол-во шт. всего	В том числе: Кол-во шт. в ярусе	В том числе: Кол-во ярусов
2С8.000.000	78000	3,6	60	15	4
-01					
-02					
2С9.000.000	125000	5,8	96	24	4
-01					
-02					
2С10.000.000	13000	0,60	10	2	5
-01					
-02					
2С11.000.000	32500	1,50	25	5	5
-01					
-02					
2С12.000.000	52000	2,40	40	8	5
-01					
-02					
2С13.000.000	78000	3,60	60	12	5
-01					
-02					
2С14.000.000	130000	6,0	100	20	5
-01					
-02					

ТД 1976г

Техническая характеристика

Серия 1.494-27 Выпуск 4 Лист 5

Выпуск 4

Серия 1.494-27

Формат	Зона	Поз.	Обозначение	Наименование	Кол.	Примечание
				Документация		
12			2С1.000.000 СБ	Сборочный чертеж		
				Сборочные единицы		
11		1	2С1.010.000	Каркас	1	
11		2	2С1.020.000	Клапан утепленный	3	
11		3	С1.030.000	Блок	3	Серия 1.494-27 в.1
11		4	2С1.040.000	Устройство рычажное	1	
11		16	ЛР.00.000	Лебедка ручная	1	Серия 1.494-27 в.1
				Стандартные изделия		
		5		Винт М5×14.58		
				ГОСТ 17473-72	21	
		6		Гайка М5.4		
				ГОСТ 5915-70	21	
		7		Шуруп 5×30		
				ГОСТ 1144-70	21	
				Прочие изделия		
		8		Решетка жалюзийная		Механич.
				воздухозаборная		з-д №1 трес
				неподвижная №2		тд „Сантер-
				ТУ36-1517-71	9	деталь" г. Горький
		9		Дюбель ДГ 4,5×50		
				МСН 202-69 / ММСС СССР	4	

Подп. и дата | Инв. № дубл. | Взам. инв. № | Подп. и дата | Инв. № подл.

Изм.	Лист	№ докум.	Подпись	Дата
Рук. отд.	Гесслер			
Гл. инж. пр.	Высоцкая			
Отдел	Цветкова			
Исполн.	Кузнецова			
Н. конт.	Сухарев			

2С1.000.000

Устройство воздухоприемное

Лит.	Лист	Листов
	1	2

Гостиный СССР
Ц-ЦПроизводит
г. Москва

Формат	Зона	Поз.	Обозначение	Наименование	Кол.	Примечание
				Переменные данные для исполнений		
				2С1.000.000		
				См. СБ, рис. 1		
				Детали		
11		10	2С1.000.001	Нащельник	1	
11		11	2С1.000.002	Нащельник	1	
				2С1.000.000-01		
				см. СБ, рис. 2		
				Детали		
11		12	2С1.000.003	Нащельник	1	
11		13	2С1.000.004	Нащельник	1	
11		14	2С1.000.005	Нащельник	1	
				2С1.000.000-02		
				см. СБ, рис. 3		
				Детали		
11		10	2С1.000.001	Нащельник	1	
11		11	2С1.000.002	Нащельник	1	
11		15	2С1.000.006	Планка	3	

Подп. и дата | Инв. № дубл. | Взам. инв. № | Подп. и дата | Инв. № подл.

2С1.000.000

Лист 2

Изм. | Лист | № докум. | Подп. | Дата

Копировал: [illegible] Формат 11

Формат	Зона	Поз.	Обозначение	Наименование	Кол.	Примечание
				Документация		
А2			2С1.000.000 СБ	Сборочный чертеж		
				Сборочные единицы		
А1		1	2С1.010.000-01	Каркас	1	
А1		2	2С1.020.000-01	Клапан утепленный	3	
А1		3	С1.030.000	Блок	3	Серия 1.499-27 в.1
А1		4	2С1.040.000	Устройство рычажное	1	
А1		18	ЛР00.000	Левая рукоятка	1	Серия 1.494-27 в.1
				Стандартные изделия		
		5		Винт М5×14.58		
				ГОСТ 17473-72	78	
		6		Гайка М5.4		
				ГОСТ 5915-70	78	
		7		Шуруп 5×30		
				ГОСТ 1144-70	32	
				Прочие изделия		
		8		Решетка жалюзийная воздухозаборная неподвижная №2 ТУ 36-1517-71		Позиции 3-8 лист 1 проекта «Оптимбюро» г. Горький
		9		Дюбель ДГ 4,5×50 НСН 202-63 ммсс СССР	24	
					5	

Изм.	Лист	№ докум.	Подп.	Дата
Разраб.		Гесслер		
Пров.		Высоцкая		
Н. контр.		Цветкова		
Утв.		Кузнецова		
Гл. инж.		Сухарь		

2С2.000.000

Устройства воздухоприемное

Лит.	Лист	Листов
И	1	2

Госстрой СССР ЦНИИПромзданий г. Москва

Копировал: Стрельцова Формат А1

Формат	Зона	Поз.	Обозначение	Наименование	Кол.	Примечание
				Переменные данные для исполнений		
				2С2.000.000		
				См. СБ, рис. 1		
				Детали		
А1		10	2С1.000.001-01	Нащельник	1	
А1		11	2С1.000.002-01	Нащельник	1	
				2С8.000.000-01		
				См. СБ, рис. 2		
				Детали		
А1		12	2С1.000.003-01	Нащельник	1	
А1		13	2С1.000.004-01	Нащельник	1	
А1		14	2С1.000.005-01	Нащельник	1	
				2С2.000.000-02		
				См. СБ, рис. 3		
А1		10	2С1.000.001-01	Нащельник	1	
А1		11	2С1.000.002-01	Нащельник	1	
А1		15	2С1.000.006	Планка	3	

Инв. № подл. | Подпись и дата | Взам. инв. № | Инв. № дубл. | Подп. и дата

Изм.	Лист	№ докум.	Подп.	Дата

2С2.000.000

Лист 2

Копировал: Стрельцова Формат А1

Серия 1.494-27 Выпуск 4

Формат	Зона	Поз.	Обозначение	Наименование	Кол.	Примечание
				Документация		
12			2С1.000.000.СБ	Сборочный чертеж		
				Сборочные единицы		
11		1	2С1.010.000-02	Каркас	2	
11		2	2С1.020.000-02	Клапан утепленный	6	
11		3	С1.030.000	Блок	6	Серия 1.494-27 в.1
11		4	2С1.040.000	Устройство рычажное	2	
11		16	ЛА.00.000	Лебедка ручная	2	Серия 1.494-27 в.1
				Стандартные изделия		
		5		Винт М5×14.58		
				ГОСТ 17473-72	132	
		6		Гайка М5.4		
				ГОСТ 5915-70	132	
		7		Шуруп 5×30		
				ГОСТ 1144-70	38	
				Прочие изделия		
		8		Решетка жалюзийная		Механич. в.1.1.1
				воздухозаборная		тип 1 Оптимак
				неподвижная №2		тип 1
				ТУ36-1517-71	42	г. Горький
		9		Дюбель ДГ 4,5×50		
				МСН 202-69 МЖКХ СССР	6	

Инв.№ подл. | Подп. и дата | Взам.инв.№ | Инв.№ дубл. | Подп. и дата

Гип		Тесслер			
Нач.отд.		Высоцкая			
Рук.гр.		Цветкова			
Исполн.		Кузнецова			
Н.контр.		Сухарев			

2С3.000.000

Устройство воздухоприемное.

Лит	Лист	Листов
И	1	2

Госстрой СССР ЦНИИПромзданий г. Москва

Копировал: Стрельцова Формат А4

Формат	Зона	Поз.	Обозначение	Наименование	Кол.	Примечание
				Переменные данные для исполнений		
				2С3.000.000		*
				См. СБ, рис 4		
				Детали		
11		10	2С1.000.001-02	Нащельник	1	
11		11	2С1.000.002-02	Нащельник	1	
11		15	2С1.000.006	Планка	3	
				2С3.000.000-01		
				См. СБ, рис 5		
				Детали		
11		12	2С1.000.003-02	Нащельник	1	
11		13	2С1.000.004-02	Нащельник	1	
11		14	2С1.000.005-02	Нащельник	1	
11		15	2С1.000.006	Планка	3	
				2С3.000.000-02		
				См. СБ, рис 6		
				Детали		
11		10	2С1.000.001-02	Нащельник	1	
11		11	2С1.000.002-02	Нащельник	1	*
11		15	2С1.000.006	Планка	6	
						*

Инв.№ подл. | Подп. и дата | Взам.инв.№ | Инв.№ дубл. | Подп. и дата

Изм. Лист № докум. Подп. Дата

2С3.000.000

Копировал: Стрельцова Формат А4

Выпуск 4
Серия 1.494-21

Формат	Зона	Поз.	Обозначение	Наименование	Кол.	Примечание
				Документация		
12			2С1.000.000 СБ	Сборочный чертеж		
				Сборочные единицы		
11		1	ЖС1.010.000-03	Каркас	3	
11		2	ЖС1.020.000-03	Клапан утепленный	9	
11		3	С1.030.000	Блок	9	Серия 1.494-21 в.1
11		4	ЖС1.040.000	Устройство ручное	3	
11		16	ЛР.00.000	Лебедка ручная	3	Серия 1.494-21 в.1
				Стандартные изделия		
		5		Винт М3×14.58		
				ГОСТ 17473-72	186	
		6		Гайка М3.4		
				ГОСТ 5915-70	186	
		7		Шуруп 5×30		
				ГОСТ 1144-70	44	
				Прочие изделия		
		8		Решетка жалюзийная неподвижная №2 ТУ36-1517-71	60	Материал: 3-Вн1 проекта "Оптимальные типы" г. Львов
		9		Дюбель ДГ 4,5×50 ГОСТ 10632-89 Минсельхоз СССР	8	

Инв. № подл.	Подп. и дата	Взам. инв. №	Инв. № дубл.	Подп. и дата

Изм.	Лист	№ докум.	Подп.	Дата
Нач. отд.		Тесслер		
Гл. инж. пр.		Высоцкая		
Т. контр.		Цветкова		
Исполн.		Кузнецова		
Н. контр.		Сухорев		

2С4 000.000

Устройство воздухоприемное

Лит.	Лист	Листов
И	1	2

Госстрой СССР ЦНИИПромзданий г. Москва

Копировал: Стрельцова Формат А4

Формат	Зона	Поз.	Обозначение	Наименование	Кол.	Примечание
				Переменные данные для исполнений		
				2С4.000.000		
				См. СБ, рис.1		
				Детали		
11		10	2С1.000.001-03	Нащельник	1	
11		11	2С1.000.002-03	Нащельник	1	
11		15	2С1.000.006	Планка	6	
				2С4.000.000-01		
				См. СБ, рис.8		
				Детали		
11		12	2С1.000.003-03	Нащельник	1	
11		13	2С1.000.004-03	Нащельник	1	
11		14	2С1.000.005-03	Нащельник	1	
11		15	2С1.000.006	Планка	6	
				2С4.000.000-02		
				См. СБ, рис.9		
				Детали		
11		10	2С1.000.001-03	Нащельник	1	
11		11	2С1.000.002-03	Нащельник	1	
11		15	2С1.000.006	Планка	9	

Инв. № подл.	Подп. и дата	Взам. инв. №	Инв. № дубл.	Подп. и дата

Изм.	Лист	№ докум.	Подп.	Дата

2С4 000.000

Лист 2

Копировал: Стрельцова Формат А4

Серия 1.494-27

Формат	Зона	Поз	Обозначение	Наименование	Кол.	Примечание
				Документация		
12			2С1. 000 000 СБ	Сборочный чертеж		
				Сборочные единицы		
11		1	2С1. 010. 000 – 04	Каркас	1	
11		2	2С1. 020. 000 – 04	Клапан утепленный	4	
11		3	С1. 030. 000	Блок	3	Серия 1.494-27 в. 1
11		4	2С1. 040. 000 – 01	Устройство рычажное	1	
11		18	ЛР. 00. 000	Лебедка ручная	1	Серия 1.494-27 в. 1
				Стандартные изделия		
		5		Винт М5×14.58		
				ГОСТ 17473-72	32	
		6		Гайка М5.4		
				ГОСТ 5915-70	32	
		7		Шуруп 5×30		
				ГОСТ 1144-70	34	
				Прочие изделия		
		8		Решетка жалюзийная		Механич. з-д № 1
				воздухозаборная		треста „Оптимальная"
				неподвижная № 2		г. Горький
				ТУ36-1517-71	8	
		9		Дюбель ДГ 4,5×50		
				МСН 202-69 ММСС СССР	6	

Изм	Лист	№ докум	Подп	Дата
Рук. отд.		Гесслер		
Гл. инж. пр.		Высоцкая		
Гл. инж.		Цветкова		
Исполн.		Кузнецова		
Н. конт.		Сухарев		

2С5. 000. 000

Устройство воздухоприемное

Лит.	Лист	Листов
И	1	2

Госстрой СССР ЦНИИПромзданий г. Москва

Копировал: Стрельцова Формат 11

Инв. № подл. | Подп. и дата | Взам. инв. № | Инв. № дубл. | Подп. и дата

Формат	Зона	Поз	Обозначение	Наименование	Кол.	Примечание
				Переменные данные для исполнений		
				2С5. 000. 000		
				См. СБ, рис. 1		
				Детали		
11		10	2С1. 000. 001 – 04	Нащельник	1	
11		11	2С1. 000. 002 – 04	Нащельник	1	
				2С5. 000. 000 – 01		
				См. СБ, рис. 2		
				Детали		
11		12	2С1. 000. 003 – 04	Нащельник	1	
11		13	2С1. 000. 004 – 04	Нащельник	1	
11		14	2С1. 000. 005 – 04	Нащельник	1	
				2С5. 000. 000 – 02		
				См. СБ, рис. 3		
				Детали		
11		10	2С1. 000. 001 – 04	Нащельник	1	
11		11	2С1. 000. 002 – 04	Нащельник	1	
11		15	2С1. 000. 006	Планка	3	

Изм	Лист	№ докум	Подп	Дата

2С5. 000. 000

Лист 2

Копировал: Стрельцова Формат 11

Инв. № подл. | Подп. и дата | Взам. инв. № | Инв. № дубл. | Подп. и дата

Поз.	Обозначение	Наименование	Кол.	Примечание
		Документация		
	2С1.000.000 СБ	Сборочный чертеж		
		Сборочные единицы		
1	2С1.010.000-05	Каркас	1	
2	2С1.020.000-05	Клапан утепленный	4	
3	С1.030.000	Блок	3	Серия 1.494-27 в.1
4	2С1.040.000-01	Устройство рычажное	1	
18	ЛА.00.000	Лебедка ручная	1	Серия 1.494-27 в.1
		Стандартные изделия		
5		Винт М5х14.58		
		ГОСТ 17473-72	80	
6		Гайка М5.4		
		ГОСТ 5915-70	80	
7		Шуруп 5х30		
		ГОСТ 1144-70	38	
		Прочие изделия		
8		Решетка жалюзийная		Разработ. Э-9 №1 Проектмонтажавтоматика
		воздухозаборная		
		неподвижная №2		
		ТУ36-1517-71	24	с/Ленский
9		Дюбель ДГ4,5х50 МСН 202-69 Нмсс СССР	6	

Поз.	Обозначение	Наименование	Кол.	Примечание
		Переменные данные для исполнений		
		2С6.000.000		
		См. СБ, рис. 1		
		Детали		
11	10 2С1.000.001-05	Нащельник	1	
11	11 2С1.000.002-05	Нащельник	1	
		2С6.000.000-01		
		См. СБ, рис 2		
		Детали		
11	12 2С1.000.003-05	Нащельник	1	
11	13 2С1.000.004-05	Нащельник	1	
11	14 2С1.000.005-05	Нащельник	1	
		2С6.000.000-02		
		См. СБ, рис 3		
		Детали		
11	10 2С1.000.001-05	Нащельник	1	
11	11 2С1.000.002-05	Нащельник	1	
11	15 2С1.000.006	Планка	4	

Инв. № подл. | Подп. и дата | Взам. инв. № | Инв. № дубл. | Подп. и дата

Изм.	Кол. уч.	№ докум.	Подп.	Дата
Разраб.		Гесслер		
Нач. лаб.		Высоцкая		
Н. контр.		Цветкова		
Гл. конструктор		Кузнецова		
Гл. инженер		Сухарев		

2С6.000.000

Устройство воздухоприемное

Лит.	Лист	Листов
И	1	2

Госстрой СССР ЦНИИпромзданий г. Москва

Копировал Стрельцова

Формат А4

2С6.000.000

Лист 2

Копировал Стрельцова

Формат А4

Выпуск 4

Серия 1.494-27

Формат	Зона	Поз.	Обозначение	Наименование	Кол.	Примечание
				Документация		
А2			2С1.000.000 СБ	Сборочный чертеж		
				Сборочные единицы		
А1		1	2С1.010.000-06	Каркас	2	
А1		2	2С1.020.000-06	Клапан утепленный	8	
А1		3	С1.030.000	Блок	6	Серия 1.494-27 в.1
А1		4	2С1.040.000-01	Устройство рычажное	2	
А1		16	ЛР.00.000	Лебедка ручная	2	Серия 1.494-27 в.1
				Стандартные изделия		
		5		Винт М5х14.58		
				ГОСТ 17473-72	128	
		6		Гайка М5.4		
				ГОСТ 5915-70	128	
		7		Шуруп 5х30		
				ГОСТ 1144-70	42	
				Прочие изделия		
		8		Решетка жалюзийная воздухозаборная неподвижная № 2 ТУ36-1517-71	30	Поставляется по техническим условиям Заказчика
		9		Дюбель 8Г 45.58 ГОСТ 10632-78	6	

Формат	Зона	Поз.	Обозначение	Наименование	Кол.	Примечание
				Переменные данные для исполнений		
				2С7.000.000		
				См. СБ, рис. 4		
				Детали		
А1		10	2С1.000.001-06	Нащельник	1	
А1		11	2С1.000.002-06	Нащельник	1	
А1		15	2С1.000.006	Планка	4	
				2С7.000.000-01		
				См. СБ, рис. 5		
				Детали		
А1		12	2С1.000.003-06	Нащельник	1	
А1		13	2С1.000.004-06	Нащельник	1	
А1		14	2С1.000.005-06	Нащельник	1	
А1		15	2С1.000.006	Планка	4	
				2С7.000.000-02		
				См. СБ, рис. 6		
				Детали		
А1		11	2С1.000.001-06	Нащельник	1	
А1		12	2С1.000.002-06	Нащельник	1	
А1		15	2С1.000.006	Планка	4	

Инв. № подл. | Подп. и дата | Взам. инв. №

2С7.000.000

Устройство воздухоприемное

Изм. Лист № докум. Подп. Дата

Разраб. Тесслер

Пров. Цветкова

Н. контр. Сухорев

Утв. Кузнецова

Стр. 4

Стр. 5

Стр. 6

Стр. 7

Стр. 8

Стр. 9

Стр. 10

Стр. 11

Стр. 12

Стр. 13

Стр. 14

Стр. 15

Стр. 16

Стр. 17

Стр. 18

Стр. 19

Стр. 20

Стр. 21

Стр. 22

Стр. 23

Стр. 24

Стр. 25

Стр. 26

Стр. 27

Стр. 28

Стр. 29

Стр. 30

Стр. 31

Стр. 32

Стр. 33

Стр. 34

Стр. 35

Стр. 36

Стр. 37

Стр. 38

Стр. 39

Стр. 40

Стр. 41

Стр. 42

Стр. 43

Стр. 44

Стр. 45

Стр. 46

Стр. 47

Стр. 48

Стр. 49

Стр. 50

Стр. 51

Стр. 52

Стр. 53

Стр. 54

Стр. 55

Стр. 56

Стр. 57

Стр. 58

Стр. 59

Стр. 60

Стр. 61

Стр. 62

Стр. 63

Стр. 64

Стр. 65

Стр. 66

Стр. 67

Стр. 68

Стр. 69

Стр. 70

Стр. 71

Стр. 72

Стр. 73

Стр. 74

Стр. 75

Стр. 76

Стр. 77

Стр. 78

Стр. 79

Стр. 80

Стр. 81

Стр. 82

Стр. 83

Стр. 84

Стр. 85

Стр. 86

Стр. 87

Стр. 88

Стр. 89

Стр. 90

Стр. 91

Стр. 92

Стр. 93

Стр. 94

Стр. 95

Стр. 96

Стр. 97

Стр. 98

Стр. 99

Стр. 100

Стр. 101

Стр. 102

Стр. 103

Стр. 104

Стр. 105

Стр. 106

Стр. 107

Стр. 108

Стр. 109

Стр. 110

Стр. 111

Стр. 112

Стр. 113

Стр. 114

Стр. 115

Стр. 116

Стр. 117

Стр. 118

Стр. 119

Стр. 120

Стр. 121

Стр. 122

Стр. 123

Стр. 124

Стр. 125

Стр. 126

Стр. 127

Стр. 128

Стр. 129

Стр. 130

Стр. 131

Стр. 132

Стр. 133

Стр. 134

Стр. 135

Стр. 136

Стр. 137

Стр. 138

Стр. 139

Стр. 140

Стр. 141

Стр. 142

Стр. 143

Стр. 144

Стр. 145

Стр. 146

Стр. 147

Стр. 148

Стр. 149

Стр. 150

Стр. 151

Стр. 152

Стр. 153

Стр. 154

Стр. 155

Стр. 156

Стр. 157

Стр. 158

Стр. 159

Стр. 160

Стр. 161

Стр. 162

Стр. 163

Стр. 164

Стр. 165

Стр. 166

Стр. 167

Стр. 168

Стр. 169

Стр. 170

Стр. 171

Стр. 172

Стр. 173

Стр. 174

Стр. 175

Стр. 176

Стр. 177

Стр. 178

Стр. 179

Стр. 180

Стр. 181

Стр. 182

Стр. 183

Стр. 184

Стр. 185

Стр. 186

Стр. 187

Стр. 188

Стр. 189

Стр. 190

Стр. 191

Стр. 192

Стр. 193

Стр. 194

Стр. 195

Стр. 196

Стр. 197

Стр. 198

Стр. 199

Стр. 200

Стр. 201

Стр. 202

Стр. 203

Стр. 204

Стр. 205

Стр. 206

Стр. 207

Стр. 208

Стр. 209

Стр. 210

Стр. 211

Стр. 212

Стр. 213

Стр. 214

Стр. 215

Стр. 216

Стр. 217

Стр. 218

Стр. 219

Стр. 220

Стр. 221

Стр. 222

Стр. 223

Стр. 224

Стр. 225

Стр. 226

Стр. 227

Стр. 228

Стр. 229

Стр. 230

Стр. 231

Стр. 232

Стр. 233

Стр. 234

Стр. 235

Стр. 236

Стр. 237

Стр. 238

Стр. 239

Стр. 240

Стр. 241

Стр. 242

Стр. 243

Стр. 244

Стр. 245

Стр. 246

Стр. 247

Стр. 248

Стр. 249

Стр. 250

Стр. 251

Стр. 252

Стр. 253

Стр. 254

Стр. 255

Стр. 256

Стр. 257

Стр. 258

Стр. 259

Стр. 260

Стр. 261

Стр. 262

Стр. 263

Стр. 264

Стр. 265

Стр. 266

Стр. 267

Стр. 268

Стр. 269

Стр. 270

Стр. 271

Стр. 272

Стр. 273

Стр. 274

Стр. 275

Стр. 276

Стр. 277

Стр. 278

Стр. 279

Стр. 280

Стр. 281

Стр. 282

Стр. 283

Стр. 284

Стр. 285

Стр. 286

Стр. 287

Стр. 288

Стр. 289

Стр. 290

Стр. 291

Стр. 292

Стр. 293

Стр. 294

Стр. 295

Стр. 296

Стр. 297

Стр. 298

Стр. 299

Стр. 300

Стр. 301

Стр. 302

Стр. 303

Стр. 304

Стр. 305

Стр. 306

Стр. 307

Стр. 308

Стр. 309

Стр. 310

Стр. 311

Стр. 312

Стр. 313

Стр. 314

Стр. 315

Стр. 316

Стр. 317

Стр. 318

Стр. 319

Стр. 320

Стр. 321

Стр. 322

Стр. 323

Стр. 324

Стр. 325

Стр. 326

Стр. 327

Стр. 328

Стр. 329

Стр. 330

Стр. 331

Стр. 332

Стр. 333

Стр. 334

Стр. 335

Стр. 336

Стр. 337

Стр. 338

Стр. 339

Стр. 340

Стр. 341

Стр. 342

Стр. 343

Стр. 344

Стр. 345

Стр. 346

Стр. 347

Стр. 348

Стр. 349

Стр. 350

Стр. 351

Стр. 352

Стр. 353

Стр. 354

Стр. 355

Стр. 356

Стр. 357

Стр. 358

Стр. 359

Стр. 360

Стр. 361

Стр. 362

Стр. 363

Стр. 364

Стр. 365

Стр. 366

Стр. 367

Стр. 368

Стр. 369

Стр. 370

Стр. 371

Стр. 372

Стр. 373

Стр. 374

Стр. 375

Стр. 376

Стр. 377

Стр. 378

Стр. 379

Стр. 380

Стр. 381

Стр. 382

Стр. 383

Стр. 384

Стр. 385

Стр. 386

Стр. 387

Стр. 388

Стр. 389

Стр. 390

Стр. 391

Стр. 392

Стр. 393

Стр. 394

Стр. 395

Стр. 396

Стр. 397

Стр. 398

Стр. 399

Стр. 400

Стр. 401

Стр. 402

Стр. 403

Стр. 404

Стр. 405

Стр. 406

Стр. 407

Стр. 408

Стр. 409

Стр. 410

Стр. 411

Стр. 412

Стр. 413

Стр. 414

Стр. 415

Стр. 416

Стр. 417

Стр. 418

Стр. 419

Стр. 420

Стр. 421

Стр. 422

Стр. 423

Стр. 424

Стр. 425

Стр. 426

Стр. 427

Стр. 428

Стр. 429

Стр. 430

Стр. 431

Стр. 432

Стр. 433

Стр. 434

Стр. 435

Стр. 436

Стр. 437

Стр. 438

Стр. 439

Стр. 440

Стр. 441

Стр. 442

Стр. 443

Стр. 444

Стр. 445

Стр. 446

Стр. 447

Стр. 448

Стр. 449

Стр. 450

Стр. 451

Стр. 452

Стр. 453

Стр. 454

Стр. 455

Стр. 456

Стр. 457

Стр. 458

Стр. 459

Стр. 460

Стр. 461

Стр. 462

Стр. 463

Стр. 464

Стр. 465

Стр. 466

Стр. 467

Стр. 468

Стр. 469

Стр. 470

Стр. 471

Стр. 472

Стр. 473

Стр. 474

Стр. 475

Стр. 476

Стр. 477

Стр. 478

Стр. 479

Стр. 480

Стр. 481

Стр. 482

Стр. 483

Стр. 484

Стр. 485

Стр. 486

Стр. 487

Стр. 488

Стр. 489

Стр. 490

Стр. 491

Стр. 492

Стр. 493

Стр. 494

Стр. 495

Стр. 496

Стр. 497

Стр. 498

Стр. 499

Стр. 500

Стр. 501

Стр. 502

Стр. 503

Стр. 504

Стр. 505

Стр. 506

Стр. 507

Стр. 508

Стр. 509

Стр. 510

Стр. 511

Стр. 512

Стр. 513

Стр. 514

Стр. 515

Стр. 516

Стр. 517

Стр. 518

Стр. 519

Стр. 520

Стр. 521

Стр. 522

Стр. 523

Стр. 524

Стр. 525

Стр. 526

Стр. 527

Стр. 528

Стр. 529

Стр. 530

Стр. 531

Стр. 532

Стр. 533

Стр. 534

Стр. 535

Стр. 536

Стр. 537

Стр. 538

Стр. 539

Стр. 540

Стр. 541

Стр. 542

Стр. 543

Стр. 544

Стр. 545

Стр. 546

Стр. 547

Стр. 548

Стр. 549

Стр. 550

Стр. 551

Стр. 552

Стр. 553

Стр. 554

Стр. 555

Стр. 556

Стр. 557

Стр. 558

Стр. 559

Стр. 560

Стр. 561

Стр. 562

Стр. 563

Стр. 564

Стр. 565

Стр. 566

Стр. 567

Стр. 568

Стр. 569

Стр. 570

Стр. 571

Стр. 572

Стр. 573

Стр. 574

Стр. 575

Стр. 576

Стр. 577

Стр. 578

Стр. 579

Стр. 580

Стр. 581

Стр. 582

Стр. 583

Стр. 584

Стр. 585

Стр. 586

Стр. 587

Стр. 588

Стр. 589

Стр. 590

Стр. 591

Стр. 592

Стр. 593

Стр. 594

Стр. 595

Стр. 596

Стр. 597

Стр. 598

Стр. 599

Стр. 600

Стр. 601

Стр. 602

Стр. 603

Стр. 604

Стр. 605

Стр. 606

Стр. 607

Стр. 608

Стр. 609

Стр. 610

Стр. 611

Стр. 612

Стр. 613

Стр. 614

Стр. 615

Стр. 616

Стр. 617

Стр. 618

Стр. 619

Стр. 620

Стр. 621

Стр. 622

Стр. 623

Стр. 624

Стр. 625

Стр. 626

Стр. 627

Стр. 628

Стр. 629

Стр. 630

Стр. 631

Стр. 632

Стр. 633

Стр. 634

Стр. 635

Стр. 636

Стр. 637

Стр. 638

Стр. 639

Стр. 640

Стр. 641

Стр. 642

Стр. 643

Стр. 644

Стр. 645

Стр. 646

Стр. 647

Стр. 648

Стр. 649

Стр. 650

Стр. 651

Стр. 652

Стр. 653

Стр. 654

Стр. 655

Стр. 656

Стр. 657

Стр. 658

Стр. 659

Стр. 660

Стр. 661

Стр. 662

Стр. 663

Стр. 664

Стр. 665

Стр. 666

Стр. 667

Стр. 668

Стр. 669

Стр. 670

Стр. 671

Стр. 672

Стр. 673

Стр. 674

Стр. 675

Стр. 676

Стр. 677

Стр. 678

Стр. 679

Стр. 680

Стр. 681

Стр. 682

Стр. 683

Стр. 684

Стр. 685

Стр. 686

Стр. 687

Стр. 688

Стр. 689

Стр. 690

Стр. 691

Стр. 692

Стр. 693

Стр. 694

Стр. 695

Стр. 696

Стр. 697

Стр. 698

Стр. 699

Стр. 700

Стр. 701

Стр. 702

Стр. 703

Стр. 704

Стр. 705

Стр. 706

Стр. 707

Стр. 708

Стр. 709

Стр. 710

Стр. 711

Стр. 712

Стр. 713

Стр. 714

Стр. 715

Стр. 716

Стр. 717

Стр. 718

Стр. 719

Стр. 720

Стр. 721

Стр. 722

Стр. 723

Стр. 724

Стр. 725

Стр. 726

Стр. 727

Стр. 728

Стр. 729

Стр. 730

Стр. 731

Стр. 732

Стр. 733

Стр. 734

Стр. 735

Стр. 736

Стр. 737

Стр. 738

Стр. 739

Стр. 740

Стр. 741

Стр. 742

Стр. 743

Стр. 744

Стр. 745

Стр. 746

Стр. 747

Стр. 748

Стр. 749

Стр. 750

Стр. 751

Стр. 752

Стр. 753

Стр. 754

Стр. 755

Стр. 756

Стр. 757

Стр. 758

Стр. 759

Стр. 760

Стр. 761

Стр. 762

Стр. 763

Стр. 764

Стр. 765

Стр. 766

Стр. 767

Стр. 768

Стр. 769

Стр. 770

Стр. 771

Стр. 772

Стр. 773

Стр. 774

Стр. 775

Стр. 776

Стр. 777

Стр. 778

Стр. 779

Стр. 780

Стр. 781

Стр. 782

Стр. 783

Стр. 784

Стр. 785

Стр. 786

Стр. 787

Стр. 788

Стр. 789

Стр. 790

Стр. 791

Стр. 792

Стр. 793

Стр. 794

Стр. 795

Стр. 796

Стр. 797

Стр. 798

Стр. 799

Стр. 800

Стр. 801

Стр. 802

Стр. 803

Стр. 804

Стр. 805

Стр. 806

Стр. 807

Стр. 808

Стр. 809

Стр. 810

Стр. 811

Стр. 812

Стр. 813

Стр. 814

Стр. 815

Стр. 816

Стр. 817

Стр. 818

Стр. 819

Стр. 820

Стр. 821

Стр. 822

Стр. 823

Стр. 824

Стр. 825

Стр. 826

Стр. 827

Стр. 828

Стр. 829

Стр. 830

Стр. 831

Стр. 832

Стр. 833

Стр. 834

Стр. 835

Стр. 836

Стр. 837

Стр. 838

Стр. 839

Стр. 840

Стр. 841

Стр. 842

Стр. 843

Стр. 844

Стр. 845

Стр. 846

Стр. 847

Стр. 848

Стр. 849

Стр. 850

Стр. 851

Стр. 852

Стр. 853

Стр. 854

Стр. 855

Стр. 856

Стр. 857

Стр. 858

Стр. 859

Стр. 860

Стр. 861

Стр. 862

Стр. 863

Стр. 864

Стр. 865

Стр. 866

Стр. 867

Стр. 868

Стр. 869

Стр. 870

Стр. 871

Стр. 872

Стр. 873

Стр. 874

Стр. 875

Стр. 876

Стр. 877

Стр. 878

Стр. 879

Стр. 880

Стр. 881

Стр. 882

Стр. 883

Стр. 884

Стр. 885

Стр. 886

Стр. 887

Стр. 888

Стр. 889

Стр. 890

Стр. 891

Стр. 892

Стр. 893

Стр. 894

Стр. 895

Стр. 896

Стр. 897

Стр. 898

Стр. 899

Стр. 900

Стр. 901

Стр. 902

Стр. 903

Стр. 904

Стр. 905

Стр. 906

Стр. 907

Стр. 908

Стр. 909

Стр. 910

Стр. 911

Стр. 912

Стр. 913

Стр. 914

Стр. 915

Стр. 916

Стр. 917

Стр. 918

Стр. 919

Стр. 920

Стр. 921

Стр. 922

Стр. 923

Стр. 924

Стр. 925

Стр. 926

Стр. 927

Стр. 928

Стр. 929

Стр. 930

Стр. 931

Стр. 932

Стр. 933

Стр. 934

Стр. 935

Стр. 936

Стр. 937

Стр. 938

Стр. 939

Стр. 940

Стр. 941

Стр. 942

Стр. 943

Стр. 944

Стр. 945

Стр. 946

Стр. 947

Стр. 948

Стр. 949

Стр. 950

Стр. 951

Стр. 952

Стр. 953

Стр. 954

Стр. 955

Стр. 956

Стр. 957

Стр. 958

Стр. 959

Стр. 960

Стр. 961

Стр. 962

Стр. 963

Стр. 964

Стр. 965

Стр. 966

Стр. 967

Стр. 968

Стр. 969

Стр. 970

Стр. 971

Стр. 972

Стр. 973

Стр. 974

Стр. 975

Стр. 976

Стр. 977

Стр. 978

Стр. 979

Стр. 980

Стр. 981

Стр. 982

Стр. 983

Стр. 984

Стр. 985

Стр. 986

Стр. 987

Стр. 988

Стр. 989

Стр. 990

Стр. 991

Стр. 992

Стр. 993

Стр. 994

Стр. 995

Стр. 996

Стр. 997

Стр. 998

Стр. 999

Стр. 1000

Серия 1.494-27 Выпуск 4

Формат	Зона	Поз.	Обозначение	Наименование	Кол.	Примечание
				Документация		
12			2С1.000.000 СБ	Сборочный чертеж		
				Сборочные единицы		
11		1	2С1.010.000-07	Каркас	2	
11		2	2С1.020.000-07	Клапан утепленный	8	
11		3	С1.030.000	Блок	6	Серия 1.494-27 в.1
11		4	2С1.040.000-01	Устройство рычажное	2	
11		16	ЛР.00.000	Лебедка ручная	2	Серия 1.494-27 в.1
				Стандартные изделия		
		5		Винт М5х14.58		
				ГОСТ 17473-72	188	
		6		Гайка М5.4		
				ГОСТ 5915-70	188	
		7		Шуруп 5х30		
				ГОСТ 1144-70	47	
				Прочие изделия		
		8		Решетка жалюзийная		Механич. з-д №1
				воздухозаборная		трестом „Сантехде-
				неподвижная №2		таль" г. Горький
				ТУ36-1517-71	60	
		9		Дюбель ДГ 4,5х50		
				МСН 202-69 МНСС СССР	8	

Изм	Лист	№ докум	Подп	Дата
Рук отд	Гесслер			
Гл инж пр	Высоцкая			
Ст инж	Цветкова			
Исполн	Кузнецова			
Н конт	Сухарев			

2С8.000.000

Устройство воздухоприёмное

Лит	Лист	Листов
А	1	2

Госстрой СССР ЦНИИПромзданий г. Москва

Копировал: Стрельцова Формат 11

Формат	Зона	Поз.	Обозначение	Наименование	Кол.	Примечание
				Переменные данные для исполнений		
				2С8.000.000		
				См. СБ. рис. 4		
				Детали		
11		10	2С1.000.001-07	Нащельник	1	
11		11	2С1.000.002-07	Нащельник	1	
11		15	2С1.000.006	Планка	4	
				2С8.000.000-01		
				См. СБ. рис. 5		
				Детали		
11		12	2С1.000.003-07	Нащельник	1	
11		13	2С1.000.004-07	Нащельник	1	
11		14	2С1.000.005-07	Нащельник	1	
11		15	2С1.000.006	Планка	4	
				2С8.000.000-02		
				См. СБ. рис. 6		
				Детали		
11		10	2С1.000.001-07	Нащельник	1	
11		11	2С1.000.002-07	Нащельник	1	
11		15	2С1.000.006	Планка	8	

Изм	Лист	№ докум	Подп	Дата

2С8.000.000

Копировал: Стрельцова

Подп. и дата | Взам. инв. № | Инв. № дубл. | Подп. и дата | Инв. № подл.

Серия 1.494-27

Позиция	Зона	Поз.	Обозначение	Наименование	Кол.	Примечание
				Документация		
			2С1.000.000 СБ	Сборочный чертеж		
				Сборочные единицы		
11		1	2С1.010.000-08	Каркас	3	
11		2	2С1.020.000-01	Клапан утепленный	12	
11		3	С1.030.000	Блок	9	Серия 1494-27 в.2
11		4	2С1.040.000-01	Устройство рычажное	3	
11		16	ЛР.00.000	Лебедка ручная	3	Серия 1494-27 в.1
				Стандартные изделия		
		5		Винт М5х14.58		
				ГОСТ 17473-72	296	
		6		Гайка М5.4		
				ГОСТ 5915-70	296	
		7		Шуруп 5х30		
				ГОСТ 1144-70	56	
				Прочие изделия		
		8		Решётка малошумная воздухозаборная неподвижная №2		Механич. з-д №1 треста "Ростех-Деталь"
				ТУ36-1517-71	96	г. Горький
		9		Дюбель ДГ 45х50 МРМ 202-80 ММСС СССР	8	

2С9.000.000

Устройство вытяжное

Инв. № подл. | Подп. и дата | Взам. инв. № | Инв. № дубл. | Подп. и дата

Изм. Лист № докум. Подп. Дата

Разраб. Гесслер

Пров. Зинченко

Т.контр.

Н.контр.

Утв.

Лит. А | Лист 1 | Листов 2

ЦНИИЭПсельстроя Госстроя СССР

г. Москва

Копировал

Формат А4

Позиция	Зона	Поз.	Обозначение	Наименование	Кол.	Примечание
				Переменные данные для исполнений		
				2С9.000.000		
				См. СБ. рис. 7		
				Детали		
11		10	2С1.000.001-08	Нащельник	1	
11		11	2С1.000.002-08	Нащельник	1	
11		15	2С1.000.006	Планка	8	
				2С9.000.000-01		
				См. СБ. рис 8		
				Детали		
11		12	2С1.000.003-08	Нащельник	1	
11		13	2С1.000.004-08	Нащельник	1	
11		14	2С1.000.005-08	Нащельник	1	
11		15	2С1.000.006	Планка	8	
				2С9.000.000-02		
				См. СБ. рис 9		
				Детали		
11		10	2С1.000.001-08	Нащельник	1	
11		11	2С1.000.002-08	Нащельник	1	
11		15	2С1.000.006	Планка	12	

2С9.000.000

Инв. № подл. | Подп. и дата | Взам. инв. № | Инв. № дубл. | Подп. и дата

Изм. Лист № докум. Подп. Дата

Копировал

Формат А4

Зона	Поз.	Обозначение	Наименование	Кол.	Примечание
			Документация		
		2С1.000.000 СБ	Сборочный чертеж		
			Сборочные единицы		
	1	2С1.010.000-09	Каркас	1	
	2	2С1.020.000-04	Клапан утепленный	5	
	3	С1.030.000	Блок	3	Серия 1.494-27 в.1
	4	2С1.040.000-02	Устройство рычажное	1	
	16	ЛР.00.000	Лебедка ручная	1	Серия 1.494-27 в.1
			Стандартные изделия		
	5		Винт М5×14.58		
			ГОСТ 17473-72	40	
	6		Гайка М5.4		
			ГОСТ 5915-70	40	
	7		Шуруп 5×30		
			ГОСТ 1144-70	42	
			Прочие изделия		
	8		Решетка жалюзийная воздухозаборная неподвижная №2		Механич. з-д №1 Трест „Сантехдеталь"
			ТУ36-1517-71	10	г. Горький
	9		Дюбель ДГ4,5×50		
			МСН 202-69 Ммсс СССР	6	

Лист	№ докум.	Подп.	Дата
Разраб.	Гесслер		
Пров.	Высоцкая		
Н.контр.	Цветкова		
Гл.спец.	Кузнецова		
Утв.	Сухарев		

2С10.000.000

Устройство воздухоприемное

Лит	Лист	Листов
	1	2

Госстрой СССР ЦНИИПромзданий г. Москва

Копировал: Стрельцова Формат 11

Зона	Поз.	Обозначение	Наименование	Кол.	Примечание
			Переменные данные для исполнений		
			2С10.000.000		
			См. СБ, рис. 1		
			Детали		
11	10	2С1.000.001-04	Нащельник	1	
11	11	2С1.000.002-04	Нащельник	1	
			2С10.000.000-01		
			См. СБ, рис. 2		
			Детали		
11	12	2С1.000.003-04	Нащельник	1	
11	13	2С1.000.004-04	Нащельник	1	
11	14	2С1.000.005-09	Нащельник	1	
			2С10.000.000-02		
			См. СБ, рис. 3		
			Детали		
11	10	2С1.000.001-04	Нащельник	1	
11	11	2С1.000.002-04	Нащельник	1	
11	15	2С1.000.006	Планка	5	

Инв. № подл. | Подп. и дата | Взам. инв. № | Инв. № дубл. | Подп. и дата

Изм.	Лист	№ докум.	Подп.	Дата

2С10.000.000

Лист 2

Копировал: Стрельцова Формат 11

Выпуск 4

Серия 1.494-27

Формат	Зона	Поз	Обозначение	Наименование	Кол.	Примечание
				Документация		
12			2С1.000.000 СБ	Сборочный чертёж		
				Сборочные единицы		
11		1	2С 1.010.000-10	Каркас	1	
11		2	2С1.020.000-06	Клапан утеплённый	5	
11		3	С1.030.000	Блок	3	Серия 1.494-27 в.1
11		4	2С1.040.000-02	Устройство рычажное	1	
11		16	ЛР.00.000	Лебедка ручная	1	Серия 1.494-27 в.1
				Стандартные изделия		
		5		Винт М5х14.58		
				ГОСТ 17473-72	85	
		6		Гайка М5.4		
				ГОСТ 5915-70	85	
		7		Шуруп 5х30		
				ГОСТ 1144-70	45	
				Прочие изделия		
		8		Решетка жалюзийная		Механич. з-д № 1
				воздухозаборная		треста „Сантех-
				неподвижная №2		деталь"
				ТУ36-1517-71	25	г. Горький
		9		Дюбель ДГ4,5х50		
				МСН 202-65 / ММСЕ СССР	8	

Подп. и дата | Инв. № дубл. | Взам. инв. № | Подп. и дата

Изм.	Лист	№ докум.	Подп.	Дата
Рукоп.		Гесслер		
Гл. инж.		Высоцкая		
Отв. инж.		Цветкова		
Исполн.		Кузнецова		
Н. контр.		Сухарев		

2С11.000.000

Устройство воздухоприемное

Лит.	Лист	Листов
И	1	2

Госстрой СССР
ЦНИИпромзданий г. Москва

Копировал: Стрельцова

Формат 11

Формат	Зона	Поз	Обозначение	Наименование	Кол.
				Переменные данные для исполнений	
				2С11.000.000	
				См. СБ. рис 1	
				Детали	
11		10	2С1.000.001-09	Нащельник	1
11		11	2С1.000.002-09	Нащельник	1
				2С11.000.000-01	
				См. СБ. рис 2	
				Детали	
11		12	2С1.000.003-09	Нащельник	1
11		13	2С1.000.004-09	Нащельник	1
11		14	2С1.000.005-10	Нащельник	1
				2С11.000.000-02	
				См. СБ. рис. 3	
				Детали	
11		10	2С1.000.001-09	Нащельник	1
11		11	2С1.000.002-09	Нащельник	1
11		15	2С1.000.006	Планка	5

Подп. и дата | Инв. № дубл. | Взам. инв. № | Подп. и дата

Изм.	Лист	№ докум.	Подп.

С11.000.000

Стрельцова

Выпуск 4

Серия 1.494-27

Формат	Зона	Поз.	Обозначение	Наименование	Кол.	Примечание
				Документация		
А2			2С1.000.000 СБ	Сборочный чертеж		
				Сборочные единицы		
11		1	2С1.010.000-11	Каркас	1	
11		2	2С1.020.000-01	Клапан утепленный	5	
11		3	С1.030.000	Блок	3	серия 1.494-27.8.1
11		4	2С1.040.000-02	Устройство рычажное	1	
11		16	ЛР.00.00.000	Лобедка рычаж	1	серия 1.494-27.8.1
				Стандартные изделия		
		5		Винт М3х14.58		
				ГОСТ 17473-72	130	
		6		Гайка М3.5У		
				ГОСТ 5915-70	130	
		7		Шайба 3х30		
				ГОСТ 11474-70	48	
				Прочие изделия		
		8		Решетка жалюзийная воздухозаборная неподвижная №2 ТУ36-1617-71	40	Машиностроительный завод "Двигатель" г. Горький
		9		Люфель ДГ 4,5-150 ГОСТ 208-82 ИЗМЕР 2612	8	

Изм.	Лист	№ докум.	Подп.	Дата
Инкат		Гессер		
Гл.инж.пр.		Высоцкая		
Нач.отд.		Цветкова		
Исполн.		Кузнецова		
Н.контр.		Сухарев		

2С12.000.000

Устройство воздухоприемное

Лит.	Масса	Масштаб
	1	2

Госстрое СССР ЦНИИпромзданий г. Москва

Копцевая, Стрельникова

Формат А1

Инв.№ подл. | Подп. и дата | Взам.инв.№ | Инв.№ дубл. | Подп. и дата

Формат	Зона	Поз.	Обозначение	Наименование	Кол.	Примечание
				Переменные данные для исполнений		
				2С12.000.000		
				См. СБ, рис. 1		
				Детали		
11		10	2С1.000.001-01	Нащельник	1	
11		11	2С1.000.002-01	Нащельник	1	
				2С12.000.000-01		
				См. СБ, рис. 2		
				Детали		
11		13	2С1.000.003-01	Нащельник	1	
11		13	2С1.000.004-01	Нащельник	1	
11		14	2С1.000.005-11	Нащельник	1	
				2С12.000.000-02		
				См. СБ, рис. 3		
				Детали		
11		10	2С1.000.001-01	Нащельник	1	
11		11	2С1.000.002-01	Нащельник	1	
11		15	2С1.000.006	Планка	5	

Инв.№ подл. | Подп. и дата | Взам.инв.№ | Инв.№ дубл. | Подп. и дата

Изм.	Лист	№ докум.	Подп.	Дата

2С12.000.000

Лист 2

Копцевая, Стрельникова

Формат А1

Серия 1.494-27 Выпуск 4

Позиция	Зона	Поз.	Обозначение	Наименование	Кол.	Примечание
				Документация		
12			2С1.000.000 СБ	Сборочный чертёж		
				Сборочные единицы		
11		1	2С1.010.000-12	Каркас	2	
11		2	2С1.020.000-05	Клапан утеплённый	10	
11		3	С1.030.000	Блок	6	Серия 1.494-27 в.1
11		4	2С1.040.000-02	Устройство рычажное	2	
11		16	ЛР.00.000	Лебедка ручная	2	Серия 1.494-27в.1
				Стандартные изделия		
		5		Винт М5х14.58		
				ГОСТ 17473-72	190	
		6		Гайка М5.4		
				ГОСТ 5915-70	190	
		7		Шуруп 5х30		
				ГОСТ 1144-70	52	
				Прочие изделия		
		8		Решетка жалюзийная воздухозаборная неподвижная №2		Несерийн. 3-9-ст.1 трест "Сантехдеталь"
				ТУ36-1517-71	60	г. Горький
		9		Дюбель ДГ 4,5х50 МСН 203-69 ММСС СССР	8	

2С13.000.000

Устройство вытяжное

Инв.№ подл. | Подп. и дата | Взам. инв.№ | Инв.№ дубл. | Подп. и дата

Разработал Рассказов
Проверил Высоцкая
Т.контр. Шевелкова
Н.контр. Кузнецов
Утв. Суворов

Лист 1 Листов 2

Госстрой СССР ЦИПромстальконструкция

Позиция	Зона	Поз.	Обозначение	Наименование	Кол.	Примечание
				Переменные данные для исполнений		
				2С13.000.000		
				См. СБ, рис. 4		
				Детали		
11		10	2С1.000.001-10	Нащельник	1	
11		11	2С1.000.002-10	Нащельник	1	
11		15	2С1.000.006	Планка	5	
				2С13.000.000-01		
				См СБ, рис 5		
				Детали		
11		12	2С1.000.003-10	Нащельник	1	
11		13	2С1.000.004-10	Нащельник	1	
11		14	2С1.000.005-12	Нащельник	1	
11		15	2С1.000.006	Планка	5	
				2С13.000.000-02		
				См. СБ, рис. 6		
				Детали		
11		10	2С1.000.001-10	Нащельник	1	
11		11	2С1.000.002-10	Нащельник	1	
11		15	2С1.000.006	Планка	10	

Инв.№ подл. | Подп. и дата | Взам. инв.№ | Инв.№ дубл. | Подп. и дата

2С13.000.000

Лист 2

Копировал Формат А3

Формат	Зона	Поз.	Обозначение	Наименование	Кол.	Примечание
				Документация		
12			2С1. 000.000 СБ	Сборочный чертеж		
				Сборочные изделия		
11		1	2С1.010.000 – 13	Каркас	3	
11		2	2С1.020.000 – 03	Клапан утепленный	15	
11		3	С1.030.000	Блок	9	Серия 1.494-27 в.1
11		4	2С1.040.000 – 02	Устройство рычажное	3	
11		16	ЛР.00.000	Лебедка ручная	3	Серия 1.494-27 в.1
				Стандартные изделия		
		5		Винт М5×14.58		
				ГОСТ 17473-72	295	
		6		Гайка М5.4		
				ГОСТ 5915-70	295	
		7		Шуруп 5×30		
				ГОСТ 1144-70	59	
				Прочие изделия		
		8		Решетка жалюзийная		Механич. з-д №1 треста „Оптех-деталь", г. Горький
				воздухозаборная		
				неподвижная №2		
				ТУ36-1517-71	100	
		9		Дюбель ДГ4,5×50		
				МСН 202-69 ММСС СССР	8	

Изм.	Лист	№ докум.	Подп.	Дата
Рук. отд.	Гесслер			
Гл. инж. пр.	Высоцкая			
Ст. инж.	Цветкова			
Исполн.	Кузнецова			
Н. конт.	Сухарев			

2С14.000.000

Устройство воздухоприемное

Лит.	Лист	Листов
И	1	2

Госстрой СССР ЦНИИПромзданий г. Москва

Копировал: Стрельцова

Формат	Зона	Поз.	Обозначение	Наименование	Кол.	Примечание
				Проемные данные для исполнений		
				2С14.000.000		
				См. СБ, рис. 7		
				Детали		
11		10	2С1.000.001 – 11	Нащельник	1	
11		11	2С1.000.002 – 11	Нащельник	1	
11		15	2С1.000.006	Планка	10	
				2С14.000.000-01		
				См. СБ, рис. 8		
				Детали		
11		12	2С1.000.003 – 11	Нащельник	1	
11		13	2С1.000.004 – 11	Нащельник	1	
11		14	2С1.000.005 – 13	Нащельник	1	
11		15	2С1.000.006	Планка	10	
				2С14.000.000-02		
				См. СБ, рис. 9		
				Детали		
11		10	2С1.000.001 – 11	Нащельник	1	
11		11	2С1.000.002 – 11	Нащельник	1	
11		15	2С1.000.006	Планка	19	

Подп. и дата | Инв. № дубл. | Взам. инв. № | Подп. и дата | Инв. № подл.

Изм.	Лист	№ докум.	Подп.	Дата

2С14.000.000

Лист 2

Копировал: Стрельцова

Формат 11

2С1.000.000 СБ

Рис. 1

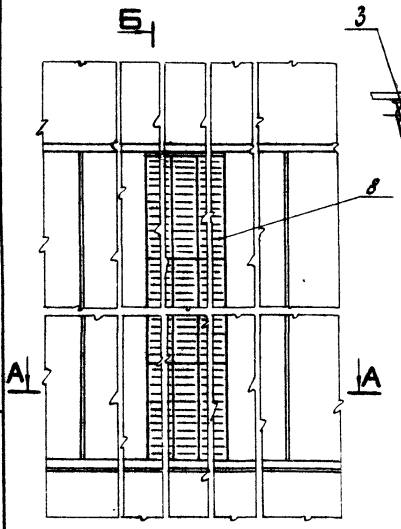

Б-Б

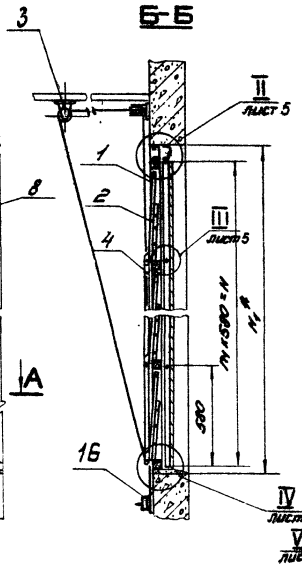

Рис. 2
остальное см. Рис. 1

Б-Б

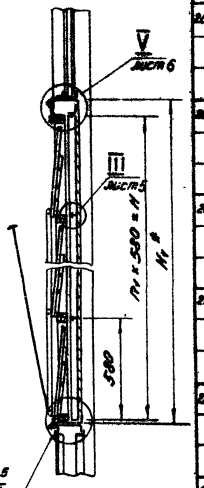

Б А-А

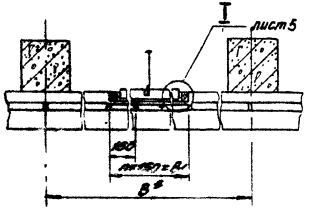

1. *Размеры для справок.
2. Крепить лебедку - поз.16 и блоки - поз.3 к ограждающим конструкциям на монтаже по месту.

Обозначение	рис.	Размеры, мм				К-во решеток	
		В*	В1	Н	Н1*	п	п1
2С1.000.000	1	3000; 4500; 6000	450	1740	1815	3	3
-01	2				1807		
-02	3	3000; 4500			1815		
2С2.000.000	1	3000; 4500; 6000	1220	1740	1815	8	3
-01	2				1807		
-02	3	3000; 4500			1815		
2С3.000.000	4	4500; 6000	2100	1740	1815	14	3
-01	5				1807		
-02	6	3000; 4500			1815		
2С4.000.000	7	6000	3000	1740	1815	20	3
-01	8				1807		
-02	9	4500			1815		
2С5.000.000	1	3000; 4500; 6000	300	2320	2415	2	4
-01	2				2407		
-02	3	3000; 4500			2415		
2С6.000.000	1	3000; 4500; 6000	900	2320	2415	6	4
-01	2				2407		
-02	3	3000; 4500			2415		
2С7.000.000	4	3000; 4500; 6000	1500	2320	2415	10	4
-01	5				2407		
-02	6	3000; 4500			2415		

2С1.000.000 СБ.

Устройство воздухоприёмное. Сборочный чертёж.

Лит	Масса	Масштаб
И	См. таблицу	

Лист 1 Листов

Госстрой СССР ЦНИИПРОМЗДАНИЙ г. Москва

Стрельцова Формат

Серия 1.494-27 Выпуск 4

Инв. № подл. | Подп. и дата | Взам. инв. № | Инв. № дубл. | Подп. и дата

90 000 000 ЧЭ

Рис. 3

остальное см. Рис. 1

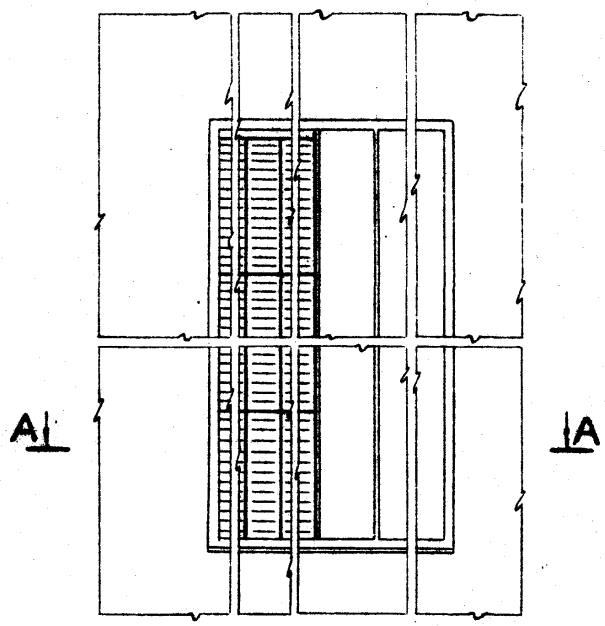

A-A

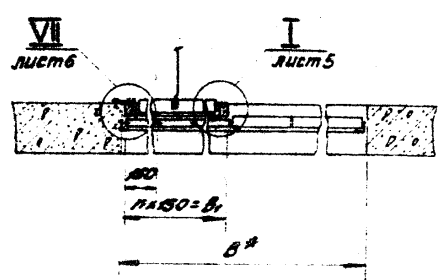

Продолжение

Обозначение	Рис.	Размеры, мм				К-во решеток		Масса, кг
		B*	B1	H	H1*	n	n1	
2С8.000.000.	4	4500;			2415			178.0
-01	5	6000	2250	2320	2407	15	4	
-02	6	3000; 4500			2415			171.0
2С9.000.000.	7	6000			2415			281.0
-01	8		3500	2320	2407	24	4	
-02	9	4500			2415			271.0
2С10.000.000.	1	3000; 4500; 6000			3015			47.0
-01	2		300	2900	3007	2	5	
-02	3	3000; 4500			3015			46.0
2С11.000.000.	1	3000; 4500; 6000			3015			80.0
-01	2		750	2900	3007	5	5	
-02	3	3000; 4500			3015			78.0
2С12.000.000.	1	3000; 4500; 6000			3015			108.0
-01	2		1000	2900	3007	8	5	
-02	3	3000; 4500			3015			105.0
2С13.000.000.	4	4500;			3015			182.0
-01	5	6000	1800	2900	3007	12	5	
-02	6	3000; 4500			3015			177.0
2С14.000.000.	7	4500;			3015			288.0
-01	8	6000	2850	2900	3007	19	5	
-02	9	4500			3015			280.0

Изм.	Лист	N докум.	Подп.	Дата
Рук. отд.		Гесслер		
Гл. инж. пр.		Высоцкая		
Ст. инж.		Цветкова		
Исполн.		Кузнецова		
Н. контр.		Сухарев		

2С1.000.000 СБ

Устройство воздухоприёмное

Сборочный чертёж

Лит.	Масса	Масшт.
	см. таблицу	—

Лист 2 Листов 5

Госстрой СССР Инипромэдоний г. Москва

Серия 1.494-27

Выпуск 4

Инв. № подл. | Подп. и дата | Взам. инв. № | Инв. № дубл. | Подп. и дата

Копировал: Стрельцова

2С1.000.000 СБ

Рис. 4
остальное см. Рис. 1

Рис. 5
остальное - см. рис. 4

Рис. 6
остальное - см. Рис. 1

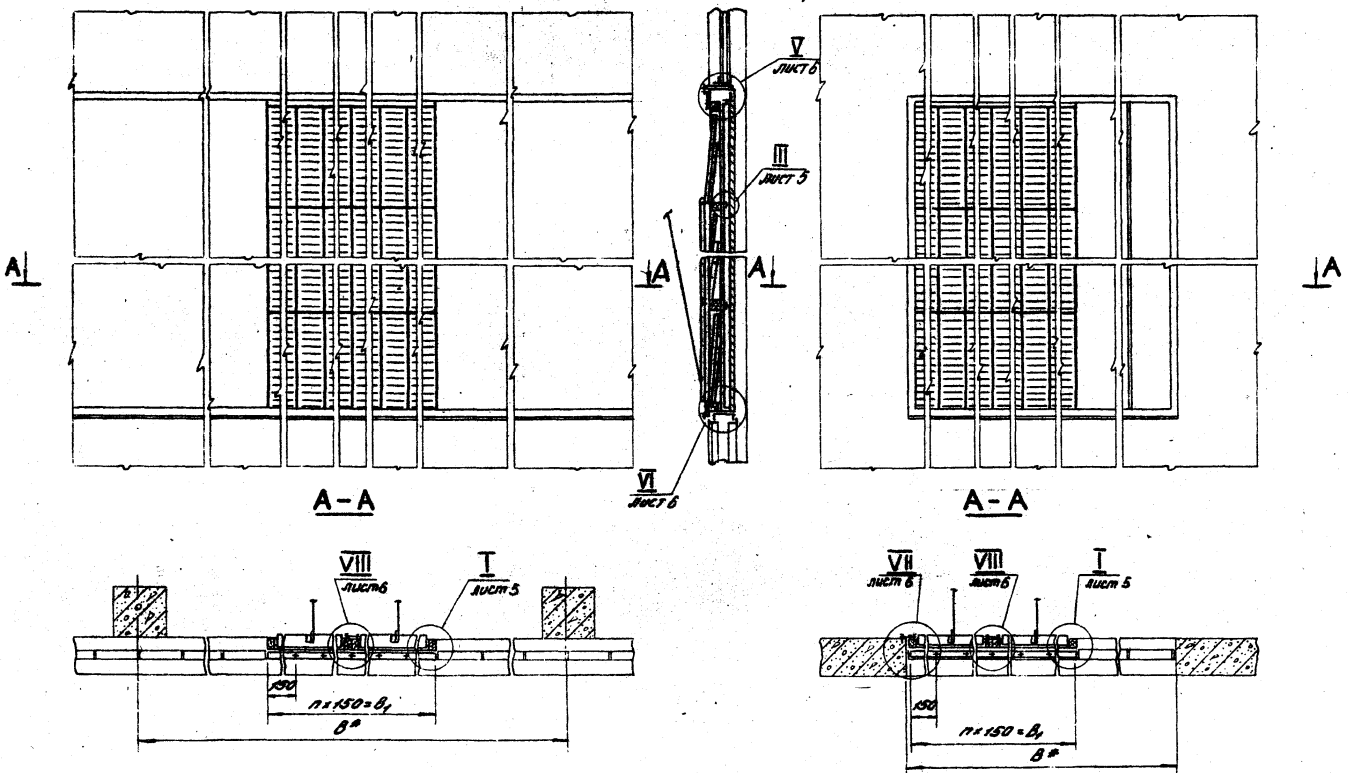

Изм.	Лист	N докум.	Подп.	Дата
Рук. отд.		Гесслер		
Гл. инж. пр.		Высоцкая		
Ст. инж.		Цветкова		
Исполн.		Кузнецова		
Н. контр.		Сухарев		

2С1.000.000 СБ.

Устройство воздухоприёмное. Сборочный чертёж.

Лит	Масса	Масшт.
и	см. таблицу	—

Лист 3 Листов

Госстрой СССР
ЦНИИПРОМЗДАНИЙ
г. Москва

Копировал: Одинцова

Формат 12

Инв. N подл. | Подп. и дата | Взам. инв. N | Инв. N дубл. | Подп. и дата

Серия 1.494-27

Выпуск 4

2С1.000.000 СБ

Рис. 7
остальное см. Рис. 1

Рис. 8
остальное - см. рис. 7

Рис. 9
остальное см. Рис. 1

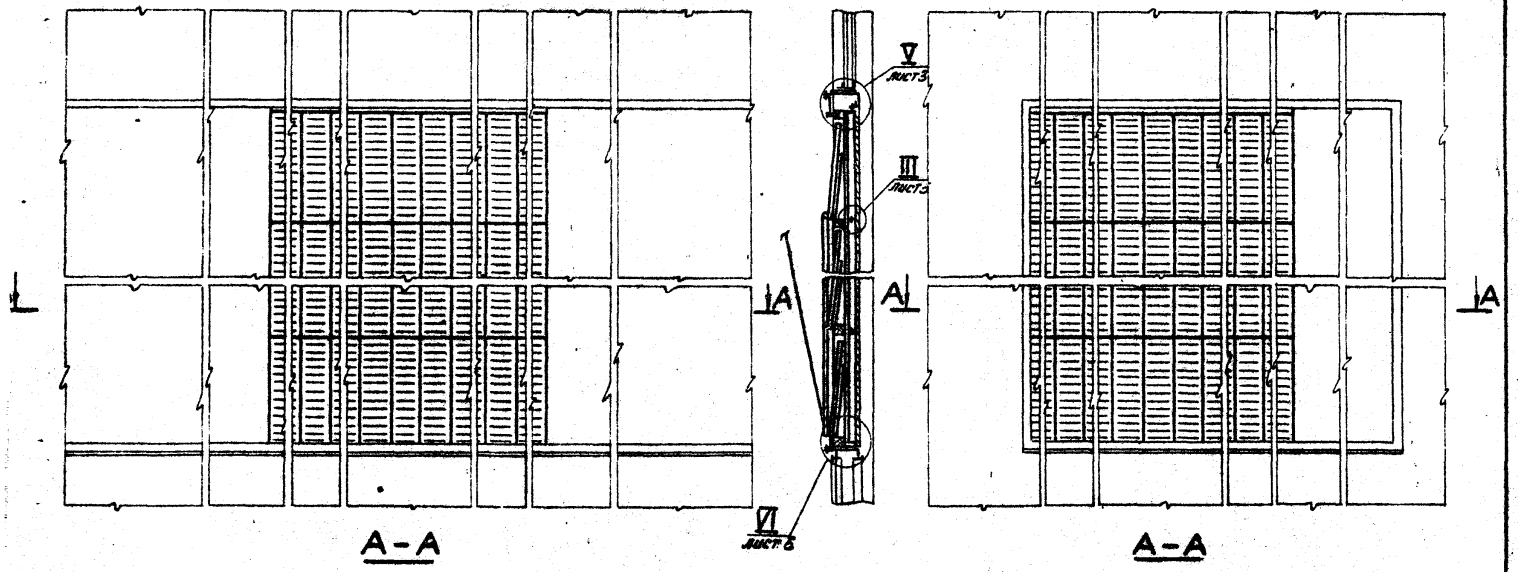

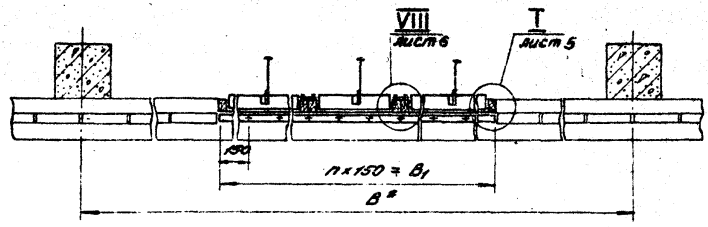

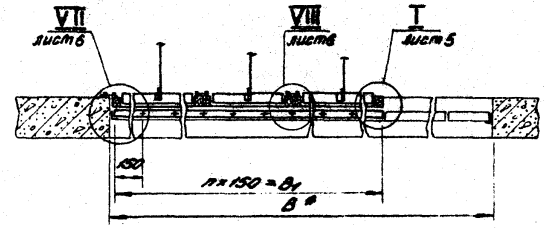

Изм.	Лист.	N докум.	Подп.	Дата
Рук. отд.		Гесслер		
Гл. инж. проекта		Давыдова		
Отв. инж.		Цветкова		
Исполнил		Кузнецова		
Н. контр.		Сухарев		

2С1.000.000 СБ

Устройство воздухоприёмное. Сборочный чертёж.

Лит.	Масса	Масшт.
И	см. таблицу	—
Лист 4	Листов	

Госстрой СССР ЦНИИПромзданий г. Москва

Копировал: Эдинцова

Формат А2

2С1.000.000.СБ

I листы 1÷4

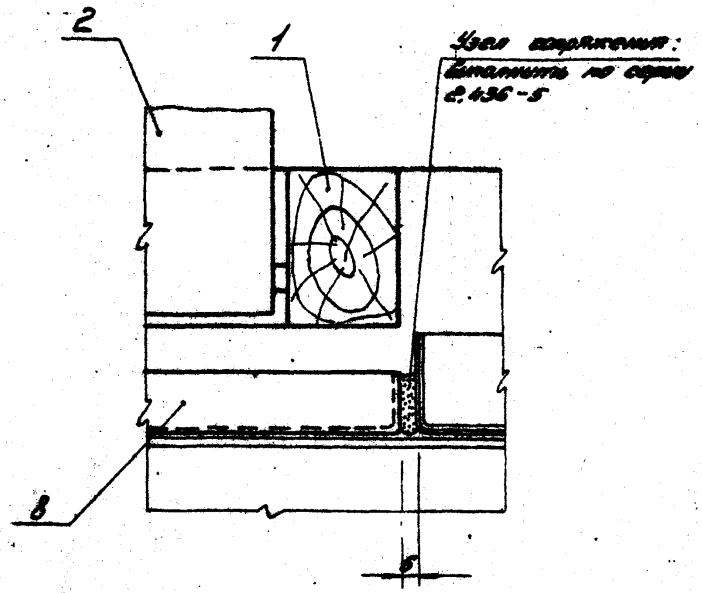

II лист 1

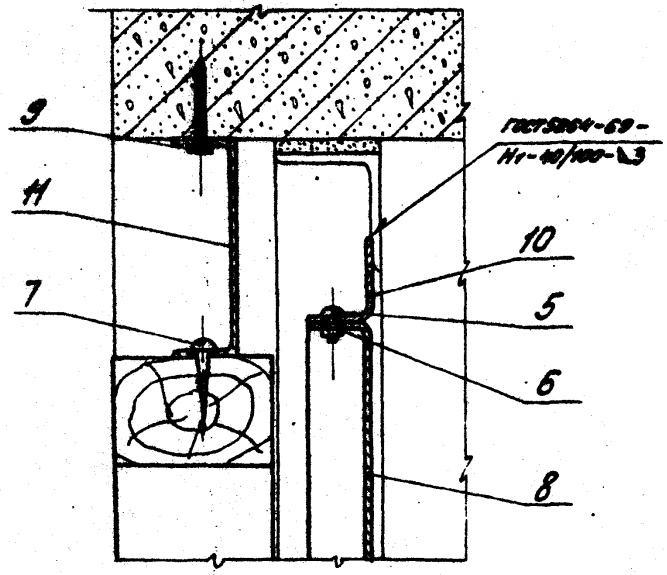

III лист 1

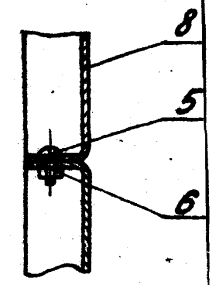

IV лист 1

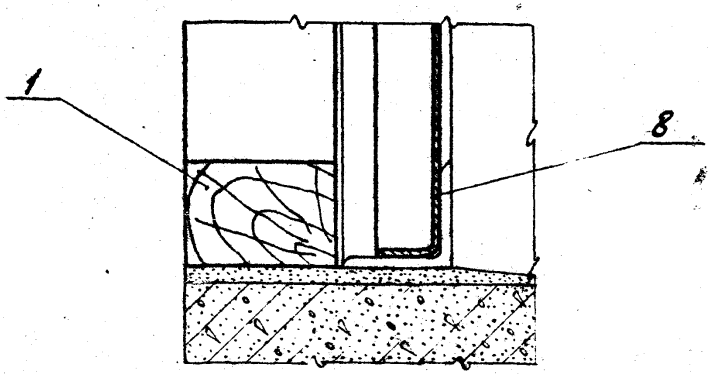

Изм.	Лист	N докум.	Подп.	Дата	2С1. 000. 000. СБ.		
Рук. отд.	Гесслер				Устройство воздухоприёмное. Сборочный чертёж.	Лит.	Масса
						И	см. таблицу
						Лист 5	Листов
						Госстрой ЦНИИПРОМЗДАНИЙ г. Москва	
						Формат	

Провал: Одинцова

Серия 1.494-27

Выпуск 4

2С1.000.000.СБ

Выпуск 4

Серия 1. 494-27

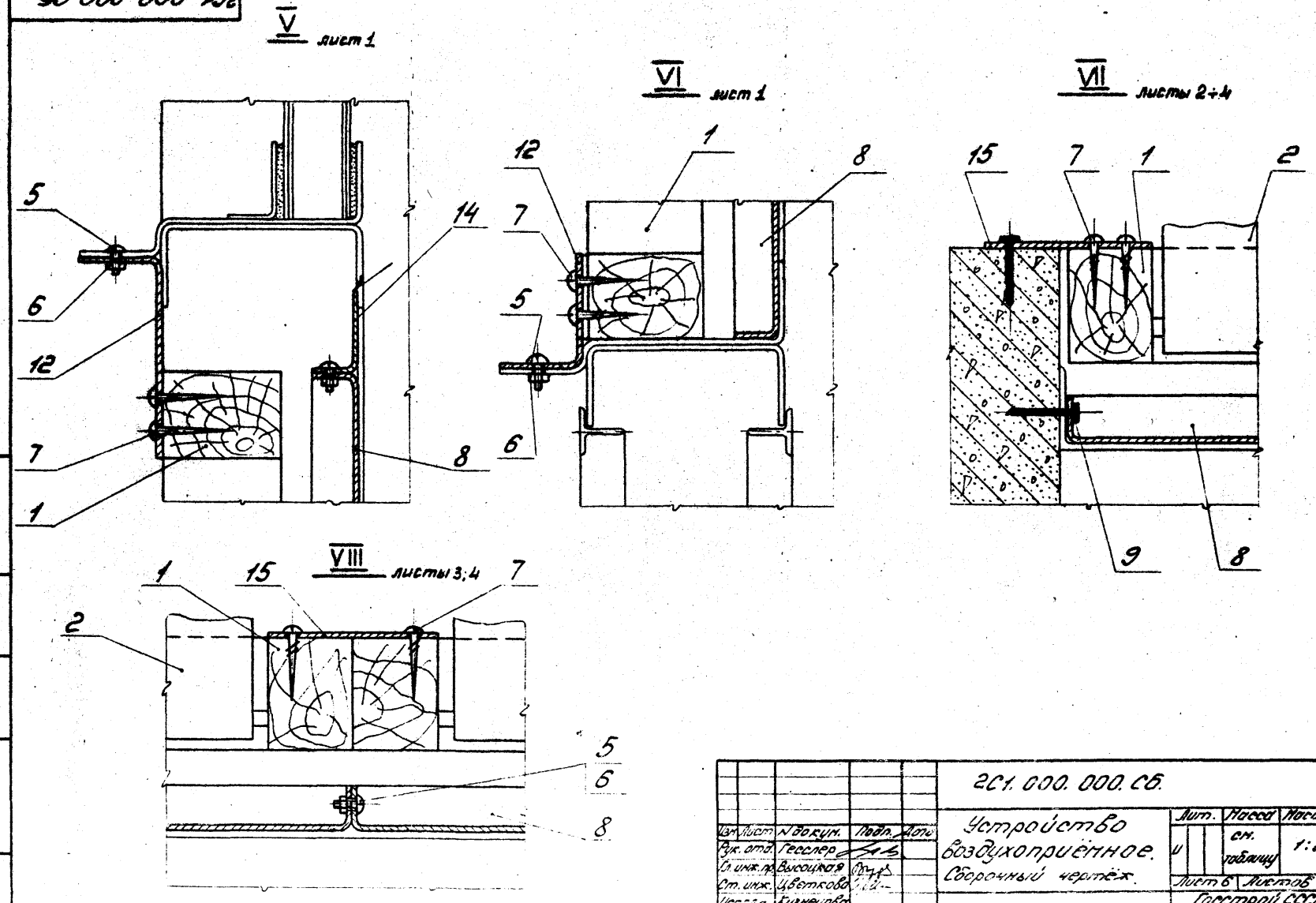

Изм.	Лист	N докум.	Подп.	Дата	2С1.000.000.СБ.			
Рук. отд.		Гесслер			Устройство воздухоприёмное. Сборочный чертёж.	Лит.	Масса	Масшт.
Гл. инж. пр.		Высоцкая				И	см. таблицу	1:2
Ст. инж.		Цветкова				Лист 6	Листов	
Исполн.		Кузнецова				Госстрой СССР ЦНИИПРОМЗДАНИЙ г. Москва		
Н. контр.		Сухарев						

Копировал: Одинцова

Формат 12

Инв. N подл. | Подп. и дата | Взам. инв. N | Инв. N дубл. | Подп. и дата

Серия 1.494-27 Выпуск 4

2С1.000.001

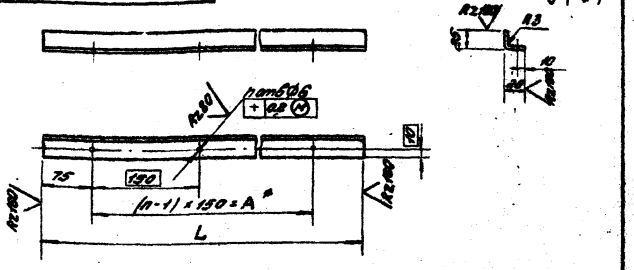

Продолжение

Обозначение	Размеры, мм L	Размеры, мм A*	n	Масса, кг	Обозначение	Размеры, мм L	Размеры, мм A*	n	Масса, кг
2С1.000.001	450	300	3	0.4	2С1.000.001-06	1500	1350	10	1.4
-01	1200	1050	8	1.1	-07	2250	2100	15	2.0
-02	2100	1950	14	1.9	-08	3600	3450	24	3.2
-03	3000	2850	20	2.7	-09	750	500	5	0.7
-04	300	150	2	0.3	-10	1800	1650	12	1.6
-05	900	750	6	0.8	-11	2850	2700	19	2.6

1. Предельные отклонения размеров:
отверстий – по A_7;
валов – по B_7;
остальных – по CM_7.
2. * Размеры для справок.
3. Покрытие-грунт ГФ-020, ГОСТ 4056-63

Изм.	Лист	N докум.	Подп.	Дата
Рук. отд.		Гесслер		
Гл. инж. пр.		Высоцкая		
Ст. инж.		Цветкова		
Исполн.		Кузнецова		
Н. контр.		Сухарев		

2С1.000.001

Нащельник

Лит	Масса	Масшт.
и	см. таблицу	—

Лист | Листов 1

Лист 62.0 ГОСТ 19903-74 / 3-IV-Ст3 ГОСТ 16523-70

Госстрой СССР ЦНИИПРОМЗДАНИЙ г. Москва

Копировал: Одинцова Формат 11

Инв. N подл. | Подп. и дата | Взам. инв. N | Инв. N дубл. | Подп. и дата

2С1.000.002

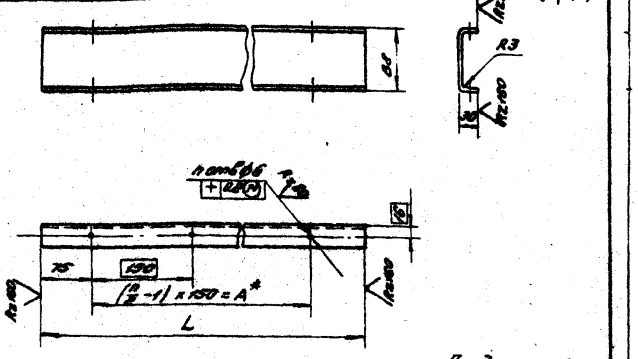

Продолжение

Обозначение	Размеры, мм L	Размеры, мм A*	n	Масса, кг	Обозначение	Размеры, мм L	Размеры, мм A*	n	Масса, кг
2С1.000.002	450	300	6	1.1	2С1.000.002-06	1500	1350	20	3.8
-01	1200	1050	16	3.0	-07	2250	2100	30	5.6
-02	2100	1950	28	5.3	-08	3600	3450	48	9.0
-03	3000	2850	36	7.5	-09	750	600	10	1.9
-04	300	150	4	0.75	-10	1800	1650	24	4.5
-05	900	750	12	2.3	-11	2850	2700	38	7.1

1. Предельные отклонения размеров:
отверстий – по A_7,
валов – по B_7,
остальных – по CM_7.
2. * Размеры для справок.
3. Покрытие-грунт ГФ-020, ГОСТ 4056-63

Изм.	Лист	N докум.	Подп.	Дата
Рук. отд.		Гесслер		
Гл. инж. пр.		Высоцкая		
Ст. инж.		Цветкова		
Исполн.		Кузнецова		
Н. контр.		Сухарев		

2С1.000.002

Нащельник

Лит	Масса	Масшт.
и	см. таблицу	—

Лист | Листов 1

Лист 62.0 ГОСТ 19903-70 / 3-IV-Ст3 ГОСТ 16523-70

Госстрой СССР ЦНИИПРОМЗДАНИЙ г. Москва

Копировал: Одинцова Формат 11

Инв. N подл. | Подп. и дата | Взам. инв. N | Инв. N дубл. | Подп. и дата

2С1.000.003

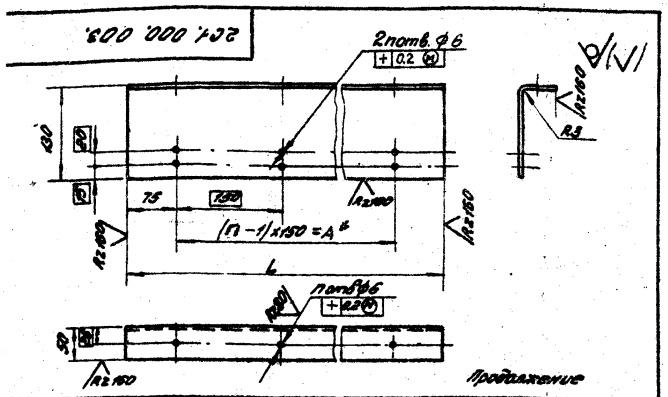

Продолжение

Обозначение	Размеры, мм L	Размеры, мм A*	n	Масса, кг	Обозначение	Размеры, мм L	Размеры, мм A	n	Масса, кг
2С1.000.003	450	300	3	1.3	2С1.000.003-06	1500	1350	10	4.4
-01	1200	1050	8	3.5	-07	2250	2100	15	6.5
-02	2100	1950	14	6.1	-08	3500	3450	24	10.4
-03	3000	2850	18	8.7	-09	750	600	5	2.2
-04	300	150	2	0.9	-10	1800	1650	12	5.2
-05	900	750	6	2.6	-11	2850	2700	19	8.3

1. Предельные отклонения размеров:
отверстий – по Ат;
валов – по Вт;
остальных – по СМт.
2. * Размеры для справок.
3. Покрытие – грунт ГФ-020, ГОСТ 4056-63

Изм.	Лист	N докум.	Подп.	Дата
Рук. отд.		Гесслер		
Д. инж. пр.		Высоцкая		
Ст. инж.		Цветкова		
Исполн.		Кузнецова		
Н. контр.		Сухарев		

2С1.000.003

Нащельник

Лит.	Масса	Масшт.
И	см. таблицу	—

Лист | Листов 1

Лист 62.0 ГОСТ 19903-74 / 3-IV-Ст.3 ГОСТ 16523-70

Госстрой СССР ЦНИИПРОМЗДАНИЙ г. Москва

Копировал: Ильинцова Формат 11

2С1.000.004

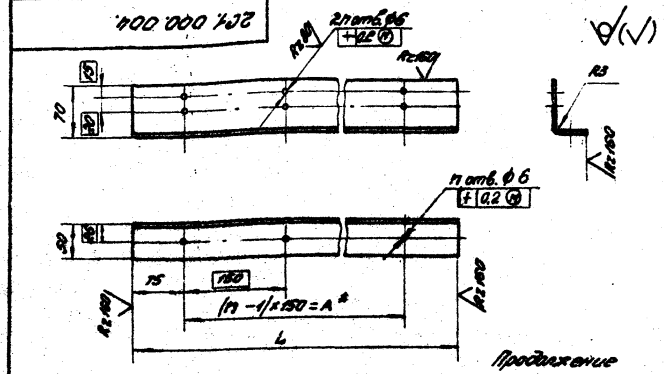

Продолжение

Обозначение	Размеры, мм L	Размеры, мм A*	n	Масса, кг	Обозначение	Размеры, мм L	Размеры, мм A*	n	Масса, кг
2С1.000.004	450	300	3	0.9	2С1.000.004-06	1500	1350	10	2.9
-01	1200	1050	8	2.3	-07	2250	2100	15	4.4
-02	2100	1950	14	4.0	-08	3500	3450	24	7.0
-03	3000	2850	18	5.9	-09	750	600	5	1.5
-04	300	150	2	0.6	-10	1800	1650	12	3.5
-05	900	750	6	1.8	-11	2850	2700	19	5.6

1. Предельные отклонения размеров:
отверстий – по Ат;
валов – по Вт;
остальных – по СМт.
2. * Размеры для справок.
3. Покрытие – грунт ГФ-020, ГОСТ 4056-63

Изм.	Лист	N докум.	Подп.	Дата
Рук. отд.		Гесслер		
Д. инж. пр.		Высоцкая		
Ст. инж.		Цветкова		
Исполн.		Кузнецова		
Н. контр.		Сухарев		

2С1.000.004

Нащельник

Лит.	Масса	Масшт.
И	см. таблицу	—

Лист | Листов 1

Лист 62.0 ГОСТ 19903-74 / 3-IV-Ст.3 ГОСТ 16523-70

Госстрой СССР ЦНИИПРОМЗДАНИЙ г. Москва

Копировал: Ильинцова Формат 11

Инв. № подл. | Подп. и дата | Взам. инв. № | Инв. № дубл. | Подп. и дата

Выпуск 4

Серия 1.494-29

2С1.000.005

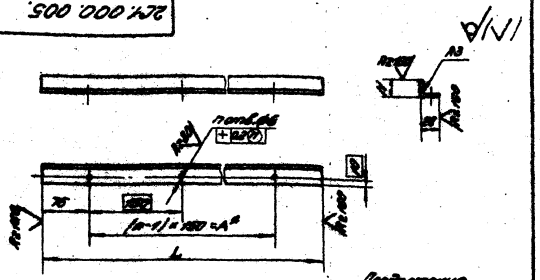

Проволочные

Обозначение	Размеры, мм L	A*	H	n	Масса, кг	Обозначение	Размеры, мм L	A*	H	n	Масса, кг
2С1.000.005	450	300		3	0.4	2С1.000.005-07	2250	2100	45	15	2.7
-01	1800	1650		8	1.1	-08	3600	3450		24	4.4
-02	2100	1950	25	14	1.9	-09	300	150	65	2	0.4
-03	3000	2850		20	2.7	-10	750	600		5	1.0
-04	300	150		2	0.4	-11	1200	1050		8	1.8
-05	900	750	45	6	1.0	-12	1800	1650		12	2.7
-06	1500	1350		10	1.8	-13	2850	2700		19	4.2

1. Предельные отклонения размеров:
отверстий – по А7;
валов – по В7;
остальных – по СТ7.
2. * Размеры для справок.
3. Покрытие – грунт ГФ-020, ГОСТ 4056-63

2С1.000.005

Нащельник

Лит. У | Масса см. таблицу | Масштаб —

Лист | Листов 1

Лист БГ.0 ГОСТ 199.03-74. 3-IV-Ст.3 ГОСТ 16523-70

Госстрой СССР ЦНИИПРОМЗДАНИЙ г. Москва

Копировал: Одинцова Формат А4

2С1.000.006

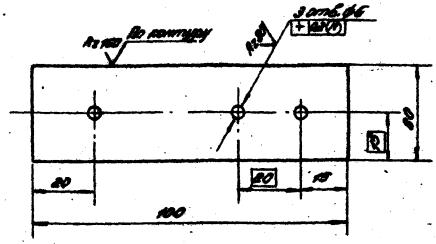

1. Предельные отклонения размеров:
отверстий – по А7;
валов – по В7;
остальных – по СТ7
2. Покрытие – грунт ГФ-020, ГОСТ 4056-63

2С1.000.006

Планка

Лит. У | Масса 0,1

Копировал:

Серия 1.424-17 Выпуск 4

Формат	Зона	Поз.	Обозначение	Наименование	Кол.	Примечание
				Документация		
12			2С1.010.000 СБ	Сборочный чертеж		
				Детали		
11		1	2С1.010.001	Брусок	2	
11		2	2С1.010.002	Брусок	2	
11		3	2С1.010.003	Брусок	2	
11		4	2С1.010.004	Ребро опорная	6	
11		5	2С1.010.005	Втулка	6	
				Материалы		
		6		Гвозди 3×50 ГОСТ 283-63	20	

Инв. № подл. | Подп. и дата | Взам. инв. № | Инв. № дубл. | Подп. и дата

Изм.	Лист	№ докум.	Подп.	Дата
Рук. отд.		Гесслер		
Гл. инж. пр.		Высоцкая		
Ст. инж.		Цветкова		
Исполн.		Кузнецова		
Н. контр.		Сухорев		

2С1.010.000

Каркас

Лит.	Лист	Листов
И		1

Госстрой СССР ЦНИИпромзданий г. Москва

Формат 11

Копировал: Стрелкова

Формат	Зона	Поз.	Обозначение	Наименование	Кол.	Примечание
				Документация		
12			2С1.010.000 СБ	Сборочный чертеж		
				Детали		
11		1	2С1.010.001-01	Брусок	2	
11		2	2С1.010.002	Брусок	2	
11		3	2С1.010.003-01	Брусок	2	
11		4	2С1.010.004	Ребро опорная	6	
11		5	2С1.010.005	Втулка	6	
				Материалы		
		6		Гвозди 3×50 ГОСТ 283-63	20	

Инв. № подл. | Подп. и дата | Взам. инв. № | Инв. № дубл. | Подп. и дата

Изм.	Лист	№ докум.	Подп.	Дата
Рук. отд.		Гесслер		
Гл. инж. пр.		Высоцкая		
Ст. инж.		Цветкова		
Исполн.		Кузнецова		
Н. контр.		Сухорев		

2С1.010.000-01

Каркас

Лит.	Лист	Листов
И		1

Госстрой СССР ЦНИИпромзданий г. Москва

Копировал: Стрелкова

Формат А4

Выпуск 4 Серия 1.494-27

Позиция	Зона	Поз.	Обозначение	Наименование	Кол.	Примечание
				Документация		
12			2С1.010.000 СБ	Сборочный чертеж		
				Детали		
11		1	2С1.010.001-02	Брусок	2	
11		2	2С1.010.002	Брусок	2	
11		3	2С1.010.003-02	Брусок	2	
11		4	2С1.010.004	Рейка опорная	6	
11		5	2С1.010.005	Втулка	6	
				Материалы		
		6		Гвозди 3×50 ГОСТ 283-63	20	

Инв. № подл. | Подп. и дата | Взам. инв. № | Инв. № дубл. | Подп. и дата

Изм.	Лист	№ докум.	Подп.	Дата
Рук. отд	Гесслер			
Гл. инж. пр.	Высоцкая			
Ст. инж.	Цветкова			
Исполн.	Кузнецова			
Н. контр.	Сухарев			

2С1.010.000-02

Каркас

Лит.	Лист	Листов
И		1

Госстрой СССР ЦНИИПромзданий г. Москва

Копировал: Стрельцова Формат 11

Позиция	Зона	Поз.	Обозначение	Наименование	Кол.	Примечание
				Документация		
12			2С1.010.000. СБ	Сборочный чертеж		
				Детали		
11		1	2С1.010.001-03	Брусок	2	
11		2	2С1.010.002	Брусок	2	
11		3	2С1.010.003-03	Брусок	2	
11		4	2С1.010.004	Рейка опорная	6	
11		5	2С1.010.005	Втулка	6	
				Материалы		
				Гвозди 3×50 ГОСТ 283-63	20	

Инв. № подл. | Подп. и дата | Взам. инв. № | Инв. № дубл. | Подп. и дата

Изм.	Лист	№ докум.	Подп.	Дата
Рук. отд	Гесслер			
Гл. инж. пр.	Высоцкая			
Ст. инж.	Цветкова			
Исполн.	Кузнецова			
Н. контр.	Сухарев			

2С1.010.000-03

Каркас

Лит.	Лист	Листов
И		1

Госстрой СССР ЦНИИПромзданий г. Москва

Копировал: Стрельцова Формат 11

Позиция	Зона	Поз.	Обозначение	Наименование	Кол.	Примечание
				Документация		
			2С1.010.000 СБ	Сборочный чертеж		
				Детали		
		1	2С1.010.001-04	Брусок	8	
		2	2С1.010.002-04	Брусок	2	
		3	2С1.010.003-04	Брусок	3	
		4	2С1.010.004	Рейка опорная	8	
		5	2С1.010.005	Втулка	8	
				Материалы		
		6		Гвозди 3×50 ГОСТ 283-63	26	

Изм.	Лист	№ докум.	Подп.	Дата
Разраб.		Гесслер		
Нач.отд.		Высацкая		
Гл.инж.		Цветкова		
Н.контр.		Кузнецова		
Гл.спец.		Сухарев		

2С1.010.000-04

Каркас

Лит	Лист	Листов
И		1

Госстрой СССР ЦНИИПромзданий г. Москва

Позиция	Зона	Поз.	Обозначение	Наименование	Кол.	Примечание
				Документация		
13			2С1.010.000 СБ	Сборочный чертеж		
				Детали		
11		1	2С1.010.001-05	Брусок	2	
11		2	2С1.010.002-01	Брусок	2	
11		3	2С1.010.003-05	Брусок	3	
11		4	2С1.010.004	Рейка опорная	8	
11		5	2С1.010.005	Втулка	8	
				Материалы		
				Гвозди 3×50 ГОСТ 283-63	26	

Инв.№ подл. | Подп. и дата | Взам.инв.№ | Инв.№ дубл. | Подп. и дата

Изм.	Лист	№ докум.	Подп.	Дата
Разраб.		Гесслер		
Нач.отд.		Высацкая		
Гл.инж.		Цветкова		
Н.контр.		Кузнецова		
Гл.спец.		Сухарев		

2С1.010.000-05

Каркас

Лит	Лист	Листов
И		1

Госстрой СССР ЦНИИПромзданий г. Москва

Копировал | Формат А4

Выпуск 4

Серия 1.484-27

Формат	Зона	Поз.	Обозначение	Наименование	Кол.	Примечание
				Документация		
12			2С1.010.000 СБ	Сборочный чертеж		
				Детали		
11		1	2С1.010.001-06	Брусок	2	
11		2	2С1.010.002-01	Брусок	2	
11		3	2С1.010.003-06	Брусок	3	
11		4	2С1.010.004	Рейка опорная	8	
11		5	2С1.010.005	Втулка	8	
				Материалы		
		6		Гвозди 3×50	26	
				ГОСТ 283-63		

Подп. и дата | Взам. инв. № | Инв. № дубл. | Подп. и дата | Инв. № подл.

Изм.	Лист	№ докум.	Подп.	Дата
Рук. отд.		Гесслер		
Гл. инж. пр.		Высоцкая		
Ст. инж.		Цветкова		
Исполн.		Кузнецова		
Н. контр.		Сухарев		

2С1.010.000-06

Каркас

Лит.	Лист	Листов
И		1

Госстрой СССР ЦНИИПромзданий г. Москва

Копировал: Стрельцова

Формат 11

Формат	Зона	Поз.	Обозначение	Наименование	Кол.	Примечание
				Документация		
12			2С1.010.000 СБ	Сборочный чертеж		
				Детали		
11		1	2С1.010.001-07	Брусок	2	
11		2	2С1.010.002-01	Брусок	2	
11		3	2С1.010.003-07	Брусок	3	
11		4	2С1.010.004	Рейка опорная	8	
11		5	2С1.010.005	Втулка	8	
				Материалы		
		6		Гвозди 3×50		
				ГОСТ 283-63	26	

Подп. и дата | Взам. инв. № | Инв. № дубл. | Подп. и дата | Инв. № подл.

Изм.	Лист	№ докум.	Подп.	Дата
Рук. отд.		Гесслер		
Гл. инж. пр.		Высоцкая		
Ст. инж.		Цветкова		
Исполн.		Кузнецова		
Н. контр.		Сухарев		

2С1.010.000-07

Каркас

Лит.	Лист	Листов
И		

Госстрой СССР ЦНИИПромзданий г. Москва

Копировал: Стрельцова

Формат 11

Выпуск 4

Серия 1.494-27

Формат	Зона	Поз.	Обозначение	Наименование	Кол.	Примечание
				Документация		
12			2С1.010.000 СБ	Сборочный чертеж		
				Детали		
11		1	2С1.010.001-01	Брусок	2	
11		2	2С1.010.002-01	Брусок	2	
11		3	2С1.010.003-01	Брусок	3	
11		4	2С1.010.004	Рейка опорная	8	
11		5	2С1.010.005	Втулка	8	
				Материалы		
		6		Гвозди 3×50		
				ГОСТ 283-63	26	

Подп. и дата | Инв. № дубл. | Взам. инв. № | Подп. и дата | Инв. № подл.

Изм.	Лист	№ докум.	Подп.	Дата
Рук. отд.		Тесслер		
Гл. инж. пр.		Высоцкая		
Ст. инж.		Цветкова		
Исполн.		Кузнецова		
Н. контр.		Сухарев		

2С1.010.000-08

Каркас

Лит.	Лист	Листов
И		1

Госстрой СССР ЦНИИПромзданий г. Москва

Копировал: Стрельцова Формат 11

Формат	Зона	Поз.	Обозначение	Наименование	Кол.	Примечание
				Документация		
12			2С1.010.000 СБ	Сборочный чертеж		
				Детали		
11		1	2С1.010.001-04	Брусок	2	
11		2	2С1.010.002-02	Брусок	2	
11		3	2С1.010.003-04	Брусок	4	
11		4	2С1.010.004	Рейка опорная	10	
11		5	2С1.010.005	Втулка	10	
				Материалы		
		6		Гвозди 3×50		
				ГОСТ 283-68	32	

Подп. и дата | Инв. № дубл. | Взам. инв. № | Подп. и дата | Инв. № подл.

Изм.	Лист	№ докум.	Подп.	Дата
Рук. отд.		Тесслер		
Гл. инж. пр.		Высоцкая		
Ст. инж.		Цветкова		
Исполн.		Кузнецова		
Н. контр.		Сухарев		

2С1.010.000-09

Каркас

Лит.	Лист	Листов
И		1

Госстрой СССР ЦНИИПромзданий г. Москва

Копировал: Стрельцова Формат 11

Выпуск 4

Серия 1.494-27

Формат	Зона	Поз.	Обозначение	Наименование	Кол.	Примечание
				Документация		
12			2С1.010.000 СБ	Сборочный чертеж		
				Детали		
11		1	2С1.010.001-06	Брусок	2	
11		2	2С1.010.002-02	Брусок	2	
11		3	2С1.010.003-06	Брусок	4	
11		4	2С1.010.004	Рейка опорная	10	
11		5	2С1.010.005	Втулка	10	
				Материалы		
		6		Гвозди 3×50	32	
				ГОСТ 283-63		

Подп. и дата | Инв. № дубл. | Взам. инв. № | Подп. и дата | Инв. № подл.

Изм.	Лист	№ докум.	Подп.	Дата
Рук. отд.		Гесслер		
Гл. инж. пр.		Высоцкая		
Ст. инж.		Цветкова		
Исполн.		Кузнецова		
Н. конт.		Сухарев		

2С1.010.000-10

Каркас

Лит.	Лист	Листов
И		1

Госстрой СССР ЦНИИПромзданий г. Москва

...вал: Стрельцова

Формат 11

Формат	Зона	Поз.	Обозначение	Наименование	Кол.	Примечание
				Документация		
12			2С1.010.000 СБ	Сборочный чертеж		
				Детали		
11		1	2С1.010.001-01	Брусок	2	
11		2	2С1.010.002-02	Брусок	2	
11		3	2С1.010.003-01	Брусок	4	
11		4	2С1.010.004	Рейка опорная	10	
11		5	2С1.010.005	Втулка	10	
				Материалы		
		6		Гвозди 3×50		
				ГОСТ 283-63	32	

Подп. и дата | Инв. № дубл. | Взам. инв. № | Подп. и дата | Инв. № подл.

Изм.	Лист	№ докум.	Подп.	Дата
Рук. отд.		Гесслер		
Гл. инж. пр.		Высоцкая		
Ст. инж.		Цветкова		
Исполн.		Кузнецова		
Н. конт.		Сухарев		

2С1.010.000-11

Каркас

Лит.	Лист	Листов
И		1

Госстрой СССР ЦНИИПромзданий г. Москва

Копировал: Стрельцова

Формат 11

Формат	Зона	Поз.	Обозначение	Наименование	Кол.	Примечание
				Документация		
12			2С1.010.000 СБ	Сборочный чертеж		
				Детали		
11		1	2С1.010.001-05	Брусок	2	
11		2	2С1.010.002-02	Брусок	2	
11		3	2С1.010.003-05	Брусок	4	
11		4	2С1.010.004	Рейка опорная	10	
11		5	2С1.010.005	Втулка	10	
				Материалы		
		6		Гвозди 3×50 ГОСТ 283-63	32	

Изм.	Кол. уч.	Лист	№ докум.	Подп.	Дата
Разраб.			Гесслер		
Пров.			Высоцкая		
Т. контр.			Цветкова		
Н. контр.			Кузнецова		
Утв.			Сухарев		

2С1.010.000-12

Каркас

Лит.	Лист	Листов
И		1

Госстрой СССР ЦНИИПромзданий г. Москва

Копировал: Стрельцова

Формат 11

Формат	Зона	Поз.	Обозначение	Наименование	Кол.	Примечание
				Документация		
12			2С1.010.000 СБ	Сборочный чертеж		
				Детали		
11		1	2С1.010.001-03	Брусок	2	
11		2	2С1.010.002-02	Брусок	2	
11		3	2С1.010.003-03	Брусок	4	
11		4	2С1.010.004	Рейка опорная	10	
11		5	2С1.010.005	Втулка	10	
				Материалы		
		6		Гвозди 3×50 ГОСТ 283-63	32	

Инв. № подл. | Подп. и дата | Взам. инв. № | Инв. № дубл. | Подп. и дата

Изм.	Кол. уч.	Лист	№ докум.	Подп.	Дата
Разраб.			Гесслер		
Пров.			Высоцкая		
Т. контр.			Цветкова		
Н. контр.			Кузнецова		
Утв.			Сухарев		

2С1.010.000-13

Каркас

Лит.	Лист	Листов
И		1

Госстрой СССР ЦНИИПромзданий г. Москва

Копировал: Стрельцова

Формат 11

2С1.010.000СБ

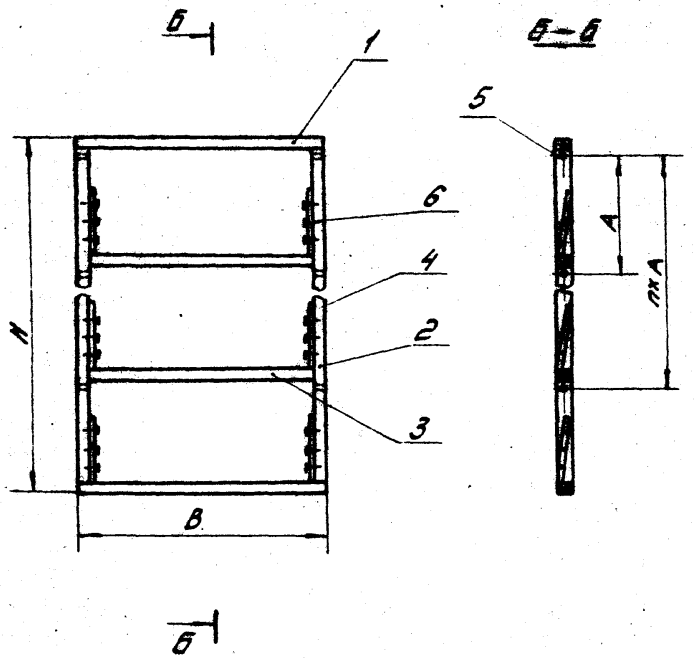

Обозначение	Размеры, мм			К-во промежутков n
	A	B	H	
2С1.010.000.	552	450	1705	2
-01		1200		
-02		1050		
-03		1000		
-04	564	800	2306	3
-05		900		
-06		750		
-07		1125		
-08		1200		
-09	571	300	2905	4
-10		750		
-11		1200		
-12		900		
-13		1000		

1. Размеры для справок
2. Обработка по СНиП III-В7-69.

Изм.	Лист	N докум.	Подп.	Дата
Рук. отд.		Гесслер		
Гл. инж. пр.		Высоцкая		
Ст. инж.		Цветкова		
Исполн.		Кузнецова		
Н. контр.		Сухарев		

2С1.010.000СБ.

Каркас.
Сборочный чертёж.

Лит.	Масса
и	см. таблицу

Лист | Лист

Госстрой
ЦНИИПРОМЗ
г. Москв

Провал: Одинцова Форма

Инв. N подл. | Подп. и дата | Взам. инв. N | Инв. N дубл. | Подп. и дата

Серия 1.494-27

Выпуск 4

2СУ.010.001

Лист 91

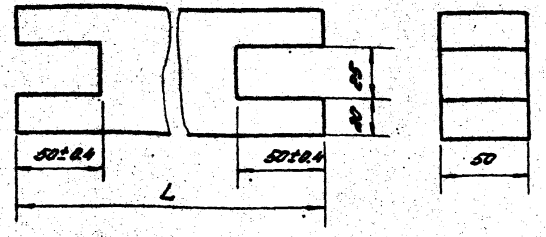

Продолжение

Обозначение	L, мм	Масса, кг	Обозначение	L, мм	Масса, кг
2СУ.010.001	450	0,8	2СУ.010.001-04	300	0,5
-01	1200	2,1	-05	900	1,6
-02	1050	1,85	-06	750	1,3
-03	1000	1,75	-07	1125	1,95

Предельные отклонения размеров по ГОСТ 6449-53:
отверстий - по ∂ А3;
валов - по ∂ Пз.

Изм.	Лист	N докум.	Подп.	Дата
Рук. отд.		Гроссер		
Гл. инж. пр.		Высоцкая		
Ст. инж.		Цветкова		
Исполн.		Кузнецов		
Н. контр.		Сухарев		

2СУ.010.001

Брусок

Лит.	Масса	Масштаб
У	ст. таблиц	—
	Лист	Листов 1

Заготовка из древесины хвойных пород ГОСТ 9685-61

Госстрой СССР ЦНИИОМТП г. Москва

Копир. Гр. 1 Обязательное для ГПИ

2СУ.010.002

Лист 97

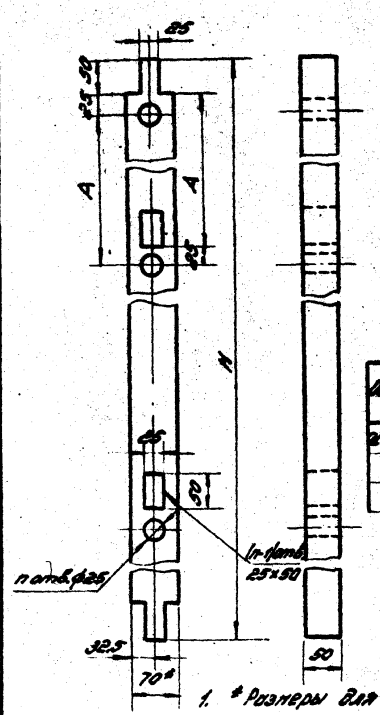

Обозначение	Размеры Н	Размеры А	n	Масса кг
2СУ.010.002	552	1105	3	3,0
-01	534	2306	4	4,0
-02	571	2005	5	5,0

1. * Размеры для справок.
2. Предельные отклонения размеров по ГОСТ 6449-53:
отверстий - по ∂ А3;
валов - по ∂ Пз.

Изм.	Лист	N докум.	Подп.	Дата
Рук. отд.		Гроссер		
Гл. инж. пр.		Высоцкая		
Ст. инж.		Цветкова		
Исполн.		Кузнецов		
Н. контр.		Сухарев		

2СУ.010.002

Брусок

Лит.	Масса	Масштаб
У	ст. таблиц	—
	Лист	Листов 1

Заготовка из древесины хвойных пород ГОСТ 9685-61

Госстрой СССР ЦНИИОМТП г. Москва

Копир. Гр. 1 Обязательное для ГПИ

Серия 1.494-27 Выпуск 4

2С1.010.003.

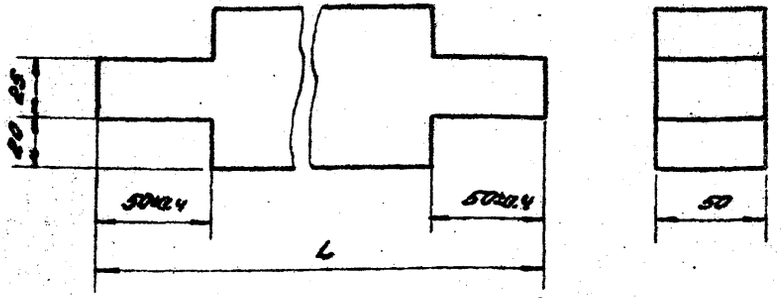

Обозначение	L, мм	Масса, кг
2С1.010.003	450	0.8
-01	1200	2.1
-02	1050	1.85
-03	1000	1.75
-04	300	0.5
-05	900	1.6
-06	750	1.3
-07	1125	1.95

Предельные отклонения размеров по ГОСТ6449-53: валов - по $\partial П_3$

Изм	Лист	№ докум.	Подп.	Дата
Рук. отд.		Гесслер		
Гл. инж. пр.		Высоцкая		
Ст. инж.		Цветкова		
Исполн.		Кузнецова		
Н. контр.		Сухарев		

2С1.010.003.

Брусок

Лит.	Масса	Масшт.
И	см. таблицу	—

Лист | Листов 1

Заготовка из древесины хвойных пород ГОСТ9685-51

Госстрой СССР ЦНИИПРОМЗДАНИЙ г. Москва

Инв. № подл. | Подп. и дата | Взам. инв. № | Инв. № дубл. | Подп. и дата

2С1.010.004.

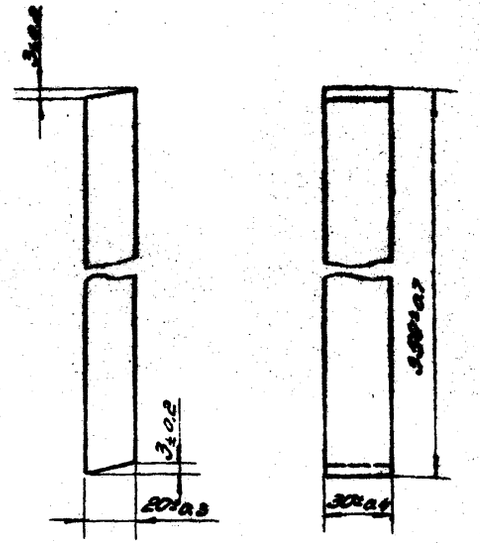

Изм	Лист	№ докум.	Подп.	Дата
Рук. отд.		Гесслер		
Гл. инж. пр.		Высоцкая		
Ст. инж.		Цветкова		
Исполн.		Кузнецова		
Н. контр.		Сухарев		

2С1.010.004.

Рейка опорная

Лит.	Масса	Масшт.
И	0.1	1:2

Лист | Листов 1

Заготовка из древесины хвойных пород ГОСТ9685-51

Госстрой СССР ЦНИИПРОМЗДАНИЙ г. Москва

Инв. № подл. | Подп. и дата | Взам. инв. № | Инв. № дубл. | Подп. и дата

Формат	Зона	Поз.	Обозначение	Наименование	Кол.	Примечание
				Документация		
12			2С1.020.000 СБ	Сборочный чертеж		
				Детали		
11		1	2С1.020.001	Брусок	3	
11		2	2С1.020.002	Обшивка	2	
11		3	2С1.020.003	Брусок	2	
11		4	2С1.020.004	Полуось	2	
11		5	2С1.020.005	Поводок	1	
				Стандартные изделия		
		6		Болт М8×40.58 ГОСТ 7798-70	8	
		7		Гайка М8.4 ГОСТ 5915-70	8	
		8		Шайба 8.01.02 ГОСТ 11371-68	8	
				Материалы		
		9		Вата минеральная ГОСТ 4640-66	0,002 м³	
		10		Гвозди 2×20 ГОСТ 283-63	60	

Изм.	Лист	№ докум.	Подп.	Дата
Рук.сата		Гесслер		
Гл.инж.пр.		Высоцкая		
Ст.инж.		Цветкова		
Исполн.		Кузнецова		
Н.контр.		Сухарев		

2С1.020.000

Клапан утепленный

Лит.	Лист	Листов
И		1

Госстрой СССР ЦНИИПромзданий г. Москва

Копировал Стрельцова Формат А1

Формат	Зона	Поз.	Обозначение	Наименование	Кол.	Примечание
				Документация		
12			2С1.020.000 СБ	Сборочный чертеж		
				Детали		
11		1	2С1.020.001	Брусок	3	
11		2	2С1.020.002-01	Обшивка	2	
11		3	2С1.020.003-01	Брусок	2	
11		4	2С1.020.004	Полуось	2	
11		5	2С1.020.005	Поводок	1	
				Стандартные изделия		
		6		Болт М8×40.58 ГОСТ 7798-70	8	
		7		Гайка М8.4 ГОСТ 5915-70	8	
		8		Шайба 8.01.02 ГОСТ 11371-68	8	
				Материалы		
		9		Вата минеральная ГОСТ 4640-66	0,0015 м³	
		10		Гвозди 2×20 ГОСТ 283-63	60	

Инв.№ подл. | Подп. и дата | Взам.инв.№ | Инв.№ дубл. | Подп. и дата

Изм.	Лист	№ докум.	Подп.	Дата
Рук.сата		Гесслер		
Гл.инж.пр.		Высоцкая		
Ст.инж.		Кузнецова		
Исполн.		Цветкова		
Н.контр.		Сухарев		

2С1.020.000-01

Клапан утепленный

Лит.	Лист	Листов
И		1

Госстрой СССР ЦНИИПромзданий г. Москва

Копировал Стрельцова Формат А1

Позиция	Зона	Поз.	Обозначение	Наименование	Кол.	Примечание
				Документация		
12			2С1.020.000 СБ	Сборочный чертеж		
				Детали		
11		1	2С1.020.001	Брусок	3	
11		2	2С1.020.002-02	Обшивка	2	
11		3	2С1.020.003-02	Брусок	2	
11		4	2С1.020.004	Полуось	2	
11		5	2С1.020.005	Поводок	1	
				Стандартные изделия		
		6		Болт М8×40.58		
				ГОСТ 7798-70	8	
		7		Гайка М8.4		
				ГОСТ 5915-70	8	
		8		Шайба 8.01.02		
				ГОСТ 11371-68	8	
				Материалы		
		9		Вата минеральная		
				ГОСТ 4640-66	0,0075 м³	
		10		Гвозди 2×20		
				ГОСТ 283-63	60	

Инв.№ подл. | Подп. и дата | Взам. инв.№ | Инв.№ дубл. | Подп. и дата

Изм.	Лист	№ докум.	Подп.	Дата
Разраб.		Гесслер		
Т.контр.		Высоцкая		
Н.контр.		Суворов		

2С1.020.000-02

Клапан утепленный

Лит.	Лист	Листов
И		

Госстрой СССР ЦНИИПромзданий г. Москва

Копировал: Стрельцова Формат А4

Позиция	Зона	Поз.	Обозначение	Наименование	Кол.	Примечание
				Документация		
12			2С1.020.000 СБ	Сборочный чертеж		
				Детали		
11		1	2С1.020.001	Брусок	3	
11		2	2С1.020.002-03	Обшивка	2	
11		3	2С1.020.003-03	Брусок	2	
11		4	2С1.020.004	Полуось	2	
11		5	2С1.020.005	Поводок	1	
				Стандартные изделия		
		6		Болт М8×40.58		
				ГОСТ 7798-70	8	
		7		Гайка М8.4		
				ГОСТ 5915-70	8	
		8		Шайба 8.01.02		
				ГОСТ 11371-68	8	
				Материалы		
		9		Вата минеральная		
				ГОСТ 4640-66	0,0075 м³	
		10		Гвозди 2×20		
				ГОСТ 283-63	60	

Инв.№ подл. | Подп. и дата | Взам. инв.№ | Инв.№ дубл. | Подп. и дата

Изм.	Лист	№ докум.	Подп.	Дата
Разраб.		Гесслер		
Т.контр.		Высоцкая		
Н.контр.		Суворов		

2С1.020.000-03

Клапан утепленный

Лит.	Лист	Листов
И	1	

Госстрой СССР ЦНИИПромзданий г. Москва

Ке ...льцова. Формат А4

Выпуск 4

Серия 1.494-27

Формат	Зона	Поз.	Обозначение	Наименование	Кол.	Примечание
				Документация		
12			2С1.020.000 СБ	Сборочный чертёж		
				Детали		
11		1	2С1.020.001	Брусок	3	
11		2	2С1.020.002-04	Обшивка	2	
11		3	2С1.020.003-04	Брусок	2	
11		4	2С1.020.004	Полуось	2	
11		5	2С1.020.005	Поводок	1	
				Стандартные изделия		
		6		Болт М8×40.58		
				ГОСТ 7798-70	8	
		7		Гайка М8.4		
				ГОСТ 5915-70	8	
		8		Шайба 8.01.02		
				ГОСТ 11371-68	8	
				Материалы		
		9		Вата минеральная		
				ГОСТ 4640-66	0,001	м³
		10		Гвозди 2×20		
				ГОСТ 283-63	60	

Подп. и дата | Инв. № дубл. | Взам. инв. № | Подп. и дата | Инв. № подл.

Изм.	Лист	№ докум.	Подп.	Дата
Рук. отд.		Гесслер		
Гл. инж. пр.		Высоцкая		
Ст. инж.		Цветкова		
Исполн.		Кузнецова		
Н. конт.		Сухарев		

2С1.020.000-04

Клапан утепленный

Лит.	Лист	Листов
И		1

Госстрой СССР ЦНИИПромзданий г. Москва

Копировал Стрельц

Формат 11

41

Формат	Зона	Поз.	Обозначение	Наименование	Кол.	Примечание
				Документация		
12			2С1.020.000 СБ	Сборочный чертеж		
				Детали		
11		1	2С1.020.001	Брусок	3	
11		2	2С1.020.002-05	Обшивка	2	
11		3	2С1.020.003-05	Брусок	2	
11		4	2С1.020.004	Полуось	2	
11		5	2С1.020.005	Поводок	1	
				Стандартные изделия		
		6		Болт М8×40.58		
				ГОСТ 7798-70	8	
		7		Гайка М8.4		
				ГОСТ 5915-70	8	
		8		Шайба 8.01.02		
				ГОСТ 11371-68	8	
				Материалы		
		9		Вата минеральная		
				ГОСТ 4640-66	0,001	м³
		10		Гвозди 2×20		
				ГОСТ 283-63	60	

Подп. и дата | Инв. № дубл. | Взам. инв. № | Подп. и дата | Инв. № подл.

Изм.	Лист	№ докум.	Подп.	Дата
Рук. отд.		Гесслер		
Гл. инж. пр.		Высоцкая		
Ст. инж.		Цветкова		
Исполн.		Кузнецова		
Н. конт.		Сухарев		

2С1.020.000-05

Клапан утепленный

Лит.	Лист	Листов
И		1

Госстрой СССР ЦНИИПромзданий г. Москва

Копировал Стрельц

Формат 11

Выпуск 4

Серия 1.494-27

Формат	Зона	Поз.	Обозначение	Наименование	Кол.	Примечание
				Документация		
12			2С1.020.000 СБ	Сборочный чертёж		
				Детали		
11		1	2С1.020.001	Брусок	3	
11		2	2С1.020.002-06	Обшивка	2	
11		3	2С1.020.003-06	Брусок	2	
11		4	2С1.020.004	Полуось	2	
11		5	2С1.020.005	Поводок	1	
				Стандартные изделия		
		6		Болт М8×40.58		
				ГОСТ 7798-70	8	
		7		Гайка М8.4		
				ГОСТ 5915-70	8	
		8		Шайба 8.02		
				ГОСТ 11371-68	8	
				Материалы		
		9		Вата минеральная		
				ГОСТ 4640-66	0,007	м³
		10		Гвозди 2×20		
				ГОСТ 283-63	60	

Подп. и дата | Инв. № дубл. | Взам. инв. № | Подп. и дата | Инв. № подл.

Изм.	Лист	№ докум.	Подп.	Дата
Рук. отд.		Гесслер		
Н. инж. пр.		Высоцкая		
Ст. инж.		Цветкова		
Ст. инж.		Кузнецова		
Н. контр.		Сухарев		

2С1.020.000-06

Клапан утепленный

Лит.	Лист	Листов
И		1

Госстрой СССР ЦНИИПромзданий г. Москва

Формат 1

42

Формат	Зона	Поз.	Обозначение	Наименование	Кол.	Примечание
				Документация		
12			2С1.020.000 СБ	Сборочный чертёж		
				Детали		
11		1	2С1.020.001	Брусок	3	
11		2	2С1.020.002-07	Обшивка	2	
11		3	2С1.020.003-07	Брусок	2	
11		4	2С1.020.004	Полуось	2	
11		5	2С1.020.005	Поводок	1	
				Стандартные изделия		
		6		Болт М8×40.58		
				ГОСТ 7798-70	8	
		7		Гайка М8.4		
				ГОСТ 5915-70	8	
		8		Шайба 8.02		
				ГОСТ 11371-68	8	
				Материалы		
		9		Вата минеральная		
				ГОСТ 4640-66	0,008	м³
				Гвозди 2×20		
				ГОСТ 283-63	60	

Подп. и дата | Инв. № дубл. | Взам. инв. № | Подп. и дата | Инв. № подл.

Изм.	Лист	№ докум.	Подп.	Дата
Рук. отд.		Гесслер		
Н. инж. пр.		Высоцкая		
Ст. инж.		Цветкова		
Ст. инж.		Кузнецова		
Н. контр.		Сухарев		

2С1.020.000-07

Клапан утепленный

Лит.	Лист	Листов
И		1

Госстрой СССР ЦНИИПромзданий г. Москва

Копировал Стрельцова

Формат 1

2С1.020.000 СБ

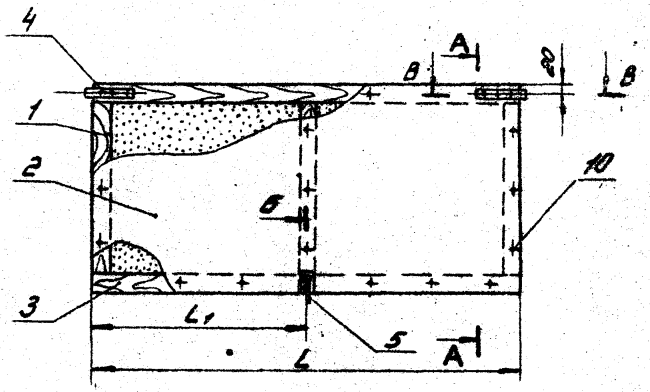

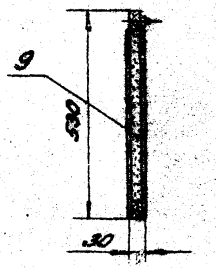

Обозначение	Размеры, мм		Масса, кг
	L	L_1	
2С1.020.000	340	170	2.4
-01	1000	505	5.0
-02	940	470	4.5
-03	890	445	4.3
-04	190	95	1.9
-05	780	395	4.0
-06	640	320	3.5
-07	1015	507.5	4.8

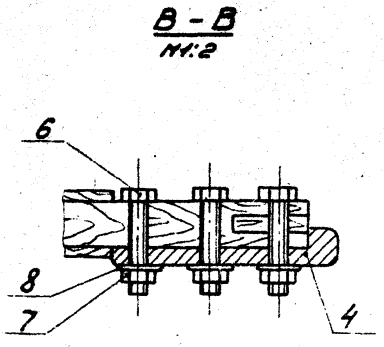

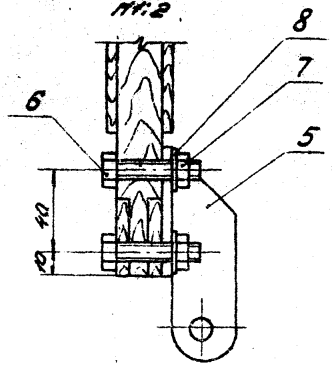

1. Размеры для справок.
2. Обработка по СНиП II-В.7-69

					2С1.020.000 СБ.			
Изм.	Лист	N докум.	Подп.	Дата	Клапан утеплённый. Сборочный чертёж.	Лит	Масса	Масшт.
Рук. отд.		Гесслер				И	см. таблицу	—
Ст. инж. пр.		Высоцкая				Лист	Листов 1	
Ст. инж.		Цветкова				Госстрой СССР ЦНИИПРОМЗДАНИЙ г. Москва		
Исполн.		Кузнецова						
Н. контр.		Сухарев						

Копировал: Одинцова Формат 12

Серия 1.494-27 Выпуск 4

2С1.010.005.

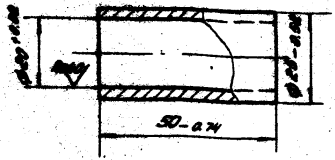

Изм.	Лист	N докум.	Подп.	Дата	2С1.010.005.			
Рук. отд.		Гесслер			Втулка	Лит.	Масса	Масшт.
Гл. инж. пр.		Высоцкая				И	0.07	1:1
Ст. инж.		Цветкова				Лист	Листов 1	
Исполн.		Кузнецова			Сталь 20 ГОСТ 1050-74	Госстрой СССР ЦНИИПРОМЗДАНИЙ г. Москва		
Н.контр.		Сухарев						

Копировал: Одинцова Формат 11

2С1.020.001.

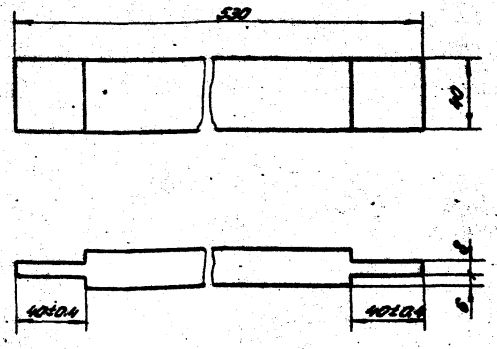

Предельные отклонения размеров по ГОСТ 6449-5
валов - по ДПз.

Изм.	Лист	N докум.	Подп.	Дата	2С1.020.001.			
Рук. отд.		Гесслер			Брусок	Лит.	Масса	
Гл. инж. пр.		Высоцкая				И	0.2	
Ст. инж.		Цветкова				Лист	Листов	
Исполн.		Кузнецова			...овка из древесины ... пород ...35-61	Госстрой СС... ЦНИИПРОМЗДА... г. Москва		
Н.контр.		Сухарев						

...ровал: Одинцова Формат

Выпуск 4

Серия 1.494-27

2С1.020.002

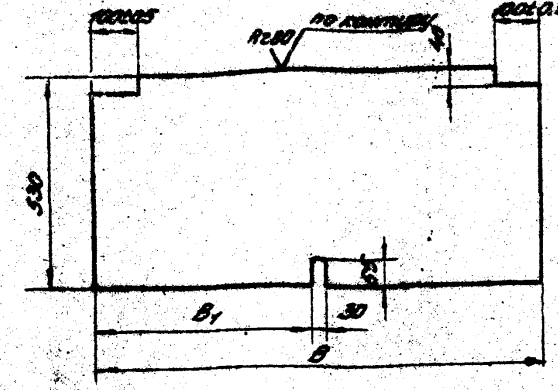

Обозначение	Размеры, мм		Масса, кг
	B	B_1	
2С1.020.002	340	155	0.45
-01	1090	630	1.45
-02	940	455	1.24
-03	890	430	1.17
-04	190	80	0.25
-05	790	380	1.05
-06	640	305	0.84
-07	1015	492.5	1.34

Предельные отклонения размеров по ГОСТ6449-53: отверстий - по ∂A_7; валов - $\partial П_3$

Изм.	Лист	N докум.	Подп.	Дата
Рук. отд.		Гесслер		
Гл. инж. пр.		Высоцкая		
Ст. инж.		Цветкова		
Исполн.		Кузнецова		
Н. контр.		Сухарев		

2С1.020.002

Обшивка

Фанера ФСФ ГОСТ 3916-69

Лит.	Масса	Масшт.
И	см. таблицу	—

Лист | Листов 1

Госстрой СССР Центропроизводство

2С1.020.003

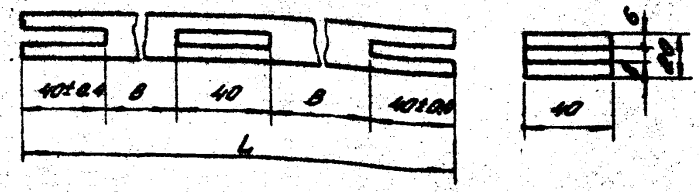

Обозначение	Размеры, мм		Масса, кг
	L	B	
2С1.020.003	340	110	0.14
-01	1090	465	0.44
-02	940	410	0.38
-03	890	385	0.36
-04	190	35	0.08
-05	790	335	0.32
-06	640	260	0.26
-07	1015	447.5	0.41

Предельные отклонения размеров по ГОСТ6449-53: отверстий - по ∂A_3; валов - по $\partial П_3$

Изм.	Лист	N докум.	Подп.	Дата
Рук. отд.		Гесслер		
Гл. инж. пр.		Высоцкая		
Ст. инж.		Цветкова		
Исполн.		Кузнецова		
Н. контр.		Сухарев		

2С1.020.003

Брусок

Лит.	Масса	Масшт.
И	см. таблицу	—

Лист | Листов 1

Госстрой СССР Центропроизводство

Серия 1.494-27 выпуск 4

2С1.020.004

Rz 40 (√)

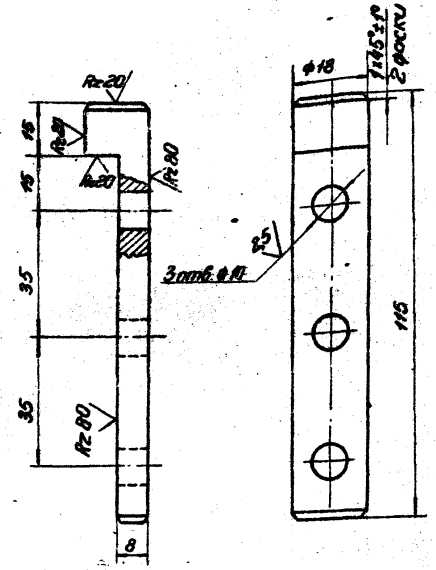

Неуказанные предельные отклонения размеров:
- отверстий — по А7,
- валов — по В7,
- остальных — по СМ7.

Изм.	Лист	№ докум.	Подп.	Дата
Рук. отд.		Гесслер		
Гл. инж. пр.		Высоцкая		
Ст. инж.		Цветкова		
Исполн.		Кузнецова		
Н. конт.		Сухарев		

2С1.020.004

Полуось

Лит.	Масса	Масштаб
И	0,09	1:10

Лист: Листов: 1

Сталь 20 ГОСТ 1050-74

Госстрой СССР ЦНИИПромзданий Москва

Копировал: Стрельцова Формат 11

2С1.020.005

(√)

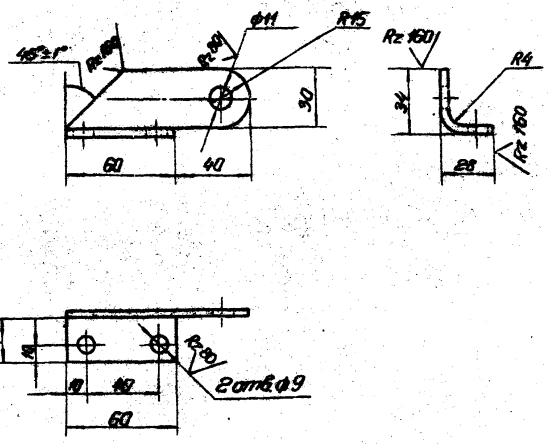

1. Неуказанные предельные отклонения размеров:
- отверстий — по А7,
- валов — по В7,
- остальных — по СМ7.

2. Покрытие — краска ВТ-177 ГОСТ 5631-70

Изм.	Лист	№ докум.	Подп.	Дата
Рук. отд.		Гесслер		
Гл. инж. пр.		Высоцкая		
Ст. инж.		Цветкова		
Исполн.		Кузнецова		
Н. конт.		Сухарев		

2С1.020.005

Поводок

Лит.	Масса	Масштаб
И	0,15	1:2

Лист: Листов: 1

Лист 4,0 ГОСТ 19903-74 ст. 3 ГОСТ 14637-89

Госстрой СССР ЦНИИПромзданий Москва

Копировал: Стрельцова Формат: 11

Инв. № подл. | Подп. и дата | Взам. инв. № | Инв. № дубл. | Подп. и дата

Зона	Поз.	Обозначение	Наименование	Кол.	Примечание
			Документация		
		2С1.040.000 СБ	Сборочный чертеж		
			Детали		
	1	2С1.040.001	Тяга	1	
	2	2С1.040.002	Тяга	1	
	3	2С1.040.003	Ось	3	
			Стандартные изделия		
	4		Шайба 10.01.02		
			ГОСТ 11371-68	4	
	5		Шайба 12.01.02		
			ГОСТ 10450-68	2	
	6		Шплинт 4×22		
			ГОСТ 397-66	3	

Лист	№ докум.	Подп.	Дата
Отд.	Гесслер		
Инж. пр.	Высоцкая		
Инж.	Цветкова		
Инж.	Кузнецова		
Инж.	Сухарев		

2С1.040.000

Устройство рычажное

Лит	Лист	Листов
И		1

Госстрой СССР ЦНИИПРОМЗДАНИЙ г. Москва

Копировал: Щедрина Формат: 1

2С1.040.003

Rz 80 (√)

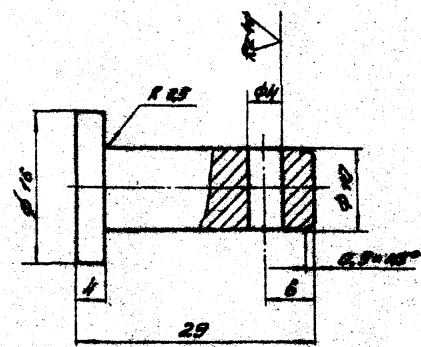

Предельные отклонения размеров:
отверстий – по А7,
валов – по В7,
остальных – по СМ7.

Изм.	Лист	№ докум.	Подп.	Дата
Рук. отд.		Гесслер		
Гл. инж. пр.		Высоцкая		
Ст. инж.		Цветкова		
Исполн.		Кузнецова		
Н. конт.		Сухарев		

С1.040.003

Ось

Лит	Масса	Масштаб
И	0,021	1:1

Лист | Листов: 1

Круг 818 ГОСТ 2590-71 / 45 ГОСТ 1050-74

Госстрой СССР ЦНИИПРОМЗДАНИЙ г. Москва

Копировал: Щедрина Формат: 1

Выпуск 4

Серия 1.494-27.

Формат	Зона	Поз.	Обозначение	Наименование	Кол.	Примечание
				Документация		
А2			2С1.040.000 СБ	Сборочный чертеж		
				Детали		
А1		1	2С1.040.001-01	Тяга	1	
А1		2	2С1.040.002-01	Тяга	2	
А1		3	2С1.040.003	Ось	4	
				Стандартные изделия		
		4		Шайба 10.01.02		
				ГОСТ 11371-68	6	
		6		Шплинт 4×22		
				ГОСТ 397-66	4	

Инв. № подл. | Подп. и дата | Взам. инв. № | Инв. № дубл. | Подп. и дата

Изм.	Лист	№ докум.	Подп.	Дата
Разраб.		Гесслер		
Т. инж. пр.		Высоцкая		
Ст. инж.		Цветкова		
Исполн.		Кузнецова		
Н. контр.		Сикарев		

2С1.040.000-01

Устройство рычажное

Лит.	Лист	Листов
И		1

Госстрой СССР ЦНИИПромзданий г. Москва

Копировал: Стрельцова Формат А1

Формат	Зона	Поз.	Обозначение	Наименование	Кол.	Примечание
				Документация		
А2			2С1.040.000 СБ	Сборочный чертеж		
				Детали		
А1		1	2С1.040.001-02	Тяга	1	
А1		2	2С1.040.002-02	Тяга	3	
А1		3	2С1.040.003	Ось	5	
				Стандартные изделия		
		4		Шайба 10.01.02		
				ГОСТ 11371-68	6	
		5		Шайба 12.01.02		
				ГОСТ 10450-68	2	
		6		Шплинт 4×22		
				ГОСТ 397-66	5	

Инв. № подл. | Подп. и дата | Взам. инв. № | Инв. № дубл. | Подп. и дата

Изм.	Лист	№ докум.	Подп.	Дата
Разраб.		Гесслер		
Т. инж. пр.		Высоцкая		
Ст. инж.		Цветкова		
Исполн.		Кузнецова		
Н. контр.		Сикарев		

2С1.040.000-02

Устройство рычажное

Лит.	Лист	Листов
И		

Госстрой СССР ЦНИИПромзданий г. Москва

Стрельцова Формат

2С1.040.000 СБ

Рис. 1

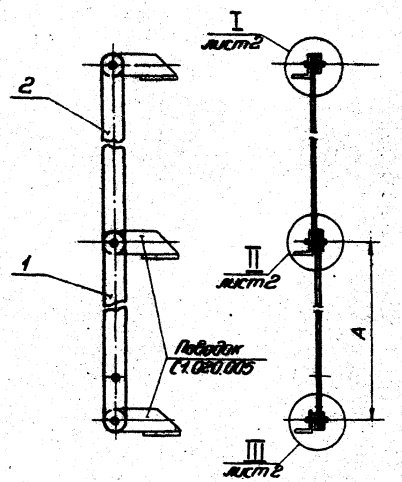

Рис. 2

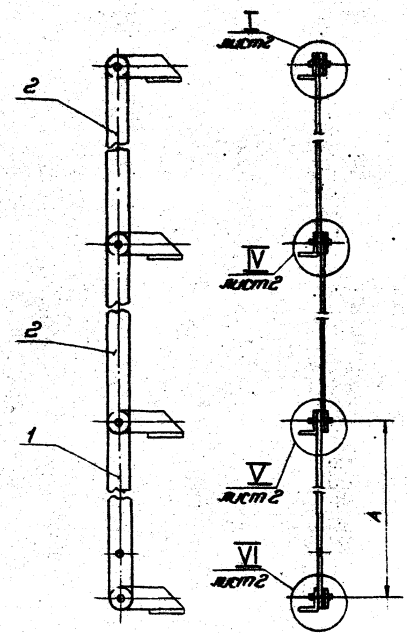

Рис. 3

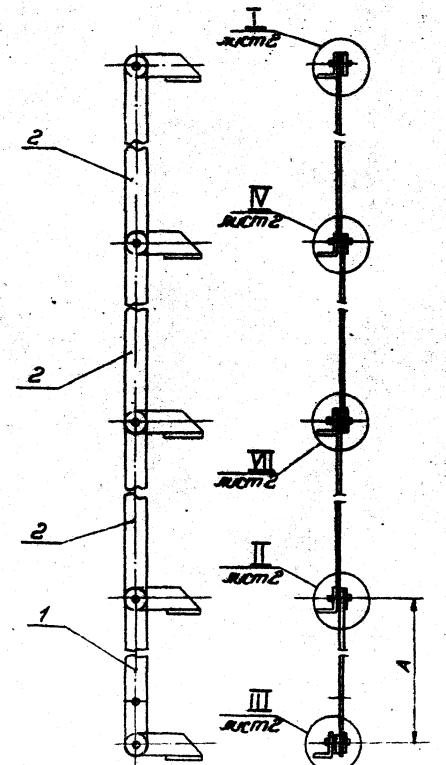

Обозначение	Рис.	A, мм	Масса, кг
2С1.040.000	1	552	1,2
-01	2	564	1,8
-02	3	571	2,4

Размеры для справок.

Изм.	Лист	№ докум.	Подп.	Дата
Рук. отд.		Гесслер		
Гл. инж. пр.		Высоцкая		
Ст. инж.		Цветкова		
Исполн.		Сидорова		
Н. контр.		Сухарев		

2С1.040.000 СБ

Устройство рычажное

Сборочный чертеж

Лит.	Масса	Масштаб
И	Ок. таблицу	—

Лист: 1 Листов: 2

Госстрой СССР
ЦНИИПромзданий
Москва

Гл.: Отрельцова Фоскат 1

Серия 1.494-27 Выпуск 4

Инв. № подл. | Подп. и дата | Взам. инв. № | Инв. № дубл. | Подп. и дата

I
М1:1 лист 1

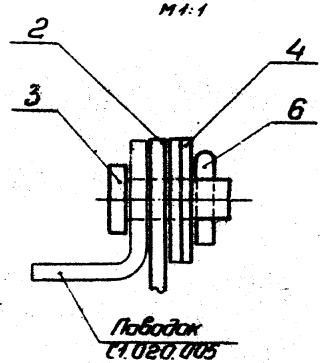

II
М1:1 лист 1

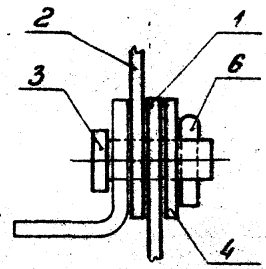

III
М1:1 лист 1

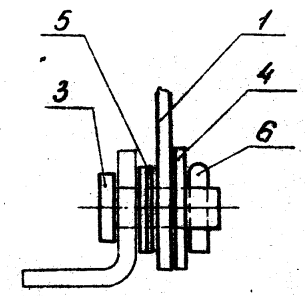

IV
М1:1 лист 1

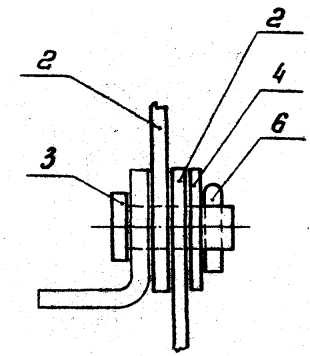

V
М1:1 лист 1

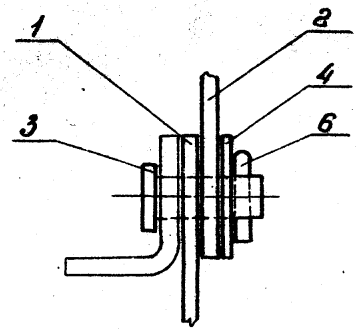

VI
М1:1 лист 1

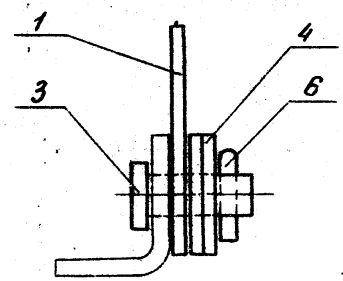

VII
М1:1 лист 1

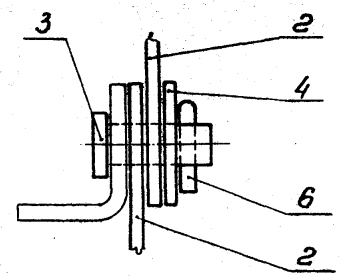

					2С1.040.000 СБ	
Изм.	Лист	№ докум.	Подп.	Дата	Устройства рычажное Сборочный чертеж	Лит. / Масса / Масштаб: И / См. таблицу / —
Рук.отд		Гесслер				Лист: 2 / Листов:
Гл.инж.пр		Высоцкая				Госстрой СССР ЦНИИПромзданий Москва
Гл.инж.		Цветкова				
Исполн.		Шарова				
Н.контр.		Сухорев				

2С1.040.001

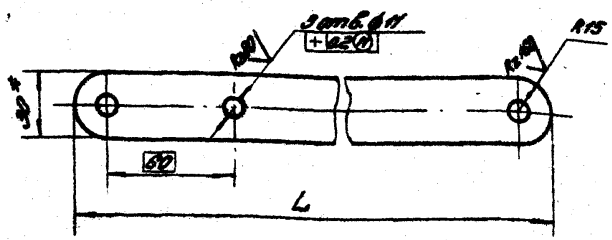

Обозначение	L, мм	Масса, кг
2С1.040.001	532	0,55
-01	534	0,56
-02	601	0,57

1. * Размер для справок.
2. Предельные отклонения размеров:

отверстий – по А7;
валов – по В7;
остальных – по Сл7.

3. Покрытие - грунт ГФ-020, ГОСТ 4056-63

Изм.	Лист	N докум.	Подп.	Дата
Рук.отд.		Гесслер		
Гл.инж.пр.		Высоцкая		
Ст.инж.		Цветкова		
Гл.разраб.		Кузнецова		
Н.контр.		Сухарев		

2С1.040.001

Т92А

Лит.	Масса	Масштаб
У	ст. таблицу	1:2
Лист	Листов 1	

Полоса 4×30 ГОСТ 103-57 / Ст.3 ГОСТ 535-58

Госстрой СССР ЦНИИПромзданий г. Москва

Копировал Формат А4

2С1.040.002

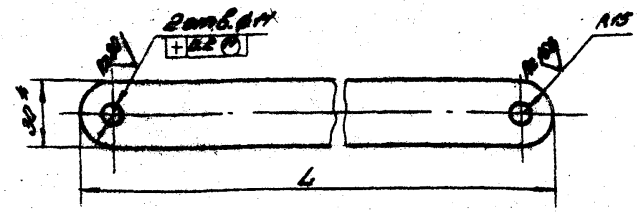

Обозначение	L, мм	Масса, кг
2С1.040.002	588	0,55
-01	594	0,56
-02	601	0,57

1. * Размер для справок.
2. Предельные отклонения размеров:

отверстий – по А7;
валов – по В7;
остальных – по Сл7.

3. Покрытие - грунт ГФ-020, ГОСТ 4056-63

Изм.	Лист	N докум.	Подп.	Дата
Рук.отд.		Гесслер		
Гл.инж.пр.		Высоцкая		
Ст.инж.		Цветкова		
Гл.разраб.		Кузнецова		
Н.контр.		Сухарев		

2С1.040.002

Т92А

Лит.	Масса	Масштаб
У	ст. таблицу	1:2
Лист	Листов 1	

Полоса 4×30 ГОСТ 103-57 / Ст.3 ГОСТ 535-58

Госстрой СССР ЦНИИПромзданий г. Москва

Копировал Формат А4

Инв. № подл. | Подп. и дата | Взам. инв. №

gost.e-ecolog.ru