ГОСУДАРСТВЕННЫЙ КОМИТЕТ СОВЕТА МИНИСТРОВ СССР ПО ДЕЛАМ СТРОИТЕЛЬСТВА
(ГОССТРОЙ СССР)

ТИПОВЫЕ КОНСТРУКЦИИ И ДЕТАЛИ ЗДАНИЙ И СООРУЖЕНИЙ

СЕРИЯ 1.494-27

ВОЗДУХОПРИЕМНЫЕ УСТРОЙСТВА С ПОДВЕСНЫМИ УТЕПЛЕННЫМИ КЛАПАНАМИ

ВЫПУСК 3

ВОЗДУХОПРИЕМНЫЕ УСТРОЙСТВА К СТАЛЬНЫМ ПЕРЕПЛЕТАМ С ПОВЫШЕННЫМ УПЛОТНЕНИЕМ ПО СЕРИИ 1.436 – 4 ДЛЯ ОТАПЛИВАЕМЫХ ЗДАНИЙ ПРОМЫШЛЕННЫХ ПРЕДПРИЯТИЙ

инв. N-14137-03

gost.e-ecolog.ru

Госстрой СССР
Тбилисский филиал
ЦИТП
Типовой проект /серия/
№ 1-494-27 вып.3
Заказ №: 1185
Цена 2 руб. 24 коп.
Тираж 400
Дата "25" 05 1984 г.

ГОСУДАРСТВЕННЫЙ КОМИТЕТ СОВЕТА МИНИСТРОВ СССР ПО ДЕЛАМ СТРОИТЕЛЬСТВА
(ГОССТРОЙ СССР)

ТИПОВЫЕ КОНСТРУКЦИИ И ДЕТАЛИ ЗДАНИЙ И СООРУЖЕНИЙ

СЕРИЯ 1.494-27

ВОЗДУХОПРИЕМНЫЕ УСТРОЙСТВА С ПОДВЕСНЫМИ УТЕПЛЕННЫМИ КЛАПАНАМИ

ВЫПУСК 3

ВОЗДУХОПРИЕМНЫЕ УСТРОЙСТВА К СТАЛЬНЫМ ПЕРЕПЛЕТАМ С ПОВЫШЕННЫМ УПЛОТНЕНИЕМ ПО СЕРИИ 1.436 - 4 ДЛЯ ОТАПЛИВАЕМЫХ ЗДАНИЙ ПРОМЫШЛЕННЫХ ПРЕДПРИЯТИЙ

РАЗРАБОТАНЫ
ЦНИИЛПРОМЗДАНИЙ
ГОССТРОЯ СССР

УТВЕРЖДЕНЫ
И ВВЕДЕНЫ В ДЕЙСТВИЕ
с 1 ноября 1978 г.
ГЛАВПРОМСТРОЙПРОЕКТОМ
ГОССТРОЯ СССР
приказом № 66 от 12.X 1978 г.

					Стр.
1.	Рекомендации по применению				4
2.	Таблица 2.				5
3.	1 С1. 000. 000.	Устройство	Воздухопроницаемое.	Спецификация.	6
4.	1С1.000.000-01.	Устройство	Воздухопроницаемое.	Спецификация.	7
5.	1С1.000.000-02.	Устройство	Воздухопроницаемое.	Спецификация.	8
6.	1С1.000.000 СБ	Устройство	Воздухопроницаемое.		
	Сборочный	чертёж.	Лист 1.		9
7.	1С1.000.000 СБ	Устройство	Воздухопроницаемое.		
	Сборочный	чертеж.	Лист 2.		10
8.	1С1.000.000 СБ.	Устройство	Воздухопроницаемое.		
	Сборочный	чертеж.	Лист 3.		11
9.	1С2. 000. 000.	Устройство	Воздухопроницаемое.	Спецификация.	12
10.	1С2. 000. 000-01.	Устройство	Воздухопроницаемое.	Спецификация.	13
11.	1С2. 000. 000-02.	Устройство	Воздухопроницаемое.	Спецификация.	14
12.	1С2. 000. 000-03.	Устройство	Воздухопроницаемое.	Спецификация.	15
13.	1С2. 000. 000-04.	Устройство	Воздухопроницаемое.	Спецификация.	16
14.	1С2. 000. 000-05.	Устройство	Воздухопроницаемое.	Спецификация.	17
15.	1С2. 000. 000-06.	Устройство	Воздухопроницаемое.	Спецификация.	18
16.	1С2. 000. 000-07.	Устройство	Воздухопроницаемое.	Спецификация.	19
17.	1С2. 000. 000-08.	Устройство	Воздухопроницаемое.	Спецификация.	20
18.	1С2. 000. 000-09.	Устройство	Воздухопроницаемое.	Спецификация.	21
19.	1С2. 000. 000 СБ.	Устройство	воздухопроницаемое.		
	Сборочный	чертеж.	Лист 1.		22
20.	1С2. 000. 000 СБ.	Устройство	воздухопроницаемое.		
	Сборочный	чертеж.	Лист 2.		23
21.	1С2. 000. 000 СБ.	Устройство	воздухопроницаемое.		
	Сборочный	чертеж.	Лист 3.		24
22.	1С2. 000. 000 СБ.	Устройство	воздухопроницаемое.		
	Сборочный	чертеж.	Лист 4.		25
23.	1С2. 000. 000 СБ.	Устройство	воздухопроницаемое.		
	Сборочный	чертеж.	Лист 5.		26
24.	1С3. 000. 000	Устройство	воздухопроницаемое.	Спецификация.	27
25.	1С3. 000. 000-01.	Устройство	воздухопроницаемое.	Спецификация.	28
26.	1С3. 000. 000-02.	Устройство	воздухопроницаемое.	Спецификация.	29
27.	1С3. 000. 000 СБ	Устройство	воздухопроницаемое.		
	Сборочный	чертёж.	Лист 1.		30
28.	1С3. 000. 000 СБ	Устройство	воздухопроницаемое.		
	Сборочный	чертёж.	Лист 2.		31
29.	1С3. 000. 000 СБ	Устройство	воздухопроницаемое.		
	Сборочный	чертеж.	Лист 3.		32
30.	1С3. 000. 000 СБ	Устройство	воздухопроницаемое.		
	Сборочный	чертеж.	Лист 4.		33

		Стр.
31. 1С1.000.001.	Нащельник 1С1.000.002. Нащельник.	34
32. 1С1.000.003.	Планка. 1С2.000.001. Нащельник.	35
33. 1С3.000.001.	Скоба. 1С3.000.002. Скоба.	36
34. 1С1.010.000	Каркас. Спецификация.	37
С1.010.000-01.	Каркас. Спецификация.	37
35. 1С1.010.000-02	Каркас. Спецификация.	38
1С1.010.000-03	Каркас. Спецификация.	38
36. 1С1.010.000-04	Каркас. Спецификация.	39
1С1.010.000-05	Каркас. Спецификация.	39
37. 1С1.010.000-06	Каркас. Спецификация.	40
1С1.010.000-07	Каркас. Спецификация.	40
38. 1С1.010.000-08	Каркас. Спецификация.	41
1С1.010.000-09	Каркас. Спецификация.	41
39. 1С1.010.000СБ	Каркас. Сборочный чертеж.	42
40. 1С1.010.001.	Брусок. 1С1.010.002. Брусок.	43
41. 1С1.010.003	Брусок. 1С1.010.004. Рейка опорная.	44
42. 1С1.020.000	Клапан утепленный. Спецификация.	45
1С1.020.000-01	Клапан утепленный. Спецификация.	45
43. 1С1.020.000-02	Клапан утепленный. Спецификация.	46
1С1.020.000-03	Клапан утепленный. Спецификация.	46
44. 1С1.020.000СБ	Клапан утепленный. Сборочный чертеж.	47
45. 1С1.010.005	Втулка. 1С1.020.001. Брусок.	48
46. 1 С1.020.002	Брусок. 1С1.020.003 Обшивка.	49
47. 1 С1.020.004	Полоса. 1С1.020.005. Поводок.	50
48. 1 С1.040.000	Устройство рычажное. Спецификация.	51
С1.040.000-01.	Устройство рычажное. Спецификация.	51
49. 1 С1.040.000-02	Устройство рычажное. Спецификация.	52
С1.040.000-03	Устройство рычажное. Спецификация.	52
50. 1С1.040.000-04	Устройство рычажное. Спецификация.	53
С1.040.000-05	Устройство рычажное. Спецификация.	53
51. 1С1.040.000-06	Устройство рычажное. Спецификация.	54
1С1.040.003.	Ось.	54
52. 1С1.040.000.СБ	Устройство рычажное Сборочный чертеж. лист 1	55
53. 1С1.040.000СБ	Устройство рычажное.	
Сборочный	чертёж. Лист 2.	56
54. 1С1.040.001	Тяга. 1С2.040.001. Тяга.	57

В данном выпуске разработаны рабочие чертежи воздухоприемных устройств к оконным стальным переплетам с повышенным уплотнением по серии 1.436-4.

Воздухоприемные устройства с подвесными утепленными клапанами применяются в системах приточной вентиляции, не имеющих утепленных воздушных заслонок.

Для кондиционеров и приточных камер, в комплект которых входят утепленные воздушные заслонки, подвесные утепленные клапаны в воздухоприемных устройствах не устанавливаются.

Разработано 16 типов воздухоприемных устройств с различной пропускной способностью по воздуху при скорости воздуха в живом сечении жалюзийных решеток 6 м/с.

Тип воздухоприемного устройства выбирается по таблице 2 в зависимости от производительности приточных вентиляционных установок и типа переплета.

При расходах воздуха в проекте, отличающихся от указанных в таблице 2, производится выбор типа воздухоприемного устройства с пропускной способностью, близкой по значению к заданной.

При необходимости получения более высокой производительности воздухоприемные устройства рекомендуется повторять, размещая их в соседних переплетах.

Технические показатели жалюзийных воздухозаборных неподвижных решеток, изготавливаемых Горьковским механическим заводом №1 треста „Сантехдеталь," приведены в таблице 1.

Таблица 1

№ решетки	Размеры, мм		Масса, кг
	ширина	высота	
1	150	430	1.0
2	150	530	1.2

Подвесные утепленные клапаны выполняются многостворчатыми по высоте.

Открывание клапанов производится при помощи ручной лебедки, рабочие чертежи которой помещены в выпуске 1 данной серии.

При отключении приточных вентиляционных систем утепленные клапаны закрываются.

Пример условного обозначения в проекте ссылки на тип воздухоприемного устройства.

1С1. 000. 000
серия 1.494-27, выпуск 3

ТД 1016г.	Рекомендации по применению	Серия 1.494-27	
		Выпуск 3	Лист 4

Таблица 2

Обозначение	Пропускная способность м³/ч	Площадь живого сечения F м²	Тип переплета по серии 1.436-4	Жалюзийные решетки №	Кол. шт. в ярусе	Кол. ярусов
1С1.000.000	21400	1,0	Пог-1,5-1,2 Пос-1,5-1,2 Прс-1,5-1,2	1	9	1
				2	9	1
-01	31150	1,50	Пог-1,5-1,8 Пос-1,5-1,8 Прс-1,5-1,8	1	9	2
				2	9	1
-02	42900	2,0	Пог-1,5-2,4 Пос-1,5-2,4 Прс-1,5-2,4	1	9	2
				2	9	2
1С2.000.000	38100	1,8	Прс-2,7-1,2п Прс-2,7-1,2л	1	16	1
				2	16	1
-01	55400	2,6	Прс-2,7-1,8п Прс-2,7-1,8л	1	16	2
				2	16	1
-02	76200	3,6	Прс-2,7-2,4л Прс-2,7-2,4п	1	16	2
				2	16	2
-03	42900	2,0	Пог-3,0-1,2 Прг-3,0-1,2 Пос-3,0-1,2 Прс-3,0-1,2	1	18	1
				2	18	1
-04	62300	2,95	Пог-3,0-1,8 Прг-3,0-1,8 Пос-3,0-1,8 Прс-3,0-1,8	1	18	2
				2	18	1

Обозначение	Пропускная способность м³/ч	Площадь живого сечения F м²	Тип переплета по серии 1.436-4	Жалюзийные решетки №	Кол. шт. в ярусе	Кол. ярусов
1С2.000.000-05	85700	4,0	Пог-3,0-2,4 Прг-3,0-2,4 Пос-3,0-2,4 Прс-3,0-2,4	1	18	2
				2	18	2
-06	76200	3,6	Прс-2,7-4,2л Прс-2,7-4,2п Прс-2,7-3,6л Прс-2,7-3,6п Прс-2,7-3,0л Прс-2,7-3,0п	1	16	2
				2	16	2
-07	93500	4,4	Прс-2,7-3,0л Прс-2,7-3,0п	1	16	3
				2	16	2
-08	114200	5,4	Прс-2,7-3,6л Прс-2,7-3,6п	1	16	3
				2	16	3
-09	131700	6,2	Прс-2,7-4,2л Прс-2,7-4,2п	1	16	3
				2	16	3
1С3.000.000	85700	4,0	Пог-6,0-1,2 Прг-6,0-1,2 Пос-6,0-1,2 Прс-6,0-1,2 Псс-6,0-1,2	1	36	1
				2	36	1
-01	124600	5,90	Пог-6,0-1,8 Прг-6,0-1,8 Псс-6,0-1,8 Прс-6,0-1,8 Псс-6,0-1,8	1	36	2
				2	36	1
-02	171400	8,1	Пог-6,0-2,4 Прг-6,0-2,4 Пос-6,0-2,4 Прс-6,0-2,4 Псс-6,0-2,4	1	36	2
				2	36	2

ТД 1976 — Техническая характеристика

Формат	Зона	Поз.	Обозначение	Наименование	Кол.	Примечание
				Документация		
12			1С1.000.000 СБ	Сборочный чертеж		
				Сборочные единицы		
11		1	1С1.010.000	Каркас	1	
11		2	1С1.020.000	Клапан утепленный	2	
11		3	С1.030.000	Блок	3	Серия 1.494-27 в.1
11		4	1С1.040.000	Устройство рычажное	1	
11		23	ЛР.00.000	Лебедка ручная	1	Серия 1.494-27 в.1
				Детали		
11		5	1С1.000.001	Нащельник	1	
11		6	1С1.000.001-01	Нащельник	1	
11		7	1С1.000.002	Нащельник	1	
11		13	1С1.000.003	Планка	8	
				Стандартные изделия		
				Винты ГОСТ 11473-72		
		16		М5х14.58	50	
		17		М5х8.58	16	
		18		Гайка М5.4		
				ГОСТ 5915-70	50	

Изм.	Лист	№ докум.	Подп.	Дата
Гип отд.		Гесслер		
Рук. гр.		Высоцкая		
Н. контр.				

1С1.000.000

Устройство воздухоприемное

Лит.	Лист	Листов
И	1	8

Госстрой СССР

Формат	Зона	Поз.	Обозначение	Наименование	Кол.	Примечание
		19		Шуруп А 5х30 ГОСТ 1144-70	24	
				Прочие изделия		
				Решетки жалюзийные воздухозаборные неподвижные		Независимо. поз 3-8 или трести. Согласованный с Горьким
		20		ТУ 36-1517-71 №1	9	
		21		№2	9	
		22		Заклепка АГ 4,5х50 ОСТ 1 808-69 Минсудпрома СССР	8	

1С1.000.000

Лит. 2

Формат А4

Серия 1.494-27 Выпуск 3

Формат	Зона	Поз.	Обозначение	Наименование	Кол.	Примечание
				Документация		
12			1С1.000.000 СБ	Сборочный чертеж		
				Сборочные единицы		
11		1	1С1.010.000-01	Каркас	1	
11		2	1С1.020.000	Клапан утепленный	3	
11		3	С1.030.000	Блок	3	Серия 1.494-27 в.1
11		4	1С1.040.000-01	Устройство рычажное	1	
11		23	ЛР.00.000	Лебедка ручная	1	Серия 1.494-27 в.1
				Детали		
11		5	1С1.000.001	Нащельник	1	
11		6	1С1.000.001-01	Нащельник	1	
11		7	1С1.000.002-01	Нащельник	2	
11		8	1С2.000.001	Нащельник	1	
11		9	1С2.000.001-01	Нащельник	1	
11		13	1С1.000.003	Планка	10	
				Стандартные изделия		
				Винты ГОСТ 17473-72		
		16		М5×14.58	70	
		17		М5×8.58	18	

Подп. и дата | Инв. № дубл. | Взам. инв. № | Подп. и дата | Инв. № подл.

1С1.000.000-01

Изм.	Лист	№ докум.	Подп.	Дата
Рукотв.		Тесслер		
Отдел.		Высоцкая		
Стадия		Цветкова		
Исполн.		Сидорова		
Н.контр.		Сухарев		

Устройство воздухоприемное

Лит.	Лист	Листов
	1	2

Госстрой СССР ЦНИИПромзданий г. Москва

Формат	Зона	Поз.	Обозначение	Наименование	Кол.	Примечание
		18		Гайка М5.4		
				ГОСТ 5915-70	70	
		19		Шурупа 5×30		
				ГОСТ 1144-70	24	
				Прочие изделия		
				Решетки жалюзийные		Механический з-д № 1 треста „Сантехдеталь"
				Воздухозаборные неподвижные		
				ТУ36-1517-71		
		20		№1	18	
		21		№2	9	г. Горький
		22		Дюбель ДГ4,5×50 МСН 202-69 ММСС СССР	10	

Подп. и дата | Инв. № дубл. | Взам. инв. № | Подп. и дата | Инв. № подл.

1С1.000.000-01

Лист 2

Серия 1.494-24 Выпуск 3

Формат	Зона	Поз.	Обозначение	Наименование	Кол.	Примечание
				Документация		
12			1С1.000.000 СБ	Сборочный чертеж		
				Сборочные единицы		
11		1	1С1.010.000-02	Каркас	1	
11		2	1С1.020.000	Клапан утепленный	4	
11		3	С1.030.000	Блок	3	Серия 1.494-27 в.1
11		4	1С1.040.000-02	Устройство рычажное	1	
11		23	ЛР.00.000	Лебедка ручная	1	Серия 1.494-27 в.1
				Детали		
11		5	1С1.000.001-02	Нащельник	2	
11		6	1С1.000.001-03	Нащельник	2	
11		7	1С1.000.002-02	Нащельник	2	
11		13	1С1.000.003	Планка	14	
				Стандартные изделия		
				Винты ГОСТ 17473-72		
		16		М5х14.58	100	
		17		М5х8.58	18	
		18		Гайка М5.4 ГОСТ 5915-70	100	

Инв.№ подл. | Подп. и дата | Взам. инв.№ | Инв.№ дубл. | Подп. и дата

Изм.	Лист	№ докум.	Подп.	Дата
Разраб.		Гесслер		
Пров.		Лисицина		
Т.контр.		Шестакова		
Н.контр.		Гайдаева		

1С1.000.000-02

Устройство воздухоприемное

Лит.	Масса	Масштаб
	1	2

Госстрой СССР ЦНИИпромзданий г. Москва

Формат	Зона	Поз.	Обозначение	Наименование	Кол.	Примечание
		19		Шуруп А 5х30 ГОСТ 1144-70	28	
				Прочие изделия		
				Решетки жалюзийные воздухозаборные неподвижные ТУ 36-1517-71		Механическая завода "Сантехдеталь" г. Гдыня
		20		№ 1	18	
		21		№ 2	18	
		22		Дюбель ДГ 4,5х50 МСН 208-89 Класс сетки	14	

Инв.№ подл. | Подп. и дата | Взам. инв.№ | Инв.№ дубл. | Подп. и дата

Изм.	Лист	№ докум.	Подп.	Дата

1С1.000.000-02

Лист 2

Копировал Стрельцова Формат А1

1С1.000.000СБ

Серия 1.494-27 выпуск 3

Рис.1

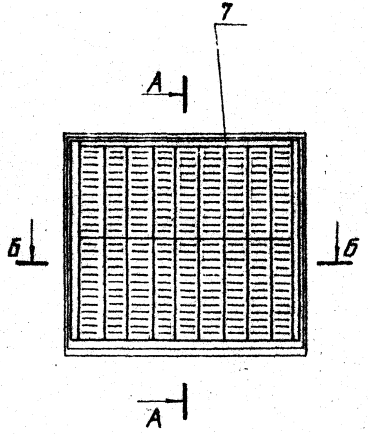

А-А

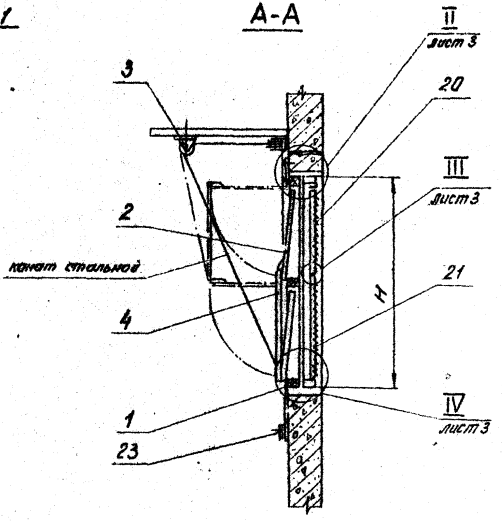

Обозначение	Рис.	H, мм	Масса, кг.
1С1.000.000	1	1760	55,0
-01	2	1760	71,0
-02	3	2362	85,0

Б-Б

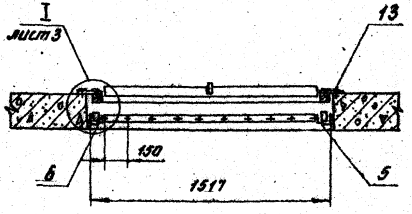

1. Размеры для справок.
2. Крепить лебедку - поз. 23 и блоки - поз. 3 к ограждающим конструкциям на монтаже по месту.

Изм.	Лист	N докум.	Подп.	Дата
Рук. отд.		Гесслер		
Гл. инж. пр.		Высоцкая		
Ст. инж.		Цветкова		
Исполн.		Сибзлева		
Н. контр.		Сухарев		

1С1.000.000СБ

Устройство воздухоприемное Сборочный чертеж

Лит	Масса	Масштаб
Н	См. таблицу	—

Лист 1 Листов 3

Госстрой СССР ЦНИИПромзданий г. Москва

1С1.000.000СБ

Рис. 2

Остальное - см. рис. 1, лист 1

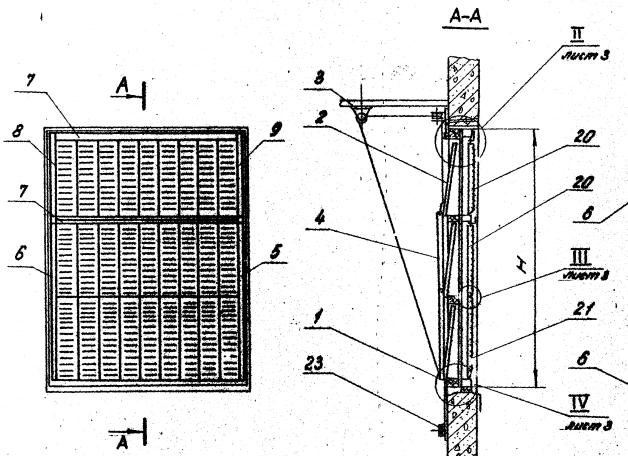

Рис. 3

Остальное - см. рис. 1, лист 1

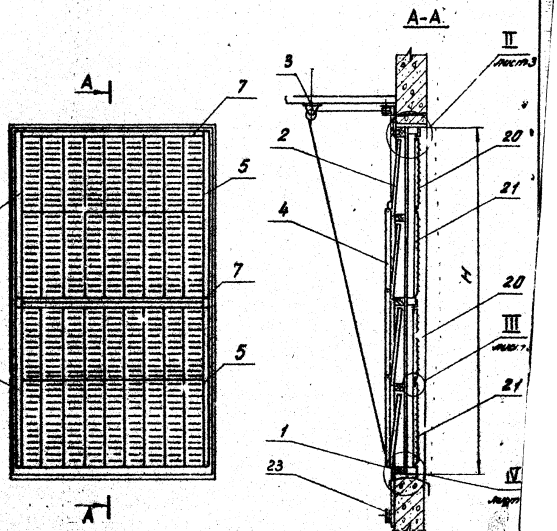

серия 1.494-27 выпуск 3

Н. подл.	Подп. и дата	Взамен инв. н.	Инв. н. дубл.	Подп. и дата

					1С 1.000.000 СБ			
Изм.	Лист	N докум.	Подп.	Дата	Устройство воздухоприемное Сборочный чертеж.	Лит	Масса	Масш.
Рук. отд.		Госслер				Н	см. таблицу	—
Гл. инж.		Доскоцкий				Лист: 2	Листов:	
Ст. инж.		Цветкова				Госстрой ССС ЦНИИПромздан г. Москва		
Нормоп.		Сидорова						
Н. контр.		Сухарев						

Копировал: Жердева

Формат: 12

1С1.000.000 СБ

Серия 1.494-27 Выпуск 3

I
М1:2 Лист 1

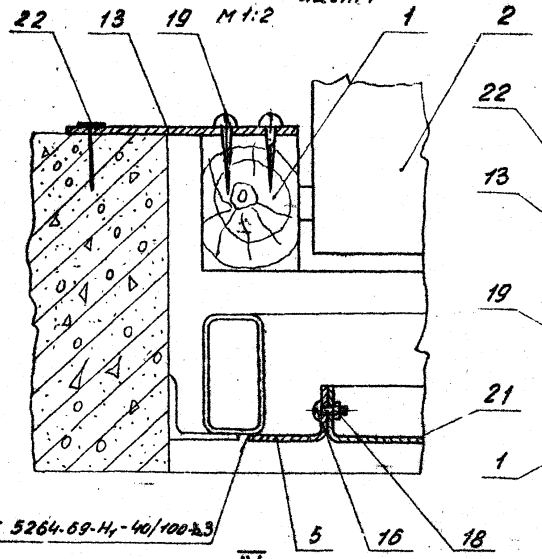

II
М1:2 Листы 1,2

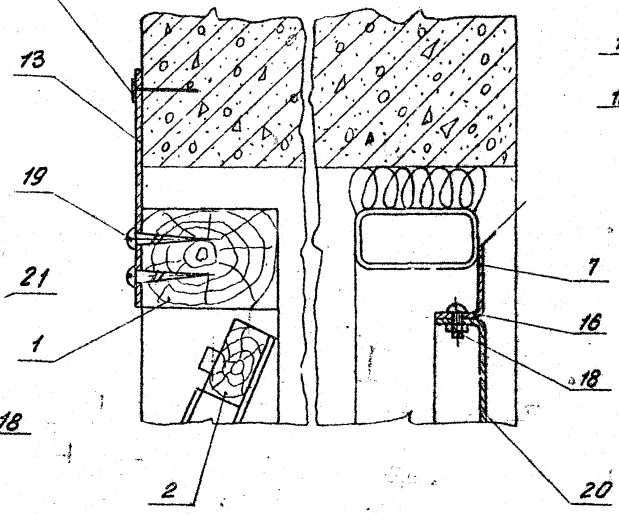

III
М1:1 Листы 1,2

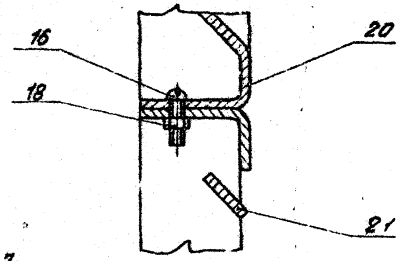

IV
М1:2 Листы 1,2

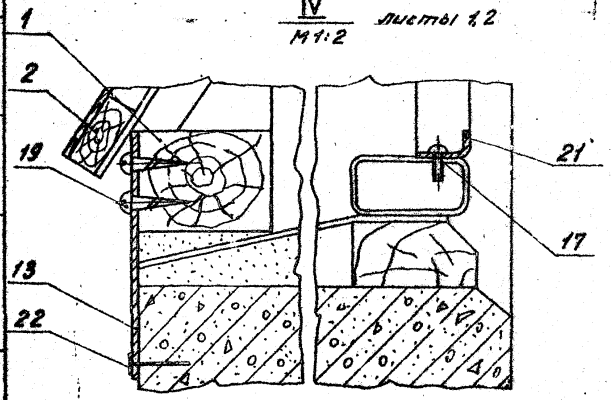

Изм.	Лист	N докум.	Подп.	Дата	1С1.000.000 СБ
Рук. отд.		Гресева			Устройство воздухоприемное. Сборочный чертеж.
Гл. инж. пр.		Рыбачева			
Гл. инж.		Цветкова			
Испол.		Сидорова			
Н. контр.		Сидоров			

Лит.	Масса	Масшт.
	—	—
Лист: 3	Листов:	

Госстрой СССР ЦНИИпромзданий г. Москва вариант 12

Копировал: Марина

Серия 1.494-27 Выпуск 3

Формат	Зона	Поз.	Обозначение	Наименование	Кол.	Примечание
				Документация		
12			1С2.000.000 СБ.	Сборочный чертеж		
				Сборочные единицы		
11		1	1С1.010.000-03	Каркас	2	
11		2	1С1.020.000-01	Клапан утепленный	4	
11		3	С1.030.000	Блок	6	Серия 1.494-27 в.1
11		4	1С1.040.000	Устройство рычажное	2	
11		23	ЛР.00.000	Лебедка ручная	2	Серия 1.494-27 в.1
				Детали		
11		5	1С1.000.001	Нащельник	2	
11		6	1С1.000.001-01	Нащельник	2	
11		7	1С1.000.002-03	Нащельник	2	
11		13	1С1.000.003	Планка	16	
				Стандартные изделия		
				Винты ГОСТ 17473-72		
		16		М5×14.58	160	
		17		М5×8.58	16	
		18		Гайка М5У		
				ГОСТ 5915-70	160	

Изм.	Лист	№ докум.	Подп.	Дата
Рук. отд.	Гесслер			
Гл. инж.	Высоцкая			
Инж.	Цветкова			
	Сидорова			

1С2.000.000

Устройство воздухоприемное

Лит.	Лист	Листов
	1	2

Госстрой СССР ЦНИИПромзданий г. Москва

Формат 11

Формат	Зона	Поз.	Обозначение	Наименование	Кол.	Примечание
		19		Шуруп А5×30		
				ГОСТ 1144-70	45	
				Прочие изделия		
				Решетки жалюзийные		Механичес-
				воздухозаборные не-		кий з-д № 1
				подвижные		треста
				ТУ 38-1517-71		„Сантелде-
		20		№1	16	таль"
		21		№2	16	г. Горький
		22		Дюбель ДГ 4,5×50		
				МСН 202-69 / ММСО СССР	12	

Изм.	Лист	№ докум.	Подп.	Дата

1С2.000.000

Копировал Стрельцова Формат:

Серия 1.494-27 Выпуск 3

Формат	Зона	Поз.	Обозначение	Наименование	Кол.	Примечание
				Документация		
12			1С2.000.000 СБ	Сборочный чертеж		
				Сборочные единицы		
11		1	1С1.010.000-04	Каркас	2	
11		2	1С1.020.000-01	Клапан утепленный	6	
11		3	С1.030.000	Блок	6	Серия 1.494-27 в.1.
11		4	1С1.040.000-01	Устройство рычажное	2	
11		23	ЛР.00.000	Лебедка ручная	2	Серия 1.494-27 в.1
				Детали		
11		5	1С1.000.001	Нащельник	2	
11		6	1С1.000.001-01	Нащельник	2	
11		7	1С1.000.002-03	Нащельник	2	
11		8	1С2.000.001	Нащельник	2	
11		9	1С2.000.001-01	Нащельник	2	
11		10	1С1.000.002-04	Нащельник	2	
11		13	1С1.000.003	Планка	18	
				Стандартные изделия		
				Вин.ты ГОСТ 17473-72		
		16		М5х14.58	304	
		17		М5х8.58	32	

Подп. и дата | Инв. № дубл. | Взам. инв. № | Подп. и дата | Инв. № подл.

Изм.	Лист	№ докум.	Подп.	Дата
Рук. отд.	Гесслер			
Гл. инж. пр.	Высоцкая			
Гл. инж.	Цветкова			
Исполн.	Сидорова			
Нормат.	Сидорова			

1С2.000.000-01

Устройство воздухоприемное

Лит.	Лист	Листов
И	1	2

Госстрой СССР ЦНИИПромзданий г. Москва

Формат	Зона	Поз.	Обозначение	Наименование	Кол.	Примечание
		18		Гайка М5.4 ГОСТ 5915-70	304	
		19		Шурупа 5х30		
				ГОСТ 1144-70	45	
				Прочие изделия		
				Решетки жалюзийные		Механический з-д №1
				воздухозаборные не-		треста
				подвижные		„Сантех-
				ТУ 36-1517-71		деталь"
		20		№1	32	г. Горький
		21		№2	16	
		22		Дюбель ДГ 4,5х50		
				МСН 208-69 ММСС СССР	12	

Подп. и дата | Инв. № дубл. | Взам. инв. № | Подп. и дата | Инв. № подл.

Изм.	Лист	№ докум.	Подп.	Дата

1С2.000.000-01

Лист 2

Выпуск 3

Серия 1.494-27

Формат	Зона	Поз.	Обозначение	Наименование	Кол.	Примечание
				Документация		
12			1С2.000.000 СБ	Сборочный чертеж		
				Сборочные единицы		
11		1	1С1.010.000-05	Каркас	2	
11		2	1С1.020.000-01	Клапан утепленный	8	
11		3	С1.030.000	Блок	6	Серия 1.494-27 в.1
11		4	1С1.040.000-03	Устройство рычажное	2	
11		23	ЛР.00.000	Лебедка ручная	2	Серия 1.494-27 в.1
				Детали		
11		5	1С1.000.001	Нащельник	2	
11		6	1С1.000.001-01	Нащельник	2	
11		7	1С1.000.002-03	Нащельник	2	
11		8	1С1.000.001-02	Нащельник	2	
11		9	1С1.000.001-03	Нащельник	2	
11		10	1С1.000.002-05	Нащельник	2	
11		11	1С1.000.003	Планка	20	
				Стандартные изделия		
				Винты ГОСТ 17473-72		
		16		М5х14.58	352	
		17		М5х8.58	32	

Подп. и дата | Инв. № дубл. | Взам. инв. № | Подп. и дата | Инв. № подл.

Изм.	Лист	№ докум.	Подп.	Дата
Рук. отд.	Гесслер			
Гл. инж. пр.	Высоцкая			
Гл. инж.	Цветкова			
Исполн.	Сидорова			

1С2.000.000-02

Устройство воздухоприемное

Лит.	Лист	Листов
И	1	2

Госстрой СССР ЦНИИПромзданий г. Москва

Формат: 11

Формат	Зона	Поз.	Обозначение	Наименование	Кол.	Примечание
		18		Гайка М5.4		
				ГОСТ 5915-77	352	
		19		Шуруп А5х30		
				ГОСТ 1144-70	52	
				Прочие изделия		
				Решетки жалюзийные		Механический з-д № 1 треста „Сантехдеталь" г. Горький
				Воздухозаборные		
				неподвижные		
				ТУ 38-1517-71		
		20		№1	32	
		21		№2	32	
		22		Дюбель ДГ 4,5х50		
				МСН 202-69 ММСС СССР	16	

Подп. и дата | Инв. № дубл. | Взам. инв. № | Подп. и дата | Инв. № подл.

Изм.	Лист	№ докум.	Подп.	Дата

1С2.000.000-02

Лист 2

Копировал: Стрельцова

Формат: 11

Серия 1.494-27 Выпуск 3

Формат	Зона	Поз.	Обозначение	Наименование	Кол.	Примечание
				Документация		
12			1С2.000.000 СБ	Сборочный чертеж		
				Сборочные единицы		
11		1	1С1.010.000	Каркас	2	
11		2	1С1.020.000	Клапан утепленный	4	
11		3	С1.030.000	Блок	6	Серия 1.494-27 В.1
11		4	1С1.040.000	Устройство рычажное	2	
11		23	ЛР.00.000	Лебедка ручная	2	Серия 1.494-27 В.1
				Детали		
11		5	1С1.000.001	Нащельник	2	
11		6	1С1.000.001-01	Нащельник	2	
11		7	1С1.000.002	Нащельник	2	
11		13	1С1.000.003	Планка	16	
				Стандартные изделия		
				Винты ГОСТ 17473-72		
		16		М5х14.58	100	
		17		М5х8.58	10	
		18		Гайка М5.4		
				ГОСТ 5915-70	100	

Инв. № подл. | Подп. и дата | Взам. инв. № | Инв. № дубл. | Подп. и дата

Изм.	Лист	№ докум.	Подп.	Дата
Разраб.		Гессер		
Пров.		Высоцкая		
Т.контр.		Цветкова		
Н.контр.		Сидорова		
Утверд.		Гиневич		

1С2.000.000-03

Устройства воздухоприемное

Лит.	Лист	Листов
	1	2

Госстрой СССР ЦНИИПромзданий г. Москва

Формат	Зона	Поз.	Обозначение	Наименование	Кол.	Примечание
		19		Шуруп А 5х30 ГОСТ 1144-70	45	
				Прочие изделия		
				Решетки жалюзийные воздухозаборные неподвижные ТУ 36-1517-71		Механический з-д №1 треста
		20		№1	18	"Оптех-деталь" г. Горький
		21		№2	18	
		22		Дюбель ДГ 4,5х50 МСН 202-69 ММСС СССР	12	

Инв. № подл. | Подп. и дата | Взам. инв. № | Инв. № дубл. | Подп. и дата

Изм.	Лист	№ докум.	Подп.	Дата

1С2.000.000-03

Лист 2

Копировал Стольникова

Формат А4

Формат	Зона	Поз.	Обозначение	Наименование	Кол.	Примечание
				Документация		
А2			1С2.000.000 СБ	Сборочный чертёж		
				Сборочные единицы		
А1		1	1С1.010.000-01	Каркас	2	
А1		2	1С1.020.000	Клапан утепленный	6	
А1		3	С1.030.000	Блок	6	серия 1.494.2-7 в.1
А1		4	1С1.040.000-01	Устройство рычажное	2	
А1		23	ЛР.00.000	Лебедка ручная	2	серия 1.494-27 в.1
				Детали		
А1		5	1С1.000.001	Нащельник	2	
А1		6	1С1.000.001-01	Нащельник	2	
А1		7	1С1.000.002	Нащельник	2	
А1		8	1С2.000.001	Нащельник	2	
А1		9	1С2.000.001-01	Нащельник	2	
А1		10	1С1.000.002-01	Нащельник	2	
А1		13	1С1.000.003	Планка	18	
				Стандартные изделия		
				Винты ГОСТ 17473-72		
		16		М5х14.58	138	
		17		М5х8.58	36	

Формат	Зона	Поз.	Обозначение	Наименование	Кол.	Примечание
		18		Гайка М5.4		
				ГОСТ 5915-70	138	
		19		Шуруп 5х30 ГОСТ 1144-70	45	
				Прочие изделия		
				Решетка жалюзийная		Механо-
				воздухозаборная		мой з-д №1
				неподвижная		треста
				ТУ36-1517-71		"Сантех-
		20		№1	36	деталь"
		21		№2	18	г. Горький
		22		Дюбель ДГ 4.5х50		
				МСН 202-69 ММСС СССР	12	

Инв. № подл. | Подп. и дата | Взам. инв. №

1С2.000.000-04

Изм.	Лист	N докум.	Подп.	Дата
Рук. отд.		Гесслер		
Гл. инж. пр.		Высоцкая		
Отд. инж.		Цветкова		
Исполн.		Сидорова		

Устройство воздухоприемное

Лит.	Масса	Масштаб
И		

Лист	Листов
1	2

Госстрой СССР ЦНИИпромзданий г. Москва

Копировал

Формат А4

Альбом 3 1.494.1 вып.2

1С2.000.000-04

Лист 2

Копировал: Обинцова Формат А4

Формат	Зона	Поз.	Обозначение	Наименование	Кол.	Примечание
				Документация		
А2			1С2.000.000 СБ	Сборочный чертёж		
				Сборочные единицы		
А4		1	1СК.010.000-03	Каркас	2	
А4		2	1СК.020.000	Клапан утепленный	8	
А4		3	СК.030.000	Блок	6	серия 1.494-27 в.1
А4		4	1С1.040.000-02	Устройство рычажное	2	
А4		23	АР.08.000	Лебедка ручная	2	серия 1.494-27 в.1
				Детали		
А4		5	1СК.000.001-02	Нащельник	4	
А4		6	1СК.000.001-03	Нащельник	4	
А4		7	1СК.000.002-02	Нащельник	4	
А4		13	1СК.000.003	Планка	20	
				Стандартные изделия		
				Винты ГОСТ 17473-72		
		16		М5х14.58	106	
		17		М6х8.58	30	

Инв.№ подл.	Подп. и дата	Взам.инв.№	Инв.№ дубл.	Подп. и дата

Изм.	Лист	N докум.	Подп.	Дата
Разраб.	Госслер			
Пров.	Высоцкая			
Т.контр.	Цветкова			
Н.контр.	Сидорова			
Утв.	Сысоев			

1С2.000.000-05

Устройство воздухоприемное

Лит.	Масса	Масштаб
И		

Лист	Листов
1	2

Госстрой СССР Центропрограммстрой г. Москва

Формат	Зона	Поз.	Обозначение	Наименование	Кол.	Примечание
		18		Гайка М5.4		
				ГОСТ 5915-70	196	
		19		Шуруп 4,5х30		
				ГОСТ 11474-70	52	
				Прочие изделия		
				Решетки жалюзийные		Южноуральский завод "Сантехдеталь" треста "Сантехстроймонтаж" г. Горький
				воздухозаборные		
				неподвижные		
				ТУ36-1517-71		
		20		№1	36	
		21		№2	36	
		22		Дюбель Д Г4.5х50 МРТУ 202-69 ММСС СССР	16	

Изм.	Лист	N докум.	Подп.	Дата

1С2.000.000-05

Лист 2

Серия 1.494-27 Выпуск 3

Формат	Зона	Поз.	Обозначение	Наименование	Кол.	Примечание
				Документация		
12			1С2.000.000 [illegible]Б	Сборочный чертеж		
				Сборочные единицы		
11		1	1С1.010.000-06	Каркас	2	
11		2	1С1.020.000-01	Клапан утепленный	8	
11		3	С1.030.000	Блок	6	серия 1.494-27 в.1
11		4	1С1.040.000-02	Устройство рычажное	2	
11		23	ЛР.00.000	Лебедка ручная	2	серия 1.494-27 в.1
				Детали		
11		5	1С1.000.001-02	Нащельник	4	
11		6	1С1.000.001-03	Нащельник	4	
11		10	1С1.000.002-05	Нащельник	4	
11		13	1С1.000.003	Планка	20	
				Стандартные изделия		
				Винты ГОСТ 17473-72		
		16		М3х14.58	350	
		17		М6х8.58	36	

Изм	Лист	N докум.	Подп.	Дата
Рук. отд.		Гесслер		
Гл. инж. пр.		Высоцкая		
Ст. инж.		Цветкова		
Исполн.		Сидорова		
Н. контр.		Сигарев		

1С2.000.000-06

Устройство воздухоприемное

Лит.	Лист	Листов
И	1	2

Госстрой СССР ЦНИИПромзданий г. Москва

Копировал: Одинцова Формат 11

Формат	Зона	Поз.	Обозначение	Наименование	Кол.	Примечание
		18		Гайка М5.4		
				ГОСТ 5915-70	350	
		19		Шуруп А5х30		
				ГОСТ 1144-70	52	
				Прочие изделия		
				Решетки жалюзийные		механичес-
				воздухозаборные		кий з-д №1
				неподвижные		треста
				ТУ 36-1517-71		„Сантех-
		20		№1	32	деталь"
		21		№2	32	г. Горький
		22		Дюбель ДГ 4.5х50		
				МСН 202-69 / ММСС СССР	16	

Изм	Лист	N докум.	Подп.	Дата

1С2.000.000-06

Лист 2

Копировал: Одинцова Формат 11

Выпуск 3

Серия 1.494-27

Формат	Зона	Поз.	Обозначение	Наименование	Кол.	Примечание
				Документация		
12			1С2.000.000 СБ	Сборочный чертеж		
				Сборочные единицы		
11		1	1С1.010.000-07	Каркас	2	
11		2	1С1.020.000-01	Клапан утепленный	10	
11		3	С1.030.000	Блок	6	серия 1.494-27 в.1
11		4	1С1.040.000-04	Устройство рычажное	2	
11		23	ЛР.00.000	Лебедка ручная	2	серия 1.494-27 в.1
				Детали		
11		5	1С1.000.001-02	Нащельник	4	
11		6	1С1.000.001-03	Нащельник	4	
11		10	1С1.000.002-05	Нащельник	6	
11		11	1С2.000.001-02	Нащельник	2	
11		12	1С2.000.001-03	Нащельник	2	
11		13	1С1.000.003	Планка	22	
				Стандартные изделия		
				Винты ГОСТ 17473-72		
		16		М5×14.58	432	
		17		М5×8.58	48	

Инв. N подл. | Подп. и дата | Взам. инв. N | Инв. N дубл. | Подп. и дата

Изм.	Лист	N докум.	Подп.	Дата
Рук. ол. д.	Гесслер			
Гл. инж. пр.	Высоцкая			
Ст. инж.	Цветкова			
Исполн.	Сидорова			
Н. контр.	Сухарев			

1С2.000.000-07

Устройство воздухоприемное

Лит.	Лист	Листов
	1	2

Госстрой СССР Цниипромзданий г. Москва

Копировал: Дашкова Формат 11

Формат	Зона	Поз.	Обозначение	Наименование	Кол.	Примечание
		18		Гайка М5.4		
				ГОСТ 5915-70	432	
		19		Шуруп 5×30		
				ГОСТ 1144-70	68	
				Прочие изделия		
				Решетки жалюзийные		Механичес-
				воздухозаборные		кий 3-д №1
				неподвижные		треста
				ТУ 36-1517-71		„Сантех-
		20		№1	48	деталь"
		21		№2	32	г. Горький
		22		Дюбель ДГ4.5×50		
				МСН 202-69 / ММСС СССР	18	

Инв. N подл. | Подп. и дата | Взам. инв. N | Инв. N дубл. | Подп. и дата

Изм.	Лист	N докум.	Подп.	Дата

1С2.000.000-07

Лист 2

Копировал: Дашкова Формат 11

Выпуск 3

Серия 1.494-27

Формат	Зона	Поз.	Обозначение	Наименование	Кол.	Примечание
				Документация		
12			1С2.000.000 СБ	Сборочный чертеж		
				Сборочные единицы		
11		1	1С1.010.000-08	Каркас	2	
11		2	1С1.020.000-02	Клапан утепленный	10	
11		3	С1.030.000	Блок	6	Серия 1.494-27 в.1
11		4	1С1.040.000-05	Устройство рычажное	2	
11		23	ЛР.00.000	Лебедка ручная	2	Серия 1.494-27 в.1
				Детали		
11		5	С1.000.001-02	Нащельник	6	
11		6	С1.000.001-03	Нащельник	6	
11		10	С1.000.002-05	Нащельник	6	
11		13	С1.000.003.	Планка	24	
				Стандартные изделия		
				Винты ГОСТ17473-72		
		16		М5×14.58	530	
		17		М5×8.58	48	
		18		Гайка М5.4		
				ГОСТ5915-70	530	

Изм	Лист	N докум.	Подп.	Дата
Рук.отд.		Гесслер		
Гл.инж.пр.		Высоцкая		
Стандарт.		Цветкова		
Исполн.		Сидорова		
Н.контр.		Сухарев		

1С2.000.000-08

Устройство воздухоприемное

Лит.	Лист	Листов
	1	2

Госстрой СССР
Цниипромзданий
г. Москва

Инв N подл. | Подп. и дата | Взам. инв N | Инв N дубл. | Подп. и дата

Формат	Зона	Поз.	Обозначение	Наименование	Кол.	Примечание
		19		Шуруп 5×30		
				ГОСТ1144-70	66	
				Прочие изделия		
				Решетки жалюзийные		Механичес
				воздухозаборные		кий 5-д №1
				неподвижные		треста
				ТУ36-1517-71		„Сантех-
		20		№1	48	деталь"
		21		№2	48	г. Горький
		22		Дюбель ДГ4.5×50		
				МСН 202-69 / ММСС СССР	20	

Изм	Лист	N докум.	Подп.	Дата

1С2.000.000-08

Копировал: Одинцова Формат 11

Серия 1.494-27 Альбом 3

Формат	Зона	Поз.	Обозначение	Наименование	Кол.	Примечание
				Документация		
А2			1С2.000.000 СБ	Сборочный чертеж		
				Сборочные единицы		
А1		1	1С1.010.000-09	Каркас	2	
А1		2	1С1.020.000-03	Клапан утепленный	10	
А1		3	С1.030.000	Блок	6	Серия 1.494-27 в.1
А1		4	1С1.040.000-06	Устройство рычажное	2	
А1		23	АК00.000	Лебедка ручная	2	Серия 1.494-27 в.1
				Детали		
А1		5	1С1.000.001-02	Нащельник	6	
А1		6	1С1.000.001-03	Нащельник	6	
А1		7	1С1.000.002-04	Нащельник	2	
А1		8	1С2.000.001	Нащельник	2	
А1		9	1С2.000.001-01	Нащельник	2	
А1		10	1С1.000.002-05	Нащельник	6	
А1		13	1С1.000.003	Планка	30	
				Стандартные изделия		
				Винты ГОСТ 17473-72		
		16		М5×14.58	608	
		17		М5×8.58	64	

Инв. № подл. | Подп. и дата | Взам. инв. № | Инв. № дубл. | Подп. и дата

Изм.	Лист	N докум.	Подп.	Дата
Гл. арх. проекта		Гассаер		
Гл. инж. проекта		Балсоулов		
Гл. инж.		Цветков		
Исполн.		Сидорова		
Н. контр.		Сухарев		

1С2.000.000-09

Устройство воздухозаборное

Лит.	Масса	Масштаб
П		

Лист	Листов
1	2

Госстрой СССР ЦИИЭПграждански Москва

Формат	Зона	Поз.	Обозначение	Наименование	Кол.	Примечание
		18		Гайка М5.4		
				ГОСТ 5915-70	608	
		19		Шуруп 4.5×30		
				ГОСТ 1144-70	73	
				Прочие изделия		
				Решетки жалюзийные		Механич.
				Воздухозаборные		клин 3 дм
				неподвижные		тресто
				ТУ 36-1517-71		„Сантех.
		20		N1	64	„Деталь"
		21		N2	48	г. Горький
		22		Дюбель ДГ 4.5×50 NCN 202-69 МНСС СССР	22	

Инв. № подл. | Подп. и дата | Взам. инв. № | Инв. № дубл. | Подп. и дата

Изм.	Лист	N докум.	Подп.	Дата

1С2.000.000-09

Рис. 1

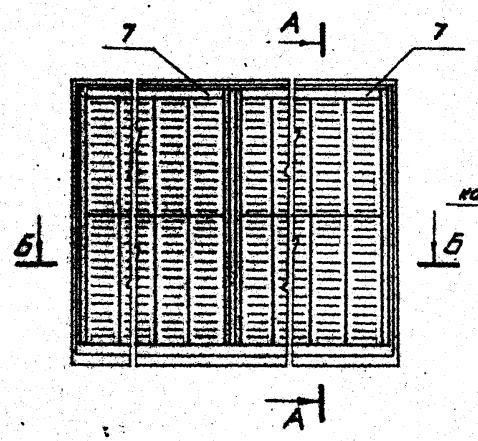

А - А

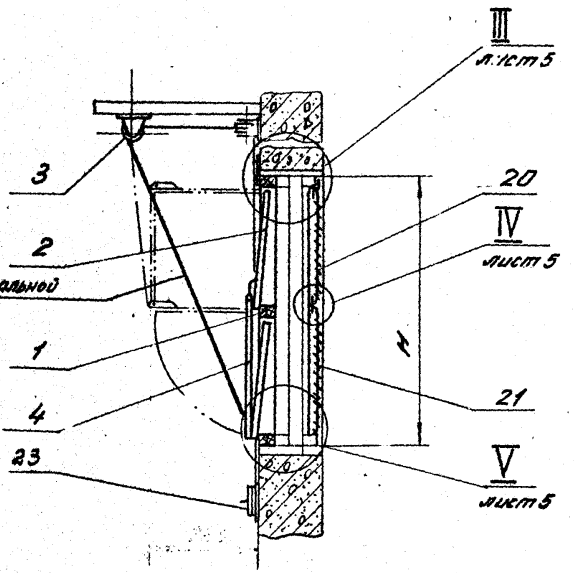

Б - Б

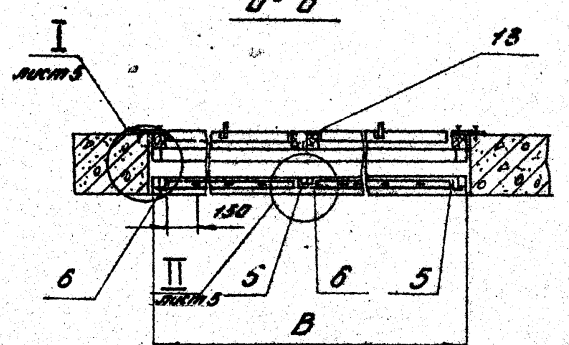

Обозначение	Рис.	B, мм	Масса, кг.	H, мм
1С2.000.000	1	2710	101.0	1160
-01	2		110.0	1760
-02	3		147.0	2326
-03	1	3004	130.0	1160
-04	2		191.0	1760
-05	3		191.0	2326
-06	4	2710	198.0	2362
-07	5		237.0	2940
-08	6		270.0	3525
-09	7		308.0	4125

1. Размеры для справок.
2. Крепить лебедку - поз. 23 и блоки - поз. 3 к ограждающим конструкциям на монтаже по месту.

Изм.	Лист	N докум.	Подп.	Дата
Рук. отд.		Гесслер		
Гл. инж. пр.		Высоцкая		
Ст. инж.		Цветкова		
Исполн.		Сидорова		
Н. контр.		Сухарев		

1С2.000.000 СБ

Устройство воздухоприемное Сборочный чертеж

Лит	Масса	Масштаб
Н	см. табл.	—

Лист 1 Листов 5

Госстрой СССР ЦНИИПромзданий г. Москва

Копировал: Жердева Формат: 12

Серия 1.494-27 Выпуск 3

Инв. № подл. | Подп. и дата | Взам. инв. № | Инв. № дубл. | Подп. и дата

1С2.000.000 СБ

Серия 1.494-27 Выпуск 3

Рис. 2

остальное - см. рис 1. лист 1

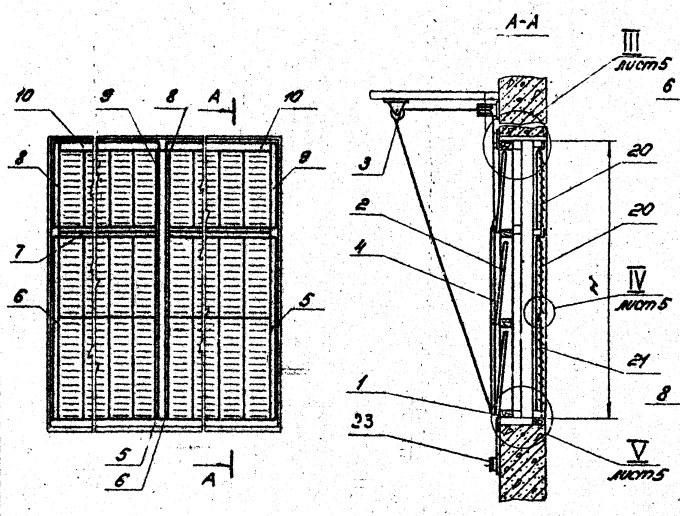

Рис. 3

остальное - см. рис 1. лист 1

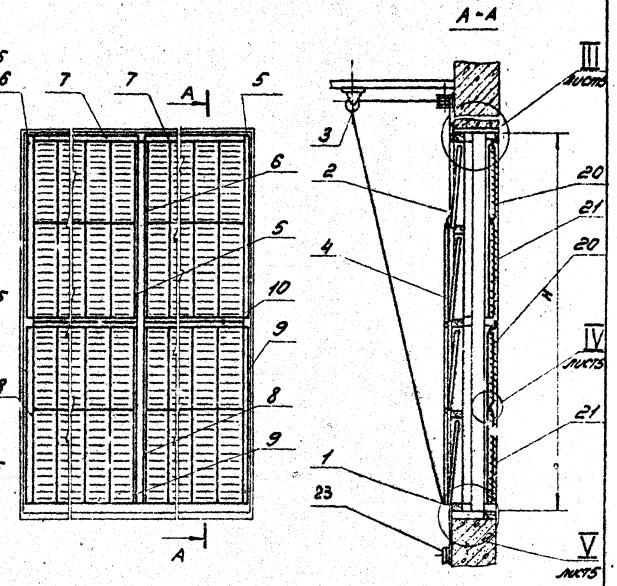

Изм.	Лист	№ докум.	Подп.	Дата
Рук. отд.		Гесслер		
Гл. инж. пр.		Высоцкая		
Ст. инж.		Цветкова		
Исполн.		Сидорова		
Н. контр.		Сухарев		

1С2.000.000 СБ

Устройство воздухоприёмное. Сборочный чертёж.

Лит	Масса	Масштаб
И	см. табл.	—

Лист 2 Листов

Госстрой СССР Цниипромзданий г. Москва

Инв. № подл. | Подп. и дата | Взам. инв. № | Инв. № дубл. | Подп. и дата

1С 2.000.000СБ

серия 1.494-27 выпуск 3

Рис. 4

остальное - см. рис. 1 лист 1

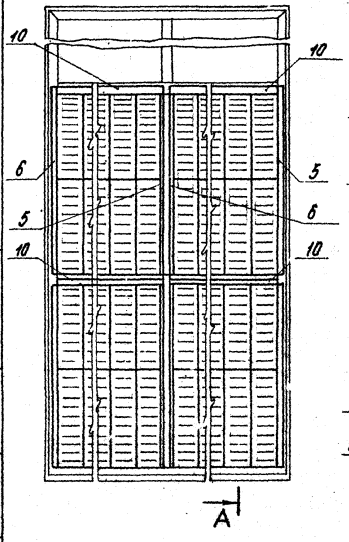

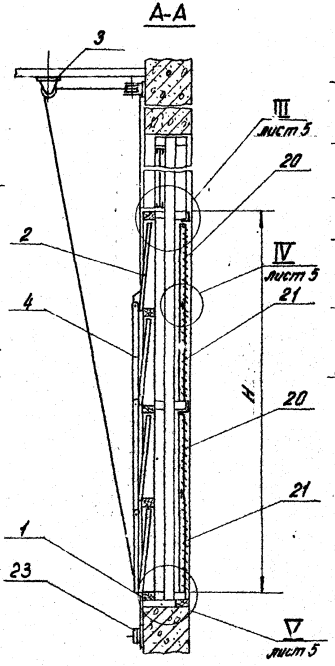

Рис. 5

остальное - см. рис. 1 лист 1.

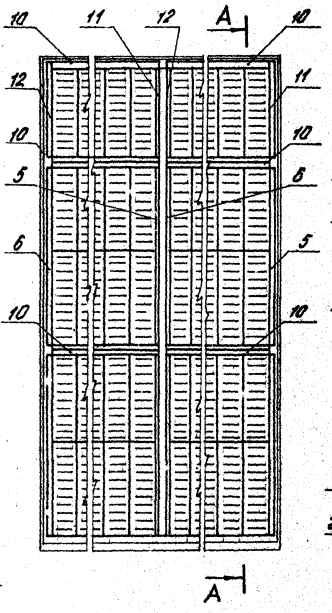

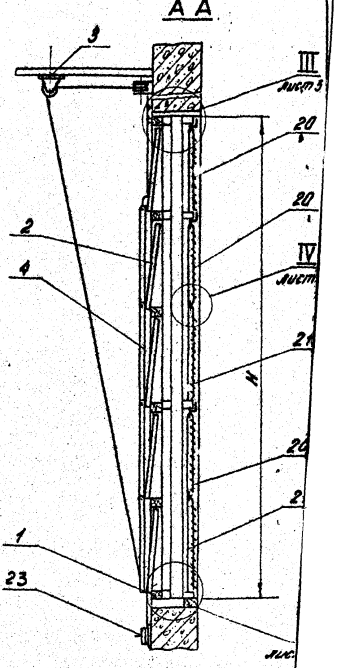

Изм.	Лист.	№ докум.	Подп.	Дата
Рук. отд.		Гесслер		
Гл. инж. пр.		Высоцкая		
Ст. инж.		Цветкова		
Исполн.		Сидорова		
Н. контр.		Сухарев		

1С 2.000.000СБ

Устройство вс. здухоприемное

Сборочный чертеж.

Лит.	Масса	Мас
И	см. табл.	

Лист 3 Листов

Госстрой СС
ЦНИИПромзда
г. Москва

копировал: Жердева формат: А2

Инв. № подл. | Подп. и дата | Взам. инв. № | Инв. № дубл. | Подп. и дата

1С2.000.000 СВ

Рис. 6
остальное - см. рис 1. лист 1

Рис. 7
остальное - см. рис 1. лист 1

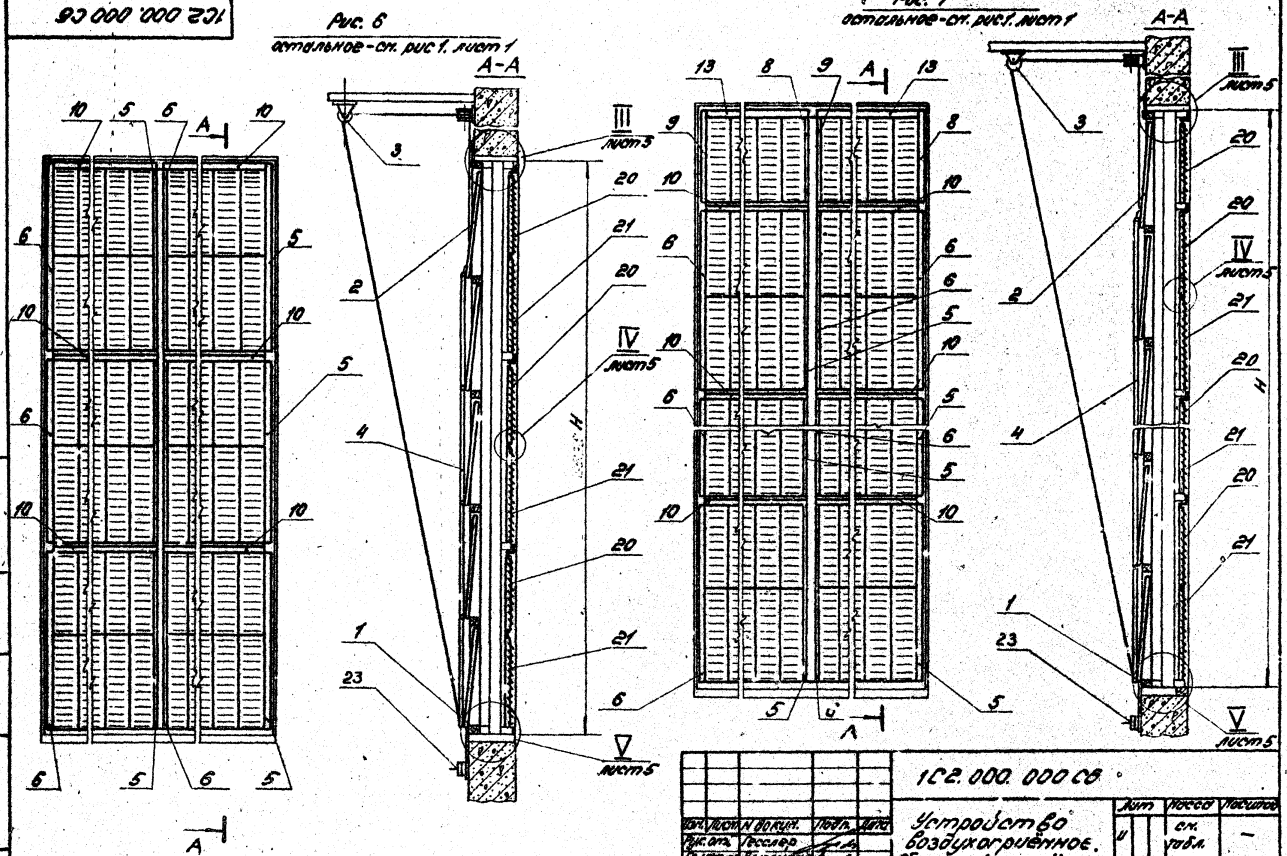

Изм.	Лист	N докум.	Подп.	Дата
Рук. отд.		Гесслер		
Гл. инж. пр.		Высоцкая		
Ст. инж.		Цветкова		
Исполн.		Сидорова		
Н. контр.		Сухарев		

1С2.000.000 СВ

Устройство воздухоприёмное. Сборочный чертёж

Лит	Масса	Масштаб
И	см. табл.	—

Лист 4 Листов

Госстройсеер цниипромзданий г. Москва

Выпуск 3

Серия 1.434-21

1С 2.000.000СБ

Серия 1.494-27 Выпуск 3

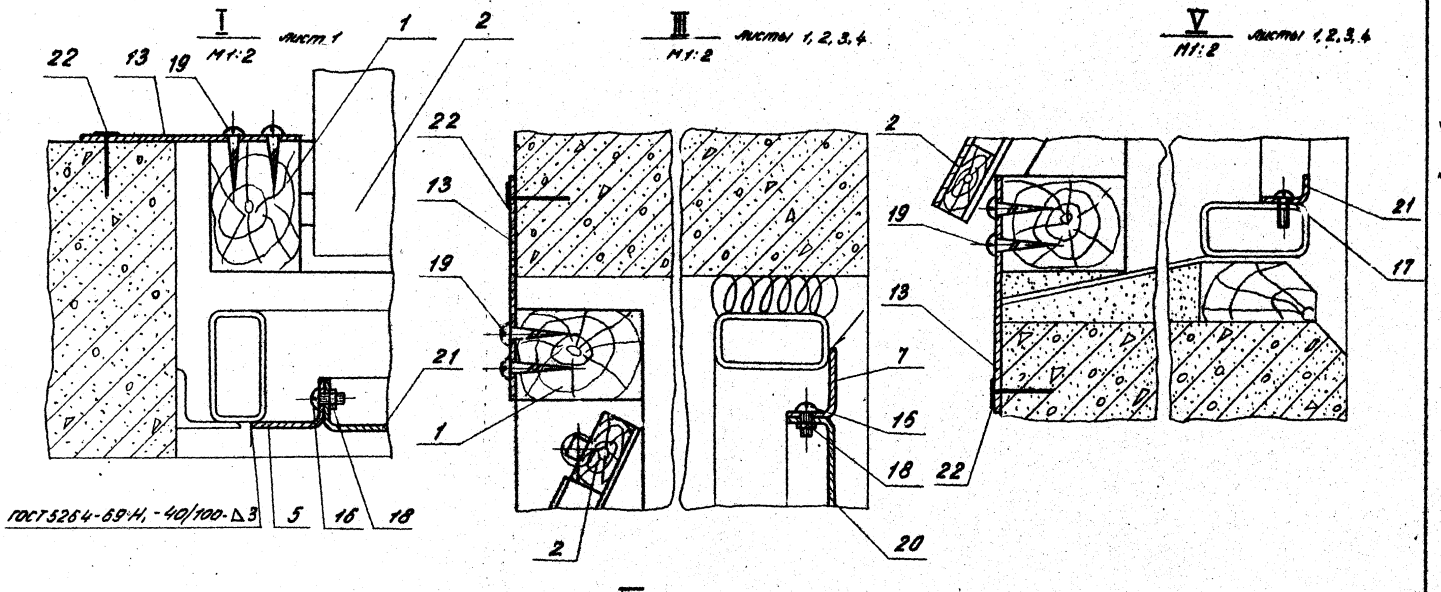

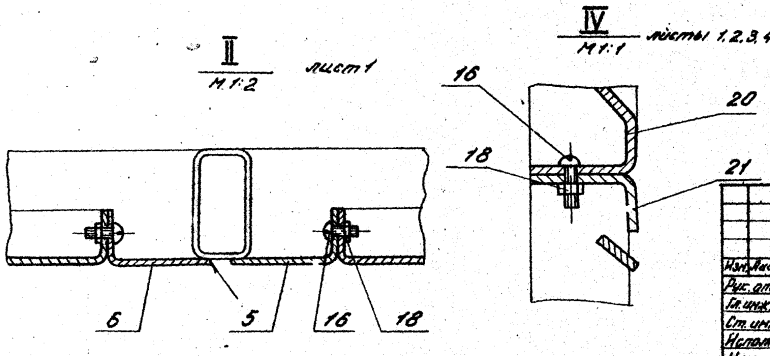

Изм.	Лист	N докум.	Подп.	Дата
Рук. отд.		Гесслер		
Гл. инж. пр.		Высоцкая		
Ст. инж.		Цветкова		
Исполн.		Сидорова		
Н. конт.		Сухарев		

1С 2.000.000СБ.

Устройство воздухоприемное
Сборочный чертеж

Лит	Масса	Масштаб
И	—	—

Лист: 5 Листов:

Госстрой СССР
ЦНИИПромзданий
г. Москва

Копировал: Жердева Формат: 12

Инв. N подл. | Подп. и дата | Взамен инв. N | Инв. N дубл. | Подп. и дата

Формат	Зона	Поз.	Обозначение	Наименование	Кол.	Примечание
				Документация		
12			1С3.000.000 СБ	Сборочный чертёж		
				Сборочные единицы		
11		1	1С1.010.000-03	Каркас	4	
11		2	1С1.020.000-01	Клапан утепленный	8	
11		3	С1.030.000	Блок	12	Серия 1.494-27 в.1
11		4	1С1.040.000	Устройство рычажное	4	
11		23	ЛА 00.000	Лебедка ручная	4	Серия 1.494-27 в.1
				Детали		
11		5	1С1.000.001	Нащельник	4	
11		6	1С1.000.001-01	Нащельник	4	
11		7	1С1.000.002	Нащельник	4	
11		13	1С1.000.003	Планка	9	
11		14	1С3.000.001	Скоба	14	
11		15	1С3.000.002	Скоба	12	
				Стандартные изделия		
				Винты ГОСТ 17473-72		
		16		М5×14.58	200	
		17		М5×8.58	36	

Изм.	Лист	N докум.	Подп.	Дата
Рук. отд.		Гесслер		
Ст. инж. пр.		Высоцкая		
Ст. инж.		Цветкова		
Исполн.		Сидорова		

1С3.000.000.

Устройство воздухоприёмное

Лит.	Лист	Листов
	1	2

Госстрой СССР
ЦНИИПРОМЗДАНИЙ
г. Москва

Формат	Зона	Поз.	Обозначение	Наименование	Кол.	Примечание
		18		[illegible]		
				ГОСТ [illegible]-70	200	
		19		[illegible]		
				ГОСТ [illegible]-70	50	
				Прочие изделия		
				Решетки жалюзийные		Не: дничес
				воздухозаборные		кий з-д №1
				неподвижные		треста
				ТУ36-1517-71		„Сантех-
		20		№1	36	деталь"
		21		№2	36	г. Горький
		22		Дюбель ДГ4,5×50		
				МСН 202-69 МНСС СССР	8	

Подп. и дата | Инв. N дубл. | Взам. инв. N | Подп. и дата | Инв. N подл.

Изм.	Лист	N докум.	Подп.	Дата

1С3.000.000.

Лист 2

Серия 1.494-27 Выпуск 3

Формат	Зона	Поз.	Обозначение	Наименование	Кол.	Примечание
				Документация		
12			1С3.000.000 СБ	Сборочный чертёж		
				Сборочные единицы		
11		1	1С1.010.000-04	Каркас	4	
11		2	1С1.020.000-01	Клапан утеплённый	12	
11		3	С1.030.000	Блок	12	серия 1.494-27 в.1
11		4	1С1.040.000-01	Устройство рычажное	4	
11		23	ЛР.00.000	Лебедка ручная	4	серия 1.494-27 в.1
				Детали		
11		5	1С1.000.001	Нащельник	4	
11		6	1С1.000.001-01	Нащельник	4	
11		7	1С1.000.002	Нащельник	4	
11		8	1С2.000.001	Нащельник	4	
11		9	1С2.000.001-01	Нащельник	4	
11		10	1С1.000.002-01	Нащельник	4	
11		13	1С1.000.003	Планка	12	
11		14	1С3.000.001	Скоба	16	
11		15	1С3.000.002	Скоба	12	

Подп. и дата | Инв. N дубл. | Взам. инв. N | Подп. и дата | Инв. N подл.

Изм.	Лист	N докум.	Подп.	Дата
Рук. отд.	Гесслер			
Гл. инж. пр.	Высоцкая			
Ст. инж.	Цветкова			
Исполн.	Сидорова			
Н. контр.	Рухарев			

1С3.000.000-01

Устройство воздухоприемное

Лит	Лист	Листов
И	1	2

Госстрой СССР, Цниипромзданий г. Москва

Копировал: Одинцова Формат 11

Формат	Зона	Поз.	Обозначение	Наименование	Кол.	Примечание
				Стандартные изделия		
				Винты ГОСТ 17473-72		
		16		М5х14.58	276	
		17		М5х8.58	72	
		18		Гайка М5.4		
				ГОСТ 5915-70	276	
		19		Шуруп 5х30		
				ГОСТ 1140-70	87	
				Прочие изделия		
				Решетки жалюзийные		Механичес-
				воздухозаборные		кий з-д №1
				неподвижные		треста
				ТУ36-1517-71		„Сантех-
		20		№1	72	деталь"
		21		№2	36	г. Горький
		22		Дюбель ДГ4.5х50		
				МСН 202-69 / ММСС СССР	8	

Подп. и дата | Инв. N дубл. | Взам. инв. N | Подп. и дата | Инв. N подл.

Изм.	Лист	N докум.	Подп.	Дата

1С3.000.000-01

Копировал: Одинцова Формат 11

Серия 1.434-27. Выпуск 3

Формат	Зона	Поз.	Обозначение	Наименование	Кол.	Примечание
				Документация		
12			1С3.000.000 СБ	Сборочный чертёж		
				Сборочные единицы		
11		1	1Ст.010.000-06	Каркас	4	
11		2	1Ст.020.000-01	Клапан утеплённый	16	
11		3	Ст.030.000.	Блок	12	Серия 1.494-27 в.1
11		4	1Ст.040.000-02	Устройство рычажное	4	
11		23	ЛР80.000	Лебёдка ручная	4	Серия 1.494-27 в.1
				Детали		
11		5	1Ст.700.001-02	Кронштейн	8	
11		6	1Ст.000.001-03	Кронштейн	8	
11		7	1Ст.000.002-02	Кронштейн	8	
11		13	1Ст.000.003.	Планка	15	
11		14	1С3.000.001.	Скоба	20	
11		15	1С3.000.002.	Скоба	12	

Изм.	Лист	№ докум.	Подп.	Дата
Разраб.		Гусейко		
Пров. рук. группы		Шишкин		
Н. контр.		Шишкин		
Утверд.		Сибирский		

1С3.000.000-02

Устройство воздухозаборное

Лит.	Масса	Масштаб
И	1	

Ростовский ордена Трудового Красного Знамени ЗИТО им. 1905 года г. Москва

Инв. № подл. | Подп. и дата | Взам. инв. № | Инв. № дубл. | Подп. и дата

Формат	Зона	Поз.	Обозначение	Наименование	Кол.	Примечание
				Стандартные изделия		
				Винты ГОСТ 17473-72		
		16		М5×14.58	160	
		17		М5×8.58	72	
		18		Гайка М5.4		
				ГОСТ 5915-70	160	
		19		Шуруп 4.2×30		
				ГОСТ 1144-70	87	
				Прочие изделия		
				Решетки жалюзийные воздухозаборные неповоротные ТУ 36-1517-71		Механический завод треста „Сантехдеталь" г. Горький
		20		№1	72	
		21		№2	72	
		22		Дюбель Д Г 4.5×50 МСН 202-69 ММСС СССР	8	

Изм.	Лист	№ докум.	Подп.	Дата
Инв.	Лист	К. Закун.	Подп.	Дата

1С3.000.000-02

Лит. 2

1С3.000.000 СБ

Рис. 1

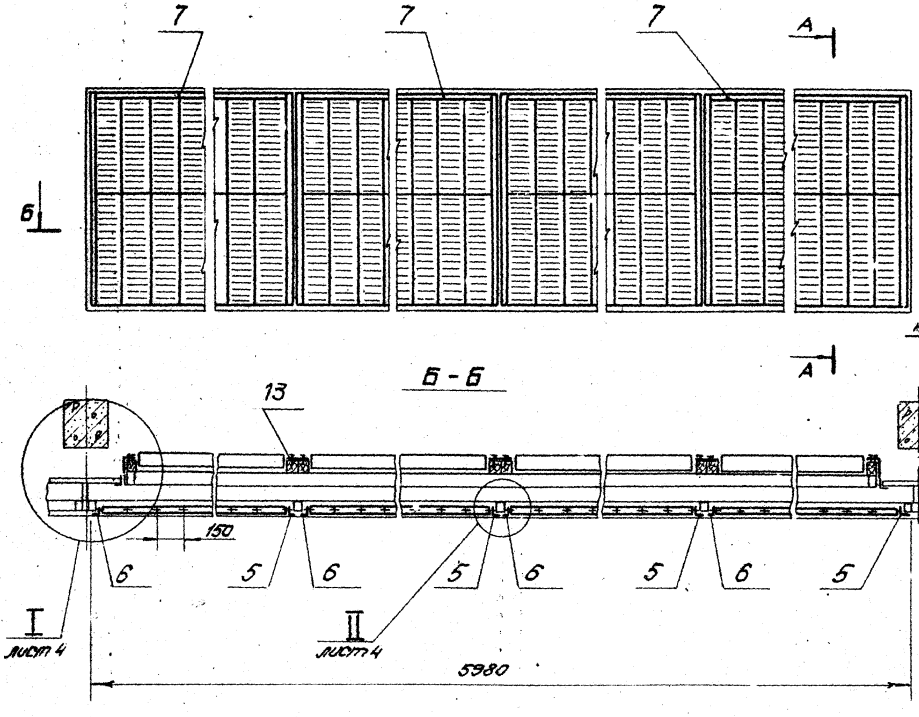

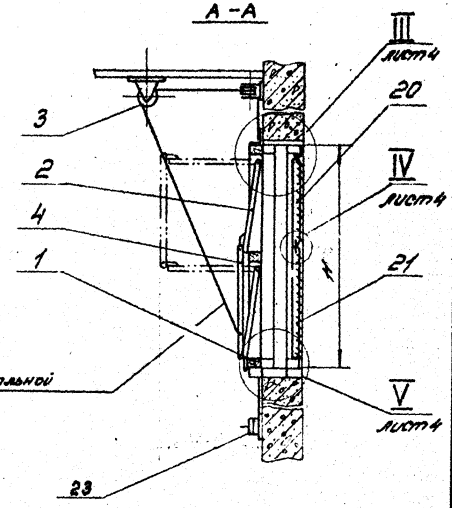

Обозначение	Рис.	Масса, кг
1С3.000.000	1	241.0
-01	2	307.0
-02	3	387.0

1. Размеры для справок
2. Крепить лебедку - поз. 23 и блок - поз. 3 к ограждающим конструкциям на монтаже по месту.

Изм	Лист	N докум.	Подп.	Дата
Рук. отд.		Гесслер		
Гл. инж. пр.		Высоцкая		
Ст. инж.		Цветкова		
Исполн.		Цветкова		
Н. контр.		Сухарев		

1С3.000.000 СБ.

Устройство воздухоприёмное. Сборочный чертёж

Лит	Масса	Масштаб
и	см. табл.	—

Лист 1 Листов 4

Госстрой СССР
Цниипромзданий
г. Москва

Копировал: Одинцова Формат 12

Серия 1.494-27 Выпуск 3

Инв. № подл. | Подп. и дата | Взам. инв. № | Инв. № дубл. | Подп. и дата

Серия 1.494-27 Выпуск 3

Рис. 2
остальное - см. рис. 1 лист 1

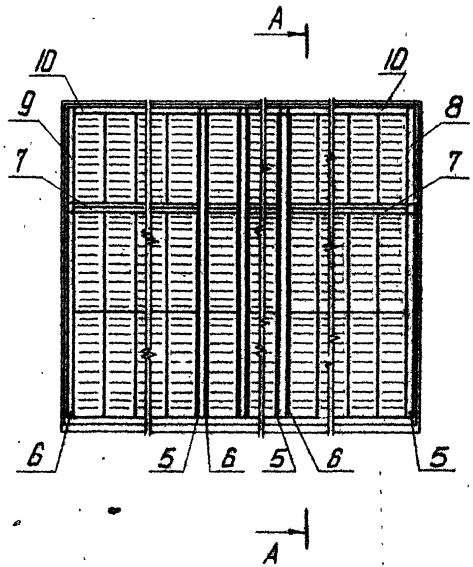

A-A

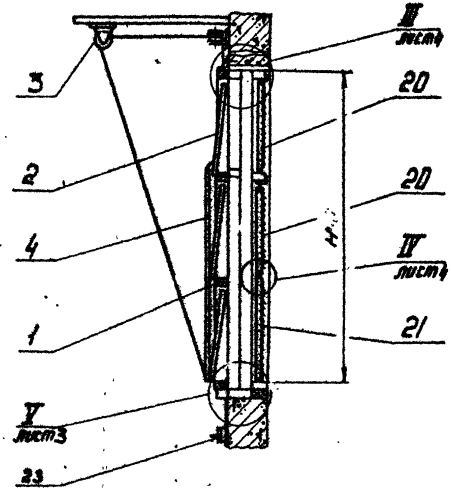

					1С3.000.000-СБ.			
					Устройство воздухоприемное. Сварочный чертеж	Лит.	Масса	Масштаб
						И	см. табл.	—
						Лист 2	Листов 8	
						Госстрой СССР ЦНИИПРОМЗДАНИЙ г. Москва		

1С3.000.000-СБ

Серия 1.494-27 Выпуск 3

Рис. 3

остальное - см. рис. 1 лист 1

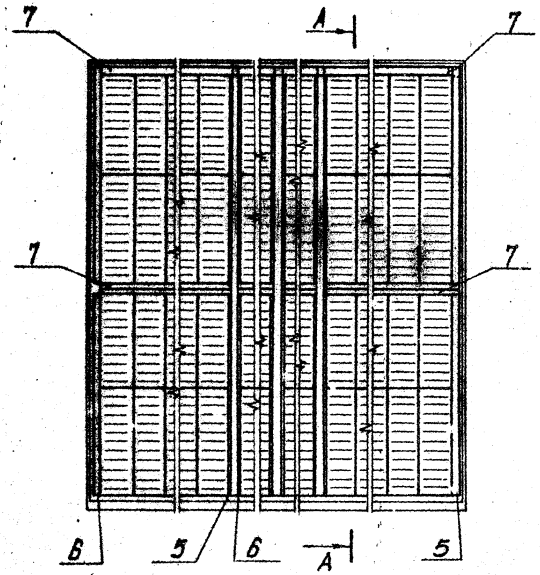

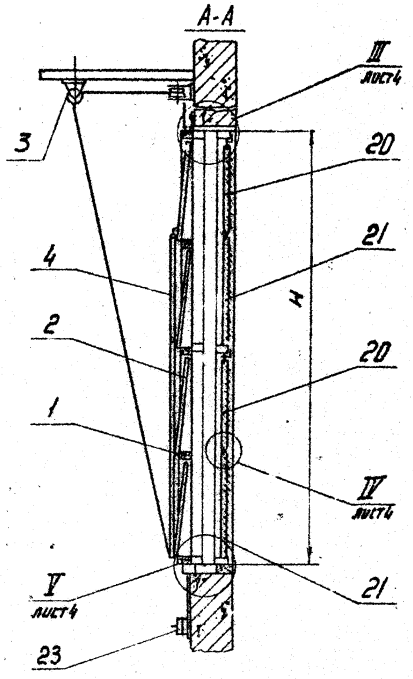

Изм.	Лист	№ докум.	Подп.	Дата	1С3.000.000 СБ
Рук. отд.		Гассепер			Устройство воздухоприемное Сборочный чертеж
Гл. инж. пр.		Выкацкая			
Ст. инж.		Цветкова			
Исполн.		Сидорова			
Н. контр.		Сахарев			

Лит	Масса	Масштаб
И	см. табл.	—

Лист 3 Листов

Госстрой СССР ЦНИИПРОМЗДАНИЙ г. Москва

Копировал: Попова Формат 12

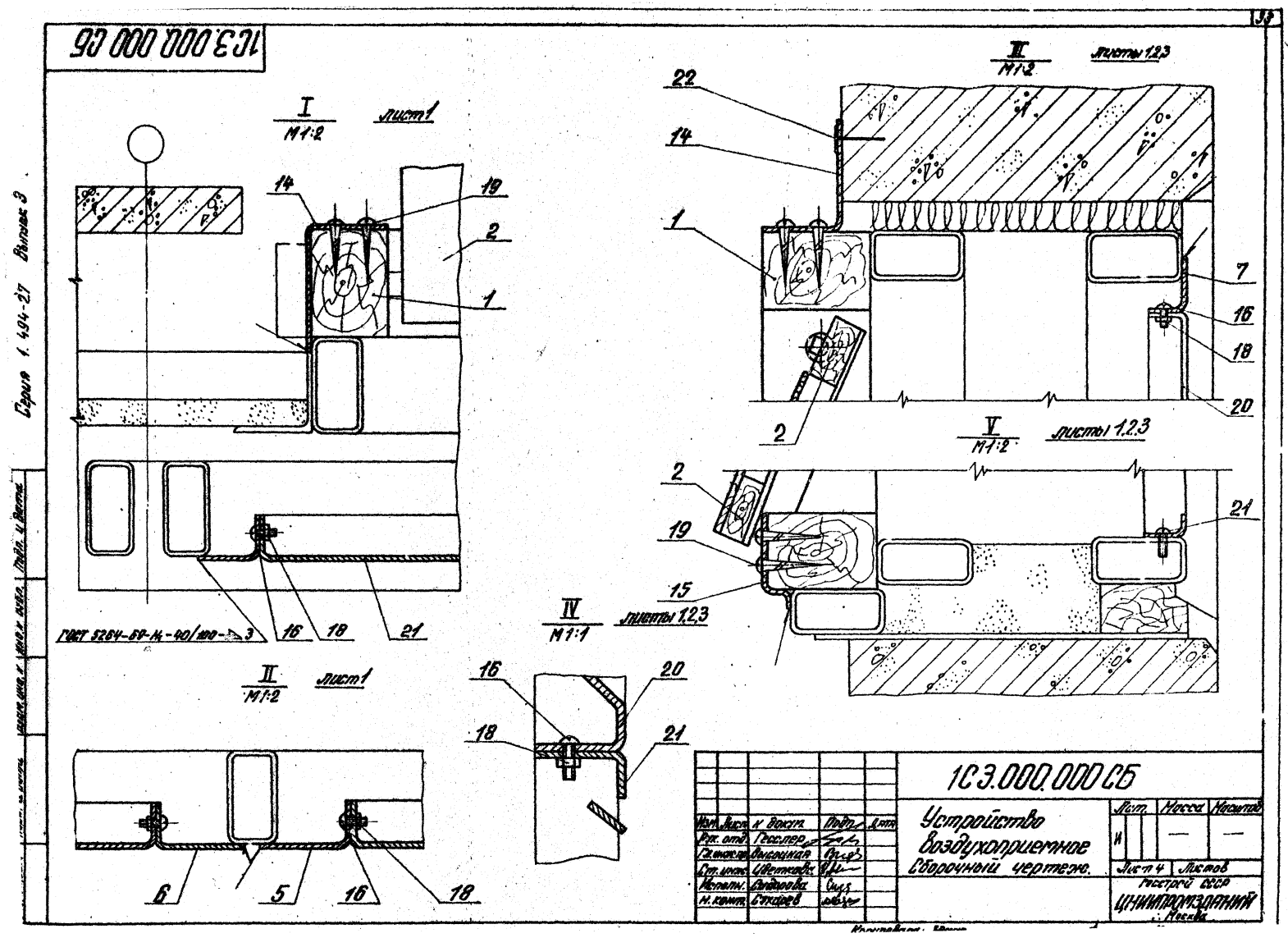
1С3.000.000 СБ
I
М1:2
лист1
14
19
2
1
ГОСТ 5264-69-Н-40/100-3
16
18
21
II
М1:2
лист1
6
5
16
18
III
М1:2
листы 1,2,3
22
14
1
7
16
18
20
2
V
М1:2
листы 1,2,3
2
19
15
21
IV
М1:1
листы 1,2,3
16
20
18
21
1С3.000.000 СБ
Устройство воздухоприемное
Сборочный чертеж.
Лит.
Масса
Масштаб
Лист 4
Листов
Госстрой СССР
ЦНИИПРОМЗДАНИЙ
Москва
Изм. Лист
N докум.
Подп.
Дата
Рук. отд.
Гесслер
Гл. инж. пр.
Высоцкая
Ст. инж.
Цветкова
Исполн.
Сидорова
Н. контр.
Сухарев
Серия 1.494-27 Выпуск 3

Серия 1.494-27 Лист 3

1С1.000.001

Ст.000.001 – изображено,
Ст.000.001 – 01 - зеркальное отражение.
Ст.000.001 – 02 - изображено,
Ст.000.001 – 03 - зеркальное отражение.

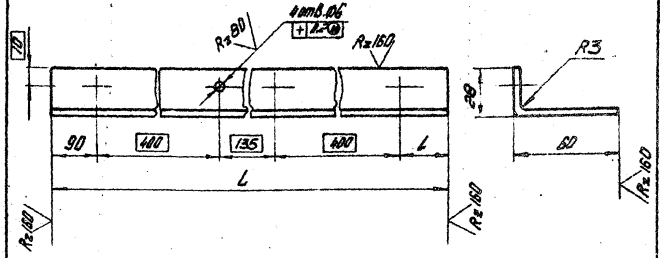

Обозначение	Размеры, мм		Масса, кг
	L	l	
1С1.000.001	1180	75	1,40
-02	1135	110	1,50

1. Предельные отклонения размеров:
отверстий – по A_1,
валов – по B_1,
остальных – по CM_1.
2. Покрытие - грунт ГФ-020 ГОСТ 4056-63

Изм.	Лист	№ докум.	Подп.	Дата
Разраб.		Гессерд		
Пров.		Выгонная		
Гл. инж. пр.		Авдонина		
Гл. инж.		Авдонина		
Н. контр.		Гусарова		

1С1.000.001

Ящик

Лит.	Масса	Масштаб
И	см. табл.	—
Лист	Листов 1	

Госстрой СССР ЦНИИПромзданий г. Москва

Лист 52.0 ГОСТ 19903-74
3-IV-ст.3 ГОСТ 8529-90

Копировал: Попова Формат А1

Инв.№ подл. | Подп. и дата | Взам.инв.№ | Инв.№ дубл. | Подп. и дата

1С1.000.002

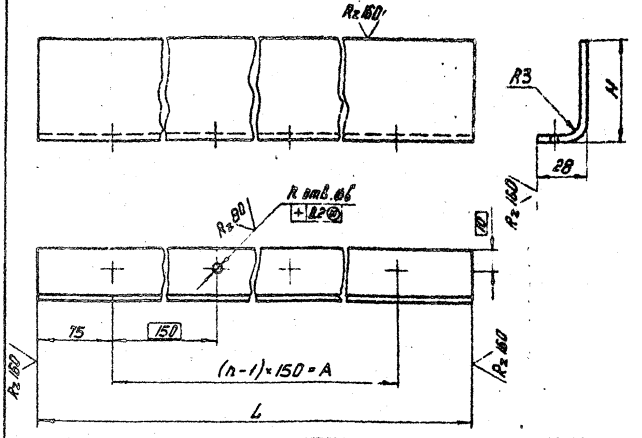

Обозначение	Размеры, мм			Размер кулачка l, мм	Р.	Масса, кг
	L	A	H			
1С1.000.002	1350	1200	40	64	9	1,4
-01			90	114		2,5
-02			75	100		2,2
-03	1800	1050	40	64	8	1,3
-04			90	100		2,3
-05			75	114		1,9

1. Предельные отклонения размеров:
отверстий – по A_1,
валов – по B_1,
остальных – по CM_1.
2. Покрытие - грунт ГФ-020 ГОСТ 4056-63

Изм.	Лист	№ докум.	Подп.	Дата
Разраб.		Гессерд		
Пров.		Выгонная		
Гл. инж. пр.		Авдонина		
Гл. инж.		Авдонина		
Н. контр.		Гусарова		

1С1.000.002

Ящик

Лит.	Масса	Масштаб
И	см. табл.	—
Лист	Лист. 1	

Госстрой СССР ЦНИИПромзданий г. Москва

Лист 52.0 ГОСТ 19903-74
3-IV-ст.3 ГОСТ 8529-90

Копировал: Попова Формат А1

Инв.№ подл. | Подп. и дата | Взам.инв.№ | Инв.№ дубл. | Подп. и дата

Серия 1.494-27 Выпуск 3

1С1.000.003

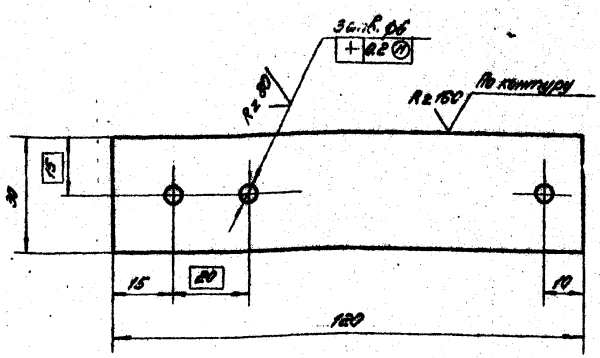

1. Предельные отклонения размеров:

отверстий — по A_7,

валов — по B_7,

остальных — по CM_7.

2. Покрытие - грунт ГФ-020, ГОСТ 4056-63

Изм.	Лист	N докум.	Подп.	Дата
Рук. отд.		Гесслер		
Гл. инж. пр.		Высоцкая		
Ст. инж.		Цветкова		
Исполн.		Сидорова		
Н. контр.		Сухарев		

1С1.000.003

Планка

Лит.	Масса	Масштаб
И	0.056	1:1

Лист | Листов 1

Лист Б2.0 ГОСТ 19903-74 / 3-II-Ст.3 ГОСТ 16523-70

Госстрой СССР, Цниипромзданий г. Москва

Инв. N подл. | Подп. и дата | Взам. инв. N | Инв. N дубл. | Подп. и дата

1С2.000.001

С2.000.001 — изображено,
С2.000.001 — 01 — зеркальное отражение,
С2.000.001 — 02 — изображено,
С2.000.001 — 03 — зеркальное отражение.

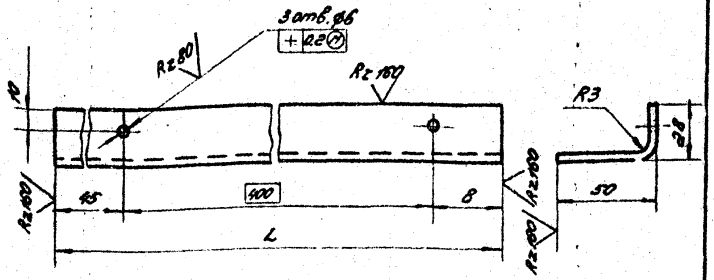

Обозначение	Размеры, мм		Масса, кг.
	L	B	
1С2.000.001	570	125	0.75
-02	550	105	0.72

1. Предельные отклонения размеров:

отверстий — по A_7,

валов — по B_7,

остальных — по CM_7.

2. Покрытие - грунт ГФ-020, ГОСТ 4056-63

Изм.	Лист	N докум.	Подп.	Дата
Рук. отд.		Гесслер		
Гл. инж. пр.		Высоцкая		
Ст. инж.		Цветкова		
Исполн.		Сидорова		
Н. контр.		Сухарев		

1С2.000.001

Нащельник

Лит.	Масса	Масштаб
И	см. табл.	—

Лист | Листов 1

Лист Б2.0 ГОСТ 19903-74 / 3-IV-Ст.3 ГОСТ 16523-70

Госстрой СССР, Цниипромзданий г. Москва

Инв. N подл. | Подп. и дата | Взам. инв. N | Инв. N дубл. | Подп. и дата

Серия 1.494-27 Выпуск 9

1С3.000.001

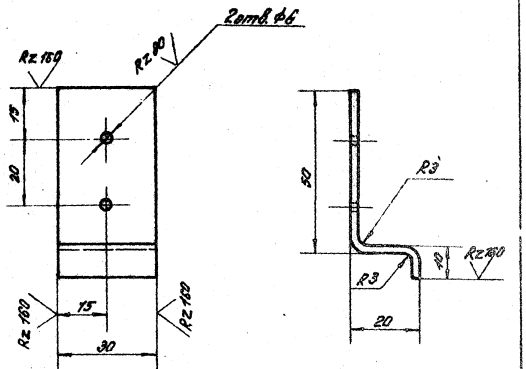

1. Предельные отклонения размеров:
отверстий – по A1,
валов – по B1
остальных – по ±IT/2.
2. Покрытие – грунт ГФ-020, ГОСТ 4056-63

Инв.№ подл.	Подп. и дата	Взам. инв.№	Инв.№ дубл.	Подп. и дата		

Изм.	Лист	№ докум.	Подп.	Дата		
Разраб.		Пестов			1С3.000.001	
Гл. инженер		Выскирка				
Нач. отд.		Цветкова				
Нормир.		Сидорова			Скоба	
Н. контр.		Сидоров				

Лит.	Масса	Масштаб
Н	0,06	1:1
Лист	Листов 1	

Госстрой СССР ЦНИИПромзданий г. Москва

Лист б 2.0 ГОСТ 19903-74
3-II-Сеч.3 ГОСТ 16523-70

Копировал: Формат А4

1С3.000.002

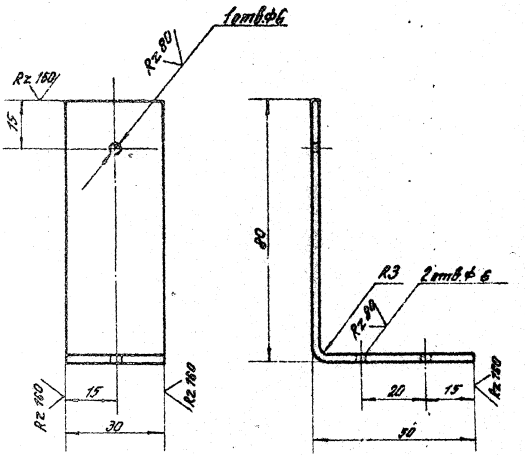

1. Предельные отклонения размеров:
отверстий – по A1,
валов – по B1,
остальных – по ±IT/2.
2. Покрытие – грунт ГФ-020, ГОСТ 4056-63

Инв.№ подл.	Подп. и дата	Взам. инв.№	Инв.№ дубл.	Подп. и дата		

Изм.	Лист	№ докум.	Подп.	Дата		
Разраб.		Пестов			1С3.000.002	
Гл. инженер		Выскирка				
Нач. отд.		Цветкова				
Нормир.		Сидорова			Скоба	
Н. контр.		Сидоров				

Лит.	Масса	Масштаб
Н	0,03	1:1
Лист	Листов 1	

Госстрой СССР ЦНИИПромзданий г. Москва

Лист б 2.0 ГОСТ 19903-74
3-II-Сеч.3 ГОСТ 16523-70

Копировал: Формат А4

Поз.	Обозначение	Наименование	Кол.	Примечание
		Документация		
12	1С1.010.000 СБ	Сборочный чертеж		
		Детали		
11	1 1С1.010.001	Брусок	2	
11	2 1С1.010.002	Брусок	2	
11	3 1С1.010.003	Брусок	1	
11	4 1С1.010.004	Рейка опорная	4	
11	5 1С1.010.005	Втулка	4	
		Материалы		
	6	Гвоздь 3×50 ГОСТ 283-63	0,01	кг.

1С1.010.000

Каркас

Госстрой СССР ЦНИИпромзданий

Поз.	Обозначение	Наименование	Кол.	Примечание
		Документация		
12	1С1.010.000 СБ	Сборочный чертеж		
		Детали		
11	1 1С1.010.001	Брусок	2	
11	2 1С1.010.002-01	Брусок	2	
11	3 1С1.010.003	Брусок	2	
11	4 1С1.010.004	Рейка опорная	6	
11	5 1С1.010.005	Втулка	6	
		Материалы		
		Гвоздь 3×50 ГОСТ 283-63	0,12	кг.

1С1.010.000-01

Каркас

Госстрой СССР ЦНИИпромзданий

Выпуск 3

Серия 1.494-27

Формат	Зона	Поз.	Обозначение	Наименование	Кол.	Примечание
				Документация		
12			1С1.010.000 СБ	Сборочный чертеж		
				Детали		
11		1	1С1.010.001	Брусок	2	
11		2	1С1.010.002-02	Брусок	2	
11		3	1С1.010.003	Брусок	3	
11		4	1С1.010.004	Рейка опорная	8	
11		5	1С1.010.005	Втулка	8	
				Материалы		
		6		Гвозди 3×50 ГОСТ 283-63	0,15	кг.

Инв.№ подл. | Подп. и дата | Взам. инв.№ | Инв.№ дубл. | Подп. и дата

Изм.	Лист	№ докум.	Подп.	Дата
Разраб.		Гесслер		
Пров.		Высоцкая		
Т.контр.		Цветкова		
Н.контр.		Сидорова		
Утверд.		Сидоров		

1С1.010.000-02

Каркас

Лит. | Лист | Листов 1

Госстрой СССР ЦНИИЛ Промздания г. Москва

Формат А1

Формат	Зона	Поз.	Обозначение	Наименование	Кол.	Примечание
				Документация		
12			1С1.010.000 СБ	Сборочный чертеж		
				Детали		
11		1	1С1.010.001-01	Брусок	2	
11		2	1С1.010.002	Брусок	2	
11		3	1С1.010.003-01	Брусок	1	
11		4	1С1.010.004	Рейка опорная	4	
11		5	1С1.010.005	Втулка	4	
				Материалы		
		6		Гвозди 3×50. ГОСТ 283-63	0,07	кг.

Инв.№ подл. | Подп. и дата | Взам. инв.№ | Инв.№ дубл. | Подп. и дата

Изм.	Лист	№ докум.	Подп.	Дата
Разраб.		Гесслер		
Пров.		Высоцкая		
Т.контр.		Цветкова		
Н.контр.		Сидорова		
Утверд.		Сидоров		

1С1.010.000-03

Киркас

Лит. | Лист | Листов 1

Госстрой СССР ЦНИИЛ Промздания г. Москва

Копировал: Стрельникова

Формат А1

Формат	Зона	Поз.	Обозначение	Наименование	Кол.	Примечание
				Документация		
А2			1С1. 010. 000 СБ	Сборочный чертеж		
				Детали		
А1		1	1С1. 010. 001-01	Брусок	2	
А1		2	1С1. 010. 002-01	Брусок	2	
А1		3	1С1. 010. 003-01	Брусок	2	
А1		4	1С1. 010. 004	Рейка опорная	6	
А1		5	1С1. 010. 005	Втулка	6	
				Материалы		
		6		Гвоздь 3×50		
				ГОСТ 283-63	0,13	кг

Изм.	Кол. уч.	Лист	№ докум.	Подп.	Дата
Разраб.			Гроссер		
Пр. инж. пр.			Высокая		
Т. инж.			Цветкова		
Н. контр.			Сидорова		
			Сухарев		

1С1. 010. 000-04

Каркас

Лит.	Масса	Масштаб
Лист 1	Листов 1	

Госстрой СССР ЦНИИПромзданий г. Москва

Формат	Зона	Поз.	Обозначение	Наименование	Кол.	Примечание
				Документация		
А2			1С1. 010. 000 СБ	Сборочный чертеж		
				Детали		
А1		1	1С1. 010. 001-01	Брусок	2	
А1		2	1С1. 010. 002-03	Брусок	2	
А1		3	1С1. 010. 003-01	Брусок	3	
А1		4	1С1. 010. 004	Рейка опорная	8	
А1		5	1С1. 010. 005	Втулка	8	
				Материалы		
		6		Гвоздь 3×50		
				ГОСТ 283-63	0,15	кг

Изм.	Кол. уч.	Лист	№ докум.	Подп.	Дата
Разраб.			Гроссер		
Пр. инж. пр.			Высокая		
Т. инж.			Цветкова		
Н. контр.			Сидорова		
			Сухарев		

1С1. 010. 000-05

Каркас

Лит.	Масса	Масштаб
Лист 1	Листов 1	

Госстрой СССР ЦНИИПромзданий г. Москва

Инв. № подл. | Подп. и дата | Взам. инв. № | Инв. № дубл. | Подп. и дата

Серия 1.494-27 Выпуск 3

Формат	Зона	Поз.	Обозначение	Наименование	Кол.	Примечание
				Документация		
А2			1С1.010.000 СБ	Сборочный чертеж		
				Детали		
А4		1	1С1.010.001-01	Брусок	2	
А4		2	1С1.010.002-02	Брусок	2	
А4		3	1С1.010.003-01	Брусок	3	
А4		4	1С1.010.004	Рейка опорная	8	
А4		5	1С1.010.005	Втулка	8	
				Материалы		
		6		Гвоздь 3×50 ГОСТ 283-63	0,15	кг.

Инв.№ подл. | Подп. и дата | Взам.инв.№ | Инв.№ дубл. | Подп. и дата

Изм.	Лист	№ докум.	Подп.	Дата
Нач.отд.	Гвоздев			
Гл.инж.пр.	Высоцкая			
Гл.инж.	Иванова			
Испол.	Сидорова			
Н.контр.	Гвоздев			

1С1.010.000-06

Каркас

Лит.	Лист	Листов
И		1

Госстрой СССР ЦНИИпромзданий г. Москва

Копировал: Иванова Формат А2

Формат	Зона	Поз.	Обозначение	Наименование	Кол.	Примечание
				Документация		
А2			1С1.010.000 СБ	Сборочный чертеж		
				Детали		
А4		1	1С1.010.001-01	Брусок	2	
А4		2	1С1.010.002-04	Брусок	2	
А4		3	1С1.010.003-01	Брусок	4	
А4		4	1С1.010.004	Рейка опорная	10	
А4		5	1С1.010.005	Втулка	10	
				Материалы		
		6		Гвоздь 3×50 ГОСТ 283-63	0,20	кг

Инв.№ подл. | Подп. и дата | Взам.инв.№ | Инв.№ дубл. | Подп. и дата

Изм.	Лист	№ докум.	Подп.	Дата
Нач.отд.	Гвоздев			
Гл.инж.пр.	Высоцкая			
Гл.инж.	Иванова			
Испол.	Сидорова			
Н.контр.	Гвоздев			

1С1.010.000-07

Каркас

Лит.	Лист	Листов
И		1

Госстрой СССР ЦНИИпромзданий г. Москва

Копировал: Иванова Формат А2

Формат	Зона	Поз.	Обозначение	Наименование	Кол.	Примечание
				Документация		
А2			1С1.010.000 СБ	Сборочный чертеж		
				Детали		
А3		1	1С1.010.001-01	Брусок	2	
А3		2	1С1.010.002-05	Брусок	2	
А3		3	1С1.010.003-01	Брусок	4	
А3		4	1С1.010.004	Рейка опорная	10	
А3		5	1С1.010.005	Втулка	10	
				Материалы		
		6		Гвоздь 3×80 ГОСТ 283-63	0,20	кг

Изм.	Лист	№ докум.	Подп.	Дата
Чт. отд.		Гриценко		
Гл. инж. пр.		Выпрянова		
Гл. инж.		Шпинова		
Испол.		Гайдарова		
Н. контр.		Гаврилова		

1С1.010.000-08

Каркас

Лит.	Масса	Масштаб

Лист	Листов
	1

Госстрой СССР ЦНИИПромзданий г. Москва

Инв. № подл. | Подп. и дата | Взам. инв. № | Инв. № дубл. | Подп. и дата

Формат	Зона	Поз.	Обозначение	Наименование	Кол.	Примечание
				Документация		
А2			1С1.010.000 СБ	Сборочный чертеж		
				Детали		
А3		1	1С1.010.001-01	Брусок	2	
А3		2	1С1.010.002-05	Брусок	2	
А3		3	1С1.010.003-01	Брусок	4	
А3		4	1С1.010.004	Рейка опорная	10	
А3		5	1С1.010.005	Втулка	10	
				Материалы		
		6		Гвоздь 3×50 ГОСТ 283-63	0,20	кг

Изм.	Лист	№ докум.	Подп.	Дата
Рук. отд.		Гриценко		
Гл. инж. пр.		Выпрянова		
Гл. инж.		Шпинова		
Испол.		Гайдарова		
Н. контр.		Гаврилова		

1С1.010.000-09

Каркас

Лит.	Масса	Масштаб

Лист	Листов
	1

Госстрой СССР ЦНИИПромзданий г. Москва

Инв. № подл. | Подп. и дата | Взам. инв. № | Инв. № дубл. | Подп. и дата

1С1.010.000СБ

Серия 1.494-27 Выпуск 3

Рис.1

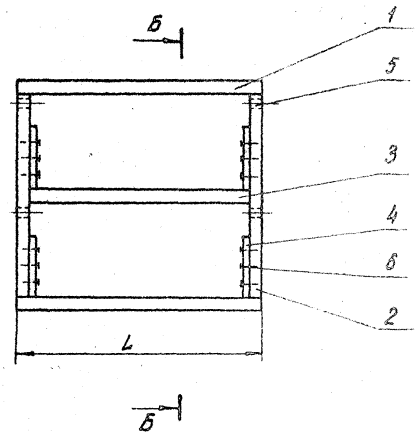

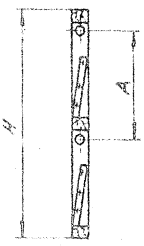

Рис.2

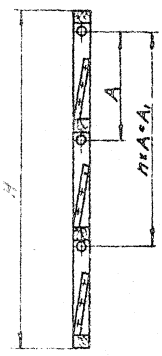

Рис.3

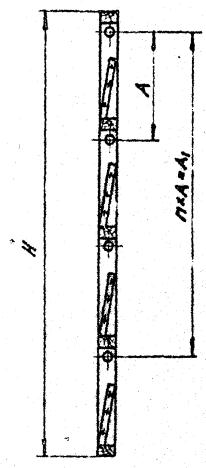

Рис.4

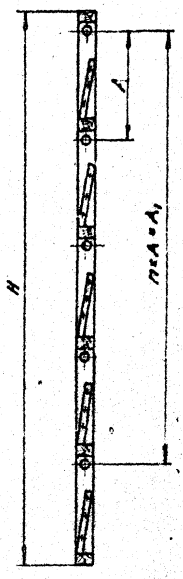

Обозначение	Рис.	Размеры, мм				n шагов	Масса, кг.
		L	H	A	A_1		
С1.010.000	1	1500	1160	555	—	1	12,6
—01	2	1500	1760	370	1040	2	17,5
—02	3	1500	2362	578	1754	3	22,8
—03	1	1350	1160	555	—	1	11,8
—04	2	1350	1760	370	1040	2	16,5
—05	3	1350	2326	370	1710	3	21,0
—06	3	1350	2362	578	1734	3	21,3
—07	4	1350	2940	578	2312	4	26,0
—08	4	1350	3523	695	2780	4	28,0
—09	4	1350	4125	813	3260	4	30,2

1. Размеры для справок
2. Обработка деревянных конструкций по СН и П.III-В.7-69.

Изм.	Лист	N докум.	Подп.	Дата
Рук. отд.		Гесслер		
Гл. инж. пр.		Высоцкая		
Ст. инж.		Цветкова		
Исполн.		Сидорова		
Н. контр.		Сухарев		

1С1.010.000СБ

Каркас

Сборочный чертеж.

Лит.	Масса	Масштаб
	см.	—
	табл.	

Лист: Листов: 1

Госстрой СССР ЦНИИПромзданий г. Москва

Копировал: Формат: А2

Инв. № подл. | Подп. и дата | Взам. инв. № | Инв. № дубл. | Подп. и дата

1С1.010.001

Rz 80

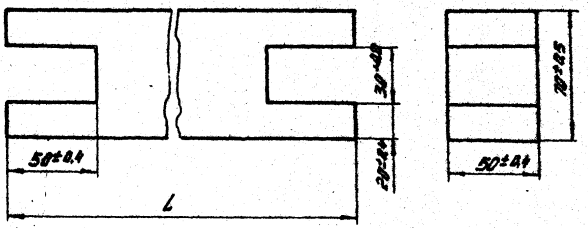

Обозначение	L, мм		Масса, кг
	Номин.	Пред. откл.	
1С1.010.001	1500	±1,2	2,6
-01	1350		2,35

1С1.010.001

Брусок

Лит.	Масса	Масштаб
И	см. таблицу	—

Лист | Листов 1

Заготовка из древесины хвойных пород ГОСТ 9685-61

Госстрой СССР ЦНИИПРОМЗДАНИЙ г. Москва

Изм.	Лист	№ докум.	Подп.	Дата
Рук. отд.		Гесслер		
Гл. инж.		Высоцкая		
Ст. инж.		Цветкова		
Испол.		Сидорова		
Н. конт.		Сухарев		

1С1.010.002

Rz 80

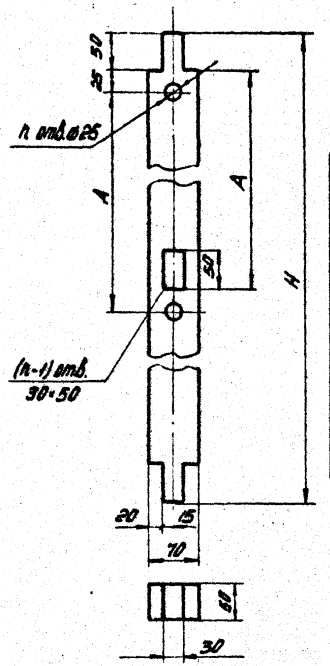

Обозначение	Размеры, мм		n	Масса, кг
	H	A		
1С1.010.002	1160	555	2	2,0
-01	1760	570	3	3,0
-02	2362	578	4	4,1
-03	2326	569	4	4,0
-04	2940	578	5	5,1
-05	3525	695	5	6,1
-06	4125	815	5	7,2

Предельные отклонения размеров по ГОСТ 6449-53
отверстий - по ∂A_3,
валов - по $\partial П_3$.

1С1.010.002

Брусок

Лит.	Масса	Масштаб
И	см. таблицу	—

Лист | Листов 1

Заготовка из древесины хвойных пород ГОСТ 9685-61

Госстрой СССР ЦНИИПРОМЗДАНИЙ г. Москва

Изм.	Лист	№ докум.	Подп.	Дата
Рук. отд.		Гесслер		
Гл. инж.		Высоцкая		
Ст. инж.		Цветкова		
Испол.		Сидорова		
Н. конт.		Сухарев		

Подп. и дата | Взамен инв. № | Инв. № дубл. | Подп. и дата | Инв. № подл.

Серия 1.494-27 Выпуск 3

1С1.010.003

Rz 80

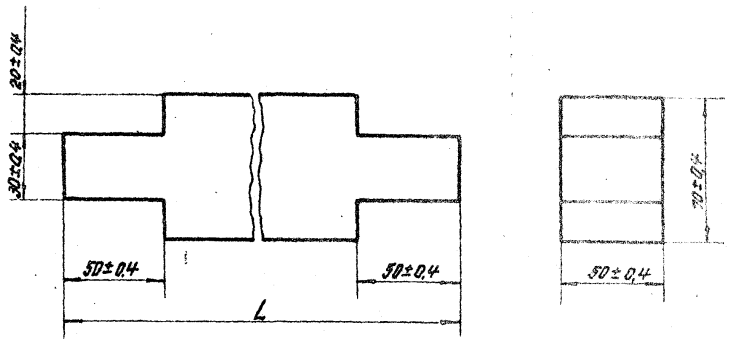

Обозначение	L, мм		Масса, кг
	Номин.	Предельн. отклонен.	
1С1.010.003	1500	±1,2	2,6
-01	1350		2,35

Изм.	Лист	№ докум.	Подп.	Дата
Рус. отд.		Гесслер		
Гл. инжен.		Высоцкая		
Ст. инж.		Цветкова		
Исполн.		Сидорова		
Н. контр.		Сухарев		

1С1.010.003

Брусок

Лит.	Масса	Масштаб
И	см. табл.	—

Лист | Листов 1

Заготовка из древесины хвойных пород ГОСТ 9685-61.

Госстрой СССР ЦНИИПРОМЗДАНИЙ г. Москва

Копировала: Эдрчук Формат: 1

1С1.010.004

Rz 80

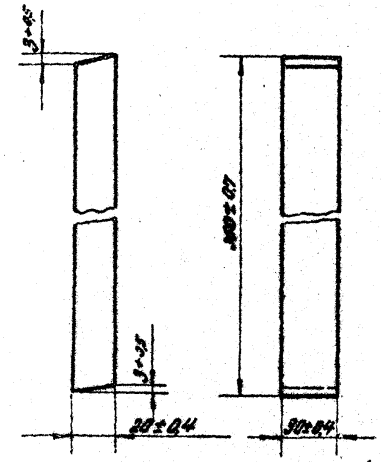

Изм.	Лист	№ докум.	Подп.	Дата
Рус. отд.		Гесслер		
Гл. инжен.		Высоцкая		
Ст. инж.		Цветкова		
Исполн.		Сидорова		
Н. контр.		Сухарев		

1С1.010.004

Рейка опорная

Лит.	Масса	Масштаб
И	0,1	1:2

Лист | Листов 1

Заготовка из древесины хвойных пород ГОСТ 9685-61.

Госстрой СССР ЦНИИПРОМЗДАНИЙ г. Москва

Копировала: Эдрчук Формат: 1

Формат	Зона	Поз.	Обозначение	Наименование	Кол.	Примечание
				Документация		
12			1С1.020.000 СБ	Сборочный чертеж		
				Детали		
11		1	1С1.020.001	Брусок	2	
11		2	1С1.020.002	Брусок	3	
11		3	1С1.020.003	Обшивка	2	
11		4	1С1.020.004	Полуось	2	
11		5	1С1.020.005	Поводок	1	
				Стандартные изделия		
		6		Болт М8х40.58 ГОСТ 7798-70	8	
		7		Гайка М8.4 ГОСТ 5915-70	8	
		8		Шайба 8.01.02 ГОСТ 11371-68	8	
				Материалы		
		9		Вата минеральная ГОСТ 4640-66	0,012	м³
		10		Гвоздь 2х20 ГОСТ 283-63	0,15	кг

Инв.№ подл. | Подп. и дата | Взам. инв.№ | Инв.№ дубл. | Подп. и дата

Изм.	Лист	№ докум.	Подп.	Дата
Рук.отд	Гессер			
Гл.инж.пр	Высоцкая			
Гл.инж.	Цветкова			
Исполн.	Сидорова			
Н.контр.	Сухарев			

1С1.020.000

Клапан утепленный

Лит.	Лист	Листов
И		1

Госстрой СССР ЦНИИПромзданий г. Москва

Формат А1

Формат	Зона	Поз.	Обозначение	Наименование	Кол.	Примечание
				Документация		
12			1С1.020.000 СБ	Сборочный чертеж		
				Детали		
11		1	1С1.020.001-01	Брусок	2	
11		2	1С1.020.002	Брусок	3	
11		3	1С1.020.003-01	Обшивка	2	
11		4	1С1.020.004	Полуось	2	
11		5	1С1.020.005	Поводок	1	
				Стандартные изделия		
		6		Болт М8х40.58 ГОСТ 7798-70	8	
		7		Гайка М8.4 ГОСТ 5915-70	8	
		8		Шайба 8.01.02 ГОСТ 11371-68	8	
				Материалы		
		9		Вата минеральная ГОСТ 4640-66	0,012	м³
		10		Гвоздь 2х20 ГОСТ 283-63	0,15	кг

Инв.№ подл. | Подп. и дата | Взам. инв.№ | Инв.№ дубл. | Подп. и дата

Изм.	Лист	№ докум.	Подп.	Дата
Рук.отд	Гессер			
Гл.инж.пр	Высоцкая			
Гл.инж.	Цветкова			
Исполн.	Сидорова			
Н.контр.	Сухарев			

1С1.020.000-01

Клапан утепленный

Лит.	Лист	Листов
И		1

Госстрой СССР ЦНИИПромзданий г. Москва

Выпуск 3

Серия 1.494-27

Формат	Зона	Поз	Обозначение	Наименование	Кол	Примечание
				Документация		
12			1С1.020.000 СБ	Сборочный чертеж		
				Детали		
11		1	1С1.020.001-01	Брусок	2	
11		2	1С1.020.002-01	Брусок	3	
11		3	1С1.020.003-02	Обшивка	2	
11		4	1С1.020.004	Полоса	2	
11		5	1С1.020.005	Поводок	1	
				Стандартные изделия		
				Болт М8×40.58		
		6		ГОСТ 7798-70	8	
				Гайка М8.4		
		7		ГОСТ 5915-70	8	
				Шайба 8.01.02		
		8		ГОСТ 11371-68	8	
				Материалы		
		9		Вата минеральная		
				ГОСТ 4640-66	0,02	м³
		10		Гвоздь 2×20		
				ГОСТ 283-63	0,15	кг

Инв.№ подл. | Подп. и дата | Взам.инв.№ | Инв.№ дубл. | Подп. и дата

Изм.	Лист	№ докум.	Подп.	Дата
Рук.отд		Тесслер		
Гл.инж.пр.		Высоцкая		
Ст.инж.		Цветкова		
Исполн.		Сидорова		
Инженер		Сидорев		

1С1.020.000-02

Клапан утепленный

Лит.	Лист	Листов
И		1

Госстрой СССР ЦНИИПромзданий г. Москва

Копировал: Ртищева Формат А1

Формат	Зона	Поз	Обозначение	Наименование	Кол	Примечание
				Документация		
12			1С 1.020.000 СБ	Сборочный чертеж		
				Деталу		
11		1	1С1.020.001-01	Брусок	2	
11		2	1С1.020.002-02	Брусок	3	
11		3	1С1.020.003-03	Обшивка	2	
11		4	1С1.020.004	Полоса	2	
11		5	1С1.020.005	Поводок	1	
				Стандартные изделия		
				Болт М8×40.58		
		6		ГОСТ 7798-70	8	
				Гайка М8.4		
		7		ГОСТ 5915-70	8	
				Шайба 8.01.02		
		8		ГОСТ 11371-68	8	
				Материалы		
		9		Вата минеральная		
				ГОСТ 4640-66	0,02	м³
		10		Гвоздь 2×20		
				ГОСТ 283-63	0,15	кг

Инв.№ подл. | Подп. и дата | Взам.инв.№ | Инв.№ дубл. | Подп. и дата

Изм.	Лист	№ докум.	Подп.	Дата
Рук.отд		Тесслер		
Гл.инж.пр.		Высоцкая		
Ст.инж.		Цветкова		
Исполн.		Сидорова		
Инженер		Сидорев		

1С1.020.000-03

Клапан утепленный

Лит.	Лист	Листов
И		1

Госстрой СССР ЦНИИПромзданий г. Москва

Копировал: Стрельцова Формат А1

1С1.020.000 СБ

Серия 1.494-27 Выпуск 3

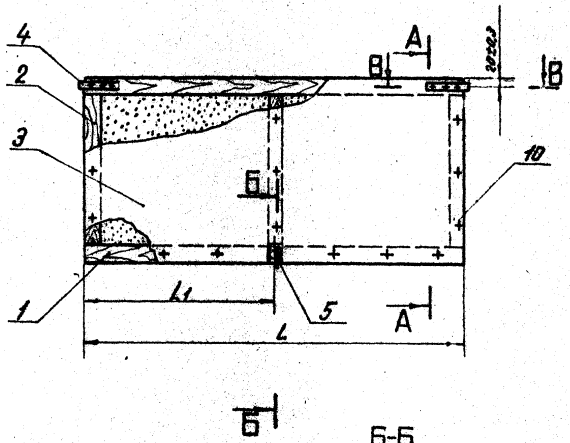

А-А

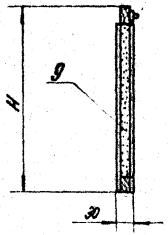

Обозначение	Размеры, мм			Масса, кг
	L	L1	H	
1С1.020.000	1390	695	540	6,2
-01	1240	620	540	5,7
-02	1240	620	660	6,4
-03	1240	620	780	7,4

В-В
М1:2

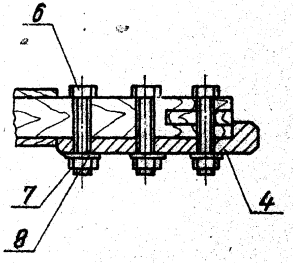

Б-Б
М1:2

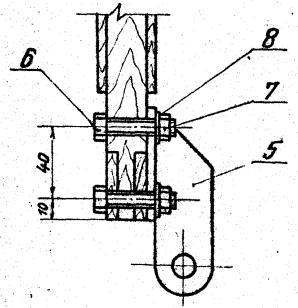

1. Размеры для справок.
2. Обработка деревянных конструкций по СНиП III-В.7-69.

Изм.	Лист	N докум.	Подп.	Дата
Рук. отд.		Гресслер		
Гл. инж. гр.		Высоцкая		
Ст. инж.		Цветкова		
Испол.		Сейдорова		
Н. контр.		Сухарев		

1С1.020.000 СБ

Каркас утепленный
Сборочный чертеж

Лит.	Масса	Масштаб
Н	См. т-бл.	—
Лист	Листов 1	

Госстрой СССР
ЦНИИПромзданий
Москва

Инв. N подл. | Подп. и дата | Взам. инв. N | Инв. N дубл. | Подп. и дата

Серия 1.494-27 Выпуск 3

1С1.010.005

Rz 80 (√)

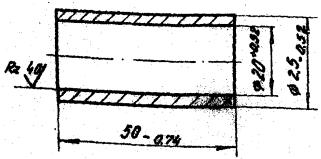

Изм.	Лист	N докум.	Подп.	Дата
Рук. отд.		Гесслер		
Гл. инж. пр.		Высоцкая		
Ст. инж.		Цветкова		
Исполн.		Сидорова		
Н. контр.		Сухарев		

1С1.010.005

Втулка

Лит	Масса	Масштаб
И	0,07	1:1

Лист: Листов: 1

Сталь 20
ГОСТ 1050-74

Госстрой СССР
ЦНИИПромзданий
г. Москва

Копировал: Жердева формат: 11

Подп. и дата | Взамен инв. | Инв. N дубл. | Подп. и дата

1С1.020.001

Rz 80 √

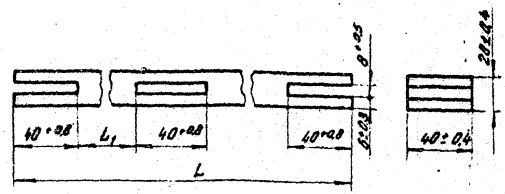

Обозначение	L, мм		L1, мм		Масса, кг.
	Номин.	Пред. откл.	Номин.	Пред. откл.	
1С1.020.001	1390	±1,2	635	±0,9	0,56
-01	1240		560		0,50

Изм.	Лист	N докум.	Подп.	Дат.
Рук. отд.		Гесслер		
Гл. инж. пр.		Высоцкая		
Ст. инж.		Цветкова		
Исполн.		Сидорова		
Н. контр.		Сухарев		

1С1.020.001

Брусок

Лит.	Масса	Масш.
И	см. табл.	—

Лист: Листов:

Заготовка из древесины хвойных пород
ГОСТ 9685-61

Госстрой С
ЦНИИПромздан
г. Москва

Копировал: Жердева формат:

Подп. и дата | Взамен инв. | Инв. N дубл. | Подп. и дата

1С1020.002

Rz 80

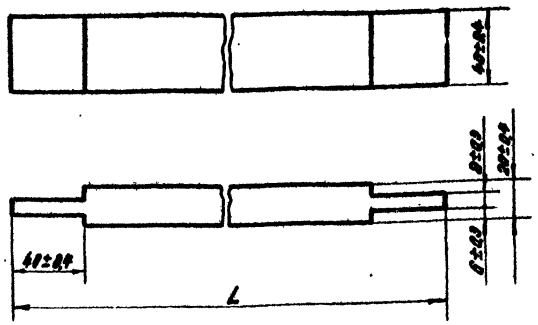

Обозначение	L, мм		Масса
	Номин.	Предел. откл.	кг
1С1.020.002	540	±2,9	0,22
-01	680		0,28
-02	780		0,30

1С1020.002

Брусок

Заготовление из древесины хвойных пород

Лит. | Масса | Масштаб
И | См. табл. | —

Листов 1

Госстрой СССР ЦИНИПРОМЗДАНИЙ

1С1020.003

Rz 80 По контуру

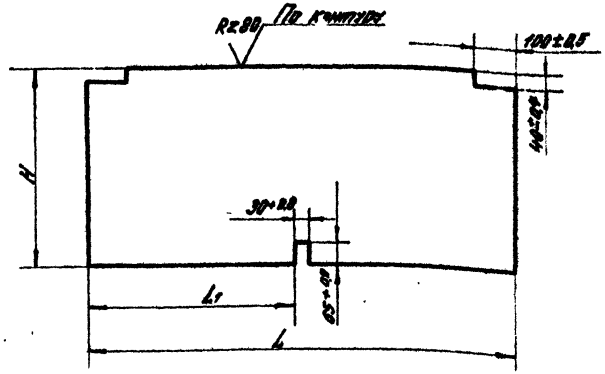

Обозначение	L, мм		L1, мм		H, мм		Масса, кг
	Номин.	Предел. откл.	Номин.	Предел. откл.	Номин.	Предел. откл.	
1С1.020.003	1390	±1,2	670	±0,9	540	±0,9	1,90
-01	1240	±1,0	595		540		1,70
-02	1240		595		680		2,0
-03	1240		595		780		2,4

1С1020.003

Обшивка

Фанера ФСФ ГОСТ 3916-80

Лит. | Масса | Масштаб
И | См. табл. | —

Листов 1

Госстрой СССР ЦИНИПРОМЗДАНИЙ

Выпуск 3

Серия 1.494-27

1С1.020.004

Rz 40

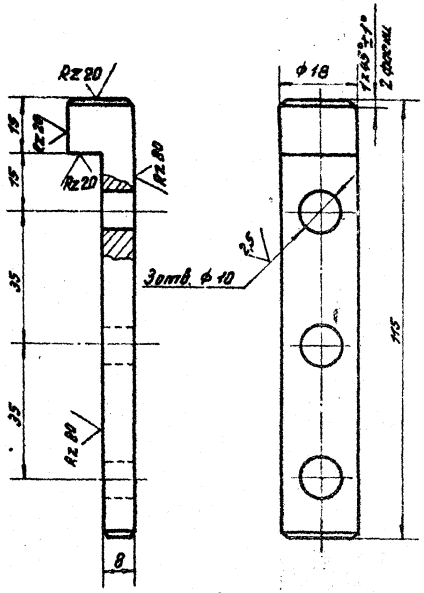

Неуказанные предельные отклонения размеров:
отверстий — по А7,
валов — по В7,
остальных — по СМ7.

Изм.	Лист	№ докум.	Подп.	Дата
Рук. отд.		Гесслер		
Гл. инж. пр.		Высоцкая		
Ст. инж.		Цветкова		
Исполн.		Сухарева		

1С1.020.004

Полуось

Лит.	Масса	Масштаб
И	0,09	1:10

Лист | Листов 1

Сталь 20 ГОСТ 1050-74

Госстрой СССР ЦНИИПРОМЗДАНИЙ г. Москва

Формат: 11

1С1.020.005

Ф

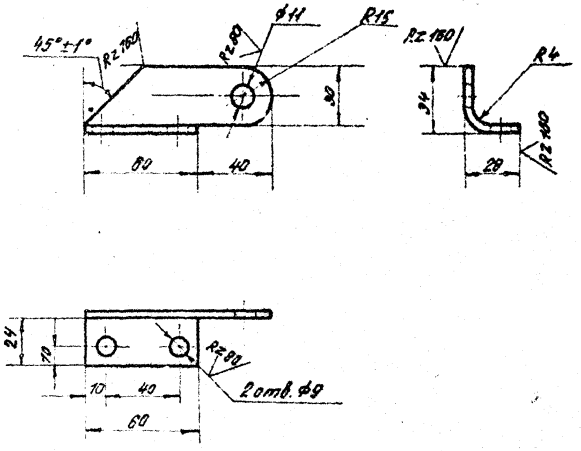

1. Неуказанные предельные отклонения размеров:
отверстий — по А7,
валов — по В7,
остальных — по СМ7
2. Покрытие — краска БТ-177 ГОСТ 5631-70

Изм.	Лист	№ докум.	Подп.	Дата
Рук. отд.		Гесслер		
Гл. инж. пр.		Высоцкая		
Ст. инж.		Цветкова		
Исполн.		Кузнецова		
Н. контр.		Сухарев		

1С1.020.005

Поводок

Лит.	Масса	Масштаб
И	0,15	1:2

Лист | Листов 1

Лист 4,0 ГОСТ 19903-74
Ст.3 ГОСТ 14537-89

Госстрой СССР ЦНИИПРОМЗДАНИЙ г. Москва

Копировала: Юрчук Формат: 11

Формат	Зона	Поз.	Обозначение	Наименование	Кол.	Примечание
				Документация		
А2			1С1.040.000 СБ	Сборочный чертеж		
				Детали		
А1		1	1С1.040.001	Тяга	1	
А1		3	1С1.040.003	Ось	2	
				Стандартные изделия		
		4		Шайба 10.01.02		
				ГОСТ 11371-68	4	
		6		Шплинт 4×22		
				ГОСТ 397-66	2	

Изм.	Лист	№ докум.	Подп.	Дата
Рук. отд		Гесслер		
Гл. инж. пр.		Высоцкая		
Ст. инж.		Цветкова		
Испол.		Сидорова		

1С1.040.000

Устройство рычажное

Лит.	Лист	Листов
И		1

Госстрой СССР ЦНИИпромзданий г. Москва

Инв. № подл. | Подп. и дата | Взам. инв. № | Инв. № дубл. | Подп. и дата

Формат	Зона	Поз.	Обозначение	Наименование	Кол.	Примечание
				Документация		
А2			1С1.040.000 СБ	Сборочный чертеж		
				Детали		
А1		1	1С1.040.001-01	Тяга	1	
А1		2	1С2.040.001	Тяга	1	
А1		3	1С1.040.003	Ось	3	
				Стандартные изделия		
		4		Шайба 10.01.02		
				ГОСТ 11371-68	4	
		5		Шайба 12.01.02		
				ГОСТ 10450-68	2	
		6		Шплинт 4×22		
				ГОСТ 397-66	3	

Изм.	Лист	№ докум.	Подп.	Дата
Рук. отд		Гесслер		
Гл. инж. пр.		Высоцкая		
Ст. инж.		Цветкова		
Испол.		Сидорова		
Н. контр.		Сухарев		

1С1.040.000-01

Устройство рычажное

Лит.	Лист	Листов
И		1

Госстрой СССР ЦНИИпромзданий г. Москва

Инв. № подл. | Подп. и дата | Взам. инв. № | Инв. № дубл. | Подп. и дата

Серия 1.494-27 Выпуск 3

Формат	Зона	Поз	Обозначение	Наименование	Кол	Примечание
				Документация		
12			1С1.040.000 СБ	Сборочный чертеж		
				Детали		
11		1	1С1.040.001-02	Тяга	1	
11		2	1С2.040.001-01	Тяга	2	
11		3	1С1.040.003	Ось	4	
				Стандартные изделия		
		4		Шайба 10.01.02 ГОСТ 11371-68	6	
		6		Шплинт 4×22 ГОСТ 397-66	4	

Инв.№ подл. | Подп. и дата | Взам. инв.№ | Инв.№ дубл. | Подп. и дата

Изм.	Лист	№ докум.	Подп.	Дата
Рук. отд		Гесслер		
Гл. инж. пр.		Высоцкая		
Стл. инж.		Цветкова		
Исполн.		Сидорова		
Н. контр.		Сухарев		

1С1.040.000-02

Устройство рычажное

Лит	Лист	Листов
И		1

Госстрой СССР ЦНИИПромзданий г. Москва

Формат 11

Формат	Зона	Поз	Обозначение	Наименование	Кол	Примечание
				Документация		
12			1С8.040.000 СБ	Сборочный чертеж		
				Детали		
11		1	1С1.040.001-01	Тяга	1	
11		2	1С2.040.001	Тяга	2	
11		3	1С1.040.003	Ось	4	
				Стандартные изделия		
		4		Шайба 10.01.02 ГОСТ 11371-68	6	
		6		Шплинт 4×22 ГОСТ 397-66	4	

Инв.№ подл. | Подп. и дата | Взам. инв.№ | Инв.№ дубл. | Подп. и дата

Изм.	Лист	№ докум.	Подп.	Дата
Рук. отд		Гесслер		
Гл. инж. пр.		Высоцкая		
Стл. инж.		Цветкова		
Исполн.		Сидорова		
Н. контр.		Сухарев		

1С1.040.000-03

Устройство рычажное

Лит	Лист	Листов
И		1

Госстрой СССР ЦНИИПромзданий г. Москва

Копировал: Стрельцова

Формат 11

Серия 1.494-27 · Выпуск 3

Позиция	Зона	Поз	Обозначение	Наименование	Кол.	Примечание
				Документация		
12			1С1.040.000 СБ	Сборочный чертеж		
				Детали		
11		1	УС1.040.001-02	Тяга	1	
11		2	УС2.040.001-01	Тяга	3	
11		3	1С1.040.003	Ось	5	
				Стандартные изделия		
		4		Шайба 10.01.02		
				ГОСТ 11371-68	6	
		5		Шайба 12.01.02		
				ГОСТ 10450-68	2	
		6		Шплинт 4×22		
				ГОСТ 397-66	5	

Инв. № подл. | Подп. и дата | Взам. инв. № | Инв. № дубл. | Подп. и дата

Изм.	Лист	№ докум.	Подп.	Дата
Н.контр.	Сухорев			

1С1.040.000-04

Устройство рычажное

Лит.	Лист	Листов
И		1

Госстрой СССР ЦНИИПромзданий г. Москва

Копировал

Позиция	Зона	Поз	Обозначение	Наименование	Кол.	Примечание
				Документация		
12			1С1.040.000 СБ	Сборочный чертеж		
				Детали		
11		1	1С1.040.001-03	Тяга	1	
11		2	1С2.040.001-02	Тяга	3	
11		3	1С1.040.003	Ось	5	
				Стандартные изделия		
		4		Шайба 10.01.02		
				ГОСТ 11371-68	6	
		5		Шайба 12.01.02		
				ГОСТ 10450-68	2	
		6		Шплинт 4×22		
				ГОСТ 397-66	5	

Инв. № подл. | Подп. и дата | Взам. инв. № | Инв. № дубл. | Подп. и дата

Изм.	Лист	№ докум.	Подп.	Дата
Н.контр.	Сухорев			

1С1.040.000-05

Устройство рычажное

Лит.	Лист	Листов
И		1

Госстрой СССР ЦНИИПромзданий г. Москва

Серия 1.494-27 выпуск 3

Формат	Зона	Поз.	Обозначение	Наименование	Кол.	Примечание
				Документация		
12			1С1.040.000 СБ	Сборочный чертеж		
				Детали		
11		1	1С1.040.001-04	Тяга	1	
11		2	1С2.040.001-03	Тяга	3	
11		3	1С1.040.003	Ось	5	
				Стандартные изделия		
		4		Шайба 10.01.02		
				ГОСТ 11371-68	6	
		5		Шайба 12.01.02		
				ГОСТ 10450-68	2	
		6		Шплинт 4×22		
				ГОСТ 397-66	5	

Изм.	Лист	№ докум.	Подп.	Дата
Рук. отд.		Гесслер		
Гл. инж. пр.		Высоцкая		
Ст. инж.		Цветкова		
Исполн.		Сидорова		
Н. конт.		Сухарев		

1С1.040.000-06

Устройство рычажное

Лит.	Лист	Листов
И		1

Госстрой СССР ЦНИИПромзданий г. Москва

Инв. № подл. | Подп. и дата | Взам. инв. № | Инв. № дубл. | Подп. и дата

Формат: 11

1С1.040.003

Rz 80 √(√)

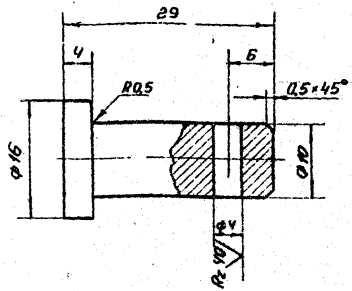

Предельные отклонения размеров:

отверстий – по A_7,

валов – по B_7,

остальных – по CM_7.

Изм.	Лист	№ докум.	Подп.	Дата
Рук. отд.		Гесслер		
Гл. инж. пр.		Высоцкая		
Ст. инж.		Цветкова		
Исполн.		Сидорова		
Н. конт.		Сухарев		

1С1.040.003

Ось

Сталь 45 ГОСТ 1050-74

Лит.	Масса	Масштаб
И	0,021	2:1

Лист: | Листов: 1

Госстрой СССР ЦНИИПромзданий г. Москва

Инв. № подл. | Подп. и дата | Взам. инв. № | Инв. № дубл. | Подп. и дата

Копировал: Стрельцова

Формат: 11

Рис. 1

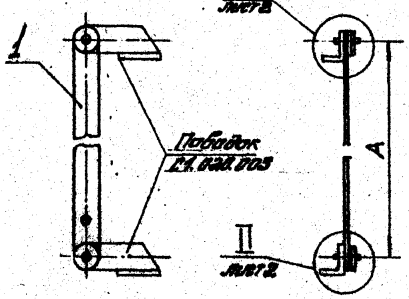

Рис. 2

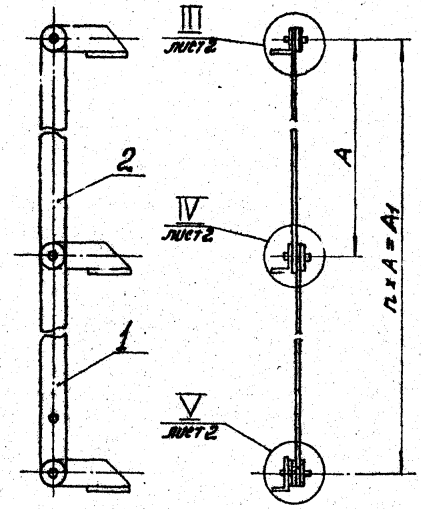

Рис. 3

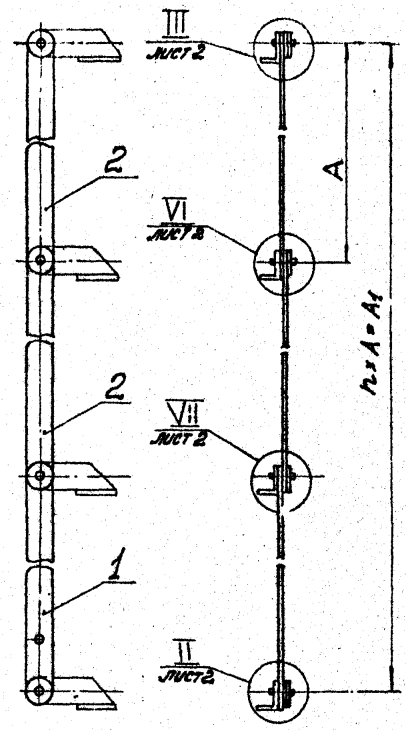

Рис. 4

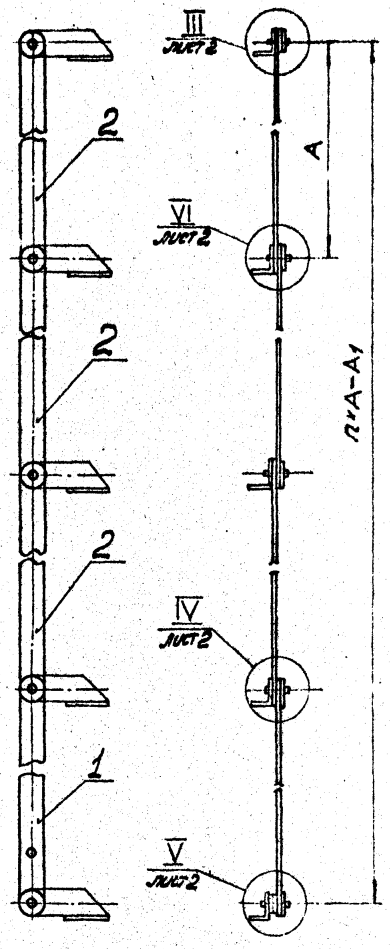

Обозначение	Рис.	Размеры, мм. A	Размеры, мм. A_1	n	Масса, кг
1С1.040.000	1	555	—	1	0,80
-01	2	570	1040	2	1,22
-02	3	578	1734	3	1,80
-03	3	570	1710	3	1,76
-04	4	578	2312	4	2,40
-05	4	695	2780	4	2,90
-06	4	815	3260	4	3,30

Размеры для справок

Изм.	Лист	N докум.	Подп.	Дата	1С1.040.000 СБ
Разраб.		Гроссман			Устройство рычажное. Сборочный чертеж.
Пров.		Выгодская			
Т.контр.					
Н.контр.		Цветкова			
Утв.		Сухорев			

Лит.	Масса	Масштаб
К	сп тех.п.	—
Лист 1	Листов 2	

Госстрой СССР ЦНИИПромзданий г. Москва

Копировал: Шишкина

Формат А3

Альбом 3

С.Р.Т.М.В. 1.494-...

Инв. № подл. | Подп. и дата | Взам. инв. №

1С1.040.000СБ

Серия 1.494-27 Выпуск 3

I
М1:1 Лист 1

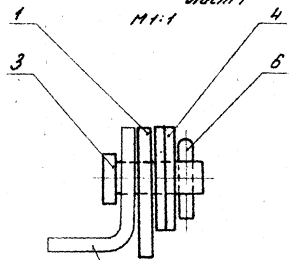

Поводок
С1020005

II
М1:1 Лист 1

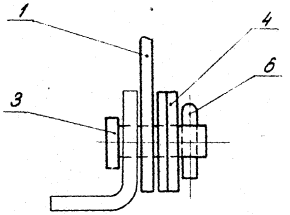

III
М1:1 Лист 1

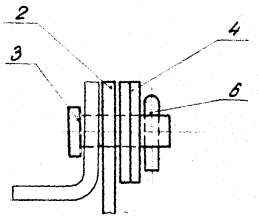

IV
М1:1 Лист 1

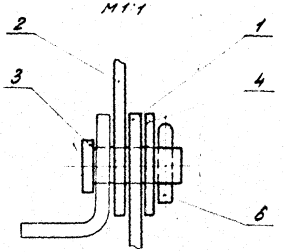

V
М1:1 Лист 1

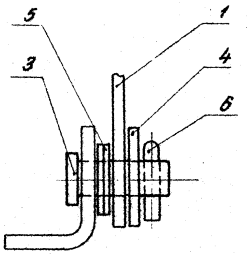

VI
М1:1 Лист 1

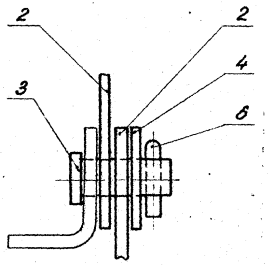

VII
М1:1 Лист 1

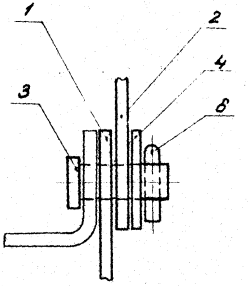

Изм.	Лист	N докум.	Подп.	Дата	1С1.040.000СБ
Рук. отд.		Гесслер			Устройство рычажное
Гл. инж. пр.		Ванюшкин			Сварочный чертеж
Ст. инж.		Цветкова			
Исполн.		Сидорова			
Н. контр.		Сухарев			

Лит.	Масса	Масш.
И	см. табл.	
Лист: 2	Листов	

Госстрой СССР
ЦНИИПромзданий
г. Москва

Копировал: Жарова Формат: 12

Инв. № подл. | Подп. и дата | Взам. инв. № | Инв. № дубл. | Подп. и дата

1С1.040.001

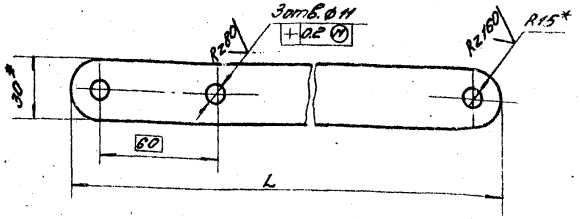

Обозначение	L, мм	Масса, кг
1С1.040.001.	585	0.55
-01	600	0.55
-02	608	0.57
-03	725	0.7
-04	845	0.8

1.* Размеры для справок.
2. Предельные отклонения размеров:
отверстий по – A_1,
валов по – B_1,
остальных по – C_{H_1}.
3. Покрытие – грунт ГФ-020, ГОСТ 4056-63

Изм.	Лист	N докум.	Подп.	Дата
Разраб.		Тесслер		
Рук. отд.		Высоцкая		
Ст. инж.		Цветкова		
Провер.		Сидорова		
Н. контр.		Сухорев		

1С1.040.001

Т920

Лит.	Масса	Масштаб
У	ст. таблицы	—
Лист	Листов 1	

Полоса 4х30 ГОСТ 103-57 / Ст.3 ГОСТ 535-58

Госстрой СССР ЦНИИпромзданий г. Москва

Копировал: Одинцова Формат А4

1С2.040.001

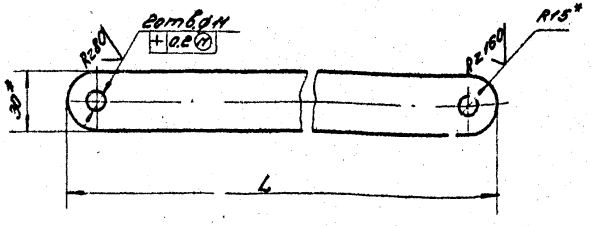

Обозначение	L, мм	Масса, кг
1С2.040.001.	600	0.56
-01	608	0.57
-02	725	0.7
-03	845	0.8

1.* Размеры для справок.
2. Предельные отклонения размеров:
отверстий по – A_1,
валов по – B_1,
остальных по – C_{H_1}.
3. Покрытие – грунт ГФ-020, ГОСТ 4056-63

Изм.	Лист	N докум.	Подп.	Дата
Разраб.		Тесслер		
Рук. отд.		Высоцкая		
Ст. инж.		Цветкова		
Провер.		Сидорова		
Н. контр.		Сухорев		

1С2.040.001

Т920

Лит.	Масса	Масштаб
У	ст. таблицы	—
Лист	Листов 1	

Полоса 4х30 ГОСТ 103-57 / Ст.3 ГОСТ 535-58

Госстрой СССР ЦНИИпромзданий г. Москва

Копировал: Одинцова Формат А4

gost.e-ecolog.ru