УЗТП

ГОСУДАРСТВЕННЫЙ КОМИТЕТ СОВЕТА МИНИСТРОВ СССР ПО ДЕЛАМ СТРОИТЕЛЬСТВА
(ГОССТРОЙ СССР)

ТИПОВЫЕ КОНСТРУКЦИИ И ДЕТАЛИ ЗДАНИЙ И СООРУЖЕНИЙ

СЕРИЯ 1.494-27

ВОЗДУХОПРИЕМНЫЕ УСТРОЙСТВА С ПОДВЕСНЫМИ УТЕПЛЕННЫМИ КЛАПАНАМИ

ВЫПУСК 2

ВОЗДУХОПРИЕМНЫЕ УСТРОЙСТВА К СТАЛЬНЫМ ПАНЕЛЬНЫМ ПЕРЕПЛЕТАМ С УПЛОТНЕННЫМИ ПРИТВОРАМИ ПО СЕРИИ 1.436 – 2 ДЛЯ МНОГОЭТАЖНЫХ ЗДАНИЙ ПРОМЫШЛЕННЫХ ПРЕДПРИЯТИЙ

Инв... 14137-02
Цена: 1-41

gost.e-ecolog.ru

ГОСУДАРСТВЕННЫЙ КОМИТЕТ СОВЕТА МИНИСТРОВ СССР ПО ДЕЛАМ СТРОИТЕЛЬСТВА
(ГОССТРОЙ СССР)

ТИПОВЫЕ КОНСТРУКЦИИ И ДЕТАЛИ ЗДАНИЙ И СООРУЖЕНИЙ

СЕРИЯ 1.494-27

ВОЗДУХОПРИЕМНЫЕ УСТРОЙСТВА С ПОДВЕСНЫМИ УТЕПЛЕННЫМИ КЛАПАНАМИ

ВЫПУСК 2

ВОЗДУХОПРИЕМНЫЕ УСТРОЙСТВА К СТАЛЬНЫМ ПАНЕЛЬНЫМ ПЕРЕПЛЕТАМ С УПЛОТНЕННЫМИ ПРИТВОРАМИ ПО СЕРИИ 1.436-2 ДЛЯ МНОГОЭТАЖНЫХ ЗДАНИЙ ПРОМЫШЛЕННЫХ ПРЕДПРИЯТИЙ

РАЗРАБОТАНЫ
ЦНИИПРОМЗДАНИЙ
ГОССТРОЯ СССР

УТВЕРЖДЕНЫ
И ВВЕДЕНЫ В ДЕЙСТВИЕ
с 1 ноября 1976 г.
ГЛАВПРОМСТРОЙПРОЕКТОМ
ГОССТРОЯ СССР
ПРИКАЗОМ № 66 от 12 X 1976 г.

По научному руководству [illegible] Н.И. Прохоров
Рук. отд. санитарной техники [illegible] О.Л. Росслер
Гл. инженер проекта [illegible] Е.Я. Высоцкая

			Стр.
1.	Рекомендации по применению		3
2	Таблица 2		4
3.	С1.000.000	Устройство воздухоприемное. Спецификация	5
4.	С1.000.001-01.	Устройство воздухоприемное Спецификация.	6
5.	С1.000.000-02	Устройство воздухоприемное. Спецификация	7
6.	С1.000.000-03	Устройство воздухоприемное. Спецификация.	8
7.	С1.000.000-04	Устройство воздухоприемное. Спецификация.	9
8.	С1.000.000СБ	Устройство воздухоприемное. Сборочный чертеж Лист 1	10
9.	С1.000.000СБ	Устройство воздухоприемное. Сборочный чертеж. Лист 2	11
10.	С1.000.000СБ	Устройство воздухоприемное. Сборочный чертеж. Лист 3	12
11.	С1.000.000СБ.	Устройство воздухоприемное. Сборочный чертеж Лист 4.	13
12.	С1.000.000СБ	Устройство воздухоприемное. Сборочный чертеж Лист 5	14
13.	С1.000.000СБ	Устройство воздухоприемное. Сборочный чертеж. Лист 6	15
14.	С1.000.001	Нащельник. С2.000.001. Уголок.	16
15.	С1.010.000	Каркас. Спецификация. С2.010.000. Каркас. Спецификация	17
16.	С3.010.000	Каркас. Спецификация. С4.010.000. Каркас. Спецификация.	18
17.	С1.010.000СБ	Каркас. Сборочный чертеж. С2.010.000СБ. Каркас. Сборочный чертеж.	19
18.	С3.010.000СБ	Каркас. Сборочный чертеж. С4.010.000СБ. Каркас. Сборочный чертеж	20
19.	С1.010.001.	Брусок. С1.010.002 Брусок.	21
20	С1.010.003	Рейка опорная С1.010.004 Втулка	22
21	С1.010.005	Брусок С1.020.003 Обшивка	23
22	С1.020.000	Клапан утепленный Спецификация	24
23	С1.020.000СБ	Клапан утепленный Сборочный чертеж.	25
24.	С1.020.001	Брусок С1.020.002. Брусок	26
25	С1.020.004	Полоса С1.020.005. Поводок	27
26.	С1.040.000	Устройство рычажное Спецификация.	28
	С1.040.000СБ	Устройство рычажное. Сборочный чертеж.	28
27	С3.040.000	Устройство рычажное. Спецификация.	29
	С3.040.000-01	Устройство рычажное. Спецификация.	29
28.	С3.040.000-02	Устройство рычажное. Спецификация.	30
	С1.040.003.	Ось.	30
29.	С3.040.000СБ	Устройство рычажное. Сборочный чертеж.	Лист 1 31
30.	С3.040.000СБ	Устройство рычажное. Сборочный чертеж.	Лист 2 32
31.	С1.040.001	Тяга. С3.040.001. Тяга.	33
32	С1.050.000	Опора. Спецификация	34
33	С1.050.000СБ	Опора. Сборочный чертеж.	34
	С1.050.001	Уголок. С1.050.002. Косынка.	35

ТД 1976	Содержание	Серия 1.494-27 Выпуск 2 Лист 2

В данном выпуске разработаны рабочие чертежи воздухоприемных устройств к стальным оконным переплетам по серии 1.436-2 „Стальные панельные переплеты с уплотненными притворами для многоэтажных зданий промышленных предприятий."

Воздухоприемные устройства с подвесными утепленными клапанами применяются в системах приточной вентиляции, не имеющих утепленных воздушных заслонок.

Для кондиционеров и приточных камер, в комплект которых входят утепленные воздушные заслонки, подвесные утепленные клапаны в воздухоприемных устройствах не устанавливаются.

В выпуске разработано 5 типов воздухоприемных устройств с различной пропускной способностью по воздуху при скорости воздуха в живом сечении жалюзийных решеток 6 м/с.

Тип воздухоприемного устройства выбирается по таблице 2 в зависимости от производительности приточных вентиляционных установок и типа переплета.

При расходах воздуха в проекте, отличающихся от указанных в таблице 2, производится выбор типа воздухоприемного устройства с пропускной способностью, близкой к заданной.

При необходимости получения более высокой производительности основные типы воздухоприемных устройств следует повторять, размещая их в соседних переплетах.

Жалюзийные решетки изготавливаются Горьковским механическим заводом №1 треста „Сантехдеталь."

Технические показатели жалюзийных решеток приведены в таблице 1.

Таблица 1.

№ решетки	Размеры, мм: Ширина	Размеры, мм: Высота	Масса, кг
1	150	490	1.0
2	150	580	1.2

Подвесные утепленные клапаны выполняются многостворчатыми по высоте.

Открывание многостворчатых утепленных клапанов производится при помощи ручной лебедки, рабочие чертежи которой помещены в выпуске 1 данной серии.

При отключении приточных вентиляционных систем утепленные клапаны должны быть закрыты.

Пример обозначения в проекте ссылки на тип воздухоприемного устройства:

Сп.ОВ2.000
Серия 1.494-27, выпуск 2

Таблица 2

Обозначение	Пропускная способность $м^3/ч$	Площадь живого сечения F $м^2$	Тип переплета по серии 1.436-2	Жалюзийные решетк...	
				№	К-во шт
С1.000.000	19040	0,9	ОП-12-А1	1	8
			ОП-12-А2 ОП-12 А3	2	8
-01	20800	0,95	ОП-24-А1	2	16
-02	31200	1,45	ОП-24-А2	2	24
-03	29440	1,40	ОП-30-А1 ОП-30-А2	1	8
			ОП-18-А1 ОП-18-А2 ОП-18-А3	2	16
-04	48480	2,30	ОП-30-А1	1	16
			ОП-30-А2	2	24

Серия 1.494-27 Выпуск 2

Формат	Зона	Поз	Обозначение	Наименование	Кол.	Примечание
				Документация		
12			С1.000.000 СБ	Сборочный чертеж		
				Сборочные единицы		
11		1	С1.010.000	Каркас	1	
11		2	С1.020.000	Клапан утепленный	2	
11		3	С1.030.000	Блок	3	Серия 1.494-27 вып.1
11		4	С1.040.000	Устройство рычажное	1	
11		5	С1.050.000	Опора	2	
11		16	ЛР.00.000	Лебедка ручная	1	серия 1.494-27, в.1
				Детали		
11		6	С1.000.001	Нащельник	1	
				Стандартные изделия		
				Винты ГОСТ 17473-72		
		9		М5×14.58	16	
		10		М5×8.58	16	
		11		Гайка М5.4		
				ГОСТ 5915-70	16	

Подп. и дата | Инв. № дубл. | Взамен инв. № | Подп. и дата | Инв. № подл.

Изм	Лист	№ докум	Подп.	Дата
Рук. отд.		Гесслер		
Гл. инж. пр.		Высоцкая		
Ст. инж.		Цветкова		
Исполн.		Хазова		
Н. конт.		Сухарев		

С1.000.000

Устройство воздухоприемное

Лит.	Лист	Листов
И	1	2

Госстрой СССР ЦНИИПРОМЗДАНИЙ г. Москва

Копировала: Юрчук Формат: 11

Формат	Зона	Поз	Обозначение	Наименование	Кол.	Примечание
		12		Шуруп А5×30		
				ГОСТ 1144-70	16	
				Прочие изделия		
				Решетки эжекционные		Механичес
				воздухозаборные		кий з-д №1
				неподвижные		треста
				ТУ36-1577-71		„Сантех-
		13		№1	8	деталь"
		14		№2	8	г. Горький
		15		Дюбель ДГ4,5×50		
				МСН 202-69 / ММСС СССР	4	

Подп. и дата | Инв. № дубл. | Взамен инв. № | Подп. и дата | Инв. № подл.

Изм.	Лист	№ докум.	Подп.	Дата

С1.000.000

Лист 2

Копировала: Формат: 11

Серия 1.494-27 Выпуск 2

Формат	Зона	Поз.	Обозначение	Наименование	Кол.	Примечание
				Документация		
12			С1.000.000 СБ	Сборочный чертёж		
				Сборочные единицы		
11		1	С1.010.000-01	Каркас	1	
11		2	С1.020.000-01	Клапан утепленный	2	
11		3	С1.030.000.	Блок	3	Серия 1.494-27 в.1
11		4	С1.040.000-01	Устройство рычажное	1	
11		5	С1.050.000.	Опора	1	
11		16	ЛР.00.000	Лебедка ручная	1	Серия 1494-27 в.1
				Детали		
11		7	С1.000.001-01	Нащельник	1	
11		8	С2.000.001.	Уголок	1	
				Стандартные изделия		
				Винты ГОСТ 17473-72		
		9		М5х14.58	16	
		10		М5х8.58	16	
		11		Гайка М5.4		
				ГОСТ 5915-70	16	

Изм.	Лист	N докум.	Подп.	Дата
Рук. отд.	Гесслер			
Гл. инж. пр.	Высоцкая			
Ст. инж.	Цветкова			
Исполн.	Хазова			
Н. контр.	Сухарев			

С1.000.000-01

Устройство воздухоприемное

Лит.	Лист	Листов
	1	2

Госстрой СССР ЦНИИПромзданий г. Москва

Инв. N подл. | Подп. и дата | Взам. инв. N | Инв. N дубл. | Подп. и дата

Копировал: Одинцова Формат: 11

Формат	Зона	Поз.	Обозначение	Наименование	Кол.	Примечание
		12		Шуруп А5х30		
				ГОСТ 1144-70	16	
				Прочие изделия.		
		14		Решетка жалюзийная		Мех з-д №1
				воздухозаборная		ТР. „Сантех"
				неподвижная N2		деталь"
				ТУ36-1517-71	16	г. Горький
		15		Дюбель ДГ 4.5х50		
				МСН 202-69 / ММСС СССР	2	

Изм.	Лист	N докум.	Подп.	Дата

С1.000.000-01

Лист 2

Инв. N подл. | Подп. и дата | Взам. инв. N | Инв. N дубл. | Подп. и дата

Копировал: Одинцова Формат 11

Серия 1.494-27 Выпуск 2

Формат	Зона	Поз.	Обозначение	Наименование	Кол.	Примечание
				Документация		
12			С1.000.000 СБ	Сборочный чертеж		
				Сборочные единицы		
11		1	СЗ.010.000	Каркас	1	
11		2	С1.020.000	Клапан утепленный	4	
11		3	С1.030.000	Блок	3	Серия 1.494-27 в.1
11		4	СЗ.040.000	Устройство рычажное	1	
11		5	С1.050.000	Опора	2	
11		16	ЛР.00.000	Лебедка ручная	1	Серия 1.494-27 в.1
				Детали		
11		6	С1.000.001-02	Нащельник	1	
11		7	С1.000.001-01	Нащельник	1	
				Стандартные изделия		
				Винты ГОСТ 11473-72		
		9		М5×14.58	24	
		10		М5×8.58	28	
		11		Гайка М5.4		
				ГОСТ 5915-70	24	

Инв.№ подл. | Подп. и дата | Взам.инв.№ | Инв.№ дубл. | Подп. и дата

Изм.	Лист	№ докум.	Подп.	Дата
Рук. отд.		Гесслер		
Гл.инж.пр.		Высоцкая		
Ст.инже		Цветкова		
Исполн.		Хазова		
Н.контр.		Сухарев		

С1.000.000-02

Устройство воздухоприемное

Лит.	Лист.	Листов
И	1	2

Госстрой СССР ЦНИИПромзданий г. Москва

Копировала: Юрчук Формат: А4

Формат	Зона	Поз.	Обозначение	Наименование	Кол.	Примечание
		12		Шуруп А5×30 ГОСТ 1144-70	16	
				Прочие изделия		
		14		Решетка жалюзийная воздухозаборная непов. вижная № 2 ТУ 36-1517-71	24	Нех-эд 11 тр. «Сантехдеталь» г. Горький
		15		Дюбель ДГ 45×50 МСН 202-69 МЧ СС СССР	4	

Инв.№ подл. | Подп. и дата | Взам.инв.№ | Инв.№ дубл. | Подп. и дата

Изм.	Лист	№ докум.	Подп.	Дата

С1.000.000-02

Лист 2

Копировала: Юрчук Формат: А4

Серия 1.494-27 Выпуск 2

Формат	Зона	Поз.	Обозначение	Наименование	Кол.	Примечание
				Документация		
12			С1.000.000 СБ	Сборочный чертеж		
				Сборочные единицы		
11		1	С4.010.000	Каркас	1	
11		2	С1.020.000	Клапан утепленный	3	
11		3	С1.030.000	Блок	3	Серия 1.494-27 в.1
11		4	С3.040.000-01	Устройство рычажное	1	
11		5	С1.050.000	Опора	1	
11		16	Л.000.000	Лебедка ручная	1	Серия 1.494-27 в.1
				Детали		
11		7	С1.000.001-03	Нащельник	1	
11		8	С2.000.001	Уголок	1	
				Стандартные изделия		
				Винты ГОСТ 17473-72		
		9		М5х14.58	24	
		10		М5х8.58	20	
		11		Гайка М5.4		
				ГОСТ 5915-70	24	

Изм.	Лист	N докум.	Подп.	Дата
Рук. отд.		Гесслер		
Гл. инж. пр.		Выжицкая		
Ст. инж.		Цветкова		
Исполн.		Хазова		
Н. конт.		Сухарев		

С1.000.000-03

Устройство воздухоприемное

Лит	Лист	Листов
И	1	2

Госстрой СССР ЦНИИПРОМЗДАНИЙ г. Москва

Копировала: Юрчук Формат: 11

Формат	Зона	Поз.	Обозначение	Наименование	Кол.	Примечание
		12		ШурупА5х30		
				ГОСТ 1144-70	16	
				Прочие изделия		
				Решетки жалюзийные воздухозаборные неподвижные ТУ 36-1517-71		Механический з-д №1 треста „Сантехдеталь" г. Горький
		13		N1	8	
		14		N2	16	
		15		Дюбель ДГ 4,5х50 МСН 202-63 ММСС СССР	2	

Изм.	Лист	N докум.	Подп.	Дата

С1.000.000-03

Лист 2

Копировала: Юрчук формат: 11

Серия 1.494-27 Выпуск 2

Формат	Зона	Поз.	Обозначение	Наименование	Кол.	Примечание
				Документация		
12			С1.000.000 СБ	Сборочный чертёж		
				Сборочные единицы		
11		1	С 010.000.	Каркас	1	
11		2	С1.020.000.	Клапан утеплённый	5	
11		3	С1.030.000.	Блок	3	Серия 1.494-27 в.1
11		4	С3.040.000-02	Устройство рычажное	1	
11		5	С1.050.000.	Опора	2	
11		16	ЛР.00.000	Лебедка ручная	1	Серия 1.494-27 в.1
				Детали		
11		6	С1.000.001-04	Нащельник	1	
11		7	С1.000.001-03	Нащельник	1	
				Стандартные изделия		
				Винты ГОСТ17473-72		
		9		М5х14.58	40	
		10		М5х8.58	36	
		11		Гайка М5.4		
				ГОСТ5915-70	40	

Изм.	Лист.	N докум.	Подп.	Дата
Рук. отд.	Гесслер			
Гл. инж. пр.	Высоцкая			
Ст. инж.	Цветкова			
Исполн.	Хазова			
Н. контр.	Сухарев			

С1.000.000-04.

Устройство воздухоприемное

Лит.	Лист	Листов
	1	2

Госстрой СССР, Цниипромзданий г. Москва

Копировал: Одинцова Формат 11

Формат	Зона	Поз.	Обозначение	Наименование	Кол.	Примечание
		12		Шуруп А5х30		
				ГОСТ 1144-70	16	
				Прочие изделия		
				Решетки [illegible]		Механичес-
				воздухозаборные		кий з-д №1
				неподвижные		треста
				ТУ36-1517-71		„Сантех-
		13		N1	16	деталь"
		14		N2	24	г. Горький
		15		Дюбель АГ45х50		
				МСН 202-69 / ММСС СССР	4	

Изм.	Лист	N докум.	Подп.	Дата

С1.000.000-04

Лист 2

Копировал: Одинцова Формат 11

С1.000.000 СБ

Рис. 1

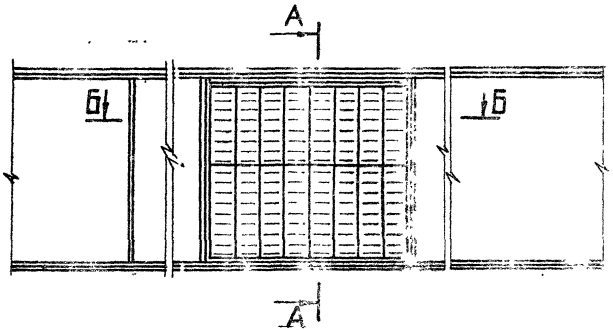

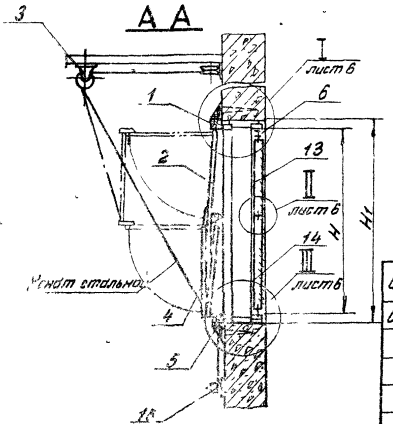

Обозначение	Рис	H_1 мм	H_2 мм	Масса кг
С1.000.000	1	1100	1215	54
-01	2	1440	2415	74
-02	3	2300	2415	111
-03	4	1710	3015	56
-04	5	2890	3015	133

Б-Б

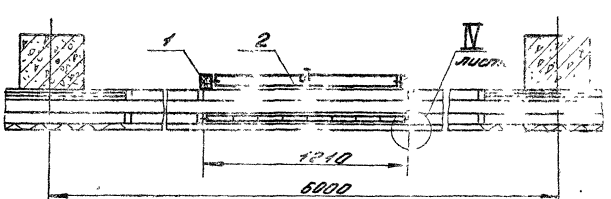

1. Размеры для справок.
2. Крепить лебедку-поз. 16 и блоки-поз. 3 с ограждающим конструкциям на монтаже по месту.

Изм	Лист	N докум	Подп	Дата
Рук. отд.		Гесслер		
Гл. инж. пр.		Высоцкая		
Исполн		Хатова		
Н. конт		Цветкова		

С1.000.000 СБ.

Устройство воздухоприемное и сборочный чертеж.

Лит	Масса	Масштаб
	см таблицу	—

Лист: 1 Листов 2

Госстрой СССР ЦНИИпромзданий г. Москва

Копировал Жердева Формат: 12

Серия 1.494-27 Выпуск 2

Инв. N подл. | Подп. и дата | Взам. инв. N | Инв. N дубл. | Подп. и дата

С1.000.000 СБ

Рис. 2

Остальное – см. рис. 1 лист 1

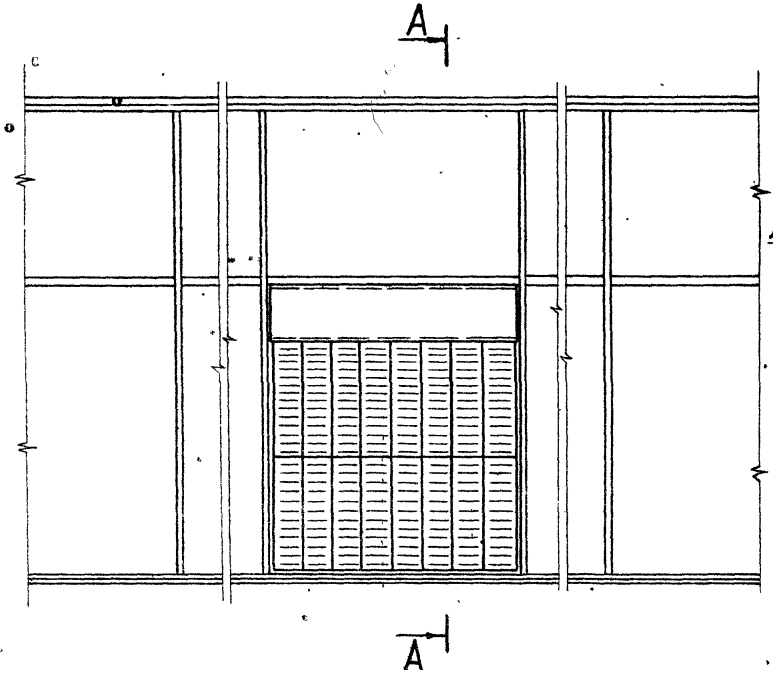

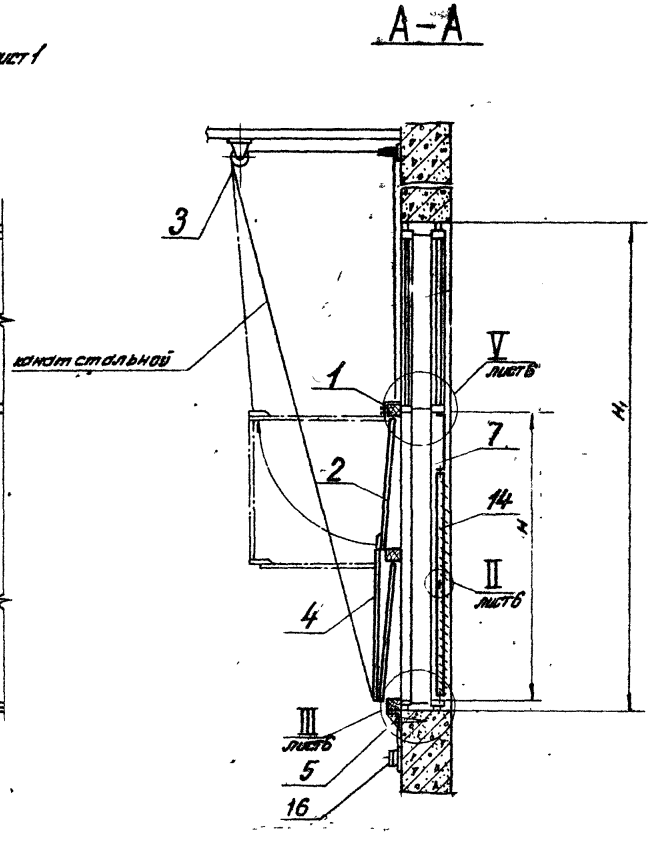

					С1.000.000 СБ.			
Изм.	Лист	N докум.	Подп.	Дата	Устройство воздухоприемное. Сборочный чертеж.	Лит.	Масса	Масштаб
Рук. отд.		Гесслер				И	см. табл.	—
Гл. инж. пр.		Высоцкая				Лист 2	Листов	
Ст. инж.		Цветкова				Госстрой СССР ЦНИИПРОМЗДАНИЙ г. Москва		
Исполн.		Хазова						
Н. конт.		Сухарев						

Копировала: Юрчук Формат 12

Инв. № подл. | Подп. и дата | Взамен инв. № | Инв. № дубл. | Подп. и дата

Серия 1.494-27 Выпуск 2

С1.000.000.СБ

Рис.3

Остальное – см. рис.1 лист 1.

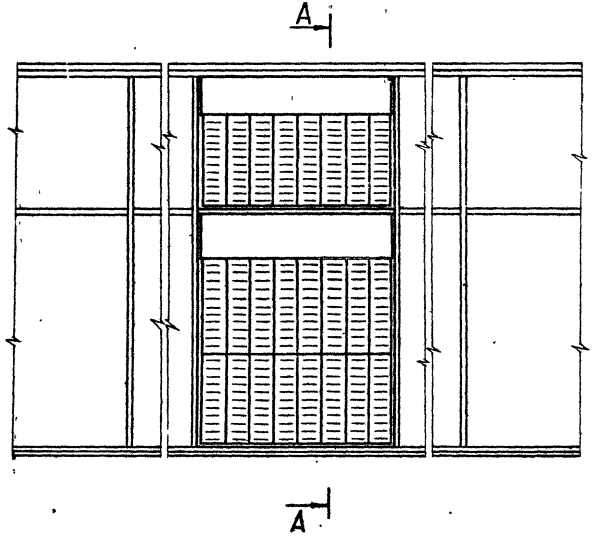

А–А

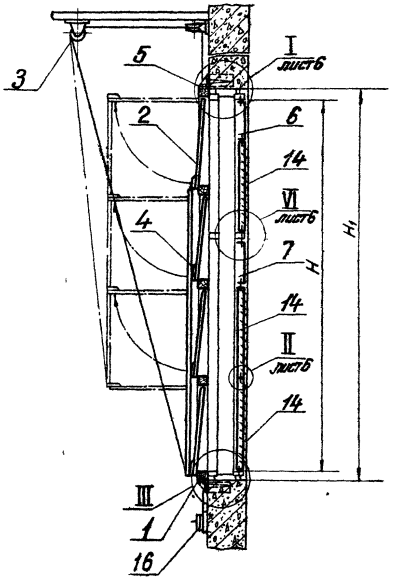

					С1.000.000.СБ.			
Изм.	Лист	№ докум.	Подп.	Дата	Устройство воздухоприемное. Сборочный чертеж.	Лит.	Масса	Масштаб
Рук. отд.		Гесслер				И	См. табл.	—
Гл. инж. пр.		Высоцкая				Лист 3	Листов	
Ст. инж.		Цветкова				Госстрой СССР ЦНИИПРОМЗДАНИЙ г. Москва		
Исполн.		Хазова						
Н. контр.		Сухарев						

Копировал: Жарик

Формат 12

Серия 1.494-27

Выпуск 2

Инв. № подл. | Подп. и дата | Взамен инв. № | Инв. № дубл. | Подп. и дата

С1.000.000СБ

Серия 1.494-27 Выпуск 2

Рис. 4
Остальное - см. рис. 1 лист 1

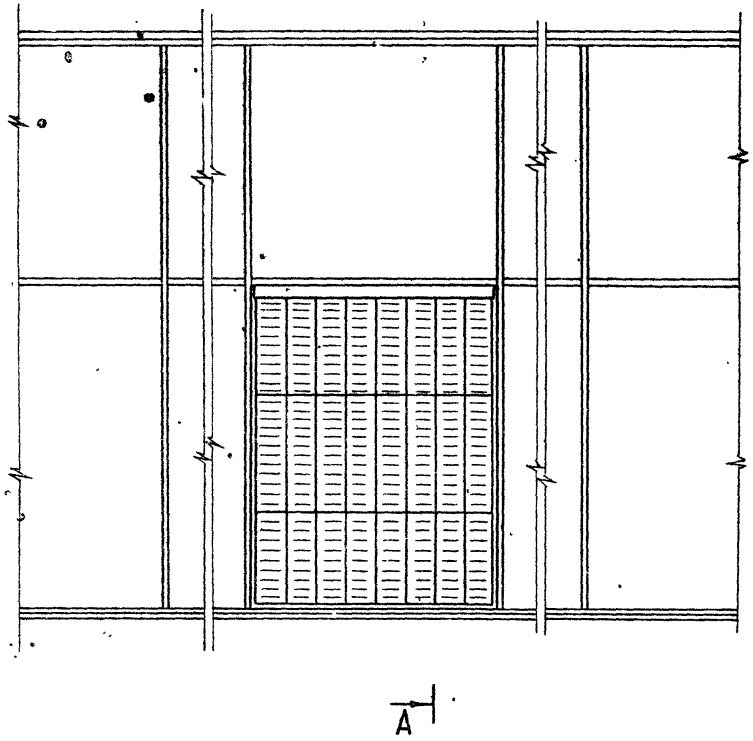

А-А

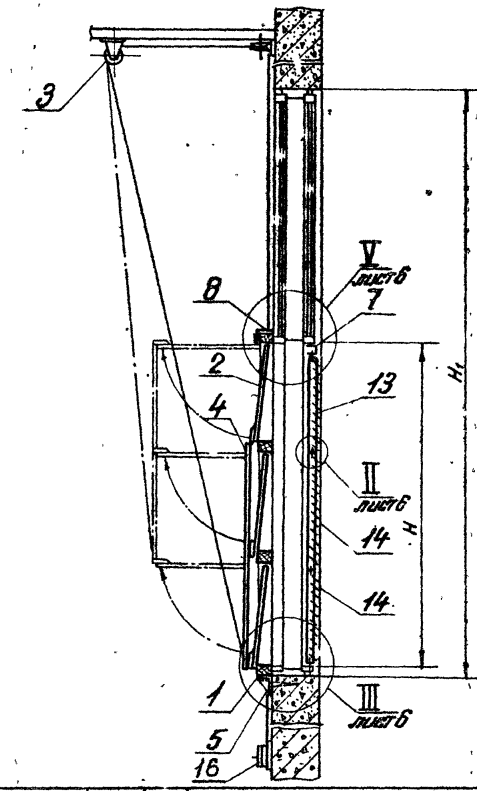

Изм.	Лист	№ докум.	Подп.	Дата
Рук. отд.		Гесслер		
Гл. инж. пр.		Высоцкая		
Ст. инж.		Цветкова		
Исполн.		Хозева		
Н. контр.		Бухарев		

С1.000.000СБ

Устройство воздухоприемное. Сборочный чертеж.

Лит.	Масса	Масштаб
	С.М.	
И	Табл.	

Лист 4 Листов

Госстрой СССР ЦНИИПромзданий г. Москва

Инв. № подл. | Подп. и дата | Взам. инв. № | Инв. № дубл. | Подп. и дата

С1.000.000СБ

Серия 1.494-27 Выпуск 2

Рис. 5

Остальное - см. рис. 1, лист 1

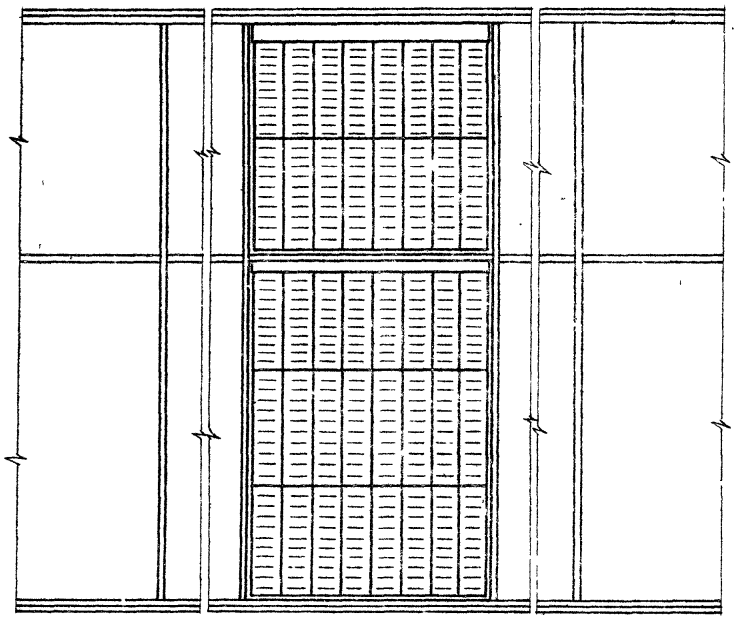

А - А

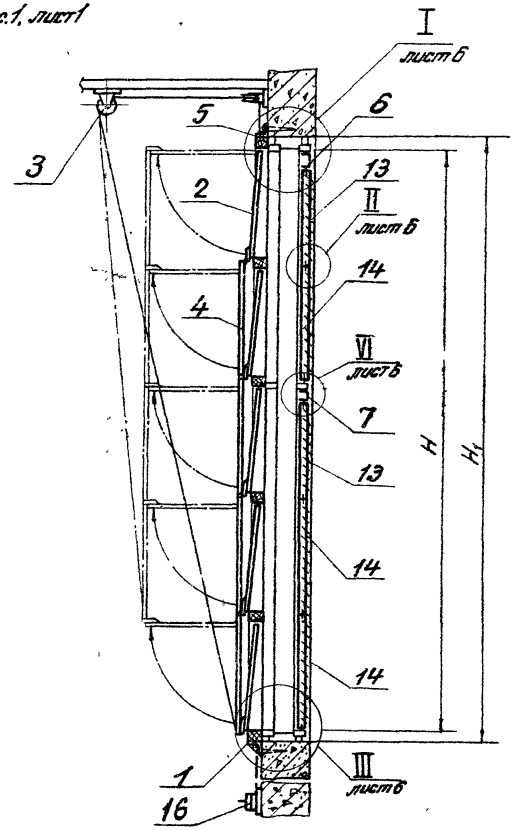

Изм.	Лист	№ докум.	Подп.	Дата
Рук. отд.		Гесслер		
Гл. инж. пр.		Высоцкая		
Ст. инж.		Цветкова		
Исполн.		Хозова		
Н. контр.		Сухарев		

С1.000.000СБ

Устройство Всасывающее. Сборочный чертеж.

Лит.	Масса	Масштаб
К		См. табл.

Лист 5 Листов

Госстрой СССР ЦНИИПромзданий г. Москва

Копировала: Юрчук Формат А2

С1.000.000СБ

Серия 1. 494-27 Выпуск 2

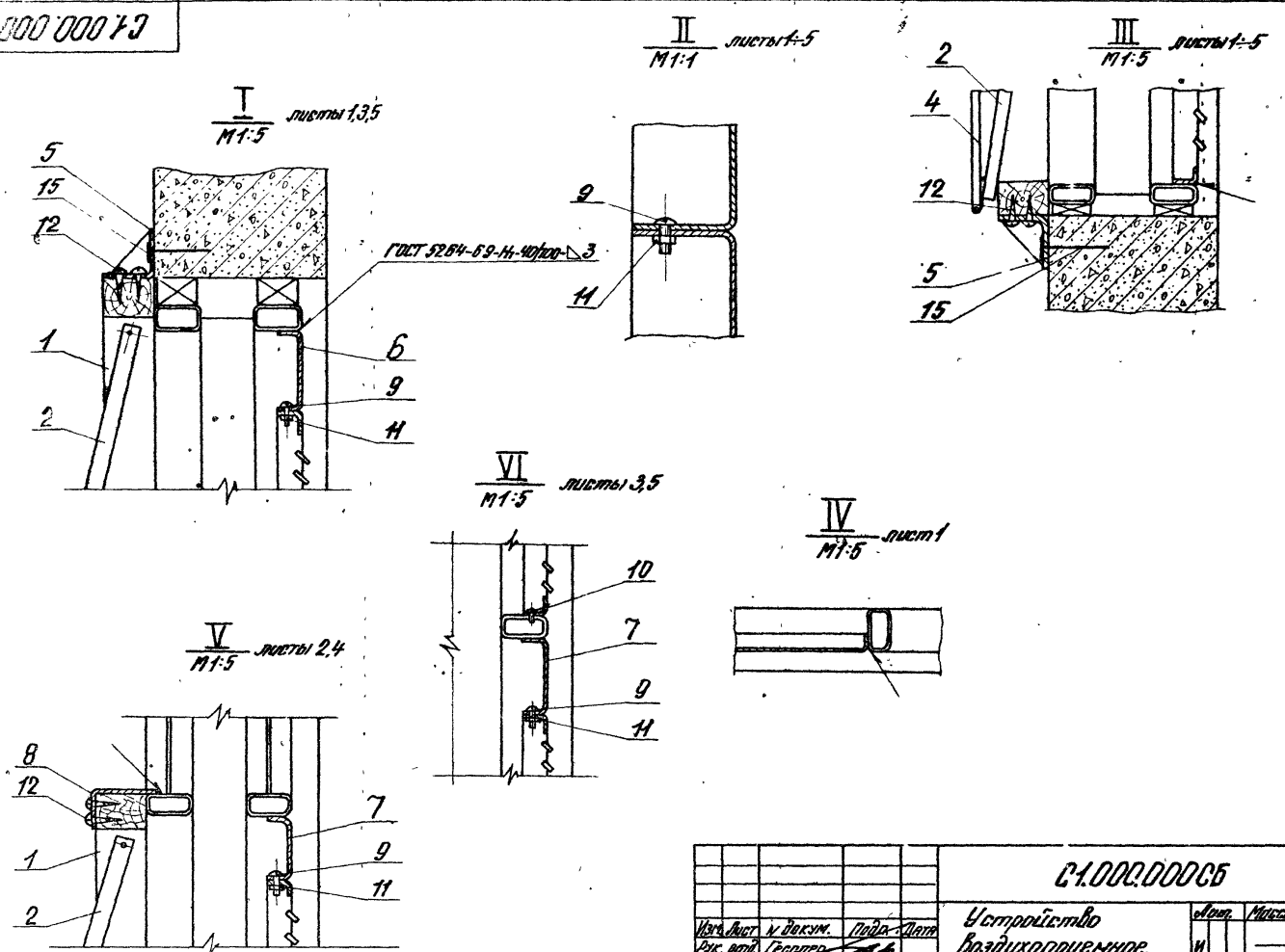

Изм.	Лист	N докум.	Подп.	Дата	С1.000.000СБ		
Рук. отд.		Гесопер			Устройство воздухоприемное. Сборочный чертеж.	Лит.	Масса	Масштаб
Гл. инж. пр.		Высоцкая				И	—	—
Ст. инж.		Цветкова				Лист 6	Листов	
Исполн.		Хазова				Госстрой СССР ЦНИИПРОМЗДАНИЙ г. Москва		
Н. комп.		Сухарев						

Инв. N подл. | Подп. и дата | Взам. инв. N | Инв. N дубл. | Подп. и дата

Копировал: Юрчук Формат 1Р

Серия 1.404-27 Выпуск 2

С1.000.001

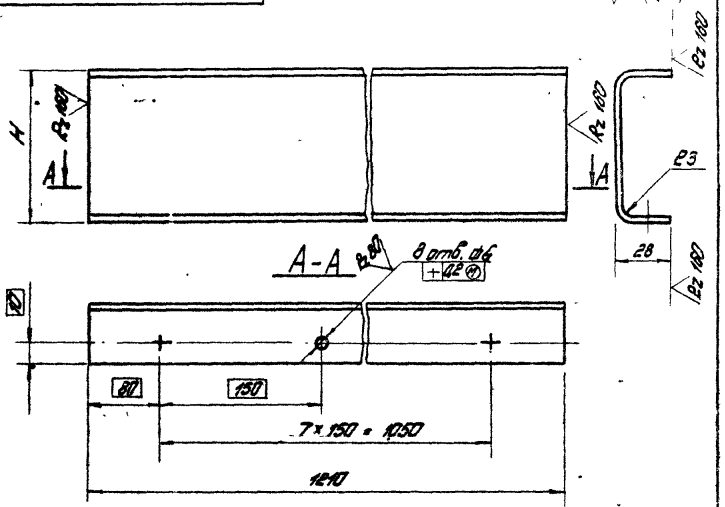

Обозначение	H, мм	Развернутая длина мм	Масса, кг
С1.000.001	34	80	1,6
-01	290	330	6,3
-02	250	300	5,6
-03	80	110	2,0
-04	90	138	2,6

Предельные отклонения размеров:
отверстий – по A_1,
валов – по B_1,
остальных – по CM_1.

Изм	Лист	№ докум.	Подп.	Дата
Рук. отд.		Гесслер		
Гл. инж. пр.		Высоцкая		
Ст. инж.		Цветкова		
Исполн.		Хазова		
Н. конт.		Сухарев		

С1.000.001

Нащельник

Лит	Масса	Масштаб
И	см. табл.	—

Лист | Листов 1

Лист БГО ГОСТ 19903-74 / 3-IV-СТ.3 ГОСТ 16523-70

Госстрой СССР ЦНИИпромзданий г. Москва

Копировал: Евсеева Формат 11

С2.000.001

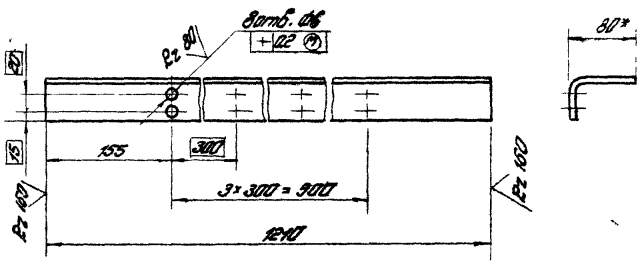

1.* Размеры для справок.
2. Предельные отклонения размеров:
отверстий – по A_1,
валов – по B_1,
остальных – по CM_1.

Изм	Лист	№ докум.	Подп.	Дата
Рук. отд.		Гесслер		
Гл. инж. пр.		Высоцкая		
Ст. инж.		Цветкова		
Исполн.		Хазова		
Н. конт.		Сухарев		

С2.000.001

Уголок

Лит	Масса	Масштаб
И	5,0	—

Лист | Листов 1

Уголок Б8 0×50×4 ГОСТ 8510-72 / Ст3. ГОСТ 535-58

Госстрой СССР ЦНИИпромзданий г. Москва

Копировал: Евсеева Формат 11

Формат	Зона	Поз.	Обозначение	Наименование	Кол.	Примечание
				Документация		
11			С1.010.000СБ	Сборочный чертеж		
				Детали		
11		1	С1.010.001	Брусок	2	
11		2	С1.010.002	Брусок	1	
11		3	С1.010.003	Рейка опорная	4	
11		4	С1.010.004	Втулка	4	
				Материалы		
		5		Гвоздь 3×50		
				ГОСТ 283-63	0,1	кг
				Переменные данные для исполнений		
				С1.010.000		
				Детали		
11		6	С1.010.005	Брусок	2	
				С1.010.000-01		
				Детали		
11		6	С1.010.005-01	Брусок	2	

Инв. № подл. | Подп. и дата | Взам. инв. № | Инв. № дубл. | Подп. и дата

Изм.	Лист	№ докум.	Подп.	Дата
Рук. отд.		Гвоздев		
Гл. инж. пр.		Высоцкая		
Ст. инж.		Цветкова		
Испол.		Хозова		
Н. контр.		Сухарев		

С1.010.000

Каркас

Лит	Масса	Масштаб
И		1

Госстрой СССР ЦНИИпромзданий г. Москва

Копировал: Е.Кнорр Формат А4

Формат	Зона	Поз.	Обозначение	Наименование	Кол.	Примечание
				Документация		
11			С2.010.000СБ	Сборочный чертеж		
				Детали		
11		1	С1.010.001	Брусок	2	
11		2	С1.010.002	Брусок	3	
11		3	С1.010.003	Рейка опорная	8	
11		4	С1.010.004	Втулка	8	
11		5	С1.010.005-02	Брусок	2	
				Материалы		
		6		Гвоздь 3×50		
				ГОСТ 283-63	0,15	кг

Инв. № подл. | Подп. и дата | Взам. инв. № | Инв. № дубл. | Подп. и дата

Изм.	Лист	№ докум.	Подп.	Дата
Рук. отд.		Гвоздев		
Гл. инж. пр.		Высоцкая		
Ст. инж.		Цветкова		
Испол.		Хозова		
Н. контр.		Сухарев		

С2.010.000

Каркас

Лит	Масса	Масштаб
И		1

Госстрой СССР ЦНИИпромзданий г. Москва

Копировал: Е.Кнорр Формат А4

Альбом 23-1494.1 стр. 9

Позиция	Зона	Поз.	Обозначение	Наименование	Кол.	Примечание
				Документация		
11			СЗ.010.000СБ	Сборочный чертеж		
				Детали		
11		1	С1.010.001	Брусок	2	
11		2	С1.010.002	Брусок	2	
11		3	С1.010.003	Рейка опорная	6	
11		4	С1.010.004	Втулка	6	
11		5	С1.010.005-03	Брусок	2	
				Материалы		
		6		Гвоздь 3×50 ГОСТ 283-63	0,2 кг	

Инв.№ подл. | Подп. и дата | Взам.инв.№ | Инв.№ дубл. | Подп. и дата

Изм.	Лист	№ докум.	Подп.	Дата
Рук.отд.		Гевсаев		
Гл.инж.пр.		Высоцкая		
Ст.инж.		Цветкова		
Исполн.		Хозова		
Н.контр.		Сухарев		

СЗ.010.000

Каркас

Лит | Масса | Масштаб
И | | 1

Госстрой СССР ЦНИИпромзданий г. Москва

Копировал: Евсеева Формат А4

Альбом 23-1494.1 стр. 10

Позиция	Зона	Поз.	Обозначение	Наименование	Кол.	Примечание
				Документация		
11			С4.010.000СБ	Сборочный чертеж		
				Детали		
11		1	С1.010.001	Брусок	2	
11		2	С1.010.002	Брусок	4	
11		3	С1.010.003	Рейка опорная	10	
11		4	С1.010.004	Втулка	10	
11		5	С1.010.005-04	Брусок	2	
				Материалы		
		6		Гвоздь 3×50 ГОСТ 283-63	0,2 кг	

Инв.№ подл. | Подп. и дата | Взам.инв.№ | Инв.№ дубл. | Подп. и дата

Изм.	Лист	№ докум.	Подп.	Дата
Рук.отд.		Гевсаев		
Гл.инж.пр.		Высоцкая		
Ст.инж.		Цветкова		
Исполн.		Хозова		
Н.контр.		Сухарев		

С4.010.000

Каркас

Лит | Масса | Масштаб
И | | 1

Госстрой СССР ЦНИИпромзданий г. Москва

Копировал: Евсеева Формат А4

Серия 1.491-27 Выпуск 2

С1.010.000 СБ

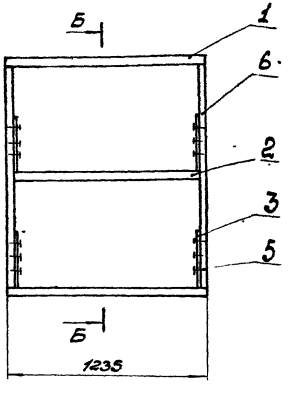

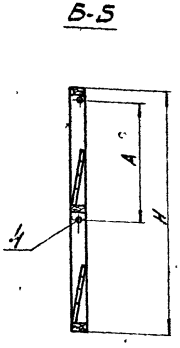

Обозначение	Размеры, мм.		Масса, кг.
	Н	А	
С1.010.000	1215	582	11.6
-01	1515	732	12.5

1. Размеры для справок
2. Обработка деревянных конструкций по СНиП III-В.7-69

Изм.	Лист	№ докум.	Подп.	Дата
Рук. отд.		Гесслер		
Гл. инж. пр.		Высоцкая		
Ст. инж.		Цветкова		
Исполн.		Хозова		
Н. конт.		Сухарев		

С1.010.000 СБ

Каркас.

Сборочный чертеж

Лит	Масса	Масштаб
И	см. табл.	1:20

Лист | Листов: 1

Госстрой СССР ЦНИИПРОМЗДАНИЙ г. Москва

Копировал: Щедрина Формат 11.

С2.010.000 СБ

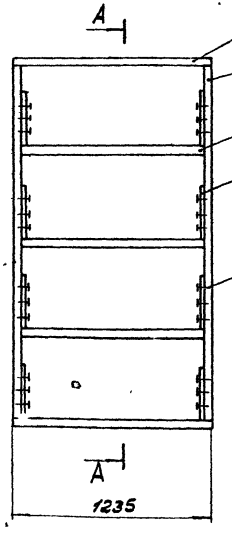

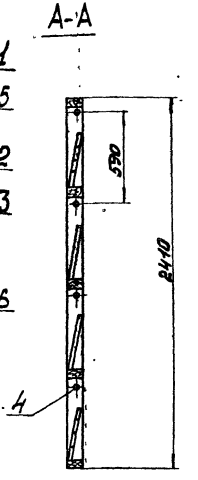

1. Размеры для справок.
2. Обработка деревянных конструкций по СНиП III-В.7-69

Изм.	Лист	№ докум.	Подп.	Дата
Рук. отд.		Гесслер		
Гл. инж. пр.		Высоцкая		
Ст. инж.		Цветкова		
Исполн.		Хозова		
Н. конт.		Сухарев		

С2.010.000 СБ

Каркас

Сборочный чертеж

Лит.	Масса	Масштаб
И	21.0	1:20

Лист | Листов: 1

Госстрой СССР ЦНИИПРОМЗДАНИЙ г. Москва

Копировал: Щедрина. Формат: 11

Серия 1.494-27 Выпуск 2

С3.010.000СБ

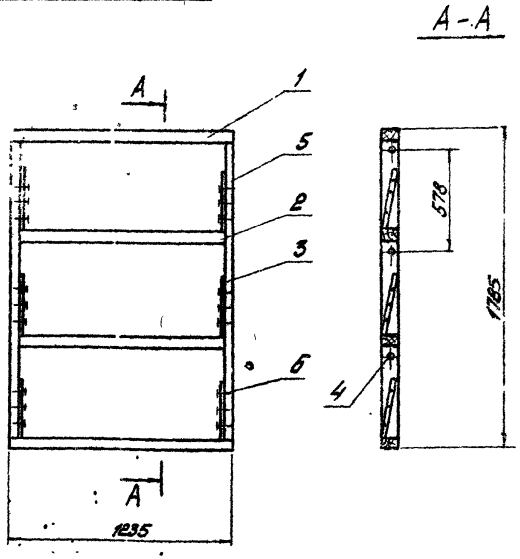

1. Размеры для справок.
2. Обработка деревянных конструкций по СНиП III-В.7-69

Изм.	Лист	№ докум.	Подп.	Дата
Рук. отд.		Гесслер		
Гл. инж. пр.		Высоцкая		
Ст. инж.		Цветкова		
Исполн.		Хазова		
Н. конт.		Сухарев		

Каркас
Сборочный чертеж.

Лит.	Масса	Масштаб
Ц	16,2	1:20

Лист | Листов 1

Госстрой СССР
ЦНИИПромзданий
г. Москва

Копировал: Евсеева Формат 11

С4.010.000СБ

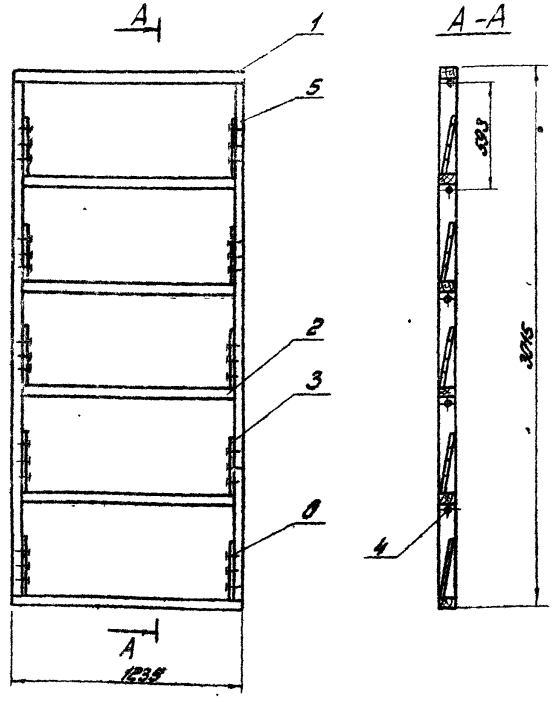

1. Размеры для справок.
2. Обработка деревянных конструкций по СНиП III-В.7-69

Изм.	Лист	№ докум.	Подп.	Дата
Рук. отд.		Гесслер		
Гл. инж. пр.		Высоцкая		
Ст. инж.		Цветкова		
Исполн.		Хазова		
Н. конт.		Сухарев		

Каркас
Сборочный чертеж

Лит.	Масса	Масштаб
Ц	25,3	1:20

Лист | Листов 1

Госстрой СССР
ЦНИИПромзданий
г. Москва

Копировал: Евсеева Формат 11

Серия 1.494-27 Выпуск 2

С1.010.001

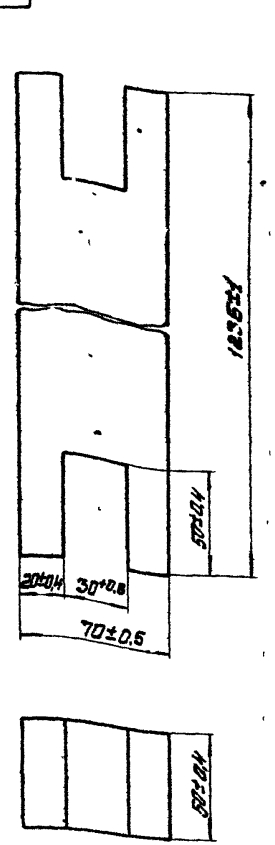

Изм.	Лист	№ докум.	Подп.	Дата
Рук. отд.		Гесслер		
Гл. инж. пр.		Высоцкая		
Ст. инж.		Цветкова		
Исполн.		Хозова		
Н. конт.		Сухарев		

С1.010.001

Брусок

Лит	Масса	Масштаб
И	2.2	1:2

Лист | Листов: 1

Заготовка из древесины хвойных пород ГОСТ 9685-61

Госстрой СССР ЦНИИПРОМЗДАНИЙ г. Москва

Копировал: Щедрина

Формат 11

Инв. № подл. | Подп. и дата | Взам. инв. № | Инв. № дубл. | Подп. и дата

С1.010.020

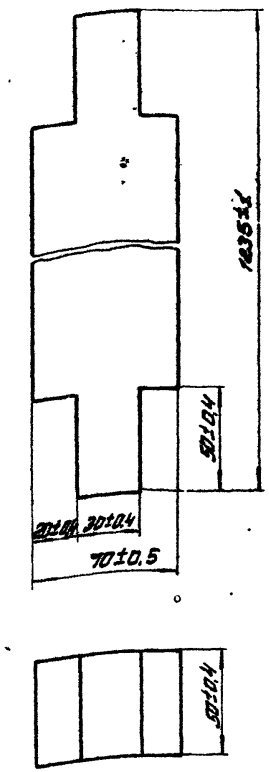

Изм.	Лист	№ докум.	Подп.	Дата
Рук. отд.		Гесслер		
Гл. инж. пр.		Высоцкая		
Ст. инж.		Цветкова		
Исполн.		Хозова		
Н. конт.		Сухарев		

С1.010.002

Брусок

Лит	Масса	Масштаб
И	2.2	1:2

Лист | Листов: 1

Заготовка из древесины хвойных пород ГОСТ 9685-61

Госстрой СССР ЦНИИПРОМЗДАНИЙ г. Москва

Копировал: Щедрина

Формат: 11

Инв. № подл. | Подп. и дата | Взам. инв. № | Инв. № дубл. | Подп. и дата

С1.010.003

Rz 80

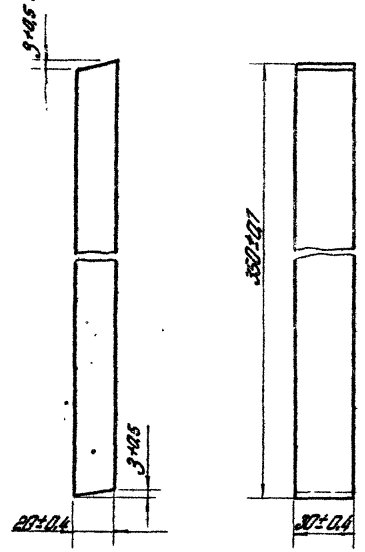

Изм.	Лист	№ докум.	Подп.	Дата
Рук. отд.		Тесслер		
Гл. инж. пр.		Высоцкая		
Ст. инж.		Цветкова		
Испол.		Газова		
Н. контр.		Сухарев		

Рейка опорная

Лит.	Масса	Масштаб
У	0,1	1:2
Лист	Листов 1	

Заготовка из древесины авиационных пород ГОСТ 9685-61

Госстрой СССР ЦНИИпромзданий г. Москва

Копировал: Ебсеева Формат 11

Инв. № подл. | Подп. и дата | Взам. инв. № | Инв. № дубл. | Подп. и дата

С1.010.004

Rz 80

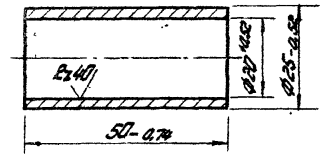

Изм.	Лист	№ докум.	Подп.	Дата
Рук. отд.		Тесслер		
Гл. инж. пр.		Высоцкая		
Ст. инж.		Цветкова		
Испол.		Газова		
Н. контр.		Сухарев		

Втулка

Лит.	Масса	Масштаб
У	0,07	1:1
Лист	Листов 1	

Сталь 20 ГОСТ 1050-74

Госстрой СССР ЦНИИпромзданий г. Москва

Копировал: Ебсеева Формат 11

Инв. № подл. | Подп. и дата | Взам. инв. № | Инв. № дубл. | Подп. и дата

С1.010.005

Rz 80

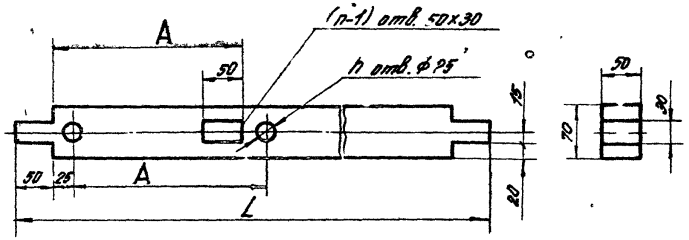

Обозначение	Размеры, мм		n	Масса, кг
	L	A		
С1.010.005	1215	582	2	2,1
-01	1515	732	2	2,6
-02	2410	590	4	4,2
-03	1785	578	3	3,2
-04	3015	593	5	5,2

Предельные отклонения размеров по ГОСТ 6449-53:
отверстий — по ∂ А3
валов — по ∂ П3

Изм.	Лист	№ докум.	Подп.	Дата
Рук. отд.		Гесслер		
Гл. инж. пр.		Высоцкая		
Стт. инж.		Цветкова		
Исполн.		Хазова		
Н. конт.		Сухарев		

С1.010.005

Брусок

Лит.	Масса	Масштаб
И	См. табл.	—
Лист	Листов 1	

Заготовка из древесины хвойных пород ГОСТ 9685-61

Госстрой СССР ЦНИИПромзданий г. Москва

Копировал: Юрчук Формат А4

С1.020.003

(√)

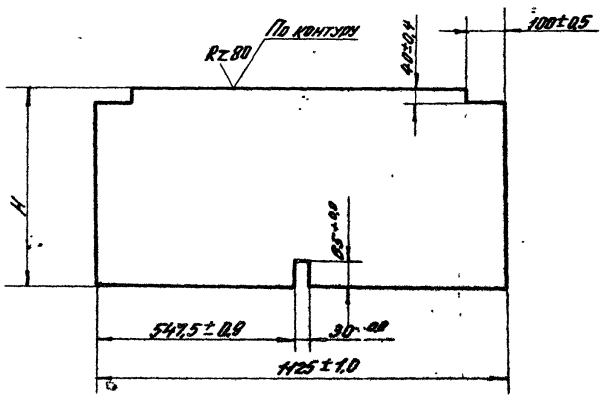

Обозначение	H, мм		Масса, кг.
	Номин.	Предельн.	
С1.020.003	560	±0,5	1,6
-01	700	±0,9	2,0

Изм.	Лист	№ докум.	Подп.	Дата
Рук. отд.		Гесслер		
Гл. инж. пр.		Высоцкая		
Стт. инж.		Цветкова		
Исполн.		Хазова		
Н. конт.		Сухарев		

С1.020.003

Обшивка

Фанера ФСФ ГОСТ 3916-69

Лит.	Масса	Масштаб
И	См. табл.	—
Лист	Листов 1	

Госстрой СССР ЦНИИПромзданий г. Москва

Копировал: Юрчук Формат А4

Серия 1.494-27 Выпуск 2

Формат	Зона	Поз.	Обозначение	Наименование	Кол.	Примечание
				Документация		
12			С1.020.000 ЭБ	Сборочный чертёж		
				Детали		
11		1	С1.020.001.	Брусок	2	
11		2	С1.020.004.	Полуось	2	
11		3	С1.020.005.	Поводок	1	
				Стандартные изделия		
		4		Болт М8×40.58		
				ГОСТ 7798-70	8	
		5		Гайка М8.4		
				ГОСТ 5915-70	8	
		6		Шайба 8.01.02.		
				ГОСТ 11371-68	8	
				Материалы		
		7		Вата минеральная		
				ГОСТ 4640-66	0.02	м³
		8		Гвоздь 2×20		
				ГОСТ 283-63	0.15	кг

Инв. N подл. | Подп. и дата | Взам. инв. N | Инв. N дубл. | Подп. и дата

Изм.	Лист	N докум.	Подп.	Дата
Рук. отд.		Гесслер		
Гл. инж. пр.		Высоцкая		
Ст. инж.		Цветкова		
Исполн.		Хазова		
Н. контр.		Сухарев		

С1.020.000.

Клапан утепленный

Лит.	Лист	Листов
	1	2

Госстрой СССР
Цниипромзданий
г. Москва

Копировал: Одинцова Формат 11

Формат	Зона	Поз.	Обозначение	Наименование	Кол.	Примечание
			Переменные данные для исполнений.			
				С1.020.000		
				Детали		
11		9	С1.020.002.	Брусок	3	
11		10	С1.020.003.	Обшивка	2	
				С1.020.000-01		
				Детали		
11		9	С1.020.002-01	Брусок	3	
11		10	С1.020.003-01	Обшивка	2	

Инв. N подл. | Подп. и дата | Взам. инв. N | Инв. N дубл. | Подп. и дата

Изм.	Лист	N докум.	Подп.	Дата

С1.020.000.

Лист 2

Копировал: Одинцова Формат 11

С1.020.000 СБ

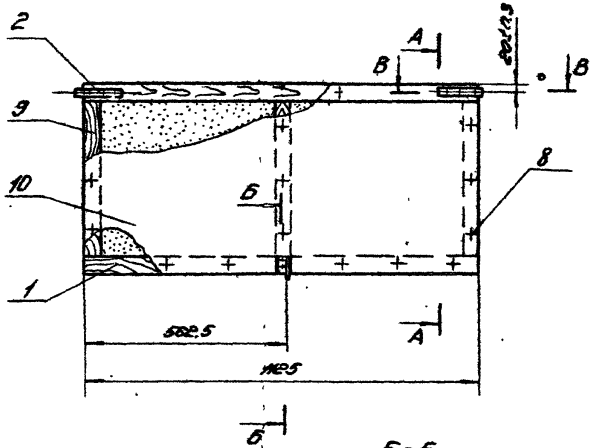

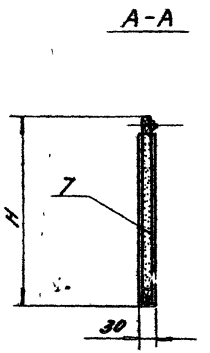

Обозначение	Н, мм	Масса, кг
С1.020.000.	[illegible]	5.4
-01	[illegible]	6.3

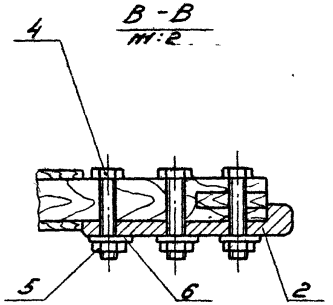

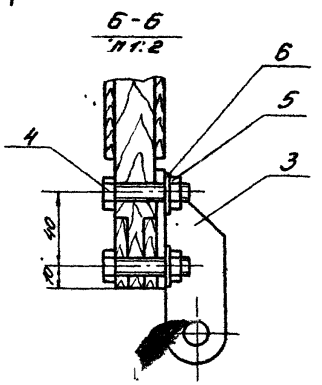

1. Размеры для справок.
2. Обработка деревянных конструкций по СНиП III-В.7-69.

Изм.	Лист	N докум.	Подп.	Дата	С1.020.000 СБ			
Рук. отд.		Гессер			Клапан утеплённый	Лит.	Масса	Масштаб
Гл. инж. пр.		Высоцкая			Сборочный чертёж.	И	см. таблицу	—
Ст. инж.		Цветкова				Лист	Листов 1	
Исполн.		Хазова				Госстрой СССР		
Н. контр.		Сухарев				Гипропрозданий г. Москва		

Копировал: Одинцова Формат 12

Инв. N подл. | Подп. и дата | Взам. инв. N | Инв. N дубл. | Подп. и дата

Серия 1.494-27 Выпуск 2

Серия 1.494-01 Выпуск 2

С1.020.001

Rz 80

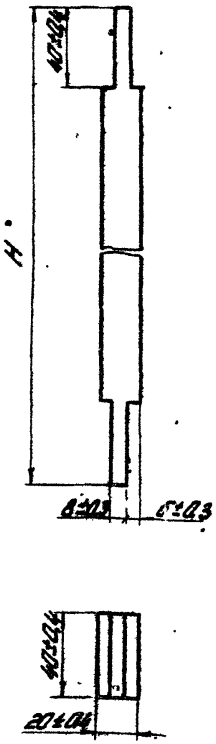

Обозначение	H, мм		Масса, кг
	Номин.	пред. откл.	
С1.020.002	580	±0,9	0,23
-01	700		0,28

Изм.	Лист	№ докум.	Подп.	Дата
Рук. отд.		Гесслер		
Гл. инж. пр.		Высоцкой		
Отд. инж.		Цветкова		
Исполн.		Лозовой		
Н. контр.		Сухарев		

Инв. № подл. | Подп. и дата | Взам. инв. №

С1.020.001

Брусок

Лит	Масса	Масштаб
У	см. / табл.	—
Лист	Листов 1	

Заготовка из древесины звонких пород ГОСТ 9685-61

Госстрой СССР ЦНИИпромзданий г. Москва

Копировал: Евсеева Формат 11

С1.020.002

Rz 80

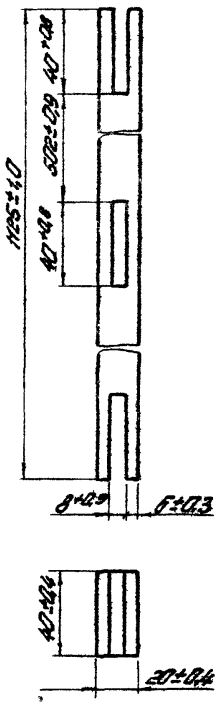

Изм.	Лист	№ докум.	Подп.	Дата
Рук. отд.		Гесслер		
Гл. инж. пр.		Высоцкой		
Отд. инж.		Цветкова		
Исполн.		Лозовой		
Н. контр.		Сухарев		

Инв. № подл. | Подп. и дата | Взам. инв. №

С1.020.002

Брусок

Лит	Масса	Масштаб
У	0,45	1:2
Лист	Листов 1	

Заготовка из древесины звонких пород ГОСТ 9685-61

Госстрой СССР ЦНИИпромзданий г. Москва

Копировал: Евсеева Формат 11

С1.020.004

Rz 40

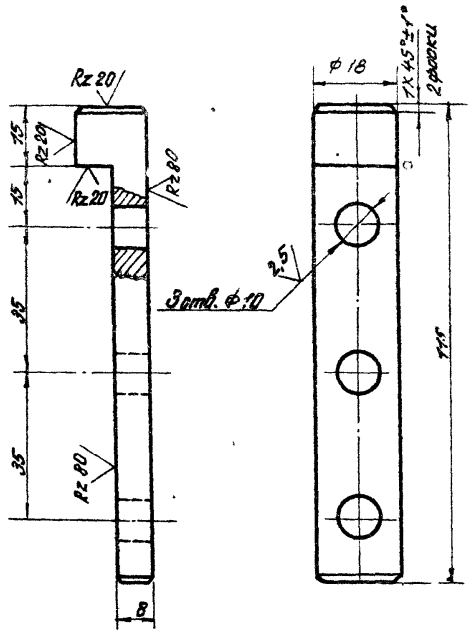

Неуказанные предельные отклонения размеров:
отверстий — по A_7,
валов — по B_7,
остальных — по C_{M7}.

Изм.	Лист	N докум.	Подп.	Дата
Рук. отд.		Гесслер		
Гл. инж. пр.		Высоцкая		
Ст. инж.		Цветкова		
Исполн.		Кузнецова		
Н. контр.		Сухарев		

С1.020.004

Полуось

Лит.	Масса	Масштаб
И	0,09	1:1
Лист	Листов 1	

Сталь 40
ГОСТ 1050-74

Госстрой СССР
ЦНИИпромзданий
г. Москва

Копировал Формат А4

С1.020.005

Rz 40

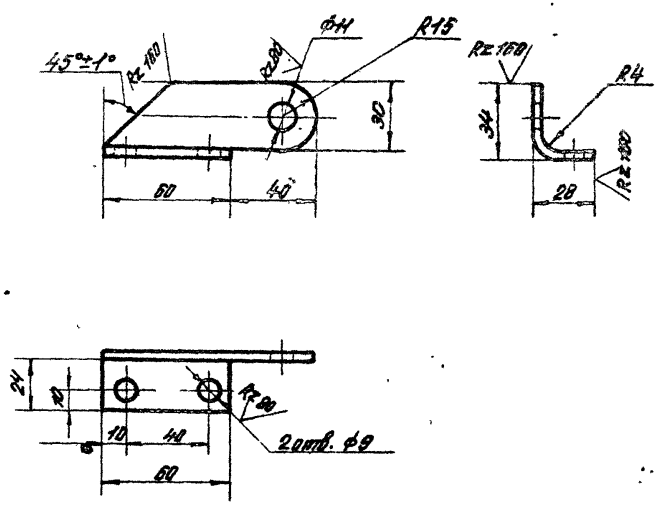

1. Неуказанные предельные отклонения размеров:
отверстий — по A_7,
валов — по B_7,
остальных — по C_{M7}.
2. Покрытие — краска ЭТ-177 ГОСТ 5631-90

Изм.	Лист	N докум.	Подп.	Дата
Рук. отд.		Гесслер		
Гл. инж. пр.		Высоцкая		
Ст. инж.		Цветкова		
Исполн.		Кузнецова		
Н. контр.		Сухарев		

С1.020.005

Поводок

Лит.	Масса	Масштаб
И	0,15	1:2
Лист	Листов 1	

Лист 40 ГОСТ 19903-74
Ст. 3 ГОСТ 14637-69

Госстрой СССР
ЦНИИпромзданий
г. Москва

Копировал Формат А4

Серия 1.494-27 Выпуск 2

Формат	Зона	Поз.	Обозначение	Наименование	Кол.	Примечание
				Документация		
11			С1.040.000СБ.	Сборочный чертёж		
				Детали		
11		1	С1.040.003.	Ось	2	
				Стандартные изделия		
		2		Шайба 10.01.02.		
				ГОСТ 11371-68	4	
		3		Шплинт 4х22		
				ГОСТ 397-66	2	
			Переменные данные	для исполнений		
				С1.040.000.		
				Детали		
11		4	С1.040.001.	Тяга	1	
				С1.040.000-01		
				Детали		
11		4.	С1.040.001-01	Тяга	1	

Инв. № подл. | Подп. и дата | Взам. инв. № | Инв. № дубл. | Подп. и дата

Изм.	Лист	№ докум.	Подп.	Дата
Рук. отд.		Гесслер		
Гл. инж. пр.		Высоцкая		
Ст. инж.		Цветкова		
Исполн.		Хазова		
Н. контр.		Сухарев		

С1.040.000.

Устройство рычажное

Лит	Лист	Листов
И		1

Госстрой СССР Цниипромзданий г. Москва

Копировал: Одинцова Формат 11

С1.040.000 СБ

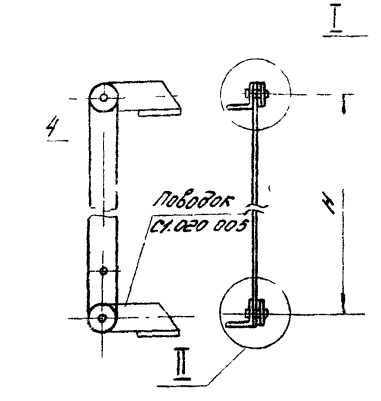

Обозначение	H, мм	Масса, кг
С1.040.000	582	0.60
-01	732	0.75

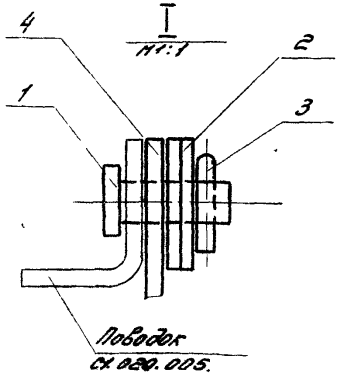

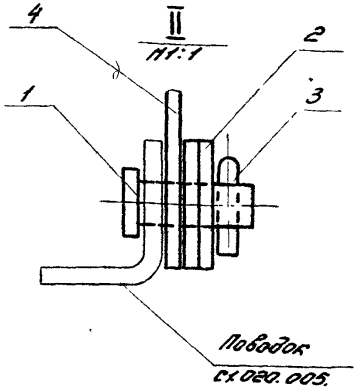

Размеры для справок

Инв. № подл. | Подп. и дата | Взам. инв. № | Инв. № дубл. | Подп. и дата

Изм.	Лист	№ докум.	Подп.	Дата
Рук. отд.		Гесслер		
Гл. инж. пр.		Высоцкая		
Ст. инж.		Цветкова		
Исполн.		Хазова		
Н. контр.		Сухарев		

С1.040.000 СБ

Устройство рычажное.

Сборочный чертёж.

Лит	Масса	Масштаб
И	см. табл.	—

Лист | Листов 1

Госстрой СССР Цниипромзданий г. Москва

Копировал: Одинцова Формат 11

Серия 1.494-27 Выпуск 2

Формат	Зона	Поз.	Обозначение	Наименование	Кол.	Примечание
				Документация		
12			СЗ.040.000 СБ	Сборочный чертеж		
				Детали		
11		1	С1.040.001-02	Тяга	1	
11		2	СЗ.040.001	Тяга	1	
11		3	С1.040.003	Ось	3	
				Стандартные изделия		
		4		Шайба 10.01.02		
				ГОСТ 11371-68	4	
		5		Шайба 12.01.02		
				ГОСТ 10450-68	2	
		6		Шплинт 4×22		
				ГОСТ 397-66	3	

Инв. № подл. | Подп. и дата | Взам. инв. № | Инв. № дубл. | Подп. и дата

Изм.	Лист	№ докум.	Подп.	Дата
Рук. отд.		Гроссер		
Гл. инженер		Высоцкая		
Ст. инж.		Цветкова		
Исполн.		Хазова		
Н. контр.		Сухарев		

СЗ.040.000

Устройство рычажное

Лит.	Масса	Масштаб
И		1

Госстрой СССР ЦНИИпромзданий г. Москва

Копировал: Ю.Ярчук Формат: А4

Формат	Зона	Поз.	Обозначение	Наименование	Кол.	Примечание
				Документация		
12			СЗ.040.000 СБ	Сборочный чертеж		
				Детали		
11		1	С1.040.001-03	Тяга	1	
11		2	СЗ.040.001-01	Тяга	2	
11		3	С1.040.003	Ось	4	
				Стандартные изделия		
		4		Шайба 10.01.02		
				ГОСТ 11371-68	6	
		6		Шплинт 4×22		
				ГОСТ 397-66	4	

Инв. № подл. | Подп. и дата | Взам. инв. № | Инв. № дубл. | Подп. и дата

Изм.	Лист	№ докум.	Подп.	Дата
Рук. отд.		Гроссер		
Гл. инженер		Высоцкая		
Ст. инж.		Цветкова		
Исполн.		Хазова		
Н. контр.		Сухарев		

СЗ.040.000-01

Устройство рычажное

Лит.	Масса	Масштаб
И		1

Госстрой СССР ЦНИИпромзданий г. Москва

Копировал: Ю.Ярчук Формат: А4

Серия 1.494-27 Выпуск 2

Формат	Зона	Поз.	Обозначение	Наименование	Кол.	Примечание
				Документация		
11			СТ.040.000СБ.	Сборочный чертёж		
				Детали		
Н		1	СТ.040.003.	Ось	2	
				Стандартные изделия		
		2		Шайба 10 ОТ.02. ГОСТ Н37Н-68	4	
		3		Шплинт 4х22 ГОСТ 397-66	2	
			Перечень данных для исполнений			
				СТ.040.000		
				Детали		
11		4	СТ.040.001.	Тяга	1	
				СТ.040.000-01		
				Детали		
Н		4.	СТ.040.001-01	Тяга	1	

Инв.№ подл. | Подп. и дата | Взам. инв.№ | Инв.№ дубл. | Подп. и дата

Изм.	Лист	№ докум.	Подп.	Дата
Рук. отд.		Гесслер		
Гл. инж. пр.		Высоцкая		
Ст. инж.		Цветкова		
Исполн.		Хазова		
Н. контр.		Сухорев		

СТ.040.000

Устройство рычажное

Лит	Лист	Листов
У		1

Госстрой СССР ЦНИИПромзданий г. Москва

Копировал: Одинцова Формат А4

СТ.040.000

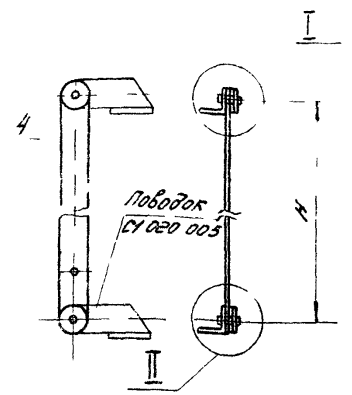

Обозначение	H, мм	Масса, кг
СТ.040.000	582	0.60
-01	732	0.75

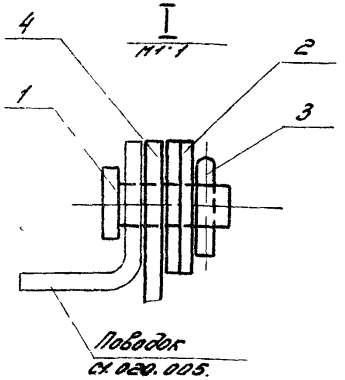

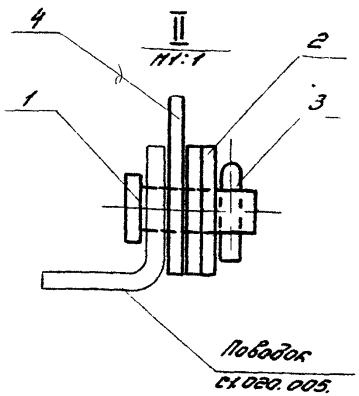

Размеры для справок

Инв.№ подл. | Подп. и дата | Взам. инв.№ | Инв.№ дубл. | Подп. и дата

Изм.	Лист	№ докум.	Подп.	Дата
Рук. отд.		Гесслер		
Гл. инж. пр.		Высоцкая		
Ст. инж.		Цветкова		
Исполн.		Хазова		
Н. контр.		Сухорев		

СТ.040.000 СБ

Устройство рычажное

Сборочный чертёж.

Лит	Масса	Масштаб
У	СМ. табл.	—
Лист	Листов 1	

Госстрой СССР ЦНИИПромзданий г. Москва

Копировал: Одинцова Формат А4

Альбом 2

Серия 1494-27

Формат	Зона	Поз.	Обозначение	Наименование	Кол.	Примечание
				Документация		
12			СЗ.040.000 СБ	Сборочный чертеж		
				Детали		
11		1	С1.040.001-02	Тяга	1	
11		2	СЗ.040.001	Тяга	1	
11		3	С1.040.003	Ось	3	
				Стандартные изделия		
		4		Шайба 10.01.02		
				ГОСТ 11371-68	4	
		5		Шайба 12.01.02		
				ГОСТ 10450-68	2	
		6		Шплинт 4х22		
				ГОСТ 397-66	3	

Инв. № подл. | Подп. и дата | Взам. инв. № | Инв. № дубл. | Подп. и дата

Изм.	Лист	№ докум.	Подп.	Дата
Рук. отд.		Гесслер		
Гл. инженер		Высоцкая		
Ст. инж.		Цветкова		
Исполн.		Хазова		
Н. контр.		Сухарев		

СЗ.040.000

Устройство рычажное

Лит.	Лист	Листов
И		1

Госстрой СССР ЦНИИПРОМЗДАНИЙ г. Москва

Копировал: Юрчук Формат: А4

Формат	Зона	Поз.	Обозначение	Наименование	Кол.	Примечание
				Документация		
12			СЗ.040.000 СБ	Сборочный чертеж		
				Детали		
11		1	С1.040.001-03	Тяга	1	
11		2	СЗ.040.001-01	Тяга	2	
11		3	С1.040.003	Ось	4	
				Стандартные изделия		
		4		Шайба 10.01.02		
				ГОСТ 11371-68	6	
		6		Шплинт 4х22		
				ГОСТ 397-66	4	

Инв. № подл. | Подп. и дата | Взам. инв. № | Инв. № дубл. | Подп. и дата

Изм.	Лист	№ докум.	Подп.	Дата
Рук. отд.		Гесслер		
Гл. инженер		Высоцкая		
Ст. инж.		Цветкова		
Исполн.		Хазова		
Н. контр.		Сухарев		

СЗ.040.000-01

Устройство рычажное

Лит.	Лист	Листов
И		1

Госстрой СССР ЦНИИПРОМЗДАНИЙ г. Москва

Копировал: Юрчук Формат: А4

Альбом 2

Серия 1.494-27

Формат	Зона	Поз.	Обозначение	Наименование	Кол.	Примечание
				Документация		
А2			СЗ.040.000 СБ	Сборочный чертеж.		
				Детали.		
А4		1	С1.040.001-04	Тяга	1	
А4		2	С3.040.001-02	Тяга	3	
А4		3	С1.040.003	Ось	5	
				Стандартные изделия		
		4		Шайба 10.01.02 ГОСТ 11371-68	6	
		5		Шайба 12.01.02 ГОСТ 10450-68	2	
		6		Штифт 4×22 ГОСТ 397-66	5	

Инв. № подл. | Подп. и дата | Взам. инв. № | Инв. № дубл. | Подп. и дата

Изм.	Лист	№ докум.	Подп.	Дата
Рук. отд.		Гесслер		
Гл. инж. пр.		Высоцкая		
Ст. инж.		Цветкова		
Испол.		Зозова		
Н. контр.		Пухарев		

СЗ.040.000-02

Устройство рычажное

Лит	Масса	Масштаб
Лист	Листов 1	

Госстрой СССР ЦНИИпромзданий г. Москва

Копировал: Евсеева Формат А4

СЗ.040.003

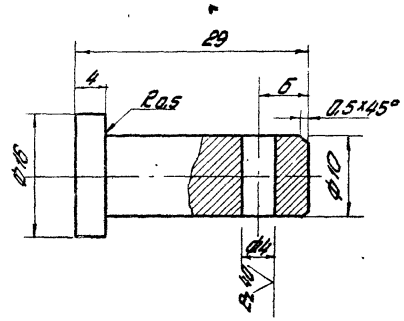

Предельные отклонения размеров:
отверстий – по A_1,
валов – по B_1,
остальных – по CM_1.

Изм.	Лист	№ докум.	Подп.	Дата
Рук. отд.		Гесслер		
Гл. инж. пр.		Высоцкая		
Ст. инж.		Цветкова		
Испол.		Зозова		
Н. контр.		Пухарев		

Ось

Лит	Масса	Масштаб
У	0,02	2:1
Лист	Листов 1	

Сталь 45 ГОСТ 1050-74

Госстрой СССР ЦНИИпромзданий г. Москва

Копировал: Евсеева Формат А4

СЗ.040.000 СБ.

Серия 1.494-27 Выпуск 2

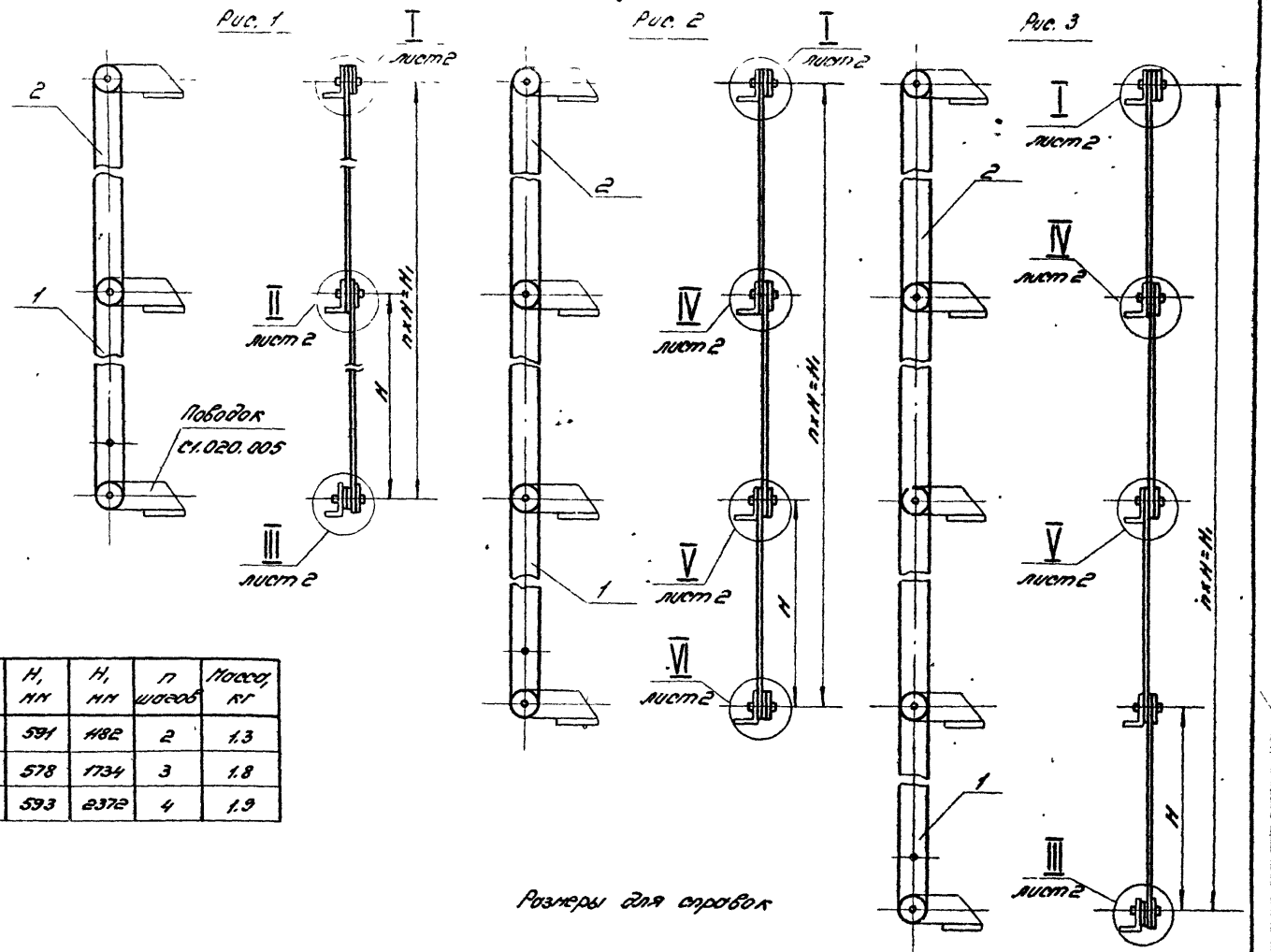

Обозначение	Рис.	H, мм	H, мм	n шагов	Масса, кг
СЗ.040.000	1	591	1182	2	1.3
-01	2	578	1734	3	1.8
-02	3	593	2372	4	1.9

Размеры для справок

Изм.	Лист	N докум.	Подп.	Дата
Рук. отд.	Гесслер			
Гл. инж. пр.	Высоцкая			
Ст. инж.	Цветкова			
Исполн.	Хазова			
Н. контр.	Сухарев			

СЗ.040.000 СБ.

Устройство рычажное
Сборочный чертёж

Лит	Масса	Масштаб
И	см. таблицу	—

Лист 1 Листов 2

Госстрой СССР
ЦНИИпромзданий
г. Москва

Инв. N подл. | Подп. и дата | Взам. инв. N | Инв. N дубл. | Подп. и дата

Серия 1.494-27, выпуск 2

I лист 1

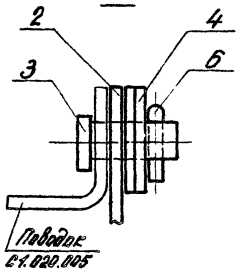

II лист 1

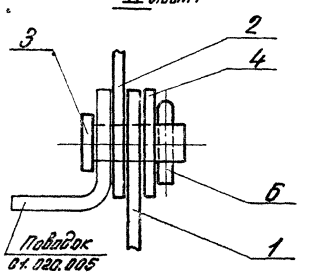

III лист 1

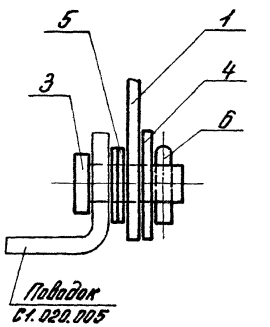

IV лист 1

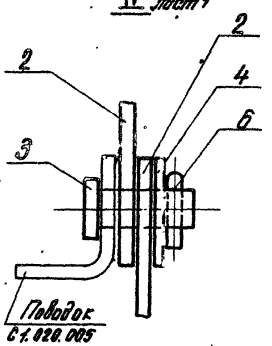

V лист 1

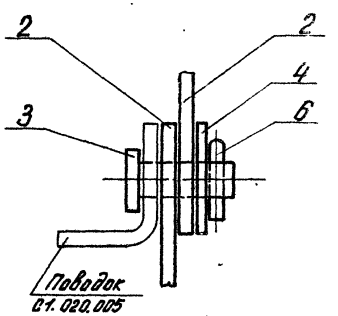

VI лист 1

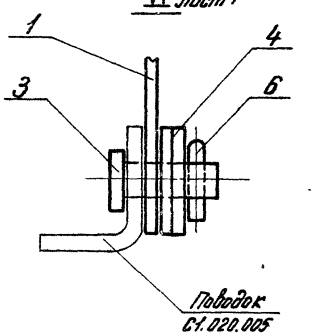

Изм.	Лист	№ докум.	Подп.	Дата	
Рук. отд.		Гесслер			
Гл. инж. пр.		Высоцкая			
Ст. инж.		Цветкова			
Исполн.		Хазова			
Н. контр.		Суходев			

СЗ.040.000СБ

Устройство рычажное
Сборочный чертеж.

Лит.	Масса	Масштаб
И	См. табл.	1:1

Лист 2 Листов

Госстрой СССР
ЦНИИПРОМЗДАНИЙ
г. Москва

Копировал: Хрящук

Формат: А2

С1.040.001

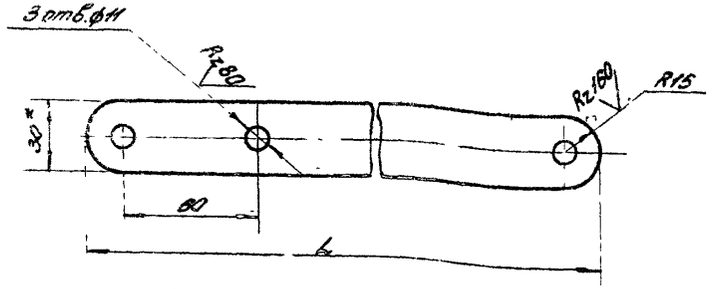

Обозначение	L, мм	Масса, кг
С1.040.001	612	0.57
-01	782	0.7
-02	620	0.6
-03	808	0.56
-04	823	06

1.* Размеры для справок.

2. Предельные отклонения размеров:
отверстий — по A_1,
валов — по B_1,
остальных — по $\pm\frac{IT}{2}$.

3. Покрытие — грунт ГФ-020, ГОСТ 4056-63.

Изм.	Лист	N докум.	Подп.	Дата
Рук. отд.		Гесслер		
Гл. инж. пр.		Высоцкая		
Ст. инж.		Цветкова		
Испол.		Хозова		
Н. контр.		Сухорев		

С1.040.001

Тяга

Лит	Масса	Масштаб
У	см. таблицу	—
Лист	Листов 1	

Полоса 4×30 ГОСТ 103-57 / Ст.3 ГОСТ 535-58

Госстрой СССР ЦНИИпромзданий г. Москва

Копировал Обницова Формат А4

С3.040.001

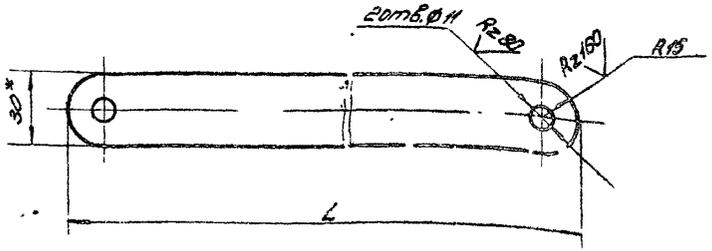

Обозначение	L, мм	Масса, кг
С3.040.001	620	0.6
-01	608	0.56
-02	523	0.6

1.* Размеры для справок.

2. Предельные отклонения размеров:
отверстий — по A_1,
валов — по B_1,
остальных — по $\pm\frac{IT}{2}$.

3. Покрытие — грунт ГФ-020, ГОСТ 4056-63

Изм.	Лист	N докум.	Подп.	Дата
Рук. отд.		Гесслер		
Гл. инж. пр.		Высоцкая		
Ст. инж.		Цветкова		
Испол.		Хозова		
Н. контр.		Сухорев		

С3.040.001

Тяга

Лит	Масса	Масштаб
У	см. таблицу	—
Лист	Листов 1	

Полоса 4×30 ГОСТ 103-57 / Ст.3 ГОСТ 535-58

Госстрой СССР ЦНИИпромзданий г. Москва

Копировал: Обницова Формат А4

Инв. N подл. | Подп. и дата | Взам. инв. N | Инв. N дубл. | Подп. и дата

Серия 1.494-27 Выпуск 2

Формат	Зона	Поз.	Обозначение	Наименование	Кол.	Примечание
				Документация		
11			С1.050.000СБ	Сборочный чертеж		
				Детали		
11		1	С1.050.001	Уголок	1	
11		2	С1.050.002	Косынка	3	

С1.050.000

Изм.	Лист	№ докум.	Подп.	Дата
Рук. отд.		Гесслер		
Гл. инж. пр.		Высоцкая		
Ст. инж.		Цветкова		
Исполн.		Хазова		
Н. конт.		Сухарев		

Опора

Лит	Лист	Листов
Ц		1

Госстрой СССР ЦНИИпромзданий г. Москва

Копировал: Евсеева Формат 11

Инв. № подл. | Подп. и дата | Взамен инв. № | Инв. № дубл. | Подп. и дата

С1.050.000СБ

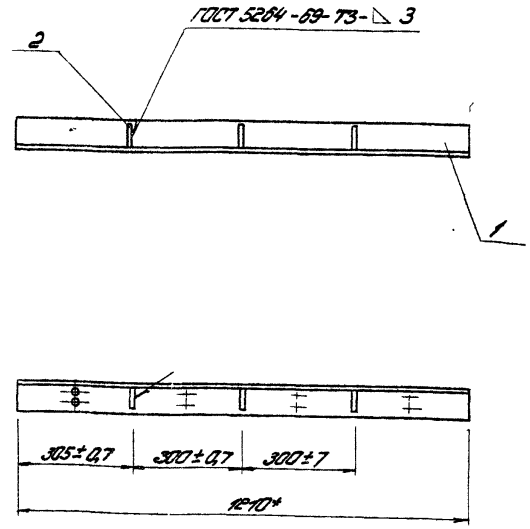

1.* Размеры для справок.
2. Покрытие - грунт ГФ-020, ГОСТ 4056-63

С1.050.000СБ

Изм.	Лист	№ докум.	Подп.	Дата
Рук. отд.		Гесслер		
Гл. инж. пр.		Высоцкая		
Ст. инж.		Цветкова		
Исполн.		Хазова		
Н. конт.		Сухарев		

Опора

Сборочный чертёж

Лит	Масса	Масштаб
Ц	5,4	1:10

Лист | Листов 1

Госстрой СССР ЦНИИпромзданий г. Москва

Копировал: Евсеева Формат 11

Инв. № подл. | Подп. и дата | Взамен инв. № | Инв. № дубл. | Подп. и дата

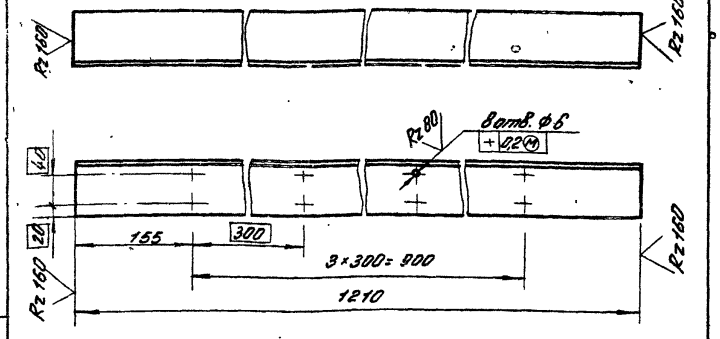

Предельные отклонения размеров:
отверстий - по A_7,
валов - по B_7,
остальных - по CM_7.

Изм.	Лист	N докум.	Подп.	Дата
Разраб.		Гесслер		
Гл. инж. пр.		Высоцкая		
Ст. инж.		Цветкова		
Испол.		Хазова		
Н. контр.		Сухарев		

Уголок

Уголок - Б70×70×4 ГОСТ 8510-72 / Ст.3 ГОСТ 535-58

Лит	Масса	Масштаб
И	5,2	1:5

Лист: | Листов: 1

Госстрой СССР ЦНИИпромзданий г. Москва

Копировал: Жердева Формат: А1

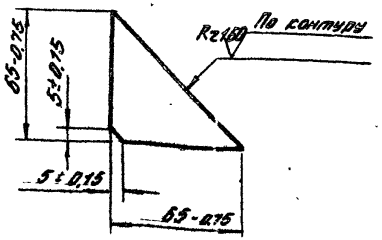

Изм.	Лист	N докум.	Подп.	Дата
Разраб.		Гесслер		
Гл. инж. пр.		Высоцкая		
Ст. инж.		Цветкова		
Испол.		Хазова		
Н. контр.		Сухарев		

Косынка

Лист 4.0 ГОСТ 19903-74 / Ст.3 ГОСТ 14637-69

Лит	Масса	Масштаб
И	0,07	1:2

Лист: | Листов: 1

Госстрой СССР ЦНИИпромзданий г. Гесселя

Копировал: Жердева Формат: А1

Госстрой СССР
Тбилисский филиал
ЦИТП
Типовой проект (серия)
№ 1-494-27 82
Заказ № 1199
Цена 1 руб. 41 коп.
Тираж 400
Дата "25" 12 1984г.

gost.e-ecolog.ru