ГОСУДАРСТВЕННЫЙ КОМИТЕТ СОВЕТА МИНИСТРОВ СССР ПО ДЕЛАМ СТРОИТЕЛЬСТВА
(ГОССТРОЙ СССР)

ТИПОВЫЕ КОНСТРУКЦИИ И ДЕТАЛИ ЗДАНИЙ И СООРУЖЕНИЙ

СЕРИЯ 1.494-27

ВОЗДУХОПРИЕМНЫЕ УСТРОЙСТВА С ПОДВЕСНЫМИ УТЕПЛЕННЫМИ КЛАПАНАМИ

ВЫПУСК 1

ЛЕБЕДКА РУЧНАЯ

Инв. N-14137-01
Цена: ~~0-57~~ 0-72

gost.e-ecolog.ru

ГОСУДАРСТВЕННЫЙ КОМИТЕТ СОВЕТА МИНИСТРОВ СССР ПО ДЕЛАМ СТРОИТЕЛЬСТВА
(ГОССТРОЙ СССР)

ТИПОВЫЕ КОНСТРУКЦИИ И ДЕТАЛИ ЗДАНИЙ И СООРУЖЕНИЙ

СЕРИЯ 1.494-27

ВОЗДУХОПРИЕМНЫЕ УСТРОЙСТВА С ПОДВЕСНЫМИ УТЕПЛЕННЫМИ КЛАПАНАМИ

ВЫПУСК 1

ЛЕБЕДКА РУЧНАЯ

РАЗРАБОТАНЫ
ЦНИИПРОМЗДАНИЙ
ГОССТРОЯ СССР

УТВЕРЖДЕНЫ
И ВВЕДЕНЫ В ДЕЙСТВИЕ
С 1 НОЯБРЯ 1978 Г.
ГЛАВПРОМСТРОЙПРОЕКТОМ
ГОССТРОЯ СССР
ПРИКАЗОМ № 66 ОТ 12/X 1978 Г.

			Стр
1.	ЛР. 00. 000	Лебедка ручная. Спецификация.	3
2.	ЛР. 00. 000 СБ	Лебедка ручная. Сборочный чертеж	4
3.	ЛР. 00. 001	Храповик. ЛР. 00. 002. Барабан.	5
4.	ЛР. 00. 003	Собачка. ЛР. 00. 004. Пружина	6
5.	ЛР. 00. 005	Клин. ЛР. 00. 006. Диск.	7
6.	ЛР. 01. 000	Фланец. Спецификация.	8
7.	ЛР. 01. 000 СБ	Фланец. Сборочный чертеж.	8
8.	ЛР. 01. 001	Диск. ЛР. 01. 002. Фланец.	9
9.	ЛР. 00. 003	Ось барабана. ЛР. 00. 004. Втулка.	10
10.	ЛР. 02. 000	Рычаг. Спецификация.	11
11.	ЛР. 02. 001	Рычаг.	11
12.	ЛР. 02. 000 СБ	Рычаг. Сборочный чертеж.	12
13.	СТ. 030. 000	Блок. Спецификация. СТ. 030. 001. Ролик.	13
14.	СТ. 030. 000 СБ	Блок. Сборочный чертеж.	14
15.	СТ. 030. 002.	Втулка распорная. СТ. 030. 003. Обойма.	15
16.	СТ. 030. 000.	Кронштейн. Спецификация.	16
	СТ. 030. 000.	Кронштейн. Сборочный чертеж.	16
17.	СТ. 030. 101.	Опора. СТ. 030. 102. Кронштейн.	17

Серия 1.494-27 Выпуск 1

Формат	Зона	Поз.	Обозначение	Наименование	Кол.	Примечание
				Документация		
12			ЛР.00.000 СБ	Сборочный чертеж		
				Сборочные единицы		
11		1	ЛР.01.000	Фланец	1	
11		2	ЛР.02.000	Рычаг	1	
				Детали		
11		3	ЛР.00.001	Тормоз	1	
11		4	ЛР.00.002	Барабан	1	
11		5	ЛР.00.003	Собачка	1	
11		6	ЛР.00.004	Пружина	1	
11		7	ЛР.00.005	Клин	1	
11		8	ЛР.00.006	Диск	1	

Инв.№ подл. | Подп. и дата | Взам.инв.№ | Инв.№ дубл. | Подп. и дата

Изм.	Лист	№ докум.	Подп.	Дата	ЛР.00.000
Разраб.		Гусарова			Лебёдка ручная
Пров.		Алексеев			
Т.контр.		Шапошник			
Н.контр.		Гусарова			
Утверд.		Казанцева			

Лит. | Масса | Масштаб
А | | 1 : 2

Госстрой СССР ЦНИИПромзданий г. Москва

Копировал: Шапошник Формат А4

Формат	Зона	Поз.	Обозначение	Наименование	Кол.	Примечание
				Стандартные изделия		
				Винт ГОСТ 17473-72		
		9		М8х25.58	1	
		10		М6х30.58	1	
		11		Болт М6х14.58		
				ГОСТ 7798-70	1	
				Материалы		
		12		Лента стальная арматурн.		
				1х7; Д 4,5 мм ГОСТ 13948-68	20	М

Инв.№ подл. | Подп. и дата | Взам.инв.№ | Инв.№ дубл. | Подп. и дата

Изм.	Лист	№ докум.	Подп.	Дата	ЛР.00.000

Лист 2

Копировал: Шапошник Формат А4

ЛР.00.000 СБ.

Серия 1.494-27

Выпуск 1

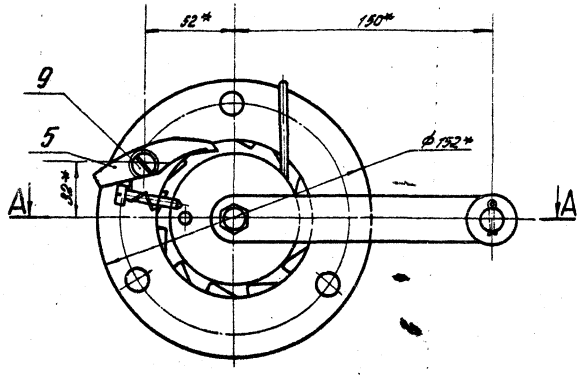

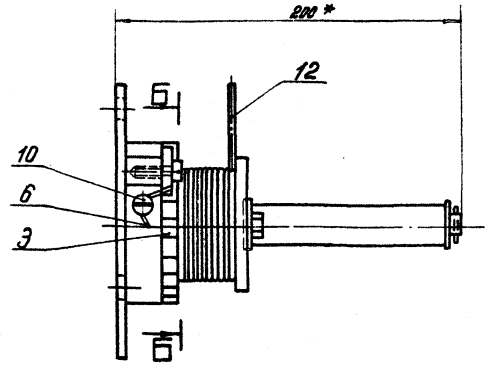

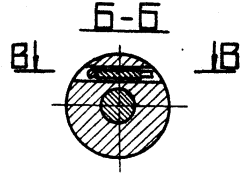

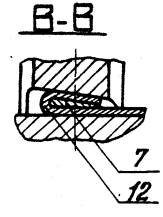

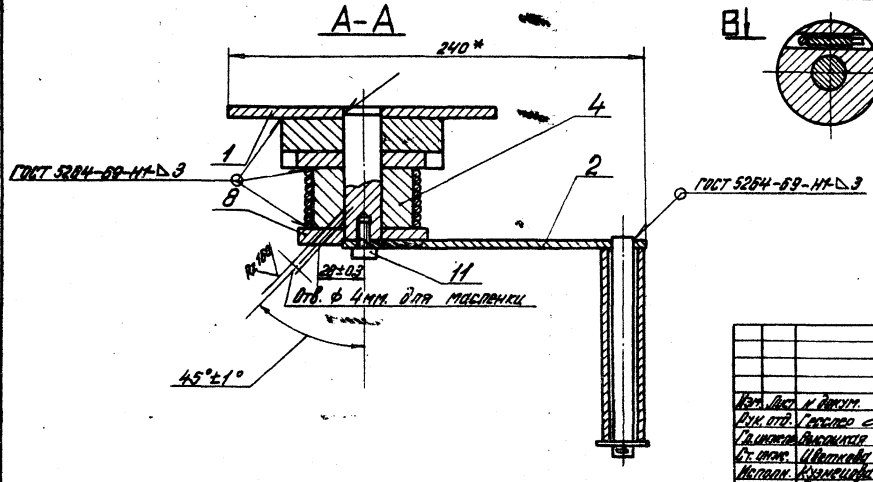

Техническая характеристика:
Грузоподъемность – 80 кГ
Технические требования
1.* Размеры для справок
2. Отверстие для масленки сверлить после сборки

					ЛР.00.000 СБ.			
Изм.	Лист	№ докум.	Подп.	Дата	Лебедка ручная. Сборочный чертеж.	Лит.	Масса	Масштаб
Рук. отд.		Гесслер				И	4,3	1:2
Гл. инжен.		Высоцкая				Лист	Листов: 1	
Ст. инж.		Цветкова				Госстрой СССР ЦНИИПРОМЗДАНИЙ г. Москва		
Исполн.		Кузнецова						
Н. контр.		Сухалев						

Копировал: Юрчук

Формат: 12

Серия 1.494-27 Выпуск 1

Ap 00.001

Rz 40 ∨(∨)

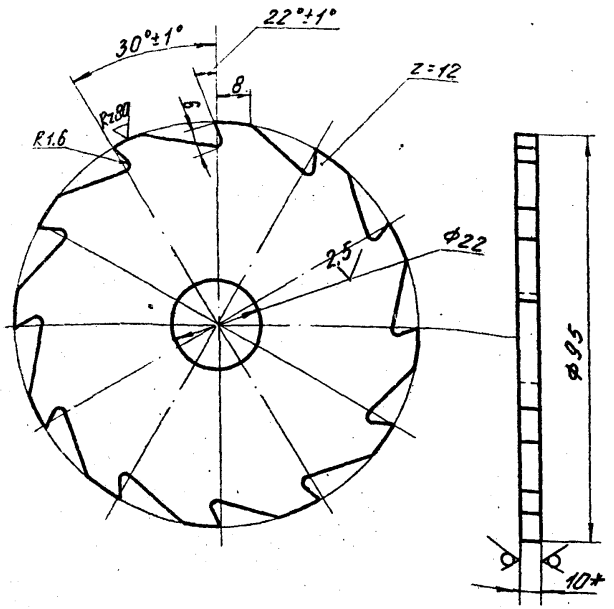

1. Неуказанные предельные отклонения размеров:
отверстий - по A_5
валов - по B_5
2.* Размер для справок
3. Покрытие - грунт ГФ-020, ГОСТ 4056-63

Изм.	Лист	N докум.	Подп.	Дата
Рук. отд.		Гесслер		
Гл. инж. пр.		Высоцкая		
Ст. инж.		Цветкова		
Исполн.		Кузнецова		
Н. контр.		Сухарев		

ЛР.00.001

Храповик

Лит.	Масса	Масштаб
И	0,53	1:2
Лист:	Листов: 1	

Лист 10 ГОСТ 19903-74 / Ст.3 ГОСТ 14637-69

Госстрой СССР ЦНИИПромзданий г. Москва

Копировал: Жердева Формат: 11

Ap 00.002

∨(∨)

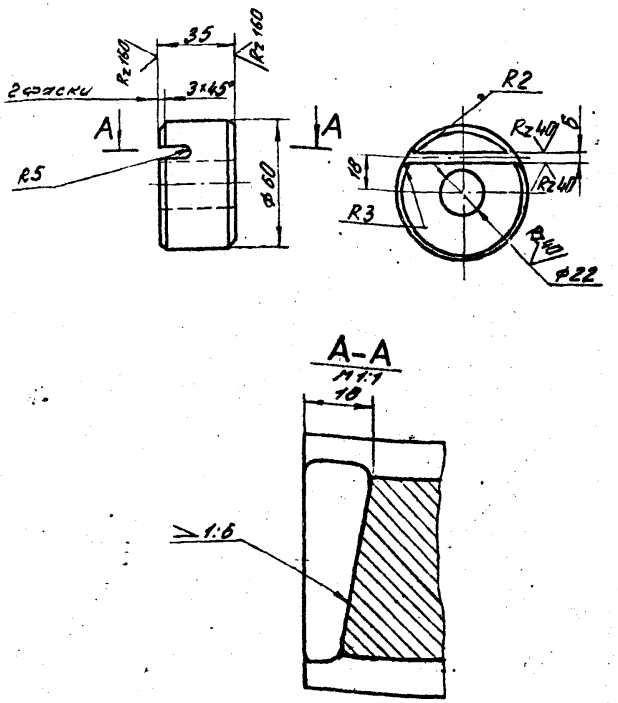

1. Предельные отклонения размеров:
отверстий - по A_5
валов - по B_5
остальных - по CM_5.
2. Покрытие - грунт ГФ-020, ГОСТ 4056-63

Изм.	Лист	N докум.	Подп.	Дата
Рук. отд.		Гесслер		
Гл. инж. пр.		Высоцкая		
Ст. инж.		Цветкова		
Исполн.		Кузнецова		
Н. контр.		Сухарев		

ЛР.00.002

Барабан

Лит.	Масса	Масштаб
И	0,77	1:2
Лист:	Листов: 1	

Круг В60 ГОСТ 2590-71 / Ст.3 ГОСТ 535-58

Госстрой СССР ЦНИИПромзданий г. Москва

Копировал: Жердева Формат: 11

Инв. № подл. | Подп. и дата | Взам. инв. № | Инв. № дубл. | Подп. и дата

Серия 1.494-27 Выпуск 1

ЛР.00.003

(√)

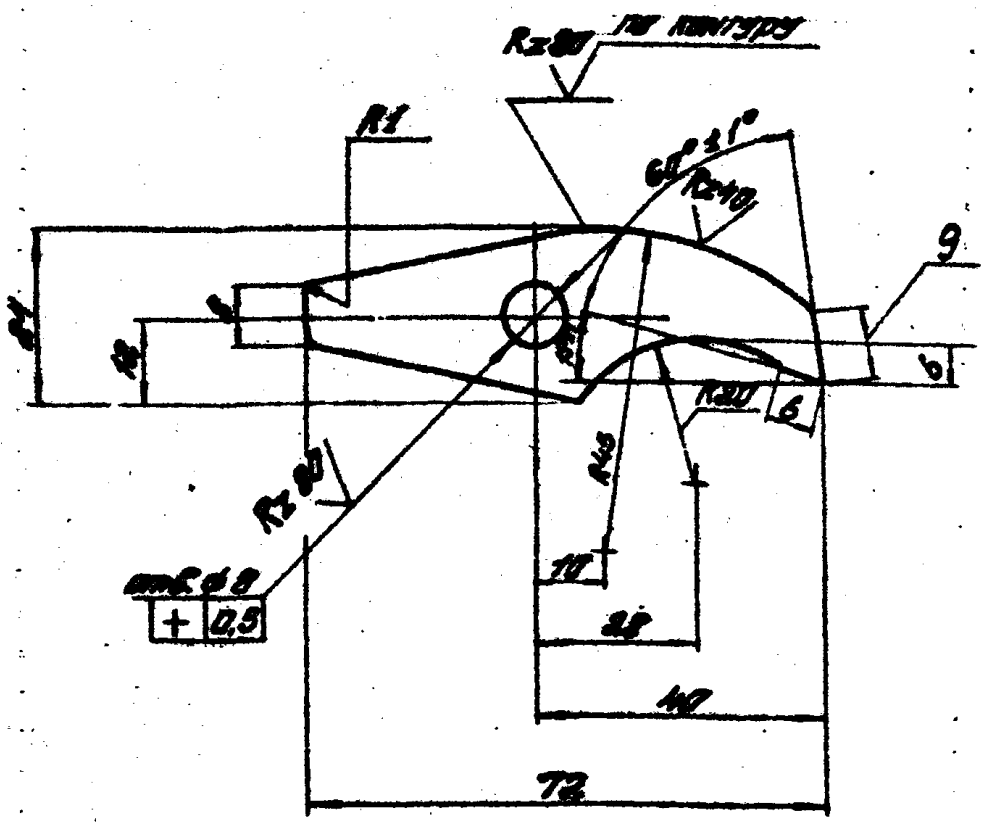

1. Неуказанные предельные отклонения размеров:
отверстий – по А5,
валов – по В5,
остальных – по СМ5.
2. Покрытие – грунт ГФ-020 ГОСТ 4056-63

Изм.	Лист	№ докум.	Подп.	Дата
Рук. отд.	Гесслер			
Гл. инж. пр.	Высоцкая			
Ст. инж.	Цветкова			
Исполн.	Кузнецова			
Н. контр.	Сухарев			

ЛР.00.003			
Собачка	Лит. Н	Масса 0.06	Масштаб 1:1
	Лист	Листов: 1	
Лист. Б-II ГОСТ 19903-74 / ст.3 ГОСТ 14637-69	Госстрой СССР ЦНИИПРОМЗДАНИЙ г. Москва		

Копировал: Шедрина Формат: 11

ЛР.00.004

(√)

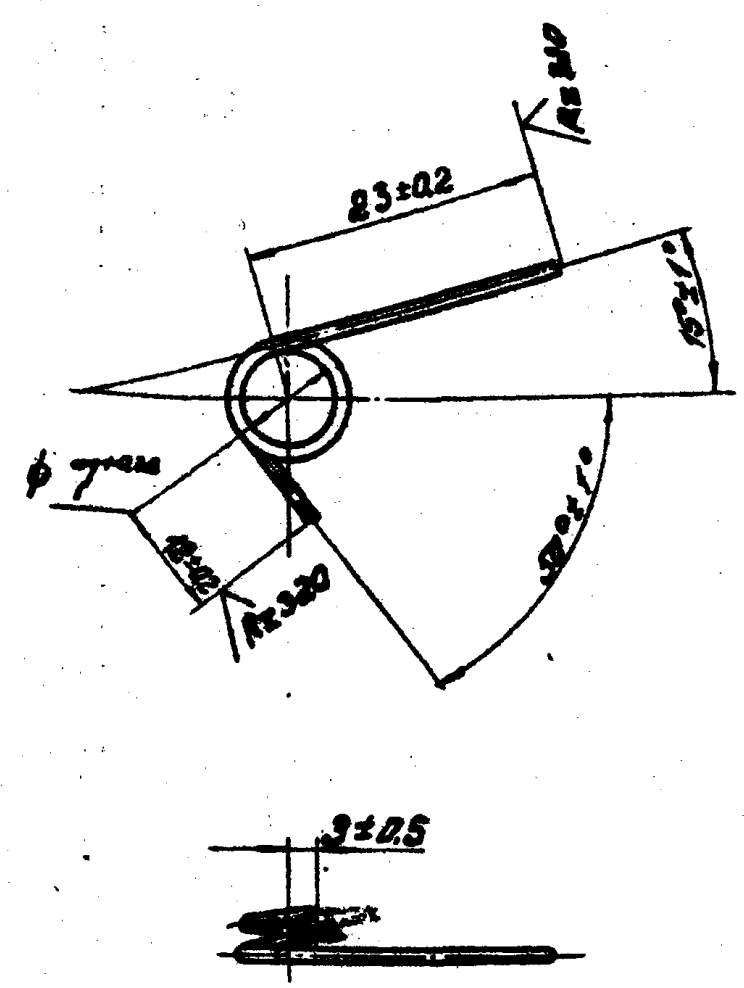

Длина развертки 75 мм.

Изм.	Лист	№ докум.	Подп.	Дата
Рук. отд.	Гесслер			
Гл. инж. пр.	Высоцкая			
Ст. инж.	Цветкова			
Исполн.	Кузнецова			
Н. контр.	Сухарев			

ЛР.00.004.			
Пружина	Лит. Н	Масса 0,001	Масштаб 2:1
	Лист	Листов: 1	
Проволока II-1,6 ГОСТ 1071-67	Госстрой СССР ЦНИИПРОМЗДАНИЙ г. Москва		

Копировал: Шедрина Формат: 11

Выписка

Серия 1.494-27

ЛР.00.005

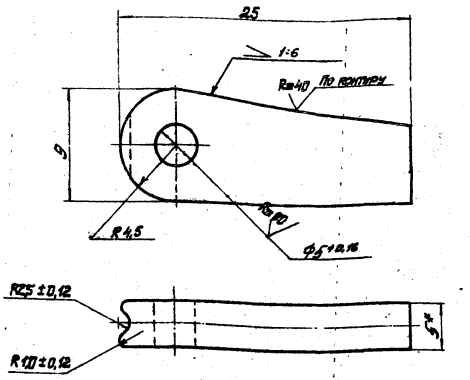

1* Размеры для справок

2. Неуказанные предельные отклонения размеров:
отверстий — по А5,
валов — по В5, остальных — по СМ5

3. Покрытие — Грунт ГФ-020, ГОСТ 4056-63

Изм.	Лист	№ докум.	Подп.	Дата	ЛР.00.005	Лит	Масса	Масштаб
Разр. отд.		Гесслер			Клин	Н	0,005	4:1
Гл. инж. пр.		Высоцкая				Лист	Листов: 1	
Ст. инж.		Цветкова						
Исполн.		Кузнецова			Лист 5.0 ГОСТ 19903-74 / ст.3 ГОСТ 14637-69	Госстрой СССР ЦНИИПРОМЗДАНИЙ г. Москва		
Н. контр.		Сухарев						

Копировал: Щедрина Формат: 11

ЛР.00.006

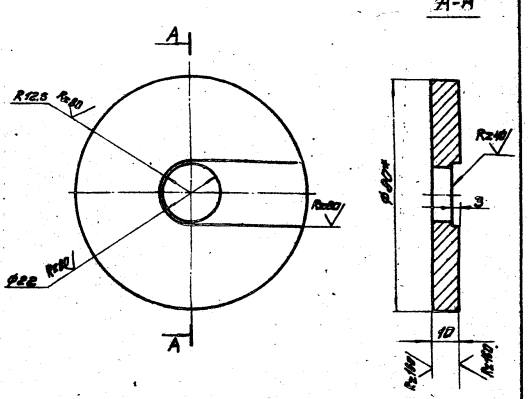

1* Размеры для справок.

2. Предельные отклонения размеров:
отверстий — по А5,
валов — по В5, остальных — по СМ5

3. Покрытие — грунт ГФ-020, ГОСТ 4056-63

Изм.	Лист	№ докум.	Подп.	Дата	ЛР.00.006	Лит	Масса	Масштаб
Разр. отд.		Гесслер			Диск	Н	0,39	1:2
Гл. инж. пр.		Высоцкая				Лист	Листов: 1	
Ст. инж.		Цветкова						
Исполн.		Кузнецова			Круг В80 ГОСТ 2590-71 / ст.3 ГОСТ 535-58	Госстрой СССР ЦНИИПРОМЗДАНИЙ г. Москва		
Н. контр.		Сухарев						

Копировал: Щедрина Формат: 11

Альбом 1

Серия 1494-27

Формат	Зона	Поз.	Обозначение	Наименование	Кол.	Примеч.
				Документация		
11			ЛР. 01. 000 СБ	Сборочный чертеж		
				Детали		
11		1	ЛР. 01. 001.	Диск	1	
11		2	ЛР. 01. 002.	Фланец	1	
11		3	ЛР. 01. 003.	Ось барабана	1	
11		4	ЛР. 01. 004.	Втулка	1	

ЛР. 01. 000

Изм.	Лист	№ докум.	Подп.
Разраб.		Гусаров	
Пров.		Быкадоров	
Т. контр.		Цветкова	
Н. контр.		Назимова	
Утв.		Гусаров	

Фланец.

Лит. | Масса | Масштаб
К | 2,08 | 1:2
Лист | Листов 1
Госстрой СССР ЦНИИпромзданий г. Москва

Копировал: Щеглина

Формат: 11

ЛР 01. 000 СБ

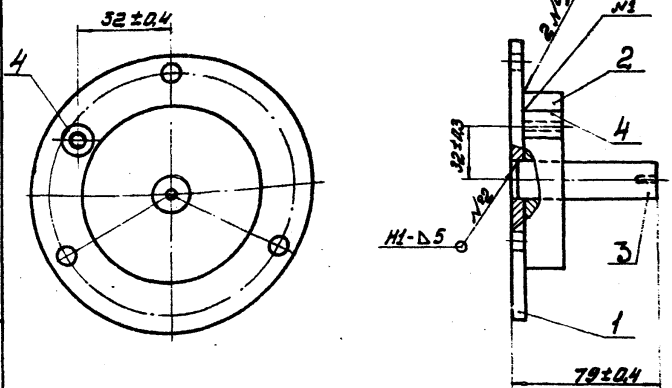
32±0,4
4
Ra 12,5
Ra 12,5
Ra 12,5

Серия 1.494-27

Выпуск 1

ЛР.01.001

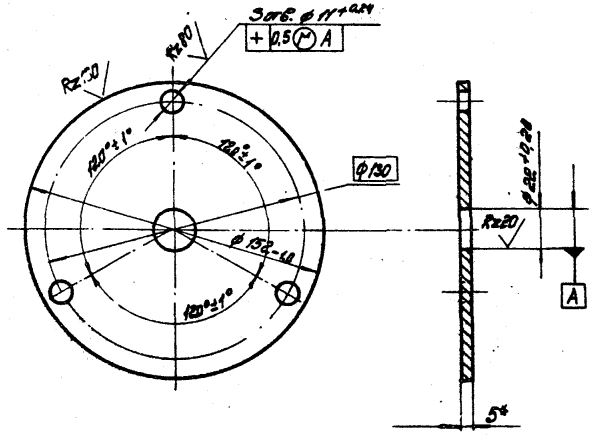

*Размер для справок

Изм.	Лист	№ докум.	Подп.	Дата
Рук. отд.		Гесслер		
Гл. инж. пр.		Высоцкая		
Ст. инж.		Цветкова		
Исполн.		Кузнецова		
Н. контр.		Сухарев		

ЛР.01.001

Диск

Лит.	Масса	Масштаб
И	0,71	1:2

Лист | Листов: 1

Лист 5.0 ГОСТ 19903-74 / ст. 3 ГОСТ 14637-69

Госстрой СССР ЦНИИПРОМЗДАНИЙ г. Москва

Копировал: Щедрина

Формат: 11

ЛР.01.002

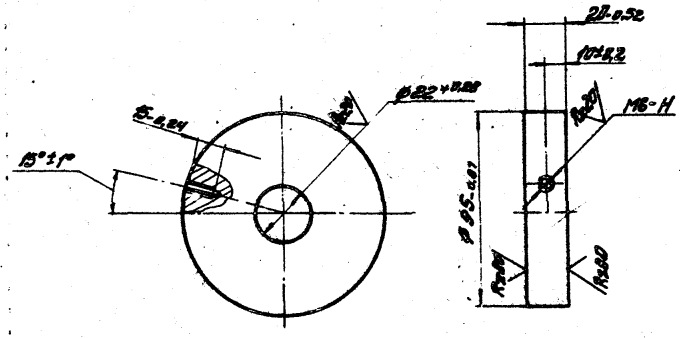

Изм.	Лист	№ докум.	Подп.	Дата
Рук. отд.		Гесслер		
Гл. инж. пр.		Высоцкая		
Ст. инж.		Цветкова		
Исполн.		Кузнецова		
Н. контр.		Сухарев		

ЛР.01.002

Фланец

Лит.	Масса	Масштаб
И	1,1	1:2

Лист | Листов: 1

Сталь 20 ГОСТ 1050-74

Госстрой СССР ЦНИИПРОМЗДАНИЙ г. Москва

Копировал: Щедрина

Формат: 11

Серия 1.494-27

Вид А

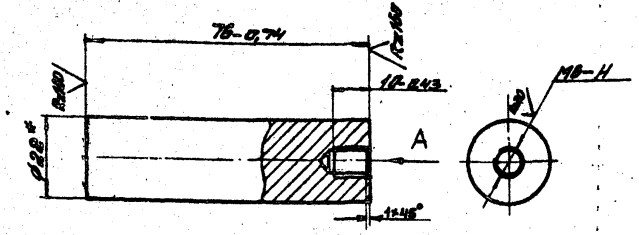

1.* Размер для справок
2. Смазка - УС2(л), ГОСТ 1033-73

Изм.	Лист	№ докум.	Подп.	Дата	ЛР. 00.003			
Разр. отд.		Гесслер			Ось барабана	Лит.	Масса	Масштаб
Гл. инжен.		Высоцкая				И	0,23	1:1
Ст. инж.		Цветкова				Лист	Листов 1	
Исполн.		Кузнецова			Круг В22 ГОСТ 2590-71 / ст.3 ГОСТ 535-58	Госстрой СССР ЦНИИПРОМЗДАНИЙ г. Москва		
Н. контр.		Сухарев						

Копировал: Щедрина Формат: 11

ЛР. 00.004

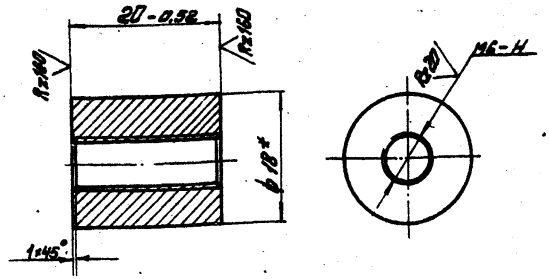

1* Размер для справок
2. Смазка - УС2(л), ГОСТ 1033-73

Изм.	Лист	№ докум.	Подп.	Дата	ЛР. 00.004			
Разр. отд.		Гесслер			Втулка	Лит.	Масса	Масштаб
Гл. инжен.		Высоцкая				И	0,04	2:1
Ст. инж.		Цветкова				Лист	Листов 1	
Исполн.		Кузнецова			Круг В18 ГОСТ 2590-71 / ст.3 ГОСТ 535-58	Госстрой СССР ЦНИИПРОМЗДАНИЙ г. Москва		
Н. контр.		Сухарев						

Копировал: Щедрина Формат: 11

Выпуск 1

Серия 1.494-27

Формат	Зона	Поз.	Обозначение	Наименование	Кол.	Примеч.
				Документация		
12			ЛР. 02. 000 СБ	Сборочный чертеж		
				Детали		
11		1	ЛР. 02. 001	Рычаг	1	
Б4		2	ЛР. 02. 002	Ось		
				Круг $\frac{\text{В12 ГОСТ 2590-71}}{\text{ст.3 ГОСТ 535-58}}$ L=125 Вт	1	0,11 кг
Б4		3	ЛР. 02. 003	Рукоятка		
				Труба 15 ГОСТ 3262-75, L=100 Вт	1	0,14 кг
				Стандартные изделия		
		4		Шайба 12.01.02		
				ГОСТ 11371-68	1	
		5		Штлинт 4×20		
				ГОСТ 397-66	1	

Изм.	Лист	№ докум.	Подп.	Дата
Рук. отд.		Гесслер		
Гл. инжен.		Высоцкая		
Ст. инж.		Цветкова		
Исполн.		Кузнецова		
Н. контр.		Сухарев		

ЛР. 02. 000

Рычаг

Лит.	Лист	Листов
Н		1

Госстрой СССР
ЦНИИПРОМЗДАНИЙ
г. Москва

Копировал: Щедрина

Формат: 11

ЛР. 02. 001

√(√)

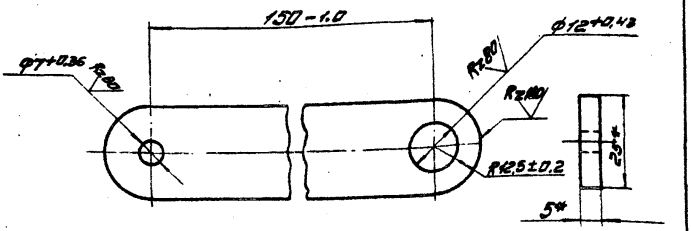

*Размеры для справок

Изм.	Лист	№ докум.	Подп.	Дата
Рук. отд.		Гесслер		
Гл. инжен.		Высоцкая		
Ст. инж.		Цветкова		
Исполн.		Кузнецова		
Н. контр.		Сухарев		

ЛР. 02. 001.

Рычаг

Лит.	Масса	Масштаб
Н	0,17	1:1

Лист | Листов 1

Полоса $\frac{\text{5×25 ГОСТ 103-57}}{\text{ст.3 ГОСТ 535-58}}$

Госстрой СССР
ЦНИИПРОМЗДАНИЙ
г. Москва

Копировал: Щедрина

Формат: 11

ЛР.02.000СБ

Серия 1.494-27 Выпуск 1

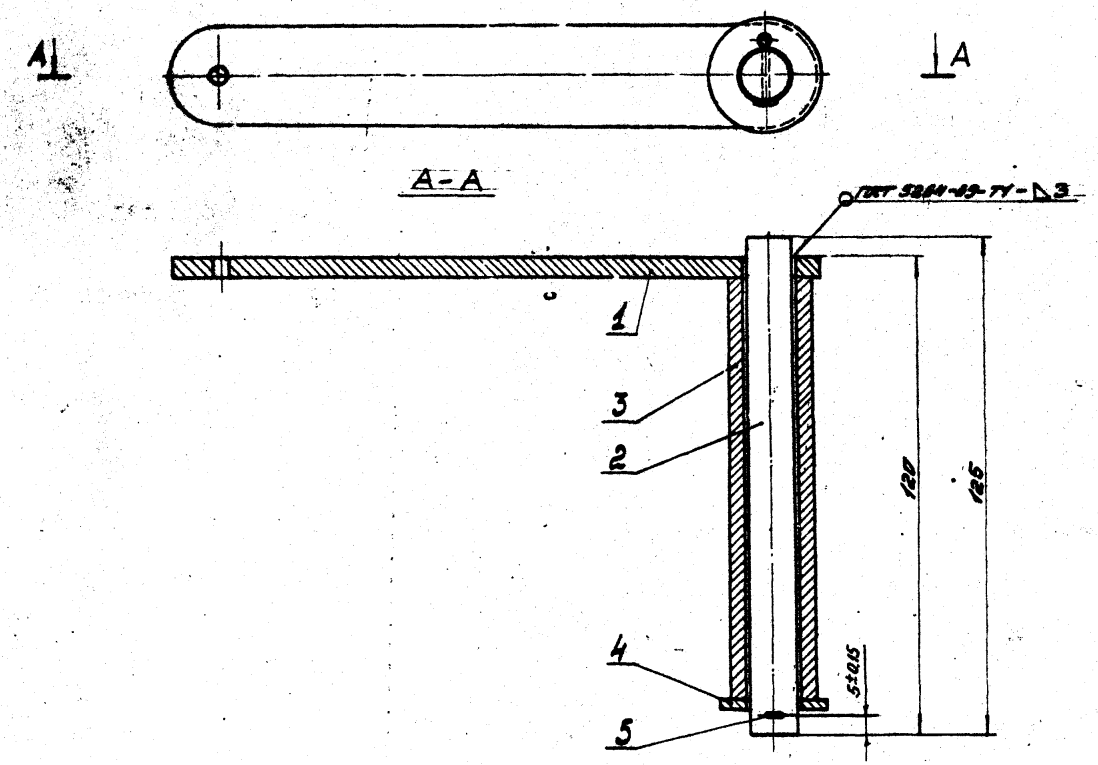

1. Размеры для справок.
2. Шероховатость поверхности деталей без чертежа после обрезки Rz160
3. Покрытие - грунт ГФ-020, ГОСТ 4056-63

					ЛР. 02. 000 СБ			
Изм.	Лист	№ докум.	Подп.	Дата	Рычаг. Сборочный чертеж.	Лит.	Масса	Масштаб
Разраб.	Гесолер					Н	8,42	1:1
Пр. инж.	Выкоцкая					Лист	Листов: 1	
Гл. инж.	Цветкова					Госстрой СССР ЦНИИПРОМЗДАНИЙ г. Москва		
Исполн.	Казанцева							
Н. контр.	Сусаров							

Копировал: Щедрина Формат: 12

Формат	Зона	Поз.	Обозначение	Наименование	Кол.	Примечание
				Документация		
12			С1.030.000СБ	Сборочный чертеж		
				Сборочные единицы		
11		1	С1.030.100	Кронштейн	1	
				Детали		
11		2	С1.030.001	Ролик	1	
11		3	С1.030.002	Втулка распорная	1	
11		4	С1.030.003	Обойма	1	
11		5	С1.030.003-01	Обойма	1	
				Стандартные изделия		
		6		Болт М10×60.58		
				ГОСТ 7798-70	1	
		7		Гайка М10.4		
				ГОСТ 5915-70	1	
		8		Шайба 10.01.02		
				ГОСТ 11371-68	1	

Изм.	Лист	№ докум.	Подп.	Дата
Рук. отд.		Гесслер		
Гл. инж. пр.		Высоцкая		
Ст. инж.		Цветкова		
Исполн.		Сидорова		
Н. конт.		Сухарев		

С1.030.000

Блок

Лит.	Лист	Листов
И		1

Госстрой СССР ЦНИИпромзданий г. Москва

Копировал: Евсеева Формат 11

Серия 1.494-27 Выпуск 1

Инв. № подл. | Подп. и дата | Взамен инв. № | Инв. № дубл. | Подп. и дата

С1.030.001

Rz40 √(√)

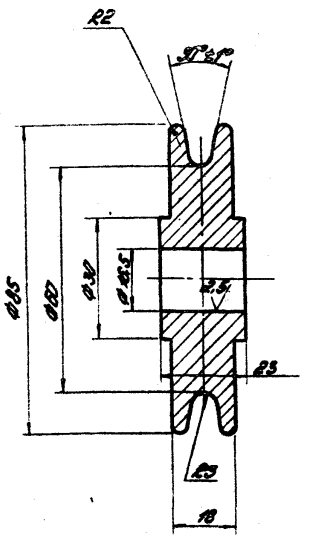

Неуказанные предельные отклонения размеров:

отверстий — по A_7,

валов — по B_7,

остальных — по CM_7.

Изм.	Лист	№ докум.	Подп.	Дата
Рук. отд.		Гесслер		
Гл. инж. пр.		Высоцкая		
Ст. инж.		Цветкова		
Исполн.		Сидорова		
Н. конт.		Сухарев		

С1.030.001

Ролик

Лит.	Масса	Масштаб
И	0,9	1:1

Лист | Листов 1

Сталь 45 ГОСТ 1050-74

Госстрой СССР ЦНИИпромзданий г. Москва

Копировал: Евсеева Формат 11

Инв. № подл. | Подп. и дата | Взамен инв. № | Инв. № дубл. | Подп. и дата

С1.030.000 СБ

Выпуск 1

Серия 1.494-27

Инв.№подл. | Подп. и дата | Взам.инв.№ | Инв.№ дубл. | Подп. и дата

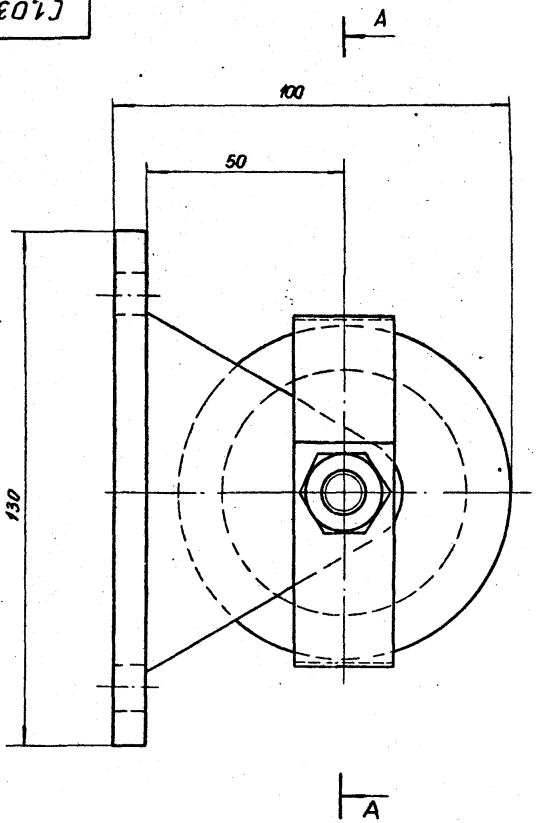

А – А

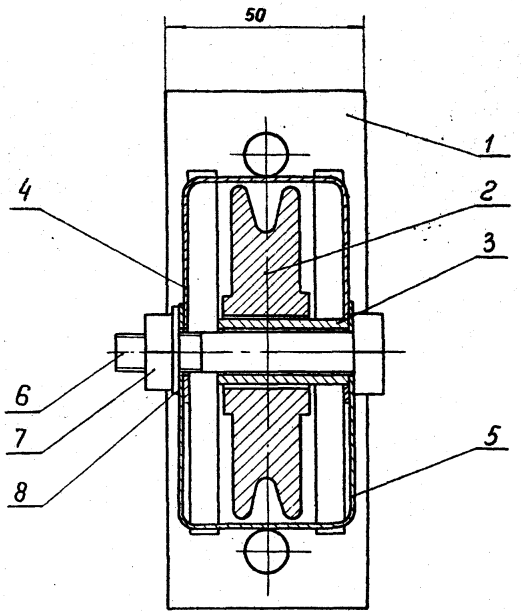

1. Размеры для справок

2. Покрытие - грунт ГФ-020, ГОСТ 4056-63

Изм.	Лист	№ докум.	Подп.	Дата
Рук.отд		Гесслер		
Гл.инж.пр		Высоцкая		
Гл.инж.		Цветкова		
Исполн.		Кузнецова		
Н.контр.		Сухарев		

С1.030.000 СБ

Блок. Сборочный чертеж

Лит.	Масса	Масштаб
И	1,9	1:2

Лист | Листов 1

Госстрой СССР ЦНИИПромзданий г. Москва

Серия 1.494-27 выпуск 1

С1.030.002

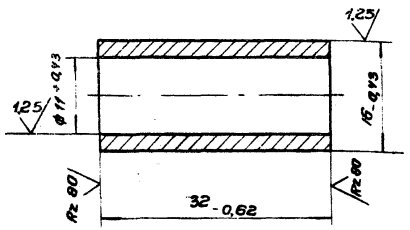

Изм	Лист	№ докум	Подп	Дата
Рук отд		Гесслер		
Гл инж пр		Высоцкая		
Ст инж		Цветкова		
Исполн		Хазова		
Н.конт		Сухарев		

С1.030.002

Втулка распорная

Лит	Масса	Масштаб
И	0,027	2:1

Лист: Листов: 1

Сталь 20 ГОСТ 1050-74

Госстрой СССР ЦНИИПромзданий г. Москва

Копировал Стрельцова Формат: 11

С1.030.003

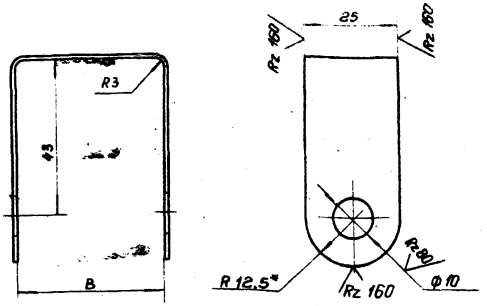

Обозначение	B, мм
С1.030.003	40
-01	42

1. * Размер для справок.
2. Предельные отклонения размеров:

отверстий — по А7,

валов — по В7,

остальных — по СМ7.

Изм	Лист	№ докум	Подп	Дата
Рук отд		Гесслер		
Гл инж пр		Высоцкая		
Ст инж		Цветкова		
Исполн		Хазова		
Н.конт		Сухарев		

С1.030.003

Обойма

Лит	Масса	Масшт.
И	0,03	1:1

Лист Листов: 1

Лист Б 1,0 ГОСТ 19903-74 / 3-IV-ст.3 ГОСТ 16523-70

Госстрой СССР ЦНИИПромзданий г. Москва

Копировал Стрельцова Формат 11

Инв. № подл. | Подп. и дата | Взам. инв. № | Инв. № дубл. | Подп. и дата

Формат	Зона	Поз.	Обозначение	Наименование	Кол.	Примечание
				Документация		
11			С1.030.100 СБ	Сборочный чертеж		
				Детали		
11		1	С1.030.101	Опора	1	
11		2	С1.030.102	Кронштейн	1	
11		3	С1.030.102-01	Кронштейн	1	

Изм.	Лист	№ докум.	Подп.	Дата
Разраб.		Гесслер		
Гл. инж. пр.		Высоцкая		
Гл. инж.		Шестакова		
Исполн.		Хазова		
Н. контр.		Сухарев		

С1.030.000

Кронштейн

Лит	Масса	Масштаб
Лист	Листов 1	

Госстрой СССР ЦНИИПромзданий г. Москва

Копировал: Жердева Формат: 11

С1.030.100СБ

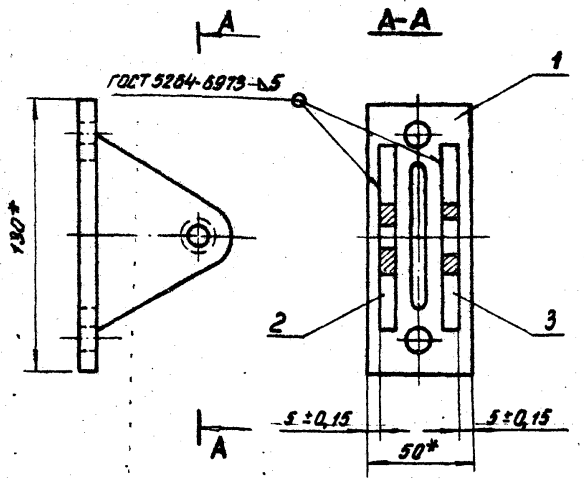

*Размеры для справок.

Изм.	Лист	№ докум.	Подп.	Дата
Разраб.		Гесслер		
Гл. инж. пр.		Высоцкая		
Гл. инж.		Шестакова		
Исполн.		Хазова		
Н. контр.		Сухарев		

С1.030.100СБ

Кронштейн

Сборочный чертеж

Лит	Масса	Масштаб
Н	0,83	1:2
Лист:	Листов: 1	

Госстрой СССР ЦНИИПромзданий г. Москва

Копировал: Жердева Формат: 11

С 1.030.101

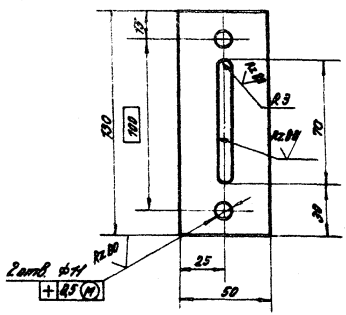

Предельные отклонения размеров:
отверстий — по A_7,
валов — по B_7,
остальных — по C_{M7}.

Изм.	Лист	№ докум.	Подп.	Дата
Рук. отд.		Гесслер		
Гл. инж. пр.		Высоцкая		
Ст. инж.		Цветкова		
Исполн.		Хазова		
Н. контр.		Сухарев		

С 1.030.101

Опора

Лит.	Масса	Масштаб
И	0,41	1:2

Лист | Листов 1

Лист 8.0 ГОСТ 19903-74 Ст.3 ГОСТ 14637-69

Госстрой СССР ЦНИИпромзданий г. Москва

Копировал: Юнчук Формат: А4

С 1.030.102

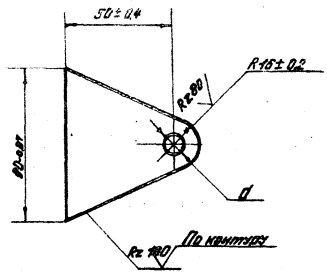

Обозначение	d, мм	
	Номин.	Предельное отклонение размера
С 1.030.102	12,5	+0,43
-01	12,5	+0,43

Изм.	Лист	№ докум.	Подп.	Дата
Рук. отд.		Гесслер		
Гл. инж. пр.		Высоцкая		
Ст. инж.		Цветкова		
Исполн.		Хазова		
Н. ко. тр.		Сухарев		

С 1.030.102

Кронштейн

Лит.	Масса	Масштаб
И	0,22	1:2

Лист | Листов 1

Лист 8.0 ГОСТ 19903-74 Ст.3 ГОСТ 14637-69

Госстрой СССР ЦНИИпромзданий г. Москва

Копировал: Юнчук Формат: А4

Инв. № подл. | Подп. и дата | Взам. инв. № | Инв. № дубл. | Подп. и дата

Госстрой СССР
Тбилисский филиал
ЦИТП
Типовой проект /серия/
№ 1-494-27 61
Заказ № 1193
Цена 0,1 руб. 72 коп.
Тираж 500
Дата "25" 12 1985 г.

gost.e-ecolog.ru