ТИПОВЫЕ КОНСТРУКЦИИ, ИЗДЕЛИЯ И УЗЛЫ
ЗДАНИЙ И СООРУЖЕНИЙ

Серия 1.469-7

ПОКРЫТИЯ ЗДАНИЙ С КРЫШНЫМИ ВЕНТИЛЯТОРАМИ

Выпуск 5

МОНТАЖНЫЕ ЧЕРТЕЖИ ВЕНТИЛЯТОРОВ, УСТАНАВЛИВАЕМЫХ НА СТАЛЬНЫЕ СТАКАНЫ

МАТЕРИАЛЫ ДЛЯ ПРОЕКТИРОВАНИЯ

15403

gost.e-ecolog.ru

ТИПОВЫЕ КОНСТРУКЦИИ, ИЗДЕЛИЯ И УЗЛЫ
ЗДАНИЙ И СООРУЖЕНИЙ

Серия 1.469-7

ПОКРЫТИЯ ЗДАНИЙ С КРЫШНЫМИ ВЕНТИЛЯТОРАМИ

Выпуск 5

МОНТАЖНЫЕ ЧЕРТЕЖИ ВЕНТИЛЯТОРОВ, УСТАНАВЛИВАЕМЫХ НА СТАЛЬНЫЕ СТАКАНЫ

МАТЕРИАЛЫ ДЛЯ ПРОЕКТИРОВАНИЯ

РАЗРАБОТАНЫ
ГПИ САНТЕХПРОЕКТ
ГЛАВНЫЙ ИНЖЕНЕР ИНСТИТУТА
Ю.И. Шиллер
НАЧАЛЬНИК КОНСТРУКТОРСКОГО ОТДЕЛА
В.А. Спивак
ГЛАВНЫЙ СПЕЦИАЛИСТ ОТДЕЛА
А.И. Ушомирская

УТВЕРЖДЕНЫ
И ВВЕДЕНЫ В ДЕЙСТВИЕ
ГОССТРОЕМ СССР
письмо №2/3-43
от 25.01.77 г.

Обозначение	Наименование	Стр.
	Содержание	2,3
	Пояснительная записка	4÷7
А16031.000	Установка центробежного вентилятора типа КЦ3-90 №4.	8
А16031.000МЧ	Установка центробежного вентилятора типа КЦ3-90 №4. Монтажный чертеж.	9
А16032.000	Установка центробежного вентилятора типа КЦ3-90 №5.	10
А16032.000МЧ	Установка центробежного вентилятора типа КЦ3-90 №5. Монтажный чертеж.	11
А16033.000	Установка центробежного вентилятора типа КЦ3-90 №6,3.	12
А16033.000МЧ	Установка центробежного вентилятора типа КЦ3-90 №6,3. Монтажный чертеж.	13
А16034.000	Установка центробежного вентилятора из титана типа КЦ3-90-т №6,3.	14
А16034.000МЧ	Установка центробежного вентилятора из титана типа КЦ3-90-т №6,3. Монтажный чертеж.	15
А16035.000	Установка центробежного виброизолированного вентилятора типа КЦ4-84-в №8.	16
А16035.000МЧ	Установка центробежного виброизолированного вентилятора типа КЦ4-84-в №8. Монтажный чертеж.	17
А16036.000	Установка центробежного виброизолированного вентилятора типа КЦ4-84-в №10.	18

Подп. и дата | Взам. инв.№ | Инв.№ дубл. | Подп. и дата | Инв.№ подл.

Изм	Лист	№ докум.	Подп.	Дата
Разраб.		Тумаркина		
Пров.		Ушомирская		
Рук.группы		Ушомирская		
Н.контр.		Мерзлякова		

Содержание

Лит.	Лист	Листов
И	1	2

Госстрой СССР САНТЕХПРОЕКТ

Обозначение	Наименование	Стр.
А16036.000МЧ	Установка центробежного виброизолированного вентилятора типа КЦ4-84-В№10. Монтажный чертеж.	19
А16037.000	Установка центробежного виброизолированного вентилятора типа КЦ4-84-В №12.	20
А16037.000МЧ	Установка центробежного виброизолированного вентилятора типа КЦ4-84-В№12. Монтажный чертеж.	21
А16038.000	Установка осевого вентилятора №4.	22
А16038.000МЧ	Установка осевого вентилятора №4. Монтажный чертеж.	23
А16039.000	Установка осевого вентилятора №5.	24
А16039.000МЧ	Установка осевого вентилятора №5. Монтажный чертеж.	25
А16040.000	Установка осевого вентилятора №6,3.	26
А16040.000МЧ	Установка осевого вентилятора №6,3. Монтажный чертеж.	27
А16041.000	Установка осевого виброизолированного вентилятора №8-В.	28
А16041.000МЧ	Установка осевого виброизолированного вентилятора №8-В. Монтажный чертеж.	29
А16042.000	Установка осевого виброизолированного вентилятора №12-В.	30
А16042.000МЧ	Установка осевого виброизолированного вентилятора №12-В. Монтажный чертеж.	(31)

Подп. и дата | Инв. № подл. | Взам. инв. № | Подп. и дата | Инв. № подл.

Содержание

Лист 2

1. В настоящем выпуске приведены монтажные чертежи крышных вентиляторов, устанавливаемых на стальные конструкции производственных зданий, разработанных в серии 1.460-4, выпуск 1 (покрытия с применением стального профилированного настила).

2. В выпуске даны монтажные чертежи крышных вентиляторов, которые выпускаются отечественной промышленностью:

- центробежных стальных типа КЦ3-90 №№ 4; 5 и 6,3 (невиброизолированных);
- центробежных стальных типа КЦ4-84-в №№ 8, 10 и 12 (виброизолированных);
- центробежного коррозионностойкого из титана типа КЦ3-90-т №№ 6,3 (невиброизолированного);
- осевых стальных №№ 4,5 и 6,3 (невиброизолированных);
- осевых стальных №№ 8-в и 12-в (виброизолированных).

Примечание. Ввиду больших динамических нагрузок, возникающих при работе вентиляторов КЦ3-90 №6,3 и КЦ3-90-т №6,3, в случае установки последних на покрытиях с применением стального профилированного настила (по серии 1.460-4, выпуск 1) должен быть произведен расчет стропильных ферм и прогонов (см. серию 1.469-7, выпуск 4, п 5.7).

Инв. N подл. | Подп. и дата | Взам. инв. N | Инв. N дубл. | Подп. и дата:

3. Технические характеристики крышных вентиляторов, рекомендации по их применению, монтажу, эксплуатации, а также электрические схемы управления вентиляторами приведены в „Рекомендациях по применению, установке и эксплуатации крышных вентиляторов" (серия А3-595, разработана ГПИ Сантехпроект)

4. Указания по применению стальных конструкций покрытий производственных зданий серии 1.460-4, выпуск 1 даны в выпуске 4 настоящей серии. Там же приведены допускаемые к применению типы крышных вентиляторов и схемы их расположения на покрытии в зависимости от пролета здания и шага ферм, а также статические и динамические нагрузки, возникающие при работе вентиляторов.

5. Рабочие чертежи комплектующих изделий для установки вентиляторов (поддоны, прокладки и т.д) приведены в выпуске 3 данной серии.

6. Для установки крышных вентиляторов используются стальные стаканы по серии 1.494-24, выпуск 2, следующих типов и размеров:

Тип и номер вентилятора	Тип стакана	Наружный диаметр стакана Dн, мм
Центробежные типа КЦ3-90 №№ 4; 5; 6,3* Центробежный типа КЦ390-т №№ 6,3* Осевые №№ 4; 5; 6,3	С2	720
Центробежный типа КЦ4-84-8№8 Осевой №№ 8-В.	С3	1020
Центробежный типа КЦ4-84-В №№ 10	С4	1220
Центробежный типа КЦ4-84-В №№ 12 Осевой №№ 12-В	С5	1420

7. Монтаж крышных вентиляторов выполняется с кровли.

8. Крышные вентиляторы устанавливаются строго вертикально на типовые стальные стаканы. Крепление вентилятора к стакану осуществляется восемью болтами, гайками и контргайками. Между вентилятором и стаканом помещается прокладка из морозостойкой резины.

9. Самооткрывающийся клапан и поддон должны устанавливаться только при работе вентилятора без сети воздуховодов.

* См. примечание к п. 2.

Инв.№подл. | Подп. и дата | Взам.инв.№ | Инв.№дубл. | Подп. и дата

10. У центробежного вентилятора клапан или первое звено воздуховода крепятся непосредственно к вентилятору до его установки. Воздуховоды следует дополнительно крепить к строительным конструкциям, чтобы их масса не передавалась на вентилятор.

11. Для обеспечения условий безопасности при эксплуатации, а также для сбора и удаления конденсата обязательна установка поддона. Поддон крепится к стакану четырьмя специальными болтами до установки вентилятора.

В помещениях с высокой влажностью необходимо предусматривать отвод конденсата из поддона, для чего в нижней части днища предусотрен штуцер, к которому может быть присоединена водоотводящая труба.

12. Поддоны изготовляются на тесте монтажа. Исключение составляют поддоны для вентиляторов типа КЦЧ-84-в, которые могут поставляться заводом - изготовителем вентиляторов, если это оговорено в заказе.

13. Козырек стальной для защиты стакана от попадания влаги изготавливается по типовому проекту серии 2.460-15, выпуск 1.

Выпуск 5

Серия 1.469-7

Форм.	Зона	Поз.	Обозначение	Наименование	Кол.	Приме-чание
				Документация		
11			А16031.000 МЧ	Монтажный чертеж		
				Сборочные единицы		
11		1	А1К080.000	Поддон к стакану ф700	1	см.вып.3
				Детали		
11		2	А1К084.000	Прокладка	1	См.вып.3
11		3	А1К089.000	Шайба	8	См.вып.3
				Стандартные изделия		
		4		Болт М12×50.36.016		
				ГОСТ 7798-70	8	
		5		Гайка М12.4.016		
				Гост 5915-70	16	
		6		Шайба 12.01.016		
				ГОСТ 11371-68	8	
				Прочие изделия		
		7		Вентилятор крышный		
				центробежный типа		Готовое
				КЦ3-90 №4 ТУ22-2920-74	1	изделие

Инв.№ подл. | Подп. и дата | Взам. инв.№ | Инв.№ дубл. | Подп. и дата

Изм.	Лист	№ докум.	Подп.	Дата
Разраб.		Тумаркина		
Пров.		Смирнов		
Рук.гр.		Ушомирская		
Н.контр.		Грановский		
Утв.		Спивак		

А16031.000

Установка центробежного вентилятора типа КЦ3-90 №4

Лит.	Лист	Листов
И		1

Госстрой СССР Сантехпроект г. Москва

А1Б031.000 МЧ

Выпуск 5

Серия 1.469-7

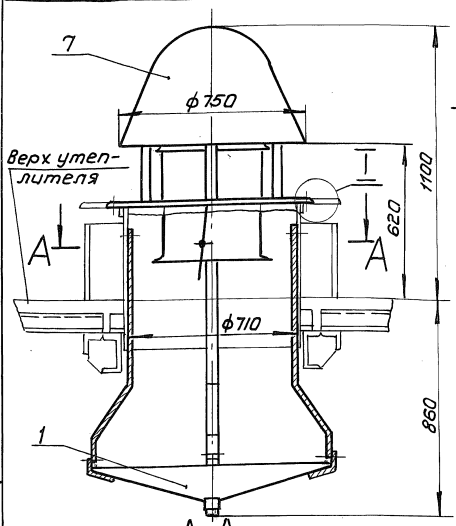

I
М 1:4

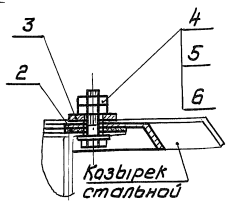

Б-Б
М 1:4

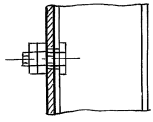

А-А
М 1:20

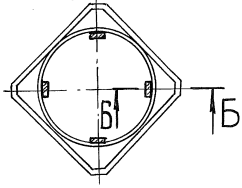

План расположения отверстий в стакане
М 1:25

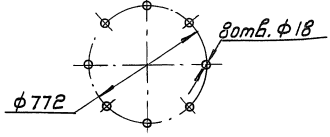

Размеры для справок

Изм.	Лист	N докум.	Подп.	дата
Разраб.		Тумаркина		
Пров.		Смирнов		
Рук. гр.		Ушомирская		
Гл. спец.		Спивак		
Н. контр.		Грановский		
Утв.		Гольтвегер		

А1Б031.000 МЧ

Установка центробежного вентилятора типа КЦЗ-90 № 4
Монтажный чертеж

Лит.	Масса	Масшт.
Н	100	1:15

Лист | Листов 1

Госстрой СССР
Сантехпроект
г. Москва

Подп. и дата | Инв. N дубл. | Взам. инв. N | Подп. и дата | Инв. N подл.

Выпуск 5

Серия 1.469-7

Форм.	Зона	Поз.	Обозначение	Наименование	Кол.	Примечание
				Документация		
11			А1Б032.000 МЧ	Монтажный чертеж		
				Сборочные единицы		
11		1	А1К080.000	Поддон к стакану ф 700	1	См. Вып. 3
				Детали		
11		2	А1К084.000	Прокладка	1	См. Вып. 3
11		3	А1К089.000	Шайба	8	См. Вып. 3
				Стандартные изделия		
		4		Болт М12х50.36.016 ГОСТ 7798-70	8	
		5		Гайка М12.4.016 ГОСТ 5915-70	16	
		6		Шайба 12.01.016 ГОСТ 11371-68	8	
				Прочие изделия		
		7		Вентилятор крышный центробежный типа КЦ3-90 N5 ТУ 22-2920-74	1	Готовое изделие

Инв. N подл. | Подп. и дата | Взам. инв. N | Инв. N дубл. | Подп. и дата

Изм.	Лист	N докум.	Подп.	Дата
Разраб.		Тумаркина		
Пров.		Смирнов		
Рук. гр.		Ушамирская		
Н. контр.		Гранавский		
Утв.		Спибак		

А1Б032.000

Установка центробежного вентилятора типа КЦ3-90 N°5

Лит.	Лист	Листов
И		1

Госстрой СССР Сантехпроект г. Москва

А15032.000 МЧ

Серия 1.469-7 Выпуск 5

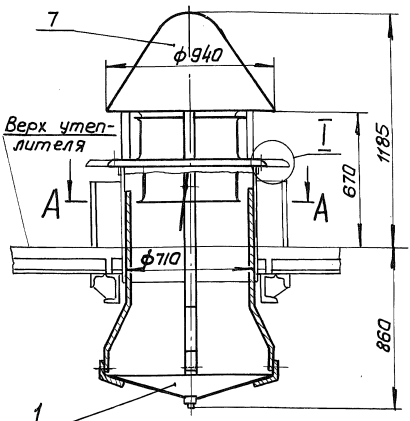

I
м 1:4

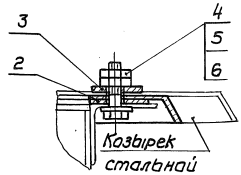

Б-Б
м 1:4

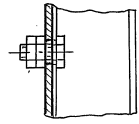

А-А

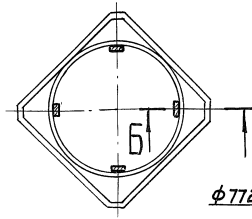

План расположения отверстий в стакане

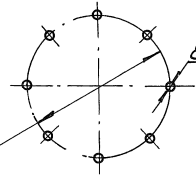

Размеры для справок

Изм.	Лист	N докум.	Подп.	Дата
Разраб.		Тумаркина		
Пров.		Смирнов		
Рук. гр.		Ушомирская		
Гл. спец.		Спивак		
Н. контр.		Грамовский		

А15032.000 МЧ

Установка центробежного вентилятора типа КЦ3-90 №5 Монтажный чертеж

Лит.	Масса	Масшт.
И	125	1:20

Лист Листов 1

Госстрой СССР Сантехпроект

Инв. N подл. | Подп. и дата | Взам. инв. N | Инв. N дубл. | Подп. и дата

Выпуск 5

Серия 1.469-7

Форм.	Зона	Поз.	Обозначение	Наименование	Кол.	Примечание
				Документация		
11			А1Б033.000 МЧ	Монтажный чертеж		
				Сборочные единицы		
11		1	А1К080.000	Поддон к стакану ф700	1	См.Вып.3
				Детали		
11		2	А1К084.000	Прокладка	1	См.Вып.3
11		3	А1К089.000	Шайба	8	См.Вып.3
				Стандартные изделия		
		4		Болт М12×50.36.016		
				ГОСТ 7798-70	8	
		5		Гайка М12.4.016ГОСТ5915-70	16	
		6		Шайба 12.01.016ГОСТ11371-68	8	
				Прочие изделия		
		7		Вентилятор крышный		
				центробежный		
				типа КЦ3-90 №6.3		Готовое
				ТУ22-2920-74	1	изделие

Инв.N подл. | Подп. и дата | Взам.инв.N | Инв.N дубл. | Подп. и дата

Изм.	Лист	N докум.	Подп.	Дата
Разр.		Гумаркина		
Пров.		Смирнов		
Рук.гр.		Ушамирская		
Н.контр.		Грановский		
Утв.		Сорвак		

А1Б033.000

Установка центробежного вентилятора типа КЦ3-90 №6.3

Лит.	Лист	Листов
И		1

Госстрой СССР Сантехпроект г. Москва

А1Б033.000 МЧ

Серия 1.469-7 Выпуск 5

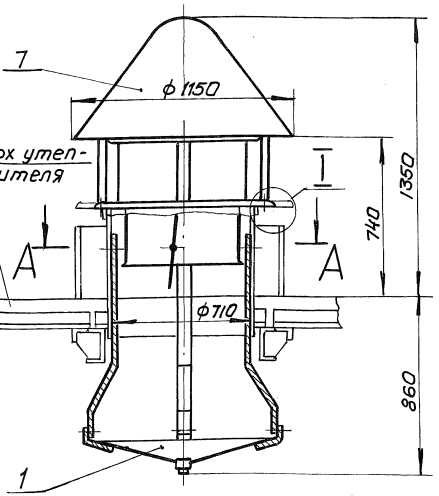

I
м1:4

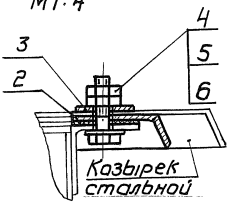

Б-Б
м1:4

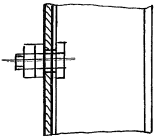

А-А

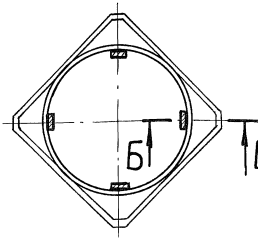

План расположения отверстий в стакане

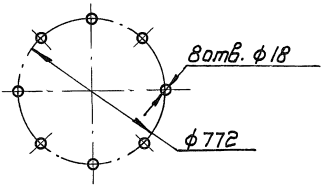

1. Размеры для справок.

2. См. примечание к п. 2 пояснительной записки.

Взам.инв.N | Инв.N дубл. | Подп. и дата

Инв.N подл. | Подп. и дата

Изм.	Лист	N докум.	Подп.	Дата
Разраб.		Тумаркина		
Пров.		Смирнов		
Рук.груп.		Ушомирская		
Гл.спец.		Спивак		
Н.контр.		Грановский		
Утв.		Гольтберг		

А1Б033.000 МЧ

Установка центробежного вентилятора типа КЦ3-90 № 6,3 Монтажный чертеж

Лит.	Масса	Масшт.
И	187	1:20

Лист | Листов 1

Госстрой СССР Сантехпроект г. Москва

Выпуск 5

Серия 1.469-7

Форм.	Зона	Поз.	Обозначение	Наименование	Кол.	Примечание
				Документация		
11			А16034.000 МЧ	Монтажный чертеж		
				Сборочные единицы		
11		1	А1К080.000	Поддон к стакану ф 700	1	См. Вып. 3
				Детали		
11		2	А1К084.000	Прокладка	1	См. Вып. 3
11		3	А1К089.000	Шайба	8	См. Вып. 3
				Стандартные изделия		
		4		Болт М12×50.36.016 ГОСТ 7798-70	8	
		5		Гайка М12.4.016 ГОСТ 5915-70	16	
		6		Шайба 12.01.016 ГОСТ 11371-68	8	
				Прочие изделия		
		7		Вентилятор крышный центробежный из титана типа КЦ3-90-Т №6,3 ТУ22-3507-75	1	Готовое изделие

Инв. N подл. | Подп. и дата | Взам. инв. N | Инв. N дубл. | Подп. и дата

Изм.	Лист	N докум.	Подп.	Дата
Разраб.		Чумаркина		
Пров.		Смирнов		
Рук. гр.		Чиомирская		
Н. контр.		Ганавский		

А16034.000

Установка центробежного вентилятора из титана типа КЦ3-90-Т №6,3

Лит.	Лист	Листов
Н		1

Госстрой СССР Сантехпроект

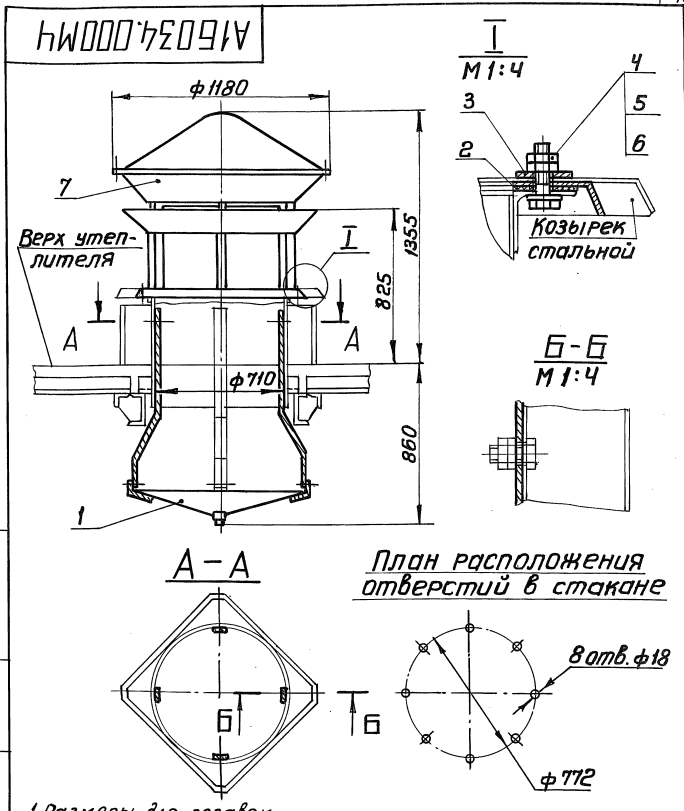

1. Размеры для справок.
2. См. примечание к п. 2 пояснительной записки.

					А16034.000 МЧ			
Изм	Лист	Н докум.	Подп.	Дата	Установка центробежного вентилятора из титана типа КЦЗ-90-т №6,3 Монтажный чертеж	Лит.	Масса	Масшт
Разраб		Тумаркина				И	146	1:20
Пров.		Смирнов				Лист	Листов 1	
Рук.гр.		Ушомирская				Госстрой СССР Сантехпроект		
Гл.спец		Спивак						
Н.контр		Грановский						
Утв		Гольтвергер						

Серия 1.469-7 Выпуск 5

Инв.Н подл. | Подп. и дата | Взам.инв.Н | Инв.Н дубл | Подп. и дата

Выпуск 5

Серия 1.469-7

Форм.	Зона	Поз.	Обозначение	Наименование	Кол.	Примечание
				Документация		
11			А16035.000 МЧ	Монтажный чертеж		
				Сборочные единицы		
11		1	А1К081.000	Поддон к стакану ф1000	1	См. Вып. 3
				Детали		
11		2	А1К085.000	Прокладка	1	См. Вып. 3
11		3	А1К089.000	Шайба	8	См. Вып. 3
				Стандартные изделия		
		4		Болт М12×50.36.016		
				ГОСТ 7798-70	8	
		5		Гайка М12.4.016 ГОСТ 5915-70	16	
		6		Шайба 12.01.016 ГОСТ 11371-68	8	
				Прочие изделия		
		7		Вентилятор крышный		
				центробежный виброизолированный типа		
				КЦ4-84-В №8		Готовое
				ТУ22-3872-76	1	изделие

Подл. и дата | Взам. инв. N | Инв. N дубл. | Подл. и дата | Инв. N подл.

Изм.	Лист	N докум.	Подп.	Дата
Разраб.		Тумаркина		
Пров.		Смирнов		
Рук. гр.		Ушомирская		
Н. конт.		Грановский		

А16035.000

Установка центробежного виброизолированного вентилятора типа

Лит	Лист	Листов
И		1

Госстрой СССР Сантехпроект

А 16 035.000 Мч

Серия 1.469-7 Выпуск 5

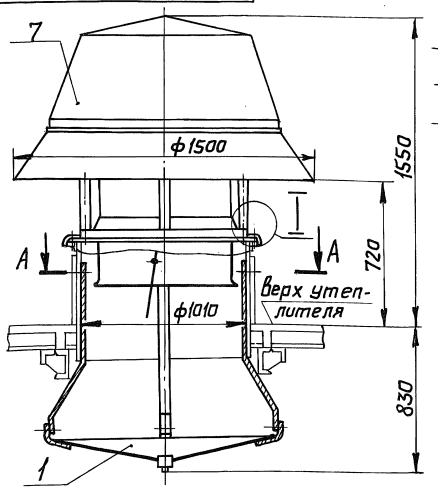

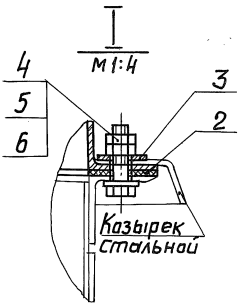

Б - Б
м1:4



План расположения отверстий в стакане

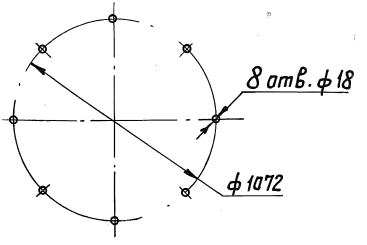

А - А

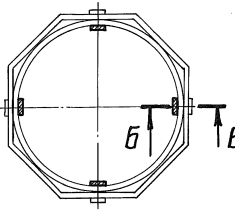

Размеры для справок

Изм.	Лист.	N докум.	Подп.	Дата
Разраб.		Тумаркина		
Пров.		Смирнов		
Рук. гр.		Ушомирская		
Гл. спец.		Сливак		
Н. контр.		Грановский		
Утв.		Гольтберг		

А16 035.000 Мч

Установка центробежного виброизолированного вентилятора типа КЦ4-84-Б №8. Монтажный чертеж

Лит.	Масса	Масшт.
И	388	1:20

Лист | Листов 1

Госстрой СССР САНТЕХПРОЕКТ г. Москва

Инв. N подл. | Подп. и дата | Взам. инв. N | Инв. N дубл. | Подп. и дата

Выпуск 5

Серия 1.469-7

Форм.	Зона	Поз.	Обозначение	Наименование	Кол.	Примечание
				Документация		
11			А16036.000 МЧ	Монтажный чертеж		
				Сборочные единицы		
11		1	А1К082.000	Поддон к стакануф1200	1	См. Вып. 3
				Детали		
11		2	А1К086.000	Прокладка	1	См. Вып. 3
11		3	А1К089.000	Шайба	8	См. Вып. 3
				Стандартные изделия		
		4		Болт М12×50.36.016		
				ГОСТ 7798-70	8	
		5		Гайка М12.4.016 ГОСТ 5915-70	16	
		6		Шайба 12.01.016 ГОСТ 11371-68	8	
				Прочие изделия		
		7		Вентилятор крышный		
				центробежный вибро-		
				изолированный типа		
				КЦ4-84-6 №10		Готовое
				ТУ22-3872-76	1	изделие

Инв. N подл. | Подп. и дата | Взам. инв. N | Инв. N дубл. | Подп. и дата

Изм.	Лист	N докум.	Подп.	Дата
Разр.		Тумаркина		
Пров.		Смирнов		
Рук. гр.		Ушомирская		
Н. контр.		Грановский		
Утв.				

А16036.000

Установка центробежного виброизолированного вентилятора типа КЦ4-84-6 №10

Лит	Лист	Листов
И		1

Госстрой СССР
Сантехпроект
г. Москва

А16036.000МЧ

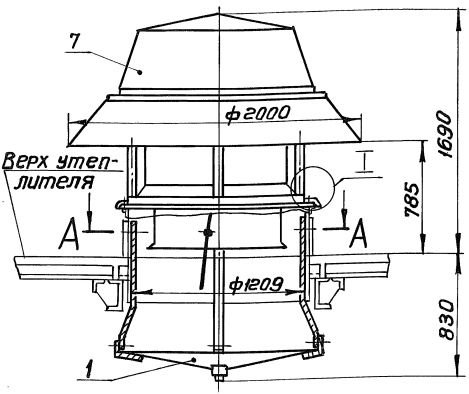

I
М1:4

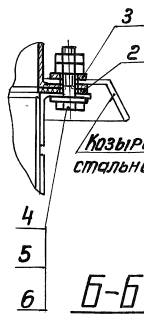

Б-Б
М1:4



А-А

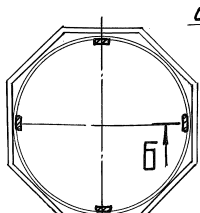

План расположения отверстий в стакане

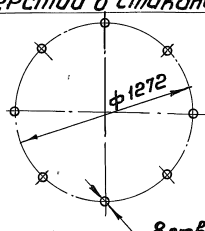

Размеры для справок

				А16036.000 МЧ	
Изм.	Лист	№ докум.	Подп.	Дата	
Разраб		Тумаркина			Установка центробежного виброизолированного вентилятора типа КЦ4-84-в №10. Монтажный чертеж
Пров.		Смирнов			
Рук.гр.		Ушомирская			
Гл.спец.		Спивак			
Н.контр.		Грановский			
Утв.					

Лит.	Масса	Масшт.
И	523	1:25
Лист	Листов 1	

Госстрой СССР
сантехпроект
г. Москва

Серия 1.469-7 Выпуск 5

Инв.№подл. | Подп. и дата | Взам.инв.№ | Инв.№дубл. | Подп. и дата

Выпуск 5

Серия 1.469-7

Форм.	Зона	Поз.	Обозначение	Наименование	Кол	Приме-чание
				Документация		
11			А16037.000 МЧ	Монтажный чертеж		
				Сборочные единицы		
11		1	А1К083.000	Поддон к стакану ф1450	1	См. Вып. 3
				Детали		
11		2	А1К087.000	Прокладка	1	См. Вып. 3
11		3	А1К089.000	Шайба	8	См. Вып. 3
				Стандартные изделия		
		4		Болт М12×50.36.016		
				ГОСТ 7798-70	8	
		5		Гайка М12.4.016 ГОСТ 5915-70	16	
		6		Шайба 12.01.016 ГОСТ 11371-68	8	
				Прочие изделия		
		7		Вентилятор крышный		
				центробежный виброизо-		
				лированный типа		
				КЦ4-84-8 N°12		Готовое
				ТУ22-3872-76		изделие

Инв. N подл. | Подп. и дата | Взам. инв. N | Инв. N дубл. | Подп. и дата

Изм.	Лист	N докум.	Подп.	Дата
Разраб.		Тумаркина		
Пров.		Смирнов		
Рук. гр.		Чшомирская		
Н. контр.		Грановский		

А16037.000

Установка центробежного виброизолированного вентилятора типа КЦ4-84-8 N°12

Лит.	Лист	Листов
И		1

Госстрой СССР Сантехпроект

А1603Т.000 МЧ

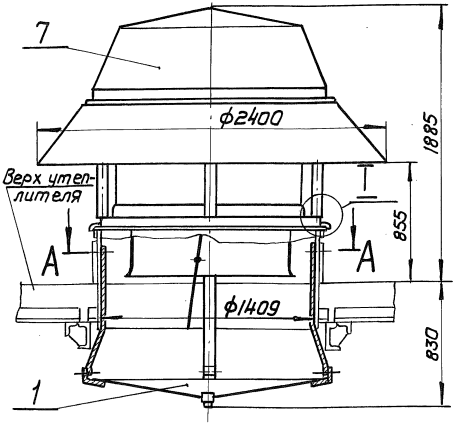

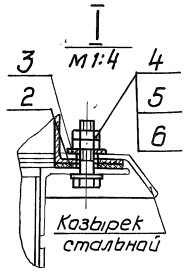

Б-Б
м1:4

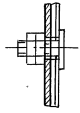

А-А

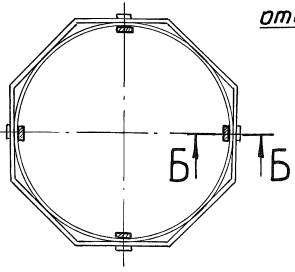

План расположения отверстий в стакане
м1:50

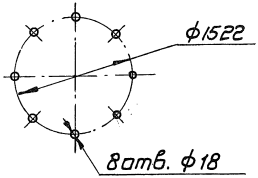

Размеры для справок

Серия 1.469-7 Выпуск 5

Инв.№подл. | Подп. и дата | Взам.инв.№ | Инв.№дубл. | Подп. и дата

Изм.	Лист	N докум.	Подп.	Дата
Разраб.		Тумаркина		
Прав.		Смирнов		
Рук.гр.		Ушамирская		
Гл.спец.		Спивак		
Н.контр.		Гранавский		

А1603Т.000МЧ

Установка центробежного виброизолированного вентилятора типа КЦЧ-84-в №12. Монтажный чертеж

Лит.	Масса	Масшт.
И	745	1:25

Лист | Листов 1

Госстрой СССР Сантехпроект

Выпуск 5

Серия 1.469-7

Форм.	Зона	Поз.	Обозначение	Наименование	Кол.	Примечание
				Документация		
11			А1Б038.000 МЧ	Монтажный чертеж		
				Сборочные единицы		
11		1	А1К080.000	Поддон к стакану ф 700	1	См. вып. 3
				Детали		
11		2	А1К084.000	Прокладка	1	См. вып. 3
				Стандартные изделия		
		3		Болт М12×50.36.016 ГОСТ 7798-70	8	
		4		Гайка М12.40.16 ГОСТ 5915-70	16	
		5		Шайба 12.01.016 ГОСТ 11371-68	16	
				Прочие изделия		
		6		Вентилятор крышный осевой № 4 ТУ 22-3706-76	1	Готовое изделие

Подп. и дата | Взам. инв. № | Инв. № дубл. | Подп. и дата | Инв. № подл.

Изм.	Лист	№ докум.	Подп.	Дата
Разраб.		Тумаркина		
Пров.		Смирнов		
Рук. гр.		Ушамирская		
Н. контр.		Грановский		
Утв.		Орлов		

А1Б038.000

Установка осевого вентилятора № 4

Лит	Лист	Листов
Н		1

Госстрой СССР Сантехпроект г. Москва

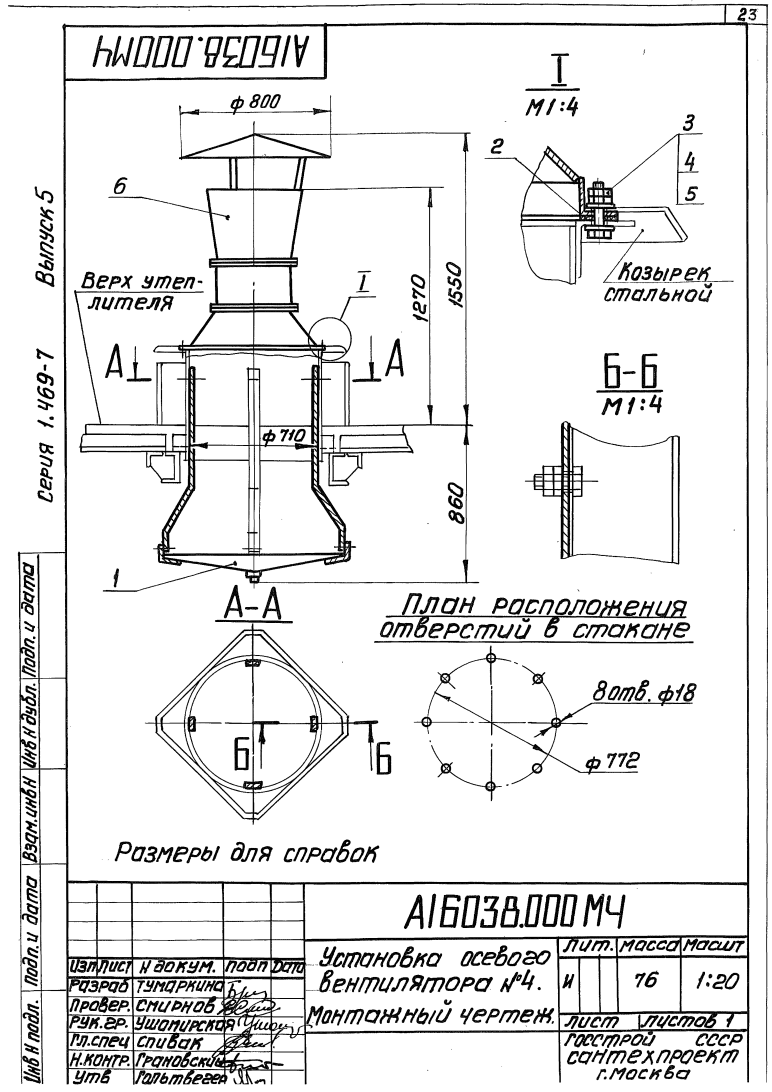
А16038.000МЧ
Серия 1.469-7
Выпуск 5
ф 800
6
Верх утеплителя
I
А
А
1270
1550
ф 710
860
1
I
М1:4
2
3
4
5
Козырек стальной
Б-Б
М1:4
А-А
Б
Б
План расположения отверстий в стакане
8 отв. ф18
ф 772
Размеры для справок
Подп. и дата
Инв. Н дубл.
Взам. инв. Н
Подп. и дата
Инв. Н подл.
А16038.000 МЧ
Установка осевого вентилятора №4.
Монтажный чертеж.
Изм. Лист Н докум. Подп Дата
Разраб Тумаркина
Провер. Смирнов
Рук. гр. Ушомирская
Гл. спец Спивак
Н. контр. Грановский
Утв Гольтвегер
Лит. Масса Масшт
И 76 1:20
Лист Листов 1
Госстрой СССР
сантехпроект
г. Москва

Выпуск 5

Серия 1.469-7

Формат	Зона	Поз.	Обозначение	Наименование	Кол.	Примечание
				Документация		
11			А16039.000 МЧ	Монтажный чертеж		
				Сборочные единицы		
11		1	А1К080.000	Поддон к стакану ф700	1	См. вып. 3
				Детали		
11		2	А1К084.000	Прокладка	1	См. вып. 3
				Стандартные изделия		
		3		Болт М12×50.36.016		
				ГОСТ 7798-70	8	
		4		Гайка М12.4.016 ГОСТ 5915-70	16	
		5		Шайба 12.01.016 ГОСТ 11371-68	16	
				Прочие изделия		
		6		Вентилятор крышный		
				осевой №5		Готовое
				ТУ22-3706-76	1	изделие

Подп. и дата

Инв. N дубл.

Взам. инв. N

Подп. и дата

Инв. N подл.

Изм.	Лист	N докум.	Подп.	дата
Разраб.		Тумаркина		
Пров.		Смирнов		
Рук. гр.		Ушомирская		
Н. контр.		Грановский		
Утв.		Сривак		

А16039.000

Установка осевого вентилятора №5

Лит.	Лист	Листов
И		1

Госстрой СССР
Сантехпроект
г. Москва

А16039.000МЧ

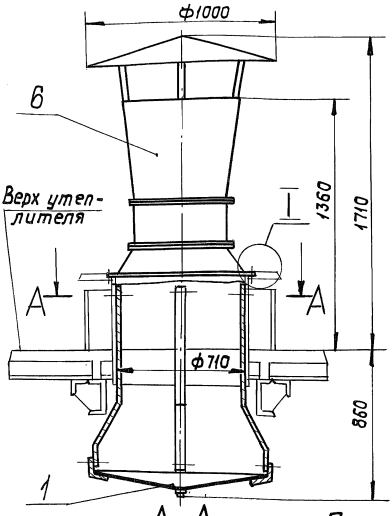

I
М1:4

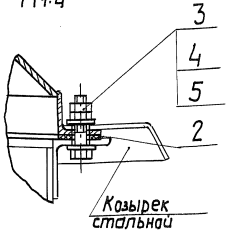

Б-Б
М1:4

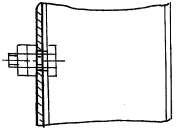

А-А

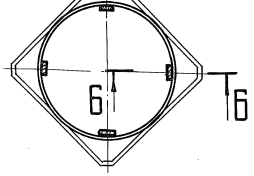

План расположения отверстий в стакане

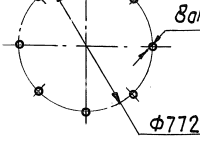

Размеры для справок

Изм.	Лист	№докум.	Подп.	Дата	А16039.000МЧ
Разраб.		Тумаркина			Установка осевого вентилятора №5. Монтажный чертеж.
Пров.		Смирнов			
Рук.груп.		Ушомирская			
Гл.спец.		Сливак			
Н.контр.		Грановский			

Лит.	Масса	Масшт.
И	100	1:20

Лист Листов 1

Госстрой СССР
Сантехпроект
г. Москва

Серия 1.469-7 Выпуск 5

Инв.№подл. | Подп. и дата | Взам.инв.№ | Инв.№дубл. | Подп. и дата

Выпуск 5

Серия 1.469-7

Форм. зона	Поз.	Обозначение	Наименование	Кол.	Примечание
			Документация		
11		А 16040.000 МЧ	Монтажный чертеж		
			Сборочные единицы		
11	1	А1К080.000	Поддон к стакану ф 700	1	См. Вып. 3
			Детали		
11	2	А1К084.000	Прокладка	1	См. Вып. 3
			Стандартные изделия		
	3		Болт М12×50.36.016 ГОСТ 7798-70	8	
	4		Гайка М12.4.016 ГОСТ 5915-70	16	
	5		Шайба 12.01.016 ГОСТ 11371-68	16	
			Прочие изделия		
	6		Вентилятор крышный осевой №6,3 ТУ22-3706-76	1	Готовое изделие

Инв. N подл. | Подп. и дата | Взам. инв. N | Инв. N дубл. | Подп. и дата

Изм.	Лист	N докум.	Подп.	Дата
Разраб.		Гумаркина		
Пров.		Смирнов		
Рук. гр.		Ушомирская		
Н. контр.		Грановский		

А16040.000

Установка осевого вентилятора №6,3

Лит.	Лист	Листов
И		1

Госстрой СССР Сантехпроект

А16040.000МЧ

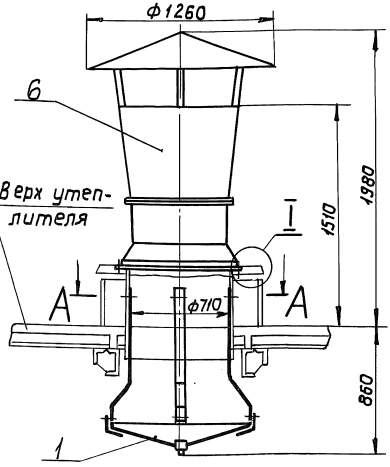

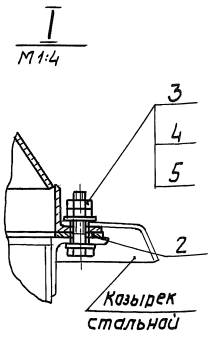

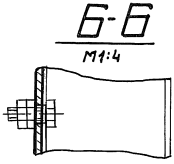

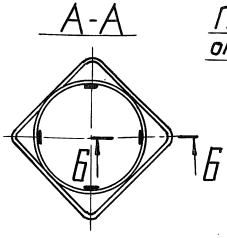



Размеры для справок

					А16040.000 МЧ			
Изм	Лист	№ докум.	Подп.	Дата	Установка осевого вентилятора №6,3. Монтажный чертеж	Лит.	Масса	Масшт
Разраб.		Тумаркина				И	117	1:25
Пров.		Смирнов				Лист	Листов 1	
Рук. груп.		Ушамирская				Госстрой СССР Сантехпроект г. Москва		
Гл. спец.		Сливак						
Н. контр.		Грановский						

Серия 1.469-7 Выпуск 5

Инв. N подл. | Подп. и дата | Взам. инв. N | Инв. N дубл. | Подп. и дата

Форм.	Зона	Поз.	Обозначение	Наименование	Кол.	Примечание
				Документация		
11			А16041.000 МЧ	Монтажный чертеж		
				Сборочные единицы		
11		1	А1К081.000	Поддон к стакану ф1000	1	См.Вып.3
				Детали		
11		2	А1К085.000	Прокладка	1	См.Вып.3
11		3	А1К089.000	Шайба	8	См.Вып.3
				Стандартные изделия		
		4		Болт М12×50.36.016		
				ГОСТ 7798-70	8	
		5		Гайка М12.4.016 ГОСТ 5915-70	16	
		6		Шайба 12.01.016 ГОСТ 11371-68	8	
				Прочие изделия		
		7		Вентилятор крышный		
				осевой виброизолиро-		
				ванный №8-В		Готовое
				ТУ22-3186-75	1	изделие

Инв.N подл. | Подп. и дата | Взам. инв.N | Инв.N дубл. | Подп. и дата

Изм.	Лист	N докум.	Подп.	Дата
Разраб.		Тумаркина		
Пров.		Смирнов		
Рук.гр.		Ушомирская		
Н.контр.		Гранавский		

А16041.000

Установка осевого виброизолированного вентилятора №8-В

Лит	Лист	Листов
И		1

Госстрой СССР
Сантехпроект

А160411000МЧ

Серия 1.469-7 Выпуск 5

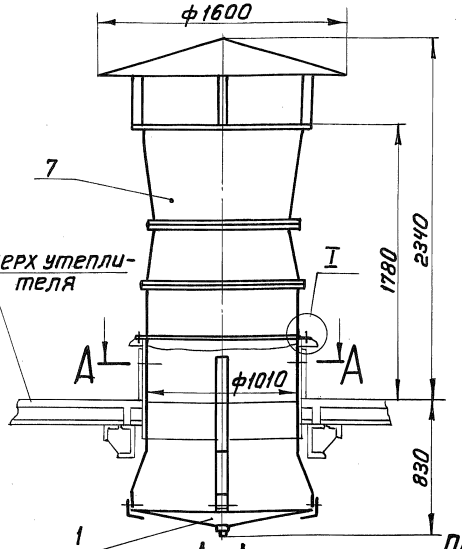

I
М 1:4

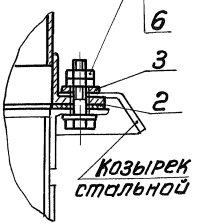

Б-Б
М 1:4

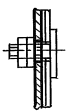

А-А

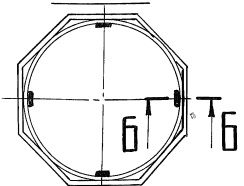

План расположения
отверстий в стакане

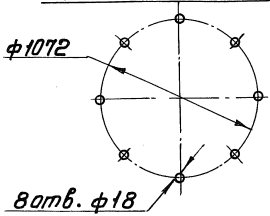

Размеры для справок

Изм.	Лист	№ докум.	Подп.	Дата	А160411.000МЧ
Разраб		Тумаркина			Установка осевого виброизолированного вентилятора №8-в Монтажный чертеж
Пров.		Смирнов			
Рук. гр.		Ушомирская			
Гл. спец		Сливак			
Н. контр		Грановский			

Лит.	Масса	Масшт
И	280	1:25

Лист | Листов 1

Госстрой СССР
Сантехпроект

Инв. № подл. | Подп. и дата | Взам. инв. № | Инв. № дубл. | Подп. и дата

Выпуск 5

Серия 1.469-7

Форм.	Зона	Поз.	Обозначение	Наименование	Кол.	Примечание
				Документация		
11			А16042.000 МЧ	Монтажный чертеж		
				Сборочные единицы		
11		1	А1К083.000	Поддон с стакану ф1450	1	См. Вып.3
				Детали		
11		2	А1К087.000	Прокладка	1	См. Вып. 3
11		3	А1К089.000	Шайба	8	См. Вып.3
				Стандартные изделия		
		4		Болт М12×50.36.016		
				ГОСТ 7798-70	8	
		5		Гайка М12.4.016 ГОСТ 5915-70	16	
		6		Шайба 12.01.016 ГОСТ 11371-68	8	
				Прочие изделия		
		7		Вентилятор крышный		
				осевой виброизолиро-		
				ванный №12-в		Готовое
				ТУ22-3186-75	1	изделие

Подп. и дата | Инв. N дубл. | Взам. инв. N | Подп. и дата | Инв. N подл.

Изм.	Лист.	N докум.	Подп.	Дата
Разраб.		Тумаркина		
Пров.		Смирнов		
Рук. гр.		Ушатирская		
Н. контр.		Грановский		

А16042.000

Установка осевого виброизолированного вентилятора №12-в

Лит.	Лист	Листов
И		1

Госстрой СССР Сантехпроект

А16042.000МЧ

Серия 1.469-7 Выпуск 5

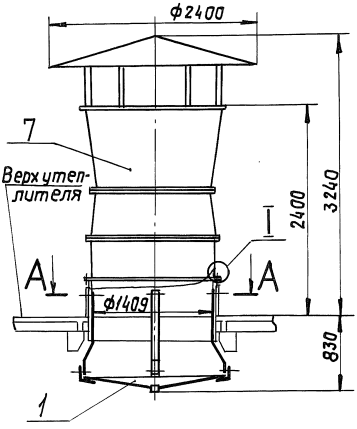

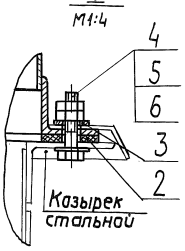



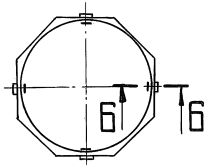

План расположения отверстий в стакане

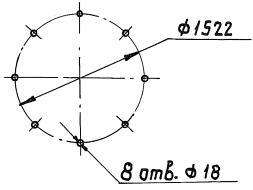

Размеры для справок.

Инв.№ подл. | Подп. и дата | Взам.инв.№ | Инв.№ дубл. | Подп. и дата

gost.e-ecolog.ru

Изм.	Лист	№ докум.	Подп.	Дата
Разраб.		Гутаркина		
Пров.		Смирнов		
Рук.груп.		Ушомирская		
Гл.спец.		Спивак		
Н.контр.		Грановский		
Утв.		Альтшуллер		

А16042.000МЧ

Установка осевого виброизолированного вентилятора №12-В. Монтажный чертеж.

Лит.	Масса	Масштаб
И	635	1:40

Лист | Листов 1

Госстрой СССР
Сантехпроект
г. Москва