ГОСУДАРСТВЕННЫЙ КОМИТЕТ СОВЕТА МИНИСТРОВ СССР
ПО ДЕЛАМ СТРОИТЕЛЬСТВА
/ГОССТРОЙ СССР/

ТИПОВЫЕ КОНСТРУКЦИИ И ДЕТАЛИ ЗДАНИЙ И СООРУЖЕНИЙ

Серия 1.469-7

ПОКРЫТИЯ ЗДАНИЙ С КРЫШНЫМИ ВЕНТИЛЯТОРАМИ

Выпуск 3

РАБОЧИЕ ЧЕРТЕЖИ КОМПЛЕКТУЮЩИХ ИЗДЕЛИЙ ДЛЯ УСТАНОВКИ ВЕНТИЛЯТОРОВ

13671-03

gost.e-ecolog.ru

ГОСУДАРСТВЕННЫЙ КОМИТЕТ СОВЕТА МИНИСТРОВ СССР
ПО ДЕЛАМ СТРОИТЕЛЬСТВА
/ГОССТРОЙ СССР/

ТИПОВЫЕ КОНСТРУКЦИИ И ДЕТАЛИ ЗДАНИЙ И СООРУЖЕНИЙ

Серия 1.469 - 7

ПОКРЫТИЯ ЗДАНИЙ С КРЫШНЫМИ ВЕНТИЛЯТОРАМИ

Выпуск 3

РАБОЧИЕ ЧЕРТЕЖИ КОМПЛЕКТУЮЩИХ ИЗДЕЛИЙ ДЛЯ УСТАНОВКИ ВЕНТИЛЯТОРОВ

Разработаны
ГПИ САНТЕХПРОЕКТ
при участии ЦНИИПРОМЗДАНИЙ

Утверждены Госстроем СССР
30 октября 1975г
Протокол от 29 октября 1975г
Введены в действие
с 1 апреля 1976г

Госстрой СССР
ГПИ САНТЕХПРОЕКТ
г. Москва

Гл. инж.		Сергеев
Нач. отд.		Васильев
Рук. гр.		Болтухов
		Дельщиков

ЦНИИПРОМЗДАНИЙ

Гл. инж.		
Гл. констр.		
Нач. отд.		
Гл. инж.		

Шиллер		
Гольтвегер		
Ушомирская		

Серия 1.469.7 выпуск 3

Наименование	Обозначение	Стр.
Содержание		2
Пояснительная записка		3,4
Поддон к стакану ф 700	А1К080.000	5, 6, 9
Днище	А1К080.010	7, 8, 10, 11
Поддон к стакану ф 1000	А1К081.000	12, 13, 16
Днище	А1К081.010	14, 15, 17, 18
Поддон к стакану ф 1200	А1К082.000	19, 20
Днище	А1К082.010	21–23
Поддон к стакану ф 1450	А1К083.000	24, 25
Днище	А1К083.010	26–28
Прокладка	А1К084.000	29
Прокладка	А1К085.000	30
Прокладка	А1К086.000	31
Прокладка	А1К087.000	32
Болт специальный	А1К088.000	33–36
Шайба	А1К089.000	37

Инв. № подл. | Подп. и дата | Взам. инв. № | Инв. № дубл. | Подп. и дата

Изм.	Лист	№ докум.	Подп.	Дата
Разраб.		Тумаркина		18.9.74
Провер.		Ушамирская		
Рук.группы		Ушамирская		
Н. контр.		Мерзлякова		
Утв.		Гольцвегер		

Содержание.

Лит.	Лист	Листов
И		1

Госстрой СССР
Сантехпроект
г. Москва

1. Общая часть.

1.1. В настоящем выпуске приведены рабочие чертежи изделий, необходимых для установки вентиляторов на железобетонные и стальные стаканы.

1.2. Все комплектующие изделия изготовляются на месте монтажа. Исключение составляют поддоны для вентиляторов типа КЦ4-84-В, которые могут поставляться заводом-изготовителем вентиляторов, если это оговорено в заказе.

1.3. Технические характеристики крышных вентиляторов приведены в „Рекомендациях по применению, установке и эксплуатации крышных вентиляторов" (серия А3-595, разработана ГПИ Сантехпроект).

1.4. Указания по применению типовых железобетонных конструкций в покрытиях одноэтажных зданий приведены в выпуске 1 данной серии. Там же даны статические и динамические нагрузки, возникающие при работе крышных вентиляторов.

1.5. Монтажные чертежи крышных вентиляторов, устанавливаемых на железобетонные стаканы, приведены в выпуске 2 настоящей серии.

2. Технические требования к изготовлению.

2.1. Заготовки из листового и профильного проката должны быть очищены от загрязнений, окалины, заусенцев, наплывов (после резки) и других

дефектов любым способом, не ухудшающим структуры металла и не понижающим его прочности.

2.2. Гнутые детали из листового и профильного проката не должны иметь трещин и надрывов. Острые кромки деталей должны быть притуплены.

2.3. Сварку узлов следует производить электродом Э-42 по ГОСТ 9467-60. Сварка должна выполняться в соответствии с указаниями на чертежах.

2.4. Места, подлежащие сварке, не должны иметь зауселцев, надрывов, трещин и других дефектов. Детали, поступающие на сварку, должны быть очищены от грязи, масла, окалины и ржавчины.

2.5. Сварной шов должен быть ровным и полным. В местах сварки не допускаются пражоги, подрезы, непровары.

2.6. Поддоны после соответствующей подготовки поверхности подвергаются покрытию грунтом ГФ-20 по ГОСТ 4056-63, затем окраске в два слоя эмалью марки ПФ-115 серого цвета по ГОСТ 6465-63.

Грунт и эмаль могут быть заменены атмосферостойкими покрытиями других марок.

Лакокрасочные покрытия должны соответствовать классу IV, группе А по ГОСТ 9894-61.

2.7. Для коррозионностойкого вентилятора типа КЦ3-90-Т №6,3 поддон должен покрываться химически стойкими грунтом ХСГ-26 и эмалью ХСЭ-23 по ГОСТ 7313-55. Покрытие должно соответствовать классу IV, группе Х по ГОСТ 9894-61.

2.8. После установки вентилятора крепежные детали следует окрасить эмалью согласно п.п. 2.6 и 2.7.

Серия 1.469-7 Выпуск 3

Формат	Зона	Поз.	Обозначение	Наименование	Кол.	Примечание
				Документация.		
11			А1К080.000 СБ	Сборочный чертеж		
				Сборочные единицы.		
11		1	А1К080.010	Днище	1	
				Детали.		
11		2	А1К080.001	Тяга	4	
				Стандартные изделия.		
		3		Болт М10×30.36.016		
				ГОСТ 7798-70	4	
		4		Гайка М10.4.016		
				ГОСТ 5915-70	8	
		5		Пробка 50 ГОСТ 8963-59	1	

Подп. и дата | Инв. № дубл. | Взам. инв. № | Подп. и дата | Инв. № подл.

Изм.	Лист	№ докум.	Подп.	Дата
Разраб.		Тумаркина		16.9.74
Пров.		Ушамирская		
Рук. групп		Ушамирская		
Н. контр.		Грановский		
Утв.		Спивак		

А1К080.000

Поддон к стакану ф700

Лит.	Лист	Листов
И		1

Госстрой СССР
Сантехпроект
г. Москва

АIК080.000СБ

Серия 1.469-7 Выпуск 3

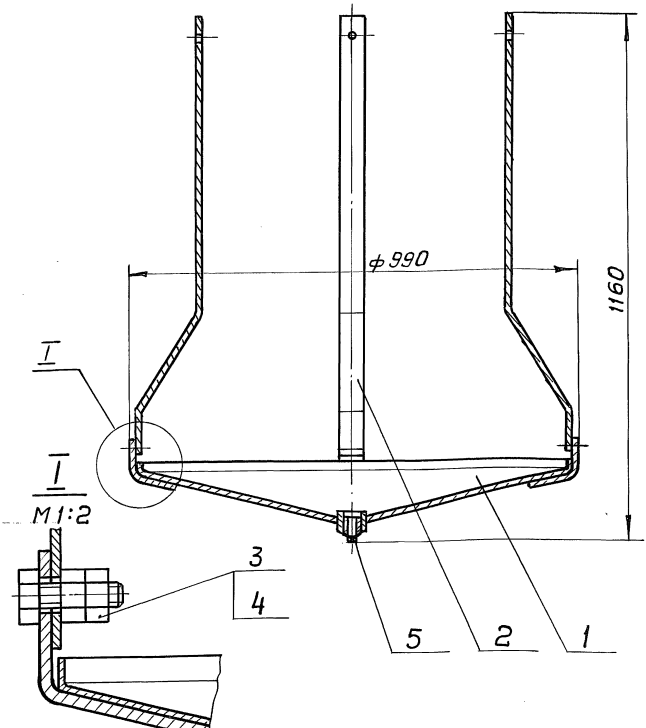

1. Размеры для справок.
2. Окраску производить согласно п.п. 2.6 или 2.7 пояснительной записки

Изм	Лист	№ докум.	Подп.	Дата
Разраб.		Тумаркина		16.9.74
Пров.		Смирнов		18.11.74
Рук. гр.		Ушомирская		
Гл. спец		Спивак		
Н. контр.		Грановский		

АIК080.000СБ

Поддон к стакану ф700
Сборочный чертеж

Лит.	Масса	Масштаб
И	22,2	1:10

Лист | Листов 1

Госстрой СССР
Сантехпроект

Инв.№ подл. | Подп. и дата | Взам.инв.№ | Инв.№ дубл. | Подп. и дата

Серия 1.469-7 Выпуск 3

Формат	Зона	Поз.	Обозначение	Наименование	Кол.	Примечание
				Документация		
11			А1К080.010СБ	Сборочный чертеж		
				Детали		
11		1	А1К080.002	Лапка	4	
11		2	А1К080.003	Конус	1	
				Стандартные изделия.		
		3		Муфта короткая		
				50 ст. ГОСТ 8966-59	1	

Инв.№ подл. | Подп. и дата | Взам. инв.№ | Инв.№ дубл. | Подп. и дата

Изм.	Лист	№ докум.	Подп.	Дата
Разраб.		Тумаркина		16.9.74
Пров.		Ушамирская		
Руководитель		Ушамирская		
Н. контр.		Грановский		
Утв.		Спивак		

А1К080.010

Днище.

Лит.	Лист	Листов
И		1

Госстрой СССР
САНТЕХПРОЕКТ
г. Москва

АIК080.010СБ

Серия 1.469-7 выпуск 3

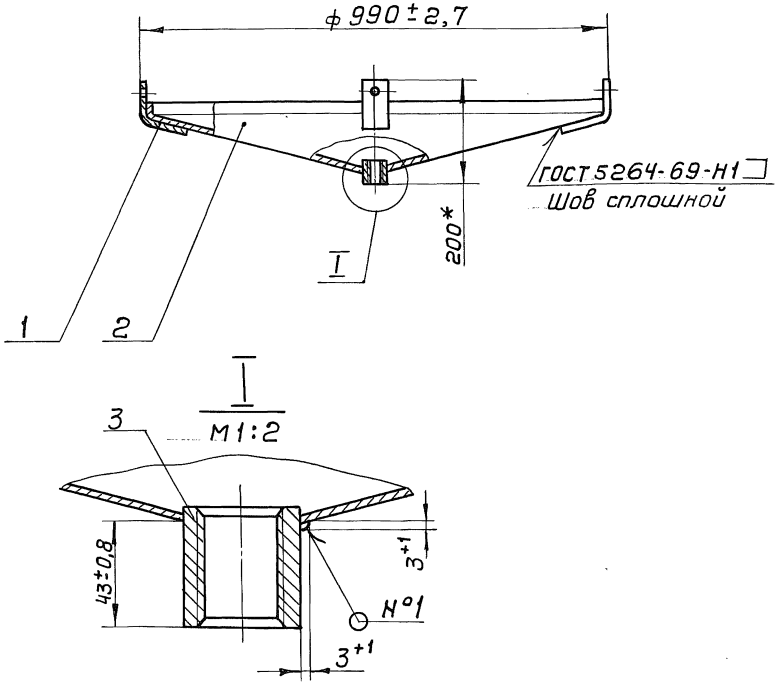

1. * Размер для справок
2. Шов Н°1 - сварка ручная электродуговая.

Изм	Лист	Н°докум	Подп.	Дата
Разраб.		Тумаркина		16.9.74
Пров.		Смирнов		18.IX.74
Рук.гр.		Ушомирская		
Гл.спец.		Спивак		
Н.контр		Грановский		

АIК080.010СБ

Днище.
Сборочный чертеж

Лит.	Масса	Масштаб
И	13,5	1:10
Лист	Листов 1	

Госстрой СССР
Сантехпроект

Инв.н°подл. | Подп.и дата | Взам.инв.н° | Инв.н°дубл. | Подп.и дата

АIК080. 001

Серия 1.469-7 выпуск 3

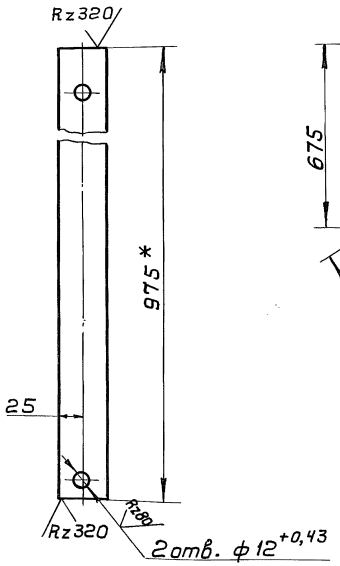

1. Неуказанные предельные отклонения размеров по СМ9
2* Размер для справок.

Изм	Лист	№ докум.	Подп.	Дата
Разраб.		Тумаркина		16.9.74
Пров.		Смирнов		18.9.74
Рук. гр.		Ушомирская		
Н. контр		Грановский		
Утв.		Спивак		

АIК080. 001

Тяга

Лит.	Масса	Масштаб
И	2	1:5
Лист	Листов 1	

Полоса 5×50 ГОСТ 103-57
Ст.3 ГОСТ 535-58

Госстрой СССР
Сантехпроект
г. Москва

Подп. и дата | Инв. № подл. | Взам. инв. № | Инв. № дубл. | Подп. и дата

АIК080. 002

Серия 1.469-7 Выпуск 3

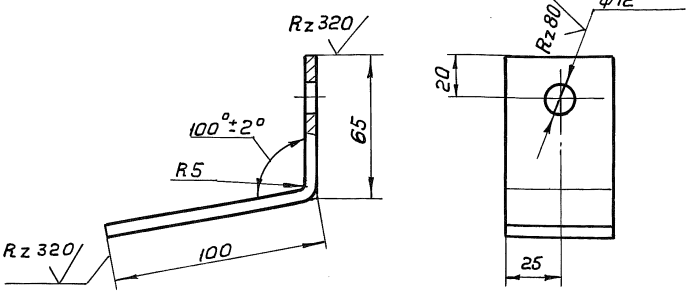

Неуказанные предельные отклонения размеров по СМ9

Изм	Лист	№ докум.	Подп.	Дата
Разраб		Тумаркина		16.9.74
Пров.		Смирнов		17.9.74
Рук.груп		Ушомирская		
Н. контр		Грановский		
Утв.		Спивак		

АIК080. 002

Лапка

Лит.	Масса	Масштаб
И	0,32	1:2
Лист	Листов 1	

Полоса 5×50 ГОСТ 103-57 / Ст.3 ГОСТ 535-58

Госстрой СССР Сантехпроект г. Москва

Инв.№подл. | Подп. и дата | Взам.инв.№ | Инв.№дубл. | Подп. и дата

А1К080.003

Rz 320 √(√)

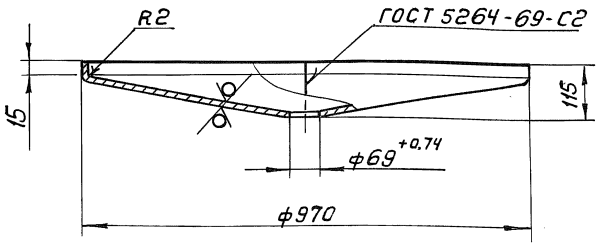

Серия 1.469-7 выпуск 3

Неуказанные предельные отклонения размеров по СМ9.

Изм	Лист	№ докум	Подп.	Дата
Разраб		Тумаркина		16.9.74
Пров.		Смирнов		17.IX.74
Рук.груп		Ушомирская		
Н.контр		Грановский		
Утв.		Спивак		

А1К080.003

Конус

Лит.	Масса	Масштаб
И	12	1:10

Лист | Листов 1

Лист В2,0 ГОСТ 3680-57
1-IV-Ст.3 ГОСТ 16523-70

Госстрой СССР
Сантехпроект
г. Москва

Инв.№ подл. | Подп. и дата | Взам.инв.№ | Инв.№ дубл. | Подп. и дата

Серия 1.469-7 Выпуск 3

Формат	Зона	Поз.	Обозначение	Наименование	Кол.	Примечание
				Документация.		
11			А1К081.000 СБ	Сборочный чертеж		
				Сборочные единицы.		
11		1	А1К081.010	Днище	1	
				Детали.		
11		2	А1К081.001	Тяга	4	
				Стандартные изделия.		
		3		Болт М10×30.36.016		
				ГОСТ 7798-70	4	
		4		Гайка М10.4.016		
				ГОСТ 5915-70	8	
		5		Пробка 50 ГОСТ 8963-59	1	

Подп. и дата | Инв. № дубл. | Взам. инв. № | Подп. и дата | Инв. № подл.

Изм.	Лист	№ докум.	Подп.	Дата
Разраб.		Тумаркина		16.9.74
Пров.		Ушомирская		
Рук. группы		Ушомирская		
Н. контр.		Грановский		
Утв.		Спивак		

А1К081.000

Поддон к стакану ф 1000.

Литер	Лист	Листов
И		1

Госстрой СССР
Сантехпроект
г. Москва

АIК081. 000СБ

Серия 1.469-7 выпуск 3

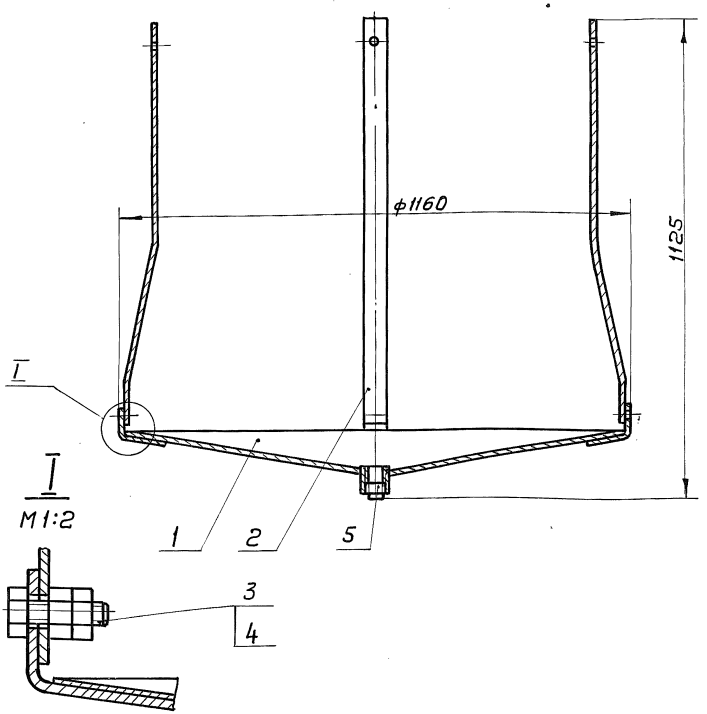

1. Размеры для справок
2. Окраску производить согласно п.2.6 пояснительной записки.

Изм.	Лит	№ докум.	Подп.	Дата
Разраб.		Тумаркина		16.9.74
Пров.		Смирнов		18.IX.74
Рук.груп.		Ушомирская		
Гл. спец.		Спивак		
Н.контр		Грановский		
Утв		Гольтвегер		

АIК081. 000СБ

Поддон к стакану ф1000
Сборочный чертеж

Лит.	Масса	Масштаб
И	26	1:10

Лист | Листов 1

Госстрой СССР
Сантехпроект
г. Москва

Инв.№подл. | Подп. и дата | Взам.инв.№ | Инв.№дубл. | Подп. и дата

Серия 1.469-7 Выпуск 3

Формат	Зона	Поз.	Обозначение	Наименование	Кол.	Примечание
				Документация.		
11			А1К081.010СБ	Сборочный чертеж		
				Детали.		
11		1	А1К081.002	Лапка	4	
11		2	А1К081.003	Конус	1	
				Стандартные изделия.		
		3		Муфта каратская 50ст. ГОСТ 8966-59	1	

Инв.№ подл. | Подп. и дата | Взам. инв.№ | Инв.№ дубл. | Подп. и дата

Изм.	Лист	№ докум.	Подп.	Дата
Разраб.		Тумаркина		16.9.74
Пров.		Ушомирская		
Рук.группы		Ушомирская		
Н. контр.		Грановский		
Утв.		Спивак		

А1К081.010

Днище

Лит.	Лист	Листов
И		1

Госстрой СССР
Сантехпроект
г. Москва

А1К081.010СБ

Серия 1.469-7 Выпуск 3

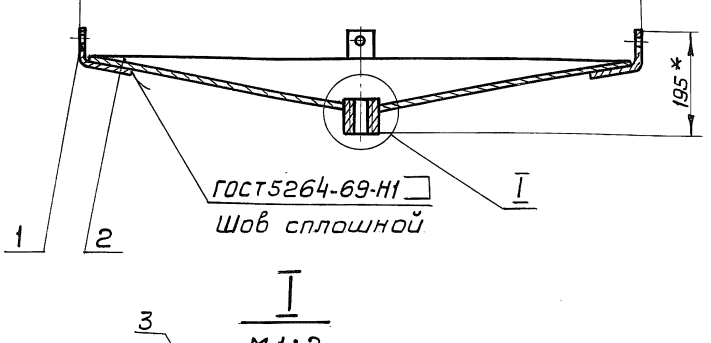

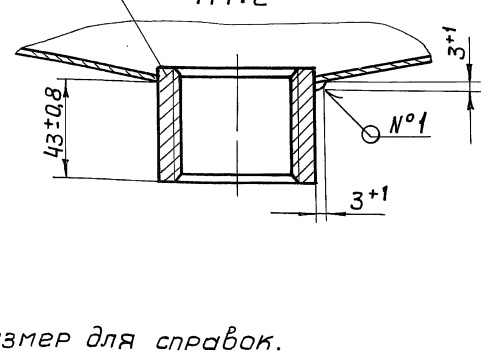

1* Размер для справок.

2. Шов №1 - сварка ручная электродуговая.

Изм	Лист	№ докум.	Подп.	Дата
Разраб.		Тумаркина		16.974
Пров.		Смирнов		16.974
Рук. гр.		Ушамирская		
Гл. спец.		Спивак		
Н. контр		Грановский		
Утв.		Гальтвегер		

А1К081.010СБ

Днище
Сборочный чертеж

Лит.	Масса	Масштаб
И	18,1	1:10

Лист | Листов 1

Госстрой СССР
Сантехпроект
г. Москва

Инв. № подл. | Подп. и дата | Взам. инв. № | Инв. № дубл. | Подп. и дата

А1К081.001

√(√)

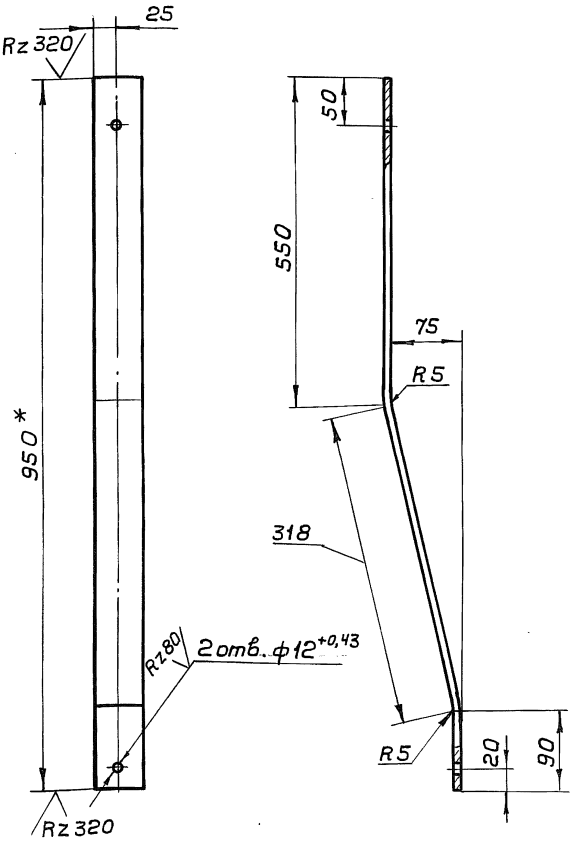

1. Неуказанные предельные отклонения размеров по СМ9
2. * Размер для справок.

Серия 1.469-7 выпуск 3

Инв.№ подл. | Подп. и дата | Взам.инв.№ | Инв.№ дубл. | Подп. и дата

Изм	Лист	№ докум.	Подп.	Дата
Разраб.		Тумаркина		16.9.74
Пров.		Смирнов		18.11.74
Рук.гр.		Ушомирская		
Н.контр		Грановский		
Утв		Спивак		

А1К081.001

Тяга

Лит.	Масса	Масштаб
И	1,9	1:5
Лист	Листов 1	

Полоса 5×50 ГОСТ 103-57 / Ст.3 ГОСТ 535-58

Госстрой СССР Сантехпроект г. Москва

А1К081. 002

Серия 1.469-7 Выпуск 3

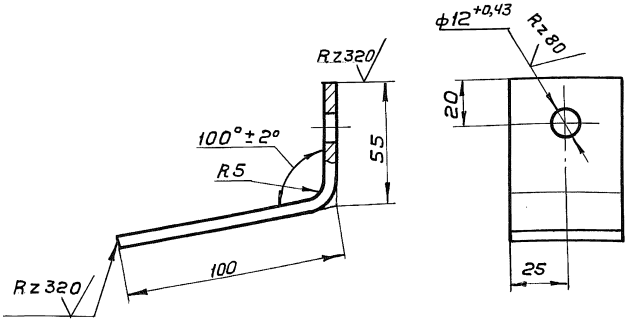

Неуказанные предельные отклонения размеров по СМ9

Взам.инв.№ | Инв.№ дубл. | Подп. и дата

Инв.№ подл. | Подп. и дата

Изм	Лист	№ докум.	Подп.	Дата
Разраб.		Тумаркина		16.9.74
Пров.		Смирнов		18.IX.74
Рук. гр.		Ушомирская		
Н.контр		Грановский		
Утв.		Спивак		

А1К081. 002

Лапка

Лит.	Масса	Масштаб
И	0,3	1:2
Лист	Листов 1	

Полоса 5×50 ГОСТ 103-57 / Ст.3 ГОСТ 535-58

Госстрой СССР Сантехпроект г. Москва

А1К081. 003

Rz 320 (√)

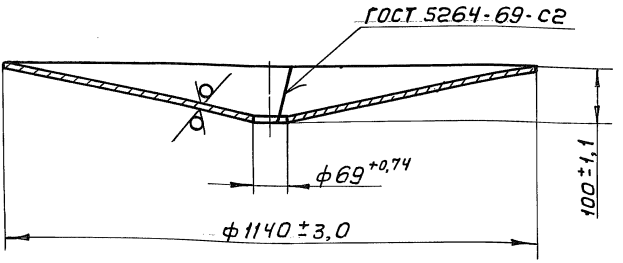

Серия 1.469-7 Выпуск 3

Изм	Лист	№ докум	Подп.	Дата
Разраб.		Тумаркина		16.9.74
Пров.		Смирнов		18.IX.74
Рук. гр		Ушомирская		
Н. контр		Грановский		
Утв.		Сливак		

А1К081. 003

Конус

Лит.	Масса	Масштаб
И	16,5	1:10
Лист	Листов 1	

Лист В2.0 ГОСТ 3680-57
1-IV-Ст3 ГОСТ 16523-70

Госстрой СССР
Сантехпроект
г. Москва

Инв. № подл. | Подп. и дата | Взам. инв. № | Инв. № дубл. | Подп. и дата

Серия 1.469-7 выпуск 3

Формат	Зона	Поз.	Обозначение	Наименование	Кол.	Примечание
				Документация.		
11			А1К082.000 СБ	Сборочный чертеж		
				Сборочные единицы.		
11		1	А1К082.010	Днище	1	
				Детали.		
11		2	А1К081.001	Тяга	4	
				Стандартные изделия.		
		3		Болт М10×30.36.016		
				ГОСТ 7798-70	4	
		4		Гайка М10.4.016		
				ГОСТ 5915-70	8	
		5		Пробка 50 ГОСТ 8963-59	1	

Подп. и дата | Инв. № дубл. | Взам. инв. № | Подп. и дата | Инв. № подл.

Изм.	Лист	№ докум.	Подп.	Дата
Разраб.		Тумаркина		16.9.74
Пров.		Ушомирская		
Рук. группы		Ушомирская		
Н. контр.		Грановский		
Утв.		Спивак		

А1К082.000

Поддон к стакану ф 1200.

Лит.	Лист	Листов
И		1

Госстрой СССР
САНТЕХПРОЕКТ
г. Москва

АIК082. 000СБ

Серия 1.469-7 Выпуск 3

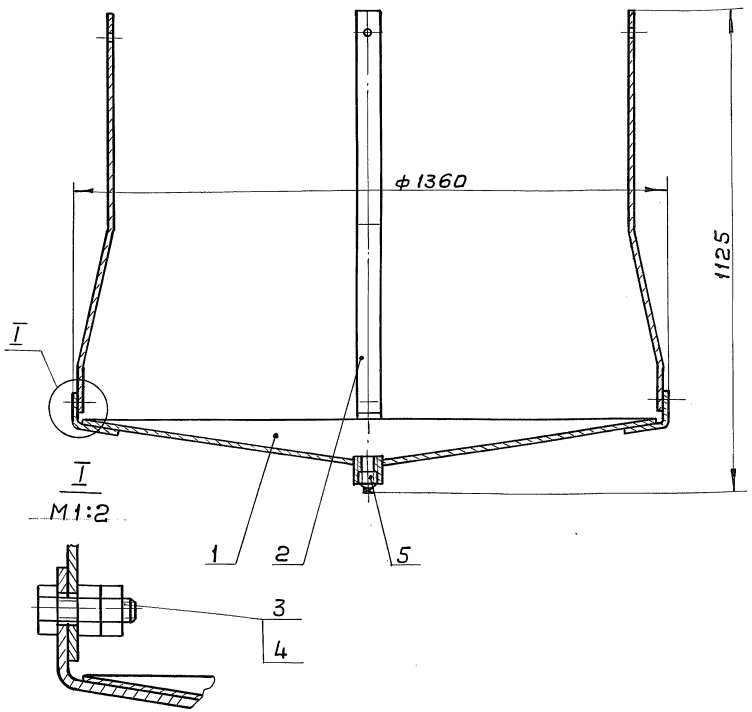

1. Размеры для справок
2. Окраску производить согласно п.2.6 пояснительной записки.

Изм	Лист	№докум	Подп.	Дата
Разраб.		Тумаркина		16.974
Пров.		Смирнов		18.IX.74
Рук. гр.		Ушомирская		
Гл. спец.		Спивак		
Н. контр		Грановский		
Утв.		Гольтвегер		

АIК082. 000СБ

Поддон к стакану ф1200
Сборочный чертеж

Лит.	Масса	Масштаб
И	30	1:10
Лист	Листов 1	

Госстрой СССР
Сантехпроект
г. Москва

Инв. № подл. | Подп. и дата | Взам. инв. № | Инв. № дубл. | Подп. и дата

Серия 1.469-7 выпуск 3

Формат	Зона	Поз.	Обозначение	Наименование	Кол.	Примечание
				Документация.		
11			А1К082.010СБ	Сборочный чертеж		
				Детали.		
11		1	А1К081.002	Лапка	4	
11		2	А1К082.001	Конус	1	
				Стандартные изделия		
		3		Муфта короткая		
				50ст. ГОСТ 8966-59	1	

Подп. и дата | Инв. № дубл. | Взам. инв. № | Подп. и дата | Инв. № подл.

Изм.	Лист	№ докум.	Подп.	Дата
Разраб.		Тумаркина		16.9.74
Пров.		Ушомирская		
Рук. группы		Ушомирская		
Н. контр.		Грановский		
Утв.		Спивак		

А1К082.010

Днище.

Лит.	Лист	Листов
И		1

Госстрой СССР
Сантехпроект
г. Москва

АIК082.010СБ

Серия 1.469-7 выпуск 3

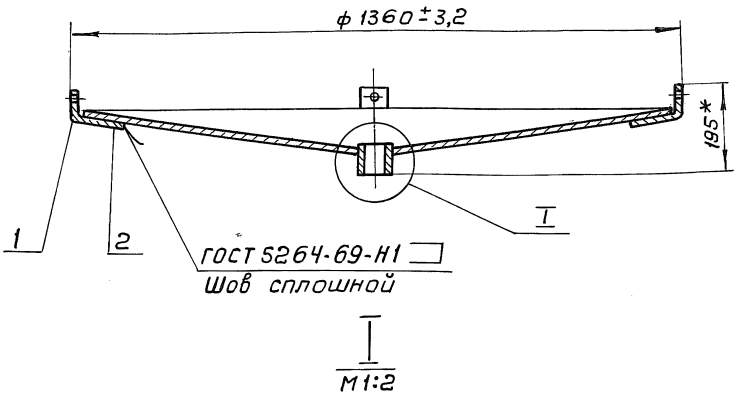

I
М1:2

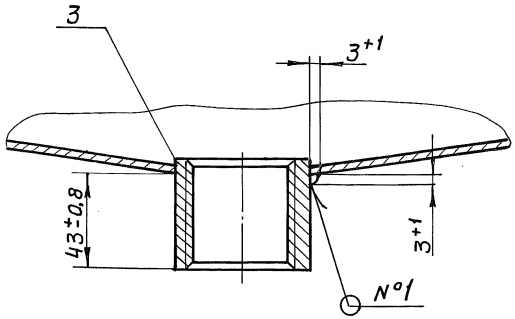

1.* Размер для справок

2. Шов №1 - сварка ручная электродуговая.

Изм	Лист	№ докум.	Подп.	Дата
Разраб.		Белова		16.9.74
Пров.		Смирнов		17.11.74
Рук.груп		Ушомирская		
Гл. спец.		Спивак		
Н. контр		Грановский		
Утв.		Гольтвегер		

АIК082.010СБ

Днище
Сборочный чертеж

Лит.	Масса	Масштаб
Н	22,5	1:10
Лист	Листов 1	

Госстрой СССР
Сантехпроект
г. Москва

Инв. № подл. | Подп. и дата | Взам. инв. № | Инв. № дубл. | Подп. и дата

А1К082.001

Rz 320

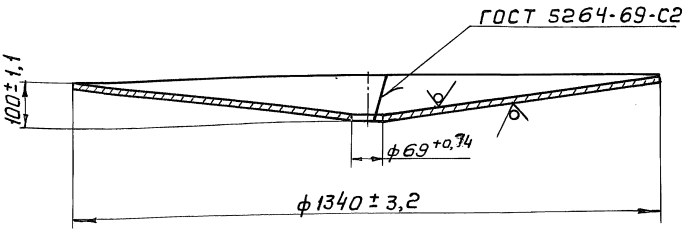

Серия 1.469-7 Выпуск 3

Инв.№подл. | Подп. и дата | Взам.инв.№ | Инв.№дубл. | Подп. и дата

					А1К082.001		
Изм.	Лист	№док.	Подп.	Дата	Конус	Лит.	Масса	Масштаб
Разраб.		Белова		16.9.14		И	21	1:10
Пров.		Смирнов		17.9.14				
Рук. гр.		Ушомирская				Лист	Листов 1
Н. контр.		Грановский			Лист В2,0 ГОСТ 3680-57 / 1 -IV- Ст3 ГОСТ 16523-70	Госстрой СССР Сантехпроект г. Москва	
Утв.		Спивак					

Серия 1.469-7 выпуск 3

Формат	Зона	Поз.	Обозначение	Наименование	Кол.	Примечание
				Документация		
11			А1К083.000СБ	Сборочный чертеж		
				Сборочные единицы.		
11		1	А1К083.010	Днище	1	
				Детали		
11		2	А1К081.001	Тяга	4	
				Стандартные изделия.		
		3		Болт М10х30.36.016		
				ГОСТ 7798-70	4	
		4		Гайка М10.4.016		
				ГОСТ 5915-70	8	
		5		Пробка 50 ГОСТ 8963-59	1	

Подп. и дата | Инв. № дубл. | Взам. инв. № | Подп. и дата | Инв. № подл.

Изм.	Лист	№ докум.	Подп.	Дата
Разраб.		Тумаркина		16.9.74
Пров.		Ушомирская		
Рук. группы		Ушомирская		
Н. контр.		Грановский		
Утв.		Сливак		

А1К083.000

Поддон к стакану ф 1450.

Лит.	Лист	Листов
И		1

Госстрой СССР
САНТЕХПРОЕКТ
г. Москва

АТК083.000СБ

Серия 1.469-7 Выпуск 3

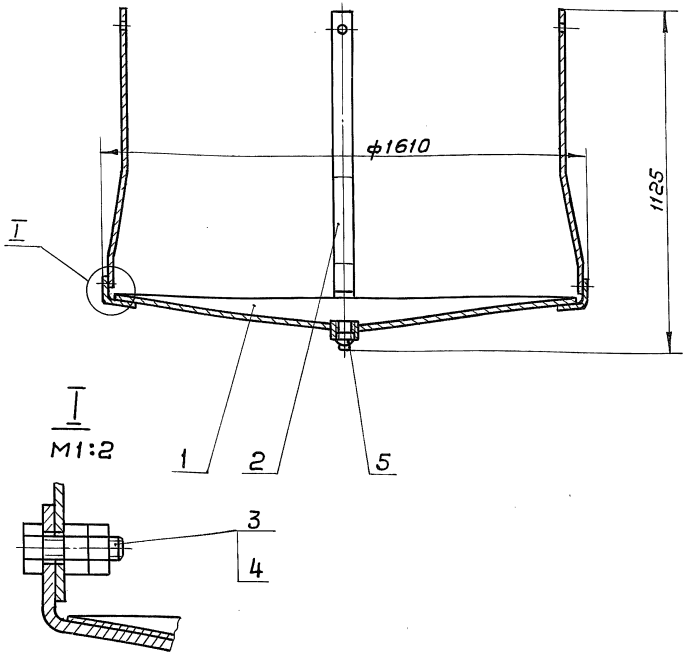

1. Размеры для справок
2. Окраску производить согласно п.2.6 пояснительной записки.

Изм.	Лист	№ докум.	Подп.	Дата
Разраб.		Тумаркина		6.9.74
Пров.		Смирнов		18.IX.74
Рук.гр.		Ушомирская		
Гл.спец.		Спивак		
Н.контр.		Грановский		
Утв.		Гольтбегер		

АТК083.000СБ

Поддон к стакану ф1450
Сборочный чертеж

Лит.	Масса	Масшт.
И	41	1:15
Лист	Листов 1	

Госстрой СССР
Сантехпроект
г. Москва

Инв.№подл. | Подп. и дата | Взам.инв.№ | Инв.№дубл. | Подп. и дата

Серия 1.469-7 Выпуск 3.

Формат	Зона	Поз.	Обозначение	Наименование	Кол.	Примечание
				Документация.		
11			А1К083.010СБ	Сборочный чертеж		
				Детали.		
11		1	А1К081.002	Лапка	4	
11		2	А1К083.001	Конус	1	
				Стандартные изделия.		
		3		Муфта короткая 50ст гост 8966-59	1	

Инв.№ подл. | Подп. и дата | Взам. инв.№ | Инв.№ дубл. | Подп. и дата

Изм.	Лист	№ докум.	Подп.	Дата
Разраб.		Тумаркина		6.97
Пров.		Ушамирская		
Рук. группы		Ушамирская		
Н. контр.		Грановский		
Утв.		Спивак		

А1К083.010

Днище.

Лит.	Лист	Листов
И		1

Госстрой СССР
САНТЕХПРОЕКТ
г. Москва

Копировал Формат А4

АIК083.010СБ

Серия 1.469-7 Выпуск 3

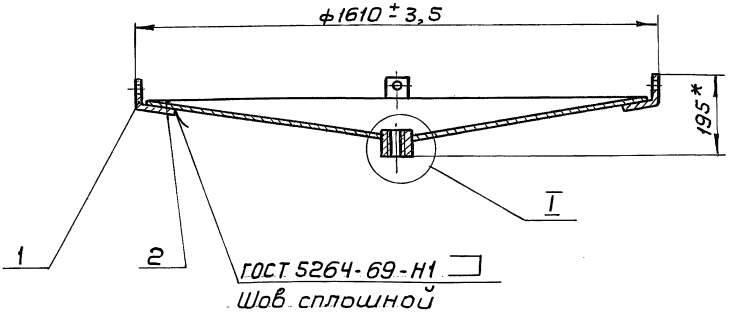

I

М 1:2

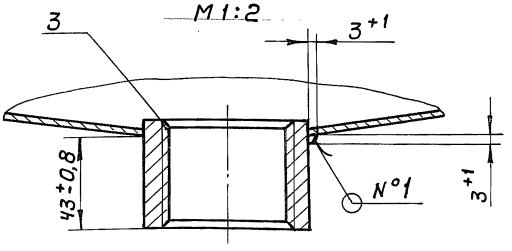

1. * Размер для справок

2. Шов №1 - сварка ручная электродуговая.

Изм.	Лист	№ докум.	Подп.	Дата
Разраб.		Тумаркина		16.9.74
Пров.		Смирнов		17.11.74
Рук. гр.		Ушомирская		
Гл. спец.		Спивак		
Н. контр.		Грановский		
Утв.		Гольтвегер		

АIК083.010СБ

Днище

Сборочный чертеж

Лит.	Масса	Масштаб
И	33	1:15

Лист | Листов 1

Госстрой СССР
Сантехпроект
г. Москва

Инв. № подл. | Подп. и дата | Взам. инв. № | Инв. № дубл. | Подп. и дата

А1К083.001

Rz 320 √(√)

Серия 1.469-7 выпуск 3

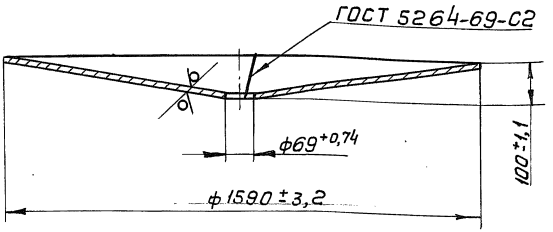

Изм	Лист	№ докум.	Подп.	Дата
Разраб.		Тумаркина		16.9.74
Пров.		Смирнов		17.IX.74
Рук. гр.		Ушомирская		
Н. контр.		Грановский		
Утв.		Спивак		

А1К083.001

Конус

Лит.	Масса	Масшт.
И	31,5	1:15

Лист | Листов 1

Лист В2,0 ГОСТ 3680-57
1-IV-Ст.3 ГОСТ 16523-70

Госстрой СССР
Сантехпроект
г. Москва

Инв. № подл. | Подп. и дата | Взам. инв. № | Инв. № дубл. | Подп. и дата

А1К084.000

Серия 1.469-7 Выпуск 3

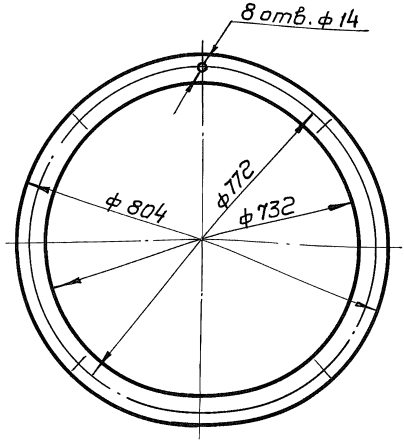

Изм	Лист	№ докум.	Подп.	Дата
Разраб.		Тумаркина		16.9.74
Пров.		Смирнов		17.IX.74
Рук. груп		Ушомирская		
Н. контр		Грановский		
Утв.		Спивак		

А1К084.000

Прокладка

Лит.	Масса	Масштаб
И	0,75	1:10
Лист	Листов 1	

Резина-пластина SM-С ГОСТ 7338-65

Госстрой СССР Сантехпроект г. Москва

Подп. и дата | Инв. № подл. | Взам. инв. № | Инв. № дубл. | Подп. и дата

АIК085. 000

серия 1.469-7 выпуск 3

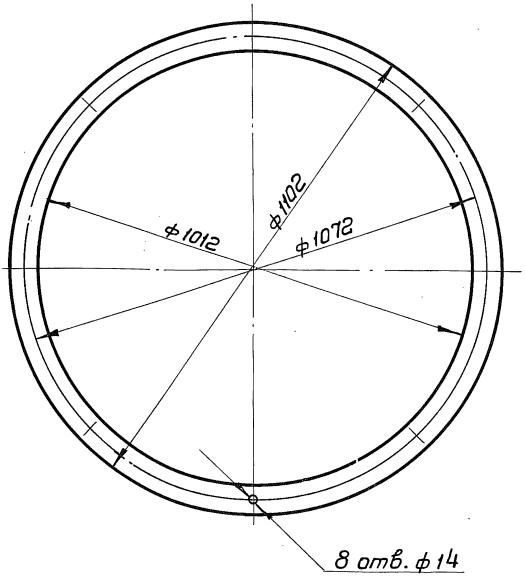

Инв.№подл. | Подп. и дата | Взам.инв.№ | Инв.№дубл. | Подп. и дата

Изм.	Лист	№докум.	Подп.	Дата
Разраб		Тумаркина		16.9.74
Пров		Смирнов		18.IX.74
Рук. гр.		Ушомирская		
Н.контр.		Грановский		
Утв.		Спивак		

А1К085. 000

Прокладка

Лит.	Масса	Масштаб
И	1,3	1:10

Лист | Листов 1

Резина-пластина 5М-с ГОСТ 7338-65

Госстрой СССР Сантехпроект г. Москва

АIК086. 000

Серия 1.469-7 Выпуск 3

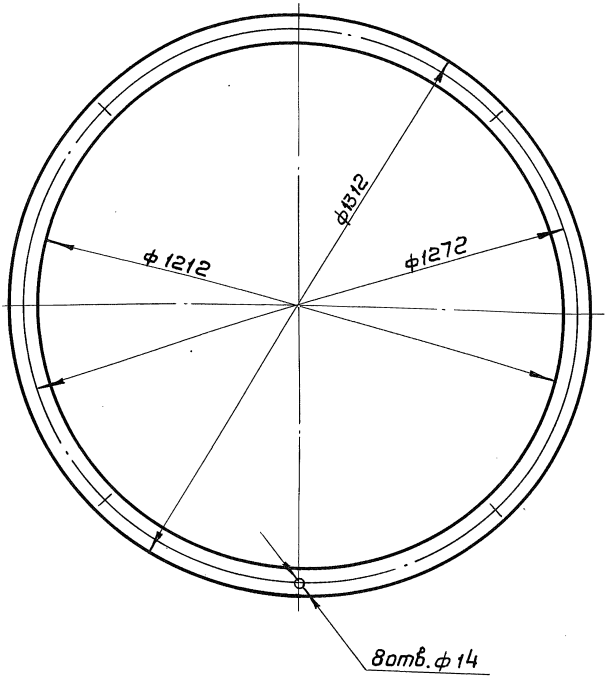

Изм	Лист	№ докум.	Подп.	Дата
Разраб.		Белова		16.9.74
Пров.		Смирнов		17.IX.74
Рук. гр.		Ушомирская		
Н. контр.		Грановский		
Утв.		Спивак		

А1К086. 000

Прокладка

Лит.	Масса	Масштаб
И	1,8	1:10
Лист	Листов 1	

Резина-пластина 5М-с
ГОСТ 7338-65

Госстрой СССР
Сантехпроект
г. Москва

Инв. № подл. | Подп. и дата | Взам. инв. № | Инв. № дубл. | Подп. и дата

А1К087.000

Серия 1.469-7 выпуск 3

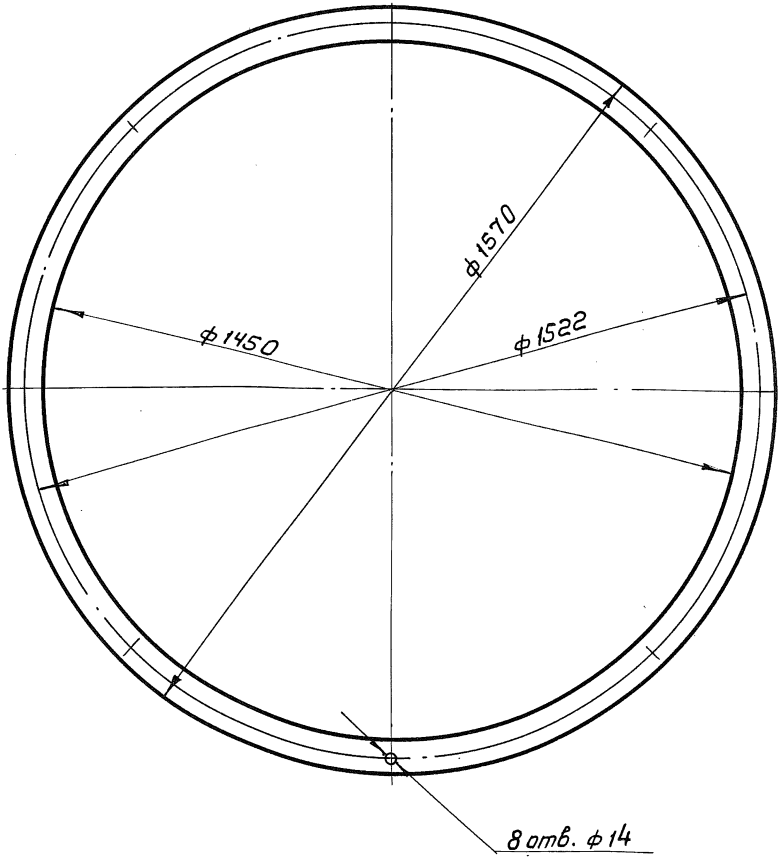

					А1К087.000			
Изм	Лист	Н докум.	Подп.	Дата	Прокладка	Лит.	Масса	Масштаб
Разраб.		Белова		16.9.74		И	2,5	1:10
Пров.		Смирнов		17.IX.74		Лист	Листов 1	
Рук.груп.		Ушомирская			Резина-пластина 5М-с ГОСТ 7338-65	Госстрой СССР Сантехпроект г. Москва		
Н.контр		Грановский						
Утв		Спивак						

Инв № подл. | Подп. и дата | Взам. инв № | Инв № дубл. | Подп. и дата

Серия 1.469-7 выпуск 3

Формат	Зона	Поз.	Обозначение	Наименование	Кол.	Приме-чание
				Документация		
11			А1К088.000 СБ	Сборочный чертеж		
				Детали.		
11		1	А1К088.001	Шпилька	1	
11		2	А1К088.002	Шайба	1	

Инв. № подл. | Подп. и дата | Взам. инв. № | Инв. № дубл. | Подп. и дата

Изм.	Лист	№ докум.	Подп.	Дата
Разраб.		Тумаркина		16.9.74
Пров.		Ушомирская		
Рук. группы		Ушомирская		
Н. контр.		Грановский		
Утв.		Спивак		

А1К088.000

Болт специальный.

Лит.	Лист	Листов
И		1

Госстрой СССР
САНТЕХПРОЕКТ
г. Москва

АIК088.000СБ

Серия 1.469-7 выпуск 3

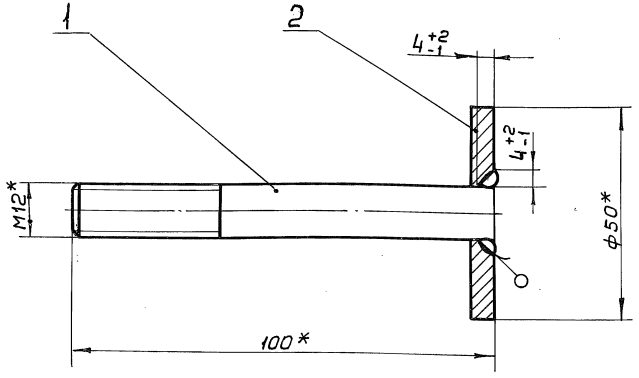

1. * Размеры для справок
2. Сварка ручная электродуговая.

Изм.	Лист	№ докум.	Подп.	Дата	АIК088.000СБ			
Разраб.		Белова		16.9.74	Болт специальный	Лит.	Масса	Масштаб
Пров.		Смирнов		17.9.74		И	0,16	1:1
Рук. гр.		Ушомирская			Сборочный чертеж	Лист	Листов 1	
Гл.спец.		Спивак				Госстрой СССР Сантехпроект г. Москва		
Н.контр.		Грановский						
Утв.		Гольтвегер						

Инв. № подл. | Подп. и дата | Взам. инв. № | Инв. № дубл. | Подп. и дата

А1К088. 001

√(√)

Серия 1.469-7 выпуск 3

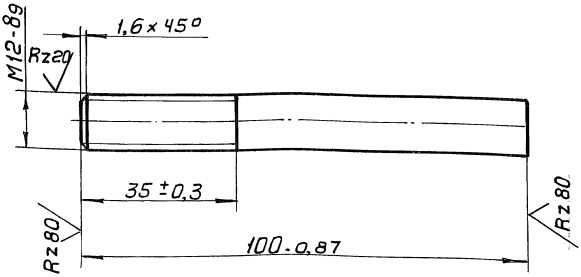

Взам.инв.№ | Инв.№ дубл. | Подп. и дата | Инв.№ подл. | Подп. и дата

Изм	Лист	№ докум.	Подп.	Дата
Разраб		Тумаркина		16.9.74
Пров.		Смирнов		17.9.74
Рук. гр		Ушомирская		
Н. контр		Грановский		
Утв.		Спивак		

А1К088. 001

Шпилька

Лит.	Масса	Масштаб
И	0,09	1:10
Лист	Листов 1	

Круг В12 ГОСТ 2590-71
Ст.3 ГОСТ 535-58

Госстрой СССР
Сантехпроект
г. Москва

АIК088. 002

Серия 1.469-7 Выпуск 3

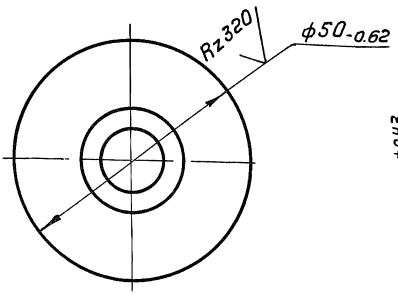

Изм	Лист	№ докум.	Подп.	Дата
Разраб.		Белова		16.9.74
Пров.		Смирнов		17.IX.74
Рук. гр.		Ушомирская		
Н. контр		Грановский		
Утв.		Спивак		

АIК088. 002

Шайба

Лит.	Масса	Масштаб
И	0,07	1:1
Лист	Листов 1	

Лист 5 ГОСТ 5681-57
Ст3 ГОСТ 14637-69

Госстрой СССР
Сантехпроект
г. Москва

Инв. № подл. | Подп. и дата | Взам. инв. № | Инв. № дубл. | Подп. и дата

А1К089. 000

Серия 1.469-7 выпуск 3

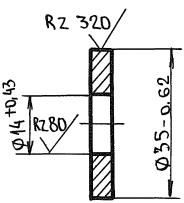

Инв.№ подл. | Подп. и дата | Взам.инв.№ | Инв.№ дубл. | Подп. и дата

Изм.	Лист	№ докум.	Подп.	Дата
Разраб.		Тумаркина		
Пров.		Смирнов		
Рук. груп.		Чшомирская		
Н.контр.		Грановский		
Утв.		Спивак		

gost.e-ecolog.ru

А1К089. 000

Шайба

Лит.	Масса	Масшт.
И	0,03	1:1

Лист | Листов 1

Лист 5 ГОСТ 5681-57 / Ст.3 ГОСТ 14637-69

Госстрой СССР
Сантехпроект
г. Москва