ТИПОВЫЕ СТРОИТЕЛЬНЫЕ КОНСТРУКЦИИ, ИЗДЕЛИЯ И УЗЛЫ

СЕРИЯ 1.440-3м/92

КОНСТРУКЦИИ ПЕРЕКРЫТИЙ ЖЕЛЕЗОБЕТОННЫЕ НАД ХОЛОДНЫМИ ВЕНТИЛИРУЕМЫМИ ПОДПОЛЬЯМИ ОДНОЭТАЖНЫХ И МНОГОЭТАЖНЫХ ПРОИЗВОДСТВЕННЫХ ЗДАНИЙ ДЛЯ СТРОИТЕЛЬСТВА В РАЙОНАХ ВЕЧНОЙ МЕРЗЛОТЫ

ВЫПУСК 6

АРМАТУРНЫЕ И ЗАКЛАДНЫЕ ИЗДЕЛИЯ ПЛИТ ШИРИНОЙ 0,75 м.

РАБОЧИЕ ЧЕРТЕЖИ

ЦД0056-06

gost.e-ecolog.ru

ТИПОВЫЕ СТРОИТЕЛЬНЫЕ КОНСТРУКЦИИ, ИЗДЕЛИЯ И УЗЛЫ

СЕРИЯ 1.440-3м/92

КОНСТРУКЦИИ ПЕРЕКРЫТИЙ ЖЕЛЕЗОБЕТОННЫЕ НАД ХОЛОДНЫМИ ВЕНТИЛИРУЕМЫМИ ПОДПОЛЬЯМИ ОДНОЭТАЖНЫХ И МНОГОЭТАЖНЫХ ПРОИЗВОДСТВЕННЫХ ЗДАНИЙ ДЛЯ СТРОИТЕЛЬСТВА В РАЙОНАХ ВЕЧНОЙ МЕРЗЛОТЫ

ВЫПУСК 6

АРМАТУРНЫЕ И ЗАКЛАДНЫЕ ИЗДЕЛИЯ ПЛИТ ШИРИНОЙ 0,75 М.

РАБОЧИЕ ЧЕРТЕЖИ

РАЗРАБОТАНЫ
ЦНИИПРОМЗДАНИЙ

ЗАМЕСТИТЕЛЬ ДИРЕКТОРА ИНСТИТУТА — В. В. ГРАНЕВ
НАЧАЛЬНИК ОКОЗ — А. Я. РОЗЕНБЛЮМ
ГЛАВНЫЙ ИНЖЕНЕР ПРОЕКТА — Т. М. КУТЫРИНА

УТВЕРЖДЕНЫ
ГЛАВПРОЕКТОМ ГОССТРОЯ РОССИИ,
ПИСЬМО ОТ 02.06.93 № 9-3-2/110
ВВЕДЕНЫ В ДЕЙСТВИЕ С 01.01.94
ЦНИИПРОМЗДАНИЙ
ПРИКАЗ ОТ 08.06.93 № 40

Обозначение документа	Наименование	Стр.
1.440-3М/92.6-ТТ	Технические требования	2
-1	Каркас плоский КР1... КР5	3
-2	Каркас плоский КР6... КР9	5
-3	Каркас плоский КР10... КР13	6
-4	Каркас плоский КР14... КР18	7
-5	Каркас плоский КР19... КР22	8
-6	Каркас плоский КР23	9
-7	Каркас плоский КР24	9
-8	Сетка С1... С4	10
-9	Сетка С5... С8	10
-10	Сетка С9... С12	11
-11	Сетка С13... С16	11
-12	Сетка С17... С20	12
-13	Сетка С21... С23	12
-14	Сетка С24... С26	13
-15	Сетка С27... С29	13
-16	Сетка С30... С32	14
-17	Сетка С33... С35	14
-18	Изделие закладное МН1	15

Взам. инв. №

Подпись и дата

Инв. № подл.

Н. контр.	Рутковская		
Исполн.	Шарова		

1.440-3М/92.6

Содержание

Стадия	Лист	Листов
Р		1

ЦНИИПРОМЗДАНИЙ

1. Выпуск 6 содержит рабочие чертежи арматурных и закладных изделий плит перекрытий, разработанных в выпуске 5 настоящей серии.

2. Арматурные каркасы и сетки при диаметрах стержней до 6мм включительно следует выполнять из обыкновенной арматурной проволоки периодического профиля класса Вр-I по ГОСТ 6727-80 при диаметре стержней 6мм и более-из стержневой горячекатаной арматурной стали периодического профиля класса А-III по ГОСТ 5781-82.

3. Плоские сварные каркасы и сетки должны изготовляться при помощи контактной точечной сварки в соответствии с требованиями ГОСТ 10922-90. Замена контактной сварки на дуговую не допускается. Тип шва К1-Кт по ГОСТ 14098-91.

4. Сварку стальных изделий следует производить в соответствии с ГОСТ 14098-91.

5. Марка стали рабочей арматуры должна быть указана в проекте здания. Прокат из стали марки С245 по ГОСТ 27772-88.

6. Защиту закладных изделий от коррозии производить в соответствии с указаниями, приведенными в п. 2.9 докум.-ТО выпуска 5 настоящей серии.

Взам. инв. №

Подпись и дата

Инв. № подл.

Сл. инж. пр.	Кутырина		
Н. контр.	Рутковская		

1.440-3М/92.6-ТТ

Технические требования

Стадия	Лист	Листов
Р		1

ЦНИИПРОМЗДАНИЙ

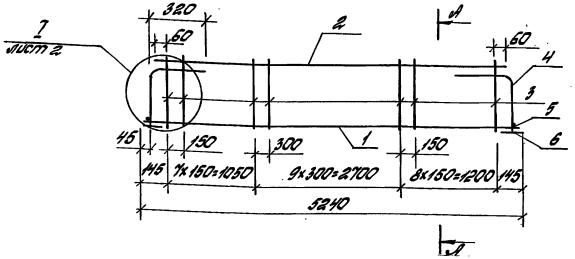

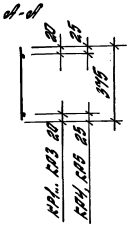

Поз. 4

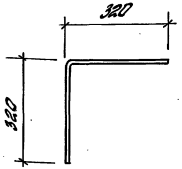

Марка каркаса	Поз.	Наименование	Кол.	Масса единицы, кг	Масса каркаса, кг
КР1	1	ф18 А III l=5230	1	10,5	17,3
	2	ф5 Вр I l=5070	1	0,7	
	3	ф5 Вр I l=375	25	0,05	
	4	ф10 А III l=640	2	0,4	
	5	ф18 А III l=60	2	0,1	
	6	Лист 30×80×100 ГОСТ 19903-74 / С245 ГОСТ 27772-88	2	1,9	
КР2	1	ф20 А III l=5230	1	12,9	19,8
	2	ф5 Вр I l=5070	1	0,7	
	3	ф5 Вр I l=375	25	0,05	
	4	ф10 А III l=640	2	0,4	
	5	ф20 А III l=60	2	0,15	
	6	Лист 30×80×100 ГОСТ 19903-74 / С245 ГОСТ 27772-88	2	1,9	

Марка каркаса	Поз.	Наименование	Кол.	Масса единицы, кг	Масса каркаса, кг
КР3	1	ф22 А III l=5230	1	15,6	23,7
	2	ф6 А III l=5070	1	11,1	
	3	ф6 А III l=375	25	0,08	
	4	ф10 А III l=640	2	0,4	
	5	ф22 А III l=60	2	0,18	
	6	Лист 30×80×100 ГОСТ 19903-74 / С245 ГОСТ 27772-88	2	1,9	
КР4	1	ф25 А III l=5230	1	20,1	30,9
	2	ф8 А III l=5070	1	2,0	
	3	ф8 А III l=375	25	0,15	
	4	ф10 А III l=640	2	0,4	
	5	ф25 А III l=60	2	0,23	
	6	Лист 30×80×100 ГОСТ 19903-74 / С245 ГОСТ 27772-88	2	1,9	
КР5	1	ф28 А III l=5230	1	25,3	36,3
	2	ф8 А III l=5070	1	2,0	
	3	ф8 А III l=375	25	0,15	
	4	ф10 А III l=640	2	0,4	
	5	ф28 А III l=60	2	0,3	
	6	Лист 30×80×100 ГОСТ 19903-74 / С245 ГОСТ 27772-88	2	1,9	

Арматура класса А-III по ГОСТ 5781-82, класса Вр-I по ГОСТ 6727-80.

Гл. инж. пр.	Кутырина	[signature]	
Раз. раб.	Ритковская	[signature]	
Исполнил	Ритковская	[signature]	
Проверил	Ананьева	[signature]	
Н. контр.	Кутырина	[signature]	

1.440-3М/92.6-1

Каркас плоский КР1... КР5

Стадия	Лист	Листов
Р	1	2

ЦНИИПРОМЗДАНИЙ

Инв. № подл. | Подпись и дата | Взам. инв. №

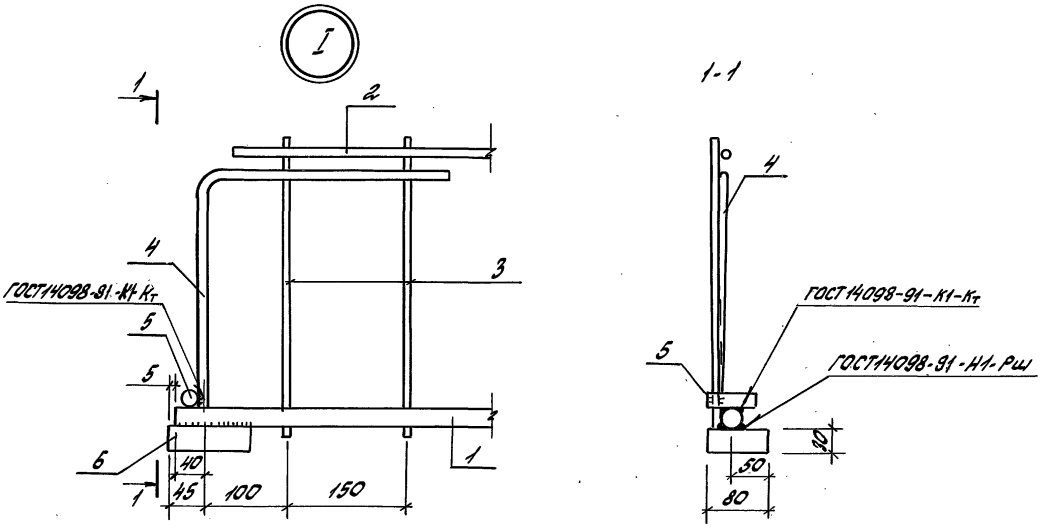

Вариант опорной детали

2-2

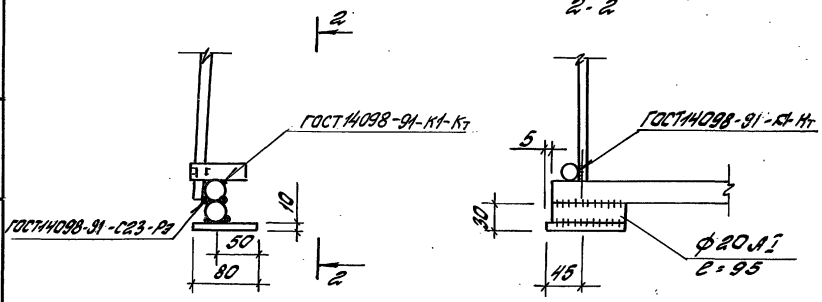

Инв. № подл.	Подпись и дата	Взам. инв. №

1.440-3М/92.6-1

Лист 2

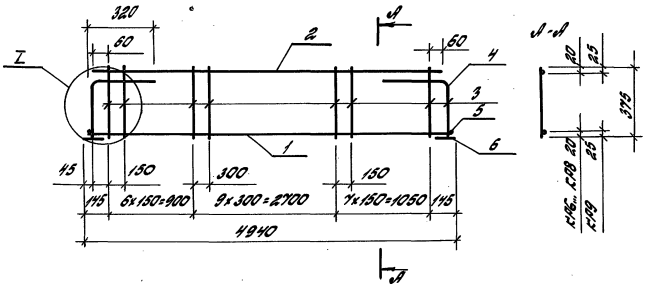

Марка сарасса	Поз.	Наименование	Кол.	Масса единицы, кг	Масса сарасса, кг
К-96	1	ф18 А-III l=4930	1	9,9	16,6
	2	ф5 Вр-I l=4770	1	0,7	
	3	ф5 Вр-I l=375	23	0,05	
	4	ф10 А-III l=640	2	0,4	
	5	ф18 А-III l=60	2	0,1	
	6	Лист 30×80×100 ГОСТ 19903-74 / Ст3пс5 ГОСТ 27772-88	2	1,9	
К-97	1	ф20 А-III l=4930	1	12,2	19,0
	2	ф5 Вр-I l=4770	1	0,7	
	3	ф5 Вр-I l=375	23	0,05	
	4	ф10 А-III l=640	2	0,4	
	5	ф20 А-III l=60	2	0,15	
	6	Лист 30×80×100 ГОСТ 19903-74 / Ст3пс5 ГОСТ 27772-88	2	1,9	

Марка сарасса	Поз.	Наименование	Кол.	Масса единицы, кг	Масса сарасса, кг
К-98	1	ф22 А-III l=4930	1	14,7	22,6
	2	ф6 А-III l=4770	1	1,1	
	3	ф6 А-III l=375	23	0,08	
	4	ф10 А-III l=640	2	0,4	
	5	ф22 А-III l=60	2	0,18	
	6	Лист 30×80×100 ГОСТ 19903-74 / Ст3пс5 ГОСТ 27772-88	2	1,9	
К-99	1	ф25 А-III l=4930	1	18,9	29,3
	2	ф8 А-III l=4770	1	1,9	
	3	ф8 А-III l=375	23	0,15	
	4	ф10 А-III l=640	2	0,4	
	5	ф25 А-III l=60	2	0,23	
	6	Лист 30×80×100 ГОСТ 19903-74 / Ст3пс5 ГОСТ 27772-88	2	1,9	

1. Арматура класса А-III по ГОСТ 5781-82, класса Вр-I по ГОСТ 6727-80.
2. Узел I см. докум. 1.440-3.М/92.6-1 лист 2.
3. Поз. 4 см. докум. 1.440-3.М/92.6-1 лист 1.

Гл. инж. пр.	Кутырина		1.440-3.М/92.6-2
Нач. отд.	Ритовская		
Исполнил	Ритовская		Каркас плоский К-96... К-99
Проверил	Ананьева		Стадия Р; Лист; Листов 1
Н. контр.	Кутырина		ЦНИИПромзданий

Инв. № подл. | Подпись и дата | Взам. инв. №

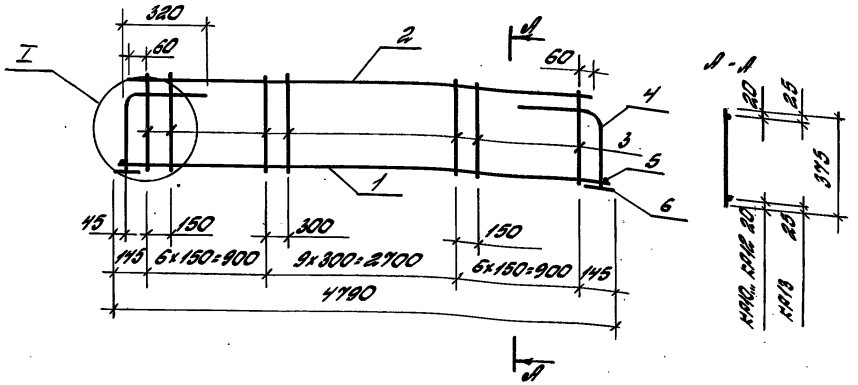

Марка каркаса	Поз.	Наименование	Кол.	Масса единицы, кг	Масса каркаса, кг
КР10	1	ф18 А-III l=4780	1	9,6	16,1
	2	ф5 Вр-I l=4620	1	0,6	
	3	ф5 Вр-I l=375	22	0,05	
	4	ф10 А-III l=640	2	0,4	
	5	ф18 А-III l=60	2	0,1	
	6	Лист 30×80×100 ГОСТ 19903-74 / С245 ГОСТ 27772-88	2	1,9	
КР11	1	ф20 А-III l=4780	1	11,8	18,4
	2	ф5 Вр-I l=4620	1	0,6	
	3	ф5 Вр-I l=375	22	0,05	
	4	ф10 А-III l=640	2	0,4	
	5	ф20 А-III l=60	2	0,15	
	6	Лист 30×80×100 ГОСТ 19903-74 / С245 ГОСТ 27772-88	2	1,9	

Марка каркаса	Поз.	Наименование	Кол.	Масса единицы, кг	Масса каркаса, кг
КР12	1	ф22 А-III l=4780	1	14,3	22,0
	2	ф6 А-III l=4620	1	1,0	
	3	ф6 А-III l=375	22	0,08	
	4	ф10 А-III l=640	2	0,4	
	5	ф22 А-III l=60	2	0,18	
	6	Лист 30×80×100 ГОСТ 19903-74 / С245 ГОСТ 27772-88	2	1,9	
КР13	1	ф25 А-III l=4780	1	18,4	28,6
	2	ф8 А-III l=4620	1	1,8	
	3	ф8 А-III l=375	22	0,15	
	4	ф10 А-III l=640	2	0,4	
	5	ф25 А-III l=60	2	0,23	
	6	Лист 30×80×100 ГОСТ 19903-74 / С245 ГОСТ 27772-88	2	1,9	

1. Арматура класса А-III по ГОСТ 5781-82, класса Вр-I по ГОСТ 6727-80.
2. Узел I см. докум. 1.440-3М/92.6-1 лист 2
3. Поз. 4 см. докум. 1.440-3М/92.6-1 лист 1

Гл. инж. пр.	Купцынина		1.440-3М/92.6-3
Разраб.	Путковская		Каркас плоский КР10... КР13
Исполнил	Путковская		Стадия: Р; Лист: ; Листов: 1
Проверил	Аниньева		ЦНИИПромзданий
Н. контр.	Купцынина		

Инв. № подл. | Подпись и дата | Взам. инв. №

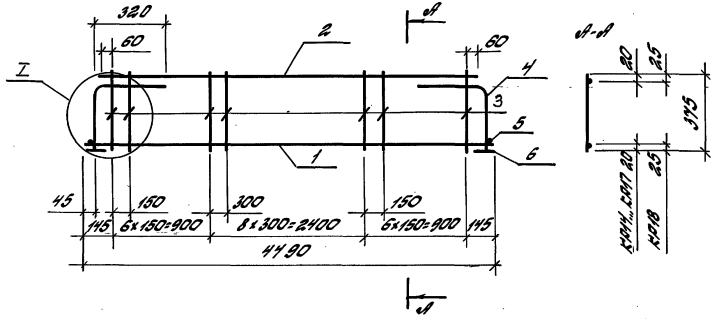

Марка каркаса	Поз.	Наименование	Кол.	Масса единицы, кг	Масса каркаса, кг
КР14	1	ф16 А III l=4480	1	7,1	13,5
	2	ф5 Вр I l=4320	1	0,6	
	3	ф5 Вр I l=375	21	0,05	
	4	ф10 А III l=640	2	0,4	
	5	ф16 А III l=60	2	0,09	
	6	Лист 30×80×100 ГОСТ 19903-74 / С245 ГОСТ 27772-88	2	1,9	
КР15	1	ф18 А III l=4480	1	9,0	15,5
	2	ф5 Вр I l=4320	1	0,6	
	3	ф5 Вр I l=375	21	0,05	
	4	ф10 А III l=640	2	0,4	
	5	ф18 А III l=60	2	0,12	
	6	Лист 30×80×100 ГОСТ 19903-74 / С245 ГОСТ 27772-88	2	1,9	

Марка каркаса	Поз.	Наименование	Кол.	Масса единицы, кг	Масса каркаса, кг
КР16	1	ф20 А III l=4480	1	11,1	17,7
	2	ф5 Вр I l=4320	1	0,6	
	3	ф5 Вр I l=375	21	0,05	
	4	ф10 А III l=640	2	0,4	
	5	ф20 А III l=60	2	0,15	
	6	Лист 30×80×100 ГОСТ 19903-74 / С245 ГОСТ 27772-88	2	1,9	
КР17	1	ф22 А III l=4480	1	13,4	21,0
	2	ф6 А III l=4320	1	1,0	
	3	ф6 А III l=375	21	0,08	
	4	ф10 А III l=640	2	0,4	
	5	ф22 А III l=60	2	0,18	
	6	Лист 30×80×100 ГОСТ 19903-74 / С245 ГОСТ 27772-88	2	1,9	
КР18	1	ф25 А III l=4480	1	17,2	27,1
	2	ф8 А III l=4320	1	1,7	
	3	ф8 А III l=375	21	0,15	
	4	ф10 А III l=640	2	0,4	
	5	ф25 А III l=60	2	0,23	
	6	Лист 30×80×100 ГОСТ 19903-74 / С245 ГОСТ 27772-88	2	1,9	

1. Арматура класса А-III по ГОСТ 5781-82, класса Вр-I по ГОСТ 6727-80.
2. Узел I см. докум. 1.440-3М/92.6 - лист 2.
3. Поз. 4 см. докум. 1.440-3М/92.6-1 лист 1.

Гл.инж.пр.	Кутырина	Кут	
Разраб.	Рутковская	Рутк	
Исполнил	Рутковская	Рутк	
Проверил	Ананьева	Анан	
Н.контр.	Кутырина	Кут	

1.440-3М/92.6-4

Каркас плоский КР14... КР18

Стадия	Лист	Листов
Р		1

ЦНИИПРОМЗДАНИЙ

Инв.№ подл. | Подпись и дата | Взам.инв.№

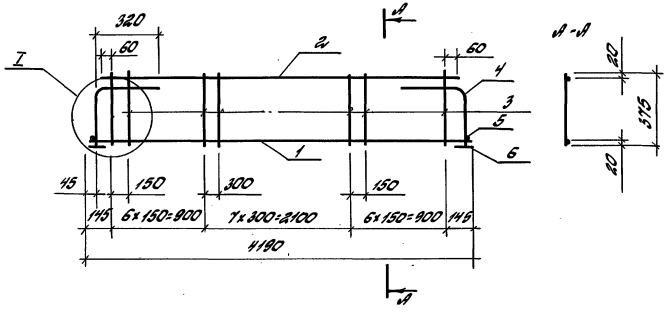

Марка каркаса	Поз.	Наименование	Кол.	Масса единицы, кг	Масса каркаса, кг
КР19	1	ф16 А III l=4180	1	6,6	13,0
	2	ф5 Вр I l=4020	1	0,6	
	3	ф5 Вр I l=375	20	0,05	
	4	ф10 А III l=640	2	0,4	
	5	ф16 А III l=60	2	0,09	
	6	Лист 30×80×100 ГОСТ 19903-74 / С245 ГОСТ 27772-88	2	1,9	
КР20	1	ф18 А III l=4180	1	8,4	14,8
	2	ф5 Вр I l=4020	1	0,6	
	3	ф5 Вр I l=375	20	0,05	
	4	ф10 А III l=640	2	0,4	
	5	ф18 А III l=60	2	0,1	
	6	Лист 30×80×100 ГОСТ 19903-74 / С245 ГОСТ 27772-88	2	1,9	

Марка каркаса	Поз.	Наименование	Кол.	Масса единицы, кг	Масса каркаса, кг
КР21	1	ф20 А III l=4180	1	10,3	16,8
	2	ф5 Вр I l=4020	1	0,6	
	3	ф5 Вр I l=375	20	0,05	
	4	ф10 А III l=640	2	0,4	
	5	ф20 А III l=60	2	0,15	
	6	Лист 30×80×100 ГОСТ 19903-74 / С245 ГОСТ 27772-88	2	1,9	
КР22	1	ф22 А III l=4180	1	12,5	20,0
	2	ф6 А III l=4020	1	0,9	
	3	ф6 А III l=375	20	0,08	
	4	ф10 А III l=640	2	0,4	
	5	ф22 l=60	2	0,18	
	6	Лист 30×80×100 ГОСТ 19903-74 / С245 ГОСТ 27772-88	2	1,9	

1. Арматура класса А-III по ГОСТ 5781-82, класса Вр-I по ГОСТ 6727-80.
2. Узел I см. докум. 1.440-3м/92.6-1 лист 2.
3. Поз. 4 см. докум. 1.440-3м/92.6-1 лист 1.

Гл.инж.пр.	Кутырина		
Разраб.	Рутковская		
Исполнил	Рутковская		
Проверил	Ананьева		
Н.контр.	Кутырина		

1.440-3м/92.6-5

Каркас плоский КР19... КР22

Стадия	Лист	Листов
Р		1

ЦНИИПРОМЗДАНИЙ

Инв.№ подл. | Подпись и дата | Взам.инв.№

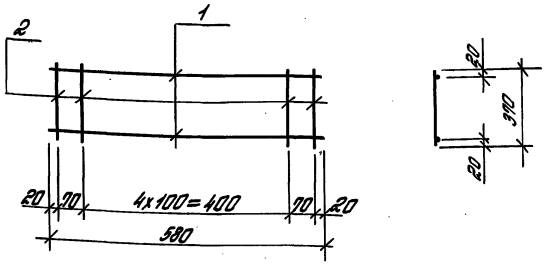

Поз.	Наименование	Кол.	Масса единицы, кг	Масса каркаса, кг
1	ф 4 Вр I, l=580	2	0,05	0,31
2	ф 4 Вр I, l=370	7	0,03	

Арматура класса Вр-I по ГОСТ 6727-80

Гл. инж. пр.	Кутырина		1.440-3М/92.6-6	
Разраб.	Рутковская		Каркас плоский КР 23	Стадия: Р; Лист; Листов: 1
Исполнил	Рутковская			ЦНИИПРОМЗДАНИЙ
Проверил	Ананьева			
Н. контр.	Кутырина			

Инв. № подл. | Подпись и дата | Взам. инв. №

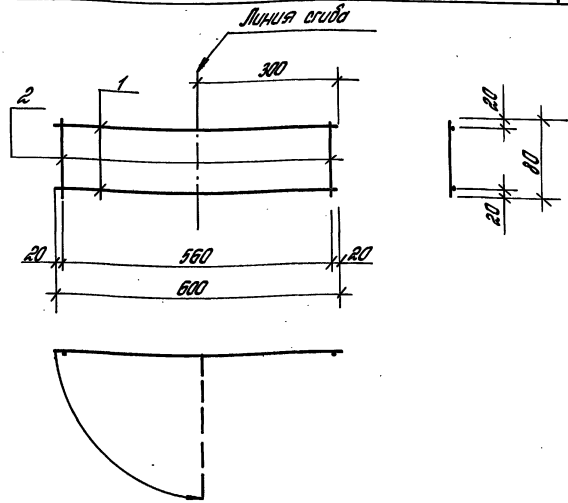

Поз.	Наименование	Кол.	Масса единицы, кг	Масса каркаса, кг
1	ф 8 А III, l=600	2	0,2	0,42
2	ф 4 Вр I, l=80	2	0,01	

Арматура класса А-III по ГОСТ 5781-82, класса Вр-I по ГОСТ 6727-80

Гл. инж. пр.	Кутырина		1.440-3М/92.6-7	
Разраб.	Рутковская		Каркас плоский КР 24	Стадия: Р; Лист; Листов: 1
Исполнил	Рутковская			ЦНИИПРОМЗДАНИЙ
Проверил	Ананьева			
Н. контр.	Кутырина			

Инв. № подл. | Подпись и дата | Взам. инв. №

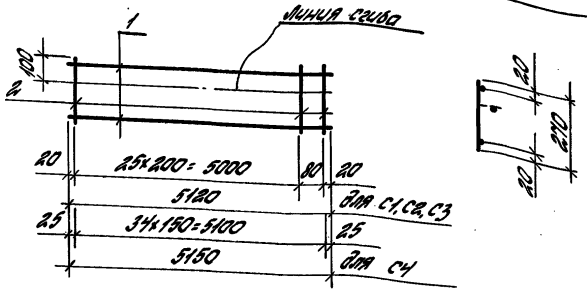

Марка сетки	Поз.	Наименование	Кол.	Масса единицы, кг	Масса сетки, кг
С1	1	ф4 Вр-I; l=5120	2	0,47	1,6
	2	ф4 Вр-I; l=270	27	0,025	
С2	1	ф4 Вр-I; l=5120	2	0,47	2,0
	2	ф5 Вр-I; l=270	27	0,039	
С3	1	ф4 Вр-I; l=5120	2	0,47	2,6
	2	ф6 А-III; l=270	27	0,06	
С4	1	ф4 Вр-I; l=5150	2	0,47	3,0
	2	ф6 А-III; l=270	35	0,06	

Арматура класса Вр-I по ГОСТ 6727-80,
А-III по ГОСТ 5781-82.

Гл. инж. пр.	Кутукина		
Инженер	Сидоров		
Нач. отдела	Куприянов		
Гл. специалист	Чистова		

1.440-3КП/92.6-8

Сетка С1... С4

Стадия	Лист	Листов
Р		1

ЦНИИПромзданий

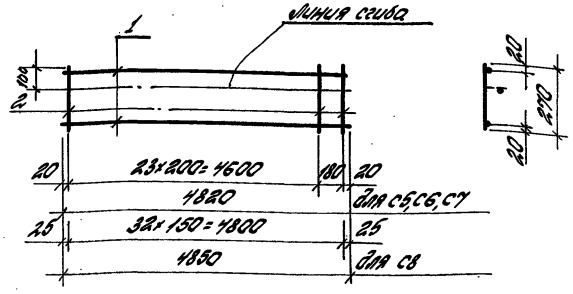

Марка сетки	Поз.	Наименование	Кол.	Масса единицы, кг	Масса сетки, кг
С5	1	ф4 Вр-I; l=4820	2	0,44	1,5
	2	ф4 Вр-I; l=270	25	0,025	
С6	1	ф4 Вр-I; l=4820	2	0,44	2,0
	2	ф5 Вр-I; l=270	25	0,039	
С7	1	ф4 Вр-I; l=4820	2	0,44	2,4
	2	ф6 А-III; l=270	25	0,06	
С8	1	ф4 Вр-I; l=4850	2	0,45	2,9
	2	ф6 А-III; l=270	33	0,06	

Арматура класса Вр-I по ГОСТ 6727-80,
А-III по ГОСТ 5781-82

Гл. инж. пр.	Кутукина		
Инженер	Сидоров		
Нач. отдела	Куприянов		
Гл. специалист	Чистова		

1.440-3КП/92.6-9

Сетки С5... С8

Стадия	Лист	Листов
Р		1

ЦНИИПромзданий

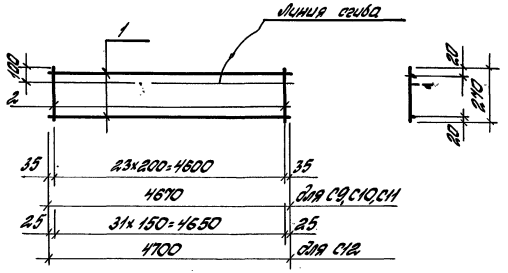

Марка сетки	Поз.	Наименование		Кол.	Масса единицы, кг	Масса сетки, кг
С9	1	ф 4 Вр I;	l = 4670	2	0,43	1,5
	2	ф 4 Вр I;	l = 270	24	0,025	
С10	1	ф 4 Вр I;	l = 4670	2	0,43	1,8
	2	ф 5 Вр I;	l = 270	24	0,039	
С11	1	ф 4 Вр I;	l = 4670	2	0,43	2,3
	2	ф 6 А III;	l = 270	24	0,06	
С12	1	ф 4 Вр I;	l = 4700	2	0,43	2,8
	2	ф 6 А III;	l = 270	32	0,06	

Арматура класса Вр-I по ГОСТ 6727-80,
А-III по ГОСТ 5781-82

Гл. инж. пр.	Кутырина	Кут		1.440-3М/92.6-10
Разраб.	Рутковская	Рутк		
Исполн.	Шарова	Шар		Сетка С9... С12
Провер.	Ананьева	Анан		
Н. контр.	Кутырина	Кут		

Стадия	Лист	Листов
Р		1

ЦНИИПРОМЗДАНИЙ

Инв. № подл. | Подпись и дата | Взам. инв. №

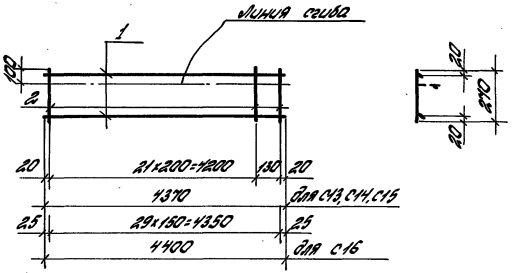

Марка сетки	Поз.	Наименование		Кол.	Масса единицы, кг	Масса сетки, кг
С13	1	ф 4 Вр I;	l = 4370	2	0,40	1,4
	2	ф 4 Вр I;	l = 270	23	0,025	
С14	1	ф 4 Вр I;	l = 4370	2	0,40	1,7
	2	ф 5 Вр I;	l = 270	23	0,039	
С15	1	ф 4 Вр I;	l = 4370	2	0,40	2,2
	2	ф 6 А III;	l = 270	23	0,06	
С16	1	ф 4 Вр I;	l = 4400	2	0,41	2,6
	2	ф 6 А III;;	l = 270	30	0,06	

Арматура класса Вр-I по ГОСТ 6727-80,
А-III по ГОСТ 5781-82

Гл. инж. пр.	Кутырина	Кут		1.440-3М/92.6-11
Разраб.	Рутковская	Рутк		
Исполн.	Шарова	Шар		Сетка С13... С16
Провер.	Ананьева	Анан		
Н. контр.	Кутырина	Кут		

Стадия	Лист	Листов
Р		1

ЦНИИПРОМЗДАНИЙ

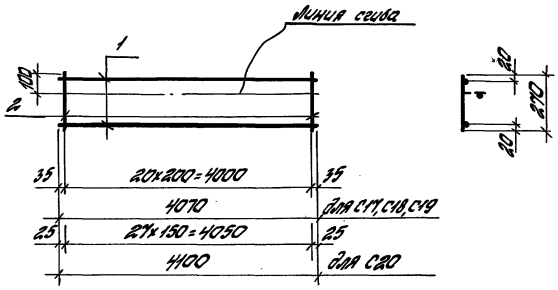

Марка сетки	Поз.	Наименование		Кол.	Масса единицы, кг	Масса сетки, кг
С17	1	ф 4 ВрI;	l= 4070	2	0,37	1,3
	2	ф 4 ВрI;	l= 270	21	0,025	
С18	1	ф 4 ВрI;	l= 4070	2	0,37	1,6
	2	ф 5 ВрI;	l= 270	21	0,039	
С19	1	ф 4 ВрI;	l= 4070	2	0,37	2,0
	2	ф 6 АIII;	l= 270	21	0,06	
С20	1	ф 4 ВрI;	l= 4100	2	0,38	2,4
	2	ф 6 АIII;	l= 270	28	0,06	

Арматура класса Вр-I по ГОСТ 6727-80
А-III по ГОСТ 5781-82

				1.440-3М/92.6-12		
Гл.инж.пр.	Кутырина	Кут		Сетка С17... С20	Стадия	Лист	Листов
Разраб.	Рутковская	Рутк			Р		1
Исполн.	Шарова	Шар			ЦНИИПРОМЗДАНИЙ		
Провер.	Ананьева	Анан					
Н.контр.	Кутырина	Кут					

Инв. № подл. | Подпись и дата | Взам. инв. №

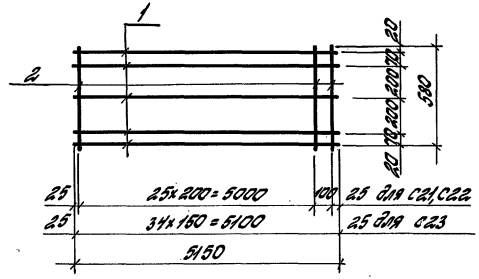

Марка сетки	Поз.	Наименование		Кол.	Масса единицы, кг	Масса сетки, кг
С21	1	ф 4 ВрI;	l= 5150	5	0,47	3,8
	2	ф 4 ВрI;	l= 580	27	0,053	
С22	1	ф 4 ВрI;	l= 5150	5	0,47	4,7
	2	ф 5 ВрI;	l= 580	27	0,084	
С23	1	ф 4 ВрI;	l= 5150	5	0,47	5,3
	2	ф 5 ВрI;	l= 580	35	0,084	

Арматура класса Вр-I по ГОСТ 6727-80

				1.440-3М/92.6-13		
Гл.инж.пр.	Кутырина	Кут		Сетка С21... С23	Стадия	Лист	Листов
Разраб.	Рутковская	Рутк			Р		1
Исполн.	Шарова	Шар			ЦНИИПРОМЗДАНИЙ		
Провер.	Ананьева	Анан					
Н.контр.	Кутырина	Кут					

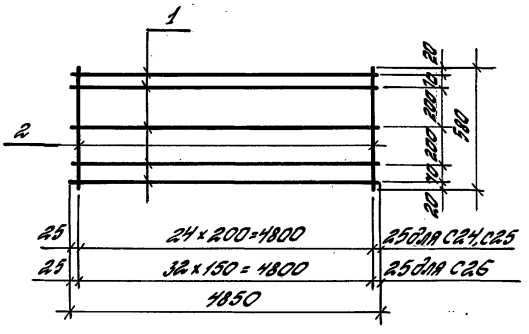

Марка сетки	Поз.	Наименование	Кол.	Масса единицы, кг	Масса сетки, кг
С24	1	ф4 ВрI; l=4850	5	0,45	3,6
	2	ф4 ВрI; l=580	25	0,053	
С25	1	ф4 ВрI; l=4850	5	0,45	4,4
	2	ф5 ВрI; l=580	25	0,084	
С26	1	ф4 ВрI; l=4850	5	0,45	5,1
	2	ф5 ВрI; l=580	33	0,084	

Арматура класса Вр-I по ГОСТ 6727-80.

			1.440-3.М/92.6-14
Гл.инж.пр.	Кутырина		
Разраб.	Путковская		Сетка С24... С26
Исполн.	Шарова		
Провер.	Ананьева		
Н.контр.	Кутырина		

Стадия	Лист	Листов
Р		1

ЦНИИПромзданий

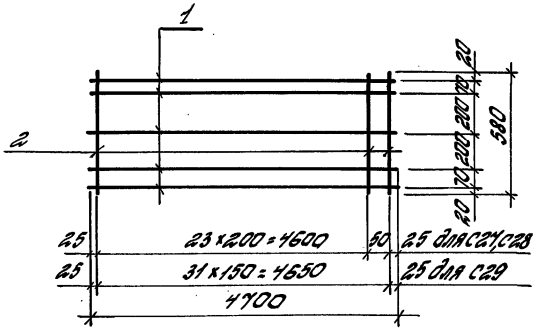

Марка сетка	Поз.	Наименование	Кол.	Масса единицы, кг	Масса сетки, кг
С27	1	ф 4 ВрI; l=4700	5	0,43	3,5
	2	ф 4 ВрI; l=580	25	0,053	
С28	1	ф 4 ВрI; l=4700	5	0,43	4,3
	2	ф 5 ВрI; l=580	25	0,084	
С29	1	ф 4 ВрI; l=4700	5	0,43	4,9
	2	ф 5 ВрI; l=580	32	0,084	

Арматура класса Вр-I по ГОСТ 6727-80

			1.440-3.М/92.6-15
Гл.инж.пр.	Кутырина		
Разраб.	Путковская		Сетка С27... С29
Исполн.	Шарова		
Провер.	Ананьева		
Н.контр.	Кутырина		

Стадия	Лист	Листов
Р		1

ЦНИИПромзданий

Инв.№ подл. | Подпись и дата | Взам.инв.№

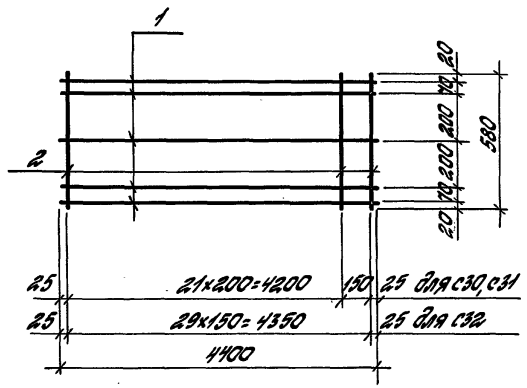

Марка сетки	Поз.	Наименование		Кол.	Масса единицы, кг	Масса сетки, кг
С30	1	ф4 Вр I;	l=4400	5	0,41	3,3
	2	ф4 Вр I;	l=580	23	0,053	
С31	1	ф4 Вр I;	l=4400	5	0,41	4,0
	2	ф5 Вр I;	l=580	23	0,084	
С32	1	ф4 Вр I;	l=4400	5	0,41	4,6
	2	ф5 Вр I;	l=580	30	0,084	

Арматура класса Вр-I по ГОСТ 6727-80.

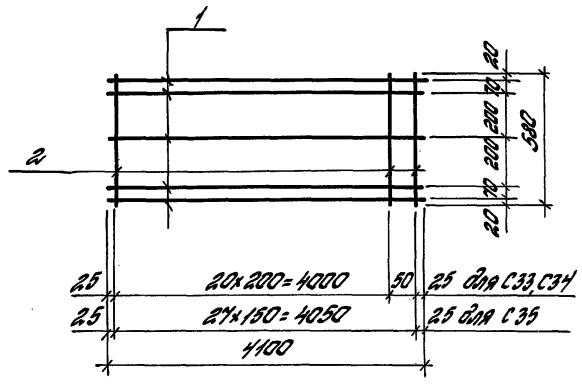

Марка сетки	Поз.	Наименование		Кол.	Масса единицы, кг	Масса сетки, кг
С33	1	ф4 Вр I;	l=4100	5	0,38	3,1
	2	ф4 Вр I;	l=580	22	0,053	
С34	1	ф4 Вр I;	l=4100	5	0,38	3,8
	2	ф5 Вр I;	l=580	22	0,084	
С35	1	ф4 Вр I;	l=4100	5	0,38	4,3
	2	ф5 Вр I;	l=580	28	0,084	

Арматура класса Вр-I по ГОСТ 6727-80

Гл. инж. пр.	Кутырина	Кут		1.440-3М/92.6-16			
Разраб.	Рутковская	Рутков		Сетка С30... С32	Стадия	Лист	Листов
Исполн.	Шарова	Шар			Р		1
Провер.	Ананьева	Анан			ЦНИИПРОМЗДАНИЙ		
Н. контр.	Кутырина	Кут					

Гл. инж. пр.	Кутырина	Кут		1.440-3М/92.6-17			
Разраб.	Рутковская	Рутков		Сетка С33... С35	Стадия	Лист	Листов
Исполн.	Шарова	Шар			Р		1
Провер.	Ананьева	Анан			ЦНИИПРОМЗДАНИЙ		
Н. контр.	Кутырина	Кут					

Инв. № подл. | Подпись и дата | Взам. инв. №

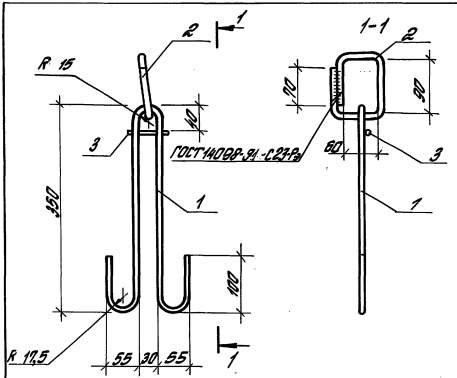

Поз. 3 приварить к поз. 1 дуговой ручной сваркой (К3) в соответствии с ГОСТ 14098-91.

Поз.	Наименование		Кол.	Масса единицы, кг	Общая масса, кг
1	ф 10 А I;	l = 940	1	0,6	1,2
2	ф 16 А I;	l = 400	1	0,6	
3	ф 4 Вр I;	l = 80	1	0,01	

Арматура класса А-I по ГОСТ 5781-82,
Вр-I по ГОСТ 6727-80

1.440-3М/92. 6-18

gost.e-ecolog.ru

Разраб.	Футкавская		
Исполн.	Шарова		
Провер.	Ананьева		
Н. контр.	Кутырина		

Изделие закладное МН1

Стадия	Лист	Листов
Р		1

ЦНИИПРОМЗДАНИЙ

Инв. № подл. | Подпись и дата | Взам. инв. №