ТИПОВЫЕ СТРОИТЕЛЬНЫЕ КОНСТРУКЦИИ, ИЗДЕЛИЯ И УЗЛЫ

СЕРИЯ 1.440-3м/92

КОНСТРУКЦИИ ПЕРЕКРЫТИЙ ЖЕЛЕЗОБЕТОННЫЕ НАД ХОЛОДНЫМИ ВЕНТИЛИРУЕМЫМИ ПОДПОЛЬЯМИ ОДНОЭТАЖНЫХ И МНОГОЭТАЖНЫХ ПРОИЗВОДСТВЕННЫХ ЗДАНИЙ ДЛЯ СТРОИТЕЛЬСТВА В РАЙОНАХ ВЕЧНОЙ МЕРЗЛОТЫ

ВЫПУСК 4

АРМАТУРНЫЕ И ЗАКЛАДНЫЕ ИЗДЕЛИЯ РИГЕЛЕЙ.

РАБОЧИЕ ЧЕРТЕЖИ

ЦОО056-04

gost.e-ecolog.ru

ТИПОВЫЕ СТРОИТЕЛЬНЫЕ КОНСТРУКЦИИ ИЗДЕЛИЯ И УЗЛЫ

СЕРИЯ 1.440-3м/92

КОНСТРУКЦИИ ПЕРЕКРЫТИЙ ЖЕЛЕЗОБЕТОННЫЕ НАД ХОЛОДНЫМИ ВЕНТИЛИРУЕМЫМИ ПОДПОЛЬЯМИ ОДНОЭТАЖНЫХ И МНОГОЭТАЖНЫХ ПРОИЗВОДСТВЕННЫХ ЗДАНИЙ ДЛЯ СТРОИТЕЛЬСТВА В РАЙОНАХ ВЕЧНОЙ МЕРЗЛОТЫ

ВЫПУСК 4

АРМАТУРНЫЕ И ЗАКЛАДНЫЕ ИЗДЕЛИЯ РИГЕЛЕЙ.

РАБОЧИЕ ЧЕРТЕЖИ

РАЗРАБОТАНЫ
ЦНИИПРОМЗДАНИЙ

ЗАМЕСТИТЕЛЬ ДИРЕКТОРА ИНСТИТУТА — В. В. ГРАНЕВ
НАЧАЛЬНИК ОКОЗ — А. Я. РОЗЕНБЛЮМ
ГЛАВНЫЙ ИНЖЕНЕР ПРОЕКТА — Т. М. КУТЫРИНА

УТВЕРЖДЕНЫ
ГЛАВПРОЕКТОМ ГОССТРОЯ РОССИИ,
ПИСЬМО ОТ 02.06.93 № 9-3-2/110
ВВЕДЕНЫ В ДЕЙСТВИЕ С 01.01.94
ЦНИИПРОМЗДАНИЙ
ПРИКАЗ ОТ 08.06.93 № 40

Обозначение документа	Наименование	Стр.
I.440-3М/92.4-ТТ	Технические требования	3
-I	Каркас пространственный КПI...КП5	5
-2	Каркас пространственный КП6...КП9	6
-3	Каркас пространственный КПI0...КПI3	7
-4	Каркас пространственный КПI4...КПI8	8
-5	Каркас пространственный КПI9...КП22	9
-6	Каркас пространственный КП23...КП26	I0
-7	Каркас пространственный КП27...КП30	II
-8	Каркас пространственный КП3I...КП33	I2
-9	Каркас пространственный КП34...КП38	I3
-I0	Каркас пространственный КП39...КП42	I4
-II	Каркас пространственный КП43...КП46	I5
-I2	Каркас пространственный КП47...КП5I	I6
-I3	Каркас пространственный КП52...КП57	I7
-I4	Каркас пространственный КП58...КП6I	I8
-I5	Каркас пространственный КП62...КП64	I9
-I6	Каркас пространственный КП65...КП68	20
-I7	Каркас пространственный КП69...КП7I	2I
-I8	Каркас пространственный КП72...КП75	22
-I9	Каркас пространственный КП76...КП78	23
-20	Узел I...III	24
-2I	Каркас плоский КРI...КР6	25
-22	Каркас плоский КР7...КРI2	26
-23	Каркас плоский КРI3...КРI8	27
-24	Каркас плоский КРI9...КР25	28
I.440-3М/92.4-25	Каркас плоский КР26...КР32	29
-26	Каркас плоский КР33...КР37	30
-27	Каркас плоский КР38...КР42	3I
-28	Каркас плоский КР43...КР48	32
-29	Каркас плоский КР49...КР55	33
-30	Каркас плоский КР56...КР63	34
-3I	Каркас плоский КР64...КР70	35
-32	Каркас плоский КР7I...КР75	36
-33	Каркас плоский КР76...КР82	37
-34	Каркас плоский КР83...КР89	38
-35	Каркас плоский КР90...КР96	39
-36	Каркас плоский КР97...КРI03	40
-37	Каркас плоский КРI04...КРI09	4I
-38	Каркас плоский КРII0...КРII3	42
-39	Каркас плоский КРII4...КРII7	43
-40	Сетка С1, С1А, С2, С2А	44
-4I	Сетка С3, С3А, С4, С4А	44
-42	Сетка С5, С5А, С6, С6А	45
-43	Изделие закладное МН1, МН2	45
-44	Изделие закладное МН3, МН4	46
-45	Изделие закладное МН5, МН6	46

Инв.№подл. | Подпись и дата | Взам.инв.№

I.440-3М/92.4

Содержание

Стад.	Лист	Листов
Р	I	2

Н.контр. Рутковская

Исполн. Шарова

ЦНИИПРОМЗДАНИЙ

Инв.№подл. | Подпись и дата | Взам.инв.№

I.440-3М/92.4

Лист 2

I. Выпуск 4 содержит рабочие чертежи арматурных и закладных изделий ригелей, разработанных в выпуске 3 настоящей серии.

2. Арматурные каркасы следует выполнять из стержневой горячекатаной арматурной стали периодического профиля класса А-III по ГОСТ 5781-82, арматурные сетки следует выполнять из обыкновенной арматурной проволоки периодического профиля класса Вр-I по ГОСТ 6727-80. Марки стали должны быть указаны в проекте здания.

3. Прокат закладных изделий из стали марки С245 по ГОСТ 27772-88.

4. Сварку стальных изделий следует производить в соответствии с ГОСТ I4098-91.

5. Защиту закладных изделий от коррозии производить в соответствии с указаниями, приведенными в п. 2.I0 докум. - ТО выпуска 3 настоящей серии.

6. Пространственные каркасы собираются из плоских каркасов, сеток, отдельных стержней и закладных изделий с применением контактной точечной сварки, электродуговой сварки и вязки вязальной проволокой.

Соединительные поперечные стержни, объединяющие плоские каркасы в пространственный следует приваривать к продольным или поперечным стержням плоских каркасов. В каркасах марок КП8 ... КП3; КП28..; ...КП33 и КП54 ... КП57 соединительные поперечные стержни должны привариваться только к продольным стержням плоских каркасов.

7. С целью обеспечения точности изготовления пространственных каркасов, их сборку рекомендуется производить в кондукторах в следующем порядке:

а) устанавливаются опорные закладные изделия марки МН I или МН 2;

б) устанавливаются плоские каркасы;

в) плоские каркасы привариваются к МН I или МН 2 электродуговой сваркой;

г) нижние поперечные соединительные стержни привариваются к плоским каркасам контактной точечной сваркой;

д) верхняя продольная арматура устанавливается в фиксирующие пазы кондукторов и закрепляется в проектном положении;

е) верхние поперечные соединительные стержни привариваются электросварочными клещами контактной точечной сваркой к плоским каркасам;

ж) устанавливаются и привязываются вязальной проволокой к плоским каркасам сетки С1, С1А ... С6, С6А;

з) поверх сеток устанавливаются и выверяются закладные изделия марок МН3, МН5 или МН4, МН6, которые затем привязываются к продольным стержням плоских каркасов.

Окончательная фиксация положения закладных изделий производится при установке каркаса в опалубку.

В случае отсутствия электросварочных клещей, пространственные каркасы могут быть изготовлены следующими способами:

а) соединением плоских каркасов с помощью скоб путем дуговой сварки их с поперечными стержнями (см.рис. I);

б) соединением плоских каркасов с помощью шпилек с вязкой всех пересечений, при этом должна быть обеспечена монтажная жесткость каркаса приваркой стержней, планок и т.п. (см.рис.2).

Инв.№подл. | Подпись и дата | Взам.инв.№

					I.440-3М/92.4-ТТ	
					Технические требования	Стадия: Р; Лист: I; Листов: 2
Гл.инж.	Кутнович					ЦНИИПРОМЗДАНИЙ
Н.контр.	Рутковой					

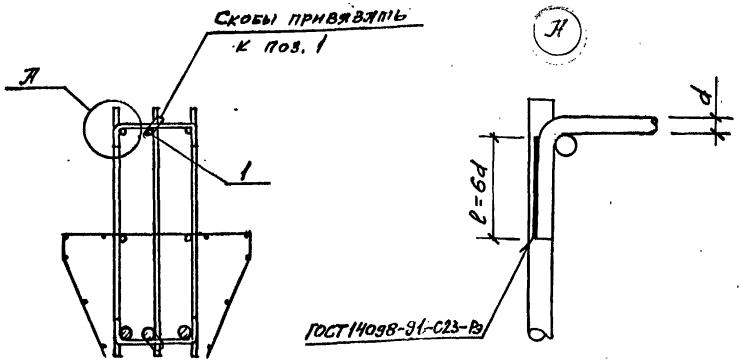

Рис 1.

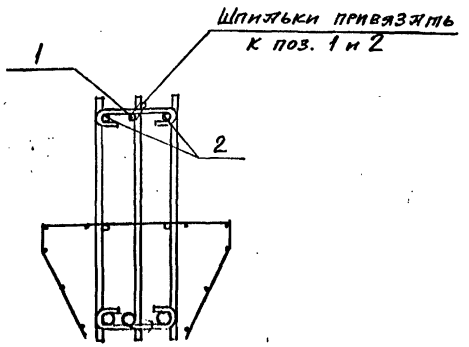

Рис.2

8. Плоские каркасы и сетки должны изготавливаться при помощи контактной точечной электросварки в соответствии с требованием ГОСТ 10922-90. Применение дуговой электросварки вместо предусмотренной контактной точечной не допускается. Тип шва К1-Кт по ГОСТ 14098-91.

9. В плоских каркасах со спаренными стержнями сварка производится в следующей последовательности:

а) нижний стержень приваривается к поперечным стержням каркаса при помощи контактной точечной сварки;

б) верхний стержень приваривается по концам к нижнему ручной электродуговой сваркой швами длиной, равной трем диаметрам стержней (см.докум. - 39).

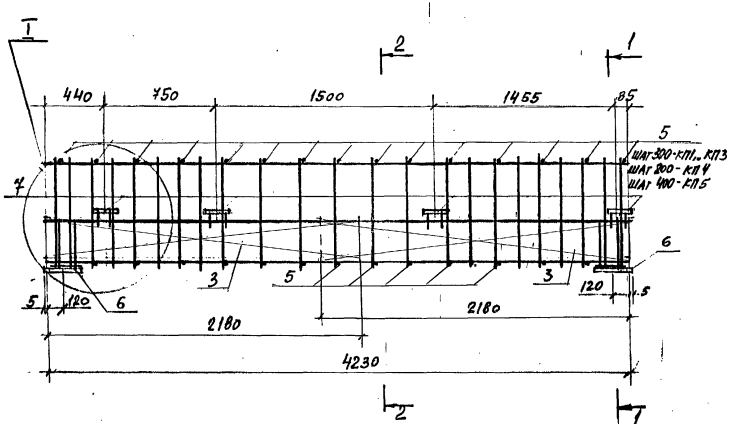

1-1

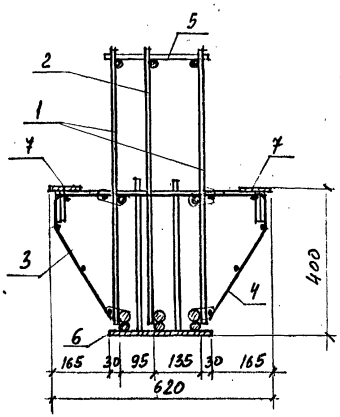

2-2

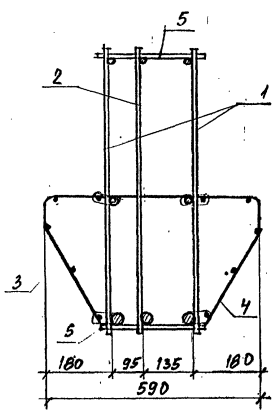

Марка каркаса	Поз.	Наименование	Кол	Обозначение документа	Масса каркаса кг
КП1	1	Каркас КР1	2	1.440-3м/92.4-21	133,2
	2	КР13	1	-23	
	3	Сетка С1	2	-40	
	4	С1А	2		
	5	ф8 AIII, ℓ=280, 0,11 кг	28	без черт.	
	6	Изделие закладное МН1	2	1.440-3м/92.4-43	
	7	МН3	8	-44	
КП2		Поз. 3...7 по КП1			143,6
	1	Каркас КР14	2	1.440-3м/92.4-23	
	2	КР2	1	-21	
КП3		Поз. 3...7 по КП1			156,8
	1	Каркас КР3	2	1.440-3м/92.4-21	
	2	КР15	1	-23	
КП4		Поз. 3,4,6,7 по КП1			182,3
	1	Каркас КР4	2	1.440-3м/92.4-21	
	2	КР5	1		
	5	ф8 AIII, ℓ=280, 0,11 кг	42	без черт.	
КП5		Поз. 3,4,6 по КП1			218,4
	1	Каркас КР16	2	1.440-3м/92.4-23	
	2	КР17	1		
	5	ф12 AIII, ℓ=280, 0,25кг	22	без черт.	
	7	Изделие закладное МН4	8	1.440-3м/92.4-44	

1. Арматура класса A-III по ГОСТ 5781-82.
2. Узел I см. докум. - 20.
3. Сетки С1 и С1А привязать к продольным стержням плоских каркасов вязальной проволокой.

Гл.инж.пр.	Кутырина		1.440-3м/92.4-1
Разраб.	Вяковская		Каркас пространственный КП1...КП5
Исполн.	Шарова		Стадия: Р; Лист: ; Листов: 1
Провер.	Кутырина		ЦНИИПромзданий
Н.контр.	Кутырина		

Инв.№подл. | Подпись и дата | Взам.инв.№

КП6, КП7

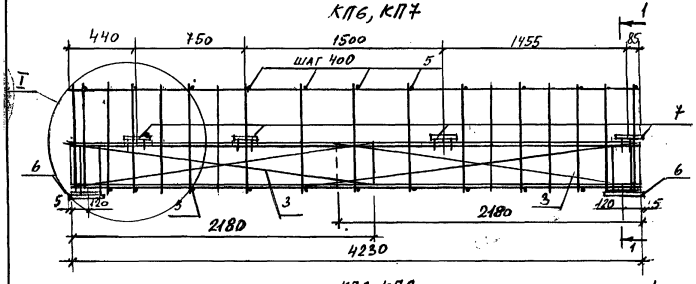

КП8, КП9

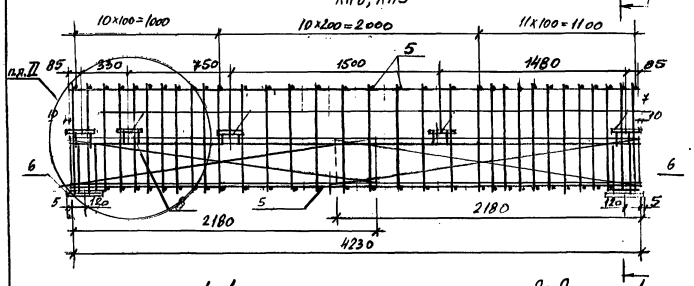

1-1

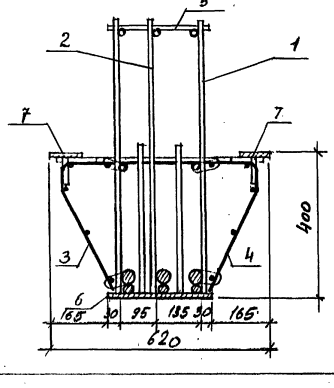

2-2

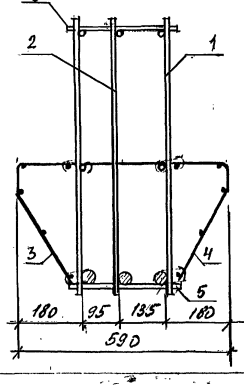

Марка каркаса	Поз.	Наименование	Кол.	Обозначение документа	Масса каркаса, кг
КП6	1	Каркас КР 7	2	1.440-3м/92.4 – 22	247,2
	2	КР8	1		
	3	Сетка С1	2	– 40	
	4	С1А	2		
	5	ф14 AIII, ℓ=280, 0,34 кг	22	без черт.	
	6	Изделие закладное МН2	2	1.440-3м/92.4 – 43	
	7	МН4	8	– 44	
КП7		Поз. 3…5,7 по КП6			245,7
	1	Каркас КР 6	2	1.440-3м/92.4 – 21	
	2	КР18	1	– 23	
	6	Изделие закладное МН1	2	– 43	
КП8		Поз. 3,4 по КП6			215,7
	1	Каркас КР 9	2	1.440-3м/92.4 – 22	
	2	КР10	1		
	5	ф12 AIII, ℓ=280, 0,25 кг	60	без черт.	
	6	Изделие закладное МН1	2	1.440-3м/92.4 – 43	
	7	МН3	10	– 44	
КП9		Поз. 3,4 по КП6			307,8
	1	Каркас КР11	2	1.440-3м/92.4 – 22	
	2	КР12	1		
	5	ф14 AIII, ℓ=280, 0,34 кг	60	без черт.	
	6	Изделие закладное МН1	2	1.440-3м/92.4 – 43	
	7	МН4	10	– 44	

1. Узлы I и II см. докум.-20.
2. Сетки С1 и С1А привязать к продольным стержням плоских каркасов вязальной проволокой.
3. Арматура класса А-III по ГОСТ 5781-82

Гл. инж. пр.	Кутырина		1.440-3м/92.4-2
Разраб.	Рутковская		Каркас пространственный КП6,.. КП9
Исполн.	Шарова		
Провер.	Кутырина		
Н. контр.	Кутырина		

Стадия	Лист	Листов
Р		1

ЦНИИПромзданий

Инв. № подл. | Подпись и дата | Взам. инв. №

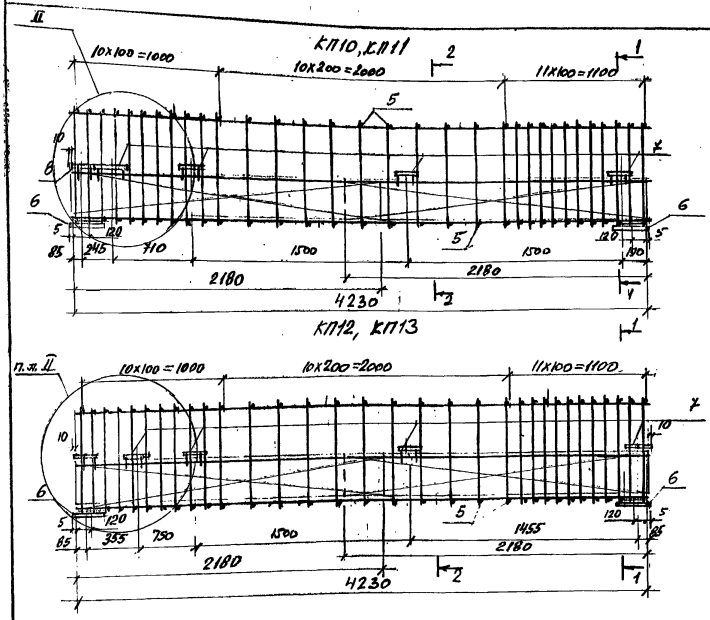

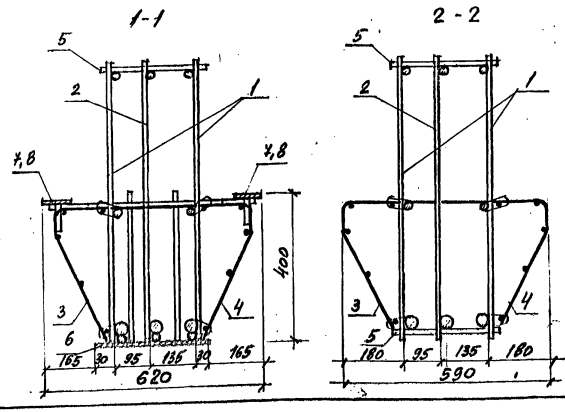

Марка каркаса	Поз.	Наименование	Кол	Обозначение документа	Масса каркаса, кг
КП10	1	Каркас КР9	2	1.440-3м/92.4 – 22	221,3
	2	КР10	1		
	3	Сетка С1	2	– 40	
	4	С1А	2		
	5	ф12АIII, l=280, 0,25кг	60	без черт.	
	6	Изделие закладное МН1	2	1.440-3м/92.4 – 43	
	7	МН5	8	– 43	
	8	МН3	2	– 44	
КП11		Поз. 3,4,6 по КП10			313,4
	1	Каркас КР11	2	1.440-3м/92.4 – 22	
	2	КР12	1		
	5	ф14АIII, l=280, 0,34 кг	60	без черт.	
	7	Изделие закладное МН6	8	1.440-3м/92.4 – 45	
	8	МН4	2	– 44	
КП12		Поз. 3,..6 по КП10			215,7
	1	Каркас КР9	2	1.440-3м/92.4 – 22	
	2	КР10	1		
	7	Изделие закладное МН3	10	– 44	
КП13		Поз. 3,4,6 по КП10			307,8
	1	Каркас КР11	2	1.440-3м/92.4 – 22	
	2	КР12	1		
	5	ф14АIII, l=280, 0,34 кг	60	без черт.	
	7	Изделие закладное МН4	10	1.440-3м/92.4 – 44	

1. Арматура класса А-III по ГОСТ 5781-82.
2. Узлы I и II см. докум.-20.
3. Сетки С1 и С1А привязать к продольным стержням плоских каркасов вязальной проволокой.

Гл.инж.пр.	Кутырина		1.440-3м/92.4-3	
Разраб.	Рутковская		Каркас пространственный КП10... КП13	Стадия: Р; Лист; Листов: 1
Исполн.	Шарова			ЦНИИПРОМЗДАНИЙ
Провер.	Кутырина			
Н.контр.	Кутырина			

Инв.№ подл. | Подпись и дата | Взам.инв.№

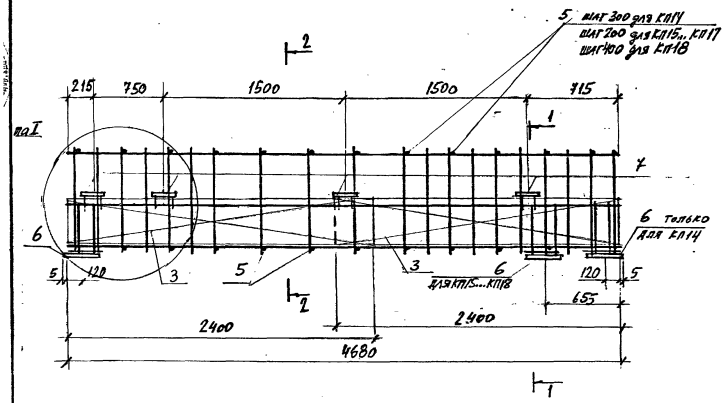

1-1

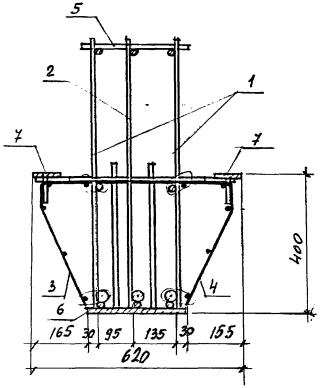

2-2

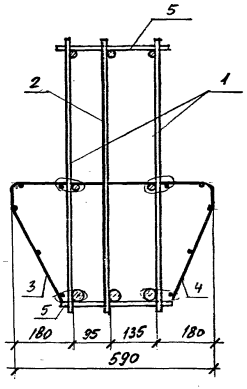

3 Арматура класса А-III по ГОСТ 5781-82

Марка каркаса	Поз.	Наименование	Кол.	Обозначение документа	Масса каркаса, кг
КП14	1	Каркас КР19	2	1.440-3м/92.4-24	151,9
	2	КР43	1	-28	
	3	Сетка С2	2	-40	
	4	С2А	2		
	5	Ф8АIII, l=280, 0,11 кг	32	без черт	
	6	Изделие закладное МН1	2	1.440-3м/92.4-43	
	7	МН3	8	-44	
КП15		Поз. 3,4,6,7 по КП14			168,2
	1	Каркас КР20	2	1.440-3м/92.4-24	
	2	КР44	1	-28	
	5	Ф8АIII, l=280, 0,11 кг	44	без черт.	
КП16		Поз. 3,4,6,7 по КП14			183,9
	1	Каркас КР22	2	1.440-3м/92.4-24	
	2	КР23	1		
	5	Ф8АIII, l=280, 0,11 кг	44	без черт.	
КП17		Поз. 3,4,6,7 по КП14			204,6
	1	Каркас КР27	2	1.440-3м/92.4-25	
	2	КР28	1		
	5	Ф8АIII, l=280, 0,11 кг	44	без черт.	
КП18		Поз. 3,4,6 по КП14			223.0
	1	Каркас КР24	2	1.440-3м/92.4-24	
	2	КР46	1	-28	
	5	Ф12АIII, l=280, 0,25 кг	23	без черт.	
	7	Изделие закладное МН4	8	1.440-3м/92.4-44	

1. Узел I см. до кум. - 20
2. Сетки С2 и С2А привязать к продольным стержням плоских каркасов вязальной проволокой

Гл.инж.пр.	Кутырина		1.440-3м/92.4-4	
Разраб.	Рутковская		Каркас пространственный КП14... КП18	Стадия: Р; Лист; Листов: 1
Исполн.	Шарова			ЦНИИПРОМЗДАНИЙ
Провер.	Кутырина			
Н.контр.	Кутырина			

Инв.№ подл. | Подпись и дата | Взам.инв.№

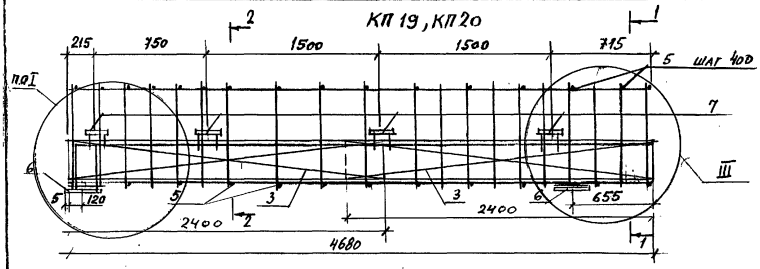

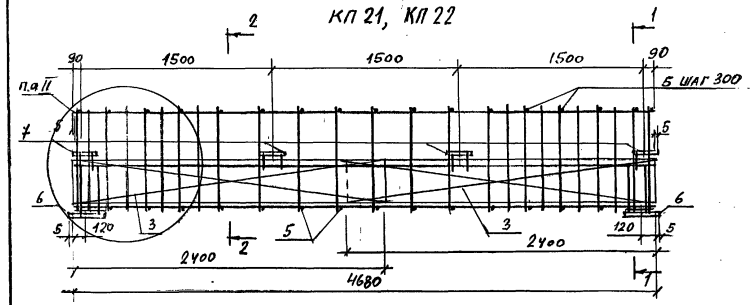

1-1

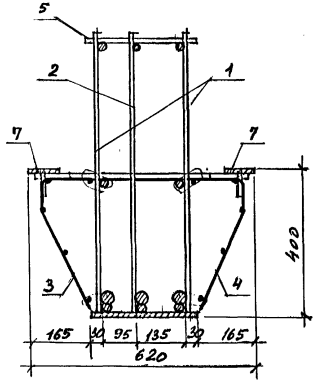

2-2

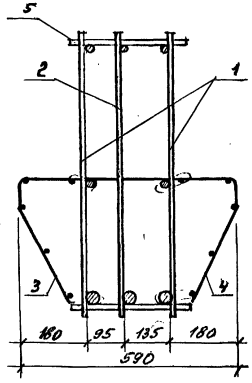

Марка каркаса	Поз.	Наименование	Кол.	Обозначение документа	Масса каркаса, кг
КП 19	1	Каркас КР32	2	1.440-3М/92.4-25	247,2
	2	КР33	1	-26	
	3	Сетка С2	2	-40	
	4	С2А	2		
	5	ф12АIII, ℓ=280, 0,25 кг	23	без черт.	
	6	Изделие закладное МН2	2	1.440-3М/92.4-43	
	7	МН4	8	-44	
КП 20		Поз. 3,4,6,7 по КП19			267,5
	1	Каркас КР34	2	1.440-3М/92.4-26	
	2	КР35	1		
	5	ф14АIII, ℓ=280, 0,34 кг	23	без черт.	
КП 21		Поз. 3,4 по КП19			151,9
	1	Каркас КР19	2	1.440-3М/92.4-24	
	2	КР43	1	-28	
	5	ф8АIII, ℓ=280, 0,11 кг	32	без черт.	
	6	Изделие закладное МН1	2	1.440-3М/92.4-43	
	7	МН3	8	-44	
КП 22		Поз. 3,4 по КП19			167,9
	1	Каркас КР21	2	1.440-3М/92.4-24	
	2	КР45	1	-28	
	5	ф8АIII, ℓ=280, 0,11 кг	32	без черт.	
	6	Изделие закладное МН1	2	1.440-3М/92.4-43	
	7	МН3	8	-44	

1. Арматура класса А-III по ГОСТ 5781-82.
2. Узлы I, II и III см. докум -20.
3. Сетки С2 и С2А привязать к продольным стержням плоских каркасов вязальной проволокой.

Гл.инж.пр	Кутырина		1.440-3М/92.4-5	
Разраб.	Рутковская		Каркас пространственный КП19 и КП22	Стадия: Р; Лист; Листов: 1
Исполн.	Шарова			Цниипромзданий
Провер.	Кутырина			
Н.контр.	Кутырина			

Инв.№подл. | Подпись и дата | Взам.инв.№

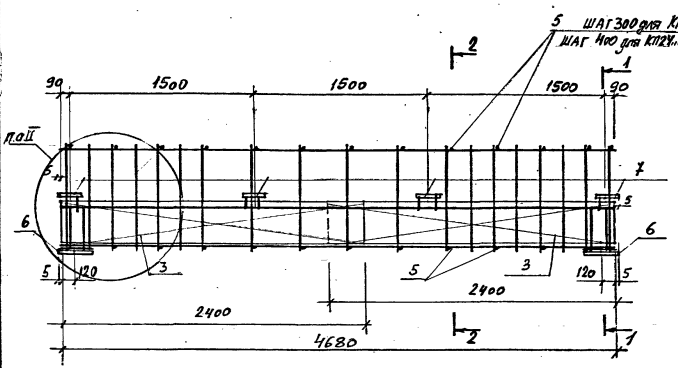

1-1

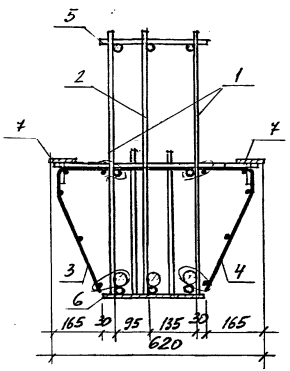

2-2

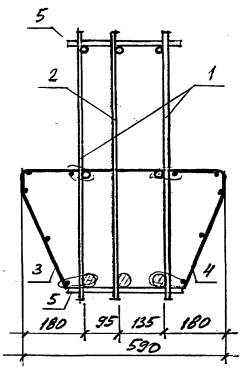

Марка каркаса	Поз.	Наименование	Кол.	Обозначение документа	Масса каркаса, кг
КП23	1	Каркас КР25	2	1.440-3м/92.4-24	204,7
	2	КР26	1	-25	
	3	Сетка С2	2	-40	
	4	С2А	2		
	5	ф10 AIII, ℓ=280, 0,17 кг	32	без черт.	
	6	Изделие закладное МН1	2	1.440-3м/92.4-43	
	7	МН3	8	-44	
КП24		Поз. 3,4,7 по КП23			241,9
	1	Каркас КР30	2	1.440-3м/92.4-25	
	2	КР31	1		
	5	ф12 AIII, ℓ=280, 0,25 кг	23	без черт	
	6	Изделие закладное МН2	2	1.440-3м/92.4-43	
КП25		Поз. 3,4,6 по КП23			244,0
	1	Каркас КР29	2	1.440-3м/92.4-25	
	2	КР47	1	-28	
	5	ф12 AIII, ℓ=280, 0,25 кг	23	без черт	
	7	Изделие закладное МН4	8	1.440-3м/92.4-44	
КП26		Поз. 3,4 по КП23			291,2
	1	Каркас КР37	2	1.440-3м/92.4-26	
	2	КР38	1	-27	
	5	ф14 AIII, ℓ=280, 0,34 кг	23	без черт.	
	6	Изделие закладное МН2	2	1.440-3м/92.4-43	
	7	МН4	8	-44	

1. Узел II см. докум. -20
2. Сетки С2 и С2А привязать к продольным стержням плоских каркасов вязальной проволокой
3. Арматура класса A-III по ГОСТ 5781-82

		1.440-3м/92.4-6	
Гл.инж.пр.	Купырина		
Разраб.	Рутковская	Каркас пространственный КП23... КП26	Стадия: Р; Лист; Листов: 1
Исполн.	Шарова		ЦНИИПРОМЗДАНИЙ
Провер.	Купырина		
Н.контр.	Купырина		

Инв. № подл. | Подпись и дата | Взам. инв. №

КП 27

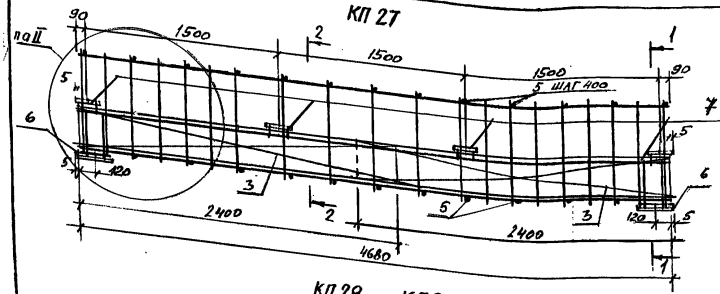

КП 28 ... КП 30

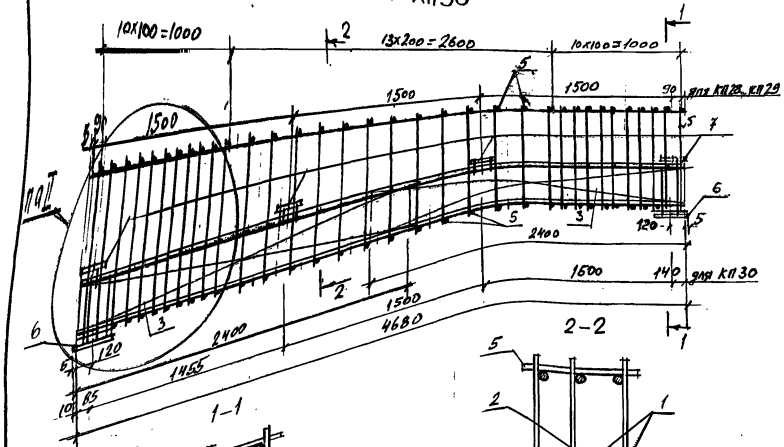

Марка каркаса	Поз.	Наименование	Кол.	Обозначение документа	Масса каркаса кг
КП27	1	Каркас КР 36	2	1.440-3м/92.4-26	302,2
	2	КР 48	1	-28	
	3	Сетка С2	2	-40	
	4	С2А	2		
	5	Ф14АIII, ℓ=280, 0,34 кг	23	без черт.	
	6	Изделие закладное МН2	2	1.440-3м/92.4-43	
	7	МН4	8	-44	
КП28 КП30		Поз. 3,4 по КП27			239,6
	1	Каркас КР 39	2	1.440-3м/92.4-27	
	2	КР 40	1		
	5	Ф12АIII, ℓ=280, 0,25 кг	63	без черт.	
	6	Изделие закладное МН1	2	1.440-3м/92.4-43	
	7	МН3	8	-44	
КП29		Поз. 3, 4, 7 по КП27			322,2
	1	Каркас КР Н1	2	1.440-3м/92.4-27	
	2	КР 42	1		
	5	Ф14АIII, ℓ=280, 0,34 кг	63	без черт.	
	6	Изделие закладное МН1	2	1.440-3м/92.4-43	

1. Узел II см. докум. - 20
2. Сетки С2 и С2А привязать к продольным стержням плоских каркасов вязальной проволокой
3. Арматура класса А-III по ГОСТ 5781-82

Гл. инж.пр.	Кутырина		1.440-3м/92.4-7
Руковод.	Рутковская		Каркас пространственный КП27... КП30
Исполн.	Шарова		
Проверил	Кутырина		
Н. контр.	Кутырина		

Стадия	Лист	Листов
Р		1

ЦНИИПРОМЗДАНИЙ

Ц 00056-04 12

Подпись и дата | Взам.инв.№

КП31

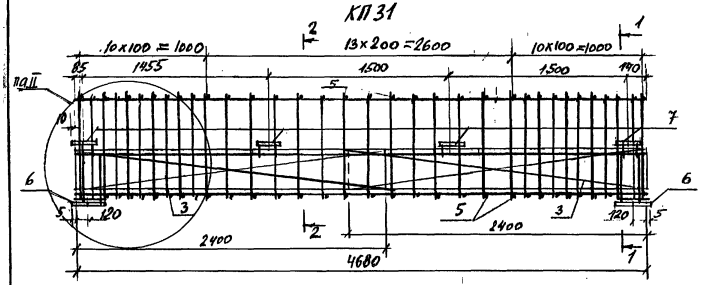

КП32, КП33

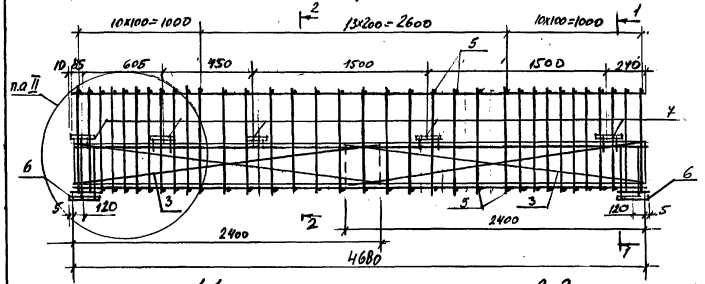

1-1

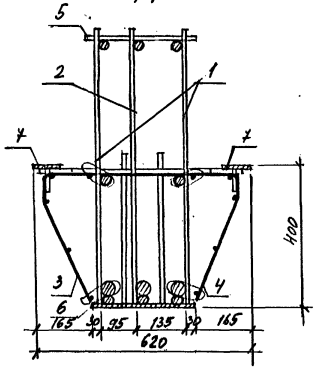

2-2

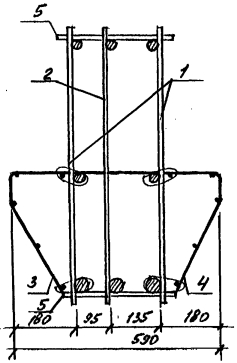

Марка каркаса	Поз.	Наименование	Кол.	Обозначение документа	Масса каркаса, кг
КП31	1	Каркас КР41	2	1.440-3м/92.4-27	322,2
	2	КР42	1		
	3	Сетка С2	2	-40	
	4	С2А	2		
	5	ф 14 AIII L=280, 0,34 кг	63	Без черт.	
	6	Изделие закладное МН1	2	1.440-3м/92.4-43	
	7	МН4	8	-44	
КП32		Поз. 3, 4, 6 по КП31			245,4
	1	Каркас КР 39	2	1.440-3м/92.4-27	
	2	КР 40	1		
	5	ф 12 AIII, L=280, 0,25 кг	63	Без черт.	
	7	Изделие закладное МН3	10	1.440-3м/92.4-44	
КП33		Поз. 1... 6 по КП31			328,8
	7	Изделие закладное МН4	10	1.440-3м/92.4-44	

1. Арматура класса A-III по ГОСТ 5781-82
2. Узел II см. докум. -20
3. Сетки С2 и С2А привязать к продольным стержням плоских каркасов вязальной проволокой

Гл.инж. пр.	Купырина		
Разраб.	Рутковская		
Исполн.	Шарова		
Провер.	Купырина		
Н.контр.	Купырина		

1.440-3м/92.4-8

Каркас пространственный КП31... КП33

Стадия	Лист	Листов
Р		1

ЦНИИПромзданий

Инв.№подл. | Подпись и дата | Взам.инв.№

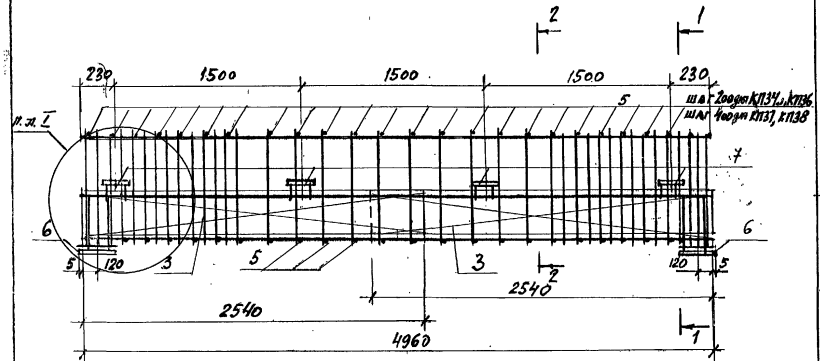

1-1

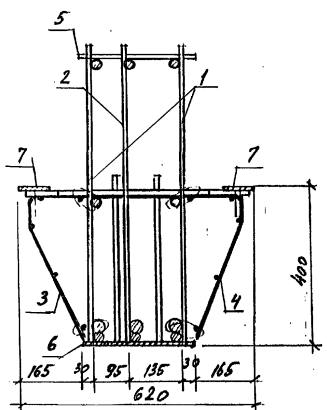

2-2

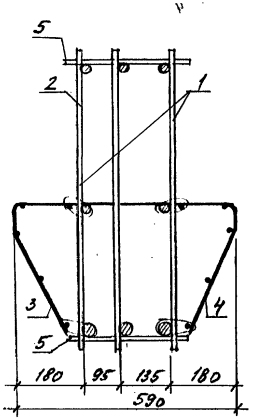

1. Узел I см. докум. -20
2. Сетки С3и С3А привязать к продольным стержням плоских каркасов вязальной проволокой
3. Арматура класса А-III по ГОСТ 5781-82

Марка каркаса	Поз.	Наименование	Кол.	Обозначение документа	Масса каркаса, кг
КП34	1	Каркас КР 49	2	1.440-3м/92.4 -29	184,6
	2	КР 50	1		
	3	Сетка С 3	2	1.440-3м/92.4 -41	
	4	С 3А	2		
	5	ФВАIII, l=280, 0,11 кг	48	Без черт.	
	6	Изделие закладное МН1	2	1.440-3м/92.4 -43	
	7	МН3	8	-44	
КП35		Поз. 3...7 по КП 34			206,5
	1	Каркас КР53	2	1.440-3м/92.4 -29	
	2	КР54	1		
КП36		Поз. 3, 4, 7 по КП34			267,4
	1	Каркас КР57	2	1.440-3м/92.4 -30	
	2	КР58	1		
	5	ФIOAIII, l=280, 0,17 кг	48	Без черт.	
	6	Изделие закладное МН2	2	1.440-3м/92.4 -43	
КП37		Поз. 3, 4, 7 по КП34			283,2
	1	Каркас КР64	2	1.440-3м/92.4 -31	
	2	КР65	1		
	5	ФI2AIII, l=280, 0,25 кг	25	Без черт.	
	6	Изделие закладное МН2	2	1.440-3м/92.4 -43	
КП38		Поз. 3, 4 по КП34			307,8
	1	Каркас КР66	2	1.440-3м/92.4 -31	
	2	КР67	1		
	5	ФI4AIII, l=280, 0,34 кг	25	Без черт.	
	6	Изделие закладное МН2	2	1.440-3м/92.4 -43	
	7	МН4	8	-44	

Гл.инж.пр.	Кутырина		1.440-3м/92.4-9
Разраб.	Рутковская		Каркас пространственный КП34...КП38
Исполн.	Шарова		Стадия: Р; Лист: ; Листов: 1
Провер.	Кутырина		ЦНИИпромзданий
Н.контр.	Кутырина		

Инв.№подл. | Подпись и дата | Взам.инв.№

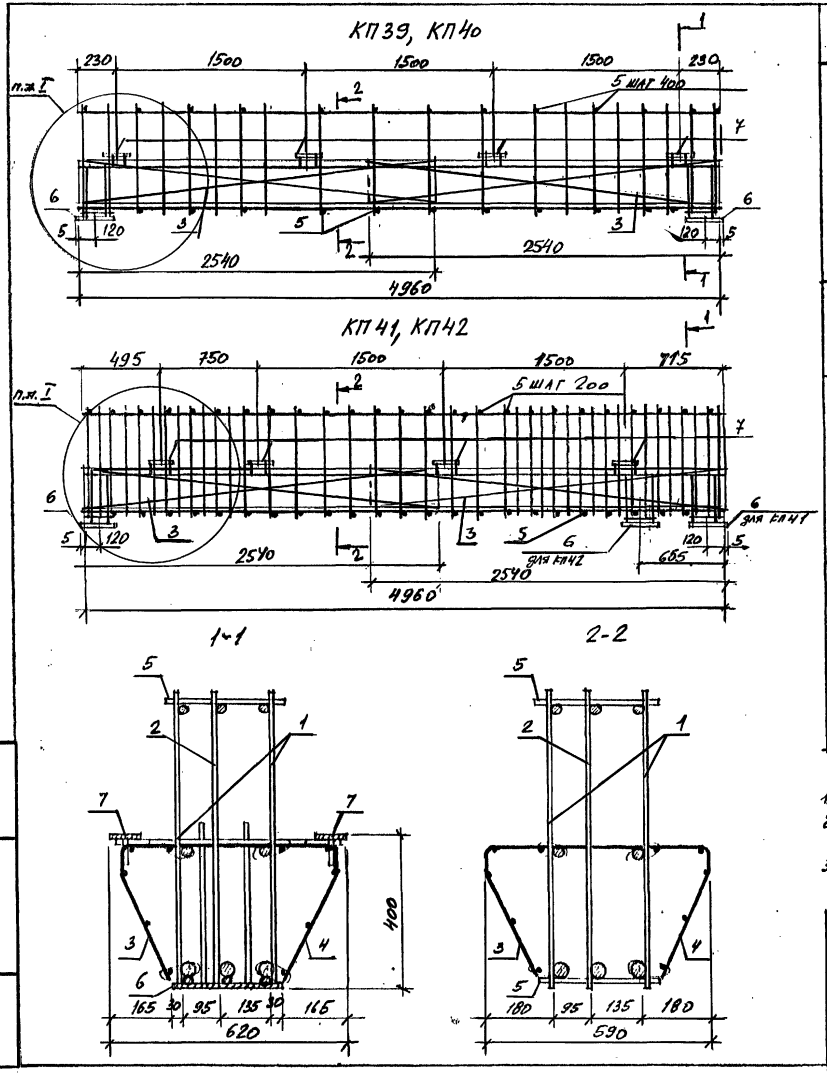

Марка каркаса	Поз	Наименование	Кол.	Обозначение документа	Масса каркаса, кг
КП39	1	Каркас КР 63	2	1.440-3м/92.4 -30	319,2
	2	КР 74	1	-32	
	3	Сетка С 3	2	-41	
	4	С3А	2		
	5	ф14АIII, l=280, 0,34 кг	25	без черт.	
	6	Изделие закладное МН2	2	1.440-3м/92.4 -43	
	7	МН4	8	-44	
КП40		Поз. 3... 7 по КП39			356,8
	1	Каркас КР 66	2	1.440-3м/92.4 -31	
	2	КР 75	1	-32	
КП41		Поз. 3,4 по КП39			184,6
	1	Каркас КР 49	2	1.440-3м/92.4 -29	
	2	КР 50	1		
	5	ф8АIII, l=280, 0,11 кг	48	без черт.	
	6	Изделие закладное МН1	2	-43	
	7	МН3	8	-44	
КП42		Поз. 3,4 по КП39			188,8
	1	Каркас КР 51	2	1.440-3м/92.4 - 29	
	2	КР 52	1		
	5	ф8АIII, l=280, 0,11 кг	48	без черт.	
	6	Изделие закладное МН1	2	1.440-3м/92.4 -43	
	7	МН3	8	-44	

1. Узел I см. докум. -20
2. Сетки С3 и С3А привязать к продольным стержням плоских каркасов вязальной проволокой
3. Арматура класса А-III по ГОСТ 5781-82

Гл.инж.пр.	Кутырина		1.440-3м/92.4-10	
Разраб	Рутковская		Каркас пространственный КП39... КП42	Стадия: Р; Лист; Листов: 1
Исполн.	Шарова			ЦНИИПРОМЗДАНИЙ
Провер.	Кутырина			
Н.контр.	Кутырина			

Инв.№ подл. | Подпись и дата | Взам.инв.№

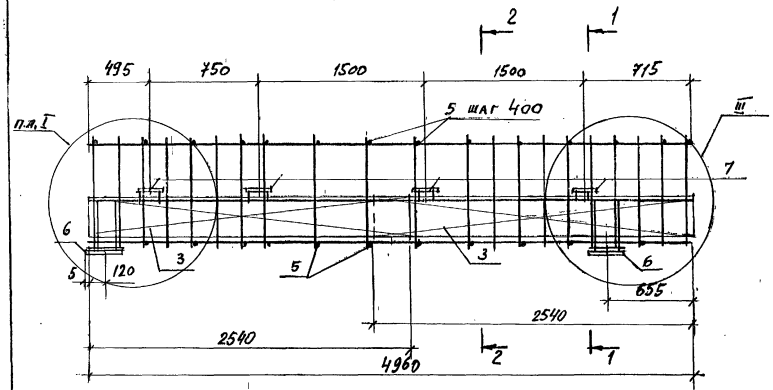

1-1

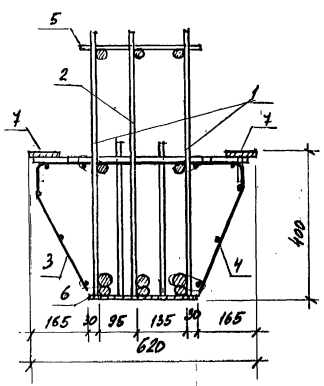

2-2

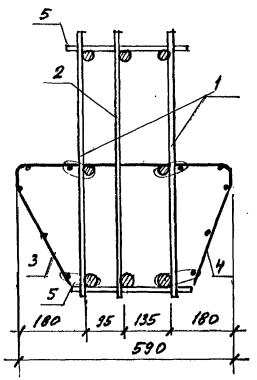

Марка каркаса	Поз.	Наименование	Кол.	Обозначение документа	Масса каркаса, кг
КП43	1	Каркас КР55	2	1.440-3м/92.4 -29	225,3
	2	КР56	1	-30	
	3	Сетка С3	2	-41	
	4	С3А	2		
	5	ф12AIII С=280, 0,25кг	25	БЕЗ ЧЕРТ.	
	6	Изделие закладное МН1	2	1.440-3м/92.4 -43	
	7	МН3	8	-44	
КП44		Поз. 3,4,5,7 по КП43			257,1
	1	Каркас КР59	2	1.440-3м/92.4 -30	
	2	КР60	1		
	6	Изделие закладное МН2	2	-43	
КП45		Поз. 3,4 по КП43			282,6
	1	Каркас КР61	2	1.440-3м/92.4 -30	
	2	КР62	1		
	5	ф14AIII С=280, 0,34кг	25	БЕЗ ЧЕРТ.	
	6	Изделие закладное МН2	2	1.440-3м/92.4 -43	
	7	МН4	8	-44	
КП46		Поз. 3,4 по КП43			319,8
	1	Каркас КР68	2	1.440-3м/92.4 -31	
	2	КР69	1		
	5	ф14AIII С=280, 0,34кг	25	БЕЗ ЧЕРТ.	
	6	Изделие закладное МН2	2	1.440-3м/92.4 -43	
	7	МН4	8	-44	

1. Узлы I и III см. докум. -20
2. Сетки С3 и С3А привязать к продольным стержням плоских каркасов вязальной проволокой
3. Арматура класса А-III по ГОСТ 5781-82

Гл.инж.пр	Купырина		1.440-3м/92.4-11
Разраб.	Гутеовская		Каркас пространственный КП43... КП46
Исполн.	Шарова		Стадия: Р; Лист; Листов: 1
Провер.	Купырина		ЦНИИПРОМЗДАНИЙ
Н.контр.	Купырина		

Инв.№подл. | Подпись и дата | Взам.инв.№

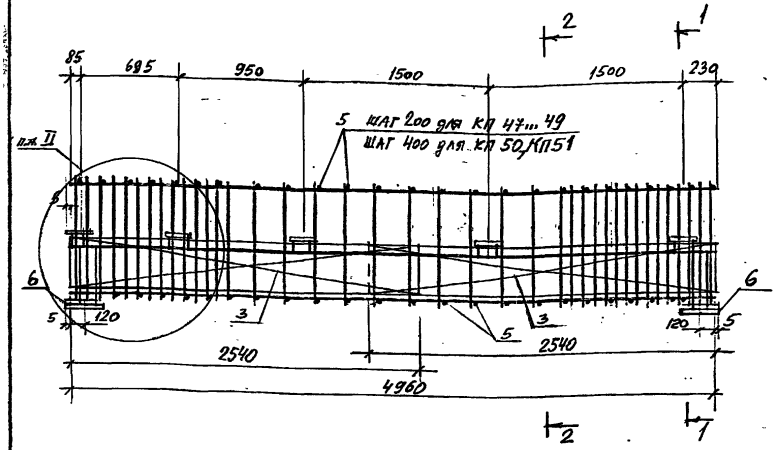

1-1

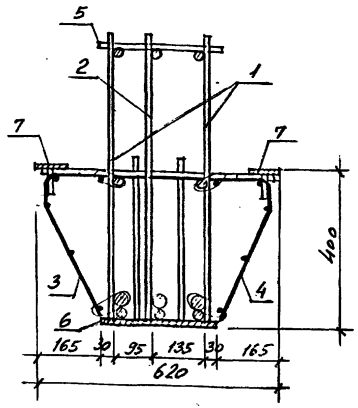

2-2

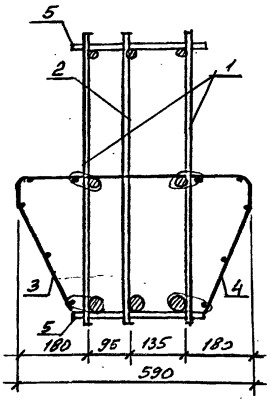

1. Узел II см. докум. —20
2. Сетки С3 и С3А привязать к продольным стержням плоских каркасов вязаленой проволокой.
3. Арматура класса A-III по ГОСТ 5781-82

Марка каркаса	Поз.	Наименование	Кол.	Обозначение документа	Масса каркаса, кг
КП47	1	Каркас КР49	2	1.440-3м/92.4-29	190,4
	2	КР50	1		
	3	Сетка С3	2	-41	
	4	С3А	2		
	5	ф8AIII, ℓ=280, 0,11 кг	48	без черт.	
	6	Изделие закладное МН1	2	1.440-3м/92.4-43	
	7	МН3	10	-44	
КП48		Поз. 3...7 по КП47			212,3
	1	Каркас КР53	2	1.440-3м/92.4-29	
	2	КР54	1		
КП49		Поз. 3,4,7 по КП47			273,2
	1	Каркас КР57	2	1.440-3м/92.4-30	
	2	КР58	1		
	5	ф10AIII, ℓ=280, 0,17 кг	48	без черт.	
	6	Изделие закладное МН2	2	1.440-3м/92.4-43	
КП50		Поз. 3,4,7 по КП47			283,0
	1	Каркас КР64	2	1.440-3м/92.4-31	
	2	КР65	1		
	5	ф12AIII ℓ=280, 0,25кг	25	без черт.	
	6	Изделие закладное МН2	2	1.440-3м/92.4-43	
КП51		Поз. 3,4 по КП47			314,4
	1	Каркас КР66	2	1.440-3м/92.4-31	
	2	КР67	1		
	5	ф14AIII ℓ=280, 0,34кг	25	без черт.	
	6	Изделие закладное МН2	2	1.440-3м/92.4-43	
	7	МН4	10	-44	

Гл. инж. пр.	Кутырина		1.440-3м/92.4-12
Разраб.	Ратковская		Каркас пространственный КП 47...КП51
Исполн.	Шарова		Стадия: Р; Лист: ; Листов: 1
Провер.	Кутырина		ЦНИИПромзданий
Н. контр.	Кутырина		

Инв. № подл. | Подпись и дата | Взам. инв. №

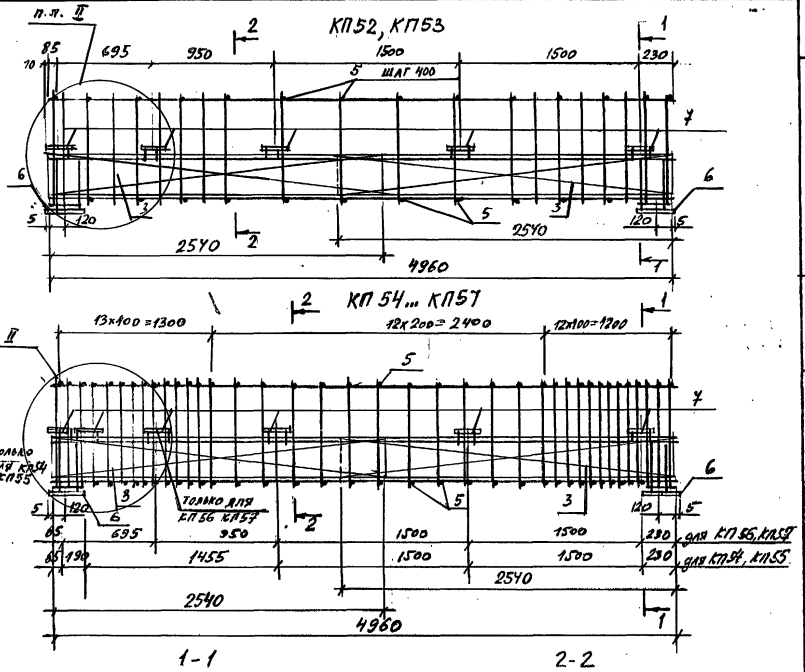

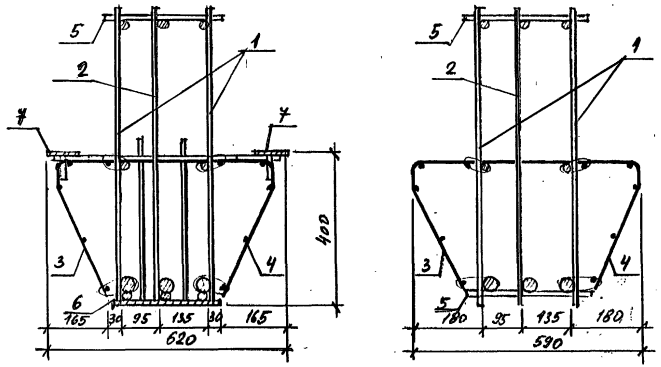

Марка каркаса	Поз.	Наименование	Кол.	Обозначение документа	Масса каркаса, кг
КП52	1	Каркас КР63	2	1.440-3м/92.4 – 30	325,8
	2	КР74	1	–32	
	3	Сетка С3	2	–41	
	4	С3А	2		
	5	ф14AIII ℓ=280, 0,34 кг	25	Без черт.	
	6	Изделие закладное МН2	2	1.440-3м/92.4 –43	
	7	МН4	10	–44	
КП53		Поз. 3,..7 по КП52			363,4
	1	Каркас КР66	2	1.440-3м/92.4 –31	
	2	КР75	1	– 32	
КП54 КП56		Поз. 3,4 по КП52			289,6
	1	Каркас КР70	2	1.440-3м/92.4 – 31	
	2	КР71	1	–32	
	5	ф12AIII ℓ=280, 0,25 кг	60	Без черт.	
	6	Изделие закладное МН1	2	1.440-3м/92.4 –43	
	7	МН3	10	–44	
КП55 КП57		Поз. 3,4,7 по КП52			381,2
	1	Каркас КР72	2	1.440-3м/92.4–32	
	2	КР73	1		
	5	ф14AIII ℓ=280, 0,34 кг	60	Без черт.	
	6	Изделие закладное МН1	2	1.440-3м/92.4 –43	

1. Арматура класса А-III по ГОСТ 5781-82
2. Узел II см. докум. – 20
3. Сетки С3 и С3А привязать к продольным стержням плоских каркасов вязальной проволокой.

Гл.инж.пр.	Купершла		1.440-3м/92.4 –13
Рук.раб.	Рутковская		Каркас пространственный КП52... КП57
Исполн.	Шарова		Стадия: Р; Лист: –; Листов: 1
Провер.	Купершла		ЦНИИПромзданий
Н.контр.	Купершла		

Инв.№подл. | Подпись и дата | Взам.инв.№

КП 58

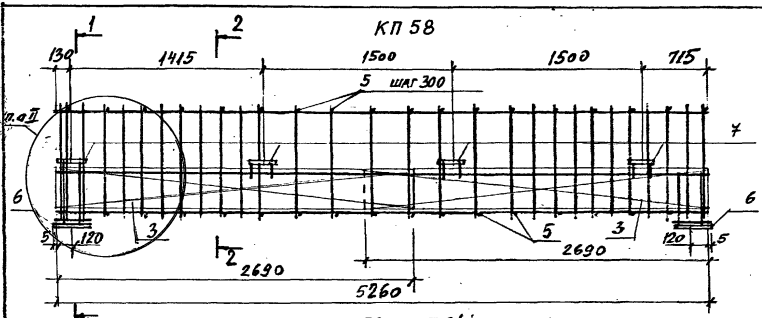

КП 59... КП 61

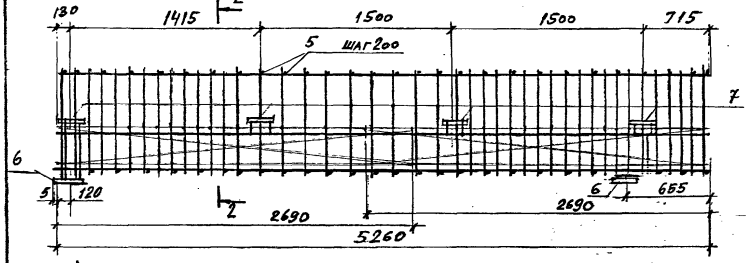

1-1

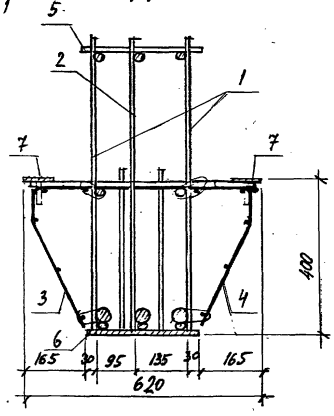

2-2

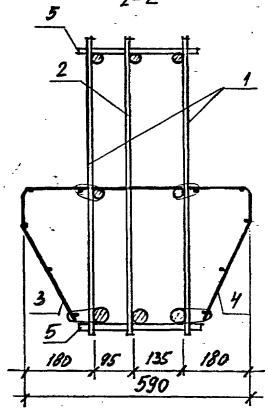

Марка каркаса	Поз.	Наименование	Кол.	Обозначение документа	Масса каркаса, кг
КП58	1	Каркас КР 76	2	1.440-3м/92.4 – 33	183,6
	2	КР 86	1	– 34	
	3	Сетка С4	2	– 41	
	4	С4А	2		
	5	ФВАIII с=280; 0,11 кг	34	Без черт	
	6	Изделие закладное МН1	2	1.440-3м/92.4 – 43	
	7	МН3	8	– 44	
КП59		Поз. 3,4,6,7 по КП58			201,6
	1	Каркас КР 77	2	1.440-3м/92.4 – 33	
	2	КР 87	1	– 34	
	5	ФВАIII с=280, 0,11 кг	53	Без черт.	
КП60		Поз. 3,4,6,7 по КП58			224,9
	1	Каркас КР 78	2	1.440-3м/92.4 – 33	
	2	КР 83	1	– 34	
	5	ФВАIII с=280, 0,11 кг	53	Без черт.	
КП61		Поз. 3,4,7 по КП58			287,2
	1	Каркас КР 80	2	1.440-3м/92.4 – 33	
	2	КР 84	1	– 34	
	5	ФIOАIII с=280, 0,17 кг	53	Без черт.	
	6	Изделие закладное МН2	2	– 43	

1. Арматура класса А-III по ГОСТ 5781-82
2. Узел I см. докум. -20
3. Сетки С4 и С4А привязать к продольным стержням плоских каркасов вязальной проволокой

Гл.инж.пр.	Купырина		1.440-3м/92.4-14
Разраб.	Рукодельная		Каркас пространственный КП58... КП61
Исполн.	Шарова		
Провер.	Купырина		
Н.контр.	Купырина		

Стадия	Лист	Листов
Р		1

ЦНИИпромзданий

Инв.№ подл. | Подпись и дата | Взам.инв.№

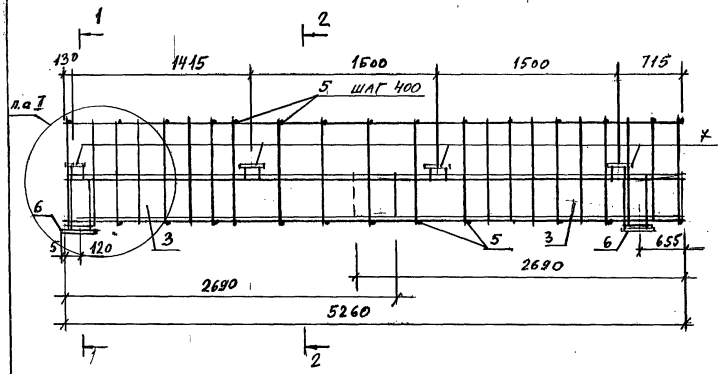

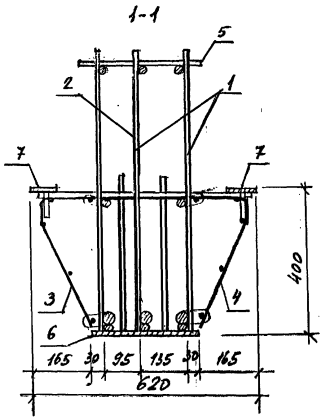

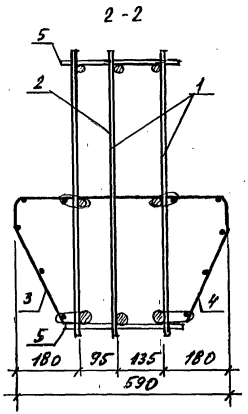

Марка каркаса	Поз.	Наименование	Кол.	Обозначение документа	Масса каркаса, кг
КП62	1	Каркас КР79	2	1.440-3м/92.4-33	269,8
	2	КР88	1	-34	
	3	Сетка С4	2	-41	
	4	С4А	2		
	5	ф12AIII С=280, 0,25 кг	27	без черт.	
	6	Изделие закладное МН1	2	1.440-3м/92.4-43	
	7	МН4	8	-44	
КП63		Поз. 3,4,7 по КП62			304,7
	1	Каркас КР82	2	1.440-3м/92.4-33	
	2	КР85	1	-34	
	5	ф12AIII С=280, 0,25кг	27	без черт.	
	6	Изделие закладное МН2	2	1.440-3м/92.4-43	
КП64		Поз. 3,4,5,7 по КП62			322,7
	1	Каркас КР81	2	1.440-3м/92.4-33	
	2	КР89	1	-34	
	6	Изделие закладное МН2	2	-43	

1. Арматура класса A-III по ГОСТ 5781-82
2. Узел I см. докум. -20
3. Сетки С4 и С4А привязать к продольным стержням плоских каркасов вязальной проволокой.

			1.440-3м/92.4-15	
Гл.инж.пр.	Куприна			
Разраб.	Ритковская		Каркас пространственный КП62... КП64	Стадия: Р; Лист: ; Листов: 1
Исполн.	Шарова			ЦНИИПромзданий
Провер.	Куприна			
Н.контр.	Куприна			

Инв.№ подл. | Подпись и дата | Взам.инв.№

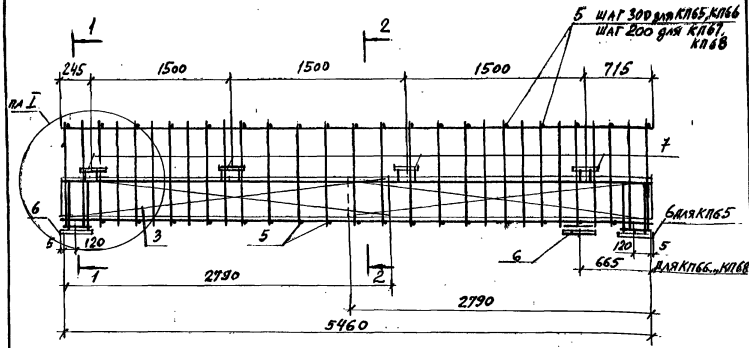

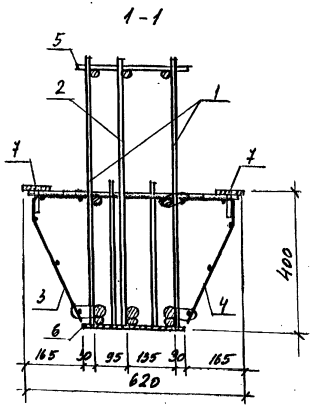

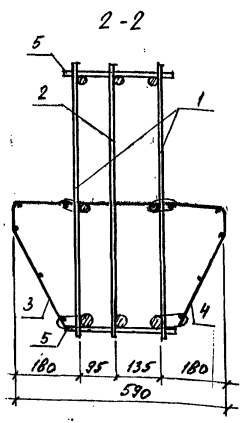

Марка каркаса	Поз.	Наименование	Кол.	Обозначение документа	Масса каркаса, кг
КП65	1	Каркас КР91	2	1.440-3м/92.4-35	207,7
	2	КР97	1	-36	
	3	Сетка С5	2	-42	
	4	С5А	2		
	5	ФВАIII ℓ=280, 0,11 кг	36	без черт.	
	6	Изделие закладное МН1	2	1.440-3м/92.4-43	
	7	МН3	8	-44	
КП66		Поз. 3,4,6,7 по КП65			212,2
	1	Каркас КР92	2	1.440-3м/92.4-35	
	2	КР98	1	-36	
	5	ФВАIII ℓ=280, 0,11 кг	36	без черт.	
КП67		Поз. 3,4,6,7 по КП65			233,1
	1	Каркас КР90	2	1.440-3м/92.4-35	
	2	КР102	1	-36	
	5	ФВАIII ℓ=280, 0,11 кг	52	без черт.	
КП68		Поз. 3,4,7 по КП65			294,7
	1	Каркас КР93	2	1.440-3м/92.4-35	
	2	КР99	1	-36	
	5	ФIOAIII ℓ=280, 0,17 кг	52	без черт.	
	6	Изделие закладное МН2	2	1.440-3м/92.4-43	

1. Арматура класса А-III по ГОСТ 5781-82.
2. Узел I ст. докум. -20
3. Сетки С5 и С5А привязать к продольным стержням плоских каркасов вязальной проволокой.

Гл.инж.пр.	Купырина		1.440-3м/92.4-16
Разраб.	Рутовская		Каркас пространственный КП65...КП68
Исполн.	Шарова		
Провер.	Купырина		
Н.контр.	Купырина		

Стадия	Лист	Листов
Р		1

ЦНИИпромзданий

Инв.№подл. | Подпись и дата | Взам.инв.№

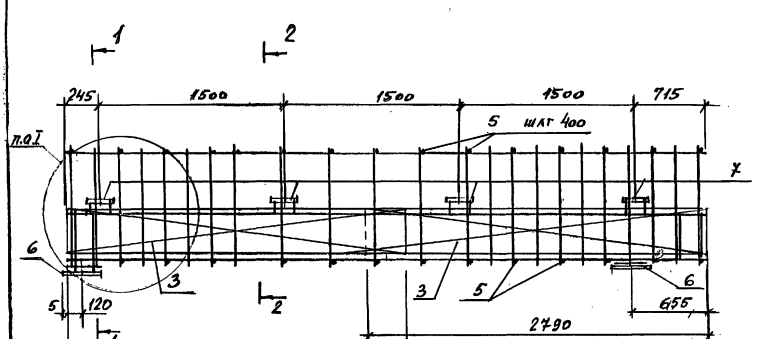

1-1

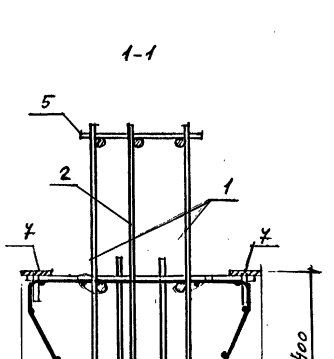

2-2

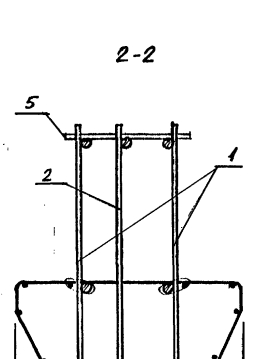

Марка каркаса	Поз.	Наименование	Кол.	Обозначение документа	Масса каркаса, кг
КП 69	1	Каркас КР 95	2	1.440-3м/92.4-35	309,1
	2	КР 100	1	-36	
	3	Сетка С5	2	-42	
	4	С5А	2		
	5	ф12AIII, ℓ=280, 0,25 кг	27	без черт	
	6	Изделие закладное МН2	2	1.440-3м/92.4-43	
	7	МН4	8	-44	
КП 70		Поз. 3...7 по КП69			314,2
	1	Каркас КР 96	2	1.440-3м/92.4-35	
	2	КР 101	1	-36	
КП 71		Поз. 3...7 по КП69			332,9
	1	Каркас КР 94	2	1.440-3м/92.4-35	
	2	КР 103	1	-36	

1. Арматура класса A-III по ГОСТ 5781-82.
2. Узел I см. докум. -20
3. Сетки С5 и С5А привязать к продольным стержням плоских каркасов вязальной проволокой.

Инв. № подл. | Подпись и дата | Взам. инв. №

Гл. инж. пр.	Кутырина		1.440-3м/92.4-17
Разраб.	Рутковская		Каркас пространственный КП 69... КП 71
Исполн.	Шарова		
Провер.	Кутырина		
Н. контр.	Кутырина		

Стадия	Лист	Листов
Р		1

ЦНИИПромзданий

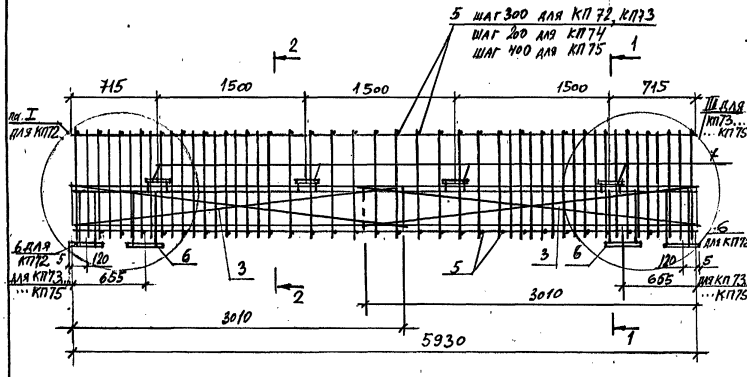

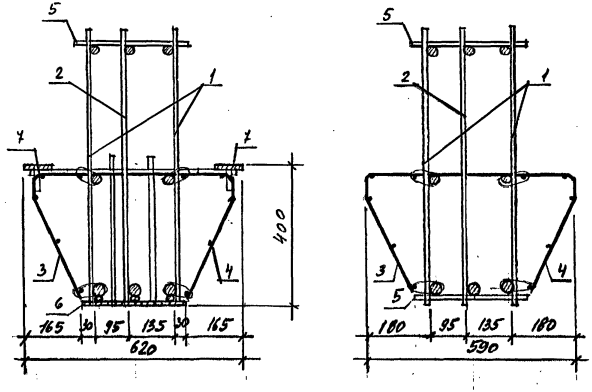

Марка каркаса	Поз.	Наименование	Кол.	Обозначение документа	Масса каркаса, кг
КП72	1	Каркас КР104	2	1.440-3М/92.4-37	223,6
	2	КР115	1	-39	
	3	Сетка С6	2	-42	
	4	С6А	2		
	5	ф8AIII С=280, 0,11 кг	38	Без черт.	
	6	Изделие закладное МН1	2	1.440-3М/92.4-43	
	7	МН3	8	-41	
КП73		Поз. 3...7 по КП72			220,5
	1	Каркас КР113	2	1.440-3М/92.4-38	
	2	КР114	1	-39	
КП74		Поз. 3,4,6,7 по КП72			249,0
	1	Каркас КР105	2	1.440-3М/92.4-37	
	2	КР116	1	-39	
	5	ф8AIII С=280, 0,11 кг	56	Без черт	
КП75		Поз. 3,4,7 по КП72			294,3
	1	Каркас КР107	2	1.440-3М/92.4-37	
	2	КР110	1	-38	
	5	ф12AIII С=280, 0,25 кг	30	Без черт.	
	6	Изделие закладное МН2	2	1.440-3М/92.4-43	

1. Арматура класса А-III по ГОСТ 5781-82
2. Узлы I и III см. докум. -20
3. Сетки С6 и С6А привязать к продольным стержням плоских каркасов вязальной проволокой

				1.440-3М/92.4-12			
Гл.инж.пр.	Купырина						
Рук.раб.	Ветковская			Каркас пространственный КП72...КП75	Стадия	Лист	Листов
Исполн.	Шарова				Р		1
Провер.	Купырина				ЦНИИПРОМЗДАНИЙ		
Н.контр.	Купырина						

Инв.№ подл. | Подпись и дата | Взам.инв.№

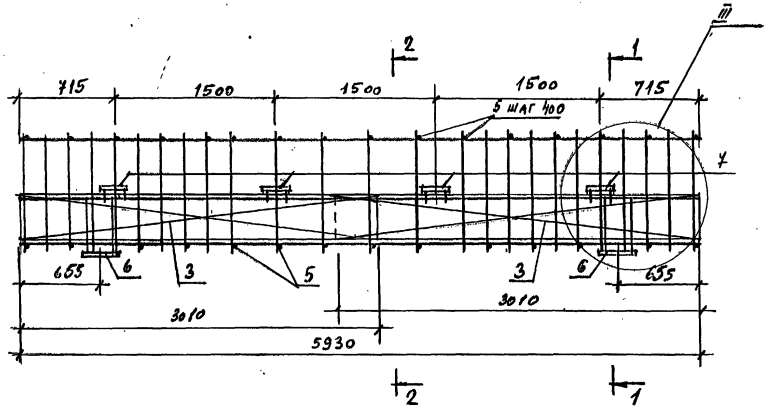

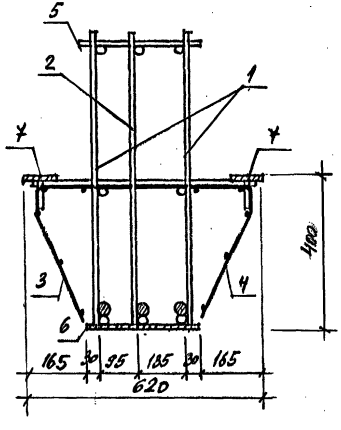

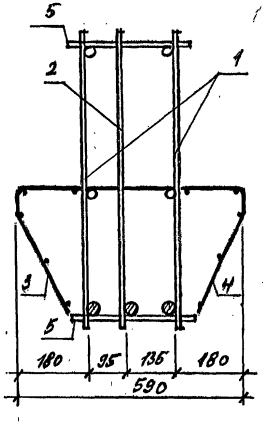

Марка каркаса	Поз.	Наименование	Кол.	Обозначение документа	Масса каркаса, кг
КП76	1	Каркас КР106	2	1.440-3м/92.4-37	298,0
	2	КР117	1	-39	
	3	Сетка С6	2	-42	
	4	С6А	2		
	5	ф12AIII с=280, 0,25 кг	30	без черт.	
	6	Изделие закладное МН1	2	1.440-3м/92.4-43	
	7	МН4	8	-44	
КП77		Поз. 3,4,5,7 по КП76			336,5
	1	Каркас КР108	2	1.440-3м/92.4-37	
	2	КР111	1	-38	
	6	Изделие закладное МН2	2	-43	
КП78		Поз. 3,4,7 по КП76			356,6
	1	Каркас КР109	2	1.440-3м/92.4-37	
	2	КР112	1	-38	
	5	ф14AIII с=280, 0,34 кг	30	без черт.	
	6	Изделие закладное МН2	2	1.440-3м/92.4-43	

1. Арматура класса A-III по ГОСТ 5781-82
2. Узел III см. докум. -20
3. Сетки С6 и С6А привязать к продольным стержням плоских каркасов вязальной проволокой

Гл.инж.пр.	Купырина		
Разраб.	Рутковская		
Исполн.	Шарова		
Провер.	Купырина		
Н.контр.	Купырина		

1.440-3м/92.4-19

Каркас пространственный КП76... КП78

Стадия	Лист	Листов
Р		1

ЦНИИПромзданий

Инв.№ подл. | Подпись и дата | Взам.инв.№

I

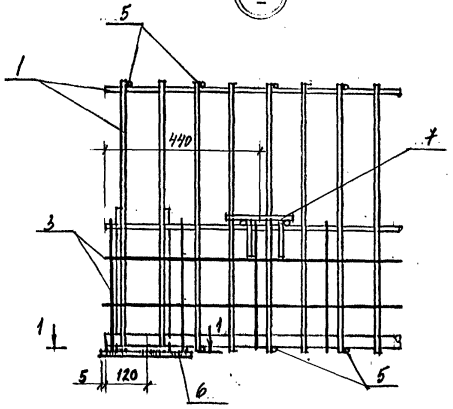

II

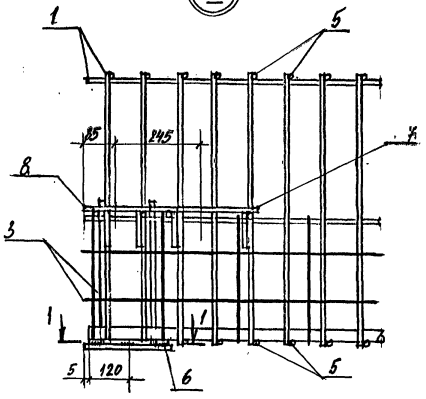

III

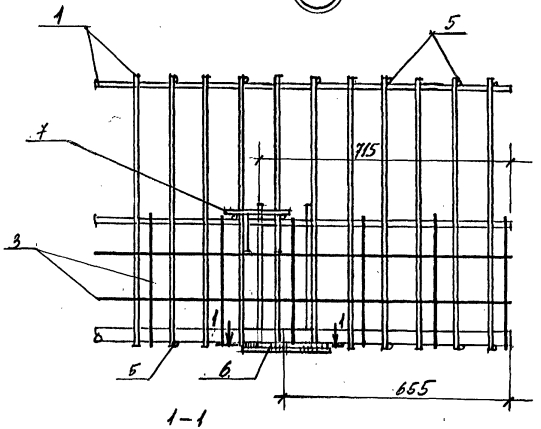

1–1

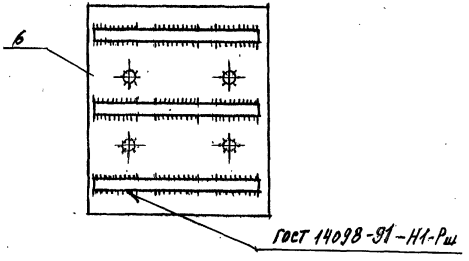

				1.440-3м/92.4-20	
Гл.инж.пр	Кутырина				
Разраб.	Рупковская			Узлы I ... III	
Исполн.	Шарова				
Провер.	Кутырина				
Н.контр.	Кутырина				

стадия	лист	листов
Р		1

ЦНИИПРОМЗДАНИЙ

Инв.№подл. | Подпись и дата | Взам.инв.№

КР1, КР3, КР4, КР6

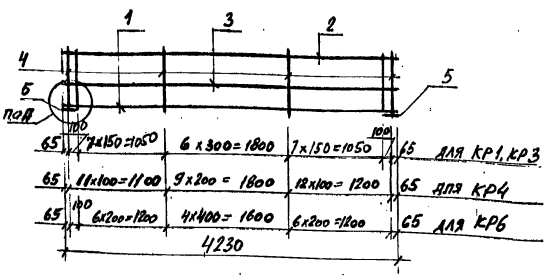

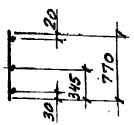

КР2, КР5

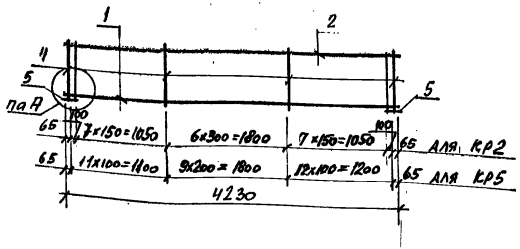

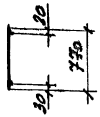

Марка каркаса	Поз.	Наименование	Кол.	Масса единицы, кг	Масса каркаса, кг
КР1	1	ф20 AIII, ℓ=4230	1	10,4	22,5
	2	ф8 AIII, ℓ=4230	1	1,7	
	3	ф10 AIII, ℓ=4230	1	2,6	
	4	ф8 AIII, ℓ=770	23	0,3	
	5	ф18 AIII, ℓ=230	2	0,46	
КР2	1	ф20 AIII, ℓ=4230	1	10,4	19,9
	2	ф8 AIII, ℓ=4230	1	1,7	
	4	ф8 AIII, ℓ=770	23	0,3	
	5	ф18 AIII, ℓ=230	2	0,46	

Марка каркаса	Поз.	Наименование	Кол.	Масса единицы, кг	Масса каркаса, кг
КР3	1	ф25 AIII, ℓ=4230	1	16,3	28,4
	2	ф8 AIII, ℓ=4230	1	1,7	
	3	ф10 AIII, ℓ=4230	1	2,6	
	4	ф8 AIII, ℓ=770	23	0,3	
	5	ф18 AIII, ℓ=230	2	0,46	
КР4	1	ф32 AIII, ℓ=4230	1	26,7	41,8
	2	ф8 AIII, ℓ=4230	1	1,7	
	3	ф10 AIII, ℓ=4230	1	2,6	
	4	ф8 AIII, ℓ=770	33	0,3	
	5	ф18 AIII, ℓ=230	2	0,46	
КР5	1	ф32 AIII, ℓ=4230	1	26,7	39,2
	2	ф8 AIII, ℓ=4230	1	1,7	
	4	ф8 AIII, ℓ=770	33	0,3	
	5	ф18 AIII, ℓ=230	2	0,46	
КР6	1	ф32 AIII, ℓ=4230	1	26,7	52,1
	2	ф14 AIII, ℓ=4230	1	5,1	
	3	ф10 AIII, ℓ=4230	1	2,6	
	4	ф14 AIII, ℓ=770	18	0,93	
	5	ф18 AIII, ℓ=230	2	0,46	

1. Арматура класса A-III по ГОСТ 5781-82
2. Узел А см. докум.-39

Гл.инж.пр.	Кутырина		1.440-3М/92.4-21
Разраб.	Рутковская		Каркас плоский КР1,... КР6
Исполн.	Шарова		Стадия Р; Лист; Листов 1
Провер.	Кутырина		ЦНИИпромзданий
Н.контр.	Кутырина		

Инв.№подл. | Подпись и дата | Взам.инв.№

КР7, КР9, КР11

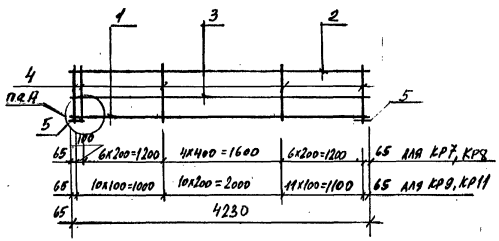

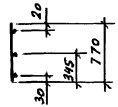

КР8, КР10, КР12

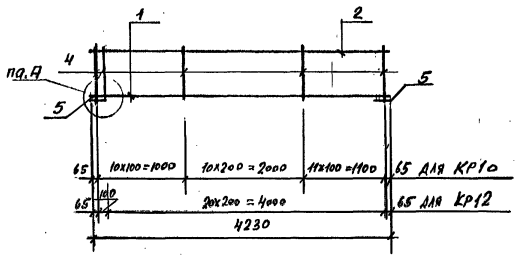

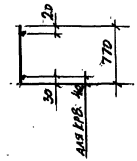

Марка каркаса	Поз.	Наименование	Кол.	Масса единицы, кг	Масса каркаса, кг
КР9	1	ф28 А III, e=4230	1	20,4	50,1
	2	ф12 А III, e=4230	1	3,8	
	3	ф10 А III, e=4230	1	2,6	
	4	ф12 А III, e=770	32	0,7	
	5	ф18 А III, e=230	2	0,46	
КР10	1	ф28 А III, e=4230	1	20,4	39,9
	2	ф10 А III, e=4230	1	2,6	
	4	ф10 А III, e=770	32	0,5	
	5	ф18 А III, e=230	2	0,46	
КР11	1	ф32 А III, e=4230	1	26,7	88,0
	2	ф18 А III, e=4230	1	8,5	
	3	ф10 А III, e=4230	1	2,6	
	4	ф18 А III, e=770	32	1,54	
	5	ф18 А III, e=230	2	0,46	
КР12	1	ф32 А III, e=4230	1	26,7	46,8
	2	ф12 А III, e=4230	1	3,8	
	4	ф12 А III, e=770	22	0,7	
	5	ф18 А III, e=230	2	0,46	

1. Арматура класса А-III по ГОСТ 5781-82
2. Узел А см докум. -39

Марка каркаса	Поз.	Наименование	Кол.	Масса единицы, кг	Масса каркаса, кг
КР7	1	ф36 А III, e=4230	1	33,8	59,6
	2	ф14 А III, e=4230	1	5,1	
	3	ф10 А III, e=4230	1	2,6	
	4	ф14 А III, e=770	18	0,93	
	5	ф22 А III, e=230	2	0,7	
КР8	1	ф36 А III, e=4230	1	33,8	57,0
	2	ф14 А III, e=4230	1	5,1	
	4	ф14 А III, e=770	18	0,93	
	5	ф22 А III, e=230	2	0,7	

Гл.инж.пр.	Кутырина		
Разраб.	Рутковская		
Исполн.	Шарова		
Провер.	Кутырина		
Н.контр.	Кутырина		

1.440-3М/92.4-22

Каркас плоский КР7... КР12

Стадия	Лист	Листов
Р		1

ЦНИИПРОМЗДАНИЙ

Инв.№подл. | Подпись и дата | Взам.инв.№

КР13, КР15, КР17, КР18

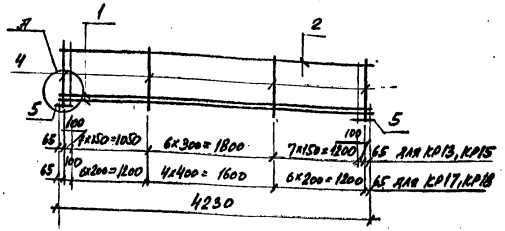

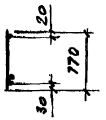

КР14, КР16

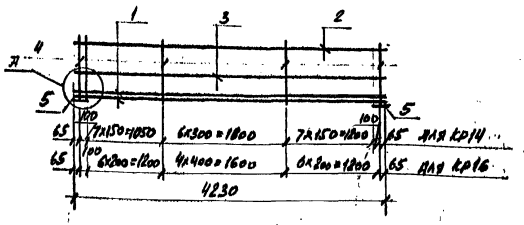

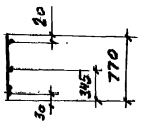

Марка каркаса	Поз.	Наименование	Кол.	Масса единицы, кг	Масса каркаса, кг
КР13	1	ф 20 АIII, с=4230	2	10,4	30,3
	2	ф 8 АIII, с=4230	1	1,7	
	4	ф 8 АIII, с=770	23	0,3	
	5	ф 18 АIII с=230	2	0,46	
КР14	1	ф 20 АIII, с=4230	2	10,4	32,9
	2	ф 8 АIII, с=4230	1	1,7	
	3	ф 10 АIII, с=4230	1	2,6	
	4	ф 8 АIII, с=770	23	0,3	
	5	ф 18 АIII с=230	2	0,46	

Марка каркаса	Поз.	Наименование	Кол.	Масса единицы, кг	Масса каркаса, кг
КР15	1	ф 25 АIII, с=4230	2	16,3	42,1
	2	ф 8 АIII, с=4230	1	1,7	
	4	ф 8 АIII, с=770	23	0,3	
	5	ф 18 АIII, с=230	2	0,46	
КР16	1	ф 25 АIII, с=4230	2	16,3	52,5
	2	ф 12 АIII, с=4230	1	3,8	
	3	ф 10 АIII, с=4230	1	2,6	
	4	ф 12 АIII, с=770	18	0,7	
	5	ф 18 АIII с=230	2	0,46	
КР17	1	ф 25 АIII, с=4230	2	16,3	49,9
	2	ф 12 АIII, с=4230	1	3,8	
	4	ф 12 АIII, с=770	18	0,7	
	5	ф 18 АIII с=230	2	0,46	
КР18	1	ф 32 АIII, с=4230	2	26,7	76,2
	2	ф 14 АIII, с=4230	1	5,1	
	4	ф 14 АIII, с=770	18	0,93	
	5	ф 18 АIII, с=230	2	0,46	

1. Арматура класса А-III по ГОСТ 5781-82
2. Узел 1 см. докум. – 39

Гл.инж.пр.	Купырина		1.440-3М/92.4-23
Разраб.	Рязковская		Каркас плоский КР13... КР18
Н.контр.	Шарова		
Провер.	Купырина		
Н.контр.	Купырина		

Стадия	Лист	Листов
Р		1

ЦНИИПромзданий

Инв.№подл. | Подпись и дата | Взам.инв.№

КР 19... КР22, КР24, КР25

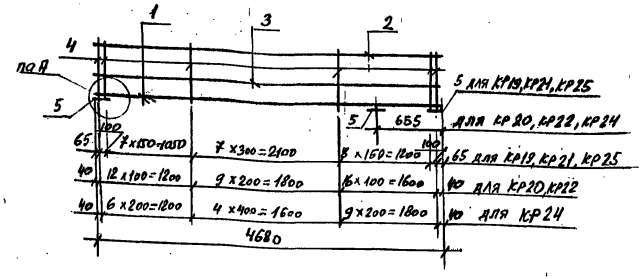

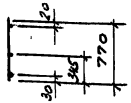

КР 23

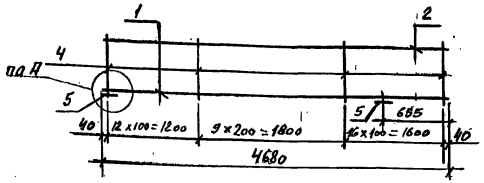

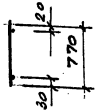

Марка каркаса	Поз.	Наименование		Кол.	Масса единицы, кг	Масса каркаса, кг
КР19	1	Ф22 AIII,	ℓ=4680	1	14,0	27,1
	2	Ф8 AIII,	ℓ=4680	1	1,8	
	3	Ф10 AIII,	ℓ=4680	1	2,9	
	4	Ф8 AIII,	ℓ=770	25	0,3	
	5	Ф18 AIII,	ℓ=230	2	0,46	
КР20	1	Ф22 AIII,	ℓ=4680	1	14,0	32,1
	2	Ф10 AIII,	ℓ=4680	1	2,9	
	3	Ф10 AIII,	ℓ=4680	1	2,9	
	4	Ф8 AIII,	ℓ=770	38	0,3	
	5	Ф18 AIII,	ℓ=230	2	0,46	

Марка каркаса	Поз.	Наименование		Кол.	Масса единицы, кг	Масса каркаса, кг
КР21	1	Ф25 AIII,	ℓ=4680	1	18,0	31,1
	2	Ф8 AIII,	ℓ=4680	1	1,8	
	3	Ф10 AIII,	ℓ=4680	1	2,9	
	4	Ф8 AIII,	ℓ=770	25	0,3	
	5	Ф18 AIII	ℓ=230	2	0,46	
КР22	1	Ф28 AIII,	ℓ=4680	1	22,6	42,0
	2	Ф12 AIII,	ℓ=4680	1	4,2	
	3	Ф10 AIII,	ℓ=4680	1	2,9	
	4	Ф8 AIII,	ℓ=770	38	1,3	
	5	Ф18 AIII,	ℓ=230	2	0,46	
КР23	1	Ф28 AIII,	ℓ=4680	1	22,6	39,1
	2	Ф12 AIII,	ℓ=4680	1	4,2	
	4	Ф8 AIII,	ℓ=770	38	0,3	
	5	Ф18 AIII,	ℓ=230	2	0,46	
КР24	1	Ф28 AIII,	ℓ=4680	1	22,6	46,1
	2	Ф14 AIII,	ℓ=4680	1	5,7	
	3	Ф10 AIII,	ℓ=4680	1	2,9	
	4	Ф12 AIII,	ℓ=770	20	0,7	
	5	Ф18 AIII,	ℓ=230	2	0,46	
КР25	1	Ф32 AIII,	ℓ=4680	1	29,5	48,7
	2	Ф10 AIII,	ℓ=4680	1	2,9	
	3	Ф10 AIII,	ℓ=4680	1	2,9	
	4	Ф10 AIII,	ℓ=770	25	0,5	
	5	Ф18 AIII,	ℓ=230	2	0,46	

1. Арматура класса A-III по ГОСТ 5781-82
2. Узел А см. докум.-99

Гл.инж.пр.	Кутырина	
Разраб.	Рутковская	
Исполн.	Шарова	
Провер.	Кутырина	
Н.контр.	Кутырина	

1.440-3М/92.4-24

Каркас плоский КР19... КР25

Стадия	Лист	Листов
Р		1

ЦНИИПромзданий

Инв.№ подл. | Подпись и дата | Взам.инв.№

КР27, КР29, КР30, КР32

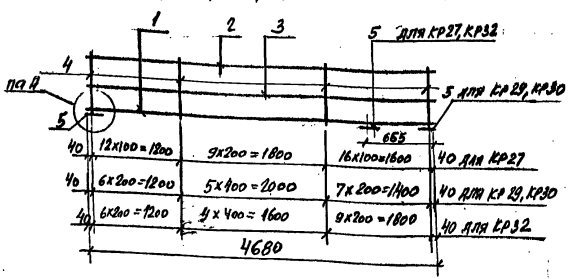

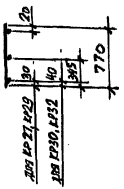

КР26, КР28, КР31

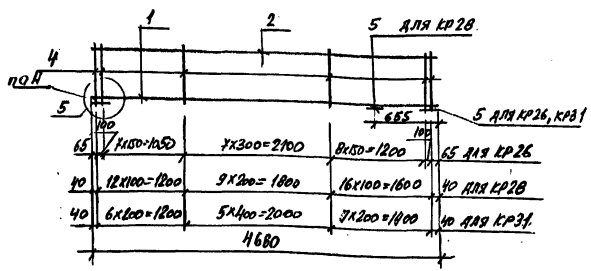

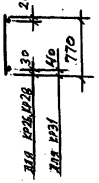

Марка каркаса	Поз.	Наименование		Кол.	Масса единицы, кг	Масса каркаса, кг
КР26	1	ф32 AIII,	ℓ=4680	1	29,5	45,8
	2	ф10 AIII,	ℓ=4680	1	2,9	
	4	ф10 AIII,	ℓ=770	25	0,5	
	5	ф18 AIII,	ℓ=230	2	0,46	
КР27	1	ф32 AIII,	ℓ=4680	1	29,5	48,9
	2	ф12 AIII,	ℓ=4680	1	4,2	
	3	ф10 AIII,	ℓ=4680	1	2,9	
	4	ф8 AIII,	ℓ=770	38	0,3	
	5	ф18 AIII,	ℓ=230	2	0,46	

Марка каркаса	Поз.	Наименование		Кол.	Масса единицы, кг	Масса каркаса, кг
КР28	1	ф32 AIII,	ℓ=4680	1	29,5	46,0
	2	ф12 AIII,	ℓ=4680	1	4,2	
	4	ф8 AIII,	ℓ=770	38	0,3	
	5	ф18 AIII,	ℓ=230	2	0,46	
КР29	1	ф32 AIII,	ℓ=4680	1	29,5	50,8
	2	ф12 AIII,	ℓ=4680	1	4,2	
	3	ф10 AIII,	ℓ=4680	1	2,9	
	4	ф12 AIII,	ℓ=770	19	0,7	
	5	ф18 AIII,	ℓ=230	2	0,46	
КР30	1	ф36 AIII,	ℓ=4680	1	37,4	59,2
	2	ф12 AIII,	ℓ=4680	1	4,2	
	3	ф10 AIII,	ℓ=4680	1	2,9	
	4	ф12 AIII,	ℓ=770	19	0,7	
	5	ф22 AIII	ℓ=230	2	0,69	
КР31	1	ф36 AIII,	ℓ=4680	1	37,4	56,3
	2	ф12 AIII,	ℓ=4680	1	4,2	
	4	ф12 AIII,	ℓ=770	19	0,7	
	5	ф22 AIII,	ℓ=230	2	0,69	
КР32	1	ф36 AIII,	ℓ=4680	1	37,4	59,9
	2	ф12 AIII,	ℓ=4680	1	4,2	
	3	ф10 AIII,	ℓ=4680	1	2,9	
	4	ф12 AIII,	ℓ=770	20	0,7	
	5	ф22 AIII,	ℓ=230	2	0,69	

1. Арматура класса A-III по ГОСТ 5781-82
2. Узел А см. докум. - 39

Гл.инж.пр.	Кутырина		1.440-3М/92.4-25
Разраб.	Рутковская		
Исполн.	Шарова		Каркас плоский КР26... КР32
Провер.	Кутырина		
Н.контр.	Кутырина		

Стадия	Лист	Листов
Р		1

ЦНИИПРОМЗДАНИЙ

Инв.№подл. | Подпись и дата | Взам.инв.№

КР34, КР36, КР37

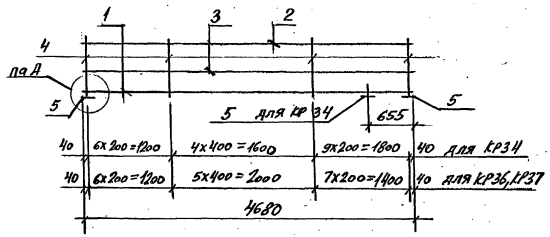

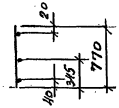

КР 33, КР 35

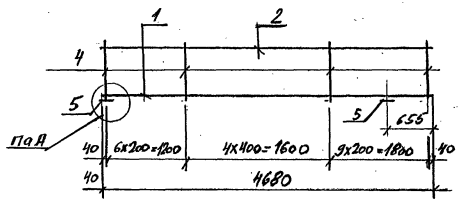

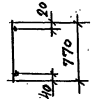

Марка каркаса	Поз.	Наименование	Кол.	Масса единицы, кг	Масса каркаса, кг
КР33	1	ф36 AIII, ℓ=4680	1	37,4	57,0
	2	ф12 AIII, ℓ=4680	1	4,2	
	3	ф12 AIII, ℓ=770	20	0,7	
	4	ф22 AIII, ℓ=230	2	0,69	
КР34	1	ф36 AIII, ℓ=4680	1	37,4	66,0
	2	ф14 AIII, ℓ=4680	1	5,7	
	3	ф10 AIII, ℓ=4680	1	2,9	
	4	ф14 AIII, ℓ=770	20	0,93	
	5	ф22 AIII, ℓ=230	2	0,69	
КР35	1	ф36 AIII, ℓ=4680	1	37,4	63,1
	2	ф14 AIII, ℓ=4680	1	5,7	
	4	ф14 AIII, ℓ=770	20	0,93	
	5	ф22 AIII, ℓ=230	2	0,69	
КР36	1	ф36 AIII, ℓ=4680	1	37,4	65,1
	2	ф14 AIII, ℓ=4680	1	5,7	
	3	ф10 AIII, ℓ=4680	1	2,9	
	4	ф14 AIII, ℓ=770	19	0,93	
	5	ф22 AIII, ℓ=230	2	0,69	
КР37	1	ф40 AIII, ℓ=4680	1	46,2	73,9
	2	ф14 AIII, ℓ=4680	1	5,7	
	3	ф10 AIII, ℓ=4680	1	2,9	
	4	ф14 AIII, ℓ=770	19	0,93	
	5	ф22 AIII, ℓ=230	2	0,69	

1. Арматура класса A-III по ГОСТ 5781-82
2. Узел А см. докум. - 39

Гл.инж.пр.	Кутырина		1.440-3м/92.4-26
Разраб.	Рутковская		
Нач.отд.	Шарова		Каркас плоский КР33... КР37
Провер.	Кутырина		
Н.контр.	Кутырина		

Стадия	Лист	Листов
Р		1

ЦНИИпромзданий

Инв.№подл. | Подпись и дата | Взам.инв.№

КР39, КР41

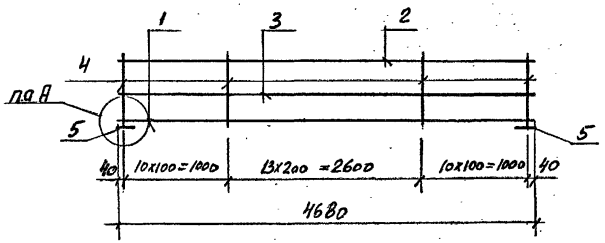

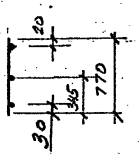

КР38, КР40, КР42

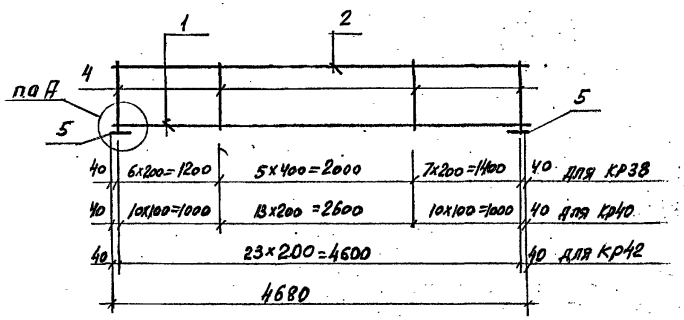

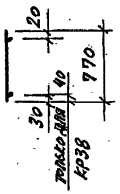

Марка каркаса	Поз.	Наименование	Кол.	Масса единицы, кг	Масса каркаса, кг
КР38	1	ф40 AIII, ℓ=4680	1	46,2	71,0
	2	ф14 AIII, ℓ=4680	1	5,7	
	4	ф14 AIII, ℓ=770	19	0,93	
	5	ф22 AIII, ℓ=230	2	0,69	
КР39	1	ф28 AIII, ℓ=4680	1	22,6	62,2
	2	ф12 AIII, ℓ=4680	1	4,2	
	3	ф10 AIII, ℓ=4680	1	2,9	
	4	ф14 AIII, ℓ=770	34	0,93	
	5	ф18 AIII, ℓ=230	2	0,46	
КР40	1	ф28 AIII, ℓ=4680	1	22,6	43,4
	2	ф10 AIII, ℓ=4680	1	2,9	
	4	ф10 AIII, ℓ=770	34	0,5	
	5	ф18 AIII, ℓ=230	2	0,46	
КР41	1	ф32 AIII, ℓ=4680	1	29,5	95,1
	2	ф18 AIII, ℓ=4680	1	9,4	
	3	ф10 AIII, ℓ=4680	1	2,9	
	4	ф18 AIII, ℓ=770	34	1,54	
	5	ф18 AIII, ℓ=230	2	0,46	
КР42	1	ф32 AIII, ℓ=4680	1	29,5	51,4
	2	ф12 AIII, ℓ=4680	1	4,2	
	4	ф12 AIII, ℓ=770	24	0,7	
	5	ф18 AIII, ℓ=230	2	0,46	

1. Арматура класса A-III по ГОСТ 5781-82
2. Узел А см. докум. -39

Гл.инж.пр.	Кутырина		1.440-3м/92.4-27
Разраб.	Рулковская		Каркас плоский КР38... КР42
Исполн.	Шарова		
Провер.	Кутырина		
Н.контр.	Кутырина		

Стадия	Лист	Листов
Р		1

ЦНИИПРОМЗДАНИЙ

Инв.№ подл. | Подпись и дата | Взам.инв.№

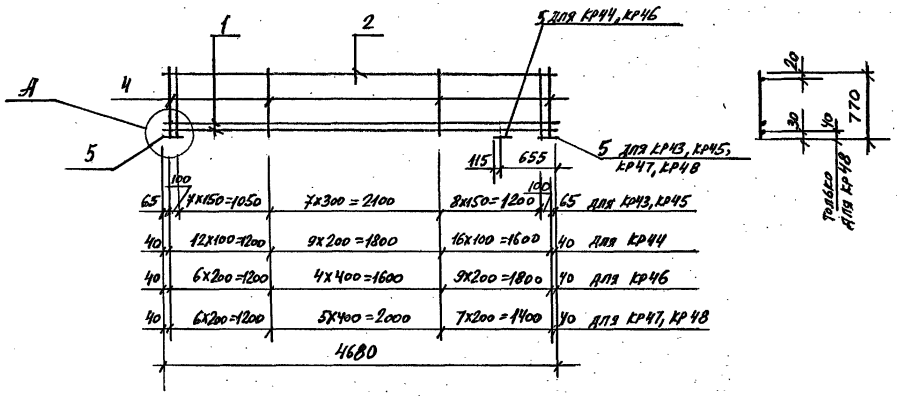

Марка каркаса	Поз.	Наименование		Кол.	Масса единицы, кг	Масса каркаса, кг
КР43	1	ф22 А-III,	ℓ=4680	2	14,0	38,2
	2	ф8 А-III,	ℓ=4680	1	1,8	
	4	ф8 А-III,	ℓ=770	25	0,3	
	5	ф18 А-III,	ℓ=230	2	0,46	
КР44	1	ф22 А-III,	ℓ=4680	2	14,0	43,2
	2	ф10 А-III,	ℓ=4680	1	2,9	
	4	ф8 А-III,	ℓ=770	38	0,3	
	5	ф18 А-III,	ℓ=230	2	0,46	
КР45	1	ф25 А-III,	ℓ=4680	2	18,0	46,2
	2	ф8 А-III,	ℓ=4680	1	1,8	
	4	ф8 А-III,	ℓ=770	25	0,3	
	5	ф18 А-III,	ℓ=230	2	0,46	
КР46	1	ф28 А-III,	ℓ=4680	2	22,6	65,8
	2	ф14 А-III,	ℓ=4680	1	5,7	
	4	ф12 А-III,	ℓ=770	20	0,7	
	5	ф18 А-III,	ℓ=230	2	0,46	
КР47	1	ф32 А-III,	ℓ=4680	2	29,5	77,4
	2	ф12 А-III,	ℓ=4680	1	4,2	
	4	ф12 А-III,	ℓ=770	19	0,7	
	5	ф18 А-III,	ℓ=230	2	0,46	
КР48	1	ф36 А-III,	ℓ=4680	2	37,4	99,6
	2	ф14 А-III,	ℓ=4680	1	5,7	
	4	ф14 А-III,	ℓ=770	19	0,93	
	5	ф22 А-III,	ℓ=230	2	0,69	

1. Арматура класса А-III по ГОСТ 5781-82
2. Узел А см. докум.-39.

Инв.№подл. | Подпись и дата | Взам.инв.№

1.440-3м/92.4-28

Гл.инж.пр.	Кутырина	
Разраб.	Утковская	
Исполн.	Шарова	
Провер.	Кутырина	
Н.контр.	Кутырина	

Каркас плоский КР43... КР48

Стадия	Лист	Листов
Р		1

ЦНИИпромзданий

КР 49, КР 51, КР 53, КР 55

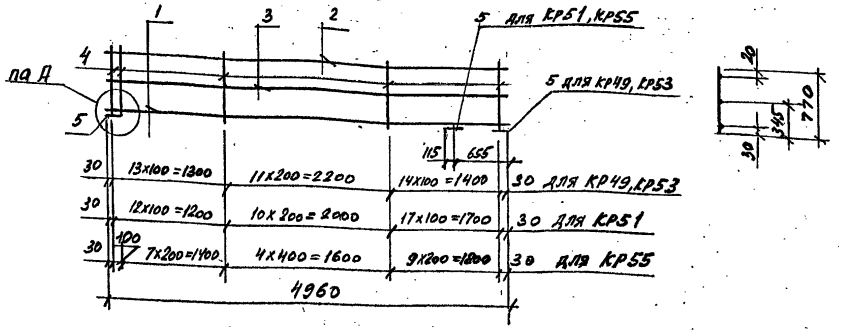

КР 50, КР 52, КР 54

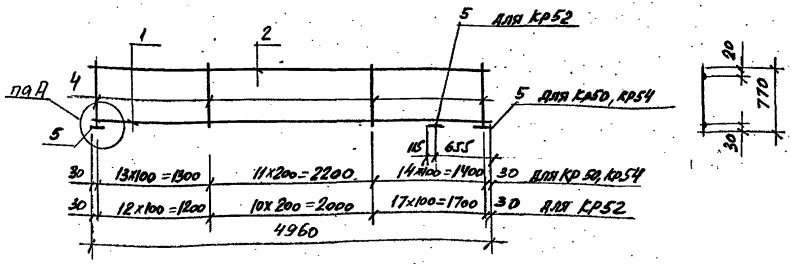

Марка каркаса	Поз.	Наименование		Кол.	Масса единицы, кг	Масса каркаса, кг
КР49	1	ф 28 AIII,	ℓ=4960	1	24,0	41,9
	2	ф 8 AIII,	ℓ=4960	1	2,0	
	3	ф 10 AIII,	ℓ=4960	1	3,1	
	4	ф 8 AIII,	ℓ=770	39	0,3	
	5	ф 18 AIII	ℓ=230	2	0,46	
КР50	1	ф 28 AIII,	ℓ=4960	1	24,0	38,8
	2	ф 8 AIII,	ℓ=4960	1	2,0	
	4	ф 8 AIII,	ℓ=770	39	0,3	
	5	ф 18 AIII,	ℓ=230	2	0,46	

Марка каркаса	Поз.	Наименование		Кол.	Масса единицы, кг	Масса каркаса, кг
КР51	1	ф 28 AIII,	ℓ=4960	1	24,0	43,3
	2	ф 10 AIII,	ℓ=4960	1	3,1	
	3	ф 10 AIII,	ℓ=4960	1	3,1	
	4	ф 8 AIII,	ℓ=770	40	0,3	
	5	ф 18 AIII,	ℓ=230	2	0,46	
КР52	1	ф 28 AIII,	ℓ=4960	1	24,0	40,2
	2	ф 10 AIII,	ℓ=4960	1	3,1	
	4	ф 8 AIII,	ℓ=770	40	0,3	
	5	ф 18 AIII,	ℓ=230	2	0,46	
КР53	1	ф 32 AIII,	ℓ=4960	1	31,3	49,2
	2	ф 8 AIII,	ℓ=4960	1	2,0	
	3	ф 10 AIII,	ℓ=4960	1	3,1	
	4	ф 8 AIII,	ℓ=770	39	0,3	
	5	ф 18 AIII,	ℓ=230	2	0,46	
КР54	1	ф 32 AIII,	ℓ=4960	1	31,3	46,1
	2	ф 8 AIII,	ℓ=4960	1	2,0	
	4	ф 8 AIII,	ℓ=770	39	0,3	
	5	ф 18 AIII,	ℓ=230	2	0,46	
КР55	1	ф 32 AIII,	ℓ=4960	1	31,3	55,1
	2	ф 12 AIII,	ℓ=4960	1	4,4	
	3	ф 10 AIII,	ℓ=4960	1	3,1	
	4	ф 12 AIII,	ℓ=770	22	0,7	
	5	ф 18 AIII	ℓ=230	2	0,46	

1. Арматура класса A-III по ГОСТ 5781-82
2. Узел А см. докум. -39

Гл.инж.пр.	Кутырина	
Разраб.	Рутковская	
Исполн.	Шарова	
Провер.	Кутырина	
Н.контр.	Кутырина	

1.440-3м/92.4-29

Каркас плоский КР 49... КР 55

Стадия	Лист	Листов
Р		1

ЦНИИпромзданий

Инв.№подл. | Подпись и дата | Взам.инв.№

КР57, КР59, КР61, КР63

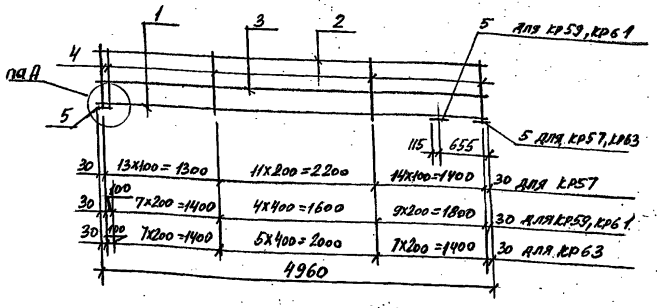

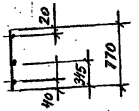

КР56, КР58, КР60, КР62

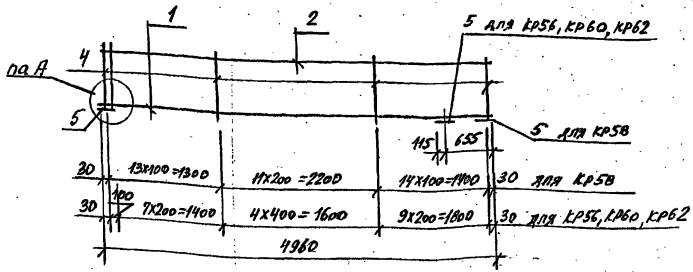

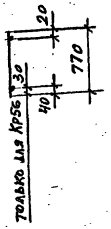

1. Арматура класса А-III по ГОСТ 5781-82
2. Узел А см. докум. - 39

Марка каркаса	Поз.	Наименование		Кол.	Масса единицы, кг	Масса каркаса, кг
КР 56	1	ф 32 А-III,	ℓ=4960	1	31,3	52,0
	2	ф 12 А-III,	ℓ=4960	1	4,4	
	4	ф 12 А-III,	ℓ=770	22	0,7	
	5	ф 18 А-III,	ℓ=230	2	0,46	
КР 57	1	ф 36 А-III,	ℓ=4960	1	39,6	66,7
	2	ф 10 А-III,	ℓ=4960	1	3,1	
	3	ф 10 А-III,	ℓ=4960	1	3,1	
	4	ф 10 А-III,	ℓ=770	39	0,5	
	5	ф 22 А-III,	ℓ=230	2	0,69	

Марка каркаса	Поз.	Наименование		Кол.	Масса единицы, кг	Масса каркаса, кг
КР58	1	ф 36 А-III,	ℓ=4960	1	39,6	63,6
	2	ф 10 А-III,	ℓ=4960	1	3,1	
	4	ф 10 А-III,	ℓ=770	39	0,5	
	5	ф 22 А-III,	ℓ=230	2	0,69	
КР59	1	ф 36 А-III,	ℓ=4960	1	39,6	63,9
	2	ф 12 А-III,	ℓ=4960	1	4,4	
	3	ф 10 А-III,	ℓ=4960	1	3,1	
	4	ф 12 А-III,	ℓ=770	22	0,7	
	5	ф 22 А-III,	ℓ=230	2	0,69	
КР60	1	ф 36 А-III,	ℓ=4960	1	39,6	60,8
	2	ф 12 А-III,	ℓ=4960	1	4,4	
	4	ф 12 А-III,	ℓ=770	22	0,7	
	5	ф 22 А-III,	ℓ=230	2	0,69	
КР61	1	ф 36 А-III,	ℓ=4960	1	39,6	70,6
	2	ф 14 А-III,	ℓ=4960	1	6,0	
	3	ф 10 А-III,	ℓ=4960	1	3,1	
	4	ф 14 А-III,	ℓ=770	22	0,93	
	5	ф 22 А-III,	ℓ=230	2	0,69	
КР62	1	ф 36 А-III,	ℓ=4960	1	39,6	67,5
	2	ф 14 А-III,	ℓ=4960	1	6,0	
	4	ф 14 А-III,	ℓ=770	22	0,93	
	5	ф 22 А-III,	ℓ=230	2	0,69	
КР63	1	ф 36 А-III,	ℓ=4960	1	39,6	69,6
	2	ф 14 А-III,	ℓ=4960	1	6,0	
	3	ф 10 А-III,	ℓ=4960	1	3,1	
	4	ф 14 А-III,	ℓ=770	21	0,93	
	5	ф 22 А-III,	ℓ=230	2	0,69	

Гл.инж.пр.	Кутырина	
Нач.отд.	Рутковская	
Исполн.	Шарова	
Провер.	Кутырина	
Н.контр.	Кутырина	

1.440-3м/92.4-30

Каркас плоский КР56 ... КР63

Стадия	Лист	Листов
Р		1

ЦНИИПРОМЗДАНИЙ

Инв.№подл. | Подпись и дата | Взам.инв.№

КР64, КР66, КР68, КР70

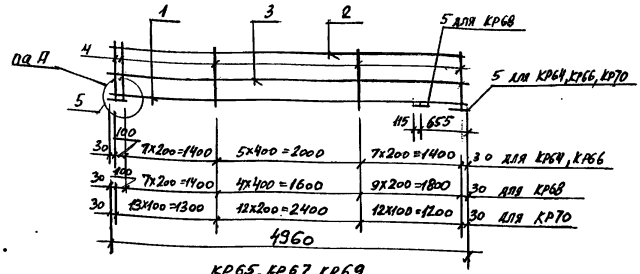

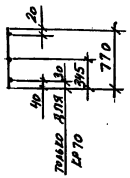

КР65, КР67, КР69

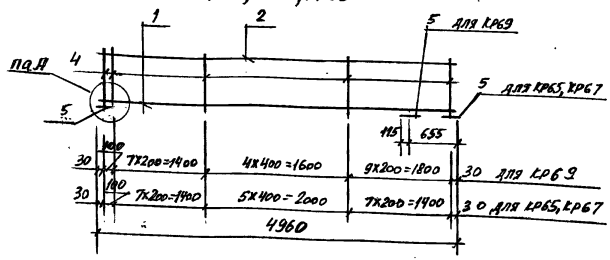

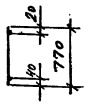

Марка каркаса	Поз.	Наименование		Кол.	Масса единицы, кг	Масса каркаса, кг
КР64	1	ф40 А III,	e=4960	1	49,0	72,6
	2	ф12 А III,	e=4960	1	4,4	
	3	ф10 А III,	e=4960	1	3,1	
	4	ф12 А III,	e=770	21	0,7	
	5	ф22 А III,	e=230	2	0,69	
КР65	1	ф40 А III,	e=4960	1	49,0	69,5
	2	ф12 А III,	e=4960	1	4,4	
	4	ф12 А III,	e=770	21	0,7	
	5	ф22 А III,	e=230	2	0,69	

Марка каркаса	Поз.	Наименование		Кол.	Масса единицы, кг	Масса каркаса, кг
КР66	1	ф40 А III,	e=4960	1	49,0	79,0
	2	ф14 А III,	e=4960	1	6,0	
	3	ф10 А III,	e=4960	1	3,1	
	4	ф14 А III,	e=770	21	0,93	
	5	ф22 А III,	e=230	2	0,69	
КР67	1	ф40 А III,	e=4960	1	49,0	75,9
	2	ф14 А III,	e=4960	1	6,0	
	4	ф14 А III,	e=770	21	0,93	
	5	ф22 А III,	e=230	2	0,69	
КР68	1	ф40 А III,	e=4960	1	49,0	80,0
	2	ф14 А III,	e=4960	1	6,0	
	3	ф10 А III,	e=4960	1	3,1	
	4	ф14 А III,	e=770	22	0,93	
	5	ф22 А III,	e=230	2	0,69	
КР69	1	ф40 А III,	e=4960	1	49,0	76,9
	2	ф14 А III,	e=4960	1	6,0	
	4	ф14 А III,	e=770	22	0,93	
	5	ф22 А III,	e=230	2	0,69	
КР70	1	ф28 А III,	e=4960	1	24,0	78,0
	2	ф12 А III,	e=4960	1	4,4	
	3	ф10 А III,	e=4960	1	3,1	
	4	ф16 А III,	e=770	38	1,2	
	5	ф18 А III,	e=230	2	0,46	

1. Арматура класса А-III по ГОСТ 5781-82
2. Узел А см. докум.-39

Гл.инж.пр.	Кутырина	
Разраб.	Рутковская	
Исполн.	Шарова	
Провер.	Кутырина	
Н.контр.	Кутырина	

1.440-3М/92.4-31

Каркас плоский КР64... КР70

Стадия	Лист	Листов
Р		1

ЦНИИПРОМЗДАНИЙ

Инв.№подл. | Подпись и дата | Взам.инв.№

КР72

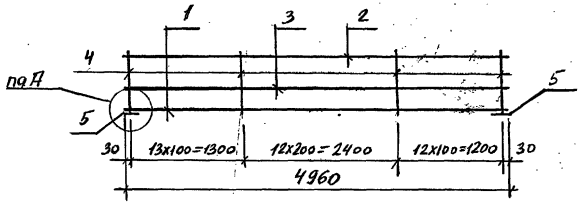

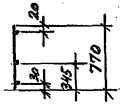

КР71, КР73

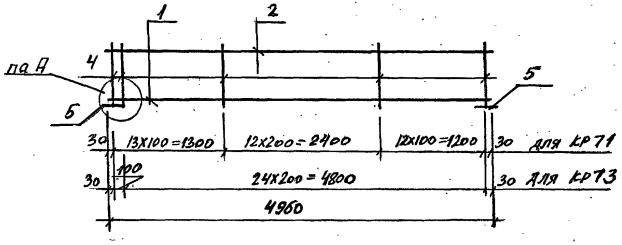

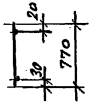

КР74, КР75

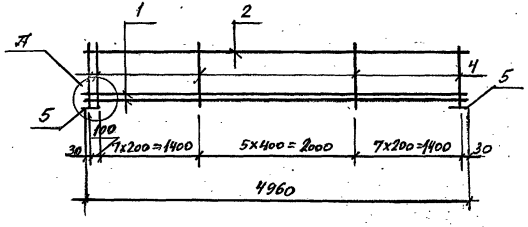



Марка каркаса	Поз.	Наименование	Кол.	Масса единицы, кг	Масса каркаса, кг
КР71	1	ф28 AIII, ℓ=4960	1	24,0	47,0
	2	ф10 AIII, ℓ=4960	1	3,1	
	3	ф10 AIII, ℓ=770	38	0,5	
	4	ф18 AIII, ℓ=230	2	0,46	
КР72	1	ф32 AIII, ℓ=4960	1	31,3	119,7
	2	ф20 AIII, ℓ=4960	1	12,2	
	3	ф10 AIII, ℓ=4960	1	3,1	
	4	ф20 AIII, ℓ=770	38	1,9	
	5	ф18 AIII, ℓ=230	2	0,46	
КР73	1	ф32 AIII, ℓ=4960	1	31,3	54,8
	2	ф12 AIII, ℓ=4960	1	4,4	
	4	ф12 AIII, ℓ=770	26	0,7	
	5	ф18 AIII, ℓ=230	2	0,46	
КР74	1	ф36 AIII, ℓ=4960	2	39,6	106,1
	2	ф14 AIII, ℓ=4960	1	6,0	
	4	ф14 AIII, ℓ=770	21	0,93	
	5	ф22 AIII, ℓ=230	2	0,69	
КР75	1	ф40 AIII, ℓ=4960	2	49,0	124,9
	2	ф14 AIII, ℓ=4960	1	6,0	
	4	ф14 AIII, ℓ=770	21	0,93	
	5	ф22 AIII, ℓ=230	2	0,69	

1. Арматура класса A-III по ГОСТ 5781-82
2. Узел А см. докум. — 39

Инв.№подл. | Подпись и дата | Взам.инв.№

1.440-3м/92.4-32

Гл.инж.пр.	Купырина	
Разраб.	Рутковская	
Исполн.	Шарова	
Провер.	Купырина	
Н.контр.	Купырина	

Каркас плоский КР71... КР75

Стадия	Лист	Листов
Р		1

ЦНИИпромзданий

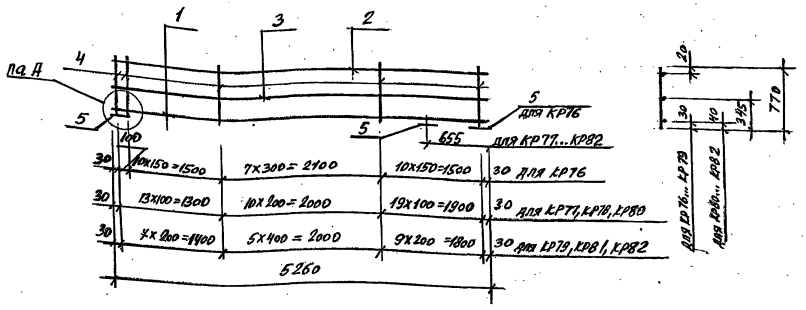

Марка каркаса	Поз.	Наименование		Кол.	Масса единицы, кг	Масса каркаса, кг
КР76	1	ф25 АIII,	e=5260	1	20,2	35,1
	2	ф8 АIII,	e=5260	1	2,1	
	3	ф10 АIII,	e=5260	1	3,2	
	4	ф8 АIII,	e=770	29	0,3	
	5	ф18 АIII,	e=230	2	0,46	
КР77	1	ф25 АIII,	e=5260	1	20,2	40,4
	2	ф10 АIII,	e=5260	1	3,2	
	3	ф10 АIII,	e=5260	1	3,2	
	4	ф8 АIII,	e=770	43	0,3	
	5	ф18 АIII,	e=230	2	0,46	

Марка каркаса	Поз.	Наименование		Кол.	Масса единицы, кг	Масса каркаса, кг
КР78	1	ф32 АIII,	e=5260	1	33,2	54,9
	2	ф12 АIII,	e=5260	1	4,7	
	3	ф10 АIII,	e=5260	1	3,2	
	4	ф8 АIII,	e=770	43	0,3	
	5	ф18 АIII,	e=230	2	0,46	
КР79	1	ф32 АIII,	e=5260	1	33,2	57,4
	2	ф12 АIII,	e=5260	1	4,7	
	3	ф10 АIII,	e=5260	1	3,2	
	4	ф12 АIII,	e=770	22	0,7	
	5	ф18 АIII,	e=230	2	0,46	
КР80	1	ф36 АIII,	e=5260	1	42,0	72,8
	2	ф12 АIII,	e=5260	1	4,7	
	3	ф10 АIII,	e=5260	1	3,2	
	4	ф10 АIII,	e=770	43	0,5	
	5	ф22 АIII,	e=230	2	0,69	
КР81	1	ф36 АIII,	e=5260	1	42,0	70,3
	2	ф16 АIII,	e=5260	1	8,3	
	3	ф10 АIII,	e=5260	1	3,2	
	4	ф12 АIII,	e=770	22	0,7	
	5	ф22 АIII,	e=230	2	0,69	
КР82	1	ф40 АIII,	e=5260	1	51,9	78,3
	2	ф14 АIII,	e=5260	1	6,4	
	3	ф10 АIII,	e=5260	1	3,2	
	4	ф12 АIII,	e=770	22	0,7	
	5	ф22 АIII,	e=230	2	0,69	

1. Арматура класса А-III по ГОСТ 5781-82
2. Узел А см. докум. -39

Гл.инж.пр.	Кутырина		
Разраб.	Рутковская		
Исполн.	Шарова		
Провер.	Кутырина		
Н.контр.	Кутырина		

1.440-3м/92.4-33

Каркас плоский КР76...КР82

Стадия	Лист	Листов
Р		1

ЦНИИПРОМЗДАНИЙ

Инв.№ подл. | Подпись и дата | Взаминв.№

КР83... КР85

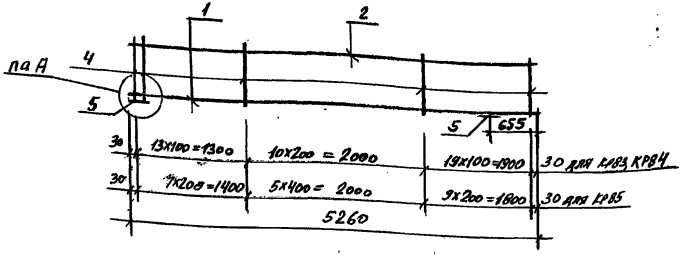

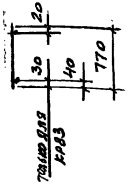

КР 86... КР89

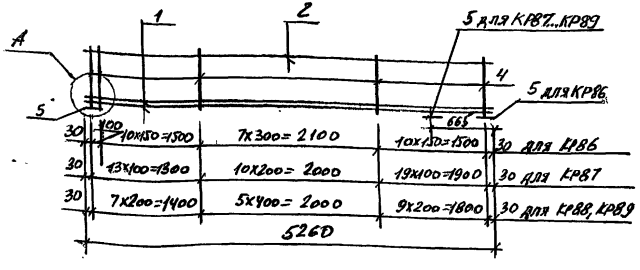

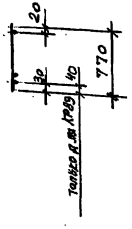

Марка каркаса	Поз.	Наименование		Кол.	Масса единицы, кг	Масса каркаса, кг
КР83	1	ф32 AIII,	ℓ=5260	1	33,2	51,7
	2	ф12 AIII,	ℓ=5260	1	4,7	
	4	ф8 AIII,	ℓ=770	43	0,3	
	5	ф18 AIII,	ℓ=230	2	0,46	
КР84	1	ф36 AIII,	ℓ=5260	1	42,0	69,6
	2	ф12 AIII,	ℓ=5260	1	4,7	
	4	ф10 AIII,	ℓ=770	43	0,5	
	5	ф22 AIII,	ℓ=230	2	0,69	

Марка каркаса	Поз.	Наименование		Кол.	Масса единицы, кг	Масса каркаса, кг
КР85	1	ф40 AIII,	ℓ=5260	1	51,9	75,1
	2	ф14 AIII,	ℓ=5260	1	6,4	
	4	ф12 AIII,	ℓ=770	22	0,7	
	5	ф22 AIII,	ℓ=230	2	0,69	
КР86	1	ф25 AIII,	ℓ=5260	2	20,2	52,1
	2	ф8 AIII,	ℓ=5260	1	2,1	
	4	ф8 AIII,	ℓ=770	29	0,3	
	5	ф18 AIII,	ℓ=230	2	0,46	
КР87	1	ф25 AIII,	ℓ=5260	2	20,2	57,4
	2	ф10 AIII,	ℓ=5260	1	3,2	
	4	ф8 AIII,	ℓ=770	43	0,3	
	5	ф18 AIII,	ℓ=230	2	0,46	
КР88	1	ф32 AIII,	ℓ=5260	2	33,2	87,4
	2	ф12 AIII,	ℓ=5260	1	4,7	
	4	ф12 AIII,	ℓ=770	22	0,7	
	5	ф18 AIII,	ℓ=230	2	0,46	
КР89	1	ф36 AIII,	ℓ=5260	2	42,0	109,1
	2	ф16 AIII,	ℓ=5260	1	8,3	
	4	ф12 AIII,	ℓ=770	22	0,7	
	5	ф22 AIII,	ℓ=230	2	0,69	

1. Арматура класса A-III по ГОСТ 5781-82
2. Узел А см. докум. -39

Гл.инж.пр.	Купырина		1.440-3м/92.4-34
Разраб.	Рукавская		Каркас плоский КР83... КР89
Исполн.	Шарова		Стадия: Р; Лист: ; Листов: 1
Провер.	Купырина		ЦНИИПромзданий
Н.контр.	Купырина		

Инв.№подл. | Подпись и дата | Взам.инв.№

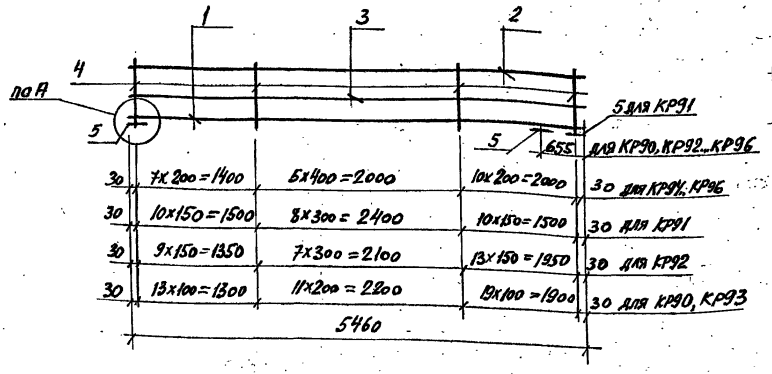

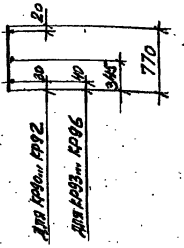

Марка каркаса	Поз.	Наименование		Кол.	Масса единицы, кг	Масса каркаса, кг
КР90	1	ф 28 AIII,	ℓ=5460	1	26,4	48,8
	2	ф 12 AIII,	ℓ=5460	1	4,9	
	3	ф 10 AIII	ℓ=5460	1	3,4	
	4	ф 8 AIII,	ℓ=770	44	0,3	
	5	ф 18 AIII,	ℓ=230	2	0,46	
КР91	1	ф 32 AIII,	ℓ=5460	1	34,5	49,7
	2	ф 8 AIII,	ℓ=5460	1	2,2	
	3	ф 10 AIII,	ℓ=5460	1	3,4	
	4	ф 8 AIII,	ℓ=770	29	0,3	
	5	ф 18 AIII,	ℓ=230	2	0,46	

Марка каркаса	Поз.	Наименование		Кол.	Масса единицы, кг	Масса каркаса, кг
КР92	1	ф 32 AIII,	ℓ=5460	1	34,5	51,2
	2	ф 10 AIII,	ℓ=5460	1	3,4	
	3	ф 10 AIII,	ℓ=5460	1	3,4	
	4	ф 8 AIII,	ℓ=770	30	0,3	
	5	ф 18 AIII,	ℓ=230	2	0,46	
КР93	1	ф 36 AIII,	ℓ=5460	1	43,6	75,3
	2	ф 12 AIII,	ℓ=5460	1	4,9	
	3	ф 10 AIII,	ℓ=5460	1	3,4	
	4	ф 10 AIII,	ℓ=770	44	0,5	
	5	ф 22 AIII,	ℓ=230	2	0,69	
КР94	1	ф 36 AIII,	ℓ=5460	1	43,6	73,1
	2	ф 16 AIII,	ℓ=5460	1	8,6	
	3	ф 10 AIII,	ℓ=5460	1	3,4	
	4	ф 12 AIII,	ℓ=770	23	0,7	
	5	ф 22 AIII,	ℓ=230	2	0,69	
КР95	1	ф 40 AIII,	ℓ=5460	1	53,9	79,7
	2	ф 12 AIII,	ℓ=5460	1	4,9	
	3	ф 10 AIII,	ℓ=5460	1	3,4	
	4	ф 12 AIII,	ℓ=770	23	0,7	
	5	ф 22 AIII,	ℓ=230	2	0,69	
КР96	1	ф 40 AIII,	ℓ=5460	1	53,9	81,4
	2	ф 14 AIII,	ℓ=5460	1	6,6	
	3	ф 10 AIII,	ℓ=5460	1	3,4	
	4	ф 12 AIII,	ℓ=770	23	0,7	
	5	ф 22 AIII,	ℓ=230	2	0,69	

1. Арматура класса A-III по ГОСТ 5781-82
2. Узел А см. докум. - 39

Гл. инж. пр.	Кутырина	
Разраб.	Рутковская	
Исполн.	Шарова	
Провер.	Кутырина	
Н. контр.	Кутырина	

1.440-3м/92.4-35

Каркас плоский КР 90... КР 96

Стадия	Лист	Листов
Р		1

ЦНИИпромзданий

Инв.№подл. | Подпись и дата | Взам. инв. №

КР97...КР101

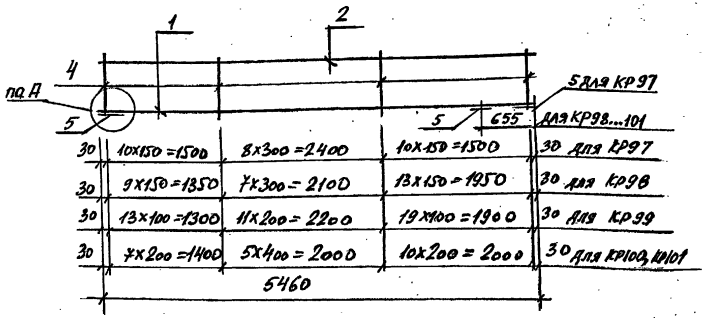

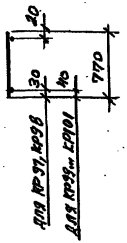

КР102, КР103

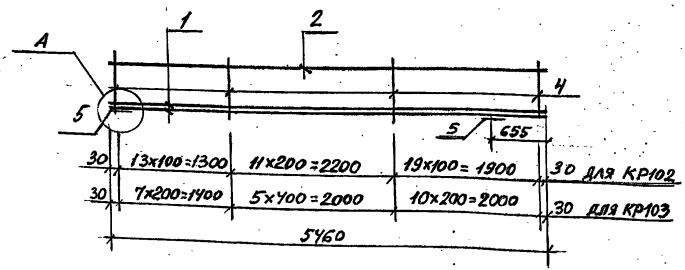

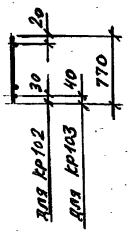

Марка каркаса	Поз.	Наименование	Кол.	Масса единицы, кг	Масса каркаса, кг
КР97	1	ф32 AIII, ℓ=5460	1	34,5	46,3
	2	ф8 AIII, ℓ=5460	1	2,2	
	4	ф8 AIII, ℓ=770	29	0,3	
	5	ф18 AIII, ℓ=230	2	0,46	
КР98	1	ф32 AIII, ℓ=5460	1	34,5	47,8
	2	ф10 AIII, ℓ=5460	1	3,4	
	4	ф8 AIII, ℓ=770	30	0,3	
	5	ф18 AIII, ℓ=230	2	0,46	

Марка каркаса	Поз.	Наименование	Кол.	Масса единицы, кг	Масса каркаса, кг
КР99	1	ф36 AIII, ℓ=5460	1	43,6	71,9
	2	ф12 AIII, ℓ=5460	1	4,9	
	4	ф10 AIII, ℓ=770	44	0,5	
	5	ф22 AIII, ℓ=230	2	0,69	
КР100	1	ф40 AIII, ℓ=5460	1	53,9	76,3
	2	ф12 AIII, ℓ=5460	1	4,9	
	4	ф12 AIII, ℓ=770	23	0,7	
	5	ф22 AIII, ℓ=230	2	0,69	
КР101	1	ф40 AIII, ℓ=5460	1	53,9	78,0
	2	ф14 AIII, ℓ=5460	1	6,6	
	4	ф12 AIII, ℓ=770	23	0,7	
	5	ф22 AIII, ℓ=230	2	0,69	
КР102	1	ф28 AIII, ℓ=5460	2	26,4	71,8
	2	ф12 AIII, ℓ=5460	1	4,9	
	4	ф8 AIII, ℓ=770	44	0,3	
	5	ф18 AIII, ℓ=230	2	0,46	
КР103	1	ф36 AIII, ℓ=5460	2	43,6	113,3
	2	ф16 AIII, ℓ=5460	1	8,6	
	4	ф12 AIII, ℓ=770	23	0,7	
	5	ф22 AIII, ℓ=230	2	0,69	

1. Арматура класса A-III по ГОСТ 5781-82
2. Узел А см. докум.-39

Гл.инж.пр.	Кутырина	
Разраб.	Рутковская	
Исполн.	Шарова	
Провер.	Кутырина	
Н.контр.	Кутырина	

1.440-3м/92.4-36

Каркас плоский КР97...КР103

Стадия	Лист	Листов
Р		

ЦНИИПромзданий

Инв.№ подл. | Подпись и дата | Взам.инв.№

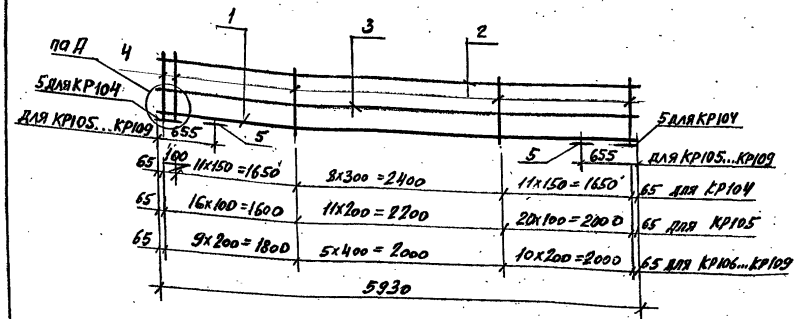

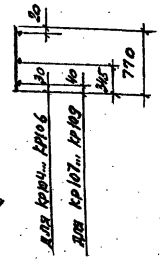

Марка каркаса	Поз.	Наименование		Кол.	Масса единицы, кг	Масса каркаса, кг
КР106	1	ф32 AIII,	ℓ=5930	1	27,4	64,8
	2	ф12 AIII,	ℓ=5930	1	5,3	
	3	ф10 AIII,	ℓ=5930	1	3,7	
	4	ф12 AIII,	ℓ=770	25	0,7	
	5	ф18 AIII,	ℓ=230	2	0,46	
КР107	1	ф36 AIII,	ℓ=5930	1	47,4	75,3
	2	ф12 AIII,	ℓ=5930	1	5,3	
	3	ф10 AIII,	ℓ=5930	1	3,7	
	4	ф12 AIII,	ℓ=770	25	0,7	
	5	ф22 AIII,	ℓ=230	2	0,69	
КР108	1	ф40 AIII,	ℓ=5930	1	58,5	88,3
	2	ф14 AIII,	ℓ=5930	1	7,2	
	3	ф10 AIII,	ℓ=5930	1	3,7	
	4	ф12 AIII,	ℓ=770	25	0,7	
	5	ф22 AIII,	ℓ=230	2	0,69	
КР109	1	ф40 AIII,	ℓ=5930	1	58,5	94,1
	2	ф14 AIII,	ℓ=5930	1	7,2	
	3	ф10 AIII,	ℓ=5930	1	3,7	
	4	ф14 AIII,	ℓ=770	25	0,93	
	5	ф22 AIII,	ℓ=230	2	0,69	

Марка каркаса	Поз.	Наименование		Кол.	Масса единицы, кг	Масса каркаса, кг
КР104	1	ф28 AIII,	ℓ=5930	1	28,6	45,1
	2	ф8 AIII,	ℓ=5930	1	2,3	
	3	ф10 AIII,	ℓ=5930	1	3,7	
	4	ф8 AIII,	ℓ=770	32	0,3	
	5	ф18 AIII,	ℓ=230	2	0,46	
КР105	1	ф28 AIII,	ℓ=5930	1	28,6	52,9
	2	ф12 AIII,	ℓ=5930	1	5,3	
	3	ф10 AIII,	ℓ=5930	1	3,7	
	4	ф8 AIII,	ℓ=770	48	0,3	
	5	ф18 AIII,	ℓ=230	2	0,46	

1. Арматура класса A-III по ГОСТ 5781-82
2. Узел А см. докум. – 39

Гл.инж.пр.	Кутырина		
Разраб.	Витковская		
Исполн.	Шарова		
Провер.	Кутырина		
Н.контр.	Кутырина		

1.440-3м/92.4-37

Каркас плоский КР104... КР109

Стадия	Лист	Листов
Р		1

ЦНИИпромзданий

Инв.№подл. | Подпись и дата | Взам.инв.№

КР 110... КР112

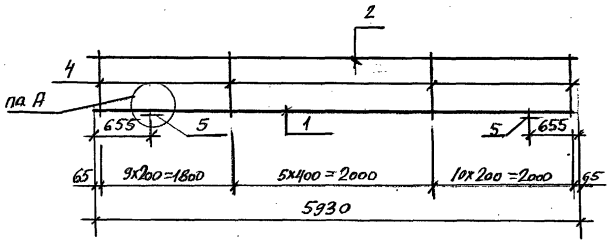

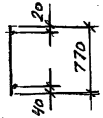

КР 113

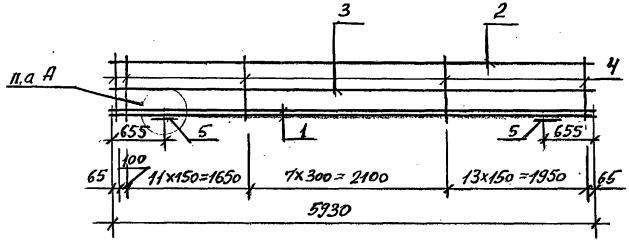

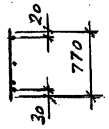

Марка каркаса	Поз.	Наименование	Кол.	Масса единицы, кг	Масса каркаса, кг
КР110	1	ф36 AIII, ℓ=5930	1	47,4	71,6
	2	ф12 AIII, ℓ=5930	1	5,3	
	4	ф12 AIII, ℓ=770	25	0,7	
	5	ф22 AIII, ℓ=230	2	0,69	
КР111	1	ф40 AIII, ℓ=5930	1	58,5	84,6
	2	ф14 AIII, ℓ=5930	1	7,2	
	4	ф12 AIII, ℓ=770	25	0,7	
	5	ф22 AIII, ℓ=230	2	0,69	
КР112	1	ф40 AIII, ℓ=5930	1	58,5	90,4
	2	ф14 AIII, ℓ=5930	1	7,2	
	4	ф14 AIII, ℓ=770	25	0,93	
	5	ф22 AIII, ℓ=230	2	0,69	
КР113	1	ф22 AIII, ℓ=5930	2	17,7	53,6
	2	ф10 AIII, ℓ=5930	1	3,7	
	3	ф10 AIII, ℓ=5930	1	3,7	
	4	ф8 AIII, ℓ=770	33	0,3	
	5	ф18 AIII, ℓ=230	2	0,46	

1. Арматура класса A-III по ГОСТ 5781-82.
2. Узел А см. докум. -39

Инв.№подл. | Подпись и дата | Взам.инв.№

Гл.инж.пр	Купырина		1.440-3м/92.4-38
Разраб.	Ратковская		Каркас плоский КР 110... КР113
Исполн.	Шарова		Стадия: Р; Лист: ; Листов: 1
Провер.	Купырина		ЦНИИПромзданий
Н.контр.	Купырина		

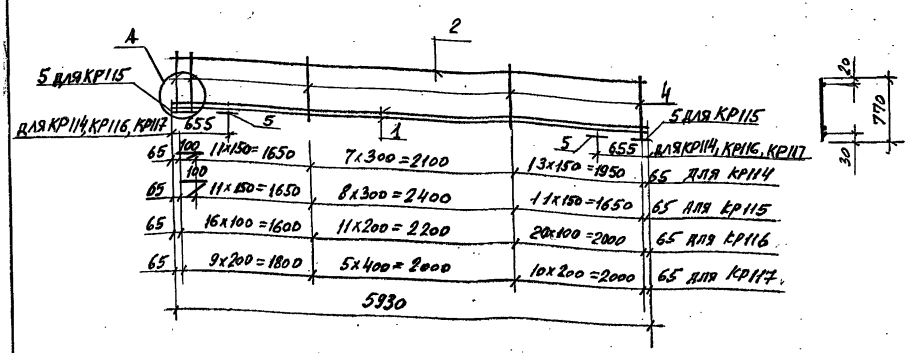

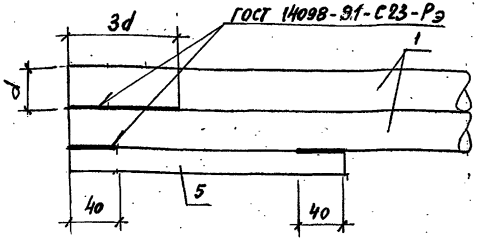

Марка каркаса	Поз.	Наименование		Кол.	Масса единицы, кг	Масса каркаса, кг
КР114	1	ф 22 AIII,	ℓ=5930	2	17,7	49,9
	2	ф 10 AIII,	ℓ=5930	1	3,7	
	4	ф 8 AIII,	ℓ=770	33	0,3	
	5	ф 18 AIII,	ℓ=230	2	0,46	
КР115	1	ф 28 AIII,	ℓ=5930	2	28,6	70,0
	2	ф 8 AIII,	ℓ=5930	1	2,3	
	4	ф 8 AIII,	ℓ=770	32	0,3	
	5	ф 18 AIII	ℓ=230	2	0,46	
КР116	1	ф 28 AIII,	ℓ=5930	2	28,6	77,8
	2	ф 12 AIII,	ℓ=5930	1	5,3	
	4	ф 8 AIII,	ℓ=770	48	0,3	
	5	ф 18 AIII,	ℓ=230	2	0,46	
КР117	1	ф 32 AIII,	ℓ=5930	2	37,4	98,5
	2	ф 12 AIII,	ℓ=5930	1	5,3	
	4	ф 12 AIII,	ℓ=770	25	0,7	
	5	ф 18 AIII,	ℓ=230	2	0,46	

Арматура класса A-III по ГОСТ 5781-82

В плоских каркасах со сваренными стержнями сварку производить в следующей последовательности – нижний стержень приваривается к поперечным стержням каркаса при помощи контактной точечной сварки, верхний к нижнему – ручной электродуговой сваркой по концам стержня.

Гл. инж. пр.	Кутырина		1.440-3т/92.4-39
Разраб.	Аткодская		Каркас плоский КР114 ... КР117
Исполн.	Шарова		Стадия: Р; Лист: ; Листов: 1
Провер.	Кутырина		ЦНИИпромзданий
Н. контр.	Кутырина		

Инв. № подл. | Подпись и дата | Взам. инв. №

С1, С2
С1А, С2А (зеркально С1, С2)
(развертка)

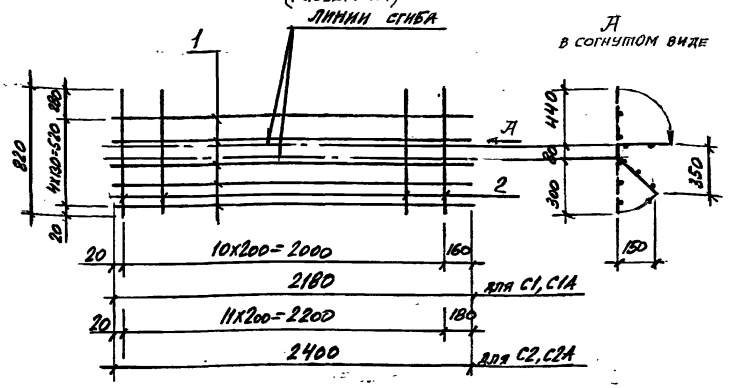

Марка сетки	Поз.	Наименование	Кол.	Масса единицы, кг	Масса сетки, кг
С1 С1А	1	ф5 Вр-I, ℓ=2180	5	0,31	2,9
	2	ф5 Вр-I, ℓ=820	11	0,12	
С2 С2А	1	ф5 Вр-I, ℓ=2400	5	0,35	3,2
	2	ф5 Вр-I, ℓ=820	12	0,12	

Арматура класса Вр-I по ГОСТ 6727-80

Гл.инж.пр.	Купырина		1.440-3м/92.4-40		
Разраб.	Рутковская				
Исполн.	Шарова		Сетка С1, С1А, С2, С2А	Стадия: Р	Лист	Листов: 1
Провер.	Купырина			ЦНИИПромзданий		
Н.контр.	Купырина					

Инв.№ подл. | Подпись и дата | Взам.инв.№

С3, С4
С3А, С4А (зеркально С3, С4)
(развертка)

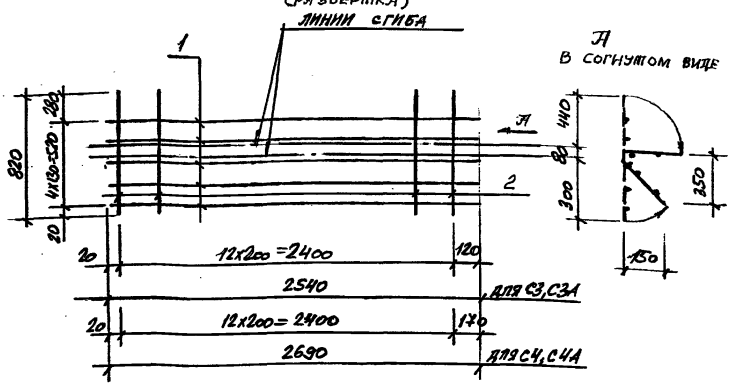

Марка сетки	Поз.	Наименование	Кол.	Масса единицы, кг	Масса сетки, кг
С3 С3А	1	ф5 Вр-I, ℓ=2540	5	0,37	3,4
	2	ф5 Вр-I, ℓ=820	13	0,12	
С4 С4А	1	ф5 Вр-I, ℓ=2690	5	0,39	3,6
	2	ф5 Вр-I, ℓ=820	14	0,12	

Арматура класса Вр-I по ГОСТ 6727-80

Гл.инж.пр.	Купырина		1.440-3м/92.4-41		
Разраб.	Рутковская				
Исполн.	Шарова		Сетка С3, С3А, С4, С4А	Стадия: Р	Лист	Листов: 1
Провер.	Купырина			ЦНИИПромзданий		
Н.контр.	Купырина					

Инв.№подл. | Подпись и дата | Взам.инв.№

С5, С6
С5А, С6А (зеркально С5, С6)
(развертка)

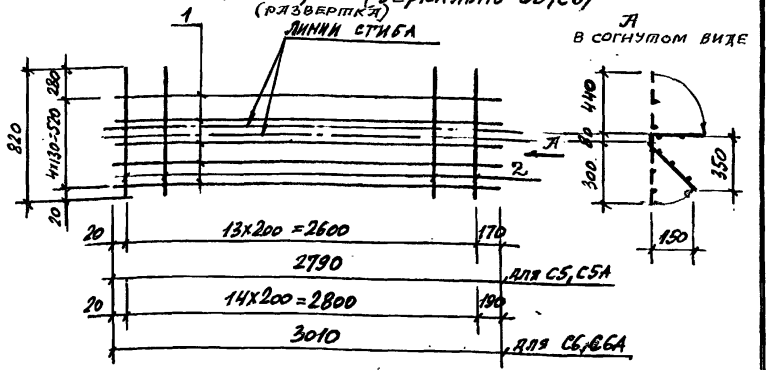

Марка сетки	Поз.	Наименование	Кол.	Масса единицы, кг	Масса сетки, кг
С5 С5А	1	ф 5 Вр I, ℓ = 2790	5	0,40	3,7
	2	ф 5 Вр I, ℓ = 820	14	0,12	
С6 С6А	1	ф 5 Вр I, ℓ = 3010	5	0,43	4,0
	2	ф 5 Вр I, ℓ = 820	15	0,12	

Арматура класса Вр-I по ГОСТ 6727-80

Гл.инж.пр.	Купырина		1.440-3м/92.4-42
Разраб.	Рутковская		
Исполн.	Шарова		Сетка С5, С5А, С6, С6А
Провер.	Купырина		
Н.контр.	Купырина		

Стадия	Лист	Листов
Р		1

ЦНИИПромзданий

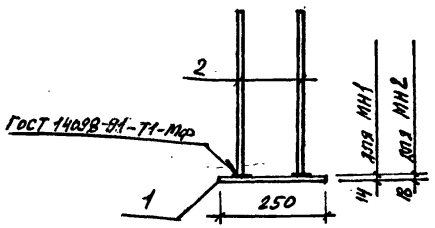

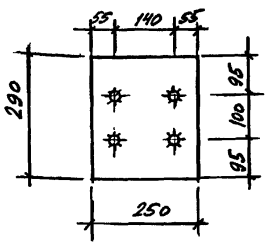

Марка изделия	Поз.	Наименование	Кол.	Масса единицы, кг	Общая масса, кг
МН1	1	Лист 14х250х290 ГОСТ 19903-74 / С245 ГОСТ 27772-88	1	8,0	10,0
	2	ф 14 А-III, ℓ = 440	4	0,5	
МН2	1	Лист 18х250х290 ГОСТ 19903-74 / С245 ГОСТ 27772-88	1	10,2	12,7
	2	ф 16 А-III, ℓ = 390	4	0,62	

Арматура класса А-III по ГОСТ 5781-82

Гл.инж.пр.	Купырина		1.440-3м/92.4-43
Разраб.	Рутковская		
Исполн.	Шарова		Изделие закладное МН1, МН2
Провер.	Купырина		
Н.контр.	Купырина		

Стадия	Лист	Листов
Р		1

ЦНИИПромзданий

Инв.№ подл. | Подпись и дата | Взам.инв.№

ГОСТ 14098-91-Т1-Мкр

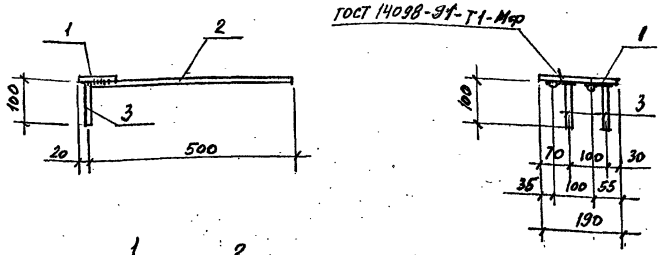

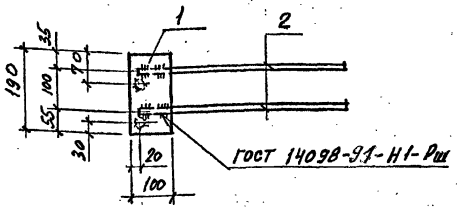

ГОСТ 14098-91-Н1-Рш

Марка изделия	Поз.	Наименование	Кол.	Масса единицы, кг	Общая масса, кг
МН3	1	Лист 8х100х190 ГОСТ 19903-74 / С245 ГОСТ 27772-88	1	1,2	2,9
	2	ф16 А-III, ℓ=500	2	0,8	
	3	ф10 А-III, ℓ=100	2	0,06	
МН4	1	Лист 8х100х190 ГОСТ 19903-74 / С245 ГОСТ 27772-88	1	1,2	3,3
	2	ф18 А-III, ℓ=500	2	1,0	
	3	ф10 А-III, ℓ=100	2	0,06	

Арматура класса А-III по ГОСТ 5781-82

Гл.инж.пр.	Купырина		
Исполн.	Шарова		
Провер.	Купырина		
Н.контр.	Купырина		

1.440-3М/92.4-44

Изделие закладное МН3, МН4

Стадия	Лист	Листов
Р		1

ЦНИИПромзданий

ГОСТ 14098-91-Т1-Мкр

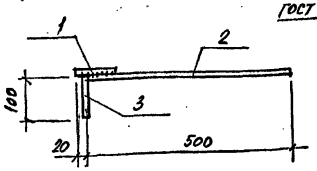

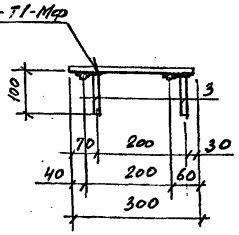

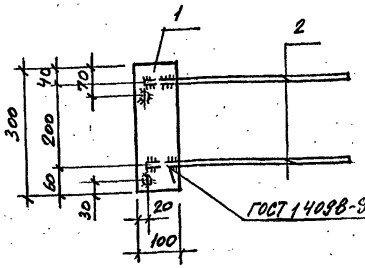

ГОСТ 14098-91-Н1-Рш

Марка изделия	Поз.	Наименование	Кол.	Масса единицы, кг	Общая масса, кг
МН5	1	Лист 8х100х300 ГОСТ 19903-74 / С245 ГОСТ 27772-88	1	1,9	3,6
	2	ф16 А-III, ℓ=500	2	0,8	
	3	ф10 А-III, ℓ=100	2	0,06	
МН6	1	Лист 8х100х300 ГОСТ 19903-74 / С245 ГОСТ 27772-88	1	1,9	4,0
	2	ф18 А-III, ℓ=500	2	1,0	
	3	ф10 А-III, ℓ=100	2	0,06	

Арматура класса А-III по ГОСТ 5781-82

Гл.инж.пр.	Купырина		
Разраб.	Рутковская		
Исполн.	Шарова		
Провер.	Купырина		
Н.контр.	Купырина		

1.440-3М/92.4-45

Изделие закладное МН5, МН6

Стадия	Лист	Листов
Р		1

ЦНИИПромзданий

Инв.№ подл. | Подпись и дата | Взам.инв.№

Инв.№ | Подпись и дата | Взам.инв.№

gost.e-ecolog.ru