ТИПОВЫЕ КОНСТРУКЦИИ, ИЗДЕЛИЯ И УЗЛЫ ЗДАНИЙ И СООРУЖЕНИЙ

Серия 1.410 - 3

СЕТКИ СВАРНЫЕ ДЛЯ АРМИРОВАНИЯ ЖЕЛЕЗОБЕТОННЫХ КОНСТРУКЦИЙ

Выпуск 1

СЕТКИ С РАБОЧЕЙ АРМАТУРОЙ ДИАМЕТРОМ ОТ 10 ДО 32мм

РАБОЧИЕ ЧЕРТЕЖИ

20346
Цена 1-86

gost.e-ecolog.ru

ТИПОВЫЕ КОНСТРУКЦИИ, ИЗДЕЛИЯ И УЗЛЫ ЗДАНИЙ И СООРУЖЕНИЙ

Серия 1.410-3

СЕТКИ СВАРНЫЕ ДЛЯ АРМИРОВАНИЯ ЖЕЛЕЗОБЕТОННЫХ КОНСТРУКЦИЙ

Выпуск 1

СЕТКИ С РАБОЧЕЙ АРМАТУРОЙ ДИАМЕТРОМ ОТ 10 ДО 32мм

РАБОЧИЕ ЧЕРТЕЖИ

РАЗРАБОТАНЫ

ЦНИИПРОМЗДАНИЙ

Гл. инженер института В.В. Гранев

Гл. инженер проекта Е.В. Потапкин

МОСРОМПРОЕКТ

Гл. инженер-институт С.Н. Козлов

Гл. инженер проекта Ю.Н. Морозов

Обозначение	Наименование	Стр
1.410-3.1-00 ПЗ	Пояснительная записка	3
1.410-3.1-01	Сетка сварная шириной 850 мм с рабочей арматурой в одном направлении.	5
1.410-3.1-02	Сетка сварная шириной 1050 мм с рабочей арматурой в одном направлении.	8
1.410-3.1-03	Сетка сварная шириной 1250 мм с рабочей арматурой в одном направлении.	11
1.410-3.1-04	Сетка сварная шириной 1450 мм с рабочей арматурой в одном направлении.	14
1.410-3.1-05	Сетка сварная шириной 1650 мм с рабочей арматурой в одном направлении.	17
1.410-3.1-06	Сетка сварная шириной 1850 мм с рабочей арматурой в одном направлении.	21
1.410-3.1-07	Сетка сварная шириной 2050 мм с рабочей арматурой в одном направлении.	25
1.410-3.1-08	Сетка сварная шириной 2250 мм с рабочей арматурой в одном направлении.	29

Обозначение	Наименование	Стр.
1.410-3.1-09	Сетка сварная шириной 2450 мм с рабочей арматурой в одном направлении	33
1.410-3.1-10	Сетка сварная шириной 2650 мм с рабочей арматурой в одном направлении.	37
1.410-3.1-11	Сетка сварная шириной 2850 мм с рабочей арматурой в одном направлении.	41
1.410-3.1-12	Сетка сварная с рабочей арматурой в двух направлениях.	45

Нач. отд.	Болтухов		1.410-3.1-00
Н. контр.	Потапкин		Содержание
Гл. спец.	Ушаков		
ГИП	Потапкин		
Ст. инж.	Кондрахманова		
Провер.	Кузина		

Стадия	Лист	Листов
Р		1

ЦНИИПРОМЗДАНИЙ

20346 3

1. Выпуск I серии 1.410-3 содержит рабочие чертежи и спецификации арматуры сварных сеток с рабочими стержнями в одном (продольном) и двух направлениях.

Сетки с рабочими стержнями в одном (продольном) направлении выполняются из арматуры диаметром от 10 до 32 мм; сетки с рабочими стержнями в двух направлениях – из арматуры диаметром от 10 до 20 мм для продольных стержней (бо́льшей длины) и 10-14 мм для поперечных.

2. Сварные сетки предназначены для применения в монолитных и сборных железобетонных конструкциях нулевого цикла промышленных зданий и сооружений (фундаментах под колонны и оборудование, подвалах, тоннелях, подпорных стенках, откосных сооружениях и т.д.).

3. Размеры сеток с рабочими стержнями в одном (продольном) направлении приняты:

по ширине - от 850 до 2850 мм через 200 мм

по длине – от 1450 до 8950 мм через 300 мм.

Ширина сеток принимается по краям монтажных стержней, длина - по краям рабочих стержней.

Шаг продольных (рабочих) стержней принят 200 мм, поперечных (монтажных) – – 600 мм.

Длина выпусков рабочих стержней сеток равна 125 мм (для конструкций, имеющих длину, кратную 300 мм) и 275 мм (для конструкций, имеющих длину, кратную 600 мм).

4. Размеры сеток с рабочими стержнями в двух направлениях приняты от 1150 до 2950 мм по ширине и от 1150 до 4150 мм по длине через 300 мм.

Шаг стержней в продольном и поперечном направлениях принят 200 мм.

Длина выпусков стержней сеток равна 25 мм (для конструкций, имеющих длину или ширину, кратную 300 мм) и 75 мм (для конструкций, имеющих длину или ширину, кратную 600 мм).

5. Продольные и поперечные стержни сварных сеток следует принимать из горячекатаной арматурной стали класса A-III по ГОСТ 5781-82. Допускается также принимать термоупрочненную сталь класса $A_{т}$-IIIС по ГОСТ 10884-81

6. Сочетания диаметров рабочих и монтажных стержней в сетках установлены с учетом обеспечения их жесткости при монтаже.

7 Соединение стержней сеток в местах пересечения производится контактной точечной сваркой в соответствии с ГОСТ 14098-68 "Соединения сварные арматуры железобетонных изделий и конструкций. Технические требования и методы испытаний".

				1.410-3.1-00 ПЗ	
Нач. отд.	Болтухов				
Н. контр.	Потапкин			Пояснительная записка	Стадия: Р; Лист: 1; Листов: 2
Гл. спец.	Ушаков				
ГИП	Потапкин				
Ст. инж.	Абдрахманова				ЦНИИПромзданий
Пробер.	Кузина				

8 Изготовление сеток предусмотрено на многоточечных контактно-сварочных машинах МТМ-3204 и МТМ-35 в соответствии с требованиями ГОСТ 23279-84 "Сетки арматурные сварные для железобетонных конструкций и изделий. Общие технические условия".

9. Сетки обозначаются марками, состоящими из буквенно-цифровых групп:

$$\text{XX.}\ \frac{\text{XX}}{\text{XX}}\text{.XXX.XXX}$$

Тип изделия: 1 - сетки с рабочей арматурой в одном (продольном) направлении;
2 - сетки с рабочей арматурой в двух направлениях.

Вид изделия - С (сетки)

Диаметр продольной (над чертой) и поперечной (под чертой) арматуры, мм и ее класс

Ширина сетки, см

Длина сетки, см

Например:

1С $\frac{22A\overline{III}}{8A\overline{III}}$ 125х265 - сетка с рабочими стержнями в одном (продольном) направлении диаметром 22 мм из стали класса А-$\overline{III}$, поперечными (монтажными) стержнями диаметром 8 мм из стали класса А-$\overline{III}$, шириной 1250 и длиной 2650 мм.

2С $\frac{16A\overline{III}}{14A\overline{III}}$ 235х265 - сетка с рабочими стержнями в двух направлениях диаметром 16 мм - в продольном направлении из стали класса А-$\overline{III}$ и 14 мм - в поперечном направлении из стали класса А-$\overline{III}$, шириной 2350 и длиной 2650 мм.

Марка сетки	Размеры, мм		Число шагов		Позиция	Число стержней на сетку, шт	Общая длина стержней на сетку, м	Масса стержней и сетки (кг) при отношении диаметров стержней (d/d1)								
	c	a	m	n				10/6	12/6	14/6	16/6	18/6	20/6	22/6	25/8	28/8	32/8
1С d/d1 85×145	1450	125	4	2	1	5	7,3	4,5	6,4	8,8	11,4	14,5	17,9	21,6	27,8	35,0	45,8
					2	3	2,6	0,6	0,6	0,6	0,6	0,6	0,6	0,6	1,0	1,0	1,0
								(5,1)*	(7,0)	(9,4)	(12,0)	(15,1)	(18,5)	(22,2)	(28,8)	(36,0)	(46,8)
1С d/d1 85×175	1750	275	4	2	1	5	8,8	5,4	1,8	10,6	13,8	17,5	21,6	26,1	33,6	42,3	55,2
					2	3	2,6	0,6	0,6	0,6	0,6	0,6	0,6	0,6	1,0	1,0	1,0
								(6,0)	(8,4)	(11,2)	(14,4)	(18,1)	(22,2)	(26,7)	(34,6)	(43,3)	(56,2)
1С d/d1 85×205	2050	125	4	3	1	5	10,3	6,3	9,1	12,4	16,2	20,5	25,3	30,6	39,4	49,5	64,7
					2	4	3,4	0,8	0,8	0,8	0,8	0,8	0,8	0,8	1,3	1,3	1,3
								(7,1)	(9,9)	(13,2)	(17,0)	(21,3)	(26,1)	(31,4)	(40,7)	(50,8)	(68,0)
1С d/d1 85×235	2350	275	4	3	1	5	11,8	7,3	10,4	14,2	18,5	23,5	29,0	35,0	45,1	56,8	74,1
					2	4	3,4	0,8	0,8	0,8	0,8	0,8	0,8	0,8	1,3	1,3	1,3
								(8,1)	(11,2)	(15,0)	(19,3)	(24,3)	(29,8)	(35,8)	(46,4)	(58,1)	(75,4)
1С d/d1 85×265	2650	125	4	4	1	5	13,3	8,2	11,8	16,0	20,9	26,5	32,7	39,5	50,9	64,0	83,6
					2	5	4,3	0,9	0,9	0,9	0,9	0,9	0,9	0,9	1,7	1,7	1,7
								(9,1)	(12,7)	(16,9)	(21,8)	(27,4)	(33,6)	(40,4)	(52,6)	(65,7)	(85,3)
1С d/d1 85×295	2950	275	4	4	1	5	14,8	9,1	13,1	17,8	23,3	29,5	36,4	44,0	56,6	71,2	93,1
					2	5	4,3	0,9	0,9	0,9	0,9	0,9	0,9	0,9	1,7	1,7	1,7
								(10,0)	(14,0)	(18,7)	(24,2)	(30,4)	(37,3)	(44,9)	(58,3)	(72,9)	(94,8)

*- в скобках приведена общая масса сетки

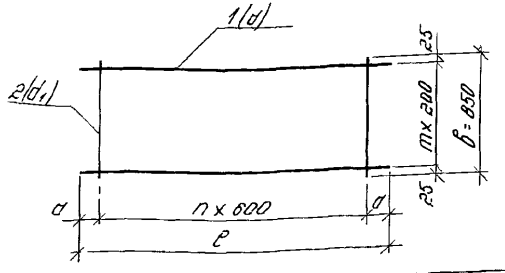

Нач. отд.	Болтухов		
Н. контр.	Поплыкин		
Гл. спец.	Ушков		
ГИП	Поплыкин		
Ст. инж.	Афанасьева		
Провер.	Кузина		

1 410 - 31-01

Сетка сварная шириной 850 мм с рабочей арматурой в одном направлении

Стадия	Масса	Масштаб
Р	См. табл.	
Лист 1	Листов 3	

ЦНИИПРОМЗДАНИЙ

Продолжение

Марка сетки	Размеры, мм		Число шагов		Позиция	Число стержней на сетку, шт	Общая длина стержней на сетку, м	Масса стержней и сетки (кг) при отношении диаметров стержней (d/d1)									
	ℓ	a	m	n				10/6	12/6	14/6	16/6	18/6	20/6	22/6	25/8	28/8	32/8
1С d/d1 85х325	3250	125	4	5	1	5	16,3	10,0	14,4	19,6	25,6	32,5	40,1	48,5	62,4	78,5	102,5
					2	6	5,1	1,1	1,1	1,1	1,1	1,1	1,1	1,1	2,0	2,0	2,0
								(11,1)	(15,5)	(20,7)	(26,7)	(33,6)	(41,2)	(49,6)	(64,4)	(80,5)	(104,5)
1С d/d1 85х355	3550	275	4	5	1	5	17,8	11,0	15,8	21,4	28,0	35,5	43,8	53,0	68,2	85,7	112,0
					2	6	5,1	1,1	1,1	1,1	1,1	1,1	1,1	1,1	2,0	2,0	2,0
								(12,1)	(16,9)	(22,5)	(29,1)	(36,6)	(44,9)	(54,1)	(70,2)	(87,7)	(114,0)
1С d/d1 85х385	3850	125	4	6	1	5	19,3	11,9	17,1	23,3	30,4	38,5	47,5	57,4	73,9	93,0	121,5
					2	7	6,0	1,3	1,3	1,3	1,3	1,3	1,3	1,3	2,4	2,4	2,4
								(13,2)	(18,4)	(24,6)	(31,7)	(39,8)	(48,8)	(58,7)	(76,3)	(95,4)	(123,9)
1С d/d1 85х415	4150	275	4	6	1	5	20,8	12,8	18,4	25,1	32,7	41,5	51,2	61,9	79,7	100,2	130,9
					2	7	6,0	1,3	1,3	1,3	1,3	1,3	1,3	1,3	2,4	2,4	2,4
								(14,1)	(19,7)	(26,4)	(34,0)	(42,8)	(52,5)	(63,2)	(82,1)	(102,6)	(133,3)
1С d/d1 85х445	4450	125	4	7	1	5	22,3	13,7	19,8	26,9	35,1	44,5	54,9	66,4	85,4	107,5	140,4
					2	8	6,8	1,5	1,5	1,5	1,5	1,5	1,5	1,5	2,7	2,7	2,7
								(15,2)	(21,3)	(28,4)	(36,6)	(46,0)	(56,4)	(67,9)	(88,1)	(110,2)	(143,1)
1С d/d1 85х475	4750	275	4	7	1	5	23,8	14,7	21,1	28,7	37,5	47,5	58,6	70,8	91,2	114,7	149,9
					2	8	6,8	1,5	1,5	1,5	1,5	1,5	1,5	1,5	2,7	2,7	2,7
								(16,2)	(22,6)	(30,2)	(39,0)	(49,0)	(60,1)	(72,3)	(93,9)	(117,4)	(152,6)
1С d/d1 85х505	5050	125	4	8	1	5	25,3	15,6	22,4	30,5	39,8	50,5	62,3	75,4	97,0	122,0	159,3
					2	9	7,7	1,7	1,7	1,7	1,7	1,7	1,7	1,7	3,0	3,0	3,0
								(17,3)	(24,1)	(32,2)	(41,5)	(52,2)	(64,0)	(77,1)	(100,0)	(125,0)	(162,3)

Продолжение

Марка сетки	Размеры, мм		Число шагов		Позиция	Число стержней на сетку, шт	Общая длина стержней на сетку, м	Масса стержней и сетки диаметров стержней (кг) при отношении $\frac{d}{d_1}$									
	c	a	m	n				$\frac{10}{6}$	$\frac{12}{6}$	$\frac{14}{6}$	$\frac{16}{6}$	$\frac{18}{6}$	$\frac{20}{6}$	$\frac{22}{6}$	$\frac{25}{8}$	$\frac{28}{8}$	$\frac{32}{8}$
1С $\frac{d}{d_1}$ 85×535	5350	275	4	8	1	5	26,8	16,5	23,8	32,3	42,2	53,5	66,0	79,8	102,7	129,2	168,8
					2	9	7,7	1,7	1,7	1,7	1,7	1,7	1,7	1,7	3,0	3,0	3,0
								(18,2)	(25,5)	(34,0)	(43,9)	(55,2)	(67,7)	(81,5)	(105,7)	(132,2)	(171,8)
1С $\frac{d}{d_1}$ 85×565	5650	125	4	9	1	5	28,3	17,4	25,1	34,1	44,6	56,4	69,7	84,3	108,5	136,4	178,3
					2	10	8,5	1,9	1,9	1,9	1,9	1,9	1,9	1,9	3,4	3,4	3,4
								(19,3)	(27,0)	(36,0)	(46,5)	(58,3)	(71,6)	(86,2)	(111,8)	(139,8)	(181,6)
1С $\frac{d}{d_1}$ 85×595	5950	275	4	9	1	5	29,8	18,4	26,4	35,9	46,9	59,4	73,4	88,8	114,2	143,7	187,7
					2	10	8,5	1,9	1,9	1,9	1,9	1,9	1,9	1,9	3,4	3,4	3,4
								(20,3)	(28,3)	(37,8)	(48,8)	(61,3)	(75,3)	(90,7)	(117,6)	(147,1)	(191,1)
1С $\frac{d}{d_1}$ 85×625	6250	125	4	10	1	5	31,3	19,3	27,8	37,8	49,3	62,4	77,1	93,3	120,0	150,9	197,2
					2	11	9,4	2,1	2,1	2,1	2,1	2,1	2,1	2,1	3,7	3,7	3,7
								(21,4)	(29,9)	(39,9)	(51,4)	(64,5)	(79,2)	(95,4)	(123,7)	(154,6)	(200,9)
1С $\frac{d}{d_1}$ 85×655	6550	275	4	10	1	5	32,8	20,2	29,1	39,5	51,7	65,4	80,8	97,7	125,8	158,2	206,7
					2	11	9,4	2,1	2,1	2,1	2,1	2,1	2,1	2,1	3,7	3,7	3,7
								(22,3)	(31,2)	(41,7)	(53,8)	(67,5)	(82,9)	(99,8)	(129,5)	(161,9)	(210,4)
1С $\frac{d}{d_1}$ 85×685	6850	125	4	11	1	5	34,3	21,1	30,4	41,4	54,1	68,4	84,5	102,2	131,5	165,4	216,1
					2	12	10,2	2,3	2,3	2,3	2,3	2,3	2,3	2,3	4,0	4,0	4,0
								(23,4)	(32,7)	(43,7)	(56,4)	(70,7)	(86,8)	(104,5)	(135,5)	(169,4)	(220,1)
1С $\frac{d}{d_1}$ 85×715	7150	275	4	11	1	5	35,8	22,1	31,8	43,2	56,4	71,4	88,2	106,7	137,3	172,7	225,6
					2	12	10,2	2,3	2,3	2,3	2,3	2,3	2,3	2,3	4,0	4,0	4,0
								(24,4)	(34,1)	(45,5)	(58,7)	(73,7)	(90,5)	(109,0)	(141,3)	(176,7)	(229,6)

Марка сетки	Размеры, мм		Число шагов		Позиция	Число стержней на сетку шт.	Общая длина стержней на сетку м	Масса стержней и сетки (кг) при отношении диаметров стержней (d/d_1)									
	l	a	m	n				$\frac{10}{6}$	$\frac{12}{6}$	$\frac{14}{6}$	$\frac{16}{6}$	$\frac{18}{6}$	$\frac{20}{8}$	$\frac{22}{8}$	$\frac{25}{8}$	$\frac{28}{8}$	$\frac{32}{10}$
1С $\frac{d}{d_1}$ 105 × 145	1450	125	5	2	1	6	8,7	5,4	7,7	10,5	13,7	17,4	21,5	26,0	33,4	42,0	54,9
					2	3	3,2	0,7	0,7	0,7	0,7	0,7	1,2	1,2	1,2	1,2	1,9
								(6,1)*	(8,4)	(11,2)	(14,4)	(18,1)	(22,7)	(27,2)	(34,6)	(43,2)	(56,8)
1С $\frac{d}{d_1}$ 105 × 175	1750	275	5	2	1	6	10,5	6,5	9,3	12,7	16,6	21,0	25,9	31,3	40,3	50,7	66,3
					2	3	3,2	0,7	0,7	0,7	0,7	0,7	1,2	1,2	1,2	1,2	1,9
								(7,2)	(10,0)	(13,4)	(17,3)	(21,7)	(27,1)	(32,5)	(41,5)	(51,9)	(68,2)
1С $\frac{d}{d_1}$ 105 × 205	2050	125	5	3	1	6	12,3	7,6	10,9	14,9	19,4	24,6	30,3	36,7	47,2	59,4	77,6
					2	4	4,2	0,9	0,9	0,9	0,9	0,9	1,7	1,7	1,7	1,7	2,6
								(8,5)	(11,8)	(15,8)	(20,3)	(25,5)	(32,0)	(38,4)	(48,9)	(61,1)	(80,2)
1С $\frac{d}{d_1}$ 105 × 235	2350	275	5	3	1	6	14,1	8,7	12,5	17,0	22,3	28,2	34,8	42,1	54,1	68,1	89,0
					2	4	4,2	0,9	0,9	0,9	0,9	0,9	1,7	1,7	1,7	1,7	2,6
								(9,6)	(13,4)	(17,9)	(23,2)	(29,1)	(36,5)	(43,8)	(55,8)	(69,8)	(91,6)
1С $\frac{d}{d_1}$ 105 × 265	2650	125	5	4	1	6	15,9	9,8	14,1	19,2	25,1	31,8	39,2	47,5	61,1	76,8	100,3
					2	5	5,3	1,2	1,2	1,2	1,2	1,2	2,1	2,1	2,1	2,1	3,2
								(11,0)	(15,3)	(20,4)	(26,3)	(33,0)	(41,3)	(49,6)	(63,2)	(78,9)	(103,5)
1С $\frac{d}{d_1}$ 105 × 295	2950	275	5	4	1	6	17,7	10,9	15,7	21,4	27,9	35,4	43,7	52,8	68,0	85,5	111,7
					2	5	5,3	1,2	1,2	1,2	1,2	1,2	2,1	2,1	2,1	2,1	3,2
								(12,1)	(16,9)	(22,6)	(29,1)	(36,6)	(45,8)	(54,9)	(70,1)	(87,6)	(114,9)

*- в скобках приведена общая масса сетки

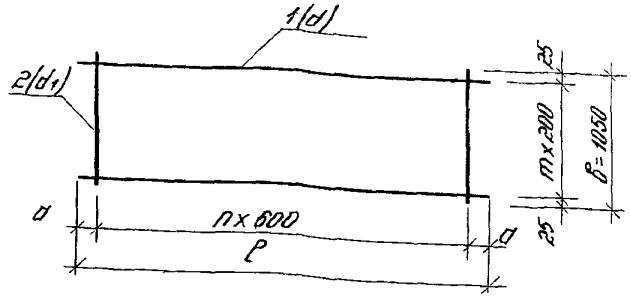

Нач. отд.	Бортухов		
Н. контр.	Потапкин		
Гл. спец.	Ушаков		
ГИП	Потапкин		
Ст. инж.	Абдрахманова		
Провер.	Кузина		

1.410-3.1-02

Сетка сварная шириной 1050 мм с рабочей арматурой в одном направлении

Стадия	Масса	Масштаб
Р	См. табл.	
Лист 1	Листов 3	

ЦНИИПРОМЗДАНИЙ

20346 9

Продолжение

Марка сетки	Размеры, мм		Число шагов		Позиция	Число стержней на сетку, шт	Общая длина стержней на сетку, м	Масса стержней и сетки (кг), при диаметров и отношении стержней (a/a1)									
	l	a	m	n				10/6	12/6	14/6	16/6	18/6	20/8	22/8	25/8	28/8	32/10
1с d/d1 105 х 325	3250	125	5	5	1	6	19,5	12,0	17,3	23,6	30,8	39,0	48,1	58,2	74,9	94,2	123,0
					2	6	6,3	1,4	1,4	1,4	1,4	1,4	2,5	2,5	2,5	2,5	3,9
								(13,4)	(18,)	(25,0)	(32,2)	(40,4)	(50,6)	(60,7)	(77,4)	(96,7)	(126,9)
1с d/d1 105 х 355	3550	275	5	5	1	5	21,3	13,1	18,9	25,8	33,6	42,6	52,5	63,6	81,8	102,9	134,4
					2	6	6,3	1,4	1,4	1,4	1,4	1,4	2,5	2,5	2,5	2,5	3,9
								(14,5)	(20,3)	(27,2)	(35,0)	(44,0)	(55,0)	(66,1)	(84,3)	(105,4)	(138,3)
1с d/d1 105 х 385	3850	125	5	6	1	6	23,1	14,3	20,5	27,9	36,5	46,2	57,0	68,9	88,7	111,6	145,8
					2	7	7,4	1,6	1,6	1,6	1,6	1,6	2,9	2,9	2,9	2,9	4,5
								(15,9)	(22,1)	(29,5)	(38,1)	(47,8)	(59,9)	(71,8)	(91,6)	(114,5)	(150,3)
1с d/d1 105 х 415	4150	275	5	6	1	6	24,9	15,4	22,1	30,1	39,3	49,8	61,4	74,3	95,6	120,3	157,1
					2	7	7,4	1,6	1,6	1,6	1,6	1,6	2,9	2,9	2,9	2,9	4,5
								(17,0)	(23,7)	(31,7)	(40,9)	(51,4)	(64,3)	(77,2)	(98,5)	(123,2)	(161,6)
1с d/d1 105 х 445	4450	125	5	7	1	6	26,7	16,5	23,7	32,3	42,1	53,4	65,8	79,7	102,5	129,0	168,5
					2	8	8,4	1,9	1,9	1,9	1,9	1,9	3,3	3,3	3,3	3,3	5,2
								(18,4)	(25,6)	(34,2)	(44,0)	(55,2)	(69,2)	(83,0)	(105,8)	(132,3)	(173,7)
1с d/d1 105 х 475	4750	275	5	7	1	6	28,5	17,6	25,3	34,4	45,0	57,0	70,3	85,0	109,4	137,7	191,2
					2	8	8,4	1,9	1,9	1,9	1,9	1,9	3,3	3,3	3,3	3,3	5,2
								(19,5)	(27,2)	(36,3)	(46,9)	(58,9)	(73,6)	(88,3)	(112,7)	(141,0)	(196,4)
1с d/d1 105 х 505	5050	125	5	8	1	6	30,3	18,7	26,9	36,6	47,8	60,5	74,7	90,4	123,3	146,3	191,2
					2	9	9,5	2,1	2,1	2,1	2,1	2,1	3,7	3,7	3,7	3,7	5,8
								(20,8)	(29,0)	(38,7)	(49,9)	(62,6)	(78,4)	(94,1)	(127,0)	(150,0)	(197,0)

Инв. № подл. | Подпись и дата | Взам. инв. №

Продолжение

Марка сетки	Размеры, мм		Число шагов		Позиция	Число стержней на сетку, шт	Общая длина стержней на сетку, м	Масса стержней и сетки (кг) при отношении диаметров стержней (d/d1)									
	P	a	m	n				10/6	12/6	14/6	16/6	18/6	20/8	22/8	25/8	28/8	32/10
1С d/d1 105х535	5350	275	5	8	1	6	32,1	19,8	28,5	38,8	50,7	64,1	79,2	95,8	123,3	155,0	202,6
					2	9	9,5	2,1	2,1	2,1	2,1	2,1	2,1	3,7	3,7	3,7	5,6
								(21,9)	(30,6)	(40,9)	(52,8)	(66,2)	(81,3)	(99,5)	(127,0)	(158,7)	(208,4)
1С d/d1 105х565	5650	125	5	9	1	6	33,9	20,9	30,1	40,9	53,5	67,7	83,6	101,2	130,2	163,7	213,9
					2	10	10,5	2,3	2,3	2,3	2,3	2,3	4,2	4,2	4,2	4,2	6,5
								(23,2)	(32,4)	(43,2)	(55,8)	(70,0)	(87,8)	(105,4)	(134,4)	(167,9)	(220,4)
1С d/d1 105х595	5950	275	5	9	1	6	35,7	22,0	31,7	43,1	56,3	71,3	88,0	106,5	137,1	172,4	225,3
					2	10	10,5	2,3	2,3	2,3	2,3	2,4	4,2	4,2	4,2	4,2	6,5
								(24,3)	(34,0)	(45,4)	(58,6)	(73,7)	(92,2)	(110,7)	(141,3)	(176,6)	(231,8)
1С d/d1 105х625	6250	125	5	10	1	6	37,5	23,1	33,3	45,3	59,2	74,9	92,5	111,9	144,0	181,1	236,6
					2	11	11,6	2,6	2,6	2,6	2,6	2,6	4,6	4,6	4,6	4,6	7,1
								(25,7)	(35,9)	(47,9)	(61,8)	(77,5)	(97,1)	(116,5)	(148,6)	(185,7)	(243,7)
1С d/d1 105х655	6550	275	5	10	1	6	39,3	24,3	34,9	47,5	62,0	78,5	96,9	117,3	150,9	189,8	248,0
					2	11	11,6	2,6	2,6	2,6	2,6	2,6	4,6	4,6	4,6	4,6	7,1
								(26,9)	(37,5)	(50,1)	(64,6)	(81,1)	(101,5)	(121,9)	(155,5)	(194,4)	(255,1)
1С d/d1 105х685	6850	125	5	11	1	6	41,1	25,4	36,5	49,7	64,9	82,1	101,4	122,6	157,8	198,5	259,3
					2	12	12,5	2,8	2,8	2,8	2,8	2,8	5,0	5,0	5,0	5,0	7,8
								(28,2)	(39,3)	(52,5)	(67,7)	(84,9)	(106,4)	(127,6)	(162,8)	(203,5)	(267,1)
1С d/d1 105х715	7150	275	5	11	1	6	42,9	26,5	38,1	51,8	67,7	85,7	105,8	128,0	164,7	207,2	270,7
					2	12	12,6	2,8	2,8	2,8	2,8	2,8	5,0	5,0	5,0	5,0	7,8*
								(29,3)	(40,9)	(54,6)	(70,5)	(88,5)	(110,8)	(133,0)	(169,7)	(212,2)	(278,5)

Марка сетки	Размеры, мм		Число шагов		Позиция	Число стержней на сетку, шт	Общая длина стержней на сетку, м	Масса стержней и сетки (кг) при отношении диаметров стержней $\frac{d}{d_1}$: $\frac{10}{6}$	$\frac{12}{6}$	$\frac{14}{6}$	$\frac{16}{6}$	$\frac{18}{8}$	$\frac{20}{8}$	$\frac{22}{8}$	$\frac{25}{8}$	$\frac{28}{10}$	$\frac{32}{10}$
	c	a	m	n													
1С $\frac{d}{d_1}$ 125×145	1450	125	6	2	1	7	10,2	6,3	9,0	12,3	16,0	20,3	25,0	30,3	39,0	49,0	64,1
					2	3	3,8	0,8	0,8	0,8	0,8	1,5	1,5	1,5	1,5	2,3	2,3
								(7,1)*	(9,8)	(13,1)	(16,8)	(21,8)	(26,5)	(31,8)	(40,5)	(51,3)	(66,4)
1С $\frac{d}{d_1}$ 125×175	1750	275	6	2	1	7	12,3	7,6	10,9	14,8	19,3	24,5	30,2	36,6	47,0	59,2	77,3
					2	3	3,8	0,8	0,8	0,8	0,8	1,5	1,5	1,5	1,5	2,3	2,3
								(8,4)	(11,7)	(15,6)	(20,1)	(26,0)	(31,7)	(38,1)	(48,5)	(61,5)	(79,6)
1С $\frac{d}{d_1}$ 125×205	2050	125	6	3	1	7	14,4	8,9	12,7	17,3	22,6	28,7	35,4	42,8	55,1	69,3	90,6
					2	4	5,0	1,1	1,1	1,1	1,1	2,0	2,0	2,0	2,0	3,1	3,1
								(10,0)	(13,8)	(18,4)	(23,7)	(30,7)	(37,4)	(44,8)	(57,1)	(72,4)	(93,7)
1С $\frac{d}{d_1}$ 125×235	2350	275	6	3	1	7	16,5	10,2	14,6	19,9	26,0	32,9	40,6	49,1	63,2	79,5	103,8
					2	4	5,0	1,1	1,1	1,1	1,1	2,0	2,0	2,0	2,0	3,1	3,1
								(11,3)	(15,7)	(21,0)	(27,1)	(34,9)	(42,6)	(51,1)	(65,2)	(82,6)	(106,9)
1С $\frac{d}{d_1}$ 125×265	2650	125	6	4	1	7	18,6	11,5	16,5	22,4	29,3	37,1	45,7	55,4	71,2	89,6	117,1
					2	5	6,3	1,4	1,4	1,4	1,4	2,5	2,5	2,5	2,6	3,9	3,9
								(12,9)	(17,9)	(23,8)	(30,7)	(39,6)	(48,2)	(57,9)	(73,7)	(93,5)	(121,0)
1С $\frac{d}{d_1}$ 125×295	2950	275	6	4	1	7	20,7	12,7	18,3	25,0	32,6	41,3	50,9	61,6	79,3	99,7	130,3
					2	5	6,3	1,4	1,4	1,4	1,4	2,5	2,5	2,5	2,5	3,9	3,9
								(14,1)	(19,7)	(26,4)	(34,0)	(43,8)	(53,4)	(64,1)	(81,8)	(103,6)	(134,2)

* - в скобках приведена общая масса сетки

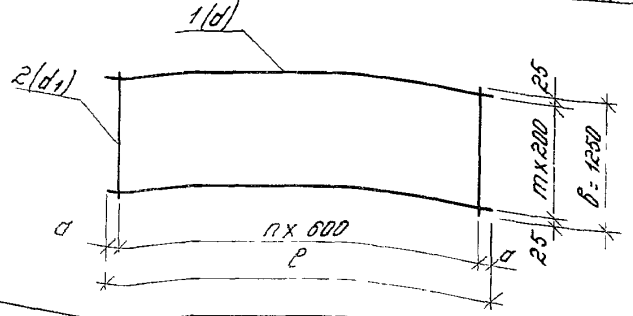

Нач.отд.	Балтухов		
Н.контр.	Потапкин		
Гл.спец.	Ушаков		
ГИП	Потапкин		
Ст.инж.	Абросимова		
Пров.	Кузина		

1.410-3.1-03

Сетка сварная шириной 1250 мм с рабочей арматурой в одном направлении

Стадия	Масса	Масштаб
Р	См. табл.	
Лист 1	Листов 3	

ЦНИИПромзданий

Продолжение

Марка сетки	Размеры, мм		Число шагов		Позиция	Число стержней на сетку шт.	Общая длина стержней на сетку м	Масса стержней и сетки (кг) при отношении диаметров стержней (d/d1)									
	c	a	m	n				10/6	12/6	14/6	16/6	18/8	20/8	22/8	25/8	28/10	32/10
1С d/d1 125×325	3250	125	6	5	1	7	22,8	14,0	20,2	27,5	35,9	45,5	56,1	67,9	87,4	109,9	143,6
					2	6	7,5	1,7	1,7	1,7	1,7	3,0	3,0	3,0	3,0	4,6	4,6
								(15,7)	(21,9)	(29,2)	(37,6)	(48,5)	(59,1)	(70,9)	(90,4)	(114,5)	(148,2)
1С d/d1 125×355	3550	275	6	5	1	7	24,9	15,3	22,1	30,0	39,2	49,7	61,3	74,2	95,4	120,0	156,8
					2	6	7,5	1,7	1,7	1,7	1,7	3,0	3,0	3,0	3,0	4,6	4,6
								(17,0)	(23,8)	(31,7)	(40,9)	(52,7)	(64,3)	(77,2)	(98,4)	(124,6)	(161,4)
1С d/d1 125×385	3850	125	6	6	1	7	27,0	16,6	23,9	32,6	42,5	53,9	66,5	80,4	103,5	130,2	170,1
					2	7	8,8	1,9	1,9	1,9	1,9	3,5	3,5	3,5	3,5	5,4	5,4
								(18,5)	(25,8)	(34,5)	(44,4)	(57,4)	(70,0)	(83,9)	(107,0)	(135,6)	(175,5)
1С d/d1 125×415	4150	275	6	6	1	7	29,1	17,9	25,8	35,1	45,9	58,0	71,6	86,7	111,6	140,3	183,3
					2	7	8,8	1,9	1,9	1,9	1,9	3,5	3,5	3,5	3,5	5,4	5,4
								(19,8)	(27,7)	(37,0)	(47,8)	(61,5)	(75,1)	(90,2)	(115,1)	(145,7)	(188,7)
1С d/d1 125×445	4450	125	6	7	1	7	31,2	19,2	27,7	37,6	49,2	62,2	76,8	93,0	119,6	150,5	196,6
					2	8	10,8	2,2	2,2	2,2	2,2	4,0	4,0	4,0	4,0	6,2	6,2
								(21,4)	(29,9)	(39,8)	(51,4)	(66,2)	(80,8)	(97,0)	(123,6)	(156,7)	(202,8)
1С d/d1 125×475	4750	275	6	7	1	7	33,3	20,5	29,5	40,2	52,5	66,4	82,0	99,2	127,7	160,6	209,8
					2	8	10,0	2,2	2,2	2,2	2,2	4,0	4,0	4,0	4,0	6,2	6,2
								(22,7)	(31,7)	(42,4)	(54,7)	(70,4)	(86,0)	(103,2)	(131,7)	(166,8)	(216,0)
1С d/d1 125×505	5050	125	6	8	1	7	35,4	21,8	31,4	42,7	55,8	70,6	87,2	105,5	135,7	170,7	223,1
					2	9	11,3	2,5	2,5	2,5	2,5	4,4	4,4	4,4	4,4	7,0	7,0
								(24,3)	(33,9)	(45,2)	(58,3)	(75,0)	(91,6)	(109,9)	(140,1)	(177,7)	(230,1)

Продолжение

Марка сетки	Размеры, мм		Число шагов		Позиция	Число стержней на сетку шт	Общая длина стержней на сетку м	Масса стержней и сетки (кг) при отношении диаметров стержней (d/d₁)									
	ℓ	a	m	n				10/6	12/6	14/6	16/6	18/8	20/8	22/8	25/8	28/10	32/10
1С $\frac{d}{d_1}$ 125×535	5350	275	6	8	1	7	37,5	23,1	33,3	45,2	59,1	74,8	92,4	111,8	143,8	180,9	236,3
					2	9	11,3	2,5	2,5	2,5	2,5	4,4	4,4	4,4	4,4	6,9	6,9
								(25,6)	(35,8)	(47,7)	(61,6)	(79,2)	(96,8)	(116,2)	(148,2)	(187,8)	(243,2)
1С $\frac{d}{d_1}$ 125×565	5650	125	6	9	1	7	40,0	24,4	35,1	47,8	62,4	79,0	97,5	118,0	151,9	191,0	249,6
					2	10	12,5	2,8	2,8	2,8	2,8	4,9	4,9	4,9	4,9	7,7	7,7
								(27,2)	(37,9)	(50,6)	(65,2)	(83,9)	(102,4)	(122,9)	(156,8)	(198,7)	(257,3)
1С $\frac{d}{d_1}$ 125×595	5950	275	6	9	1	7	41,7	25,7	37,0	50,3	65,7	83,2	102,7	124,3	159,9	201,2	262,8
					2	10	12,5	2,8	2,8	2,8	2,8	4,9	4,9	4,9	4,9	7,7	7,7
								(28,5)	(39,8)	(53,1)	(68,5)	(88,1)	(107,6)	(129,2)	(164,8)	(208,9)	(270,5)
1С $\frac{d}{d_1}$ 125×625	6250	125	6	10	1	7	43,8	27,0	38,9	52,9	69,0	87,4	107,9	130,6	168,0	211,3	276,1
					2	11	13,8	3,1	3,1	3,1	3,1	5,4	5,4	5,4	5,4	8,5	8,5
								(30,1)	(42,0)	(56,0)	(72,1)	(92,8)	(113,3)	(136,0)	(173,4)	(219,8)	(284,6)
1С $\frac{d}{d_1}$ 125×655	6550	275	6	10	1	7	45,9	28,3	40,7	55,4	72,4	91,6	113,1	136,8	176,1	221,5	289,3
					2	11	13,8	3,1	3,1	3,1	3,1	5,4	5,4	5,4	5,4	8,5	8,5
								(31,4)	(43,8)	(58,5)	(75,5)	(97,0)	(118,5)	(142,2)	(181,5)	(230,0)	(297,8)
1С $\frac{d}{d_1}$ 125×685	6850	125	6	11	1	7	48,0	29,6	42,6	57,9	75,7	95,8	118,2	143,1	184,1	231,6	302,6
					2	12	15,0	3,3	3,3	3,3	3,3	5,9	5,9	5,9	5,9	9,3	9,3
								(32,9)	(45,9)	(61,2)	(79,0)	(101,7)	(124,1)	(149,0)	(190,0)	(240,9)	(311,9)
1С $\frac{d}{d_1}$ 125×715	7150	275	6	11	1	7	50,0	30,9	44,4	60,5	79,0	100,0	123,4	149,3	192,2	241,7	315,8
					2	12	15,0	3,3	3,3	3,3	3,3	5,9	5,9	5,9	5,9	9,3	9,3
								(34,2)	(47,7)	(63,8)	(82,3)	(105,9)	(129,3)	(155,2)	(198,1)	(251,0)	(325,1)

Марка сетки	Размеры, мм		Число шагов		Позиция	Число стержней на сетку	Общая длина стержней на сетку	Масса стержней и сетки (кг) при отношении диаметров стержней (d/d₁)									
	ℓ	a	m	n		шт	м	10/6	12/6	14/6	16/8	18/8	20/8	22/10	25/10	28/10	32/12
1С d/d₁ 145×145	1450	125	7	2	1	8	11,6	7,2	10,3	14,0	18,3	23,2	28,6	34,6	44,5	56,0	73,2
					2	3	4,4	1,0	1,0	1,0	1,7	1,7	1,7	2,7	2,7	2,7	3,9
								(8,2)*	(11,3)	(15,0)	(20,0)	(24,9)	(30,3)	(37,3)	(47,2)	(58,7)	(77,1)
1С d/d₁ 145×175	1750	275	7	2	1	8	14,0	8,6	12,4	16,9	22,1	28,0	34,5	41,8	53,8	67,6	88,3
					2	3	4,4	1,0	1,0	1,0	1,7	1,7	1,7	2,7	2,7	2,7	3,9
								(9,6)	(13,4)	(17,9)	(23,8)	(29,7)	(36,2)	(44,5)	(56,5)	(70,3)	(92,2)
1С d/d₁ 145×205	2050	125	7	3	1	8	16,4	10,1	14,6	19,8	25,9	32,8	40,4	48,9	63,0	79,2	103,5
					2	4	5,8	1,3	1,3	1,3	2,3	2,3	2,3	3,6	3,6	3,6	5,2
								(11,4)	(15,9)	(21,1)	(28,2)	(35,1)	(42,7)	(52,5)	(66,6)	(82,8)	(108,7)
1С d/d₁ 145×235	2350	275	7	3	1	8	18,8	11,6	16,7	22,7	29,7	37,6	46,4	56,1	72,2	90,8	118,6
					2	4	5,8	1,3	1,3	1,3	2,3	2,3	2,3	3,6	3,6	3,6	5,2
								(12,9)	(18,0)	(24,0)	(32,0)	(39,9)	(48,7)	(59,7)	(75,8)	(94,4)	(123,8)
1С d/d₁ 145×265	2650	125	7	4	1	8	21,2	13,1	18,8	25,6	33,5	42,4	52,3	63,3	81,4	102,4	133,8
					2	5	7,3	1,6	1,6	1,6	2,9	2,9	2,9	4,5	4,5	4,5	6,4
								(14,7)	(20,4)	(27,2)	(36,4)	(45,3)	(55,2)	(67,8)	(85,9)	(106,9)	(140,2)
1С d/d₁ 145×295	2950	275	7	4	1	8	23,6	14,6	21,0	28,5	37,2	47,2	58,2	70,4	90,6	114,0	149,0
					2	5	7,3	1,6	1,6	1,6	2,9	2,9	2,9	4,5	4,5	4,5	6,4
								(16,2)	(22,6)	(30,1)	(40,1)	(50,1)	(61,1)	(74,9)	(95,1)	(118,5)	(155,4)

*- в скобках приведена общая масса сетки

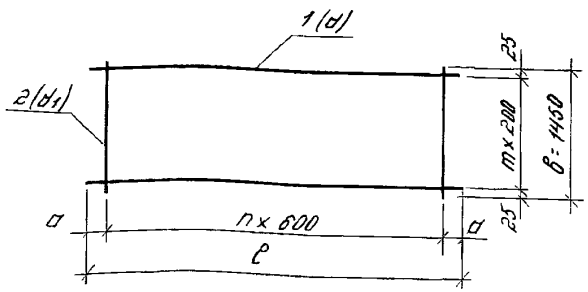

Нач. отд.	Болтухов		
Н. контр.	Потапкин		
Гл. спец.	Ушаков		
ГИП	Потапкин		
Ст. инж.	Абдакимова		
Провер.	Кузина		

1.410-31-04

Сетка сварная шириной 1450 мм с рабочей арматурой в одном направлении

Стадия	Масса	Масштаб
Р	Стабл	
Лист 1	Листов 3	

ЦНИИПРОМЗДАНИЙ

Продолжение

Марка сетки	Размеры, мм		Число шагов		Позиция	Число стержней на сетку, шт	Общая длина стержней на сетку, м	Масса стержней и сетки (кг) при отношении диаметров стержней (d/d1)									
	l	b	m	n				10/6	12/6	14/6	16/8	18/8	20/8	22/10	25/10	28/10	32/12
1С $\frac{d}{d_1}$ 145 х 325	3250	125	7	5	1	8	26,0	16,1	23,1	31,4	41,0	52,0	64,1	77,6	99,8	125,6	164,1
					2	6	8,7	1,9	1,9	1,9	3,4	3,4	3,4	5,4	5,4	5,4	7,7
								(18,0)	(25,0)	(33,3)	(44,4)	(55,4)	(67,5)	(83,0)	(105,2)	(131,0)	(171,8)
1С $\frac{d}{d_1}$ 145 х 355	3550	275	7	5	1	8	28,4	17,5	25,2	34,3	44,8	56,7	70,0	84,8	109,1	137,2	179,2
					2	6	8,7	1,9	1,9	1,9	3,4	3,4	3,4	5,4	5,4	5,4	7,7
								(19,4)	(27,1)	(36,2)	(48,2)	(60,1)	(73,4)	(88,2)	(114,5)	(142,6)	(186,9)
1С $\frac{d}{d_1}$ 145 х 385	3850	125	7	6	1	8	30,8	19,0	27,4	37,2	48,6	61,5	76,0	91,9	118,3	148,8	194,3
					2	7	10,2	2,3	2,3	2,3	4,0	4,0	4,0	6,3	6,3	6,3	9,0
								(21,3)	(29,7)	(39,5)	(52,6)	(65,5)	(80,0)	(98,2)	(124,6)	(155,1)	(203,3)
1С $\frac{d}{d_1}$ 145 х 415	4150	275	7	6	1	8	33,2	20,5	29,5	40,1	52,4	66,3	81,9	99,1	127,5	160,4	209,5
					2	7	10,2	2,3	2,3	2,3	4,0	4,0	4,0	6,3	6,3	6,3	9,0
								(22,8)	(31,8)	(42,4)	(56,4	(70,3)	(85,9)	(105,4)	(133,8)	(166,7)	(218,5)
1С $\frac{d}{d_1}$ 145 х 445	4450	125	7	7	1	8	35,6	22,0	31,6	43,0	56,2	71,1	87,8	106,2	136,7	171,9	224,6
					2	8	11,6	2,6	2,6	2,6	4,6	4,6	4,6	7,2	7,2	7,2	10,3
								(24,6)	(34,2)	(45,6)	(60,8)	(75,7)	(92,4)	(113,4)	(143,9)	(179,1)	(234,9)
1С $\frac{d}{d_1}$ 145 х 475	4750	275	7	7	1	8	38,0	23,5	33,7	45,9	60,0	75,9	93,7	113,4	145,9	183,5	239,8
					2	8	11,6	2,6	2,6	2,6	4,6	4,6	4,6	7,2	7,2	7,2	10,3
								(26,1)	(36,3)	(48,5)	(64,6)	(80,5)	(98,3)	(120,6)	(153,1)	(190,7)	(250,1)
1С $\frac{d}{d_1}$ 145 х 505	5050	125	7	8	1	8	40,4	24,9	35,9	48,8	63,8	80,7	99,6	120,6	155,1	195,1	254,9
					2	9	13,1	2,9	2,9	2,9	5,2	5,2	5,2	8,1	8,1	8,1	11,6
								(27,8)	(38,8)	(51,7)	(69,0)	(85,9)	(104,8)	(128,7)	(163,2)	(203,2)	(266,5)

Инв. № подл. | Подпись и дата | Взам. инв. №

Продолжение

Марка сетки	Размеры, мм		Число шагов		Позиция	Число стержней на сетку, шт	Общая длина стержней на сетку, м	Масса стержней и сетки, (кг), при отношении диаметров стержней (d/d1)									
	c	a	m	n				10/6	12/6	14/6	16/8	18/8	20/8	22/10	25/10	28/10	32/12
1С d/d1 145 х 535	5350	275	7	8	1	8	42,8	25,4	38,0	51,7	67,5	85,5	105,5	127,7	164,4	206,7	270,1
					2	9	13,1	2,9	2,9	2,9	5,2	5,2	5,2	8,1	8,1	8,1	11,6
								(29,3)	(40,9)	(54,6)	(72,7)	(90,7)	(110,7)	(135,8)	(172,5)	(214,8)	(281,7)
1С d/d1 145 х 565	5650	125	7	9	1	8	45,2	27,9	40,1	54,6	71,3	90,3	111,5	134,9	173,6	218,3	285,2
					2	10	14,5	3,2	3,2	3,2	5,7	5,7	5,7	9,0	9,0	9,0	12,9
								(31,1)	(43,3)	(57,8)	(77,0)	(96,0)	(117,2)	(143,9)	(182,6)	(227,3)	(298,1)
1С d/d1 145 х 595	5950	275	7	9	1	8	47,6	29,4	42,3	57,5	75,1	95,1	117,4	142,0	182,8	229,0	300,4
					2	10	14,5	3,2	3,2	3,2	5,7	5,7	5,7	9,0	9,0	9,0	12,9
								(32,6)	(45,5)	(60,7)	(80,8)	(100,8)	(123,1)	(151,0)	(191,8)	(238,0)	(313,2)
1С d/d1 145 х 625	6250	125	7	10	1	8	50,0	30,9	44,4	60,4	78,9	99,9	123,3	149,2	192,0	241,5	315,5
					2	11	16,0	3,5	3,5	3,5	6,3	6,3	6,3	9,8	9,8	9,8	14,2
								(34,4)	(47,9)	(63,9)	(85,2)	(106,2)	(129,6)	(159,0)	(201,8)	(251,3)	(329,7)
1С d/d1 145 х 655	6550	275	7	10	1	8	52,4	32,3	46,5	63,3	82,7	104,7	129,2	156,4	201,2	253,1	330,6
					2	11	16,0	3,5	3,5	3,5	6,3	6,3	6,3	9,8	9,8	9,8	14,2
								(35,8)	(50,0)	(66,8)	(89,0)	(111,0)	(135,5)	(166,2)	(211,0)	(262,9)	(344,8)
1С d/d1 145 х 685	6850	125	7	11	1	8	54,8	33,8	48,7	66,2	86,5	109,5	135,1	163,5	210,4	264,7	345,8
					2	12	17,4	3,9	3,9	3,9	6,9	6,9	6,9	10,7	10,7	10,7	15,5
								(37,7)	(52,6)	(70,1)	(93,4)	(116,4)	(142,0)	(174,2)	(221,1)	(275,4)	(361,3)
1С d/d1 145 х 715	7150	275	7	11	1	8	57,2	35,3	50,8	69,1	90,3	114,3	141,1	170,7	219,6	276,3	360,9
					2	12	17,4	3,9	3,9	3,9	6,9	6,9	6,9	10,7	10,7	10,7	15,5
								(39,2)	(54,7)	(73,0)	(97,2)	(121,2)	(148,0)	(181,4)	(230,3)	(287,0)	(376,4)

Марка сетки	Размеры, мм		Число шагов		Позиция	Число стержней на сетку, шт	Общая длина стержней на сетку, м	Масса стержней и сетки (кг) при диаметрах стержней (d/d1) и отношении 10/6	12/6	14/8	16/8	18/8	20/10	22/10	25/10	28/12	32/12
	ℓ	a	m	n													
1С d/d1 165х145	1450	125	8	2	1	9	13,0	8,0	11,6	15,8	20,6	26,1	32,2	38,9	50,1	63,0	82,4
					2	3	5,0	1,1	1,1	2,0	2,0	3,1	3,1	3,1	3,1	4,4	4,4
								(9,1)*	(12,7)	(17,8)	(22,6)	(29,2)	(35,3)	(42,0)	(53,2)	(67,4)	(86,8)
1С d/d1 165х175	1750	275	8	2	1	9	15,8	9,7	14,0	19,0	24,9	31,5	38,8	47,0	60,5	76,1	99,4
					2	3	5,0	1,1	1,1	2,0	2,0	2,0	3,1	3,1	3,1	4,4	4,4
								(10,8)	(15,1)	(21,0)	(26,9)	(33,5)	(41,9)	(50,1)	(63,6)	(80,5)	(103,8)
1С d/d1 165х205	2050	125	8	3	1	9	18,5	11,4	16,4	22,3	29,1	36,9	45,5	55,1	70,9	89,1	116,4
					2	4	6,6	1,5	1,5	2,6	2,6	2,6	4,1	4,1	4,1	5,9	5,9
								(12,9)	(17,9)	(24,9)	(31,7)	(39,5)	(49,6)	(59,2)	(75,0)	(95,0)	(122,3)
1С d/d1 165х235	2350	275	8	3	1	9	21,2	13,1	18,8	25,6	33,4	42,3	52,2	63,1	81,2	102,2	133,5
					2	4	6,6	1,5	1,5	2,6	2,6	2,6	4,1	4,1	4,1	5,9	5,9
								(14,6)	(20,3)	(28,2)	(36,0)	(44,9)	(58,3)	(67,2)	(85,3)	(108,1)	(139,4)
1С d/d1 165х265	2650	125	8	4	1	9	23,9	14,7	21,2	28,8	37,6	47,7	58,8	71,2	91,6	115,2	150,5
					2	5	8,3	1,8	1,8	3,3	3,3	3,3	5,1	5,1	5,1	7,3	7,3
								(16,5)	(23,0)	(32,1)	(40,9)	(51,0)	(63,9)	(76,3)	(96,7)	(122,5)	(157,8)
1С d/d1 165х295	2950	275	8	4	1	9	26,6	16,4	23,6	32,1	41,9	53,1	65,5	79,2	102,0	141,3	167,5
					2	5	8,3	1,8	1,8	3,3	3,3	3,3	5,1	5,1	5,1	7,8	7,3
								(18,2)	(25,4)	(35,4)	(45,2)	(56,4)	(70,6)	(84,3)	(107,1)	(148,6)	(174,8)

*- в скобках приведена общая масса сетки

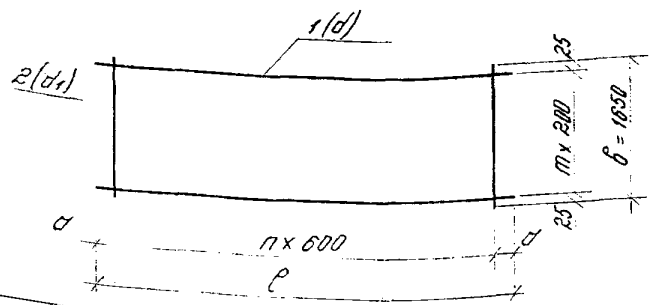

Нач. отд.	Болтухов	
Гл. констр.	Потапкин	
Гл. спец.	Ушаков	
ГИП	Потапкин	
Ст. инж.	Абдрахманова	
Пров.	Кузина	

1.410-3.1-05

Сетка сварная шириной 1650 мм с рабочей арматурой в одном направлении

Стадия	Масса	Масштаб
Р	Ст. табл.	
Лист 1	Листов 4	

ЦНИИПРОМЗДАНИЙ

Продолжение

Марка сетки	Размеры, мм		Число шагов		Позиция	Число стержней на сетку	Общая длина стержней на сетку	Масса стержней и сетки (кг) при отношении диаметров стержней (d/d_1)									
	c	a	m	n		шт	м	$\frac{10}{6}$	$\frac{12}{6}$	$\frac{14}{8}$	$\frac{16}{8}$	$\frac{18}{8}$	$\frac{20}{10}$	$\frac{22}{10}$	$\frac{25}{10}$	$\frac{28}{12}$	$\frac{32}{12}$
1С $\frac{d}{d_1}$ 165×325	3250	125	8	5	1	9	29,3	18,1	26,0	35,3	46,2	58,4	72,1	87,3	112,3	141,3	184,6
					2	6	9,9	2,2	2,2	3,9	3,9	3,9	6,1	6,1	6,1	8,8	8,8
								(20,3)	(28,2)	(39,2)	(50,1)	(62,3)	(78,2)	(93,4)	(118,4)	(150,1)	(193,4)
1С $\frac{d}{d_1}$ 165×355	3550	275	8	5	1	9	32,0	19,7	28,4	38,6	50,4	63,8	78,8	95,3	122,7	154,3	201,6
					2	6	9,9	2,2	2,2	3,9	3,9	3,9	6,1	6,1	6,1	8,8	8,8
								(21,9)	(30,6)	(42,5)	(54,3)	(67,7)	(84,9)	(101,4)	(128,8)	(163,1)	(210,4)
1С $\frac{d}{d_1}$ 165×385	3850	125	8	6	1	9	34,7	21,4	30,7	41,9	54,7	69,2	85,5	103,4	133,1	167,4	218,6
					2	7	11,6	2,5	2,6	4,6	4,6	4,6	7,1	7,1	7,1	10,3	10,3
								(23,9)	(33,3)	(46,5)	(59,3)	(73,8)	(92,6)	(110,5)	(140,2)	(177,7)	(228,9)
1С $\frac{d}{d_1}$ 165×415	4150	275	8	6	1	9	37,4	23,0	33,2	45,1	58,9	74,6	92,1	111,5	143,4	180,4	235,7
					2	7	11,6	2,6	2,6	4,6	4,6	4,6	7,1	7,1	7,1	10,3	10,3
								(25,6)	(35,8)	(49,7)	(63,5)	(79,2)	(99,2)	(118,6)	(150,5)	(190,7)	(246,0)
1С $\frac{d}{d_1}$ 165×445	4450	125	8	7	1	9	40,1	24,7	35,6	48,4	63,2	80,0	98,8	119,5	153,8	193,4	252,7
					2	8	13,2	2,9	2,9	5,2	5,2	5,2	8,1	8,1	8,1	11,7	11,7
								(27,6)	(38,5)	(53,6)	(68,4)	(85,2)	(106,9)	(127,6)	(161,9)	(205,1)	(264,4)
1С $\frac{d}{d_1}$ 165×475	4750	275	8	7	1	9	42,8	26,4	38,0	51,6	67,5	85,4	105,4	127,6	164,2	206,5	269,8
					2	8	13,2	2,9	2,9	5,2	5,2	5,2	8,1	8,1	8,1	11,7	11,7
								(29,3)	(40,9)	(56,8)	(72,7)	(90,6)	(113,5)	(135,7)	(172,3)	(218,2)	(281,5)
1С $\frac{d}{d_1}$ 165×505	5050	125	8	8	1	9	45,5	28,0	40,4	54,9	71,7	90,8	112,1	135,6	174,5	219,5	286,8
					2	9	14,9	3,3	3,3	5,9	5,9	5,9	9,2	9,2	9,2	13,2	13,2
								(31,3)	(43,7)	(60,8)	(77,6)	(96,7)	(121,3)	(144,8)	(183,7)	(232,7)	(300,0)

Продолжение

Марка сетки	Размеры, мм		Число шагов		Позиция	Число стержней на сетку, шт	Общая длина стержней на сетку, м	Масса стержней и сетки (кг) при диаметров стержней (d/d1) отношении								
	c	a	m	n				10/6	12/6	14/8	16/8	18/8	20/10	22/10	26/10	28/12	32/12
1С d/d1 165×535	5350	275	8	8	1	9	48,2	29,7	42,8	58,2	76,0	96,2	118,7	143,7	184,9	232,6	303,8
					2	9	14,9	3,3	3,3	5,9	5,9	5,9	9,2	9,2	9,2	13,2	13,2
								(33,0)	(46,1)	(64,1)	(81,9)	(102,1)	(127,9)	(152,9)	(194,1)	(245,8)	(317,0)
1С d/d1 165×565	5650	125	8	9	1	9	50,9	31,4	45,2	61,4	80,2	101,6	125,4	151,7	195,3	245,6	320,9
					2	10	16,5	3,7	3,7	6,5	6,5	6,5	10,2	10,2	10,2	14,7	14,7
								(35,1)	(48,9)	(67,9)	(86,7)	(108,1)	(135,6)	(161,9)	(205,5)	(259,3)	(335,6)
1С d/d1 165×595	5950	275	8	9	1	9	53,6	33,0	47,6	64,7	84,5	107,0	132,1	160,0	205,6	258,6	337,9
					2	10	16,5	3,7	3,7	6,5	6,5	6,5	10,2	10,2	10,2	14,7	14,7
								(36,7)	(51,3)	(71,2)	(91,0)	(113,5)	(142,3)	(170,2)	(215,8)	(273,3)	(352,6)
1С d/d1 165×625	6250	125	8	10	1	9	56,3	34,7	50,0	68,0	88,8	112,4	138,7	167,9	216,0	271,9	354,9
					2	11	18,2	4,0	4,0	7,2	7,2	7,2	11,2	11,2	11,2	16,1	16,1
								(38,7)	(54,0)	(75,2)	(96,0)	(119,6)	(149,9)	(179,1)	(227,2)	(288,0)	(371,0)
1С d/d1 165×655	6550	275	8	10	1	9	59,0	36,4	52,4	71,2	93,0	117,8	145,4	175,9	226,4	284,7	372,0
					2	11	18,2	4,0	4,0	7,2	7,2	7,2	11,2	11,2	11,2	16,1	16,1
								(40,4)	(56,4)	(78,4)	(100,2)	(125,0)	(156,6)	(187,1)	(237,6)	(300,8)	(388,1)
1С d/d1 165×685	6850	125	8	11	1	9	61,7	38,0	54,8	74,5	97,3	123,2	152,0	184,0	236,7	297,8	388,0
					2	12	19,8	4,4	4,4	7,8	7,8	7,8	12,2	12,2	12,2	17,6	17,6
								(42,4)	(59,2)	(82,3)	(105,1)	(131,0)	(164,2)	(196,2)	(248,9)	(315,4)	(406,6)
1С d/d1 165×715	7150	275	8	11	1	9	64,4	39,7	57,1	77,7	101,5	128,6	158,7	192,0	247,1	310,8	406,0
					2	12	19,8	4,4	4,4	7,8	7,8	7,8	12,2	12,2	12,2	17,6	17,6
								(44,1)	(61,5)	(85,5)	(109,3)	(136,4)	(170,9)	(204,2)	(259,3)	(328,4)	(423,6)

Продолжение

Марка сетки	Размеры, мм		Число шагов		Позиция	Число стержней на сетку шт	Общая длина стержней на сетку м	Масса стержней и сетки (кг) при отношении диаметров стержней (d/d1)								
	c	a	m	n				10/6	12/6	14/8	16/8	18/8	20/10	22/10	25/10	28/12	32/12
1С d/d1 165×745	7450	125	8	12	1	9	67,1	41,4	59,5	81,0	105,8	134,0	165,3	200,0	257,5	323,9	423,1
					2	13	21,5	4,8	4,8	8,5	8,5	8,5	13,2	13,2	13,2	19,1	19,1
								(46,2)	(64,3)	(89,5)	(114,3)	(142,5)	(178,5)	(213,2)	(270,7)	(343,0)	(442,2)
1С d/d1 165×775	7750	225	8	12	1	9	69,8	43,0	61,9	84,3	110,1	139,4	172,0	208,1	267,8	336,9	440,1
					2	13	21,5	4,8	4,8	8,5	8,5	8,5	13,2	13,2	13,2	19,1	19,1
								(47,8)	(66,7)	(92,8)	(118,6)	(147,9)	(185,2)	(221,3)	(281,0)	(356,0)	(459,2)
1С d/d1 165×805	8050	125	8	13	1	9	72,5	44,7	64,3	87,5	114,3	144,8	178,7	216,2	278,2	349,9	457,2
					2	14	23,1	5,1	5,1	9,1	9,1	9,1	14,3	14,3	14,3	20,5	20,5
								(49,8)	(69,4)	(96,6)	(123,4)	(153,9)	(193,0)	(230,5)	(292,5)	(370,4)	(477,7)
1С d/d1 165×835	8350	275	8	13	1	9	75,2	46,4	66,7	90,8	118,6	150,1	185,3	224,2	288,6	363,0	474,2
					2	14	23,1	5,1	5,1	9,1	9,1	9,1	14,3	14,3	14,3	20,5	20,5
								(51,5)	(71,8)	(99,9)	(127,7)	(159,2)	(199,6)	(238,5)	(302,9)	(383,5)	(494,7)
1С d/d1 165×865	8650	125	8	14	1	9	77,9	48,0	69,1	94,0	122,8	155,5	192,0	232,3	298,9	376,0	491,2
					2	15	24,8	5,5	5,5	9,8	9,8	9,8	15,3	15,3	15,3	22,0	22,0
								(53,5)	(74,6)	(103,8)	(132,6)	(165,3)	(207,3)	(247,6)	(314,2)	(398,0)	(513,2)
1С d/d1 165×895	8950	275	8	14	1	9	80,6	49,7	71,5	97,3	127,1	160,9	198,6	240,4	309,3	389,1	508,3
					2	15	24,8	5,5	5,5	9,8	9,8	9,8	15,3	15,3	15,3	22,0	22,0
								(55,2)	(77,0)	(107,1)	(136,9)	(170,7)	(213,9)	(255,7)	(324,6)	(411,1)	(530,3)

Марка сетки	Размеры, мм		Число шагов		Позиция	Число стержней на сетку, шт	Общая длина стержней на сетку, м	Масса стержней и сетки (кг) при отношении диаметров стержней (d/d1)									
	ℓ	a	m	n				10/6	12/8	14/8	16/8	18/10	20/10	22/10	25/12	28/12	32/14
1С d/d1 185×145	1450	125	9	2	1	10	14,5	9,0	12,9	17,5	22,9	29,0	35,8	43,3	55,7	70,0	91,5
					2	3	5,6	1,2	2,2	2,2	2,2	3,4	3,4	3,4	4,9	4,9	6,7
								(10,2)*	(15,1)	(19,7)	(25,1)	(32,4)	(39,2)	(46,7)	(60,6)	(74,9)	(98,2)
1С d/d1 185×175	1750	275	9	2	1	10	17,5	10,8	15,5	21,1	27,6	35,0	43,2	52,2	67,2	84,5	110,4
					2	3	5,6	1,2	2,2	2,2	2,2	3,4	3,4	3,4	4,9	4,9	6,7
								(12,0)	(17,7)	(23,3)	(29,8)	(38,4)	(46,6)	(55,6)	(72,1)	(89,4)	(117,1)
1С d/d1 185×205	2050	125	9	3	1	10	20,5	12,6	18,2	24,8	32,4	41,0	50,6	61,2	78,7	99,0	129,4
					2	4	7,4	1,6	2,9	2,9	2,9	4,6	4,6	4,6	6,6	6,6	8,9
								(14,2)	(21,1)	(27,7)	(35,3)	(45,6)	(55,2)	(65,8)	(85,3)	(105,6)	(138,3)
1С d/d1 185×235	2350	275	9	3	1	10	23,5	14,5	20,9	28,4	37,1	47,0	58,0	70,1	90,2	113,5	148,3
					2	4	7,4	1,6	2,9	2,9	2,9	4,6	4,6	4,6	6,6	6,6	8,9
								(16,1)	(23,8)	(31,3)	(40,0)	(51,6)	(62,6)	(74,7)	(96,8)	(120,1)	(157,2)
1С d/d1 185×265	2650	125	9	4	1	10	26,5	16,4	23,5	32,0	41,8	53,0	65,4	79,1	101,8	128,0	167,2
					2	5	9,3	2,1	3,7	3,7	3,7	5,7	5,7	5,7	8,2	8,2	11,2
								(18,5)	(27,2)	(35,7)	(45,5)	(58,7)	(71,1)	(84,8)	(110,0)	(136,2)	(178,4)
1С d/d1 185×295	2950	275	9	4	1	10	29,5	18,2	26,2	35,6	46,6	58,9	72,8	88,0	113,3	142,5	186,1
					2	5	9,3	2,1	3,7	3,7	3,7	5,7	5,7	5,7	8,2	8,2	11,2
								(20,3)	(29,9)	(39,3)	(50,3)	(64,6)	(78,5)	(93,7)	(121,5)	(150,7)	(197,3)

*- в скобках приведена общая масса сетки.

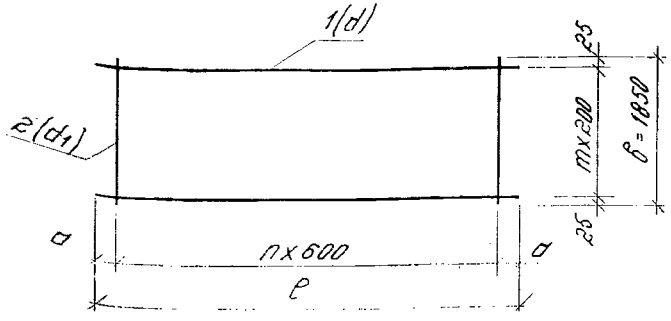

Нач. отд.	Болтухов	
Н. контр.	Потопкин	
Гл. спец.	Чижков	
ГИП	Потопкин	
Ст. инж.	Абдрахманова	
Пров.	Кузина	

1.410-31-06

Сетка сварная шириной 1850 мм с рабочей арматурой в одном направлении

Стадия	Масса	Масштаб
Р	Ст. табл.	
Лист 1	Листов 4	

ЦНИИПРОМЗДАНИЙ

20346 22

Продолжение

Марка сетки	Размеры, мм		Число шагов		Позиция	Число стержней на сетку, шт	Общая длина стержней на сетку, м	Масса стержней и сетки (кг) при отношении диаметров стержней d/d_1									
	ℓ	a	m	n				10/6	12/8	14/8	16/8	18/10	20/10	22/10	25/12	28/12	32/14
1С $\frac{d}{d_1}$ 185×325	3250	125	9	5	1	10	32,5	20,1	28,9	39,3	51,3	64,9	80,2	97,0	124,8	157,0	205,0
					2	6	11,1	2,5	4,4	4,4	4,4	6,9	6,9	6,9	9,9	9,9	13,4
								(22,6)	(33,3)	(43,7)	(55,7)	(71,8)	(87,1)	(103,9)	(134,7)	(166,9)	(218,4)
1С $\frac{d}{d_1}$ 185×355	3550	275	9	5	1	10	35,5	21,9	31,5	42,9	56,0	70,9	87,5	105,9	136,3	171,5	224,0
					2	6	11,1	2,5	4,4	4,4	7,4	6,9	6,9	6,9	9,9	9,9	13,4
								(24,4)	(35,9)	(47,3)	(60,4)	(77,8)	(94,4)	(112,8)	(146,2)	(181,4)	(237,4)
1С $\frac{d}{d_1}$ 185×385	3850	125	9	6	1	10	38,5	23,8	34,2	46,5	60,8	76,9	94,9	114,9	147,8	185,9	242,9
					2	7	13,0	2,9	5,1	5,1	5,1	8,0	8,0	8,0	11,5	11,5	15,6
								(26,7)	(39,3)	(51,6)	(65,9)	(84,9)	(102,9)	(122,4)	(159,3)	(197,4)	(258,5)
1С $\frac{d}{d_1}$ 185×415	4150	275	9	6	1	10	41,5	25,6	36,9	50,1	65,5	82,9	102,3	123,8	159,4	200,4	261,9
					2	7	13,0	2,9	5,1	5,1	5,1	8,0	8,0	8,0	11,5	11,5	15,6
								(28,5)	(42,0)	(55,2)	(70,6)	(90,9)	(110,3)	(131,8)	(170,9)	(211,9)	(277,5)
1С $\frac{d}{d_1}$ 185×445	4450	125	9	7	1	10	44,5	27,5	39,5	53,8	70,2	88,9	109,7	132,8	170,9	214,9	280,8
					2	8	14,8	3,3	5,9	5,9	5,9	9,1	9,1	9,1	13,1	13,1	17,9
								(30,8)	(45,4)	(59,7)	(76,1)	(98,0)	(118,8)	(141,9)	(184,0)	(228,0)	(298,7)
1С $\frac{d}{d_1}$ 185×475	4750	275	9	7	1	10	47,5	29,3	42,2	57,4	75,0	94,9	117,1	141,7	182,4	229,4	229,7
					2	8	14,8	3,3	5,9	5,9	5,9	9,1	9,1	9,1	13,1	13,1	17,9
								(32,6)	(48,1)	(63,3)	(80,9)	(104,0)	(126,2)	(150,8)	(195,5)	(242,5)	(347,6)
1С $\frac{d}{d_1}$ 185×505	5050	125	9	8	1	10	50,5	31,2	44,8	61,0	79,7	100,9	124,5	150,7	193,9	243,9	318,7
					2	9	16,7	3,7	6,6	6,6	6,6	10,3	10,3	10,3	14,8	14,8	20,1
								(34,9)	(51,4)	(67,6)	(86,3)	(111,2)	(134,8)	(161,0)	(208,7)	(258,7)	(338,8)

Продолжение

Марка сетки	Размеры, мм		Число шагов		Позиция	Число стержней на сетку, шт	Общая длина стержней на сетку, м	Масса стержней и сетки (кг) при отношении диаметров стержней (d/d_1)									
	ℓ	a	m	n				$\frac{10}{6}$	$\frac{12}{8}$	$\frac{14}{8}$	$\frac{16}{8}$	$\frac{18}{10}$	$\frac{20}{10}$	$\frac{22}{10}$	$\frac{25}{12}$	$\frac{28}{12}$	$\frac{32}{14}$
1с $\frac{d}{d_1}$ 185 × 535	5350	275	9	8	1	10	53,5	33,0	47,5	64,6	84,4	106,5	131,9	159,6	205,4	258,4	337,6
					2	9	16,7	3,7	6,6	6,6	6,6	10,3	10,3	10,3	14,8	14,8	20,1
								(36,7)	(54,1)	(71,2)	(91,0)	(117,2)	(142,2)	(169,9)	(220,2)	(273,2)	(357,7)
1с $\frac{d}{d_1}$ 185 × 565	5650	125	9	9	1	10	56,5	34,9	50,2	68,3	89,2	112,9	139,3	168,6	217,0	272,9	356,5
					2	10	18,5	4,1	7,3	7,3	7,3	11,4	11,4	11,4	16,4	16,4	22,4
								(39,0)	(57,5)	(75,6)	(96,5)	(124,3)	(150,7)	(180,0)	(233,4)	(289,3)	(378,9)
1с $\frac{d}{d_1}$ 185 × 595	5950	275	9	9	1	10	59,5	36,7	52,8	71,9	93,9	118,9	146,7	177,5	228,5	287,4	375,4
					2	10	18,5	4,1	7,3	7,3	7,3	11,4	11,4	11,4	16,4	16,4	22,4
								(40,8)	(60,1)	(79,2)	(101,2)	(130,3)	(158,1)	(188,9)	(244,9)	(303,8)	(397,8)
1с $\frac{d}{d_1}$ 185 × 625	6250	125	9	10	1	10	62,5	38,6	55,5	75,5	98,6	124,9	154,1	186,5	240,0	301,9	394,4
					2	11	20,4	4,5	8,0	8,0	8,0	12,6	12,6	12,6	18,1	18,1	24,6
								(43,1)	(63,5)	(83,5)	(106,6)	(137,5)	(166,7)	(199,1)	(258,1)	(320,0)	(419,0)
1с $\frac{d}{d_1}$ 185 × 655	6550	275	9	10	1	10	65,5	40,4	58,2	79,1	103,4	130,9	161,5	195,5	251,5	318,4	413,3
					2	11	20,4	4,5	8,0	8,0	8,0	12,6	12,6	12,6	18,1	18,1	24,6
								(44,9)	(68,2)	(87,1)	(111,4)	(143,5)	(174,1)	(208,1)	(269,6)	(334,5)	(437,9)
1с $\frac{d}{d_1}$ 185 × 685	6850	125	9	11	1	10	68,5	42,3	60,8	82,8	108,1	136,9	168,9	204,4	263,0	330,9	432,2
					2	12	22,2	4,9	8,8	8,8	8,8	13,7	13,7	13,7	19,7	19,7	26,8
								(47,2)	(69,6)	(91,6)	(116,9)	(150,6)	(182,6)	(218,1)	(282,7)	(350,6)	(459,0)
1с $\frac{d}{d_1}$ 185 × 715	7150	275	9	11	1	10	71,5	44,1	63,5	86,4	112,8	142,9	176,3	213,4	274,6	345,3	451,2
					2	12	22,5	4,9	8,8	8,8	8,8	13,7	13,7	13,7	19,7	19,7	26,8
								(49,0)	(72,3)	(95,2)	(121,6)	(156,6)	(190,0)	(227,1)	(294,3)	(365,0)	(478,0)

Марка сетки	Размеры, мм		Число шагов		Позиция	Число стержней на сетку, шт	Общая длина стержней на сетку, м	Масса стержней и сетки (кг) при диаметров стержней (d/d1) отношении									
	ℓ	a	m	n				10/6	12/8	14/8	16/8	18/10	20/10	22/10	25/12	28/12	32/14
1С d/d1 185×745	7450	125	9	12	1	10	74,5	46,0	66,2	90,0	117,6	148,9	183,7	222,3	286,1	359,8	470,1
					2	13	24,1	5,3	9,5	9,5	9,5	14,8	14,8	14,8	21,4	21,4	29,1
								(51,3)	(75,7)	(99,5)	(127,1)	(163,7)	(198,5)	(237,1)	(307,5)	(381,2)	(499,2)
1С d/d1 185×775	7750	275	9	12	1	10	77,5	47,8	68,8	93,6	122,3	154,8	191,1	231,3	297,6	374,3	489,0
					2	13	24,1	5,3	9,5	9,5	9,5	14,8	14,8	14,8	21,4	21,4	29,1
								(53,1)	(78,3)	(103,1)	(131,8)	(169,6)	(205,9)	(246,1)	(319,0)	(395,7)	(518,1)
1С d/d1 185×805	8050	125	9	13	1	10	80,5	49,7	71,5	97,2	127,0	160,8	198,5	240,2	309,1	388,8	508,0
					2	14	25,9	5,8	10,2	10,2	10,2	16,0	16,0	16,0	23,0	23,0	31,3
								(55,5)	(81,7)	(107,4)	(137,2)	(176,8)	(214,5)	(256,2)	(332,1)	(411,8)	(539,3)
1С d/d1 185×835	8350	275	9	13	1	10	83,5	51,5	74,2	100,9	131,8	166,8	205,9	249,2	320,6	403,3	526,9
					2	14	25,9	5,8	10,2	10,2	10,2	16,0	16,0	16,0	23,0	23,0	31,3
								(57,3)	(84,4)	(111,1)	(142,0)	(182,8)	(221,9)	(265,2)	(343,6)	(426,3)	(558,2)
1С d/d1 185×865	8650	125	9	14	1	10	86,5	53,4	76,8	104,5	136,5	172,8	213,3	258,1	332,2	417,8	545,8
					2	15	27,8	6,2	11,0	11,0	11,0	17,1	17,1	17,1	24,6	24,6	33,5
								(59,6)	(87,8)	(115,5)	(147,5)	(189,9)	(230,4)	(275,2)	(356,8)	(442,4)	(579,3)
1С d/d1 185×895	8950	275	9	14	1	10	89,5	55,2	79,5	108,1	141,2	178,8	220,7	267,1	343,7	432,3	564,7
					2	15	27,8	6,2	11,0	11,0	11,0	17,1	17,1	17,1	24,6	24,6	33,5
								(61,4)	(90,5)	(119,1)	(152,2)	(195,9)	(237,8)	(284,2)	(368,3)	(456,9)	(598,2)

Марка сетки	Размеры, мм		Число шагов		Позиция	Кол. стержней на сетку, шт	Общая длина стержней на сетку, м	Масса стержней в сетки (кг) при отношении диаметров стержней (d/d1)								
	c	a	m	n				10/8	12/8	14/8	16/10	18/10	20/10	22/12	25/12	28/14	32/14
1с d/d1 205х145	1450	125	10	2	1	11	15,9	9,8	14,2	19,3	25,2	31,9	39,3	47,6	61,3	77,0	100,6
					2	3	6,2	2,4	2,4	2,4	3,8	3,8	3,8	5,5	5,5	7,4	7,4
								(12,2)	(16,6)	(21,7)	(29,0)	(35,7)	(43,1)	(53,1)	(66,8)	(84,4)	(108,0)
1с d/d1 205х175	1750	275	10	2	1	11	19,3	11,9	17,1	23,3	30,4	38,5	47,8	57,4	73,9	93,0	121,5
					2	3	6,2	2,4	2,4	2,4	3,8	3,8	3,8	5,5	5,5	7,4	7,4
								(14,3)	(19,5)	(25,7)	(34,2)	(42,3)	(51,6)	(62,9)	(79,4)	(100,4)	(128,9)
1с d/d1 205х205	2050	125	10	3	1	11	22,6	13,9	20,0	27,2	35,6	45,1	55,6	67,3	86,6	108,9	142,3
					2	4	8,2	3,2	3,2	3,2	5,1	5,1	5,1	7,3	7,3	9,9	9,9
								(17,1)	(23,2)	(30,4)	(40,7)	(50,2)	(60,7)	(74,6)	(93,9)	(118,8)	(152,2)
1с d/d1 205х235	2350	275	10	3	1	11	25,9	16,0	23,0	31,2	40,8	51,7	63,8	77,1	99,3	124,9	163,1
					2	4	8,2	3,2	3,2	3,2	5,1	5,1	5,1	7,3	7,3	9,9	9,9
								(19,2)	(26,2)	(34,4)	(45,9)	(56,8)	(68,9)	(84,4)	(106,6)	(134,8)	(173,0)
1с d/d1 205х265	2650	125	10	4	1	11	29,2	18,0	25,9	35,2	46,0	58,2	71,9	86,9	111,9	140,8	183,9
					2	5	10,3	4,1	4,1	4,1	6,3	6,3	6,3	9,1	9,1	12,4	12,4
								(22,1)	(30,0)	(39,3)	(52,3)	(64,5)	(78,2)	(96,0)	(121,0)	(153,2)	(196,3)
1с d/d1 205х295	2950	275	10	4	1	11	32,5	20,0	28,8	39,2	51,2	64,8	80,0	96,8	124,6	156,7	204,6
					2	5	10,3	4,1	4,1	4,1	6,3	6,3	6,3	9,1	9,1	12,4	12,4
								(24,1)	(32,9)	(43,3)	(57,5)	(71,1)	(86,3)	(105,9)	(133,7)	(169,1)	(217,2)

* - в скобках приведена общая масса сетки

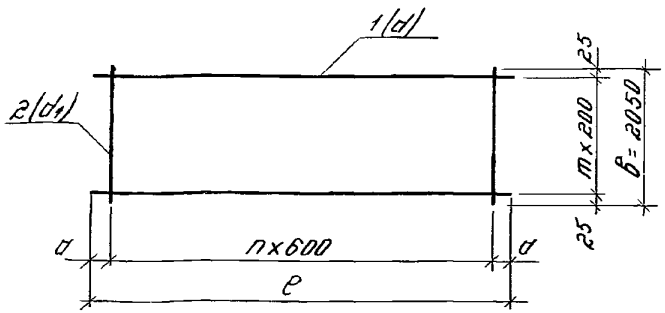

Нач. отд.	Балтыхов	
Н. контр.	Потапкин	
Гл. спец.	Шишков	
ГИП	Потапкин	
Ст. инж.	Афанасьева	
Провер.	Кузина	

1 410-31-07

Сетка сварная шириной 2050 мм с рабочей арматурой в одном направлении

Стадия	Масса	Масштаб
Р	Стмобл	
Лист 1	Листов 4	

ЦНИИПРОМЗДАНИЙ

Инв. № подл. | Подпись и дата | Взам. инв. №

Продолжение

Марка сетки	Размеры, мм		Число шагов		Позиция	Число стержней на сетку, шт	Общая длина стержней на сетку, м	Масса стержней и сетки (кг) при отношении диаметров стержней (d/d1)									
	ℓ	a	m	n				10/8	12/8	14/8	16/10	18/10	20/10	22/12	25/12	28/14	32/14
1С d/d1 205х325	3250	125	10	5	1	11	35,8	22,1	31,8	43,2	56,4	71,4	88,2	106,7	137,3	172,7	225,6
					2	6	12,3	4,9	4,9	4,9	7,6	7,6	7,6	10,9	10,9	14,9	14,9
								(27,0)	(36,7)	(48,1)	(64,0)	(79,0)	(95,8)	(117,6)	(148,2)	(187,6)	(240,5)
1С d/d1 205х355	3550	275	10	5	1	11	39,1	24,1	34,7	47,2	61,6	78,0	96,3	116,5	150,0	188,6	246,4
					2	6	12,3	4,9	4,9	4,9	7,6	7,6	7,6	10,9	10,9	14,9	14,9
								(29,0)	(39,6)	(52,1)	(69,2)	(85,6)	(103,9)	(127,4)	(160,9)	(203,5)	(261,3)
1С d/d1 205х385	3850	125	10	6	1	11	42,4	26,1	37,6	51,2	66,8	84,6	104,4	126,4	162,6	204,6	267,2
					2	7	14,4	5,7	5,7	5,7	8,9	8,9	8,9	12,7	12,7	17,3	17,3
								(31,8)	(43,3)	(56,9)	(75,7)	(93,5)	(113,3)	(139,1)	(175,3)	(221,9)	(284,5)
1С d/d1 205х415	4150	275	10	6	1	11	45,7	28,2	40,5	55,2	72,0	91,2	112,6	136,2	175,3	220,5	288,1
					2	7	14,4	5,8	5,8	5,8	8,9	8,9	8,9	12,7	12,7	17,3	17,3
								(34,0)	(46,3)	(61,0)	(80,9)	(100,1)	(121,5)	(148,9)	(188,0)	(237,8)	(305,4)
1С d/d1 205х445	4450	125	10	7	1	11	49,0	30,2	43,5	59,1	77,2	97,8	120,7	146,1	188,0	236,4	308,9
					2	8	16,4	6,5	6,5	6,5	10,1	10,1	10,1	14,6	14,6	19,8	19,8
								(36,7)	(50,0)	(65,6)	(87,3)	(107,9)	(130,8)	(160,7)	(202,6)	(256,2)	(327,7)
1С d/d1 205х475	4750	275	10	7	1	11	52,3	32,2	46,4	63,1	82,5	104,4	128,8	155,9	200,6	252,4	329,7
					2	8	16,4	6,5	6,5	6,5	10,1	10,1	10,1	14,6	14,6	19,8	19,8
								(38,7)	(52,9)	(69,6)	(92,6)	(114,5)	(138,9)	(170,5)	(215,2)	(272,2)	(349,5)
1С d/d1 205х505	5050	125	10	8	1	11	55,6	34,3	49,3	67,1	87,7	111,0	137,0	165,8	213,3	268,3	350,5
					2	9	18,5	7,3	7,3	7,3	11,4	11,4	11,4	16,4	16,4	22,3	22,3
								(41,6)	(56,6)	(74,4)	(99,1)	(122,4)	(148,4)	(182,2)	(229,7)	(290,6)	(372,8)

Продолжение

Марка сетки	Размеры, мм		Число шагов		Позиция	Число стержней на сетку, шт	Общая длина стержней на сетку, м	Масса стержней и сетки (кг) при отношении диаметров стержней (d/d1)									
	ℓ	a	m	n				10/8	12/8	14/8	16/10	18/10	20/10	22/12	25/12	28/14	32/14
1С $\frac{d}{d_1}$ 205×535	5350	275	10	8	1	11	58,9	36,3	52,3	71,1	92,9	117,6	145,1	175,6	226,0	284,2	371,3
					2	9	18,5	7,3	7,3	7,3	11,4	11,4	11,4	16,4	16,4	22,3	22,3
								(43,6)	(59,6)	(78,4)	(104,3)	(129,0)	(156,5)	(192,0)	(242,4)	(306,5)	(393,6)
1С $\frac{d}{d_1}$ 205×565	5650	125	10	9	1	11	62,2	38,4	55,2	75,1	98,1	124,2	153,3	185,5	238,7	300,2	392,2
					2	10	20,5	8,1	8,1	8,1	12,7	12,7	12,7	18,2	18,2	24,8	24,8
								(46,5)	(63,3)	(83,2)	(110,8)	(136,9)	(166,0)	(203,7)	(256,9)	(325,0)	(417,0)
1С $\frac{d}{d_1}$ 205×595	5950	275	10	9	1	11	65,5	40,4	58,1	79,1	103,3	130,8	161,4	195,3	251,3	316,1	413,0
					2	10	20,5	8,1	8,1	8,1	12,7	12,7	12,7	18,2	18,2	24,8	24,8
								(48,5)	(66,2)	(87,2)	(116,0)	(143,5)	(174,1)	(213,5)	(269,5)	(340,9)	(437,8)
1С $\frac{d}{d_1}$ 205×625	6250	125	10	10	1	11	68,8	42,4	61,1	83,1	108,5	137,4	169,5	205,2	264,0	332,1	433,8
					2	11	22,6	8,9	8,9	8,9	13,9	13,9	13,9	20,2	20,0	27,2	27,2
								(51,3)	(70,0)	(92,0)	(122,4)	(151,3)	(183,4)	(225,4)	(284,0)	(358,3)	(461,0)
1С $\frac{d}{d_1}$ 205×655	6550	275	10	10	1	11	72,1	44,5	64,0	87,0	113,7	144,0	177,7	215,0	276,7	348,0	454,6
					2	11	22,6	8,9	8,9	8,9	13,9	13,9	13,9	20,0	20,0	27,2	27,2
								(53,4)	(72,9)	(95,9)	(127,6)	(157,9)	(191,6)	(235,0)	(296,7)	(375,2)	(481,8)
1С $\frac{d}{d_1}$ 205×685	6850	125	10	11	1	11	75,4	46,5	66,9	91,0	118,9	150,5	185,8	224,8	289,3	363,9	475,5
					2	12	24,6	9,7	9,7	9,7	15,2	15,2	15,2	21,8	21,8	29,7	29,7
								(56,2)	(76,6)	(100,7)	(134,1)	(165,7)	(201,0)	(246,8)	(311,1)	(393,6)	(505,2)
1С $\frac{d}{d_1}$ 205×715	7150	275	10	11	1	11	78,7	48,5	69,8	95,0	124,1	157,1	194,0	234,7	302,0	379,9	496,3
					2	12	24,6	9,7	9,7	9,7	15,2	15,2	15,2	21,8	21,8	29,7	29,7
								(58,2)	(79,5)	(104,7)	(139,3)	(172,3)	(209,2)	(256,5)	(323,8)	(409,6)	(526,0)

Инв. № подл. | Подпись и дата | Взам. инв. №

Продолжение

Марка сетки	Размеры, мм		Число шагов		Позиция	Число стержней на сетку, шт	Общая длина стержней на сетку, м	Масса стержней и сетки (кг) при отношении диаметров стержней (d/d1)									
	ℓ	a	m	n				10/8	12/8	14/8	16/10	18/10	20/10	22/12	25/12	28/14	32/14
1С d/d1 205×745	7450	125	10	12	1	11	82,0	50,6	72,8	99,0	129,3	163,7	202,1	244,5	314,7	395,8	517,1
					2	13	26,7	10,5	10,5	10,5	16,4	16,4	16,4	23,7	23,7	32,2	32,2
								(61,1)	(83,3)	(109,5)	(145,7)	(180,1)	(218,5)	(268,2)	(338,4)	(428,0)	(549,3)
1С d/d1 205×775	7750	275	10	12	1	11	85,3	52,6	75,7	103,0	134,5	170,3	210,2	254,4	327,4	411,8	537,9
					2	13	26,7	10,5	10,5	10,5	16,4	16,4	16,4	23,7	23,7	32,2	32,2
								(63,1)	(86,2)	(113,5)	(150,9)	(186,7)	(226,6)	(278,1)	(351,1)	(444,8)	(570,1)
1С d/d1 205×805	8050	125	10	13	1	11	88,6	54,6	78,6	107,0	139,7	176,9	218,4	264,2	340,0	427,7	558,8
					2	14	28,7	11,3	11,3	11,3	17,7	17,7	17,7	25,5	25,5	34,7	34,7
								(65,9)	(89,9)	(118,3)	(157,4)	(194,6)	(236,1)	(289,7)	(365,5)	(462,4)	(593,5)
1С d/d1 205×835	8350	275	10	13	1	11	91,9	56,7	81,6	110,9	144,9	183,5	226,5	274,1	352,7	443,6	579,6
					2	14	28,7	11,3	11,3	11,3	17,7	17,7	17,7	25,5	25,5	34,7	34,7
								(68,0)	(92,9)	(122,2)	(162,6)	(201,2)	(244,2)	(299,6)	(378,2)	(478,3)	(614,3)
1С d/d1 205×865	8650	125	10	14	1	11	95,2	58,7	84,5	114,9	150,1	190,1	234,6	283,9	365,4	459,6	600,4
					2	15	30,8	12,2	12,2	12,2	19,0	19,0	19,0	27,3	27,3	37,2	37,2
								(70,9)	(96,7)	(127,1)	(169,1)	(209,1)	(253,6)	(311,2)	(392,7)	(496,8)	(637,6)
1С d/d1 205×895	8950	275	10	14	1	11	98,5	60,7	87,4	118,9	155,4	196,7	242,8	293,8	378,0	475,5	621,2
					2	15	30,8	12,2	12,2	12,2	19,0	19,0	19,0	27,3	27,3	37,2	37,2
								(72,9)	(99,6)	(131,1)	(174,4)	(215,7)	(261,8)	(321,1)	(405,3)	(512,7)	(658,4)

Марка сетки	Размеры, мм		Число шагов		Позиция	Число стержней на сетку, шт	Общая длина стержней на сетку, м	Масса стержней и сетки (кг) при отношении диаметров стержней (d/d1)									
	ℓ	a	m	n				10/8	12/8	14/8	16/10	18/10	20/10	22/12	25/12	28/14	32/14
1С d/d1 225х145	1450	125	11	2	1	12	17,4	10,7	15,5	21,0	27,5	34,8	42,9	51,9	66,8	84,0	109,8
					2	3	6,8	2,7	2,7	2,7	4,2	4,2	4,2	6,0	6,0	8,2	8,2
								(13,4)*	(18,3)	(23,7)	(31,7)	(39,0)	(47,1)	(57,9)	(72,8)	(92,2)	(118,0)
1С d/d1 225х175	1750	275	11	2	1	12	21,0	13,0	18,7	25,4	33,1	42,0	51,8	62,7	80,6	101,4	132,5
					2	3	6,8	2,7	2,7	2,7	4,2	4,2	4,2	6,0	6,0	8,2	8,2
								(15,7)	(21,4)	(28,1)	(37,3)	(46,2)	(56,0)	(68,7)	(86,6)	(109,6)	(140,7)
1С d/d1 225х205	2050	125	11	3	1	12	24,6	15,2	21,8	29,7	38,8	49,2	60,7	73,4	94,5	118,8	155,2
					2	4	9,0	3,6	3,6	3,6	5,6	5,6	5,6	8,0	8,0	10,9	10,9
								(18,8)	(25,4)	(33,3)	(44,4)	(54,8)	(66,3)	(81,4)	(102,5)	(129,7)	(166,1)
1С d/d1 225х235	2350	275	11	3	1	12	28,2	17,4	25,0	34,1	44,5	56,3	69,5	84,2	108,3	136,2	177,9
					2	4	9,0	3,6	3,6	3,6	5,6	5,6	5,6	8,0	8,0	10,9	10,9
								(21,0)	(28,6)	(37,7)	(50,1)	(61,9)	(75,1)	(92,2)	(116,3)	(147,1)	(188,8)
1С d/d1 225х265	2650	125	11	4	1	12	31,8	19,6	28,2	38,4	50,2	63,5	78,4	94,9	122,1	153,6	200,7
					2	5	11,3	4,4	4,4	4,4	6,9	6,9	6,9	10,0	10,0	13,6	13,6
								(24,0)	(32,6)	(42,8)	(57,1)	(70,4)	(85,3)	(104,9)	(132,1)	(167,2)	(214,3)
1С d/d1 225х295	2950	275	11	4	1	12	35,4	21,8	31,4	42,8	55,9	70,7	87,3	105,6	135,9	171,0	223,4
					2	5	11,3	4,4	4,4	4,4	6,9	6,9	6,9	10,0	10,0	13,6	13,6
								(26,2)	(35,8)	(47,2)	(62,8)	(77,6)	(94,2)	(115,6)	(145,9)	(184,6)	(237,0)

*- в скобках приведена общая масса сетки

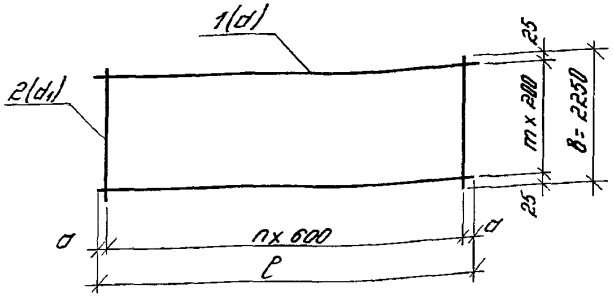

Нач. отд.	Болтухов		
Н. контр.	Пототкин		
Гл. спец.	Ушков		
ГИП	Пототкин		
Ст. инж.	Афанасьева		
Провер.	Кузина		

1.410-31-08

Сетка сборная шириной 2250 мм с рабочей арматурой в одном направлении

Стадия	Масса	Масштаб
Р	Ст. табл.	
Лист 1	Листов 4	

ЦНИИПРОМЗДАНИЙ

Инв. № подл. | Подпись и дата | Взам. инв. №

Продолжение

Марка сетки	Размеры, мм		Число шагов		Позиция	Число стержней на сетку, шт	Общая длина стержней на сетку, м	Масса стержней и сетки (кг) при отношении диаметров стержней (d/d_1)									
	c	a	m	n				10/8	12/8	14/8	16/10	18/10	20/10	22/12	25/12	28/14	32/14
1С $\frac{d}{d_1}$ 225×325	3250	125	11	5	1	12	39,0	24,1	34,6	47,1	61,5	77,9	96,2	116,4	149,8	188,4	246,1
					2	6	13,5	5,3	5,3	5,3	8,3	8,3	8,3	12,0	12,0	16,3	16,3
								(29,4)	(39,9)	(52,4)	(69,8)	(86,2)	(104,5)	(128,4)	(161,8)	(204,7)	(262,4)
1С $\frac{d}{d_1}$ 225×355	3550	275	11	5	1	12	42,6	26,3	37,8	51,5	67,2	85,1	105,1	127,1	163,6	205,8	268,8
					2	6	13,5	5,3	5,3	5,3	8,3	8,3	8,3	12,0	12,0	16,3	16,3
								(31,6)	(43,1)	(56,8)	(75,5)	(93,4)	(113,4)	(139,1)	(175,6)	(222,1)	(285,1)
1С $\frac{d}{d_1}$ 225×385	3850	125	11	6	1	12	46,2	28,5	41,0	55,8	72,9	92,3	113,9	137,9	177,4	223,1	291,5
					2	7	15,8	6,2	6,2	6,2	9,7	9,7	9,7	14,0	14,0	19,0	19,0
								(34,7)	(47,2)	(62,0)	(82,6)	(102,0)	(123,6)	(151,9)	(191,4)	(242,1)	(310,5)
1С $\frac{d}{d_1}$ 225×415	4150	275	11	6	1	12	49,8	30,7	44,2	60,2	78,6	99,5	122,8	148,6	191,2	240,5	314,2
					2	7	15,8	6,2	6,2	6,2	9,7	9,7	9,7	14,0	14,0	19,0	19,0
								(36,9)	(50,4)	(66,4)	(88,3)	(109,2)	(132,5)	(162,6)	(205,2)	(259,5)	(333,2)
1С $\frac{d}{d_1}$ 225×445	4450	125	11	7	1	12	53,4	33,0	47,4	64,5	84,3	106,7	131,7	159,3	205,1	257,9	337,0
					2	8	18,0	7,1	7,1	7,1	11,1	11,1	11,1	16,0	16,0	21,7	21,7
								(40,1)	(54,5)	(71,6)	(95,4)	(117,8)	(142,8)	(175,3)	(221,1)	(279,6)	(358,7)
1С $\frac{d}{d_1}$ 225×475	4750	275	11	7	1	12	57,0	35,2	50,6	68,9	90,0	113,9	140,6	170,1	218,9	275,3	359,7
					2	8	18,0	7,1	7,1	7,1	11,1	11,1	11,1	16,0	16,0	21,7	21,7
								(42,3)	(57,7)	(76,0)	(101,1)	(125,0)	(151,7)	(186,1)	(234,9)	(297,0)	(381,4)
1С $\frac{d}{d_1}$ 225×505	5050	125	11	8	1	12	60,6	37,4	53,8	73,2	95,6	121,1	149,4	180,8	232,7	292,7	382,4
					2	9	20,3	8,0	8,0	8,0	12,5	12,5	12,5	18,0	18,0	24,5	24,5
								(45,4)	(61,8)	(81,2)	(108,1)	(133,6)	(161,9)	(198,8)	(250,7)	(317,2)	(406,9)

Продолжение

Марка сетки	Размеры, мм		Число шагов		Позиция	Число стержней на сетку, шт.	Общая длина стержней на сетку, м	Масса стержней и сетки (кг) при отношении диаметров стержней (d/d1)								
	ℓ	a	m	n				10/8	12/8	14/8	16/10	18/10	20/10	22/12	25/12	28/14	32/14
1С d/d1 225 х 535	5350	275	11	8	1	12	64,2	39,6	57,0	77,6	101,3	128,3	158,3	191,6	246,5	310,1	405,1
					2	9	20,3	8,0	8,0	8,0	12,5	12,5	12,5	18,0	18,0	24,5	24,5
								(47,6)	(65,0)	(85,6)	(113,8)	(140,8)	(170,8)	(209,6)	(264,5)	(334,6)	(429,6)
1С d/d1 225 х 585	5850	125	11	9	1	12	67,8	41,8	60,2	81,9	107,0	135,5	167,2	202,3	260,4	327,5	427,8
					2	10	22,5	8,9	8,9	8,9	13,9	13,9	13,9	20,0	20,0	27,2	27,2
								(50,7)	(69,1)	(90,8)	(120,9)	(149,4)	(181,1)	(222,3)	(280,4)	(354,7)	(455,0)
1С d/d1 225 х 595	5950	275	11	9	1	12	71,4	44,1	63,4	86,3	112,7	142,7	176,1	213,1	274,2	344,9	450,5
					2	10	22,5	8,9	8,9	8,9	13,9	13,9	13,9	20,0	20,0	27,2	27,2
								(53,0)	(72,3)	(95,2)	(126,6)	(156,6)	(190,0)	(233,1)	(294,2)	(372,1)	(477,7)
1С d/d1 225 х 625	6250	125	11	10	1	12	75,0	46,3	66,6	90,6	118,4	149,9	185,0	223,8	288,0	326,3	473,3
					2	11	24,8	9,8	9,8	9,8	15,3	15,3	15,3	22,0	22,0	29,9	29,9
								(56,1)	(76,4)	(100,4)	(133,7)	(165,2)	(200,3)	(245,8)	(310,0)	(356,2)	(503,2)
1С d/d1 225 х 655	6550	275	11	10	1	12	78,6	48,5	69,8	95,0	124,0	157,0	193,8	234,5	301,8	379,6	496,0
					2	11	24,5	9,8	9,8	9,8	15,3	15,3	15,3	21,9	21,9	29,9	29,9
								(58,3)	(79,6)	(104,8)	(139,3)	(172,3)	(209,1)	(256,4)	(323,7)	(409,5)	(525,9)
1С d/d1 225 х 685	6850	125	11	11	1	12	82,2	50,7	73,0	99,3	129,7	164,2	202,7	245,3	315,6	397,0	518,7
					2	12	27,0	10,7	10,7	10,7	16,7	16,7	16,7	24,0	24,0	32,6	32,6
								(61,4)	(83,7)	(110,0)	(146,4)	(180,9)	(219,4)	(269,3)	(339,6)	(429,6)	(551,3)
1С d/d1 225 х 715	7150	275	11	11	1	12	85,8	52,9	76,2	103,6	135,4	171,4	211,6	256,0	329,5	414,4	541,4
					2	12	27,0	10,7	10,7	10,7	16,6	16,6	16,6	24,0	24,0	32,6	32,6
								(63,6)	(86,9)	(114,3)	(152,0)	(188,0)	(228,2)	(280,0)	(353,5)	(447,0)	(574,0)

Продолжение

Марка сетки	Размеры, мм		Число шагов		Позиция	Число стержней на сетку, шт	Общая длина стержней на сетку, м	Масса стержней и сетки (кг), при отношении диаметров стержней (d/d1)									
	c	a	m	n				10/8	12/8	14/8	16/10	18/10	20/10	22/12	25/12	28/14	32/14
1С d/d1 - 225 × 745	7450	125	11	12	1	12	89,4	55,2	79,4	108,0	141,1	178,6	220,5	266,8	343,3	431,8	564,1
					2	13	29,3	11,6	11,6	11,6	18,1	18,1	18,1	26,0	26,0	35,3	35,3
								(66,8)	(91,0)	(119,6)	(159,2)	(196,7)	(238,6)	(292,8)	(369,3)	(467,1)	(599,4)
1С d/d1 - 225 × 775	7750	275	11	12	1	12	93,0	57,4	82,6	112,3	146,8	185,8	229,3	277,5	357,1	449,2	586,8
					2	13	29,3	11,6	11,6	11,6	18,1	18,1	18,1	26,0	26,0	35,3	35,3
								(69,0)	(94,2)	(123,9)	(164,9)	(203,9)	(247,4)	(303,5)	(383,1)	(484,5)	(622,1)
1С d/d1 - 225 × 805	8050	125	11	13	1	12	96,6	59,6	85,8	116,7	153,4	193,0	238,2	288,3	370,9	466,6	609,5
					2	14	31,5	12,4	12,4	12,4	19,4	19,4	19,4	28,0	28,0	38,1	38,1
								(72,0)	(98,2)	(129,1)	(172,8)	(212,4)	(257,6)	(318,3)	(398,9)	(504,7)	(647,6)
1С d/d1 - 225 × 835	8350	275	11	13	1	12	100,2	61,8	89,0	121,0	158,1	200,2	247,1	299,0	384,8	484,0	632,3
					2	14	31,5	12,4	12,4	12,4	19,4	19,4	19,4	28,0	28,0	38,1	38,1
								(74,2)	(101,4)	(133,4)	(177,5)	(219,6)	(266,5)	(327,0)	(412,8)	(522,1)	(670,4)
1С d/d1 - 225 × 865	8650	125	11	14	1	12	103,8	64,0	92,2	125,4	163,8	207,4	256,0	309,7	398,6	501,4	655,0
					2	15	33,8	13,3	13,3	13,3	20,8	20,8	20,8	30,0	30,0	40,8	40,8
								(77,3)	(105,5)	(138,7)	(184,6)	(228,2)	(276,8)	(339,7)	(428,6)	(542,2)	(695,8)
1С d/d1 - 225 × 895	8950	276	11	14	1	12	107,4	66,3	95,4	129,7	169,5	214,6	264,8	320,5	412,4	518,7	677,7
					2	15	33,8	13,3	13,3	13,3	20,8	20,8	20,8	30,0	30,0	40,8	40,8
								(79,6)	(108,7)	(143,0)	(190,3)	(235,4)	(285,6)	(350,5)	(442,4)	(559,5)	(718,5)

Марка сетки	Размеры, мм		Число шагов		Позиция	Число стержней на сетку, шт	Общая длина стержней на сетку, м	Масса стержней и сетки (кг) при отношении диаметров стержней (d/d1)									
	ℓ	a	m	n				10/8	12/8	14/8	16/10	18/10	20/10	22/12	25/12	28/14	32/14
1С d/d1 245 х 145	1450	125	12	2	1	13	18,9	11,6	16,7	22,8	29,8	37,7	46,5	56,3	72,4	91,1	118,9
					2	3	7,4	2,9	2,9	2,9	4,5	4,5	4,5	6,5	6,5	8,9	8,9
								(14,5)*	(19,6)	(25,7)	(34,3)	(42,2)	(51,0)	(62,8)	(78,9)	(100,0)	(127,8)
1С d/d1 245 х 175	1750	275	12	2	1	13	22,8	14,0	20,2	27,5	35,9	45,5	56,1	67,9	87,4	109,9	143,6
					2	3	7,4	2,9	2,9	2,9	4,5	4,5	4,5	6,5	6,5	8,9	8,9
								(16,9)	(23,1)	(30,4)	(40,4)	(50,0)	(60,6)	(74,4)	(93,9)	(118,8)	(152,5)
1С d/d1 245 х 205	2050	125	12	3	1	13	26,7	16,4	23,7	32,2	42,1	53,3	65,7	79,5	102,3	128,7	168,2
					2	4	9,8	3,9	3,9	3,9	6,1	6,1	6,1	8,7	8,7	11,8	11,8
								(20,3)	(27,6)	(36,1)	(48,2)	(59,4)	(71,8)	(88,2)	(111,0)	(140,5)	(180,0)
1С d/d1 245 х 235	2350	275	12	3	1	13	30,6	18,9	27,1	36,9	48,2	61,0	75,3	91,2	117,3	147,6	192,8
					2	4	9,8	3,9	3,9	3,9	6,0	6,0	6,0	8,7	8,7	11,8	11,8
								(22,8)	(31,0)	(40,8)	(54,2)	(67,0)	(81,3)	(99,9)	(126,0)	(159,4)	(204,6)
1С d/d1 245 х 265	2650	125	12	4	1	13	34,5	21,3	30,6	41,6	54,4	68,8	85,0	102,8	132,3	166,4	217,4
					2	5	12,3	4,8	4,8	4,8	7,6	7,6	7,6	10,9	10,9	14,8	14,8
								(26,1)	(35,4)	(46,4)	(62,0)	(76,4)	(92,6)	(113,7)	(143,2)	(181,2)	(232,2)
1С d/d1 245 х 295	2950	275	12	4	1	13	38,4	23,7	34,1	46,3	60,5	76,6	94,6	114,4	147,3	185,2	242,0
					2	5	12,3	4,8	4,8	4,8	7,6	7,6	7,6	10,9	10,9	14,8	14,8
								(28,5)	(38,9)	(51,1)	(68,1)	(84,2)	(102,2)	(125,3)	(158,2)	(200,0)	(256,8)

*- в скобках приведена общая масса сетки.

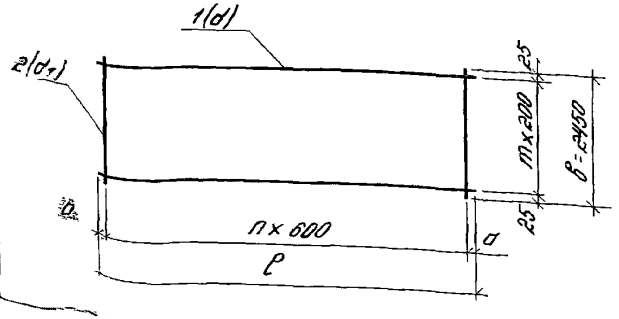

Нач. отд	Балтухов		1.410-31-09
Н. контр.	Потапкин		Сетка сварная шириной 2450 мм с рабочей арматурой в одном направлении
Гл. спец.	Ушаков		Стадия: Р; Масса: См. табл.; Масштаб:
ГИП	Потапкин		Лист 1; Листов 4
Ут. инж.	Абдрахманов		ЦНИИПРОМЗДАНИЙ
Провер.	Кузина		

Инв. № подл. | Подпись и дата | Взам. инв. №

Продолжение

Марка сетки	Размеры, мм		Число шагов		Позиция	Число стержней на сетку, шт.	Общая длина стержней на сетку, м	Масса стержней и сетки (кг) при отношении диаметров стержней (d/d1)									
	c	a	m	n				10/8	12/8	14/8	16/10	18/10	20/10	22/12	25/12	28/14	32/14
1С d/d1 245 x 325	3250	125	12	5	1	13	42,3	26,1	37,5	51,0	66,7	84,4	104,2	126,1	162,2	204,1	266,6
					2	6	14,7	5,8	5,8	5,8	9,1	9,1	9,1	13,1	13,1	17,8	17,8
								(31,9)	(43,3)	(56,8)	(75,8)	(93,5)	(113,3)	(139,2)	(175,3)	(221,9)	(284,4)
1С d/d1 245 x 355	3550	275	12	5	1	13	46,2	28,5	41,0	55,8	72,8	92,2	113,8	137,7	177,2	222,9	291,2
					2	6	14,7	5,8	5,8	5,8	9,1	9,1	9,1	13,1	13,1	17,8	17,8
								(34,3)	(46,8)	(61,6)	(81,9)	(101,3)	(122,9)	(150,8)	(190,3)	(240,7)	(309,0)
1С d/d1 245 x 385	3850	125	12	6	1	13	50,1	30,9	44,4	60,5	79,0	100,0	123,4	149,3	192,2	241,7	315,8
					2	7	17,2	6,8	6,8	6,8	10,6	10,6	10,6	15,2	15,2	20,7	20,7
								(37,7)	(51,2)	(67,3)	(89,6)	(110,6)	(134,0)	(164,5)	(207,4)	(262,4)	(336,5)
1С d/d1 245 x 415	4150	275	12	6	1	13	54,0	33,2	47,9	65,2	85,1	107,8	133,0	161,0	207,2	260,6	340,4
					2	7	17,2	6,8	6,8	6,8	10,6	10,6	10,6	15,2	15,2	20,7	20,7
								(40,0)	(54,7)	(72,0)	(95,7)	(118,4)	(143,6)	(176,2)	(222,4)	(281,3)	(361,1)
1С d/d1 245 x 445	4450	125	12	7	1	13	57,9	35,7	51,4	69,9	91,3	115,6	142,7	172,6	222,1	279,4	365,0
					2	8	19,6	7,7	7,7	7,7	12,1	12,1	12,1	17,4	17,4	23,7	23,7
								(43,4)	(59,1)	(77,6)	(103,4)	(127,7)	(154,8)	(190,0)	(239,5)	(303,1)	(388,7)
1С d/d1 245 x 475	4750	275	12	7	1	13	61,8	38,1	54,8	74,6	97,4	123,4	152,3	184,3	237,1	298,3	389,6
					2	8	19,6	7,7	7,7	7,7	12,1	12,1	12,1	17,4	17,4	23,7	23,7
								(45,8)	(62,5)	(82,3)	(109,5)	(135,5)	(164,4)	(201,7)	(254,5)	(322,0)	(413,3)
1С d/d1 245 x 505	5050	125	12	8	1	13	65,7	40,5	58,3	79,3	103,6	131,2	161,9	195,8	252,1	317,1	414,3
					2	9	22,1	8,7	8,7	8,7	13,6	13,6	13,6	19,6	19,6	26,6	26,6
								(49,3)	(67,0)	(88,0)	(117,2)	(144,8)	(175,5)	(215,4)	(271,7)	(343,7)	(440,9)

Марка сетки	Размеры, мм		Число шагов		Позиция	Число стержней на сетку, шт	Общая длина стержней на сетку, м	Масса стержней в сетке (кг) при отношении диаметров стержней (d/d_1)								
	ℓ	c	m	n				$\frac{10}{8}$	$\frac{12}{8}$	$\frac{14}{8}$	$\frac{16}{10}$	$\frac{18}{10}$	$\frac{20}{10}$	$\frac{22}{12}$	$\frac{25}{12}$	$\frac{28}{14}$	$\frac{32}{14}$
1С $\frac{d}{d_1}$ 245×535	5350	275	12	8	1	13	69,6	42,9	61,8	84,0	108,7	139,0	171,5	207,5	267,1	335,9	438,9
					2	9	22,1	8,7	8,7	8,7	13,6	13,6	13,6	19,5	19,5	26,6	26,6
								(51,6)	(70,5)	(92,7)	(123,3)	(152,6)	(185,1)	(227,1)	(286,7)	(362,5)	(465,5)
1С $\frac{d}{d_1}$ 245×565	5650	125	12	9	1	13	73,5	45,3	65,2	88,7	115,9	146,8	181,1	219,2	282,0	354,8	463,5
					2	10	24,5	9,7	9,7	9,7	15,1	15,1	15,1	21,8	21,8	29,6	29,6
								(55,0)	(74,9)	(98,4)	(131,0)	(161,9)	(196,2)	(241,0)	(303,8)	(384,4)	(493,1)
1С $\frac{d}{d_1}$ 245×595	5950	275	12	9	1	13	77,4	47,7	68,7	93,4	122,1	154,5	190,7	230,8	297,0	373,6	488,1
					2	10	24,5	9,7	9,7	9,7	15,1	15,1	15,1	21,8	21,8	29,6	29,6
								(57,4)	(78,4)	(103,1)	(137,2)	(169,6)	(205,8)	(252,6)	(318,8)	(403,2)	(517,7)
1С $\frac{d}{d_1}$ 245×625	6250	125	12	10	1	13	81,3	50,1	72,2	98,2	128,2	162,3	200,4	242,5	312,0	392,4	512,7
					2	11	27,0	10,7	10,7	10,7	16,6	16,6	16,6	23,9	23,9	32,6	32,6
								(60,8)	(82,9)	(108,9)	(144,8)	(178,9)	(217,0)	(266,4)	(335,9)	(425,0)	(545,3)
1С $\frac{d}{d_1}$ 245×655	6550	275	12	10	1	13	85,2	52,5	75,6	102,9	134,4	170,1	210,0	254,1	327,0	411,3	537,3
					2	11	27,0	10,7	10,7	10,7	16,6	16,6	16,6	23,9	23,9	32,6	32,6
								(63,3)	(86,3)	(113,6)	(151,0)	(186,7)	(226,6)	(278,0)	(350,9)	(443,9)	(569,9
1С $\frac{d}{d_1}$ 245×685	6850	125	12	11	1	13	89,1	54,9	79,1	107,6	140,5	177,9	219,6	265,7	342,0	430,1	561,9
					2	12	29,4	11,6	11,6	11,6	18,1	18,1	18,1	26,1	26,1	35,5	35,5
								(66,5)	(90,7)	(119,2)	(158,6)	(196,0)	(237,7)	(291,8)	(368,1)	(465,6)	(597,4)
1С $\frac{d}{d_1}$ 245×715	7150	275	12	11	1	13	93,0	57,4	82,5	112,3	146,7	185,7	229,2	277,4	356,9	448,9	586,5
					2	12	29,0	11,6	11,6	11,6	18,1	18,1	18,1	26,1	26,1	35,5	35,5
								(69,0)	(94,1)	(123,9)	(164,8)	(203,8)	(247,3)	(303,5)	(383,0)	(484,4)	(622,0)

Продолжение

Марка сетки	Размеры, мм		Число шагов		Позиция	Число стержней на сетку, шт.	Общая длина стержней на сетку, м	Масса стержней и сетки (кг) при отношении диаметров стержней (d/d1)									
	ℓ	a	m	n				10/8	12/8	14/8	16/10	18/10	20/10	22/12	25/12	28/14	32/14
1С d/d1 245×745	7450	125	12	12	1	13	96,9	59,8	86,0	117,0	152,8	193,5	238,8	289,0	371,9	467,8	611,1
					2	13	31,9	12,6	12,6	12,6	19,7	19,7	19,7	28,3	28,3	38,5	38,5
								(72,4)	(98,6)	(129,6)	(172,5)	(213,2)	(258,5)	(317,3)	(400,2)	(506,3)	(649,6)
1С d/d1 245×775	7750	275	12	12	1	13	100,8	62,2	89,5	121,7	158,9	201,3	248,4	300,6	386,9	486,6	635,7
					2	13	31,9	12,6	12,6	12,6	19,7	19,7	19,7	28,3	28,3	38,5	38,5
								(74,8)	(102,1)	(134,3)	(178,6)	(221,0)	(268,1)	(328,9)	(415,2)	(525,1)	(674,2)
1С d/d1 245×805	8050	125	12	13	1	13	104,7	64,6	92,9	126,4	165,1	209,1	258,1	312,3	401,9	505,5	660,3
					2	14	34,3	13,6	13,6	13,6	21,2	21,2	21,2	30,5	30,5	41,4	41,4
								(78,2)	(106,5)	(140,0)	(186,3)	(230,3)	(279,3)	(342,8)	(432,4)	(546,9)	(701,7)
1С d/d1 245×835	8350	275	12	13	1	13	108,6	67,0	96,4	131,1	171,3	216,9	267,7	323,9	416,8	524,3	684,9
					2	14	34,3	13,6	13,6	13,6	21,2	21,2	21,2	30,5	30,5	41,4	41,4
								(80,6)	(110,0)	(144,7)	(192,5)	(238,1)	(288,9)	(354,4)	(447,3)	(565,7)	(726,3)
1С d/d1 245×865	8650	125	12	14	1	13	112,5	69,4	99,9	135,8	177,4	224,7	277,3	335,6	431,8	543,1	709,6
					2	15	36,8	14,5	14,5	14,5	22,7	22,7	22,7	32,6	32,6	44,4	44,4
								(83,9)	(114,4)	(150,3)	(200,1)	(247,4)	(300,0)	(368,2)	(464,4)	(587,5)	(753,0)
1С d/d1 245×895	8950	275	12	14	1	13	116,4	71,8	103,3	140,6	183,6	232,5	286,9	347,2	446,8	562,0	734,2
					2	15	36,8	14,5	14,5	14,5	22,7	22,7	22,7	32,6	32,6	44,4	44,4
								(86,3)	(117,8)	(155,1)	(206,3)	(255,2)	(309,6)	(379,8)	(479,4)	(606,4)	(778,6)

Инв.№ подл. | Подпись и дата | Взам.инв.№

Марка сетки	Размеры, мм		Число шагов		Позиция	Число стержней на сетку, шт	Общая длина стержней на сетку, м	Масса стержней и сетки (кг) при отношении диаметров стержней (d/d1)									
	ℓ	a	m	n				10/8	12/8	14/8	16/10	18/10	20/10	22/12	25/12	28/14	32/14
1С d/d1 265 х 145	1450	125	13	2	1	14	20,3	12,5	18,0	24,5	32,0	40,6	50,1	60,6	78,0	98,1	128,1
					2	3	8,0	3,1	3,1	3,1	4,9	4,9	4,9	7,1	7,1	9,6	9,6
								(15,6)*	(21,1)	(27,6)	(36,9)	(45,5)	(55,0)	(67,7)	(85,1)	(107,7)	(137,7)
1С d/d1 265 х 175	1750	275	13	2	1	14	24,5	15,1	21,3	29,6	38,7	48,9	60,4	73,1	94,1	118,3	154,6
					2	3	8,0	3,1	3,1	3,1	4,9	4,9	4,9	7,1	7,1	9,6	9,6
								(18,2)	(24,9)	(32,7)	(43,6)	(53,8)	(65,3)	(80,2)	(101,2)	(127,9)	(164,2)
1С d/d1 265 х 205	2050	125	13	3	1	14	28,7	17,7	25,5	34,7	45,3	57,3	70,8	85,6	110,2	138,5	181,1
					2	4	10,6	4,2	4,2	4,2	6,5	6,5	6,5	9,4	9,4	12,8	12,8
								(21,9)	(29,7)	(38,9)	(51,8)	(63,8)	(77,3)	(95,0)	119,6	(151,4)	(193,9)
1С d/d1 265 х 235	2350	275	13	3	1	14	32,9	20,3	29,2	39,7	51,9	65,7	81,1	98,2	126,3	158,9	207,6
					2	4	10,6	4,2	4,2	4,2	6,5	6,5	6,5	9,4	9,4	12,8	12,8
								(24,5)	(33,4)	(43,9)	(58,4)	(72,2)	(87,6)	(107,6)	(135,7)	(171,7)	(220,4)
1С d/d1 265 х 265	2650	125	13	4	1	14	37,1	22,9	32,9	44,8	58,5	74,1	91,5	110,7	142,5	179,2	234,1
					2	5	13,3	5,2	5,2	5,2	8,2	8,2	8,2	11,8	11,8	16,0	16,0
								(28,1)	(38,1)	(50,0)	(66,7)	(82,3)	(99,7)	(122,5)	(154,3)	(195,2)	(250,1)
1С d/d1 265 х 295	2950	275	13	4	1	14	41,3	25,5	36,7	49,9	65,2	82,5	101,8	123,2	158,6	199,5	260,6
					2	5	13,3	5,2	5,2	5,2	8,2	8,2	8,2	11,8	11,8	16,0	16,6
								(30,7)	(41,9)	(55,1)	(73,4)	(90,7)	(110,0)	(135,0)	(170,4)	(215,5)	(277,2)

*- в скобках приведена общая масса сетки

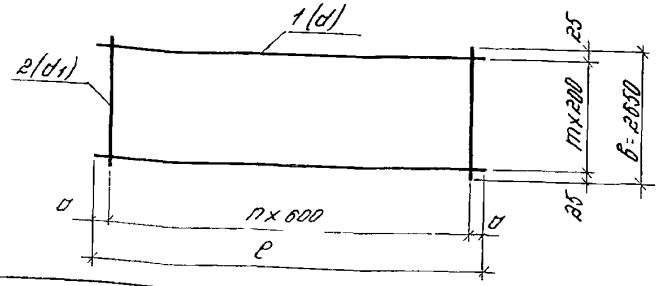

Нач.отд	Болтухов		
Н.контр.	Пототкин		
Ст.спец	Ушаков		
ГИП	Пототкин		
Ст.инж.	Абдрахманова		
Провер.	Кузина		

1 410-31-10

Сетка сварная шириной 2650 мм с рабочей арматурой в одном направлении

Стадия	Масса	Масштаб
Р	См. табл.	
Лист 1	Листов 4	

ЦНИИПРОМЗДАНИЙ

Продолжение

Марка сетки	Размеры, мм		Число шагов		Позиция	Число стержней на сетку, шт	Общая длина стержней на сетку, м	Масса стержней и сетки (кг) при отношении диаметров стержней (d/d1)									
	c	a	m	n				10/8	12/8	14/8	16/10	18/10	20/10	22/12	25/12	28/14	32/14
1С $\frac{d}{d_1}$ 265×325	3250	125	13	5	1	14	45,5	28,1	40,4	54,9	71,8	90,9	112,2	135,8	174,7	219,8	287,1
					2	6	15,9	6,3	6,3	6,3	9,8	9,8	9,8	14,1	14,1	19,2	19,2
								(34,4)	(46,7)	(61,2)	(81,6)	(100,7)	(122,0)	(149,9)	(188,8)	(239,0)	(306,3)
1С $\frac{d}{d_1}$ 265×355	3550	275	13	5	1	14	49,7	30,7	44,1	60,0	78,4	99,3	122,6	148,3	190,8	240,1	313,6
					2	6	15,9	6,3	6,3	6,3	9,8	9,8	9,8	14,1	14,1	19,2	19,2
								(37,0)	(50,4)	(66,3)	(88,2)	(109,1)	(132,4)	(162,4)	(204,9)	(259,3)	(332,8)
1С $\frac{d}{d_1}$ 265×385	3850	125	13	6	1	14	53,9	33,3	47,9	65,1	85,1	107,7	132,9	160,8	206,9	260,3	340,1
					2	7	18,6	7,3	7,3	7,3	11,5	11,5	11,5	16,5	16,5	22,4	22,4
								(40,6)	(55,2)	(72,4)	(96,6)	(119,2)	(144,4)	(177,3)	(223,4)	(282,7)	(362,5)
1С $\frac{d}{d_1}$ 265×415	4150	275	13	6	1	14	58,1	35,9	51,6	70,2	91,7	116,1	143,3	173,4	223,1	280,6	366,6
					2	7	18,6	7,3	7,3	7,3	11,5	11,5	11,5	16,5	16,5	22,4	22,4
								(43,2)	(58,9)	(77,5)	(103,2)	(127,6)	(154,8)	(189,9)	(239,6)	(303,0)	(389,0)
1С $\frac{d}{d_1}$ 265×445	4450	125	13	7	1	14	62,3	38,4	55,3	75,3	98,3	124,5	153,6	185,9	239,2	300,9	393,1
					2	8	21,2	8,4	8,4	8,4	13,1	13,1	13,1	18,8	18,8	25,6	25,6
								(46,8)	(63,7)	(83,7)	(111,4)	(137,6)	(166,7)	(204,7)	(258,0)	(326,5)	(418,7)
1С $\frac{d}{d_1}$ 265×475	4750	275	13	7	1	14	66,5	41,0	59,1	80,3	104,9	132,9	164,0	198,4	255,4	321,2	419,6
					2	8	21,2	8,4	8,4	8,4	13,1	13,1	13,1	18,8	18,8	25,6	25,6
								(49,4)	(67,5)	(88,7)	(118,0)	(146,0)	(177,1)	(217,2)	(274,2)	(346,8)	(445,2)
1С $\frac{d}{d_1}$ 265×505	5050	125	13	8	1	14	70,7	43,6	62,8	85,4	111,6	141,3	174,3	210,9	271,5	341,5	446,1
					2	9	23,9	9,4	9,4	9,4	14,7	14,7	14,7	21,2	21,2	28,8	28,8
								(53,0)	(72,2)	(94,8)	(126,3)	(156,0)	(188,0)	(232,1)	(292,7)	(370,3)	(474,9)

Альбом рабочих чертежей №1.410-31 (16 стр.)

Продолжение

Марка сетки	Размеры, мм		Число шагов		Позиция	Число стержней на сетку, шт	Общая длина стержней на сетку, м	Масса стержней в сетки (кг) при отношении диаметров стержней (d/d1)									
	ℓ	a	m	n				10/8	12/8	14/8	16/10	18/10	20/10	22/12	25/12	28/14	32/14
1С d/d1 265 х 535	5350	275	13	8	1	14	74,9	46,2	66,5	90,5	118,2	149,7	184,7	223,5	287,6	361,8	472,6
					2	9	23,9	9,4	9,4	9,4	14,7	14,7	14,7	21,2	21,2	28,8	28,8
								(55,6)	(75,9)	(99,9)	(132,9)	(164,4)	(199,4)	(243,7)	(308,8)	(390,6)	(501,4)
1С d/d1 265 х 565	5650	125	13	9	1	14	79,1	48,8	70,2	95,6	124,8	158,0	196,1	236,0	303,7	382,1	499,1
					2	10	26,5	10,5	10,5	10,5	16,4	16,4	16,4	23,5	23,5	23,5	32,0
								(59,3)	(80,7)	(106,1)	(141,2)	(174,4)	(211,5)	(259,5)	(327,2)	(405,6)	(531,1)
1С d/d1 265 х 595	5950	275	13	9	1	14	83,3	51,4	74,0	162,0	131,4	166,4	205,4	248,6	319,9	402,3	525,6
					2	10	26,5	10,5	10,5	10,5	16,5	16,4	16,4	23,5	23,5	32,0	32,0
								(61,9)	(84,5)	(172,5)	(147,9)	(182,8)	(221,8)	(272,1)	(343,4)	(434,3)	(557,6)
1С d/d1 265 х 625	6250	125	13	10	1	14	87,5	54,0	77,7	105,7	138,1	174,8	215,8	261,1	336,0	422,6	552,1
					2	11	29,2	11,5	11,5	11,5	18,0	18,0	18,0	25,9	26,0	35,2	35,2
								(65,5)	(89,2)	(117,2)	(156,1)	(192,8)	(233,8)	(287,0)	(362,0)	(457,8)	(587,3)
1С d/d1 265 х 655	6550	275	13	10	1	14	91,7	56,6	81,4	110,8	144,7	183,2	226,1	273,6	352,1	442,9	578,6
					2	11	29,2	11,5	11,5	11,5	18,0	18,0	18,0	26,0	26,0	35,2	35,2
								(68,1)	(92,9)	(122,3)	(162,7)	(201,2)	(244,1)	(299,6)	(378,1)	(478,1)	(613,8)
1С d/d1 265 х 685	6850	125	13	11	1	14	95,9	59,2	85,2	115,8	151,3	191,6	236,5	286,2	368,3	463,2	605,1
					2	12	31,8	12,6	12,6	12,6	19,6	19,6	19,6	28,2	28,2	38,4	38,4
								(71,8)	(97,8)	(128,4)	(170,9)	(211,2)	(256,1)	(314,4)	(396,5)	(501,6)	(643,5)
1С d/d1 265 х 715	7150	275	13	11	1	14	100,1	61,8	88,9	120,9	157,9	200,0	246,8	298,7	384,4	483,5	631,6
					2	12	31,8	12,6	12,6	12,6	19,6	19,6	19,6	28,2	28,2	38,4	38,4
								(74,4)	(101,5)	(133,5)	(177,5)	(219,6)	(266,4)	(326,9)	(412,6)	(521,9)	(670,0)

Продолжение

Марка сетки	Размеры, мм		Число шагов		Позиция	Число стержней на сетку	Общая длина стержней на сетку	Масса стержней и сетки (кг) при отношении диаметров стержней (d/d1)									
	ℓ	a	m	n		шт	м	10/8	12/8	14/8	16/10	18/10	20/10	22/12	25/12	28/14	32/14
1С d/d1 265×745	7450	125	13	12	1	14	104,3	64,4	92,6	126,0	164,6	208,4	257,2	311,2	400,5	503,8	658,1
					2	13	34,5	13,6	13,6	13,6	21,3	21,3	21,3	30,6	30,6	41,6	41,6
								(78,0)	(106,2)	(139,6)	(185,9)	(229,7)	(278,5)	(341,8)	431,1	(545,4)	(699,7)
1С d/d1 265×775	7750	275	13	12	1	14	108,5	66,9	96,4	131,1	171,2	216,8	267,6	323,8	416,6	524,1	684,6
					2	13	34,5	13,6	13,6	13,6	21,3	21,3	21,3	30,6	30,6	41,6	41,6
								(80,5)	(110,0)	(144,7)	(192,5)	(238,1)	(288,9)	(354,4)	(447,2)	(565,7)	(726,2)
1С d/d1 265×805	8050	125	13	13	1	14	112,7	69,5	100,1	136,1	177,8	225,2	277,9	336,3	432,8	544,3	711,1
					2	14	37,1	14,7	14,7	14,7	22,9	22,9	22,9	32,9	32,9	44,8	44,8
								(84,2)	(114,8)	(150,8)	(200,7)	(248,1)	(300,8)	(369,2)	(465,7)	(589,1)	(755,9)
1С d/d1 265×835	8350	275	13	13	1	14	116,9	72,1	103,8	141,2	184,5	233,6	288,3	348,8	448,9	564,6	737,6
					2	14	37,1	14,7	14,7	14,7	22,9	22,9	22,9	32,9	32,9	44,8	44,8
								(86,8)	(118,5)	(155,9)	(207,4)	(256,5)	(311,2)	(381,7)	(481,8)	(609,4)	(782,4)
1С d/d1 265×865	8650	125	13	14	1	14	121,1	74,7	107,5	146,3	191,1	241,9	298,6	361,4	465,0	584,9	764,1
					2	15	39,8	15,7	15,7	15,7	24,5	24,5	24,5	35,3	35,3	48,0	48,0
								(90,4)	(123,2)	(162,0)	(215,6)	(266,4)	(323,1)	(396,7)	(500,3)	(632,9)	(812,1)
1С d/d1 265×895	8950	275	13	14	1	14	125,3	77,3	111,3	151,4	197,7	250,3	309,0	374,0	481,2	605,2	790,6
					2	15	39,8	15,7	15,7	15,7	24,5	24,5	24,5	35,3	35,3	48,0	48,0
								(93,0)	(127,0)	(167,1)	(222,2)	(274,8)	(333,5)	(409,3)	(516,5)	(653,2)	(838,6)

Инв.№ подл. | Подпись и дата | Взам. инв.№

Марка сетки	Размеры, мм		Число шагов		Позиция	Чис. стержней на сетку, шт	Общая длина стержней на сетку, м	Масса стержней и сетки (кг) при отношении диаметров стержней (d/d1)									
	ℓ	a	m	n				10/8	12/8	14/8	16/10	18/10	20/10	22/12	25/12	28/14	32/14
1С d/d1 285×145	1450	125	14	2	1	15	21,8	13,4	19,3	26,3	34,3	43,5	53,6	64,9	83,5	105,1	137,2
					2	3	8,6	3,4	3,4	3,4	5,3	5,3	5,3	7,6	7,6	10,3	10,3
								(16,8)*	(22,7)	(29,7)	(39,5)	(48,8)	(58,9)	(72,5)	(91,1)	(115,4)	(147,5)
1С d/d1 285×175	1750	275	14	2	1	15	26,3	16,2	23,3	31,7	41,4	52,5	64,7	78,3	100,8	126,8	165,6
					2	3	8,6	3,4	3,4	3,4	5,3	5,3	5,3	7,6	7,6	10,3	10,3
								(19,6)	(26,7)	(35,1)	(46,7)	(57,8)	(70,0)	(85,9)	(108,4)	(137,1)	(175,9)
1С d/d1 285×205	2050	125	14	3	1	15	30,8	19,0	27,3	37,2	48,5	61,4	75,8	91,8	118,1	148,5	194,0
					2	4	11,4	4,5	4,5	4,5	7,0	7,0	7,0	10,1	10,1	13,8	13,8
								(23,5)	(31,8)	(41,7)	(55,5)	(68,4)	(82,8)	(101,9)	(128,2)	(162,3)	(207,8)
1С d/d1 285×235	2350	275	14	3	1	15	35,3	21,8	31,3	42,6	55,6	70,4	86,9	105,2	135,4	170,3	222,4
					2	4	11,4	4,5	4,5	4,5	7,0	7,0	7,0	10,1	10,1	13,8	13,8
								(26,3)	(35,8)	(47,1)	(62,6)	(77,4)	(93,9)	(115,3)	(145,5)	(184,1)	(236,2)
1С d/d1 285×285	2850	125	14	4	1	15	39,8	24,5	35,3	48,0	62,7	79,4	98,0	118,6	152,6	192,0	250,8
					2	5	14,3	5,6	5,6	5,6	8,8	8,8	8,8	12,7	12,7	17,2	17,2
								(30,1)	(40,9)	(53,6)	(71,5)	(88,2)	(106,8)	(131,3)	(165,3)	(209,2)	(268,0)
1С d/d1 285×295	2950	275	14	4	1	15	44,3	27,3	39,3	53,5	69,8	88,4	109,1	132,0	169,9	213,7	279,2
					2	5	14,3	5,6	5,6	5,6	8,8	8,8	8,8	12,7	12,7	17,2	17,2
								(32,9)	(44,9)	(59,1)	(78,6)	(97,2)	(117,9)	(144,7)	(182,6)	(230,9)	(296,4)

*- в скобках приведена общая масса сетки

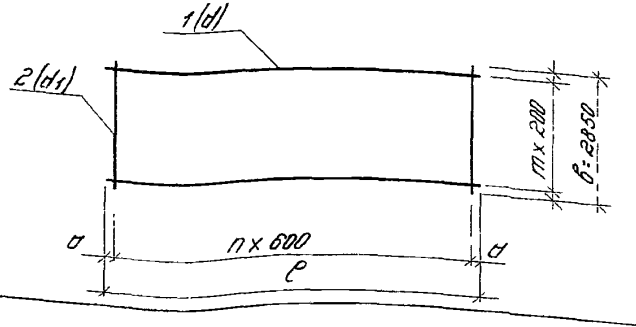

Нач. отд.	Болтухов		
Н. контр.	Потапкин		
Гл. спец.	Ушаков		
ГИП	Потапкин		
Ст. инж.	Новоженова		
Пров.	Кузина		

1.410-31-11

Сетка сварная шириной 2850 мм с рабочей арматурой в одном направлении

Стадия	Масса	Масштаб
Р	См. табл.	
Лист 1	Листов 4	

ЦНИИПРОМЗДАНИЙ

Продолжение

Марка сетки	Размеры, мм		Число шагов		Позиция	Число стержней на сетку	Общая длина стержней на сетку	Масса стержней и сетки (кг) при отношении диаметров стержней (d/d_1)									
	ℓ	a	m	n		шт	м	10/8	12/8	14/8	16/10	18/10	20/10	22/12	25/12	28/14	32/14
1С $\frac{d}{d_1}$ 285 х 325	3250	125	14	5	1	15	48,8	30,1	43,3	58,9	76,9	97,4	120,2	145,5	187,2	235,5	307,6
					2	6	17,1	6,8	6,8	6,8	10,6	10,6	10,6	15,2	15,2	20,7	20,7
								(36,9)	(50,1)	(65,7)	(87,5)	(108,0)	(130,8)	(160,7)	(202,4)	(256,2)	(328,3)
1С $\frac{d}{d_1}$ 285 х 355	3550	275	14	5	1	15	53,3	32,9	47,3	64,3	84,0	106,4	131,3	158,9	204,5	257,2	336,0
					2	6	17,1	6,8	6,8	6,8	10,6	10,6	10,6	15,2	15,2	20,7	20,7
								(39,7)	(54,1)	(71,1)	(94,6)	(117,0)	(141,9)	(174,1)	(219,7)	(277,9)	(356,7)
1С $\frac{d}{d_1}$ 285 х 385	3850	125	14	6	1	15	57,8	35,6	51,3	69,8	91,1	115,4	142,4	172,3	221,8	278,9	364,4
					2	7	20,0	7,9	7,9	7,9	12,3	12,3	12,3	17,7	17,7	24,1	24,1
								(43,5)	(59,2)	(77,7)	(103,4)	(127,7)	(154,7)	(190,0)	(239,5)	(303,0)	(388,5)
1С $\frac{d}{d_1}$ 285 х 415	4150	275	14	6	1	15	62,3	38,4	55,3	75,2	98,2	124,4	153,5	185,8	239,0	300,6	392,8
					2	7	20,0	7,9	7,9	7,9	12,3	12,3	12,3	17,7	17,7	24,1	24,1
								(46,3)	(63,2)	(83,1)	(110,5)	(136,7)	(165,8)	(203,5)	(256,7)	(324,7)	(416,9)
1С $\frac{d}{d_1}$ 285 х 445	4450	125	14	7	1	15	66,8	41,2	59,3	80,6	105,3	133,4	164,6	199,2	256,3	322,4	421,2
					2	8	22,9	9,0	9,0	9,0	14,1	14,1	14,1	20,3	20,3	27,5	27,5
								(50,2)	(68,3)	(89,6)	(119,4)	(147,5)	(178,7)	(219,5)	(276,6)	(349,9)	(448,7)
1С $\frac{d}{d_1}$ 285 х 475	4750	275	14	7	1	15	71,3	44,0	63,3	86,1	112,4	142,4	175,7	212,6	273,8	344,1	449,6
					2	8	22,8	9,0	9,0	9,0	14,1	14,1	14,1	20,3	20,3	27,5	27,5
								(53,0)	(72,3)	(95,1)	(126,5)	(156,5)	(189,8)	(232,9)	(294,1)	(371,6)	(477,1)
1С $\frac{d}{d_1}$ 285 х 505	5050	125	14	8	1	15	75,8	46,7	67,3	91,5	119,5	151,3	186,8	226,0	290,9	365,9	478,0
					2	9	25,7	10,1	10,1	10,1	15,8	15,8	15,8	22,8	22,8	31,0	31,0
								(56,8)	(77,4)	(101,6)	(135,3)	(167,1)	(202,6)	(248,8)	(313,7)	(396,9)	(509,0)

Продолжение

Марка сетки	Размеры, мм		Число шагов		Позиция	стержней на сетку, шт	Общая длина стержней на сетку, м	Масса стержней и сетки (кг) при отношении диаметров стержней (d/d1)								
	ℓ	a	m	n				10/8	12/8	14/8	16/10	18/10	20/10	22/12	25/12	28/14	32/14
1С $\frac{d}{d_1}$ 285×535	5350	275	14	8	1	15	80,3	49,5	71,3	96,9	126,6	160,3	197,9	239,5	308,2	387,6	506,4
					2	9	25,7	10,1	10,1	10,1	15,8	15,8	15,8	22,8	22,8	31,0	31,0
								(59,6)	(81,4)	(107,0)	(142,4)	(176,1)	(213,7)	(262,3)	(331,0)	(418,6)	(537,4)
1С $\frac{d}{d_1}$ 285×565	5650	125	14	9	1	15	84,8	52,3	75,3	102,4	133,7	169,3	209,0	252,9	325,4	409,3	534,8
					2	10	28,5	11,3	11,3	11,3	17,6	17,6	17,6	25,3	25,3	34,4	34,4
								(63,6)	(86,6)	(113,7)	(151,3)	(186,9)	(226,6)	(278,2)	(350,7)	(443,7)	(569,2)
1С $\frac{d}{d_1}$ 285×595	5950	275	14	9	1	15	89,3	55,1	79,3	107,8	140,8	178,3	220,1	266,3	342,7	431,1	563,2
					2	10	28,5	11,3	11,3	11,3	17,6	17,6	17,6	25,3	25,3	34,4	34,4
								(66,4)	(90,6)	(119,1)	(158,4)	(195,9)	(237,7)	(291,6)	(368,0)	(465,5)	(597,6)
1С $\frac{d}{d_1}$ 285×625	6250	125	14	10	1	15	93,8	57,8	83,3	113,3	147,9	187,3	231,2	279,8	360,0	452,8	591,6
					2	11	31,4	12,4	12,4	12,4	19,3	19,3	19,3	27,8	27,8	37,9	37,9
								(70,2)	(95,7)	(125,7)	(167,2)	(206,6)	(250,5)	(307,6)	(387,8)	(490,7)	(629,5)
1С $\frac{d}{d_1}$ 285×655	6550	275	14	10	1	15	98,3	60,6	87,3	118,7	155,0	196,3	242,3	293,2	377,3	474,5	620,0
					2	11	31,4	12,4	12,4	12,4	19,3	19,3	19,3	27,8	27,8	37,8	37,9
								(73,0)	(99,7)	(131,1)	(174,3)	(215,6)	(261,6)	(321,0)	(405,1)	(512,3)	(657,9)
1С $\frac{d}{d_1}$ 285×685	6850	125	14	11	1	15	102,8	63,4	91,2	124,1	162,1	205,3	253,4	306,6	394,6	496,3	648,4
					2	12	34,2	13,5	13,5	13,5	21,1	21,1	21,1	30,4	30,4	41,3	41,3
								(76,9)	(104,7)	(137,6)	(183,2)	(226,4)	(274,5)	(337,0)	(425,0)	(537,6)	(689,7)
1С $\frac{d}{d_1}$ 285×715	7150	275	14	11	1	15	107,3	66,2	95,2	129,6	169,2	214,3	264,5	320,0	411,8	518,0	676,4
					2	12	34,2	13,5	13,5	13,5	21,1	21,1	21,1	30,4	30,4	41,3	41,3
								(79,7)	(108,7)	(143,1)	(190,3)	(235,4)	(285,6)	(350,4)	(442,2)	(559,3)	(717,7)

Продолжение

Марка сетки	Размеры, мм		Число шагов		Позиция	Число стержней на сетку, шт	Общая длина стержней на сетку, м	Масса стержней и сетки (кг) при отношении диаметров стержней (d/d1)									
	c	a	m	n				10/8	12/8	14/8	16/10	18/10	20/10	22/12	25/12	28/14	32/14
1С d/d1 285×745	7450	125	14	12	1	15	111,8	69,0	99,2	135,0	176,3	223,3	275,6	333,5	429,1	539,8	705,1
					2	13	37,1	14,6	14,6	14,6	22,9	22,9	22,9	32,9	32,9	44,8	44,8
								(83,6)	(113,8)	(149,6)	(199,2)	(246,2)	(298,5)	(366,4)	(462,0)	(584,6)	(749,9)
1С d/d1 285×775	7750	275	14	12	1	15	116,3	71,7	103,2	140,4	183,4	232,3	286,7	346,9	446,4	561,5	733,5
					2	13	37,1	14,6	14,6	14,6	22,9	22,9	22,9	32,9	32,9	44,8	44,8
								(86,3)	(117,8)	(155,0)	(206,3)	(255,2)	(309,6)	(379,8)	(474,5)	(606,3)	(778,3)
1С d/d1 285×805	8050	125	14	13	1	15	120,8	74,5	107,2	145,9	190,5	241,3	297,8	360,3	463,7	583,2	761,9
					2	14	39,9	15,8	15,8	15,8	24,6	24,6	24,6	35,4	35,4	48,2	48,2
								(90,3)	(123,0)	(161,7)	(215,1)	(265,9)	(322,4)	(395,7)	(499,1)	(631,4)	(810,1)
1С d/d1 285×835	8350	275	14	13	1	15	125,3	77,3	111,2	151,3	197,6	250,2	308,9	373,7	481,0	605,0	790,3
					2	14	39,9	15,8	15,8	15,8	24,6	24,6	24,6	35,4	35,4	48,2	48,2
								(93,1)	(127,0)	(167,1)	(222,2)	(274,8)	(333,5)	(409,1)	(516,4)	(653,2)	(838,5)
1С d/d1 285×865	8650	125	14	14	1	15	129,8	80,1	115,2	156,7	204,7	259,2	320,0	387,2	498,2	626,3	818,7
					2	15	42,8	16,9	16,9	16,9	26,4	26,4	26,4	38,0	38,0	51,6	51,6
								(97,0)	(132,1)	(173,6)	(231,1)	(285,6)	(346,4)	(425,2)	(536,2)	(677,9)	(870,3)
1С d/d1 285×895	8950	275	14	14	1	15	134,3	82,8	119,2	162,2	211,8	268,2	331,1	400,6	515,5	648,4	847,1
					2	15	42,8	16,9	16,9	16,9	26,4	26,4	26,4	38,0	38,0	51,6	51,6
								(99,7)	(136,1)	(179,1)	(238,2)	(294,6)	(357,5)	(438,6)	(553,5)	(700,0)	(898,7)

Инв. № подл. | Подпись и дата | Взам. инв. №

Марка сетки	Размеры, мм				Число шагов		Позиция	Число стержней на сетку, шт	Общая длина стержней на сетку, м	Масса стержней и сетки (кг) при отношении диаметров стержней (d/d1)				
	c	b	a1	a2	m	n				10/10	12/12	14/12	14/14	16/14
2c d/d1 115×115	1150	1150	75	75	5	5	1	6	6,9	4,3	6,1			
							2	6	6,9	4,3	6,1			
										(8,6)*	(12,2)			
2c d/d1 115×145	1450	1150	25	75	5	7	1	6	8,7	5,4	7,7	10,5		
							2	8	9,2	5,7	8,2	8,2		
										(11,1)	(15,9)	(18,7)		
2c d/d1 145×145	1450	1450	25	25	7	7	1	8	11,6	7,2	10,3			
							2	8	11,6	7,2	10,3			
										(14,4)	(20,6)			
2c d/d1 145×175	1750	1450	75	25	7	8	1	8	14,0	8,6	12,4	16,9		
							2	9	13,1	8,1	11,6	11,6		
										(16,7)	(24,0)	(28,5)		
2c d/d1 175×175	1750	1750	75	75	8	8	1	9	15,8	9,7	14,0	19,0	19,0	
							2	9	15,8	9,7	14,0	14,0	19,0	
										(19,4)	(28,0)	(33,0)	(38,0)	
2c d/d1 175×205	2050	1750	25	75	8	10	1	9	18,5	11,4	16,4	22,3	22,3	29,1
							2	11	19,3	11,9	17,1	17,1	23,3	23,3
										(23,3)	(33,5)	(39,4)	(45,6)	(52,4)

*- в скобках - приведена общая масса сетки

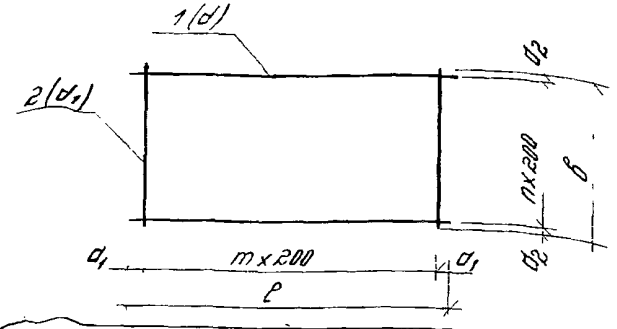

Нач.отд	Болтухов		1 410 - 31-12
Н.конт.р	Потапкин		Сетка сварная с рабочей арматурой в двух направлениях
Гл.спец.	Ушаков		Стадия: Р; Масса: Ст табл; Масштаб:
ГИП	Потапкин		Лист 1; Листов 3
Ст.инж.	Абдахманова		ЦНИИПРОМЗДАНИЙ
Гл.констр	Хузина		

Продолжение

Марка сетки	Размеры, мм				Число шагов		Позиция	Число стержней на сетку, шт	Общая длина стержней на сетку, м	Масса стержней и сетки (кг) при отношении диаметров стержней (d/d1)						
	ℓ	в	a_1	a_2	m	n				10/10	12/12	14/12	14/14	16/14	18/14	20/14
2С $\frac{d}{d_1}$ 175 х 235	2350	1750	75	75	8	11	1	9	21,2	13,1	18,8	25,6	25,6	33,4		
							2	12	21,0	13,0	18,7	18,7	25,4	25,4		
										(26,1)	(37,5)	(44,3)	(51,0)	(58,8)		
2С $\frac{d}{d_1}$ 205 х 205	2050	2050	25	25	10	10	1	11	22,6	13,9	20,0	27,2	27,2			
							2	11	22,6	13,9	20,0	20,0	27,2			
										(27,8)	(40,0)	(47,2)	(54,4)			
2С $\frac{d}{d_1}$ 205 х 235	2350	2050	75	25	10	11	1	11	25,9	16,0	23,0	31,2	31,2	40,8		
							2	12	24,6	15,2	21,8	21,8	29,7	29,7		
										(31,2)	(44,8)	(53,0)	(60,9)	(70,5)		
2С $\frac{d}{d_1}$ 235 х 265	2650	2350	25	25	10	13	1	11	29,2	18,0	25,9	35,2	35,2	46,0	58,2	
							2	14	28,7	17,7	25,5	25,2	34,7	34,7	34,7	
										(35,7)	(51,4)	(60,4)	(69,9)	(80,7)	(92,9)	
2С $\frac{d}{d_1}$ 235 х 235	2350	2350	75	75	11	11	1	12	28,2	17,4	25,0	34,1	34,1			
							2	12	28,2	17,4	25,0	25,0	34,1			
										(34,8)	(50,0)	(59,1)	(68,2)			
2С $\frac{d}{d_1}$ 235 х 265	2650	2350	25	75	11	13	1	12	31,8	19,6	28,2	38,4	38,4	50,2	63,5	78,4
							2	14	32,9	20,3	29,2	29,2	39,7	39,7	39,7	39,7
										(39,9)	(57,4)	(67,6)	(78,1)	(89,9)	(103,2)	(118,1)
2С $\frac{d}{d_1}$ 235 х 295	2950	2350	75	75	11	14	1	12	35,4	21,8	31,4	42,8	42,8	55,9	70,7	87,3
							2	15	35,3	21,8	31,3	31,3	42,6	42,6	42,6	42,6
										(43,6)	(62,7)	(74,1)	(85,4)	(98,5)	(113,3)	(129,9)
2С $\frac{d}{d_1}$ 265 х 265	2650	2650	25	25	13	13	1	14	37,1	22,9	32,9	44,8	44,8			
							2	14	37,1	22,9	32,9	32,9	44,8			
										(45,8)	(65,8)	(77,7)	(89,6)			

Инв. № подл. | Подпись и дата | Взам. инв. №

Продолжение

Марка сетки	Размеры, мм				Число шагов		Позиция	Число стержней на сетку, шт	Общая длина стержней на сетку, м	Масса стержней и сетки (кг) при отношении диаметров стержней (d/d1)						
	c	b	a1	a2	m	n				10/10	12/12	14/12	14/14	16/14	18/14	20/14
2с d/d1 265×295	2950	2650	75	25	13	14	1	14	41,3	25,5	36,7	49,9	49,9	65,2	82,5	101,8
							2	15	39,8	24,5	35,3	35,3	48,0	48,0	48,0	48,0
										(50,0)	(72,0)	(85,2)	(97,9)	(113,2)	(130,5)	(149,8)
2с d/d1 265×325	3250	2650	25	25	13	16	1	14	45,5	28,1	40,4	55,0	55,0	71,8	90,9	112,2
							2	17	45,0	27,8	40,0	40,0	54,4	54,4	54,4	54,4
										(55,9)	(80,4)	(95,0)	(109,4)	(126,2)	(145,3)	(166,6)
2с d/d1 295×295	2950	2950	75	75	14	14	1	15	44,3	27,3	39,3	53,5	53,5	69,9		
							2	15	44,3	27,3	39,3	39,3	53,5	53,5		
										(54,6)	(78,6)	(92,8)	(107,0)	(123,3)		
2с d/d1 295×325	3250	2950	25	75	14	16	1	15	48,8	30,1	43,3	58,9	58,9	76,9	97,4	120,2
							2	17	50,2	31,0	44,5	44,5	60,6	60,6	60,6	60,6
										(61,1)	(87,8)	(103,4)	(119,5)	(137,5)	(158,0)	(180,8)
2с d/d1 295×355	3550	2950	75	75	14	17	1	15	53,3	32,9	47,3	64,3	64,3	84,0	106,4	131,3
							2	18	53,1	32,8	47,2	47,2	64,1	64,1	64,1	64,1
										(65,7)	(94,5)	(111,5)	(128,4)	(148,1)	(170,5)	(195,4)
2с d/d1 295×385	3850	2950	25	75	14	19	1	15	57,8	35,6	51,3	69,8	69,8	91,1	115,4	142,4
							2	20	59,0	36,4	52,4	52,4	71,3	71,3	71,3	71,3
										(72,0)	(103,7)	(122,2)	(141,1)	(162,4)	(186,7)	(213,7)
2с d/d1 295×415	4150	2950	75	75	14	20	1	15	62,3	38,4	55,3	75,2	75,2	98,2	124,4	153,5
							2	21	62,0	38,2	55,0	55,0	74,8	74,8	74,8	74,8
										(76,6)	(110,3)	(130,2)	(150,0)	(173,0)	(199,2)	(228,3)

Инв. № подл. | Подпись и дата | Взам. инв. №

gost.e-ecolog.ru