ТИПОВЫЕ КОНСТРУКЦИИ, ИЗДЕЛИЯ И УЗЛЫ ЗДАНИЙ И СООРУЖЕНИЙ

Серия 1.490.1-1

КОНСТРУКЦИИ БЫСТРОМОНТИРУЕМЫХ КРУПНОПАНЕЛЬНЫХ ПРОИЗВОДСТВЕННЫХ ЗДАНИЙ ПРОЛЕТОМ 12 М И ВЫСОТОЙ 6 М

Выпуск 3

ПОДКРАНОВЫЕ ПУТИ, МОНТАЖНЫЕ ПРИСПОСОБЛЕНИЯ

РАБОЧИЕ ЧЕРТЕЖИ

gost.e-ecolog.ru

ТИПОВЫЕ КОНСТРУКЦИИ, ИЗДЕЛИЯ И УЗЛЫ ЗДАНИЙ И СООРУЖЕНИЙ

Серия 1.490.1-1

КОНСТРУКЦИИ БЫСТРОМОНТИРУЕМЫХ КРУПНОПАНЕЛЬНЫХ ПРОИЗВОДСТВЕННЫХ ЗДАНИЙ ПРОЛЕТОМ 12 М И ВЫСОТОЙ 6 М.

Выпуск 3

ПОДКРАНОВЫЕ ПУТИ, МОНТАЖНЫЕ ПРИСПОСОБЛЕНИЯ

РАБОЧИЕ ЧЕРТЕЖИ

РАЗРАБОТАНЫ

ЭНЕРГОТЕХПРОМ

Гл инженер — А.В. Сагиров
Гл.конструктор — З.И. Дав
Нач. отдела — М.М. Бройде
Рук группы — В.П. Сорокин

ЦНИИПРОМЗДАНИЙ

Зам. директора — С.М. Гликин
Рук отдела — Г.М. Смилянский
Гл инж проекта — Ц.Б. Абрамович

ОДОБРЕНЫ
Госстроем СССР,
протокол от 15.08.84
ВВЕДЕНЫ В ДЕЙСТВИЕ
с 1.10.84

Обозначение	Наименование	Стр.
1.490.1-1.3.00 ТО	Техническое описание	3
1.490.1-1.3.02	Схема кранового пути. Пример решения. Узлы I и II.	4
1.490.1-1.3.02.01СБ	Прижим	5
1.490.1-1.3.02.01.001	Плита	6
1.490.1-1.3.02.001	Шайба	6
1.490.1-1.3.02.002	Шпилька	7
1.490.1-1.3.02.003	Упор	7
1.490.1-1.3.02.004	Шайба стопорная	8
1.490.1-1.3.02.02СБ	Накладка	8
1.490.1-1.3.02.02.001	Косынка	9
1.490.1-1.3.02.02.002	Плита	9
1.490.1-1.3.03СБ	Балка концевая Б1	10
1.490.1-1.3.03.001	Балка	11
1.490.1-1.3.03.002	Косынка	11
1.490.1-1.3.03.003	Накладка	12
1.490.1-1.3.03.004	Фиксатор	12
1.490.1-1.3.04СБ	Балка концевая Б2	13
1.490.1-1.3.03.005	Уголок	14
1.490.1-1.3.04.001	Платик	14
1.490.1-1.3.05СБ	Балка промежуточная	15
1.490.1-1.3.05.001	Балка	16

Обозначение	Наименование	Стр.
	Монтажные приспособления	
1.490.1-1.3.06СБ	Подкос МД1	17
1.490.1-1.3.06.01СБ	Проушина	17
1.490.1-1.3.06.01.001	Фасонка	18
1.490.1-1.3.06.01.002	Шпилька	18
1.490.1-1.3.06.02СБ	Стойка	19
1.490.1-1.3.06.02.001	Гайка	19
1.490.1-1.3.06.02.002	Труба	20
1.490.1-1.3.06.02.003	Гайка	20
1.490.1-1.3.06.03СБ	Проушина	21
1.490.1-1.3.06.03.001	Шпилька	21
1.490.1-1.3.07	Шпилька МД2	22
1.490.1-1.3.08	Шайба МД3	22
1.490.1-1.3.09СБ	Подвес МД4	23
1.490.1-1.3.09.002	Пластина	23
1.490.1-1.3.10СБ	Щека МД5	24
1.490.1-1.3.10.001	Пластина	24
1.490.1-1.3.10.002	Пластина	25
1.490.1-1.3.11	Блок МД6	25
1.490.1-1.3.12СБ	Захват МД7	26
1.490.1-1.3.12.003	Щека	26

Рук.бр.	Сорокин	Сорокин	03.84
Зав.сект.	Епинин	[illegible]	03.84
Нач.отд.	Бройде	[illegible]	03.84

1.490.1-1.3.00

Содержание

Стадия	Лист	Листов
Р		1

Энерготехпром

20013-04 3

Настоящий выпуск содержит рабочие чертежи балок крановой пути, деталей подвески балок крановой пути и монтажных приспособлений, необходимых для монтажа здания и крановой пути.

Кран подвесной по ГОСТ 7890-73. Грузоподъемность - 5 т.с. Длина крана - 10,8 м; пролет 9 м.

Крановые пути монтируются из балок Б1÷Б5 в зависимости от требуемой длины. Наименьшая длина крановых путей - 9 м. Длина балок крановых путей приведена в таблице 1.

Таблица 1

Наименование балки	Длина, мм
Б1	4490
Б2	4490
Б3	2990
Б4	5990
Б5	11990

Марки сталей, указанные в рабочих чертежах применимы при строительстве в районах с расчетной температурой наружного воздуха до -40°С. При температурах ниже -40°С в соответствии со СНиП II-23-81 „Стальные конструкции. Нормы проектирования." должны применяться стали марок: ВСтсп, ВСтпс по ТУ14-1-3023-80 ВСт3пс4 по ГОСТ 10706-76 или ВСтпсс6 по ГОСТ 10705-80.

Сварка изделий - ручная дуговая.

Тип и марку электродов следует назначать по ГОСТ 9466-75 или ГОСТ 9467-75, в зависимости от марок стали соединяемых элементов.

6. Балки крановой пути должны быть очищены от грязи, ржавчины и загрунтованы заводом-изготовителем.

Для свободного прохода балки под подкосами здания необходимо обрезать концы балки в соответствии с рис. 1



Рис. 1. Крановая балка

Обрезка балки согласована с ВНИИПТМаш (письмо №11-05-8/4051 от 15.06.77г).

8. Установка упоров на балках Б1 и Б2 на расстоянии 1300мм от конца обеспечивает равномерное распределение нагрузки от крана на продольные ребра кровельной плиты в крайнем положении крана с зазором.

				1.490.1-1.3 ОО ТО		
Рук. гр.	Сорокин		03.84	Техническое описание	Стадия: Р	Лист	Листов: 1
Зав. сект.	Епинин		03.84				
Нач. отд.	Бровде		03.84		Энерготехпром		

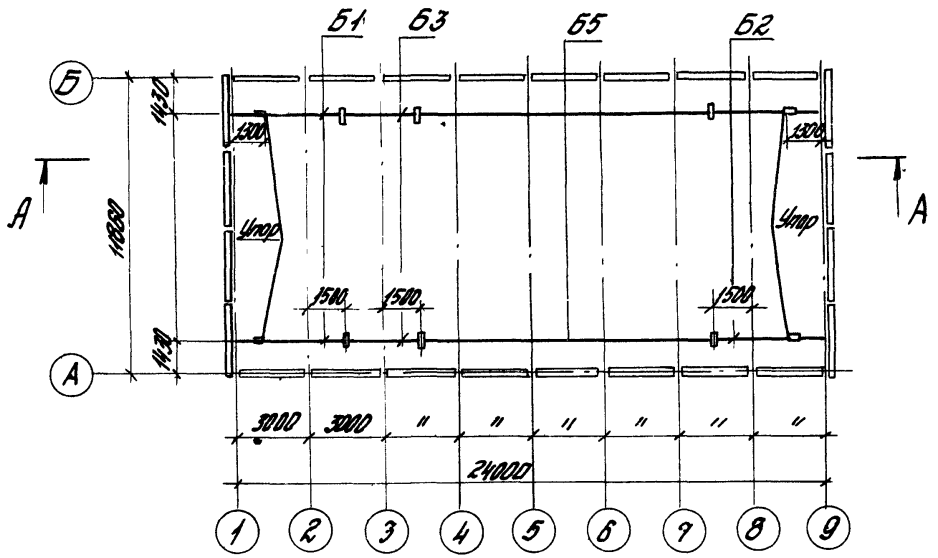

А-А

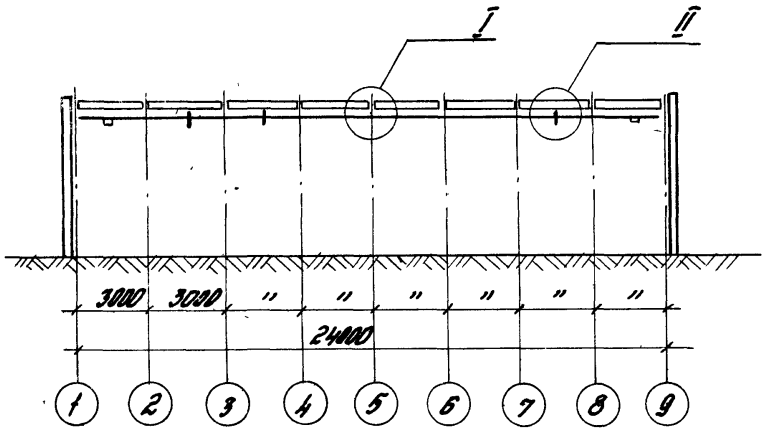

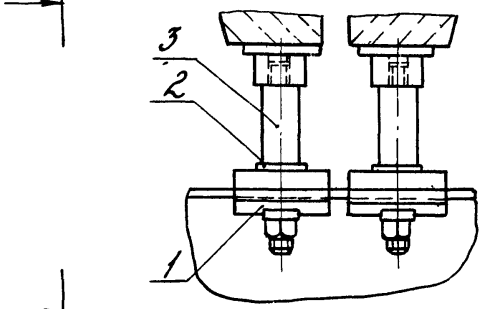

I

М1:5

Б-Б

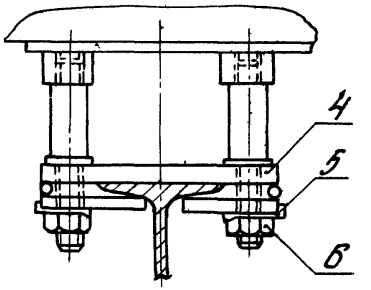

II

М1:5

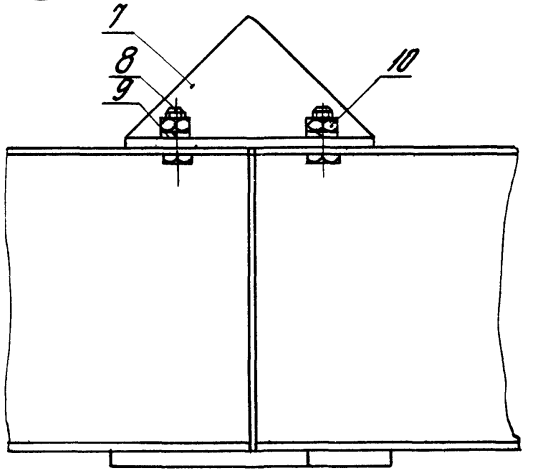

Загиб стопорной шайбы поз. 5 производить по месту.

				1.490.1-1.3.02		
Разраб.	Степанова		03.84	Схема крановой пути. Пример решения. Узлы I и II	Стадия	Лист	Листов
Рук.бр.	Сорокин		03.84		Р.	1.	2
Зав.сект.	Епинин		03.84		Энергосетьпроект		
Нач.отд.	Брауде		03.84				

Формат	Зона	Поз	Обозначение	Наименование	Кол.	Примечание
				Узел I		
				Сборочные единицы		
А4		1	1.490.1-1.3.02.01 СБ	Прижим	4	
				Детали		
А4		2	1.490.1-1.3.02.001	Шайба	4	
А4		3	1.490.1-1.3.02.002	Шпилька	4	
А4		4	1.490.1-1.3.02.003	Упор	2	
А4		5	1.490.1-1.3.02.004	Шайба стопорная	4	
				Стандартные изделия		
		6		Гайка М24.4 ГОСТ 5915-70	4	0,1 кг
				Узел II		
				Сборочные единицы		
А4		7	1.490.1-1.03.02.02 СБ	Накладка	1	
				Стандартные изделия		
		8		Болт М20-5g ГОСТ 7798-70	4	0,17 кг
		9		Шайба 20.65Г ГОСТ 6402-70	4	0,016 кг
		10		Гайка М20 ГОСТ 5915-70	4	0,06 кг

1.490.1-1.3.02 — Лист 2

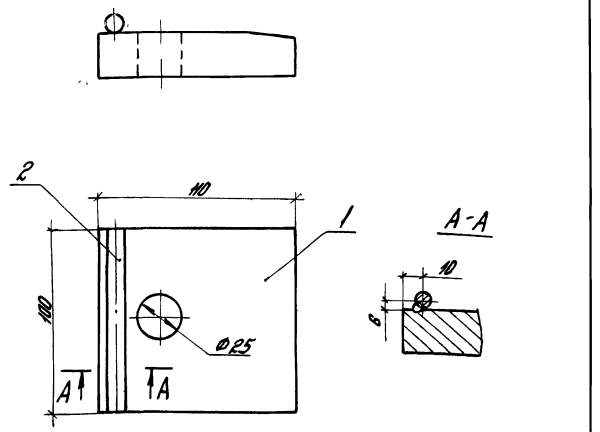

Формат	Зона	Поз	Обозначение	Наименование	Кол.	Примеч.
				Документация		
А4			1.490.1-1.3.02.01 СБ	Сборочный чертеж		
				Детали		
А4		1	1.490.1-1.3.02.01.001	Плита	1	
Б4		2	1.490.1-1.3.02.01.002	Стержень		
				Ф100 I ГОСТ 5781-75		
				L = 100	1	0,06 кг

Инв.№ подл. | Подпись и дата | Взам.инв.№

Разраб.	Мелехова		03.84
Рук.гр.	Сорокин		03.84
Зав.сек.	Епихин		03.84
Нач.отд.	Бовина		03.84

1.490.1-1.3.02.01 СБ

Прижим. Сборочный чертеж	Стадия	Масса	Масштаб
	Р	2,1	1:2
	Лист	Листов 1	
	Энерготехпром		

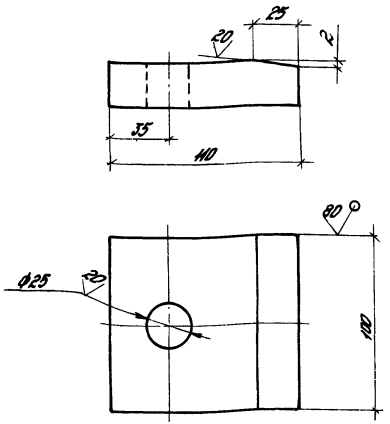

Неуказанные предельные отклонения размеров: отверстий H14, валов h14, остальных $\frac{JT14}{2}$

				1.490.1-1.3.02.01.001			
				Плита	Стадия	Масса	Масштаб
					Р.	2,02	1:2
Разраб.	Анелькова		03.84		Лист	Листов 1	
Рук. бр.	Сорокин		03.84				
Зав. сек.	Епинин		03.84	Лист 25 ГОСТ 103-76 / ВСт.3кп2-1ТУ14-1-3023-80	Энерготехпром		
Нач. отд.	Бройде		03.84				

Инв. № подл. | Подпись и дата | Взам. инв. №

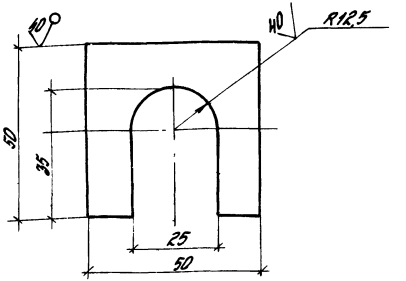

Неуказанные предельные отклонения размеров: отверстий H14, валов h14, остальных $\frac{JT14}{2}$

				1.490.1-1.3.02.001			
				Шайба	Стадия	Масса	Масштаб
					Р.	0,02	1:1
Разраб.	Анелькова		03.84		Лист	Листов 1	
Рук. бр.	Сорокин		03.84				
Зав. сек.	Епинин		03.84	Лист 62 ГОСТ 103-76 / ВСт.3кп2-1.ТУ14-1-3023-80	Энерготехпром		
Нач. отд.	Бройде		03.84				

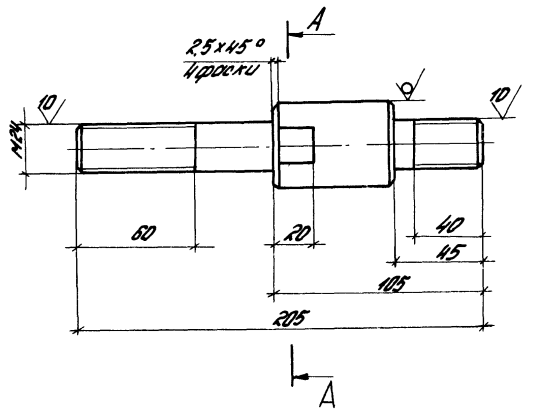

А-А

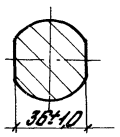

Неуказанные предельные отклонения размеров: отверстий H14, валов h14.

				1.490.1-1.3.02.002			
				Шпилька	Стадия	Масса	Масштаб
					Р.	1,3	1:2
Разраб.	Анелькова		03.84		Лист	Листов 1	
Рук.бр.	Сорокин		03.84	Круг ВЧ2 ГОСТ 2590-71 / В Ст. 3кп2-1, ТУ14-1-3023-80	Энерготехпром		
Зав.сек.	Епинин		03.84				
Нач.отд.	Бройде		03.84				

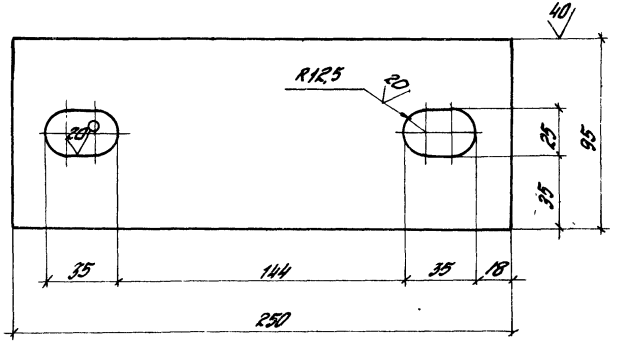

Неуказанные предельные отклонения размеров: отверстий H14, валов h14.

				1.490.1-1.3.02.003			
				Упор	Стадия	Масса	Масштаб
					Р.	3,5	1:2
Разраб.	Анелькова		03.84		Лист	Листов 1	
Рук.бр.	Сорокин		03.84	Лист 20 ГОСТ 103-76 / В Ст. 3кп2-1, ТУ14-1-3023-80	Энерготехпром		
Зав.сек.	Епинин		03.84				
Нач.отд.	Бройде		03.84				

Инв. № подл. | Подпись и дата | Взам. инв. №

20013-04 8

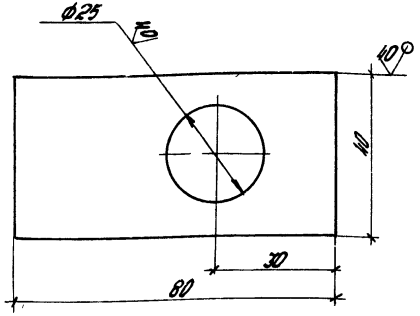

Неуказанные предельные отклонения размеров: отверстий H16, валов h16, остальных $\frac{IT16}{2}$

				1.490 1-1 3.02 004			
				Шайба стопорная	Стадия	Масса	Масштаб
					Р.	0,02	1:1
					Лист	Листов 1	
Разраб.	Анельковой		03.84	Лист Б1 ГОСТ 103-76 ВСт Зкп2-1 ТУ14-1 3023-80	Энерготехпром		
Рук. бр.	Сорокин		03.84				
Зав. сек.	Епинин		03.84				
Нач. отд.	Бройде		03.84				

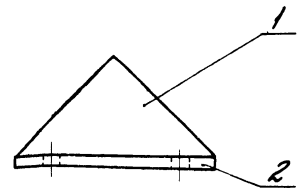

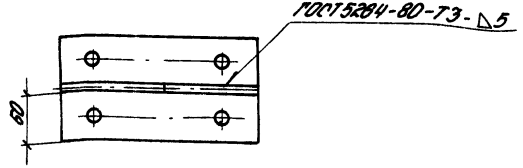

Формат	Зона	Поз.	Обозначение	Наименование	Кол-во	Примечание
				Документация		
А4			1 490 1-1 3.02.02СБ	Сборочный чертеж		
				Детали		
А4		1	1490.1-1.3.02.02.001	Косынка	1	
А4		2	1.490.1-1.3.02.02.002	Плита	1	

				1.490.1-1.3.02.02СБ			
				Накладка. Сборочный чертеж	Стадия	Масса	Масштаб
					Р.	3,7	1:5
					Лист	Листов 1	
Разраб.	Наседкина		03.84		Энерготехпром		
Рук. бр.	Сорокин		03.84				
Зав. сек.	Епинин		03.84				
Нач. отд.	Бройде		03.84				

Инв. № подл. | Подпись и дата | Взам. инв. №

$\sqrt{(\sqrt{})}$

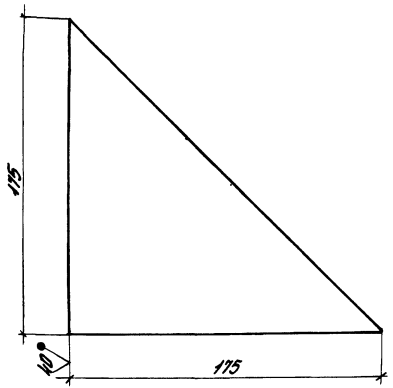

Неуказанные предельные отклонения размеров: валов h16.

				1.490.1-1.3.02.02.001		
				Косынка	Стадия: Р.	Масса: 1,2	Масштаб: 1:2
Разраб.	Шульц	Шульц	03.84		Лист	Листов 1
Рук. бр.	Сорокин	Сорокин	03.84			
Зав. сек.	Блинин	Блинин	03.84	Лист 10 ГОСТ 103-76 Вст.3кп2-1 ТУ14-1-3023-80	Энерготехпром	
Нач. отд.	Брайде		03.84			

$\sqrt{(\sqrt{})}$

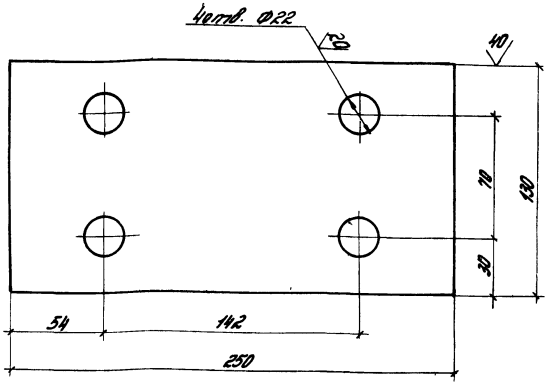

Неуказанные предельные отклонения размеров: отверстий H14, валов h14, остальные $\frac{IT14}{2}$

Инв. № подл. | Подпись и дата | Взам. инв. №

				1.490.1-1.3.02.02.002		
				Плита	Стадия: Р.	Масса: 2,5	Масштаб: 1:2
Разраб.	Шульц	Шульц	03.84		Лист	Листов 1
Рук. бр.	Сорокин	Сорокин	03.84			
Зав. сек.	Блинин	Блинин	03.84	Лист 10 ГОСТ 103-76 Вст.3кп2-1 ТУ14-1-3023-80	Энерготехпром	
Нач. отд.	Брайде		3.84			

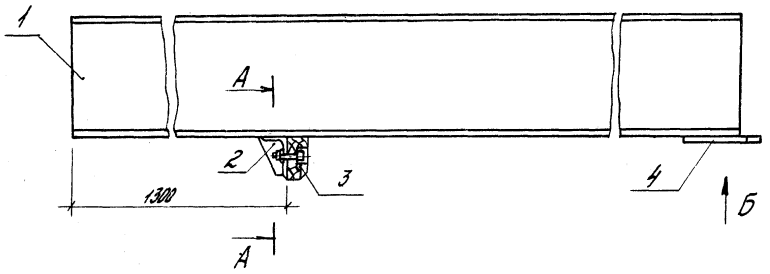

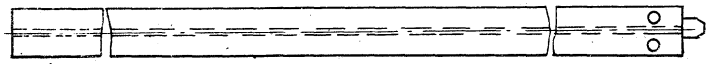

А-А
М1:5

Б-Б
М1:5

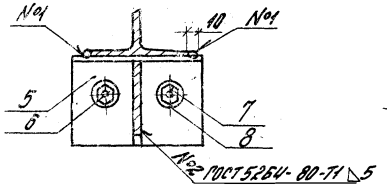

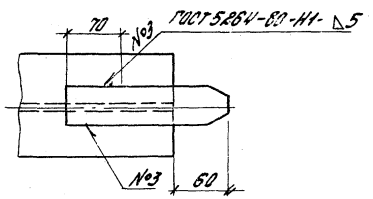

Формат	Зона	Поз.	Обозначение	Наименование	Кол.	Примечание
				Документация		
А3			1.490.1-1.3.03 СБ	Сборочный чертеж		
				Детали		
А4		1	1.490.1-1.3.03.001	Балка	1	
А4		2	1.490.1-1.3.03.002	Косынка	1	
А4		3	1.490.1-1.3.03.003	Накладка	1	
А4		4	1.490.1-1.3.03.004	Фиксатор	1	
А4		5	1.490.1-1.3.03.005	Уголок	1	
				Стандартные изделия		
		6		Болт М10-8g ГОСТ 7798-70	2	0,04 кг
		7		Шайба 10.02 ГОСТ 11371-78	4	0,004 кг
		8		Гайка М10.4 ГОСТ 5915-70	2	0,01 кг

Неуказанные предельные отклонения размеров: отверстий Н15, валов h16.

Разраб.	Литвиновская		03.84
Рук.бр.	Сорокин		03.84
Зав.сек.	Епишин		03.84
Нач.отд.	Брозде		03.84

1.490.1-1.3.03 СБ

Балка концевая Б1. Сборочный чертеж

Стадия	Масса	Масштаб
Р	228,3	1:10
Лист	Листов 1	

Энергоотехпром

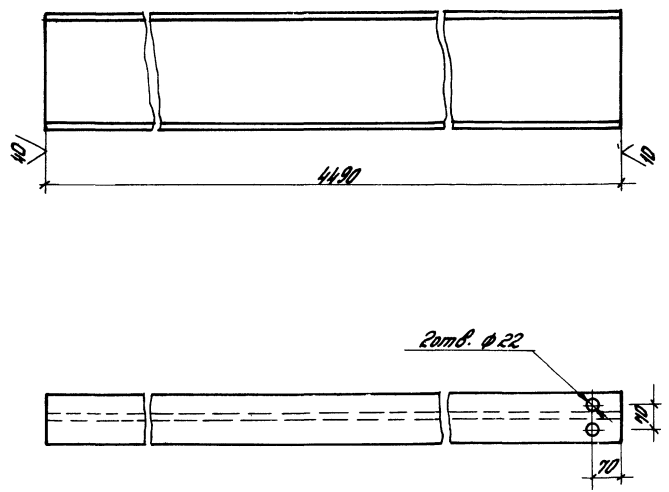

Неуказанные предельные отклонения размеров: отверстий H14, валов h14, остальных $\frac{IT14}{2}$

				1.490.1-1.3.03.001		
Разраб.	Литвиновский		03.84	Балка	Стадия: Р.	Масса: 225	Масштаб: 1:10
Рук. бр.	Сорокин		03.84		Лист	Листов 1
Зав. сект.	Епишин		03.84	Двутавр 30М ГОСТ 19425-74 / ВСт.3сп5 ГОСТ 535-79	Энерготехпром	
Нач. отд.	Бровде		03.84			

Инв. № подл. | Подпись и дата | Взам. инв. №

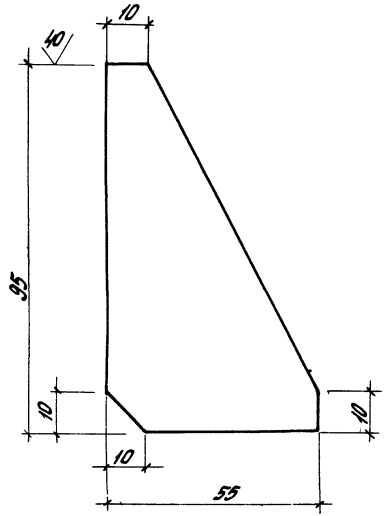

Неуказанные предельные отклонения размеров: отверстий H16, валов h16.

				1.490.1-1.3.03.002		
Разраб.	Литвиновский		03.84	Косынка	Стадия: Р.	Масса: 0,26	Масштаб: 1:1
Рук. бр.	Сорокин		03.84		Лист	Листов 1
Зав. сект.	Епишин		03.84	Лист 6 ГОСТ 103-76 / ВСт.3кп2-1 ТУ 14-1-3023-80	Энерготехпром	
Нач. отд.	Бровде		03.84			

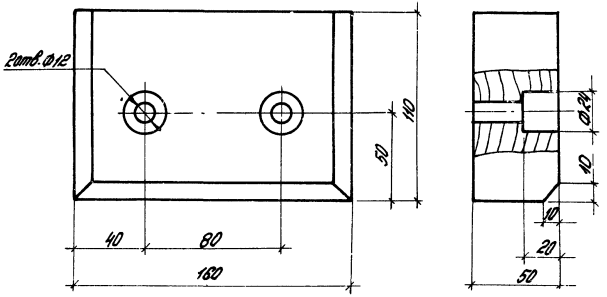

				1.490.1-1.3.03.003		
				Накладка	Стадия: Р.	Масса: 0,1	Масштаб: 1:2
Разраб.	Мельникова		03.84		Лист	Листов 1
Рук. бр.	Сорокин		03.84			
Зав. сек.	Епинин		03.84	Дуб ГОСТ 2695-71	Энерготехпром	
Нач. отд.	Бройде		03.84			

Инв. № подл. | Подпись и дата | Взам. инв. №

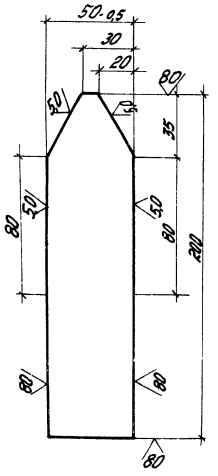

Неуказанные предельные отклонения размеров: отверстий H14, валов h14.

				1.490.1-1.3.03.004		
				Фиксатор	Стадия: Р.	Масса: 1,17	Масштаб: 1:2
Разраб.	Мельникова		03.84		Лист	Листов 1
Рук. бр.	Сорокин		03.84			
Зав. сек.	Епинин		03.84	Лист 18 ГОСТ 103-76	Энерготехпром	
Нач. отд.	Бройде		03.84	Вст. ЭКП2.1Т44-1-3023-80		

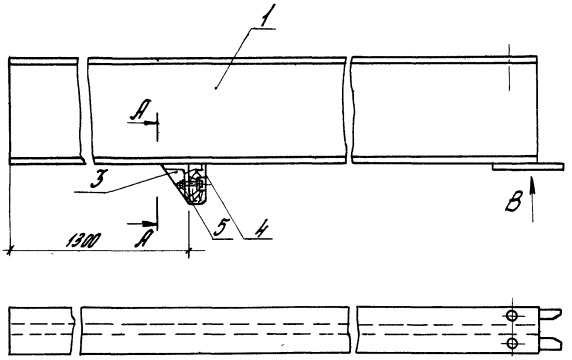

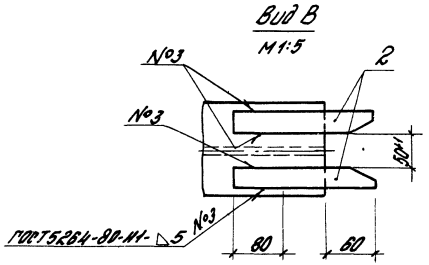

Формат	Зона	Поз.	Обозначение	Наименование	Кол.	Примечание
				Документация		
А3			1.490.1-1.3.04 СБ	Сборочный чертеж		
				Детали		
А4		1	1.490.1-1.3.03.001	Балка	1	
А4		2	1.490.1-1.3.04.001	Пластик	2	
А4		3	1.490.1-1.3.03.002	Косынка	1	
А4		4	1.490.1-1.3.03.003	Накладка	1	
А4		5	1.490.1-1.3.03.005	Уголок	1	
				Стандартные изделия		
		6		Болт М10-6g ГОСТ 7796-70	2	0,04 кг
		7		Шайба 10.02 ГОСТ 11371-78	4	0,004 кг
		8		Гайка М10.4 ГОСТ 5915-70	2	0,01 кг

Сечение А-А см. 1.490.1-1.3.03 лист 10.
Неуказанные предельные отклонения размеров: отверстий Н14, валов h16.

				1.490.1-1.3.04 СБ			
				Балка концевая Б-2. Сборочный чертеж	Стадия: Р.	Масса: 228	Масштаб: 1:10
					Лист	Листов 1	
Разраб.	Апельбаум		03.84		Энерготехпром		
Рук.бр.	Сорокин		03.84				
Зав.сек.	Епинин		09.84				
Нач.отд.	Брейде		03.81				

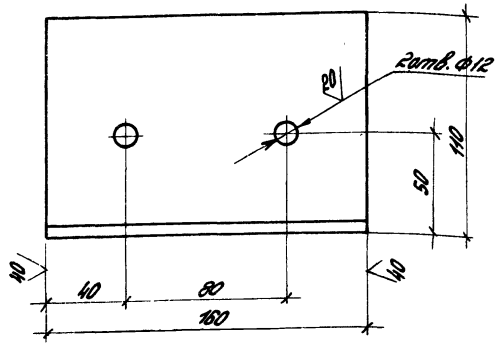

Неуказанные предельные отклонения размеров: отверстий h16, валов h16, остальных $\frac{IT16}{2}$

				1.490.1-1.3.03.005		
				Уголок	Стадия: Р.	Масса: 1,7
					Масштаб: 1:2	
Разраб.	Давыдова		03.84		Лист	Листов 1
Рук. бр.	Сорокин		03.84	Уголок Б-310х70х8 ГОСТ 8510-72 / В Ст.3кп2 ГОСТ 535-79	Энерготехпром	
Зав. сек.	Елинин		03.84			
Нач. отд.	Брозде		03.84			

Инв. № подл. | Подпись и дата | Взам. инв. №

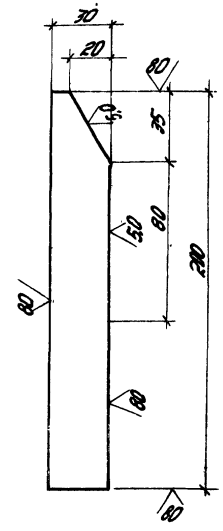

Неуказанные предельные отклонения размеров: отверстий h14, валов h14.

				1.490.1-1.3.04.001		
				Пластик	Стадия: Р.	Масса: 0,72
					Масштаб: 1:2	
Разраб.	Андрианова		03.84		Лист	Листов 1
Рук. бр.	Сорокин		03.84	Лист 16 ГОСТ 103-76 / В Ст.3кп2-1 ТУ14-1-3023-80	Энерготехпром	
Зав. сек.	Елинин		03.84			
Нач. отд.	Брозде		03.84			

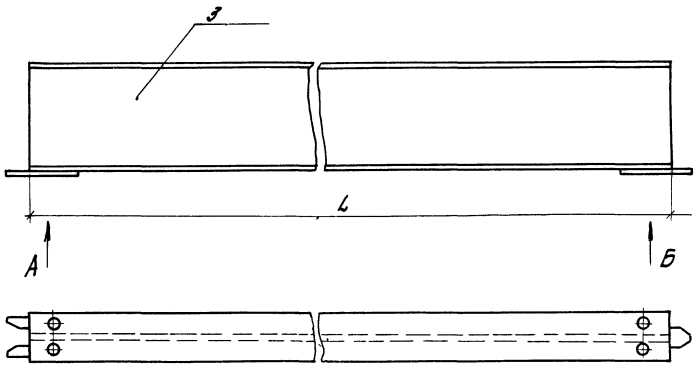

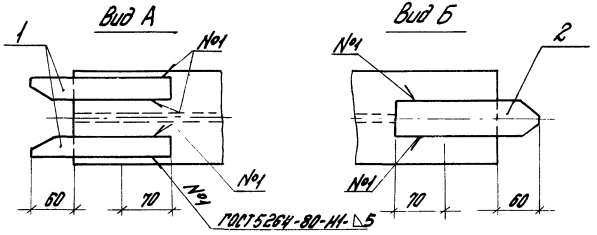

Формат	Зона	Поз.	Обозначение	Наименование	Кол.	Примечание
				Документация		
А3			1.490.1-1.3.05СБ	Сборочный чертеж		
				Детали		
А4		1	1.490.1-1.3.04.001	Платик	2	
А4		2	1.490.1-1.3.03.004	Фиксатор	1	
				Переменные данные		
А4		3	1.490.1-1.3.05.001	Балка Б3 L=2998	1	152,6
			1.490.1-1.3.05.002	Балка Б4 L=5998	1	302,6
			1.490.1-1.3.05.003	Балка Б5 L=11998	1	602,6

Неуказанные предельные отклонения размеров: отверстий Н14, валов h16.

				1.490.1-1.3.05СБ			
				Балка промежуточная. Сборочный чертеж	Стадия: Р.	Масса: см. тип.	Масштаб: 1:1
					Лист	Листов	
Разраб.	Давыдова		03.84		Энерготехпром		
Рук. гр.	Горохин		03.84				
Зав. сек.	Елинин		03.84				
Нач. отд.	Брауде		03.84				

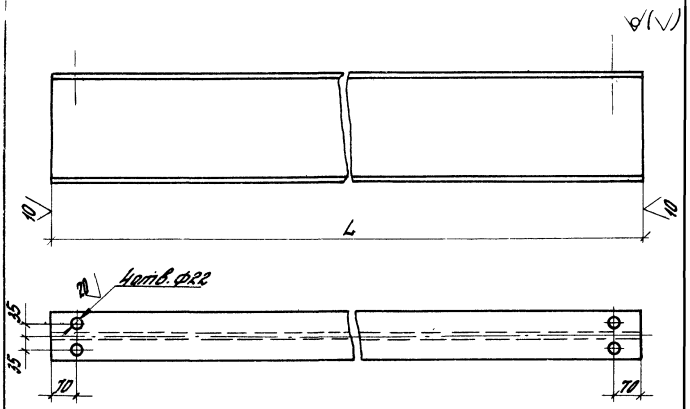

Обозначение	Марка	Длина L мм	Масса кг
1.490.1-1.3.05.001	Б3	2998	150
1.490.1-1.3.05.002	Б4	5998	300
1.490.1-1.3.05.003	Б5	11998	600

Неуказанные предельные отклонения размеров: отверстий Н14, валов h14, остальных $\frac{JT14}{2}$

				1.490.1-1.3.05.001			
				Балка	Стадия	Масса	Масштаб
					Р.	см.табл.	1:10
					Лист	Листов 1	
Разраб.	Давыдова	Давыд	03.84				
Рук.бр.	Сорокин	Сорокин	03.84	Двутавр ЗОМГОСТ19425-74 / ВСт.3сп5 ГОСТ535-79	Энерготехпром		
Зав.сект.	Епинин	[illegible]	07.84				
Нач.отд.	Бройде	[illegible]	03.84				

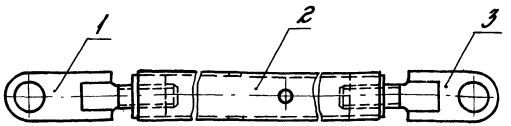

Формат	Зона	Поз.	Обозначение	Наименование	Кол.	
				Документация		
А4			1.490.1-1.3.06.СБ	Сборочный чертеж		
				Сборочные единицы		
А4		1	1.490.1-1.3.06.01СБ	Проушина	1	
А4		2	1.490.1-1.3.06.02СБ	Стойка	1	
А4		3	1.490.1-1.3.06.03СБ	Проушина	1	

Разраб.	Давыдова		03.84
Рук.бр.	Сорокин		03.84
Зав.сект.	Епинин		03.84
Нач.отд.	Брауде		03.84

1.490.1-1.3.06СБ

Подвес М41 Сборочный чертеж

Стадия	Масса	Масштаб
Р.	21,6	1:5
Лист	Листов 1	

Энерготехпром

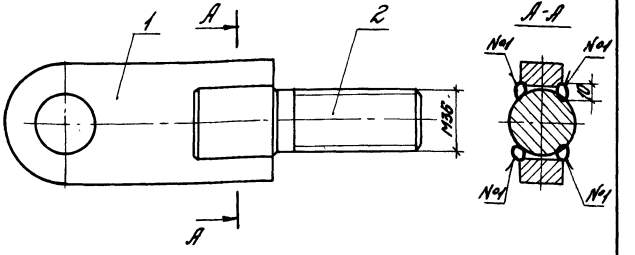

Неуказанные предельные отклонения размеров: валов h16.

Формат	Зона	Поз.	Обозначение	Наименование	Кол.	Примечание
				Документация		
А4			1.490.1-1.3.06.01СБ	Сборочный чертеж		
				Детали		
А4		1	1.490.1-1.3.06.01.001	Фасонка	1	
А4		2	1.490.1-1.3.06.01.002	Шпилька	1	

Инв.№ подл. | Подпись и дата | Взам.инв.№

Разраб.	Давыдова		03.84
Рук.бр.	Сорокин		03.84
Зав.сект.	Епинин		03.84
Нач.отд.	Брауде		03.84

1.490.1-1.3.06.01СБ

Проушина. Сборочный чертеж

Стадия	Масса	Масштаб
Р.	25,7	1:2
Лист	Листов 1	

Энерготехпром

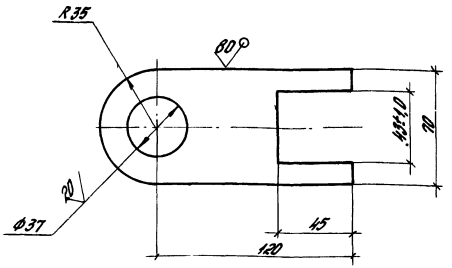

Неуказанные предельные отклонения размеров: отверстий H14, валов h14, остальных $\frac{\text{Ст14}}{2}$

				1.490.1-1.3.06.01.001			
				Фасонка	Стадия	Масса	Масштаб
					Р.	1,42	1:2
					Лист	Листов 1	
Разраб.	Давыдова	Давыд	03.84				
Рук.бр.	Сорокин	Сорокин	03.84	Лист 25 ГОСТ 103-76 / ВСт 3кп2-1.7Ч14-1-3023-80	Энерготехпром		
Зав.сек.	Епинин		04.84				
Нач.отд.	Бройде		05.84				

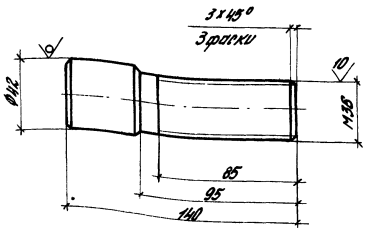

Неуказанные предельные отклонения размеров: отверстий H14, валов h14.

				1.490.1-1.3.06.01.002			
				Шпилька	Стадия	Масса	Масшт
					Р.	1,25	1:2
					Лист	Листов 1	
Разраб.	Давыдова	Давыд	03.84				
Рук.бр.	Сорокин	Сорокин	03.84	Круг В42 ГОСТ 2590-71 / ВСт 3кп2-1.7Ч14-1-3023-80	Энерготехпром		
Зав.сек.	Епинин		04.84				
Нач.отд.	Бройде		05.84				

Инв. № подл. | Подпись и дата | Взам. инв. №

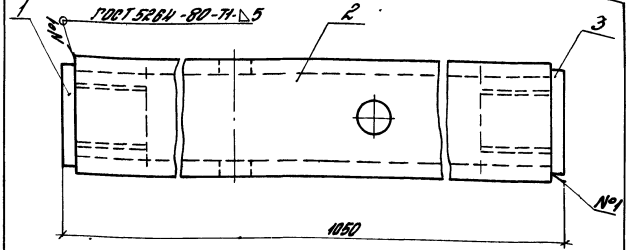

Формат	Зона	Поз.	Обозначение	Наименование	Кол.	Примечание
				Документация		
А4			1.490.1-1.3.06.02 СБ	Сборочный чертеж		
				Детали		
А4		1	1.490.1-1.3.06.02.001	Гайка	1	
А4		2	1.490.1-1.3.06.02.002	Труба	1	
А4		3	1.490.1-1.3.06.02.003	Гайка	1	

				1.490.1-1.3.06.02 СБ			
				Стойка. Сборочный чертеж	Стадия	Масса	Масштаб
					Р.	16,3	1:2
Разраб	Давыдова	Давыд	03.84		Лист	Листов 1	
Рук.бр.	Сорокин	Сорокин	03.84				
Зав.сек	Епинин	Епинин	03.84		Энерготехпром		
Нач.отд	Брауде						

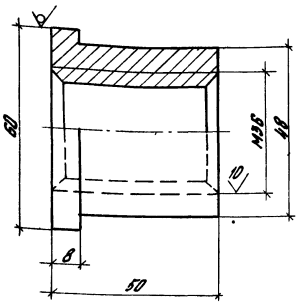

Неуказанные предельные отклонения размеров отверстий Н14, валов h14.

				1.490.1-1.3.06.02.001			
				Гайка	Стадия	Масса	Масштаб
					Р	0,5	1:1
Разраб	Давыдова	Давыд	03.84		Лист	Листов 1	
Рук.бр.	Сорокин	Сорокин	03.84	Круг ВСт3кп2-1 ГОСТ 2590-71 / ВСт3кп2-1 ГТУ 14-1-3023-80			
Зав.сек	Епинин	Епинин	03.84		Энерготехпром		
Нач.отд	Брауде		03.84				

Инв.№ подл. | Подпись и дата | Взам.инв.№

20 (✓)

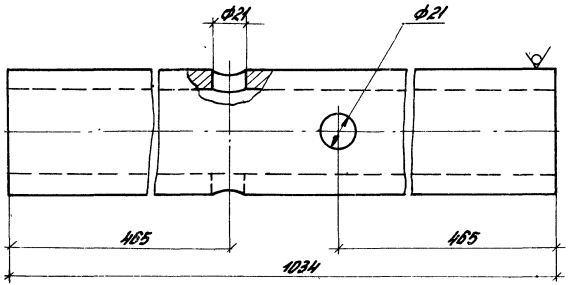

Неуказанные предельные отклонения размеров: отверстий H14, валов h14, остальных $\frac{IT14}{2}$

				1.490.1-1.3.06.02.002		
				Труба	Стадия: Р.	Масса: 15,3	Масштаб: 1:2
Разраб.	Давыдова	Давыд	03.84		Лист	Листов 1
Рук. бр.	Горонин	Горонин	03.84	Труба 70х10 ГОСТ 8732-78 / Б.20 ГОСТ 8731-74	Энерготехпром	
Зав. сект.	Елинин		03.84			
Нач. отд.	Бройде		03.84			

20 (✓)

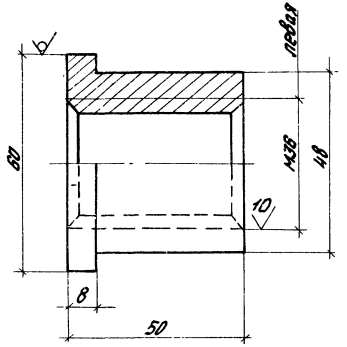

Неуказанные предельные отклонения размеров: отверстий H14, валов h14.

				1.490.1-1.3.06.02.003		
				Гайка	Стадия: Р.	Масса: 0,5	Масштаб: 1:1
Разраб.	Давыдова	Давыд	03.84		Лист	Листов 1
Рук. бр.	Горонин	Горонин	03.84	Круг 860 ГОСТ 2590-71 / 80 Ст.3 кп-2 ГТУ 14-1-3023-80	Энерготехпром	
Зав. сект.	Елинин		03.84			
Нач. отд.	Бройде		03.84			

Инв. № подл. | Подпись и дата | Взам. инв. №

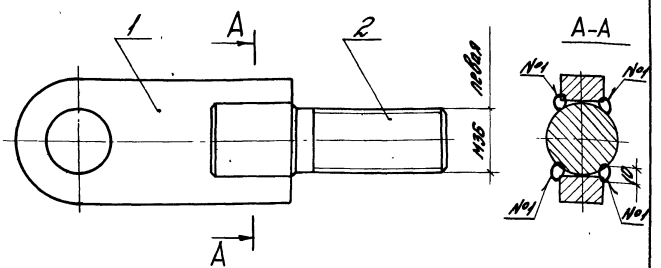

Неуказанные предельные отклонения размеров: валов h14.

Формат	Зона	Поз.	Обозначение	Наименование	Кол.	Примечание
				Документация		
А4			1.490.1-1.3.06.03СБ	Сборочный чертеж		
				Детали		
А4		1	1.490.1-1.3.06.01.001	Фасонка	1	
А4		2	1.490.1-1.3.06.03.001	Шпилька	1	

				1.490.1-1.3.06.03СБ		
				Проушина. Сборочный чертеж	Стадия: Р.	Масса: 2,67	Масштаб: 1:2
Разраб.	Давыдова	Давыд	03.84		Лист	Листов 1
Рук.бр.	Сорокин	Сорокин	03.84			
Зав.сек.	Епинин	[illegible]	03.84			
Нач.отд.	Бройде	[illegible]	03.84		Энерготехпром	

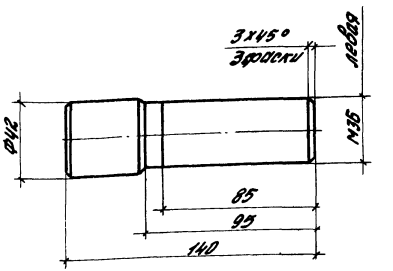

Неуказанные предельные отклонения размеров: отверстий H14, валов h14.

				1.490.1-1.3.06.03.001		
				Шпилька	Стадия: Р.	Масса: 1,25	Масшт.: 1:2
Разраб.	Давыдова	Давыд	03.84		Лист	Листов 1
Рук.бр.	Сорокин	Сорокин	03.84			
Зав.сек.	Епинин	[illegible]	03.84			
Нач.отд.	Бройде	[illegible]	03.84	Круг В42 ГОСТ 2590-71 / ВСт.3кп2-1.ТУ14-1-3023-80	Энерготехпром	

Инв.№ подл. | Подпись и дата | Взам.инв.№

20 (√)

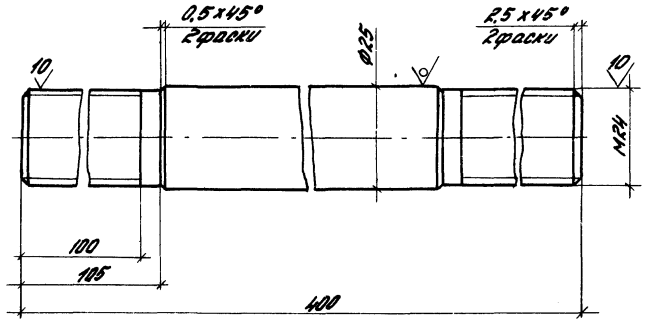

Неуказанные предельные отклонения размеров: отверстий H14, валов h14.

				1.490.1-1.3.07			
				Шпилька МД2	Стадия	Масса	Масштаб
					Р.	1,5	1:1
Разраб.	Давыдова		03.84		Лист	Листов 1	
Рук.бр.	Сорокин		03.84	Круг В25 ГОСТ 2590-71 / ВСт3кп2-1 ТУ14-1-3023-80	Энерготехпром		
Зав.сект.	Епишин		03.84				
Нач.отд.	Бройде		03.84				

20 (√)

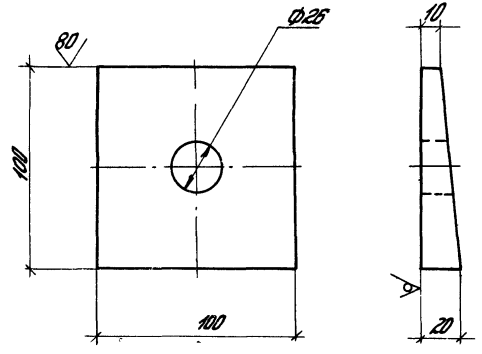

Неуказанные предельные отклонения размеров. отверстий H14, валов h14.

				1.490.1-1.3.08			
				Шайба МД3	Стадия	Масса	Масштаб
					Р.	1,1	1:2
Разраб.	Давыдова		03.84		Лист	Листов 1	
Рук.бр.	Сорокин		03.84	Лист 20 ГОСТ 103-76 / ВСт.3кп2-1 ТУ14-1-3023-80	Энерготехпром		
Зав.сект.	Епишин		03.84				
Нач.отд.	Бройде		03.84				

Инв.№ подл. | Подпись и дата | Взам.инв.№

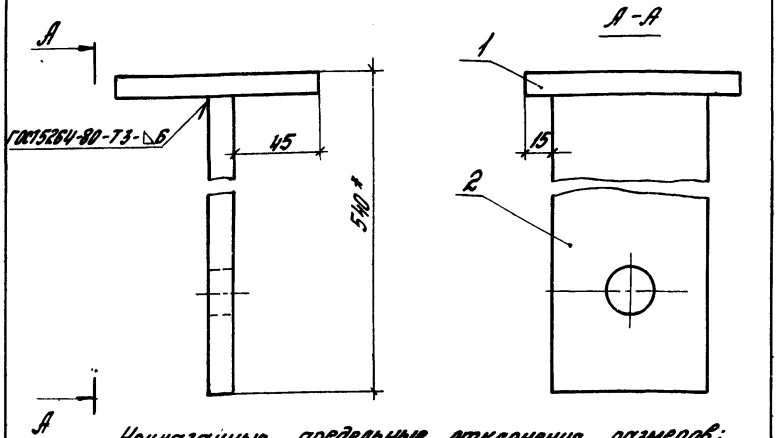

Неуказанные предельные отклонения размеров: отверстий Н16.

Формат	Зона	Поз.	Обозначение	Наименование	Кол.	Примечания
				Документация		
А4			1.490.1-1.3.09 СБ	Сборочный чертеж		
				Детали		
Б.4.	●	1	1.490.1-1.3.09.001	Пластина		
				Лист 10ГОСТ103-76 ВСт.3кп2-1,ТУ14-1-3023-80		
				100 x 100	1	0,8 кг
А4		2	1.490.1-1.3.09.002	Пластина	1	

				1.490.1-1.3.09 СБ			
				Подвес МД4	Стадия	Масса	Масштаб
					Р.	3,7	1:2
Разраб.	Бондарев	[signature]	03.84		Лист	Листов 1	
Рук.бр.	Сорокин	Сорокин	03.84		Энерготехпром		
Зав.сект.	Епинин	[signature]	03.84				
Нач.отд.	Бройде	[signature]	03.84				

Инв. № подл. | Подпись и дата | Взам. инв. №

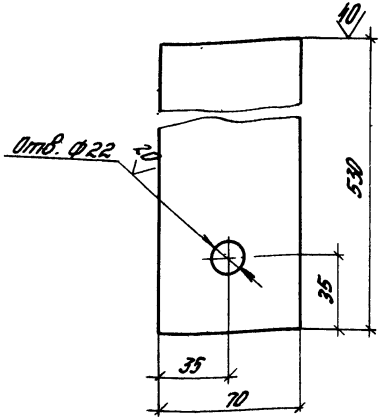

Неуказанные предельные отклонения размеров: отверстий Н14, валов h16, остальных $\frac{JT16}{2}$

				1.490.1-1.3.09.002			
				Пластина	Стадия	Масса	Масшт.
					Р.	2,9	1:2
Разраб.	Бондарев	[signature]	03.84		Лист	Листов 1	
Рук.бр.	Сорокин	Сорокин	03.84	Лист 10ГОСТ103-76 ВСт.3кп2-1,ТУ14-1-3023-80	Энерготехпром		
Зав.сект.	Епинин	[signature]	03.84				
Нач.отд.	Бройде	[signature]	03.84				

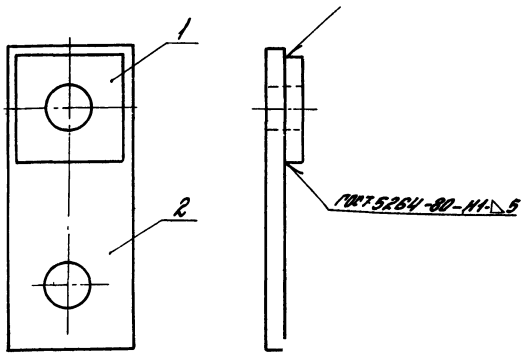

Форма	Зона	Поз.	Обозначение	Наименование	Кол.	
				Документация		
А4			1.490.1-1.3.10СБ	Сборочный чертеж		
				Детали		
А4		1	1.490.1-1.3.10.001	Пластина	1	
А4		2	1.490.1-1.3.10.002	Пластина	1	

				1.490.1-1.3.10СБ			
				Щека МД 5	Стадия	Масса	Масштаб
					Р.	1,0	1:2
					Лист	Листов 1	
Разраб.	Литвиновская		03.84		Энерготехпром		
Рук. бр.	Сорокин		03.84				
Зав. сек.	Епинин		03.84				
Нач. отд.	Бройде		03.84				

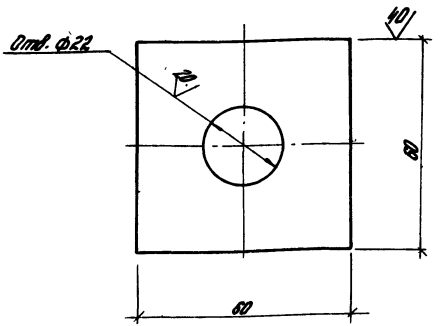

Неуказанные предельные отклонения размеров: отверстий Н14, валов h16.

				1.490.1-1.3.10.001			
				Пластина	Стадия	Масса	Масштаб
					Р	4,25	7:1
					Лист	Листов 1	
Разраб.	Литвиновская		03.84	Лист 10ГОСТ 103-76 / В Ст.3кп2-1,7914-1-3023-80	Энерготехпром		
Рук. бр.	Сорокин		03.84				
Зав. сек.	Епинин		03.84				
Нач. отд.	Бройде		03.84				

Инв. № подл. | Подпись и дата | Взам. инв. №

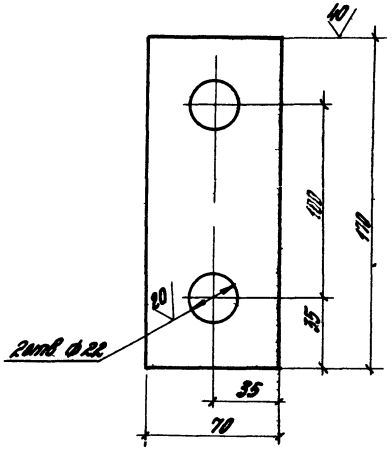

Неуказанные предельные отклонения размеров отверстий Н14, валов h16

				1 490 1-1 3 10.002			
				Пластина	Стадия	Масса	Масштаб
					Р	0,76	1:2
					Лист	Листов 1	
Разраб.	Шульц	[illegible]	03.84				
Рук.бр.	Сорокин	[illegible]	03.84	Лист 10 ГОСТ 103-76	Энерготехпром		
Зав.сек.	Епинин	[illegible]	03.84	ВСт 3кп2-1 ТУ14-1-3023-80			
Нач.отд.	Бройде	[illegible]	03.84				

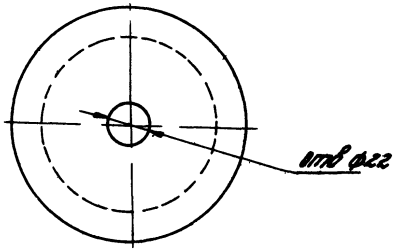

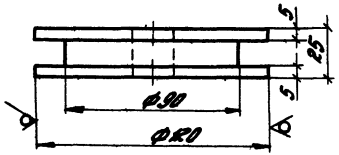

Неуказанные предельные отклонения размеров отверстий Н14, валов h14

				1 490 1-1 3 11			
				Блок МД6	Стадия	Масса	Масштаб
						1,6	1:2
					Лист	Листов 1	
Разраб.	Шульц	[illegible]	03.84				
Рук.бр.	Сорокин	[illegible]	03.84	Круг В120 ГОСТ 2590-71	Энерготехпром		
Зав.сек.	Епинин	[illegible]	03.84	ВСт 3кп2-1 ТУ14-1-3023-80			
Нач.отд.	Бройде	[illegible]	03.84				

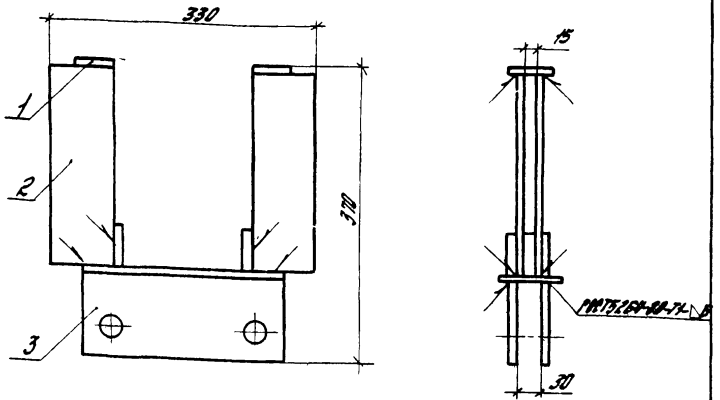

Формат	Зона	Поз.	Обозначение	Наименование	Кол.	Примечание
				Документация		
А4			1.490.1-1.3.12.СБ	Сборочный чертеж		
				Детали		
Б.Ч.		1	1.490.1-1.3.12.001	Пластина 60х60		
				Лист 10 ГОСТ 103-76		
				ВСт.3кп2-1, ТУ14-1-3023-80	4	0,28 кг
Б.Ч		2	1.490.1-1.3.12.002	Пластина 80х250		
				Лист 10 ГОСТ 103-76		
				ВСт.3кп2-1, ТУ14-1-3023-80	5	1,54 кг
А4		3	1.490.1-1.3.12.003	Щека	2	

1.490.1-1.3.12СБ

Захват МД7. Сборочный чертеж

Стадия	Масса	Масштаб
Р.	12,8	1:5

Лист | Листов 1

Энерготехпром

Разраб.	Малкина	[signature]	03.84
Рук.бр.	Сорокин	[signature]	03.84
Зав.сек.	Епишин	[signature]	03.84
Нач.отд.	Бройде	[signature]	03.84

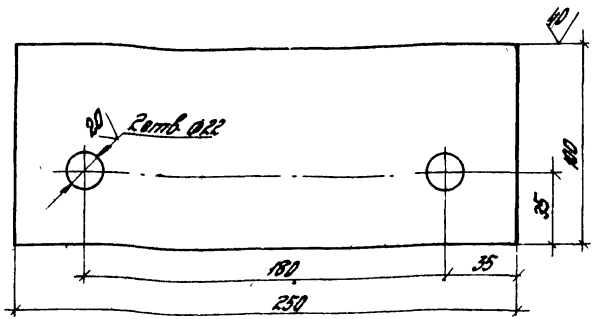

Неуказанные предельные отклонения размеров: отверстий Н14, валов h16, остальных $\frac{JT16}{2}$

1.490.1-1.3.12.003

Щека

Стадия	Масса	Масштаб
Р.	1,9	1:2

Лист | Листов 1

Лист 10 ГОСТ 103-76 ВСт.3кп2-1, ТУ14-1-3023-80

Энерготехпром

Разраб.	Малкина	[signature]	03.84
Рук.бр.	Сорокин	[signature]	03.84
Зав.сек.	Епишин	[signature]	03.84
Нач.отд.	Бройде	[signature]	03.84

Инв. № подл. | Подпись и дата | Взам. инв. №

gost.e-ecolog.ru