ТИПОВЫЕ КОНСТРУКЦИИ, ИЗДЕЛИЯ И УЗЛЫ ЗДАНИЙ И СООРУЖЕНИЙ

Серия 1.490.1 – 1

КОНСТРУКЦИИ БЫСТРОМОНТИРУЕМЫХ КРУПНОПАНЕЛЬНЫХ ПРОИЗВОДСТВЕННЫХ ЗДАНИЙ ПРОЛЕТОМ 12м И ВЫСОТОЙ 6м

Выпуск 2

АРМАТУРНЫЕ, ЗАКЛАДНЫЕ И СОЕДИНИТЕЛЬНЫЕ ИЗДЕЛИЯ

РАБОЧИЕ ЧЕРТЕЖИ

gost.e-ecolog.ru

ТИПОВЫЕ КОНСТРУКЦИИ, ИЗДЕЛИЯ И УЗЛЫ ЗДАНИЙ И СООРУЖЕНИЙ

Серия 1.490.1 - 1

КОНСТРУКЦИИ БЫСТРОМОНТИРУЕМЫХ КРУПНОПАНЕЛЬНЫХ ПРОИЗВОДСТВЕННЫХ ЗДАНИЙ ПРОЛЕТОМ 12М И ВЫСОТОЙ 6М

Выпуск 2

АРМАТУРНЫЕ, ЗАКЛАДНЫЕ И СОЕДИНИТЕЛЬНЫЕ ИЗДЕЛИЯ

РАБОЧИЕ ЧЕРТЕЖИ

РАЗРАБОТАНЫ

ЦНИИПРОМЗДАНИЙ

Зам. директора С.М Гликин

Рук. отдела Г.М.Смилянский

Гл.инж. проекта Ц.Б.Абрамович

ЭНЕРГОТЕХПРОМ

Гл. инженер А.В Сагиров

Гл. конструктор З.И.Дав

Нач. отдела М М.Бройде

ОДОБРЕНЫ

Госстроем СССР,
протокол от 15.08 84.
Введены в действие
с 1 10 84

Обозначение	Наименование	Стр.
1.490.1-1.2 00000ТО	Техническое описание	6-8
1.490.1-1.2 10000	Каркас пространственный (КП1)	9
1.490.1-1.2 20000	Каркас пространственный (КП2)	10
1.490.1-1.2 30000	Каркас пространственный (КП3, КП4)	11
1.490.1-1.2 30000СБ	Каркас пространственный (КП3, КП4). Сборочный чертеж	12
1.490.1-1.2 00100	Каркас плоский (КР1)	13
1.490.1-1.2 00200	Каркас плоский (КР2-КР4, КР6, КР 11÷КР14, КР26, КР27)	14,15
1.490.1-1.2 00200СБ	Каркас плоский (КР2-КР4, КР6, КР 11÷КР14, КР26, КР27). Сборочный чертеж	16
1.490.1-1.2 00300	Каркас плоский (КР7, КР7-1, КР8, КР8-1, КР9, КР9-1, КР10, КР10-1)	17
1.490.1-1.2 00300СБ	Каркас плоский (КР7, КР7-1, КР8, КР8-1, КР9, КР9-1, КР10, КР10-1). Сборочный чертеж	18
1.490.1-1.2 00400	Каркас плоский (КР15-КР17)	19
1.490.1-1.2 00400СБ	Каркас плоский (КР15-КР17) Сборочный чертеж.	20
1.490.1-1.2 00500	Каркас плоский (КР18-КР22)	21
1.490.1-1.2 00500СБ	Каркас плоский (КР18-КР22) Сборочный чертеж	22
1.490.1-1.2 00600	Каркас плоский (КР23-КР24)	23
1.490.1-1.2 00700	Каркас плоский (КР25)	24
1.490.1-1.2 00800	Каркас плоский (КР29, КР30)	25
1.490.1-1.2 00900	Каркас плоский (КР31, КР32)	26
1.490.1-1.2 01000	Каркас плоский (КР33-КР36)	27
1.490.1-1.2 01000СБ	Каркас плоский (КР33-КР36) Сборочный чертеж	28
1.490.1-1.2 01100	Каркас плоский (КР37, КР37-1)	29
1.490.1-1.2 01200	Каркас плоский (КР38)	30

Зав. отд.	Смилянский		
Н. контр.	Абрамович		
Гл. инж. пр.	Абрамович		
Рук. гр.	Гуськова		
Ст. инж.	Кузнецова		

1.490.1 - 1.2 00000

Содержание

Стадия	Лист	Листов
Р	1	4

ЦНИИПРОМЗДАНИЙ

Инв. № подл. | Подпись и дата | Взам. инв. №

20013-03 3

Обозначение	Наименование	Стр
1.490.1-1.2 01300	Каркас плоский (КР39, КР40)	31
1.490.1-1.2 01400	Каркас плоский (КР41, КР42)	32
1.490.1-1.2 01500	Каркас плоский (КР43)	33
1.490.1-1.2 01600	Каркас плоский (КР44)	34
1.490.1-1.2 01700	Сетка арматурная (С1, С7-С10, С17, С21-С23).	35,36
1.490.1-1.2 01700 СБ	Сетка арматурная (С1, С7-С10, С17, С21-С23). Сборочный чертеж	37
1.490.1-1.2 01800	Сетка арматурная (С2)	38
1.490.1-1.2 01900	Сетка арматурная (С3, С11-С16, С25)	39,40
1.490.1-1.2 01900 СБ	Сетка арматурная (С3, С11-С16, С25) Сборочный чертеж	41
1.490.1-1.2 02000	Сетка арматурная (С4, С5, С18, С19)	42
1.490.1-1.2 02000 СБ	Сетка арматурная (С4, С5, С18, С19). Сборочный чертеж	43
1.490.1-1.2 02100	Сетка арматурная (С6)	44
1.490.1-1.2 02200	Сетка арматурная (С20)	45
1.490.1-1.2 02300	Сетка арматурная (С24)	46
1.490.1-1.2 02400	Сетка арматурная (С27, С28)	47
1.490.1-1.2 02500	Сетка арматурная (С29)	48
1.490.1-1.2 02600	Сетка арматурная (С30)	49
1.490.1-1.2 02700	Сетка арматурная (С30-вариант)	50
1.490.1-1.2 02800	Сетка арматурная (С31)	51
1.490.1-1.2 02900	Сетка арматурная (С32)	52
1.490.1-1.2 03000	Сетка арматурная (С33)	53
1.490.1-1.2 03100	Гибкая связь (К1-К5)	54
1.490.1-1.2 03200	Петля строповочная (П1)	55
1.490.1-1.2 03300	Петля строповочная (П2)	56

Обозначение	Наименование	Стр.
1.490.1-1.2 03400	Петля строповочная (П3)	57
1.490.1-1.2 00001	Стержень напрягаемый (СТН1, СТН2)	58
1.490.1-1.2 00002	Стержень (СТ1-СТ4)	59
1.490.1-1.2 03500	Изделие закладное (М1)	60
1.490.1-1.2 03600	Изделие закладное (М2)	61
1.490.1-1.2 03700	Изделие закладное (М3)	62
1.490.1-1.2 03800	Изделие закладное (М4)	63
1.490.1-1.2 03900	Изделие закладное (М5)	64
1.490.1-1.2 04000	Изделие закладное (М6)	65
1.490.1-1.2 04100	Изделие закладное (РМ1-РМ12)	66-68
1.490.1-1.2 04100 СБ	Изделие закладное (РМ1-РМ12) Сборочный чертеж	69
1.490.1-1.2 04200	Изделие закладное (РМ13-РМ18)	70,71
1.490.1-1.2 04200 СБ	Изделие закладное (РМ13-РМ18) Сборочный чертеж	72
1.490.1-1.2 04300	Изделие закладное (М8-1, М8-2)	73
1.490.1-1.2 04300 СБ	Изделие закладное (М8-1, М8-2) Сборочный чертеж	74,75
1.490.1-1.2 04400	Изделие закладное (М9)	76
1.490.1-1.2 04500	Изделие закладное (М10)	77
1.490.1-1.2 04600	Изделие закладное (М11)	78
1.490.1-1.2 04700	Изделие закладное (М12)	79
1.490.1-1.2 00003	Изделие закладное (М13)	80
1.490.1-1.2 04800	Изделие закладное (М14)	81
1.490.1-1.2 04900	Изделие закладное (М15)	82
1.490.1-1.2 05000	Изделие соединительное (МН1, МН1-1)	83
1.490.1-1.2 05100	Изделие соединительное (МН2, МН2-1)	84
1.490.1-1.2 05200	Изделие соединительное (МН3, МН3-1)	85

Инв.№ подл. | Подпись и дата | Взам. инв.№

Обозначение	Наименование	Стр.
1.490.1-1.2 00004	Изделие соединительное (МС1, МС3, МС8-МС10, МС12-МС16)	86
1.490.1-1.2 00005	Изделие соединительное (МС2)	87
1.490.1-1.2 05300	Изделие соединительное (МС4, МС4Д)	88
1.490.1-1.2 00006	Изделие соединительное (МС5)	89
1.490.1-1.2 00007	Изделие соединительное (МС6)	90
1.490.1-1.2 05400	Изделие соединительное (МС7)	91
1.490.1-1.2 00008	Изделие соединительное (МС11)	92
1.490.1-1.2 05500	Изделие соединительное (МС17)	93
1.490.1-1.2 00009	Костыль (МС18)	94
1.490.1-1.2 00010	Костыль (МС19)	95
1.490.1-1.2 00011	Слив (СЛ1)	96
1.490.1-1.2 00012	Слив (СЛ2)	97
1.490.1-1.2 00013	Слив (СЛ3)	98
1.490.1-1.2 00014	Слив (СЛ4)	99
1.490.1-1.2 00015	Слив (СЛ5)	100

1. Настоящий выпуск содержит рабочие чертежи арматурных, закладных и соединительных изделий для стеновых панелей, плит покрытия и карнизных панелей.

2. Арматурные каркасы и сетки изготавливаются из стержневой горячекатаной арматуры периодического профиля класса А-III по ГОСТ 5781-82 и обыкновенной арматурной проволоки периодического профиля класса Вр-I по ГОСТ 6727-80.

Закладные изделия изготавливаются из проката и арматурной стали классов А-I и А-II по ГОСТ 5781-82.

Гибкие связи изготавливаются из горячекатаной арматурной стали периодического профиля класса А-II по ГОСТ 5781-82.

3. Стержни напрягаемой арматуры должны применяться в виде изделий, имеющих временные концевые анкера для закрепления натянутой арматуры на упорах форм или стендов.
Кроме того, при замене напрягаемых стержней класса А-IV на классы А-V, Ат-IVС, Ат-V, Ат-УСК и Ат-VI, помимо временных концевых анкеров, должны быть предусмотрены постоянные

				1.490.1-1.2.0000070			
				Техническое описание	Стадия	Лист	Листов
					Р	1	2
Зав.отд.	Смилянский				ЦНИИПРОМЗДАНИЙ		
Н.контр.	Абрамович						
Гл.инж.пр.	Абрамович						

Инв.№ подл. | Подпись и дата | Взам.инв.№

20013-03 7

анкера в виде высаженных головок (см. документ 1.490.1-12 00001) или опрессованных шайб в соответствии с „Руководством по технологии изготовления предварительно напряжённых железобетонных конструкций".

4. Марки стали для арматурных и закладных изделий назначать в проекте в зависимости от условий эксплуатации согласно главы СНиП II-21-75, приложения 3 и 4.

5. Подъемные петли выполнять из стали марки ВСт.3пс2 или ВСт.3сп2. Сталь марки ВСт.3пс2 не допускается применять в изделиях, монтаж и подъем которых возможен при температуре минус 40°С и ниже.

6. Арматурные каркасы и сетки изготавливать при помощи контактной точечной сварки в соответствии с требованиями ГОСТ 10922 и „Инструкцией по сварке соединений арматуры и закладных изделий железобетонных конструкций" (СН 393-78).

7. Сборку закладных изделий производить в тавр под слоем флюса, ручную дуговую и в раззенкованные отверстия. Тип и марку электродов следует назначать по ГОСТ 9466-75 и ГОСТ 9467-75 в зависимости от марок стали соединяемых элементов.

8. Антикоррозионная защита закладных и соединительных изделий должна выполняться в соответствии с указаниями, приведенными в проекте здания, согласно главе СНиП II-28-73* „Защита строительных кон-

струкций от коррозии".

9. Защита гибких связей от коррозии осуществляется горячим цинкованием толщиной 50 мк при теплоизоляции из пенополистирола и горячим алюминированием при теплоизоляции из минераловатных плит.

10. При изготовлении плоских арматурных каркасов на непрерывных линиях дополнительные стержни в КР29-КР36 и КР41-КР44 привязывать после изготовления каркасов.

11. Арматурные сетки С4-С6 и С18-С20 для панелей с проемами могут быть изготовлены из отдельных прямоугольных сеток и соединены между собой.

Инв. № подл. | Подпись и дата | Взам. инв. №

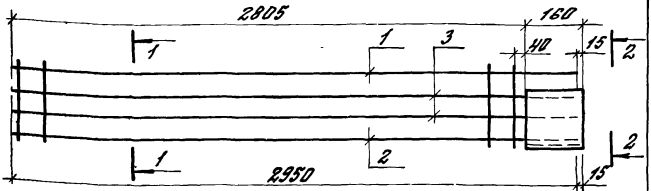

1 - 1

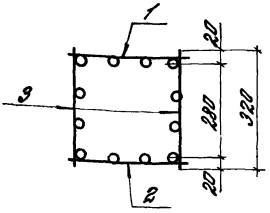

2 - 2

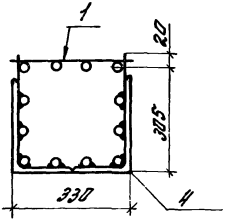

Формат	Зона	Поз.	Обозначение	Наименование	Кол	Примечание
				Детали		
А4		1	1.490.1-1.2 00400	Каркас плоский КР15	1	48,9кг
А4		2	-01	Каркас плоский КР16	1	48,1кг
А4		3	-02	Каркас плоский КР17	2	25,5кг
Б4		4	1.490.1-1.2 10001	L250×160×12, ГОСТ 8510-72* / ВСТ 3КП2-1, ТУ14-1-3023-80, l=160	2	6,1кг

1.490.1-1.2 10000

Каркас пространственный (КП1).

Стадия	Масса	Масштаб
Р	160,2	—
Лист	Листов 1	

ЦНИИПРОМЗДАНИЙ

Зав. отд.	Смилянский	
Н. контр.	Абрамович	
Гл. инж. пр.	Абрамович	
Ст. инж.	Кузнецова	

20013-03_10_

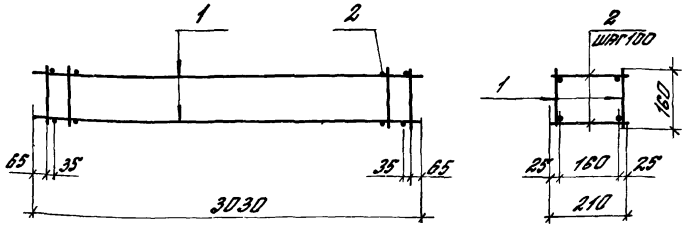

Формат	Зона	Поз.	Обозначение	Наименование	Кол.	Примечание
				Детали		
А4		1	1.490.1-1.2 00700	Каркас плоский КР2.5	2	16,4 кг
Б4		2	1.490.1-1.2 20001	ф12 AIII, ГОСТ 5781-82, ℓ=210	60	0,19 кг

Инв. № подл. | Подпись и дата | Взам. инв. №

				1.490.1-1.2 20000		
				Каркас пространственный (КП2)	Стадия: Р	Масса: 44,2	Масштаб: —
Зав. отд.	Стилянский				Лист	Листов 1
Н. контр.	Мартынова					
Гл. инж. пр.	Мартынова					
Ст. инж.	Кузнецова				ЦНИИПРОМЗДАНИЙ	

Формат	Зона	Поз.	Обозначение	Наименование	Кол.	Примечание
				Документация		
А4			1.490.1-1.2 30000СБ	Сборочный чертеж		
				Детали		
Б4		1	1.490.1-1.2 30001	ф12АIII; ГОСТ 5781-82; l=75	8	0,066кг
			Переменные данные для исполнений			
				1.490.1-1.2 30000		КП3
				Сборочные единицы		
А4		2	1.490.1-1.2 01500	Каркас плоский КР43	2	19,8кг
				1.490.1-1.2 30000-01		КП4
				Сборочные единицы		
А4			1.490.1-1.2 01600	Каркас плоский КР44	2	19,8кг

Зав отд	Смилянский		
Н.контр	Абрамович		
Гл.инж пр.	Абрамович		
Рук.гр	Гуськова		
Ст.инж.	Кузнецова		

1.490.1-1.2 30000

Каркас пространственный (КП3, КП4)

Стадия	лист	листов
Р		1

ЦНИИПРОМЗДАНИЙ

20013-03 12

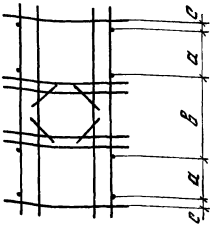

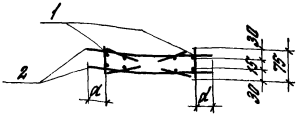

Обозначение	Марка	Размеры, мм				Масса, кг
		a	B	c	a	
1.490.1-1.2 30000	КП3	915	680	30	338	418.1
-01	КП4	770	970	30	188	418.1

Инв. № подл. | Подпись и дата | Взам. инв. №

Зав. отд.	Ильинский		
Н. контр.	Ларионов		
Гл. инж. пр.	Ларионов		
Рук. гр.	Гусакова		

1.490.1-1.2 30000.06

Каркас пространственный (КП3, КП4). Опалубочный чертеж

Стадия	Масса	Масштаб
Р	см. табл.	—
Лист	Листов 1	

ЦНИИПРОМЗДАНИЙ

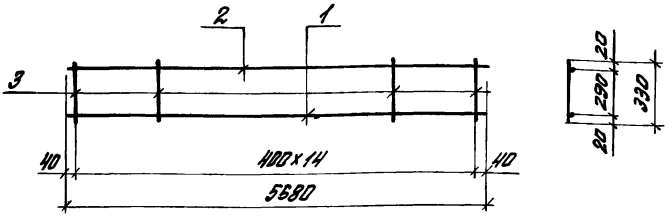

Формат	Зона	Поз	Обозначение	Наименование	Кол.	Примечание
				Детали		
Б4		1	1.490.1-1.2 00101	ф25 А III, ГОСТ 5781-82, ℓ=5680	1	21,9 кг
Б4		2	1.490.1-1.2 00102	ф14 А III, ГОСТ 5781-82, ℓ=5680	1	6,9 кг
Б4		3	1.490.1-1.2 00103	ф8 А I, ГОСТ 5781-82, ℓ=330	15	0,13 кг

Зав. отд.	Смиленский	
Н. контр.	Абрамович	
Гл. инж. пр.	Абрамович	
Ст. инж. к.	Кузнецова	

1.490.1-1.2 00100

Каркас плоский (КР1)

Стадия	Масса	Масштаб
Р	30,8	—
Лист	Листов 1	

ЦНИИПРОМЗДАНИЙ

Формат	Зона	Поз.	Обозначение	Наименование	Кол.	Примечание
				1.490.1-1.2 00200		КР2
				Детали		
БЧ		1	1.490.1-1.2 00201	ф12 AIII, ГОСТ 5781-82, ℓ=2960	2	2,63 кг
БЧ		2	1.490.1-1.2 00202	ф8 AI, ГОСТ 5781-82, в=310	16	0,12 кг
				1.490.1-1.2 00200-01		КР3
				Детали		
БЧ		1	1.490.1-1.2 00201	ф12 AIII, ГОСТ 5781-82, ℓ=2960	2	2,63 кг
БЧ		2	1.490.1-1.2 00202-01	ф8 AI, ГОСТ 5781-82, в=240	16	0,09 кг
				1.490.1-1.2 00200-02		КР4
				Детали		
БЧ		1	1.490.1-1.2 00201	ф12 AIII, ГОСТ 5781-82, ℓ=2960	2	2,63 кг
БЧ		2	1.490.1-1.2 00202-02	ф8 AI, ГОСТ 5781-82, в=160	16	0,06 кг
				1.490.1-1.2 00200-03		КР6
				Детали		
БЧ		1	1.490.1-1.2 00201-01	ф12 AIII, ГОСТ 5781-82, ℓ=700	2	0,62 кг
БЧ		2	1.490.1-1.2 00202-02	ф8 AI, ГОСТ 5781-82, в=160	4	0,06 кг

Инв. № подл. | Подпись и дата | Взам. инв. №

Зав. отд	Смилянский		
Н. контр.	Абрамович		
Гл. инж. пр	Абрамович		
Рук. гр	Сурьянова		
Ст. инж.	Кузнецова		

1.490.1-1.2 00200

Каркас плоский (КР2-КР4, КР6; КР11-КР14 КР26, КР27).

Стадия	Лист	Листов
Р	1	2

ЦНИИПРОМЗДАНИЙ

Формат	Зона	Поз.	Обозначение	Наименование	Кол.	Примечание
				1.490.1-1.2 00200-04		КР11
				Детали		
БЧ		1	1.490.1-1.2 00201-02	ф12 AIII, ГОСТ 5781-82, ℓ=850	2	0,75 кг
БЧ		2	1.490.1-1.2 00202-01	ф8 AI, ГОСТ 5781-82, ℓ=240	5	0,1 кг
				1.490.1-1.2 00200-05		КР12
				Детали		
БЧ		1	1.490.1-1.2 00201-03	ф12 AIII, ГОСТ 5781-82, ℓ=1150	2	1,02 кг
БЧ		2	1.490.1-1.2 00202-01	ф8 AI, ГОСТ 5781-82, ℓ=240	7	0,1 кг
				1.490.1-1.2 00200-06		КР13
				Детали		
БЧ		1	1.490.1-1.2 00201-02	ф12 AIII, ГОСТ 5781-82, ℓ=850	2	0,75 кг
БЧ		2	1.490.1-1.2 00202-02	ф8 AI, ГОСТ 5781-82, ℓ=160	5	0,06 кг
				1.490.1-1.2 00200-07		КР14
				Детали		
БЧ		1	1.490.1-1.2 00201-03	ф12 AIII, ГОСТ 5781-82, ℓ=1150	2	1,02 кг
БЧ		2	1.490.1-1.2 00202-02	ф8 AI, ГОСТ 5781-82, ℓ=160	7	0,06 кг
				1.490.1-1.2 00200-08		КР26
				Детали		
БЧ		1	1.490.1-1.2 00201-04	ф12 AIII, ГОСТ 5781-82, ℓ=2740	2	2,43 кг
БЧ		2	1.490.1-1.2 00202-01	ф8 AI, ГОСТ 5781-82, ℓ=240	15	0,09 кг
				1.490.1-1.2 00200-09		КР27
				Детали		
БЧ		1	1.490.1-1.2 00201-04	ф12 AIII, ГОСТ 5781-82, ℓ=2740	2	2,43 кг
БЧ		2	1.490.1-1.2 00202-02	ф8 AI, ГОСТ 5781-82, ℓ=160	15	0,06 кг

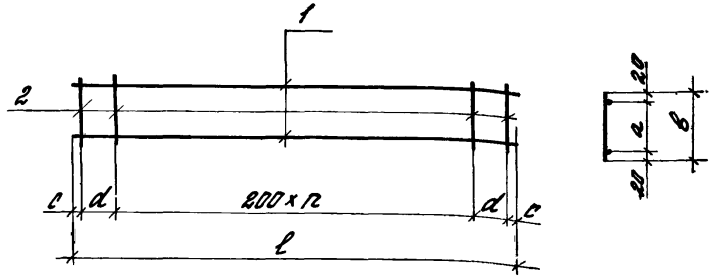

Обозначение	Марка	Размеры, мм a	в	c	d	l	Кол. n, шт.	Масса, кг
1.490.1-1.2 00200	КР2	270	310	30	150	2960	13	7,3
-01	КР3	200	240					6,7
-02	КР4	120	160					6,3
-03	КР6	120	160	50	200	700	1	1,5
-04	КР11	200	240	25	200	850	2	2,0
-05	КР12	200	240		150	1150	4	2,8
-06	КР13	120	160		200	850	2	1,8
-07	КР14	120	160		150	1150	4	2,5
-08	КР26	200	240	20	150	2740	12	6,2
-09	КР27	120	160		150	2740	12	5,8

Инв. № подл. | Подпись и дата | Взам. инв. №

Зав. отд	Смилянский		
Н. контр.	Абрамович		
Гл. инж. пр.	Абрамович		
Ст. инж.	Кузнецова		

1.490.1-1.2 00200 СБ

Коробс плоский (КР2-КР4, КР6; КР11-КР14, КР26, КР27). Сборочный чертеж.

Стадия	Масса	Масштаб
Р	см. табл	—
Лист	Листов 1	

ЦНИИПромзданий

Формат	Зона	Поз.	Обозначение	Наименование	Кол.	Примечание
				1.490.1-1.2.00300		КР7
				Детали		
Б4		1	1.490.1-1.2 00301	ф25АIII, ГОСТ5781-82, l=1340	1	5,2 кг
Б4		2	1.490.1-1.2 00302	ф14АIII, ГОСТ5781-82, l=1340	1	1,6 кг
Б4		3	1.490.1-1.2 00303	ф8АI, ГОСТ5781-82, l=330	4	0,13 кг
				1.490.1-1.2 00300-01		КР7-1
				То же, что и для -00		зеркально КР7
				1.490.1-1.2 00300-02		КР8
				Детали		
Б4		1	1.490.1-1.2 00301-01	ф25АIII, ГОСТ5781-82, l=1940	1	7,5 кг
Б4		2	1.490.1-1.2 00302-01	ф14АIII, ГОСТ5781-82, l=1940	1	2,3 кг
Б4		3	1.490.1-1.2 00303	ф8АI, ГОСТ5781-82, l=330	5	0,13 кг
				1.490.1-1.2 00300-03		КР8-1
				то же, что и для -02		зеркально КР8
				1.490.1-1.2 00300-04		КР9
				Детали		
Б4		1	1.490.1-1.2.00301-02	ф25АIII, ГОСТ5781-82, l=4650	1	17,9 кг
Б4		2	1.490.1-1.2 00302-02	ф14АIII, ГОСТ5781-82, l=4650	1	5,6 кг
Б4		3	1.490.1-1.2 00303	ф8АI, ГОСТ5781-82, l=330	12	0,13 кг
				1.490.1-1.2 00300-05		КР9-1
				то же, что и для -04		зеркально КР9
				1.490.1-1.2 00300-06		КР10
				Детали		
Б4		1	1.490.1-1.2 00301-03	ф25АIII, ГОСТ5781-82, l=4050	1	15,6 кг
Б4		2	1.490.1-1.2 00302-03	ф14АIII, ГОСТ5781-82, l=4050	1	4,9 кг
Б4		3	1.490.1-1.2 00303	ф8АI, ГОСТ5781-82, l=330	10	0,13 кг
				1.490.1-1.2 00300-07		КР10-1
				то же, что и для -06		зеркально КР10

1.490.1-1.2 00300

Зав. отд.	Амилянский		
Ч. контр.	Абрамович		
Гл. инж. пр.	Абрамович		
Ст. инж.	Кузнецова		
Рук. гр.	Гуськова		

Каркас плоский (КР7, КР7-1, КР8, КР8-1, КР9, КР9-1, КР10, КР10-1)

Стадия	Лист	Листов
Р		1

ЦНИИПРОМЗДАНИЙ

20013-03 18

Рис. 1

КР7, КР8, КР9, КР10 – изображено,
КР7-1, КР8-1, КР9-1, КР10-1 – зеркальное отражение

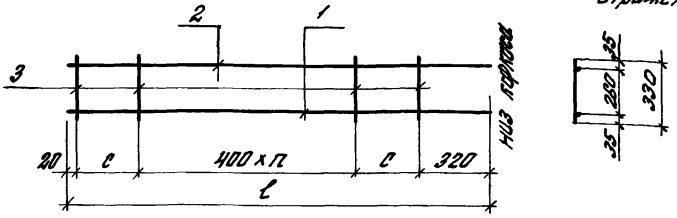

Рис. 2

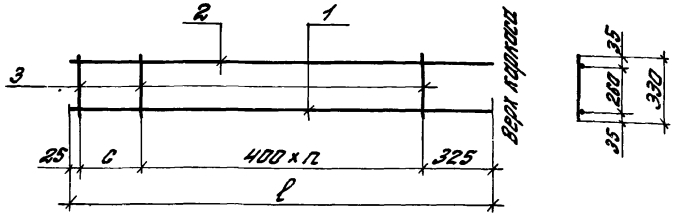

Обозначение	Марка	Рис.	Размеры, мм		Кол. n, шт.	Масса, кг
			l	c		
1.490.1-1.2 00300	КР7	1	1340	300	1	7,3
-01	КР7-1					7,3
-02	КР8		1940	400	2	10,5
-03	КР8-1					10,5
-04	КР9	2	4650	300	10	25,1
-05	КР9-1					25,1
-06	КР10		4050	500	8	21,8
-07	КР10-1					21,8

1.490.1-1.2 00300СБ

Каркос плоский (КР7, КР7-1, КР8, КР8-1, КР9, КР9-1, КР10, КР10-1). Сборочный чертеж

Стадия	Масса	Масштаб
Р	см. табл.	—
Лист	Листов 1	

ЦНИИПРОМЗДАНИЙ

Зав. отд.	В.Милянский	
Н. контр.	А.Авромович	
Гл. инж. пр.	А.Авромович	
Ст. инж.	Кузнецова	

Инв. № подл. | Подпись и дата | Взам. инв. №

Формат	Зона	Поз.	Обозначение	Наименование	Кол.	Примечание
				1.490.1-1.2 00400		КР15
				Детали		
БЧ		1	1.490.1-1.2 00401	ф25 А III, ГОСТ 5781-82, ℓ=2950	2	11,35 кг
БЧ		2	1.490.1-1.2 00402	ф20 А III, ГОСТ 5781-82, ℓ=2950	2	7,27 кг
БЧ		3	1.490.1-1.2 00403	ф14 А III, ГОСТ 5781-82, ℓ=320	30	0,39 кг
				1.490.1-1.2 00400-01		КР16
				Детали		
БЧ		1	1.490.1-1.2 00401	ф25 А III, ГОСТ 5781-82, ℓ=2950	2	11,35 кг
БЧ		2	1.490.1-1.2 00402	ф20 А III, ГОСТ 5781-82, ℓ=2950	2	7,27 кг
БЧ		3	1.490.1-1.2 00403	ф14 А III, ГОСТ 5781-82, ℓ=320	28	0,39 кг
				1.490.1-1.2 00400-02		КР17
				Детали		
БЧ		1	1.490.1-1.2 00404	ф20 А III, ГОСТ 5781-82, ℓ=2950	2	7,27 кг
БЧ		2	1.490.1-1.2 00405	ф14 А III, ГОСТ 5781-82, ℓ=320	28	0,39 кг

Инв. № подл. | Подпись и дата | Взам. инв. №

		1.490.1-1.2 00400	
Зав. отд.	Смирнянский	Коркос плоский (КР15-КР17)	Стадия: Р; Лист: ; Листов: 1
Н. контр.	Абрамович		ЦНИИПромзданий
Гл. инж. пр.	Абрамович		
Ст. инж.	Кузнецова		

Рис. 1

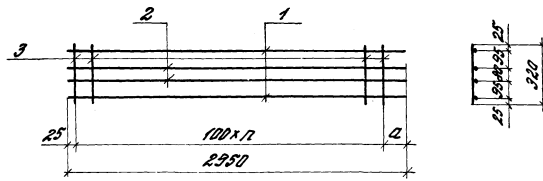

Рис. 2

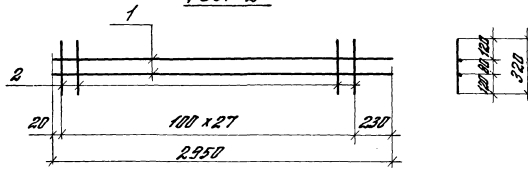

Обозначение	Марка	Рис.	Размер a, мм	Кол. n, шт.	Масса, кг
1.490.1-1.2 00400	КР15	1	25	29	48,9
-01	КР16		225	27	48,2
-02	КР17	2	—	—	25,5

Зав. отд.	Смилянский			1.490.1-1.2 00400 СБ
Н. контр.	Абрамович			Каркас плоский (КР15-КР17). Сборочный чертеж
Гл. инж. пр.	Абрамович			
Ст. инж.	Кузнецова			

Стадия	Масса	Масштаб
Р	см. табл.	—
Лист	Листов 1	

ЦНИИПРОМЗДАНИЙ

Инв. № подл. | Подпись и дата | Взам. инв. №

20013-03 21

Формат	Зона	Поз.	Обозначение	Наименование	Кол.	Примечание
				1.490.1-1.2 00500		КР18
				Детали		
54		1	1.490.1-1.2 00501	Ф14АIII, ГОСТ 5781-82, l=6650	1	8,0кг
54		2	1.490.1-1.2 00502	Ф8АI, ГОСТ 5781-82, l=6650	1	2,6кг
54		3	1.490.1-1.2 00503	Ф8АI, ГОСТ 5781-82, l=230	18	0,09кг
				1.490.1-1.2 00500-01		КР19
				Детали		
54		1	1.490.1-1.2 00501-01	Ф14АIII, ГОСТ 5781-82, l=2300	1	2,8кг
54		2	1.490.1-1.2 00502-01	Ф8АI, ГОСТ 5781-82, l=2300	1	0,9кг
54		3	1.490.1-1.2 00503	Ф8АI, ГОСТ 5781-82, l=230	7	0,09кг
				1.490.1-1.2 00500-02		КР20
				Детали		
54		1	1.490.1-1.2 00501-02	Ф14АIII, ГОСТ 5781-82, l=2900	1	3,5кг
54		2	1.490.1-1.2 00502-02	Ф8АI, ГОСТ 5781-82, l=2900	1	1,2кг
54		3	1.490.1-1.2 00503	Ф8АI, ГОСТ 5781-82, l=230	8	0,09кг
				1.490.1-1.2.00500-03		КР21
				Детали		
54		1	1.490.1-1.2 00501-03	Ф14АIII, ГОСТ 5781-82, l=4050	1	4,9кг
54		2	1.490.1-1.2 00502-03	Ф8АI, ГОСТ 5781-82, l=4050	1	1,6кг
54		3	1.490.1-1.2 00503	Ф8АI, ГОСТ 5781-82, l=230	12	0,09кг
				1.490.1-1.2 00500-04		КР22
				Детали		
54		1	1.490.1-1.2 00501-04	Ф14АIII, ГОСТ 5781-82, l=4650	1	5,6кг
54		2	1.490.1-1.2 00502-04	Ф8АI, ГОСТ 5781-82, l=4650	1	1,8кг
54		3	1.490.1-1.2 00503	Ф8АI, ГОСТ 5781-82, l=230	13	0,09кг

Зав. отд.	Смилянский		
Н. контр.	Абрамович		
Гл. инж. пр.	Абрамович		
Ст. инж.	Кузнецова		

1.490.1-1.2 00500

Каркас плоский (КР18 - КР22)

Стадия	Лист	Листов
Р		1

ЦНИИПРОМЗДАНИЙ

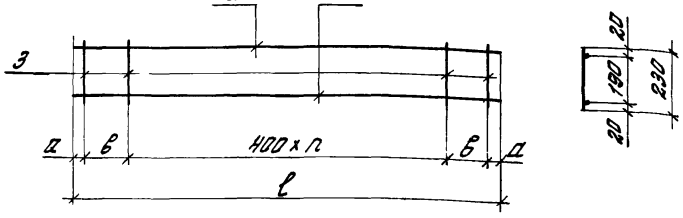

Обозначение	Марка	Размеры, мм			Кол. п, шт.	Масса, кг
		а	в	l		
1.490.1 -1.2 00500	КР18	25	300	6650	15	12,2
-01	КР19	50	300	2300	4	4,3
-02	КР20	50	400	2900	5	5,4
-03	КР21	25	200	4050	9	7,6
-04	КР22	25	300	4650	10	8,6

Взам. инв. №

Подпись и дата

Инв. № подл.

Зав. отд.	Смилянский		
Н. контр.	Абрамович		
Гл. инж. пр.	Абрамович		
Ст. инж.	Кузнецова		

1.490.1 - 1.2 00500 СБ

Каркас плоский (КР18 - КР22). Сборочный чертеж

Стадия	Масса	Масштаб
Р	см. табл	—
Лист	Листов 1	

ЦНИИПРОМЗДАНИЙ

20013-03 23

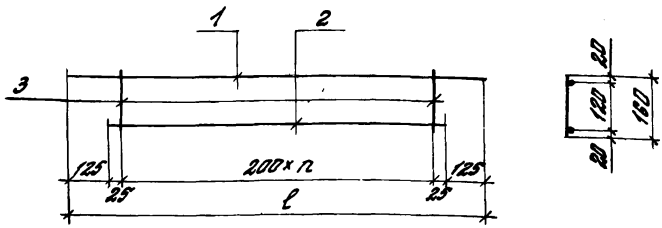

Обозначение	Марка	Длина ℓ, мм	Кол n, шт.	Масса, кг
1.490.1-1.2 00600	КР23	2300	10	4,6
-01	КР24	2900	13	5,9

Формат	Зона	Поз.	Обозначение	Наименование	Кол.	Примечание
				1.490.1-1.2 00600		КР23
				Детали		
Б4		1	1.490.1-1.2 00601	ф12 AIII, ГОСТ 5781-82, ℓ=2300	1	2,1 кг
Б4		2	1.490.1-1.2 00602	ф12 AIII, ГОСТ 5781-82, ℓ=2050	1	1,8 кг
Б4		3	1.490.1-1.2 00603	ф8 AI, ГОСТ 5781-82, ℓ=160	11	0,06 кг
				1.490.1-1.2 00600-01		КР24
				Детали		
Б4		1	1.490.1-1.2 00601-01	ф12 AIII, ГОСТ 5781-82, ℓ=2900	1	2,6 кг
Б4		2	1.490.1-1.2 00602-01	ф12 AIII, ГОСТ 5781-82, ℓ=2650	1	2,4 кг
Б4		3	1.490.1-1.2 00603	ф8 AI, ГОСТ 5781-82, ℓ=160	14	0,06 кг

Зав. отд.	Стилянский	
Н. контр.	Абрамович	
Гл. инж. пр.	Абрамович	
Гл. инж.	Кузнецова	

1.490.1-1.2 00600

Каркас плоский (КР23, КР24)

Стадия	Масса	Масштаб
Р	см. табл.	—
Лист	Листов 1	

ЦНИИПРОМЗДАНИЙ

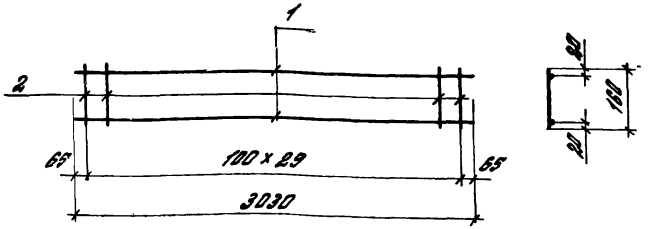

Формат	Зона	Поз.	Обозначение	Наименование	Кол.	Примечание
				Детали		
Б4		1	1.490.1-1.2 00701	ф18АIII, ГОСТ 5781-82, ℓ=3030	2	6,05
Б4		2	1.490.1-1.2 00702	ф12АIII, ГОСТ 5781-82, ℓ=160	30	0,14

Взам. инв. №

Подпись и дата

Инв. № подл.

Зав. отд.	Смилянский		
Н. контр.	Абрамович		
Гл. инж. пр.	Абрамович		
Ст. инж.	Кузнецова		

1.490.1-1.2 00700

Каркас плоский (КР 25)

Стадия	Масса	Масштаб
Р	16,4	—

Лист | Листов 1

ЦНИИПРОМЗДАНИЙ

20013-03 25

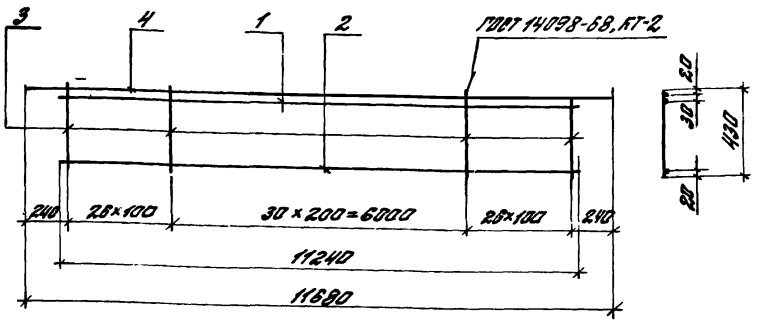

Поз. 4 приварить дополнительно после изготовления каркаса.

Формат	Зона	Поз.	Обозначение	Наименование	Кол.	Примечание
				1.490.1-1.2 00800		КР29
				Детали		
Б4		1	1.490.1-1.2 00801	ф6АIII, ГОСТ 5781-82; l=11240	1	2,5 кг
Б4		2	1.490.1-1.2 00802	ф5ВрI; ГОСТ 6727-80; l=11240	1	1,7 кг
Б4		3	1.490.1-1.2 00803	ф6АIII; ГОСТ 5781-82; l=430	83	0,095 кг
Б4		4	1.490.1-1.2 00804	ф12АIII; ГОСТ 5781-82; l=3100	2	2,75 кг
				1.490.1-1.2 00800-01		КР30
				Детали		
Б4		1	1.490.1-1.2 00805	ф8АIII; ГОСТ 5781-82; l=11240	1	4,4 кг
Б4		2	1.490.1-1.2 00802	ф5ВрI; ГОСТ 6727-80; l=11240	1	1,7 кг
Б4		3	1.490.1-1.2 00806	ф8АIII; ГОСТ 5781-82; l=430	83	0,17 кг
Б4		4	1.490.1-1.2 00807	ф16АIII; ГОСТ 5781-82; l=3100	2	4,9 кг

Зав. отд.	Смилянский		
Н. контр.	Абрамович		
Гл. инж. пр.	Абрамович		
Рук. гр.	Гуськова		

1.490.1-1.2 00800

Каркас плоский (КР 29, КР30)

Стадия	Масса	Масштаб
Р	см. табл.	—
Лист	Листов 1	

ЦНИИПРОМЗДАНИЙ

20013-03 26

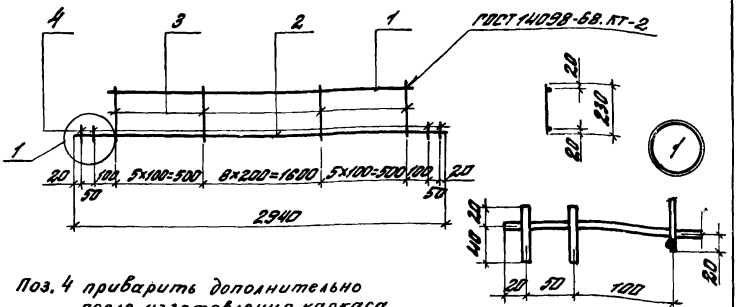

Поз. 4 приварить дополнительно после изготовления каркаса.

Формат	Зона	Поз.	Обозначение	Наименование	Кол.	Примечание
				1.490.1-1.2 00900		КР31
				Детали		
Б4		1	1.490.1-1.2 00901	ф5ВрI; ГОСТ 6727-80; ℓ=2640	1	0,4кг
Б4		2	1.490.1-1.2 00902	ф14АIII; ГОСТ 5781-82; ℓ=2940	1	3,5кг
Б4		3	1.490.1-1.2 00903	ф5ВрI; ГОСТ 6727-80; ℓ=230	19	0,035кг
Б4		4	1.490.1-1.2 00904	ф14АIII; ГОСТ 5781-82; ℓ=60	4	0,07кг
				1.490.1-1.2 00900-01		КР32
				Детали		
Б4		1	1.490.1-1.2 00905	ф6АIII; ГОСТ 5781-82; ℓ=2640	1	0,6кг
Б4		2	1.490.1-1.2 00906	ф18АIII; ГОСТ 5781-82; ℓ=2940	1	5,9кг.
Б4		3	1.490.1-1.2 00907	ф6АIII; ГОСТ 5781-82; ℓ=230	19	0,05кг
Б4		4	1.490.1-1.2 00908	ф18АIII; ГОСТ 5781-82; ℓ=60	4	0,12кг.

Взам. инв.№ | Подпись и дата | Инв.№ подл.

1.490.1-1.2 00900

Каркас плоский (КР31; КР32).

Стадия	Масса	Масштаб
Р	см. табл.	—
Лист	Листов 1	

Зав. отд.	Смилянский	
Н. контр.	Абрамович	
Гл. инж. пр.	Абрамович	
Рук. гр.	Гуськова	

ЦНИИПРОМЗДАНИЙ

20013-03 27

Формат	Зона	Поз.	Обозначение	Наименование	Кол.	Примечание
				Документация		
				Сборочный чертеж.		
				1.490.1-1.2 01000		КР33
				Детали		
Б4		1	1.490.1-1.2 01001	ф14АIII; ГОСТ 5781-82; l=2940	1	3,5кг
Б4		2	1.490.1-1.2 01002	ф5ВрI; ГОСТ 6727-80; l=2940	1	0,5кг
Б4		3	1.490.1-1.2 01003	ф5ВрI; ГОСТ 6727-80; l=130	18	0,02кг
Б4		4	1.490.1-1.2 01004	ф14АIII; ГОСТ 5781-82; l=60	2	0,07кг
				1.490.1-1.2 01000-01		КР34
				Детали		
Б4		1	1.490.1-1.2 01005	ф18АIII; ГОСТ 5781-82; l=2940	1	5,9кг
Б4		2	1.490.1-1.2 01006	ф6АIII; ГОСТ 6727-80; l=2940	1	0,7кг
Б4		3	1.490.1-1.2 01007	ф6АIII; ГОСТ 6727-80; l=130	18	0,03кг
Б4		4	1.490.1-1.2 01008	ф18АIII; ГОСТ 5781-82; l=60	2	0,12кг
				1.490.1-1.2 01000-02		КР35
				Детали		
Б4		1	1.490.1-1.2 01009	ф10АIII; ГОСТ 5781-82; l=2940	1	1,8кг
Б4		2	1.490.1-1.2 01009	ф10АIII; ГОСТ 5781-82; l=2940	1	1,8кг
Б4		3	1.490.1-1.2 01003	ф5ВрI; ГОСТ 6727-80; l=130	18	0,02кг
Б4		4	1.490.1-1.2 01004-01	ф10АIII; ГОСТ 5781-82; l=60	2	0,04кг
				1.490.1-1.2 01000-03		КР36
				Детали		
Б4		1	1.490.1-1.2 01001	ф14АIII; ГОСТ 5781-82; l=2940	1	3,5кг
Б4		2	1.490.1-1.2 01001	ф14АIII; ГОСТ 5781-82; l=2940	1	3,5кг
Б4		3	1.490.1-1.2 01003	ф5ВрI; ГОСТ 6727-80; l=130	18	0,02кг
Б4		4	1.490.1-1.2 01004	ф14АIII; ГОСТ 5781-82; l=60	2	0,07кг

1.490.1-1.2 01000

Ав.отд.	Смилянский	
Контр.	Абрамович	
Л.инж.пр.	Абрамович	
Ук.гр.	Гуськова	

Каркас плоский (КР33-КР36)

Стадия	Лист	Листов
Р		1

ЦНИИПРОМЗДАНИЙ

20013-03 28

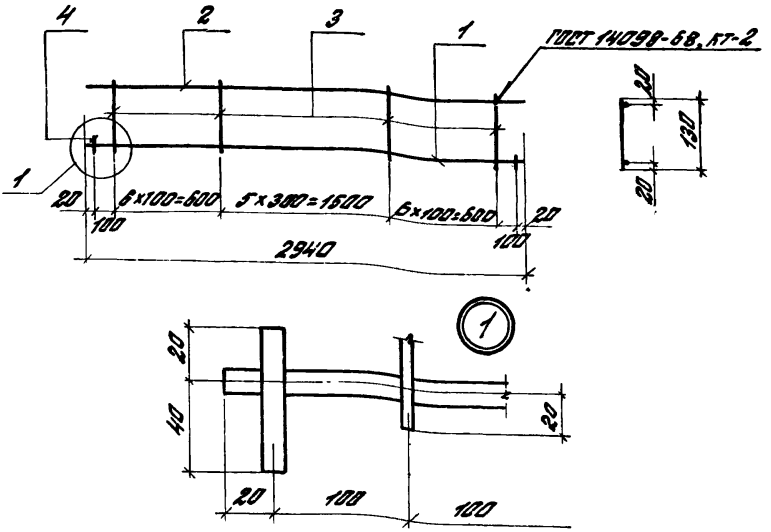

Обозначение	Марка	Масса, кг
1.490.1-1.2 01000	КР33	4,5
-01	КР34	7,4
-02	КР35	4,1
-03	КР36	7,5

Поз. 4 приварить дополнительно после изготовления каркаса

Зав. отд.	Смилянский		
Н. контр.	Абрамович		
Гл. инж. пр.	Абрамович		
Рук. гр.	Руськова		

1.490.1-1.2 01000СБ

Каркас плоский (КР33-КР36) Сборочный чертеж.

Стадия	Масса	Масштаб
Р	см. табл.	—

Лист | Листов 1

ЦНИИПРОМЗДАНИЙ

Инв. № подл. | Подпись и дата | Взам. инв. №

20013-03 29

КР37 – изображено
КР37-1 – зеркальное отражение

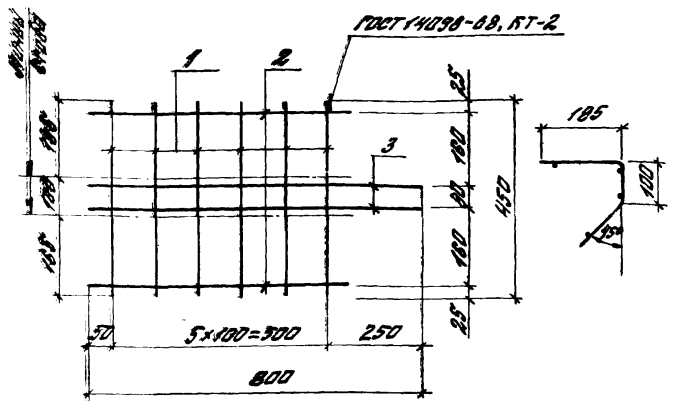

Формат	Зона	Поз.	Обозначение	Наименование	Кол.	Примечание
				1.490.1 – 1.2 01100		КР37
				Детали		
Б4		1	1.490.1 – 1.2 01101	Ф48рI; ГОСТ 6727-80, l=450	6	0,04 кг
Б4		2	1.490.1 – 1.2 01102	Ф48рI; ГОСТ 6727-80, l=600	2	0,06 кг
Б4		3	1.490.1 – 1.2 01103	Ф12АIII, ГОСТ 5781-82, l=800	2	0,71 кг
				1.490.1 – 1.2 01100-01		КР37-1
				То же, что и для – 00		

Зав. отд.	Смилянский		
Н. контр.	Абрамович		
Гл. инжир.	Абрамович		
Рук. гр.	Гуськова		

1.490.1 – 1.2 01100

Каркас плоский (КР37; КР37-1)

Стадия	Масса	Масштаб
Р	1,8	—

Лист | Листов 1

ЦНИИПРОМЗДАНИЙ

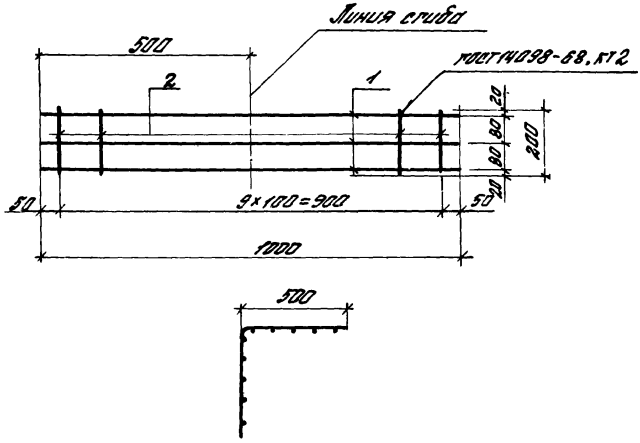

Формат	Зона	Поз.	Обозначение	Наименование	Кол.	Примечание
				Детали		
Б4		1	1.490.1-1.2 01201	ф5 Вр I, ГОСТ 6727-80, ℓ=1000	3	0,154 кг
Б4		2	1.490.1-1.2 01202	ф4 Вр I, ГОСТ 6727-80, ℓ=200	10	0,02 кг

Зав отд.	Стиленский		
Н. контр.	Абрамович		
Гл. инж. пр.	Абрамович		
Рук. гр.	Гусева		

1.490.1-1.2 01200

Каркас плоский (КР 38)

Стадия	Масса	Масштаб
Р	0,7	—
Лист	Листов 1	

ЦНИИПРОМЗДАНИЙ

Инв. № подл. | Подпись и дата | Взам. инв. №

20013-03 31

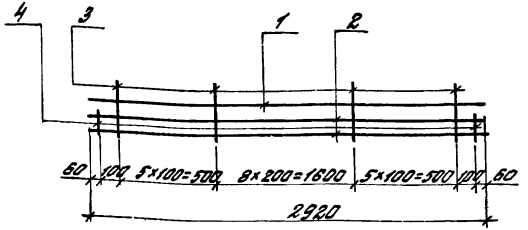

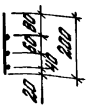

Поз 4 приварить дополнительно, после изготовления каркаса.

Формат	Зона	Поз.	Обозначение	Наименование	Кол.	Примечание
				1.490.1-1.2 01300		КР39
				Детали		
Б4		1	1.490.1-1.2 01301	ф10АIII; ГОСТ5781-82; ℓ=2920	1	1,8кг
Б4		2	1.490.1-1.2 01302	ф14АIII; ГОСТ5781-82; ℓ=2920	2	3,53кг
Б4		3	1.490.1-1.2 01303	ф5ВрI; ГОСТ6727-80; ℓ=200	19	0,03кг
Б4		4	1.490.1-1.2 01304	ф14АIII; ГОСТ5781-82; ℓ=80	2	0,1кг
				1.490.1-1.2 01300-01		КР40
				Детали		
Б4		1	1.490.1-1.2 01301	ф10АIII; ГОСТ5781-82; ℓ=2920	1	1,8кг
Б4		2	1.490.1-1.2 01305	ф18АIII; ГОСТ5781-82; ℓ=2920	2	5,83кг
Б4		3	1.490.1-1.2 01306	ф6АIII; ГОСТ5781-82; ℓ=200	19	0,05кг
Б4		4	1.490.1-1.2 01307	ф18АIII; ГОСТ5781-82; ℓ=80	2	0,16кг

Зав. отд.	Смилянский		
Н. контр.	Абрамович		
Гл. инж. пр.	Абрамович		
Рук. пр.	Гуськова		

1.490.1-1.2 01300

Каркас плоский (КР39; КР40)

Стадия	Масса	Масштаб
Р	см. табл.	—
Лист	Листов 1	

ЦНИИПРОМЗДАНИЙ

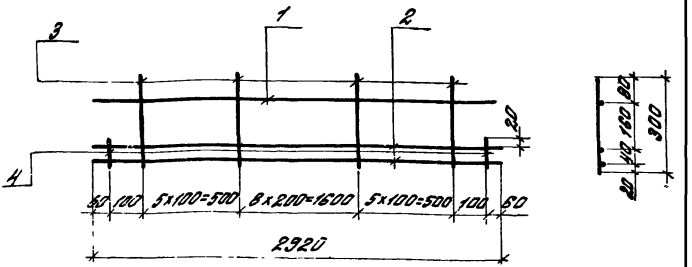

Поз 4 приварить дополнительно, после изготовления каркаса

Формат	Зона	Поз.	Обозначение	Наименование	Кол.	Примечание
				1.490.1-1.2 01400		КР41
				Детали		
Б4		1	1.490.1-1.2 01401	ф10АIII; ГОСТ5781-82; ℓ=2920	1	1,8кг
Б4		2	1.490.1-1.2 01402	ф14АIII; ГОСТ5781-82; ℓ=2920	2	3,53кг
Б4		3	1.490.1-1.2 01403	ф5ВрI; ГОСТ6727-80; ℓ=300	19	0,05кг
Б4		4	1.490.1-1.2 01404	ф14АIII; ГОСТ5781-82; ℓ=80	2	0,1кг
				1.490.1-1.2 01400-01		КР42
				Детали		
Б4		1	1.490.1-1.2 01401	ф10АIII; ГОСТ5781-82; ℓ=2920	1	1,8кг
Б4		2	1.490.1-1.2 01405	ф18АIII; ГОСТ5781-82; ℓ=2920	2	5,83кг
Б4		3	1.490.1-1.2 01406	ф6ВрI; ГОСТ6727-80; ℓ=300	19	0,07кг
Б4		4	1.490.1-1.2 01407	ф18АIII; ГОСТ5781-82; ℓ=80	2	0,16кг

Взам. инв. №

Подпись и дата

Инв. № подл.

Зав. отд.	Смилянский	
Н. контр.	Абрамович	
Гл. инж. пр.	Абрамович	
Рук. пр.	Гуськова	

1.490.1-1.2 01400

Каркас плоский (КР 41, КР 42)

Стадия	Масса	Масштаб
Р	см. табл	—

Лист | Листов 1

ЦНИИПРОМЗДАНИЙ

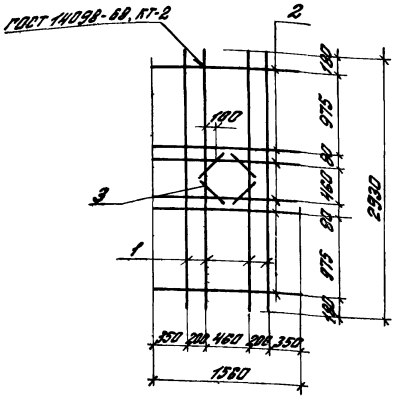

Формат	Зона	Поз.	Обозначение	Наименование	Кол.	Примечание
				Детали		
Б4		1	1.490.1 - 1.2 01501	ф12АIII; ГОСТ 5781-82; ℓ=2930	4	2,6 кг
Б4		2	1.490.1 - 1.2 01502	ф12АIII; ГОСТ 5781-82; ℓ=1560	6	1,4 кг
Б4		3	1.490.1 - 1.2 01503	ф12АIII; ГОСТ 5781-82; ℓ=320	4	0,28 кг

				1.490.1 - 1.2 01500
Зав. отд.	Емилянский			Каркас плоский (КР 43)
Н. контр.	Абрамович			
Гл. инж. пр.	Абрамович			
Рук. гр.	Гуськова			

Стадия	Масса	Масштаб
Р	19.8	—
Лист	Листов 1	

ЦНИИПРОМЗДАНИЙ

20043-03 34

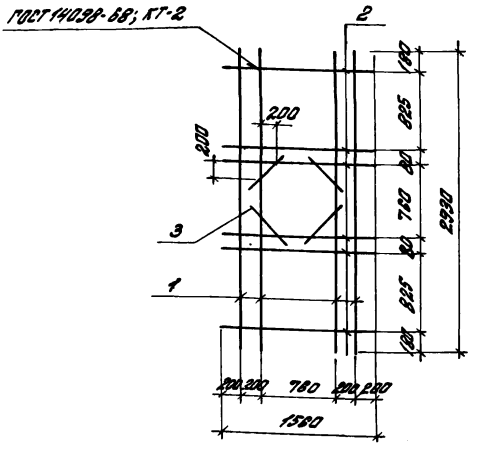

Формат	Зона	Поз.	Обозначение	Наименование	Кол.	Приме-чание
				Детали		
Б4		1	1.490.1-1.2 01601	ф12 AIII; ГОСТ 5781-82; ℓ=2330	4	2,6кг
Б4		2	1.490.1-1.2 01602	ф12 AIII; ГОСТ 5781-82; ℓ=1560	6	1,4кг
Б4		3	1.490.1-1.2 01603	ф12 AIII; ГОСТ 5781-82; ℓ=320	4	0,28кг

Инв.№ подл. | Подпись и дата | Взам.инв.№

Зав.отд.	Смиланский		
Н.контр.	Абрамович		
Гл.инж.пр.	Абрамович		
Рук.гр.	Гуськова		

1.490.1-1.2 01600

Каркас плоский (КР 44)

Стадия	Масса	Масштаб
Р	19,8	—
Лист	Листов 1	

ЦНИИПРОМЗДАНИЙ

20013-03 35

Формат	Зона	Поз.	Обозначение	Наименование	Кол.	Примечание
				1.490.1-1.2 01700		С1
				Детали		
64		1	1.490.1-1.2 01701	Ф58рI, ГОСТ6727-80, l=5780	16	0,89кг
64		2	1.490.1-1.2 01702	Ф58рI, ГОСТ6727-80, l=2950	30	0,45кг
				1.490.1-1.2 01700-01		С7
				Детали		
64		1	1.490.1-1.2 01703	Ф48рI, ГОСТ6727-80, l=2950	8	0,29кг
64		2	1.490.1-1.2 01704	Ф48рI, ГОСТ6727-80, l_1=1480	16	0,15кг
				1.490.1-1.2 01700-02		С8
				Детали		
64		1	1.490.1-1.2 01703	Ф48рI, ГОСТ6727-80, l=2950	11	0,29кг
64		2	1.490.1-1.2 01704-01	Ф48рI, ГОСТ6727-80, l_1=2080	16	0,21кг
				1.490.1-1.2 01700-03		С9
				Детали		
64		1	1.490.1-1.2 01703-01	Ф48рI, ГОСТ6727-80, l=4780	5	0,47кг
64		2	1.490.1-1.2 01704-02	Ф48рI, ГОСТ6727-80, l_1=850	25	0,084кг
				1.490.1-1.2 01700-04		С10
				Детали		
64		1	1.490.1-1.2 01703-02	Ф48рI, ГОСТ6727-80, l=4180	7	0,41кг
64		2	1.490.1-1.2 01704-03	Ф48рI, ГОСТ6727-80, l_1=1150	22	0,114кг

1.490.1-1.2 01700

Зав. отд.	Смиленский	[signature]
Н. контр.	Абрамович	[signature]
Гл. инж. пр.	Абрамович	[signature]
Ст. инж.	Лузнецова	[signature]

Сетка арматурная (С1, С7-С10, С17, С21-С23)

Стадия	Лист	Листов
Р	1	2

ЦНИИПРОМЗДАНИЙ

Формат	Зона	Поз.	Обозначение	Наименование	Кол.	Примечание
				1.490.1-1.2 01700-05		С17
				Детали		
Б4		1	1.490.1-1.2 01701-01	ф58р I, ГОСТ 6727-80, ℓ=6650	18	1,02 кг
Б4		2	1.490.1-1.2 01702-01	ф58р I, ГОСТ 6727-80, ℓ=3000	34	0,46 кг
				1.490.1-1.2 01700-06		С21
				Детали		
Б4		1	1.490.1-1.2 01703-03	ф48р I, ГОСТ 6727-80, ℓ=3000	12	0,3 кг.
Б4		2	1.490.1-1.2 01704-04	ф48р I, ГОСТ 6727-80, ℓ=2300	16	0,23 кг
				1.490.1-1.2 01700-07		С22
				Детали		
Б4		1	1.490.1-1.2 01703-03	ф48р I, ГОСТ 6727-80, ℓ=3000	15	0,3 кг
Б4		2	1.490.1-1.2 01704-05	ф48р I, ГОСТ 6727-80, ℓ=2900	16	0,29 кг
				1.490.1-1.2 01700-08		С23
				Детали		
Б4		1	1.490.1-1.2 01701-01	ф58р I, ГОСТ 6727-80, ℓ=6650	14	1,02 кг
Б4		2	1.490.1-1.2 01702-02	ф58р I, ГОСТ 6727-80, ℓ=2800	34	0,4 кг

Инв. № подл. | Подпись и дата | Взам. инв. №

1.490.1-1.2 01700

20013-03 37

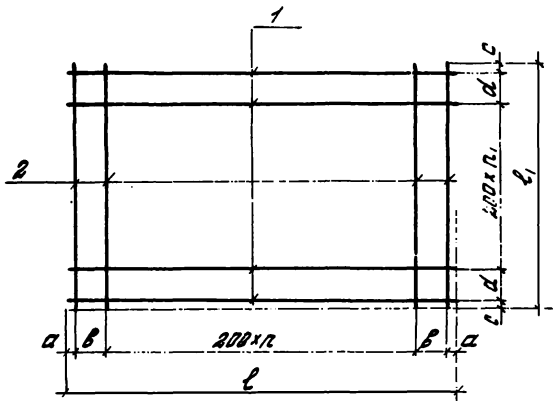

Обозначение	Марка	Размеры, мм						Кол., шт		Масса, кг
		a	в	c	d	l	l_1	n	n_1	
1.490.1-1.2 01700	C1	40	150	25	150	5780	2950	27	13	27,9
-01	C7	25	200	20	200	2950	1480	13	5	4,6
-02	C8						2080		8	6,6
-03	C9	40	150	25	200	4780	850	22	2	4,5
-04	C10				150	4180	1150	19	4	5,4
-05	C17	25	200	50	150	6650	3000	31	13	32,1
-06	C21	50	150	50	200	3000	2300	13	9	7,3
-07	C22						2900		12	9,1
-08	C23	25	200	50	150	6650	2600	31	11	27,9

Зав. отд.	Смилянский		
Н. контр.	Абрамович		
Гл. инж. пр.	Абрамович		
Гл. инж.	Кузнецова		

1.490.1-1.2 01700 СБ

Сетка арматурная (C1, C7-C10, C17, C21-C23). Сборочный чертеж

Стадия	Масса	Масштаб
Р	см. табл	—
Лист	Листов 1	

ЦНИИПРОМЗДАНИЙ

20013-03 38

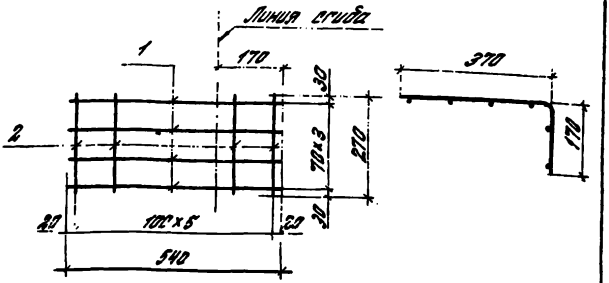

Формат	Зона	Поз.	Обозначение	Наименование	Кол.	Примечание
				Детали		
Б4		1	1.490.1-1.2 01801	ФВАI, ГОСТ 5781-82, ℓ=540	4	0,21кг
Б4		2	1.490.1-1.2 01802	Ф5ВрI, ГОСТ 6727-80, ℓ=270	6	0,04кг

Инв.№ подл. | Подпись и дата | Взам.инв.№

		1.490.1-1.2 01800	
Зав.отд.	Емельянский	Сетка арматурная (С2)	Стадия: Р; Масса: 1,2; Масштаб: —
Н.контр.	Абрамович		Лист; Листов 1
Рук.инж.ф.	Абрамович		ЦНИИПРОМЗДАНИЙ
Ст.инж.	Кузнецова		

Формат	Зона	Поз.	Обозначение	Наименование	Кол.	Примечание
				1.490.1-1.2 01900		С3
				Детали		
Б4		1	1.490.1-1.2 01901	ф38рI, ГОСТ 6727-80, ℓ=2940	5	0,16 кг
Б4		2	1.490.1-1.2 01902	ф38рI, ГОСТ 6727-80, ℓ=440	16	0,03 кг
				1.490.1-1.2 01900-01		С11
				Детали		
Б4		1	1.490.1-1.2 01901-01	ф38рI, ГОСТ 6727-80, ℓ=850	5	0,05 кг
Б4		2	1.490.1-1.2 01902	ф38рI, ГОСТ 6727-80, ℓ=440	5	0,03 кг
				1.490.1-1.2 01900-02		С12
				Детали		
Б4		1	1.490.1-1.2 01901-02	ф38рI, ГОСТ 6727-80, ℓ=1150	5	0,06 кг
Б4		2	1.490.1-1.2 01902	ф38рI, ГОСТ 6727-80, ℓ=440	7	0,03 кг
				1.490.1-1.2 01900-03		С13
				Детали		
Б4		1	1.490.1-1.2 01901-03	ф38рI, ГОСТ 6727-80, ℓ=1750	5	0,1 кг
Б4		2	1.490.1-1.2 01902	ф38рI, ГОСТ 6727-80, ℓ=440	10	0,03 кг
				1.490.1-1.2 01900-04		С14
				Детали		
Б4		1	1.490.1-1.2 01901-04	ф38рI, ГОСТ 6727-80, ℓ=1950	5	0,11 кг
Б4		2	1.490.1-1.2 01902	ф38рI, ГОСТ 6727-80, ℓ=440	11	0,03 кг
				1.490.1-1.2 01900-05		С15
				Детали		
Б4		1	1.490.1-1.2 01901-05	ф38рI, ГОСТ 6727-80, ℓ=4350	5	0,24 кг
Б4		2	1.490.1-1.2 01902	ф38рI, ГОСТ 6727-80, ℓ=440	23	0,03 кг
				1.490.1-1.2 01900-06		С16
				Детали		
Б4		1	1.490.1-1.2 01901-06	ф38рI, ГОСТ 6727-80, ℓ=3750	5	0,21 кг
Б4		2	1.490.1-1.2 01902	ф38рI, ГОСТ 6727-80, ℓ=440	20	0,03 кг

1.490.1-1.2 01900

Зав.отд.	Смилянский	
Н.контр.	Абрамович	
Гл.инж.пр.	Абрамович	
Ст.инж.	Кузнецова	

Сетка арматурная (С3, С11 – С16, С25)

Стадия	Лист	Листов
Р	1	2

ЦНИИПРОМЗДАНИЙ

Формат	Зона	Поз	Обозначение	Наименование	Кол.	Приме-чание
				1.490.1-1.2 01900-07		0.25
				Детали		
Б4		1	1.490.1-1.2 01901-07	ф38рI, ГОСТ 6727-80, ℓ=2740	5	0.15кг
Б4		2	1.490.1-1.2 01902	ф38рI, ГОСТ 6727-80, ℓ=440	15	0.03кг

Инв.№ подл. | Подп. и дата | Взам.инв.№

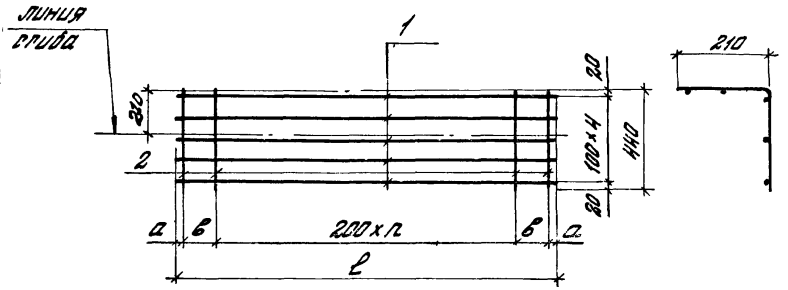

Обозначение	Марка	Размеры, мм			Кол. п, шт	Масса, кг
		а	в	ℓ		
1.490.1-1.2 01900	С3	20	150	2940	13	1,2
-01	С11	25	200	850	2	0,4
-02	С12		150	1150	4	0,5
-03	С13			1750	7	0,8
-04	С14			1950	8	0,9
-05	С15			4350	20	1,9
-06	С16			3750	17	1,7
-07	С25	20		2740	12	1,2

			1.490.1-1.2 01900ОВ
			Сетка арматурная (С3, С11 – С16, С25). Сборочный чертеж
			Стадия: Р; Масса: см. табл.; Масштаб: —
			Лист; Листов 1
Гл. инж. пр.	Абрамович		ЦНИИПРОМЗДАНИЙ
Гл. инж.	Кузнецова		

Формат	Зона	Поз.	Обозначение	Наименование	Кол.	Примечание
				1.490.1-1.2 02000		С4
				Детали		
Б4		1	1.490.1-1.2 02001	ф5ВрI, ГОСТ 6727-80, ℓ=5780	8	0,89 кг
Б4		2	1.490.1-1.2 02002	ф5ВрI, ГОСТ 6727-80, ℓ=2950	22	0,46 кг
Б4		3	1.490.1-1.2 02003	ф5ВрI, ГОСТ 6727-80, ℓ=2760	9	0,43 кг
Б4		4	1.490.1-1.2 02004	ф5ВрI, ГОСТ 6727-80, ℓ=1190	9	0,18 кг
Б4		5	1.490.1-1.2 02005	ф5ВрI, ГОСТ 6727-80, ℓ=550	18	0,085 кг
				1.490.1-1.2 02000-01		С5
				Детали		
Б4		1	1.490.1-1.2 02001	ф5ВрI, ГОСТ 6727-80, ℓ=5780	8	0,89 кг
Б4		2	1.490.1-1.2 02002	ф5ВрI, ГОСТ 6727-80, ℓ=2950	19	0,45 кг
Б4		3	1.490.1-1.2 02003-01	ф5ВрI, ГОСТ 6727-80, ℓ=2170	9	0,33 кг
Б4		4	1.490.1-1.2 02004	ф5ВрI, ГОСТ 6727-80, ℓ=1190	9	0,18 кг
Б4		5	1.490.1-1.2 02005	ф5ВрI, ГОСТ 6727-80, ℓ=550	24	0,085 кг
				1.490.1-1.2 02000-02		С18
				Детали		
Б4		1	1.490.1-1.2 02001-01	ф5ВрI, ГОСТ 6727-80, ℓ=6660	8	1,03 кг
Б4		2	1.490.1-1.2 02002-01	ф5ВрI, ГОСТ 6727-80, ℓ=3000	27	0,46 кг
Б4		3	1.490.1-1.2 02003-02	ф5ВрI, ГОСТ 6727-80, ℓ=3640	9	0,56 кг
Б4		4	1.490.1-1.2 02004	ф5ВрI, ГОСТ 6727-80, ℓ=1190	9	0,18 кг
Б4		5	1.490.1-1.2 02005-01	ф5ВрI, ГОСТ 6727-80, ℓ=575	18	0,09 кг
				1.490.1-1.2 02000-03		С19
				Детали		
Б4		1	1.490.1-1.2 02001-01	ф5ВрI, ГОСТ 6727-80, ℓ=6660	8	1,03 кг
Б4		2	1.490.1-1.2 02002-01	ф5ВрI, ГОСТ 6727-80, ℓ=3000	24	0,46 кг
Б4		3	1.490.1-1.2 02003-03	ф5ВрI, ГОСТ 6727-80, ℓ=3050	9	0,47 кг
Б4		4	1.490.1-1.2 02004	ф5ВрI, ГОСТ 6727-80, ℓ=1190	9	0,18 кг
Б4		5	1.490.1-1.2 02005-01	ф5ВрI, ГОСТ 6727-80, ℓ=575	24	0,09 кг

Взам. инв. №

Подпись и дата

Инв. № подл.

1.490.1-1.2 02000

Зав. отд.	Смилянский	
Н. контр.	Абрамович	
Гл. инж. пр.	Абрамович	
Ст. инж.	Кузнецова	

Сетка арматурная (С4, С5, С18, С19)

Стадия	Лист	Листов
Р		1

ЦНИИПРОМЗДАНИЙ

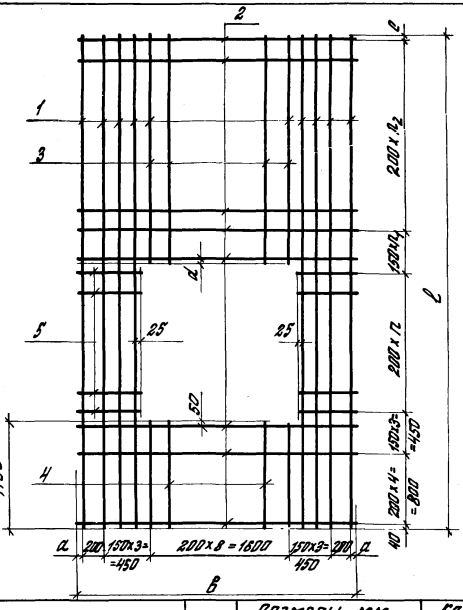

Обозначение	Марка	Размеры, мм					Кол., шт			Масса, кг
		a	b	c	d	l	n	n_1	n_2	
1.490.1-1.2 02000	C4	25	2950	40	20	5780	8	3	12	24,2
-01	C5				30		11		9	22,3
-02	C18	50	3000	20	20	6660	8	5	15	28,9
-03	C19				30		11		12	27,3

Зав.отд.	Смилянский		
Н. контр.	Абрамович		
Гл. инж. пр.	Абрамович		
Ст. инж.	Кузнецова		

1.490.1-1.2 02000СБ

Сетка арматурная (C4, C5, C18, C19). Сборочный чертеж.

Стадия	Масса	Масштаб
Р	См. табл.	—
Лист	листов 1	

ЦНИИПРОМЗДАНИЙ

20013-03 44

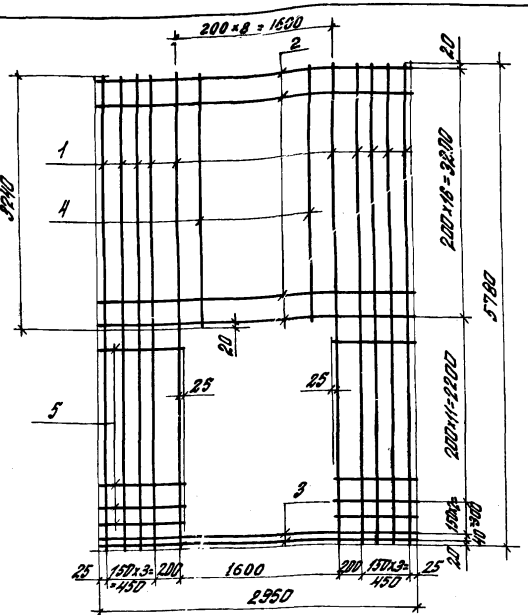

Формат	Зона	Поз	Обозначение	Наименование	Кол.	Примечание
				Детали		
Б4		1	1.490.1-1.2 02101	ф5ВрI, ГОСТ6727-80, l=5780	10	0,89кг
Б4		2	1.490.1-1.2 02102	ф5ВрI, ГОСТ6727-80, l=2950	17	0,45кг
Б4		3	1.490.1-1.2 02103	ф8АIII, ГОСТ5781-82; l=2950	2	1,16кг
Б4		4	1.490.1-1.2 02104	ф5ВрI, ГОСТ6727-80, l=3240	7	0,5кг
Б4		5	1.490.1-1.2 02105	ф5ВрI, ГОСТ6727-80, l=700	24	0,11кг

Взам. инв. №

Подпись и дата

Инв. № подл.

1.490.1-1.2 02100

Сетка арматурная (С6)

Стадия	Масса	Масштаб
Р	25,0	—

Лист | Листов 1

Зав. отд.	Смилянский	
Н. контр.	Абрамович	
Гл. инж. пр.	Абрамович	
Ст. инж.	Кузнецова	

ЦНИИПРОМЗДАНИЙ

20013-03 45

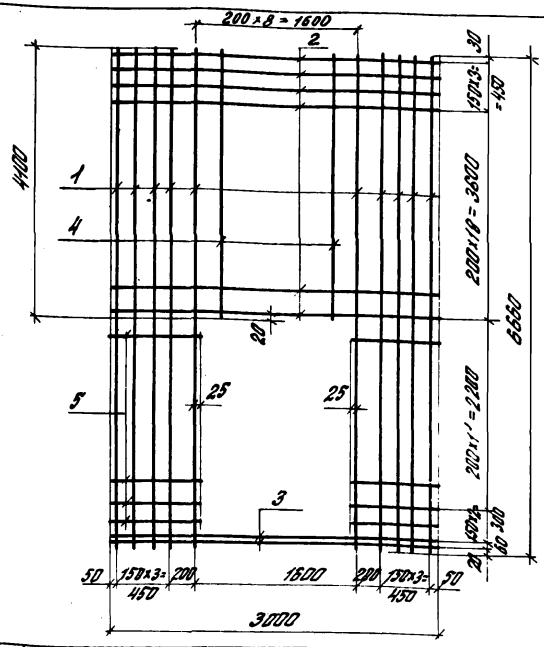

Формат	Зона	Поз.	Обозначение	Наименование	Кол.	Примечание
				Детали		
Б4		1	1.490.1-1.2 02201	ф5 Вр I, ГОСТ 6727-80, ℓ=6600	10	1,02 кг
Б4		2	1.490.1-1.2 02202	ф5 Вр I, ГОСТ 6727-80, ℓ=3000	22	0,46 кг
Б4		3	1.490.1-1.2 02203	ф8 АI, ГОСТ 5781-82, ℓ=3000	2	1,2 кг
Б4		4	1.490.1-1.2 02204	ф5 Вр I, ГОСТ 6727-80, ℓ=4400	7	0,63 кг
Б4		5	1.490.1-1.2 02205	ф5 Вр I, ГОСТ 6727-80, ℓ=725	24	0,11 кг

1.490.1-1.2 02200

Сетка арматурная (с20)

Стадия	Масса	Масштаб
Р	29,8	—
Лист	Листов 1	

ЦНИИПРОМЗДАНИЙ

Зав. отд.	Стилянский	
Н. контр.	Абрамович	
Гл. инж. пр.	Абрамович	
Ст. инж.	Кузнецова	

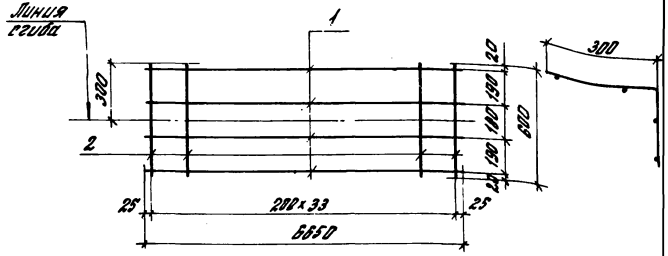

Формат	Зона	Поз.	Обозначение	Наименование	Кол.	Примечание
				Детали		
Б4		1	1.490.1-1.2 02301	ф12 AIII, ГОСТ 5781-82, l=6650	4	5,9 кг
Б4		2	1.490.1-1.2 02302	ф12 AIII, ГОСТ 5781-88, l=600	34	0,53 кг

Инв. № подл. | Подпись и дата | Взам. инв. №

Зав. отд.	Ямпольский		
Н. контр.	Абрамович		
Гл. инж. пр.	Абрамович		
Ст. инж.	Кузнецова		

1.490.1-1.2 02300

Сетка арматурная (с 24)

Стадия	Масса	Масштаб
Р	41,7	—
Лист	Листов 1	

ЦНИИПРОМЗДАНИЙ

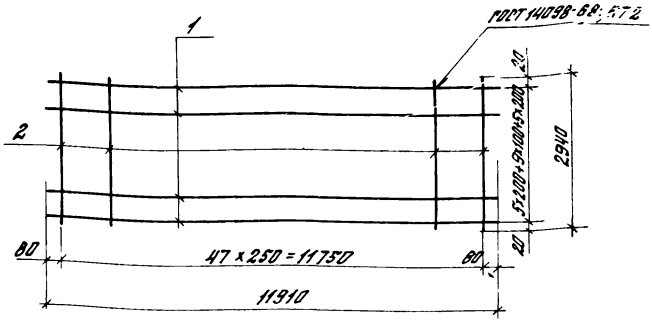

Формат	Зона	Поз.	Обозначение	Наименование	Кол.	Примечание
				1.490.1-1.2 02400		С27
				Детали		
Б4		1	1.490.1-1.2 02401	ф3ВрI; ГОСТ 6727-80; l=11910	20	0,66кг
Б4		2	1.490.1-1.2 02402	ф3ВрI; ГОСТ 6727-80; l=2940	48	0,16кг
				1.490.1-1.2 02400-01		С28
				Детали		
Б4		1	1.490.1-1.2 02401-01	ф5ВрI; ГОСТ 6727-80; l=11910	20	1,84кг
Б4		2	1.490.1-1.2 02402	ф3ВрI; ГОСТ 6727-80; l=2940	48	0,16кг

Зав. отд.	Смилянский		
Н. контр.	Абрамович		
Гл. инж. пр.	Абрамович		
Рук. гр.	Гуськова		

1.490.1-1.2 02400

Сетка арматурная (С27; С28).

Стадия	Масса	Масштаб
Р	см. табл.	—
Лист	Листов 1	

ЦНИИПРОМЗДАНИЙ

20013-03 48

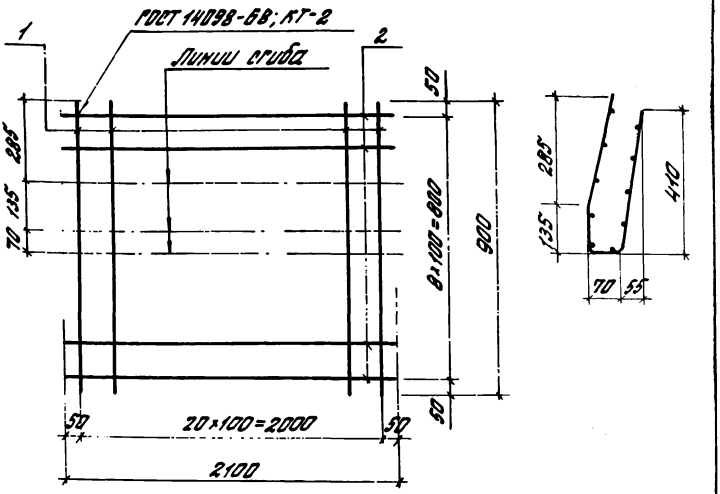

Формат	Зона	Поз.	Обозначение	Наименование	Кол.	Примечание
				Детали		
Б4		1	1.490.1-1.2 02501	ф5ВрI; ГОСТ 6727-80; ℓ=900	21	0.14кг
Б4		2	1.490.1-1.2 02502	ф5ВрI; ГОСТ 6727-80; ℓ=2100	9	0.32кг

Инв. № подл. | Подпись и дата | Взам. инв. №

1.490.1-1.2 02500

Сетка арматурная (с 29)

Стадия	Масса	Масштаб
Р	5.8	—
Лист	Листов 1	

ЦНИИПРОМЗДАНИЙ

Зав. отд.	Емельянский	
Н. контр.	Абрамович	
Гл. инж. пр.	Абрамович	
Рук. гр.	Гуськова	

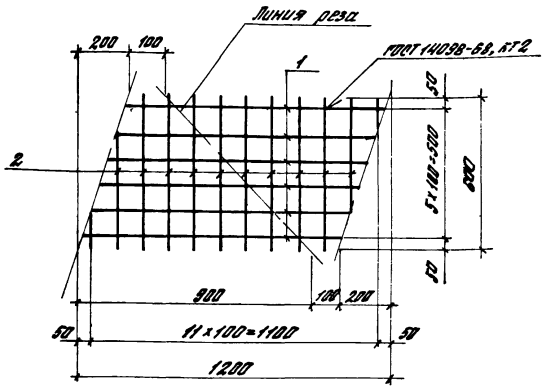

Формат	Зона	Поз	Обозначение	Наименование	Кол	Примечание
				Детали (на 2 шт)		
54		1	1.490.1-1.2 026О1	ф4 ВрI, ГОСТ 6727-80, ℓ=1000	6	0,1 кг
54		2	1.490.1-1.2 026О2	ф4 ВрI, ГОСТ 6727-80, ℓ=600	10	0,08 кг

Зав. отд	Степанский		
Н. контр	Абрамович		
Гл. инж. пр	Абрамович		
Рук. гр	Гуськова		

1.490.1-1.2 026ОО

Сетка арматурная (г.30)

Стадия	Масса	Масштаб
Р	1,2	—
Лист	Листов	

ЦНИИПромзданий

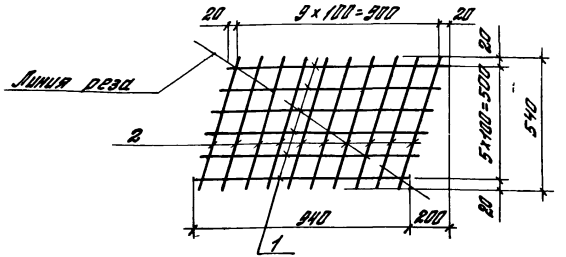

Формат	Зона	Поз	Обозначение	Наименование	Кол	Примечание
				Детали (на 2 шт)		
64		1	14901-1.2 02701	ф4ВрI, ГОСТ 6727-80; l=940	6	0,1 кг
64		2	1.4901-1.2 02702	ф4ВрI, ГОСТ 6727-80, l=540	10	0,06 кг

Взам инв №

Подпись и дата

Инв № подл

Зав отд	Стилянский	
Н.контр	Абрамович	
Гл инж.пр.	Абрамович	
Рук гр	Руськова	

14901-1.2 02700

Сетка арматурная (С30 - вариант)

Стадия	Масса	Масштаб
Р	1.2	—

Лист | Листов 1

ЦНИИПРОМЗДАНИЙ

20013-03 51

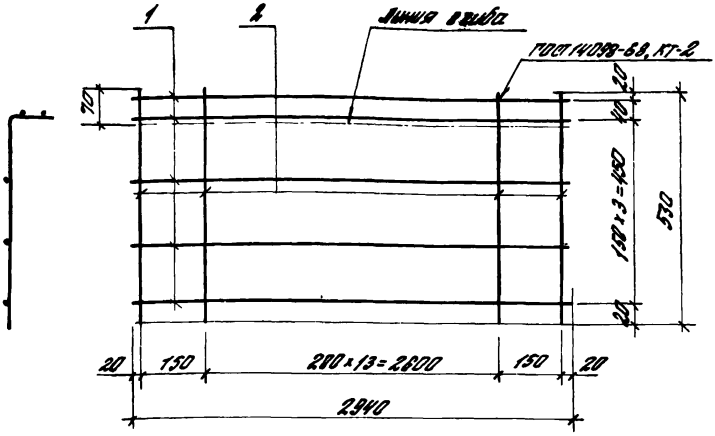

Формат	Зона	Поз.	Обозначение	Наименование	Кол.	Примечание
				Детали		
Б4		1	1.490.1-1.2 02801	ф 3 Вр I; ГОСТ 6727-80; l=2940	5	0,16 кг
Б4		2	1.490.1-1.2 02802	ф 3 Вр I; ГОСТ 6727-80; l=530	16	0,03 кг

Зав. отд.	Смиленский			1.490.1-1.2 02800
Н. контр.	Абрамович			Сетка арматурная С 31
Гл. инж. пр.	Абрамович			
Рук. гр.	Гуськова			

Стадия	Масса	Масштаб
Р	1,3	—
Лист	Листов 1	

ЦНИИПРОМЗДАНИЙ

20013-03 52

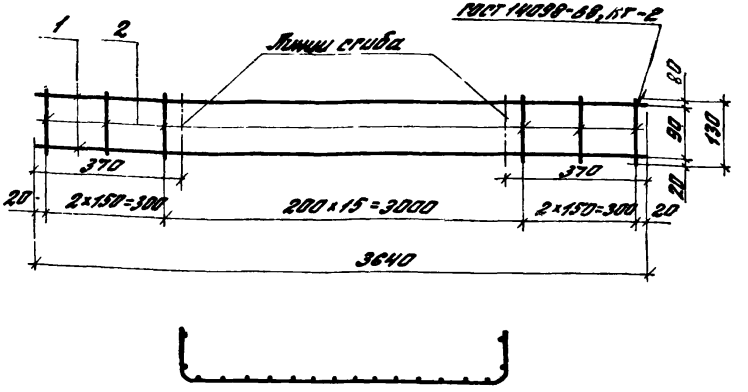

Формат	Зона	Поз.	Обозначение	Наименование	Кол.	Примечание
				Детали		
Б4		1	1.490.1-1.2 02901	ф5 ВрI; ГОСТ 6727-80; ℓ=3640	2	0,56 кг
Б4		2	1.490.1-1.2 02902	ф3 ВрI; ГОСТ 6727-80; ℓ=130	20	0,01 кг

Зав. отд.	Смилянский			1.490.1-1.2 02900
Н. контр.	Абрамович			Сетка арматурная (с 32)
Гл. инж. пр.	Абрамович			Стадия: Р; Масса: 1,3; Масштаб: —
Рук. гр.	Гуськова			Лист; Листов 1
				ЦНИИПРОМЗДАНИЙ

Инв. № подл. | Подпись и дата | Взам. инв. №

20013-03 53

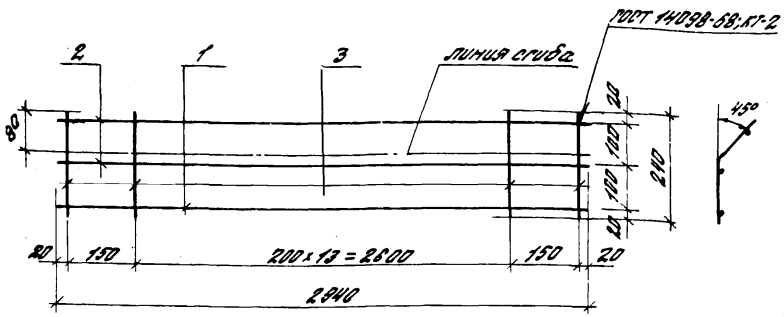

Формат	Зона	Поз.	Обозначение	Наименование	Кол.	Примечание
				Детали		
Б4		1	1.490.1-1.2 03001	ф8АIII; ГОСТ 5781-82; l=2940	1	1.2кг
Б4		2	1.490.1-1.2 03002	ф38рI; ГОСТ 6727-80; l=2940	2	0,16кг
Б4		3	1.490.1-1.2 03003	ф38рI; ГОСТ 6727-80; l=240	16	0,01кг

Зав. отд.	Смилянский		
Н. контр.	Абрамович		
Рел. инж.	Абрамович		
Рук. пр.	Гуськова		

1.490.1-1.2 03000

Сетка арматурная (С33)

Стадия	Масса	Масштаб
Р	1.7	—
Лист	Листов 1	

ЦНИИПРОМЗДАНИЙ

20013-03 54

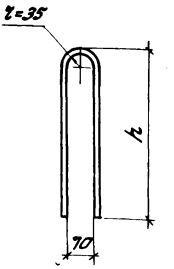

Обозначение	Марка	h, мм	Длина, мм	Масса, кг
1.490.1-1.2 03100	К1	190	434	0,4
-01	К2	220	494	0,4
-02	К3	240	534	0,5
-03	К4	260	574	0,5
-04	К5	300	654	0,6

Зав. отд.	Смолянский		
Н. контр.	Абрамович		
Гл. инж. пр.	Абрамович		
Ст. инж.	Кузнецова		

1.490.1-1.2 03100

Гибкая связь (К1-К5)

Стадия	Масса	Масштаб
Р	см. табл.	—

Лист | Листов 1

Стержень арматурный ф 12 АII, ГОСТ 5781-82

ЦНИИПРОМЗДАНИЙ

Инв. № подл. | Подпись и дата | Взам. инв. №

20013-03 55

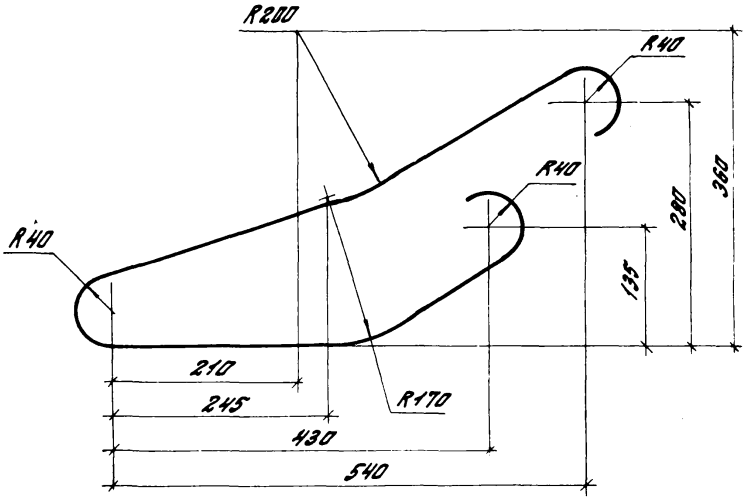

				1.490.1-1.2 ВЗ200		
				Петля строповочная (П1)	Стадия: Р	Масса: 3,6
					Масштаб: 1:5	
Зав. отд.	Стишенский				Лист	Листов 1
Н. контр.	Хромовских			Стержень арматурный ф 20 AI стали марки ВСт3пс2, ВСт3сп2 по ГОСТ 5781-82, ℓ=1450	ЦНИИПРОМЗДАНИЙ	
Гл. инж. пр.	Хромовских					
Ст. инж.	Кузнецова					

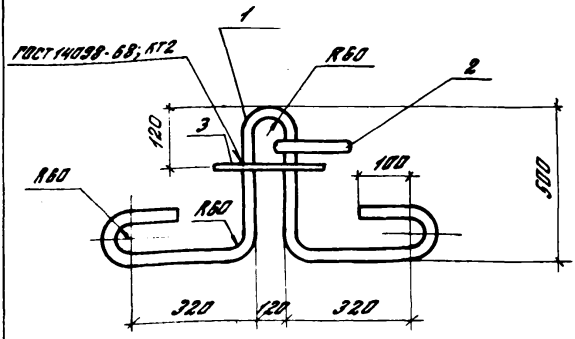

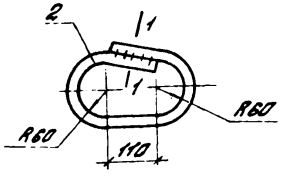

1-1

Сварка электродами Э42-Т или Э46-Т

поз. 2 к поз. 1 не приварить

Формат	Зона	Поз.	Обозначение	Наименование	Кол	Примечание
				Детали		
Б4		1	1.490.1-1.2 03301	ф28 AI; ГОСТ 5781-82; ℓ=2690	1	13.0 кг
Б4		2	1.490.1-1.2 03302	ф28 AI; ГОСТ 5781-82; ℓ=800	1	3.9 кг
Б4		3	1.490.1-1.2 03303	ф8 AI; ГОСТ 5781-82; ℓ=250	1	0.1 кг

Инв. № подл. | Подпись и дата | Взам. инв. №

1.490.1-1.2 03300

Петля строповочная (П2)

Стадия	Масса	Масштаб
Р	17.0	—
Лист	Листов 1	

Стержень арматурный ф28 AI сталь марки ВСт.3пс2, ВСт.3сп2.

ЦНИИПРОМЗДАНИЙ

Зав. отд.	Смиланский	
Н. контр.	Яромович	
Гл. инж. пр.	Яромович	
Рук. гр.	Гуськова	

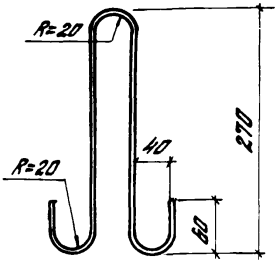

		1.490.1-1.2 03400	
		Петля строповочная (ПЗ)	Стадия: Р; Масса: 0,3; Масштаб: 1:5
			Лист; Листов 1
Нач. отд.	Стильянский	Стержень арматурный ф 8 AI стали марки ВСт.3пс2, ВСт.3сп2 по ГОСТ 3781-82, ℓ=780	ЦНИИПРОМЗДАНИЙ
Гл. констр.	Мурашова		
Гл. инж. пр.	Мурашевич		
Рук. гр.	Гусакова		

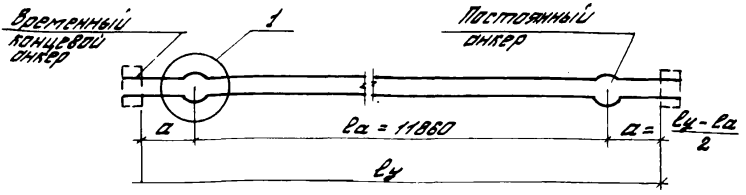

1

Высаженная головка

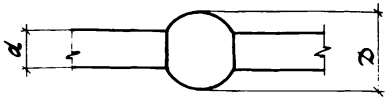

$D = 1{,}8d^{\pm 2}$

l_y – расстояние между упорными поверхностями временных концевых анкеров (определяется заводом-изготовителем)

Для принятой в серии напрягаемой арматуры класса А-IV постоянные анкера не делать

Обозначение	Марка	Ф, мм	Длина, мм	Масса кг	Класс стали
1.490.1-1.2 00001	СТН1	22	12000	35,8	См. техническое описание, п. 3
-01	СТН2	25	12000	46,2	

Взам. инв. №

Подпись и дата

Инв. № подл.

Зав. отд.	Смилянский	
Н. контр.	Абрамович	
Гл. инж. пр.	Абрамович	
Рук. гр.	Гуськова	

1.490.1-1.2 00001

Стержень напрягаемый (СТН1, СТН2).

Стадия	Масса	Масштаб
Р	см. табл.	—

Лист | Листов 1

ЦНИИПРОМЗДАНИЙ

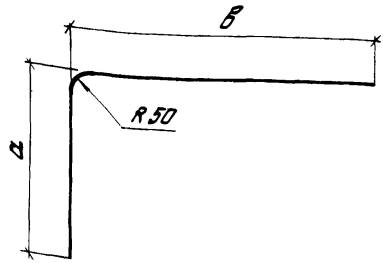

Обозначение	Марка	Ф, мм	Размеры, мм		Длина, мм	Масса, кг
			а	в		
1.490.1-1.2 00002	СТ1	14АIII	450	450	880	1,1
-01	СТ2	25АIII	650	900	1530	5,9
-02	СТ3	14АIII	—	—	450	0,6
-03	СТ4	8АI	—	—	180	0,1

				1.490.1-1.2 00002
				Стержень (СТ1 - СТ4)
Зав. отд.	Смилянский			
Н. контр.	Абрамович			Стержень арматурный по ГОСТ 5781-82.
Гл. инж. пр.	Абрамович			
Ст. инж.	Кузнецова			

Стадия	Масса	Масштаб
Р	см. табл	—
лист	листов 1	

ЦНИИПРОМЗДАНИЙ

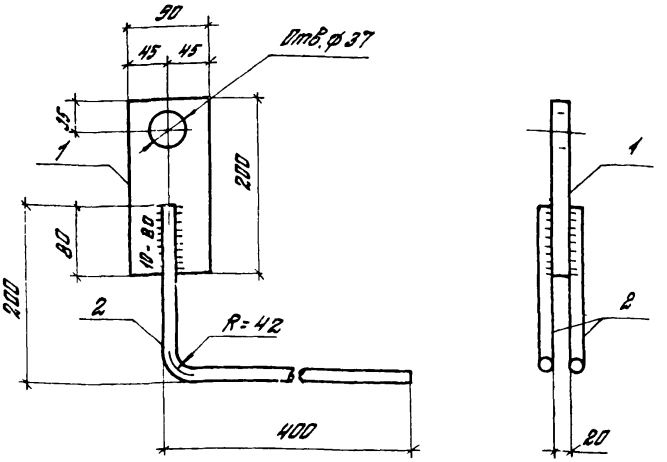

Формат	Зона	Поз.	Обозначение	Наименование	Кол.	Примечание
				Детали		
Б4		1	1.490.1-1.2 03501	Полоса 20×90, ГОСТ 103-76 / ВСТ3КП2-1, ТУ14-1-3023-80, l=200	1	2,8кг
Б4		2	1.490.1-1.2 03502	ф14АД, ГОСТ 5781-82, l=580	2	0,7кг

Зав отд	Смилянский		
Н. контр	Абрамович		
Гл. инж пр	Абрамович		
Ст. инж.	Кузнецова		

1.490.1-1.2 03500

Изделие закладное (М1)

Стадия	Масса	Масштаб
Р	4,2	1:5

Лист | Листов 1

ЦНИИПРОМЗДАНИЙ

Инв. № подл. | Подпись и дата | Взам инв. №

20013-03 61

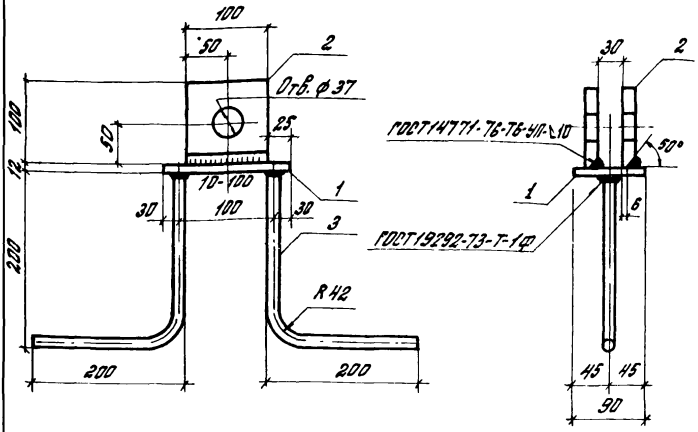

Формат	Зона	Поз.	Обозначение	Наименование	Кол.	Примечание
				Детали		
Б4		1	1.490.1-1.2 03601	Полоса 12×90, ГОСТ 103-76 / ВСт3КП2-1, ТУ14-1-3023-80, l=160	1	1,4 кг
Б4		2	1.490.1-1.2 03602	Полоса 16×100, ГОСТ 103-76 / ВСт3КП2-1, ТУ14-1-3023-80, l=100	2	1,3 кг
Б4		3	1.490.1-1.2 03603	ф14А II, ГОСТ 5781-82, l=380	2	0,45 кг

Зав. отд.	Смилянский		
Н. контр.	Абрамович		
Гл. инж. пр.	Абрамович		
Ст. инж.	Кузнецова		

1.490.1-1.2 03600

Изделие закладное (М2)

Стадия	Масса	Масштаб
Р	4,9 кг	1:5

Лист | Листов 1

ЦНИИПРОМЗДАНИЙ

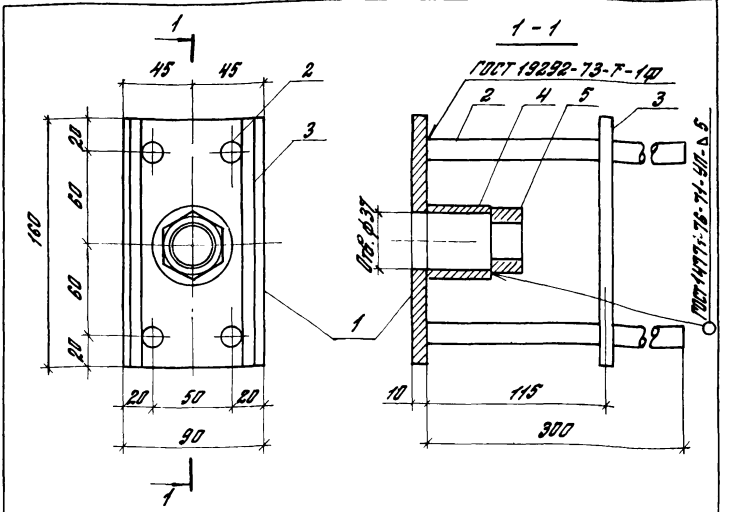

Формат	Зона	Поз	Обозначение	Наименование	Кол.	Примечание
				Детали		
Б4		1	1.490.1-1.2 03701	Полоса 10×90×160 ГОСТ 103-76 Вст3кп2-1 ГОСТ 14637-89	1	1,1кг
Б4		2	1.490.1-1.2 03702	ф14 А II, ГОСТ 5781-82, ℓ=300	4	0,36кг
Б4		3	1.490.1-1.2 03703	ф8 А I, ГОСТ 5781-82, ℓ=130	2	0,05кг
Б4		4	1.490.1-1.2 03704	Труба 48×6 ГОСТ 8734-75 Б20 ГОСТ 8733-74 ℓ=40	1	0,3кг
Б4		5		Гойка М24 ГОСТ 5915-70	1	0,1кг

Инв. № подл. | Подпись и дата | Взам. инв. №

Зав. отд.	Смиланский		
Н. контр.	Абрамович		
Гл. инж. пр.	Абрамович		
Ст. инж.	Кузнецова		

1.490.1-1.2 03700

Изделие закладное (М3)

Стадия	Масса	Масштаб
Р	3,1	1:25
Лист	Листов 1	

ЦНИИПРОМЗДАНИЙ

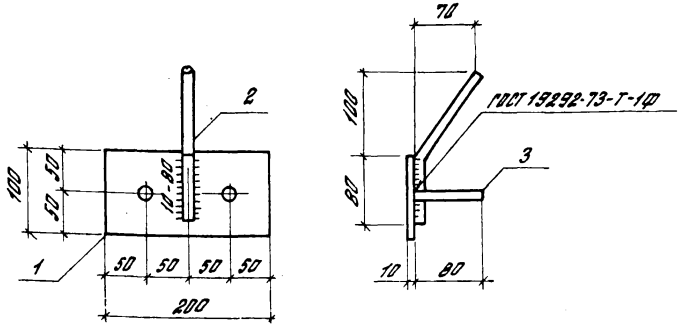

Формат	Зона	Поз.	Обозначение	Наименование	Кол.	Примечание
				Детали		
Б4		1	1.490.1-1.2 03801	Полоса 10×100, ГОСТ 103-76 / Вст3кп2-1, ТУ14-1-3023-80, ℓ=200	1	1,6 кг
Б4		2	1.490.1-1.2 03802	ф14АII, ГОСТ 5781-82, ℓ=180	1	0,2 кг
Б4		3	1.490.1-1.2 03803	ф14АII, ГОСТ 5781-82, ℓ=80	2	0,1 кг

Зав. отд.	Смилянский		
Н. контр.	Абрамович		
Гл. инж. пр.	Абрамович		
Ст. инж.	Кузнецова		

1.490.1-1.2 03800

Изделие закладное (М4)

Стадия	Масса	Масштаб
Р	2,0	1:5

Лист | Листов 1

ЦНИИПРОМЗДАНИЙ

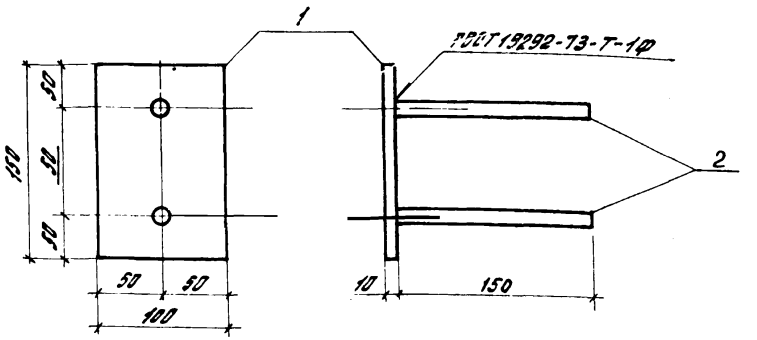

Формат	Зона	Поз.	Обозначение	Наименование	Кол.	Примечание
				Детали		
Б4		1	1.490.1-1.2 03901	Полоса 10×100 ГОСТ 103-76 Ст3кп2-1 ТУ 14-1-3023-80 ℓ=150	1	1,2 кг
Б4		2	1.490.1-1.2 03902	ф14 В ГОСТ 5781-82, ℓ=150	2	0,2 кг

Инв.№ подл. | Подпись и дата | Взам. инв.№

		1.490.1-1.2 03900	
Изделие закладное (М5)		Стадия: Р	Масса: 1,6 кг	Масштаб: —
		Лист	Листов 1
		ЦНИИПРОМЗДАНИЙ	

Зав.отд.	Смиланский	
Н.контр.	Абрамович	
Гл.инж.пр.	Абрамович	
Ст.инж.	Буланчова	

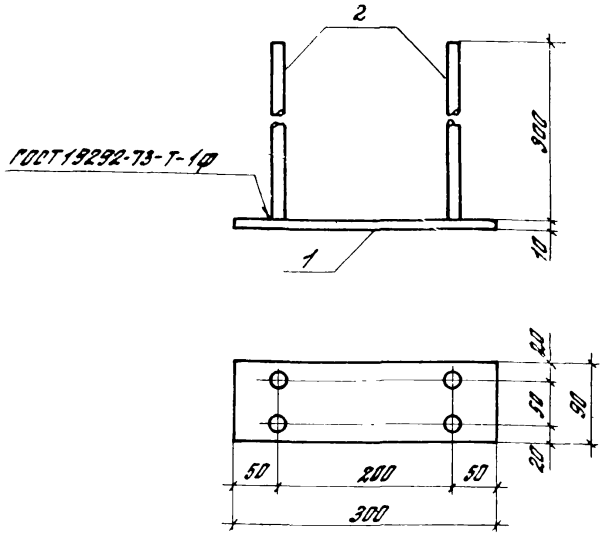

Формат	Зона	Поз	Обозначение	Наименование	Кол.	Примечание
				Детали		
Б4		1	1.490.1-1.2 04001	Полоса 10х90, ГОСТ 103-76 / ВСт3кп2-1.ТУ14-1-3023-80 ℓ=300	1	2,1кг
Б4		2	1.490.1-1.2 04002	ф14АIII, ГОСТ 5781-82, ℓ=300	4	0,36кг

Зав. отд.	Смилянский		
Н. контр.	Абрамович		
Гл. инж. пр.	Абрамович		
Ст. инж.	Кузнецова		

1.490.1-1.2 04000

Изделие закладное (М6)

Стадия	Масса	Масштаб
Р	3,6	1:5

Лист | Листов 1

ЦНИИПРОМЗДАНИЙ

20013-03 66

Формат	Зона	Поз.	Обозначение	Наименование	Кол.	Примечание
				1.490.1-1.2 04100		РМ1
				Детали		
Б4		1	1.490.1-1.2 04101	ГН.L56х40х3, ГОСТ19772-74 / ВСТ3 КП2, ГОСТ11474-76, ℓ=1912	4	4,1кг
Б4		2	1.490.1-1.2 04102	ГН.L56х40х3, ГОСТ19772-74 / ВСТ3 КП2, ГОСТ11474-76, ℓ=1942	4	4,18кг
Б4		3	1.490.1-1.2 04103	ПОЛОСА 3х40, ГОСТ19903-74 / ВСТ3 КП, ГОСТ10105-80, ℓ=100	16	0,094кг
Б4		4	1.490.1-1.2 04104	ф3ВрI, ГОСТ6727-80, ℓ=120	32	0,007кг
				1.490.1-1.2 04100-01		РМ2
				Детали		
Б4		1	1.490.1-1.2 04101	ГН.L56х40х3, ГОСТ19772-74 / ВСТ3 КП2, ГОСТ11474-76, ℓ=1912	4	4,1кг
Б4		2	1.490.1-1.2 04102	ГН.L56х40х3, ГОСТ19772-74 / ВСТ3 КП2, ГОСТ11474-76, ℓ=1942	4	4,18кг
Б4		3	1.490.1-1.2 04103-01	ПОЛОСА 3х40, ГОСТ19903-74 / ВСТ3 КП, ГОСТ10105-80, ℓ=125	16	0,12кг
Б4		4	1.490.1-1.2 04104	ф3ВрI, ГОСТ6727-80, ℓ=120	32	0,007кг
				1.490.1-1.2 04100-02		РМ3
				Детали		
Б4		1	1.490.1-1.2 04101	ГН.L56х40х3, ГОСТ19772-74 / ВСТ3 КП2, ГОСТ11474-76, ℓ=1912	4	4,1кг
Б4		2	1.490.1-1.2 04102	ГН.L56х40х3, ГОСТ19772-74 / ВСТ3 КП2, ГОСТ11474-76, ℓ=1942	4	4,18кг
Б4		3	1.490.1-1.2 04103-02	ПОЛОСА 3х40, ГОСТ19903-74 / ВСТ3 КП, ГОСТ10105-80, ℓ=130	16	0,12кг
Б4		4	1.490.1-1.2 04104	ф3ВрI, ГОСТ6727-80, ℓ=120	32	0,007кг
				1.490.1-1.2 04100-03		РМ4
				Детали		
Б4		1	1.490.1-1.2 04101	ГН.L56х40х3, ГОСТ19772-74 / ВСТ3 КП2, ГОСТ11474-76, ℓ=1912	4	4,1кг
Б4		2	1.490.1-1.2 04102	ГН.L56х40х3, ГОСТ19772-74 / ВСТ3 КП2, ГОСТ11474-76, ℓ=1942	4	4,18кг
Б4		3	1.490.1-1.2 04103-03	ПОЛОСА 3х40, ГОСТ19903-74 / ВСТ3 КП, ГОСТ10105-80, ℓ=150	16	0,14кг
Б4		4	1.490.1-1.2 04104	ф3ВрI, ГОСТ6727-80, ℓ=120	32	0,007кг

Инв. № подл. | Подпись и дата | Взам. инв. №

Зав. отд.	Смилянский		
Н. контр.	Абрамович		
Гл. инж. пр.	Абрамович		
Ст. инж.	Кузнецова		

1.490.1-1.2 04100

Изделие закладное (РМ1-РМ12)

Стадия	Лист	Листов
Р	1	3

ЦНИИПРОМЗДАНИЙ

20013-03 67

Формат	Зона	Поз.	Обозначение	Наименование	Кол.	Приме-чание
				1.490.1-1.2 04100-04		РМ5
				Детали		
Б4		1	1.490.1-1.2 04101	ГНL56х40х3, ГОСТ 19772-74 / Вст3кп2, ГОСТ 11474-76, ℓ=1912	4	4,1 кг
Б4		2	1.490.1-1.2 04102	ГНL56х40х3, ГОСТ 19772-74 / Вст3кп2, ГОСТ 11474-76, ℓ=1942	4	4,18 кг
Б4		3	1.490.1-1.2 04103-04	Полоса 3х40, ГОСТ 19903-74 / Вст3кп, ГОСТ 10705-80, ℓ=170	16	0,16 кг
Б4		4	1.490.1-1.2 04104	ф38 р.I, ГОСТ 6727-80, ℓ=120	32	0,007 кг
				1.490.1-1.2 04100-05		РМ6
				Детали		
Б4		1	1.490.1-1.2 04101	ГНL56х40х3, ГОСТ 19772-74 / Вст3кп2, ГОСТ 11474-76, ℓ=1912	4	4,1 кг
Б4		2	1.490.1-1.2 04102	ГНL56х40х3, ГОСТ 19772-74 / Вст3кп2, ГОСТ 11474-76, ℓ=1942	4	4,18 кг
Б4		3	1.490.1-1.2 04103-05	Полоса 3х40, ГОСТ 19903-74 / Вст3кп, ГОСТ 10705-80, ℓ=210	16	0,2 кг
Б4		4	1.490.1-1.2 04104	ф38 р.I, ГОСТ 6727-80, ℓ=120	32	0,007 кг
				1.490.1-1.2 04100-06		РМ7
				Детали		
Б4		1	1.490.1-1.2 04101-01	ГНL56х40х3, ГОСТ 19772-74 / Вст3кп2, ГОСТ 11474-76, ℓ=2492	4	5,36 кг
Б4		2	1.490.1-1.2 04102	ГНL56х40х3, ГОСТ 19772-74 / Вст3кп2, ГОСТ 11474-76, ℓ=1942	4	4,18 кг
Б4		3	1.490.1-1.2 04103	Полоса 3х40, ГОСТ 19903-74 / Вст3кп, ГОСТ 10705-80, ℓ=100	18	0,094 кг
Б4		4	1.490.1-1.2 04104	ф38 р.I, ГОСТ 6727-80, ℓ=120	36	0,007 кг
				1.490.1-1.2 04100-07		РМ8
				Детали		
Б4		1	1.490.1-1.2 04101-01	ГНL56х40х3, ГОСТ 19772-74 / Вст3кп2, ГОСТ 11474-76, ℓ=2492	4	5,36 кг
Б4		2	1.490.1-1.2 04102	ГНL56х40х3, ГОСТ 19772-74 / Вст3кп2, ГОСТ 11474-76, ℓ=1942	4	4,18 кг
Б4		3	1.490.1-1.2 04103-01	Полоса 3х40, ГОСТ 19903-74 / Вст3кп, ГОСТ 10705-80, ℓ=125	18	0,12 кг
Б4		4	1.490.1-1.2 04104	ф38 р.I, ГОСТ 6727-80, ℓ=120	36	0,007 кг
				1.490.1-1.2 04100-08		РМ9
				Детали		
Б4		1	1.490.1-1.2 04101-01	ГНL56х40х3, ГОСТ 19772-74 / Вст3кп2, ГОСТ 11474-76, ℓ=2492	4	5,36 кг
Б4		2	1.490.1-1.2 04102	ГНL56х40х3, ГОСТ 19772-74 / Вст3кп2, ГОСТ 11474-76, ℓ=1942	4	4,18 кг
Б4		3	1.490.1-1.2 04103-02	Полоса 3х40, ГОСТ 19903-74 / Вст3кп, ГОСТ 10705-80, ℓ=130	18	0,12 кг
Б4		4	1.490.1-1.2 04104	ф38 р.I, ГОСТ 6727-80, ℓ=120	36	0,007 кг

Формат	Зона	Поз.	Обозначение	Наименование	Кол.	Примечание
				1.490.1-1.2 04100-09		РМ10
				Детали		
Б4		1	1.490.1-1.2 04101-01	Гн.L56×40×3, ГОСТ19772-74 / Вст3кп2, ГОСТ11474-76, l=2492	4	5,36кг
Б4		2	1.490.1-1.2 04102	Гн.L56×40×3, ГОСТ19772-74 / Вст3кп2, ГОСТ11474-76, l=1942	4	4,18кг
Б4		3	1.490.1-1.2 04103-03	Полоса 3×40, ГОСТ19903-74 / Вст3кп, ГОСТ10105-80, l=150	18	0,14кг
Б4		4	1.490.1-1.2 04104	ф3ВрI, ГОСТ6727-80, l=120	36	0,007кг
				1.490.1-1.2 04100-10		РМ11
				Детали		
Б4		1	1.490.1-1.2 04101-01	Гн.L56×40×3, ГОСТ19772-74 / Вст3кп2, ГОСТ11474-76, l=2492	4	5,36кг
Б4		2	1.490.1-1.2 04102	Гн.L56×40×3, ГОСТ19772-74 / Вст3кп2, ГОСТ11474-76, l=1942	4	4,18кг
Б4		3	1.490.1-1.2 04103-04	Полоса 3×40, ГОСТ19903-74 / Вст3кп, ГОСТ10105-80, l=190	18	0,16кг
Б4		4	1.490.1-1.2 04104	ф3ВрI, ГОСТ6727-80, l=120	36	0,007кг
				1.490.1-1.2 04100-11		РМ12
				Детали		
Б4		1	1.490.1-1.2 04101-01	Гн.L56×40×3, ГОСТ19772-74 / Вст3кп2, ГОСТ11474-76, l=2492	4	5,36кг
Б4		2	1.490.1-1.2 04102	Гн.L56×40×3, ГОСТ19772-74 / Вст3кп2, ГОСТ11474-76, l=1942	4	4,18кг
Б4		3	1.490.1-1.2 04103	Полоса 3×40, ГОСТ19903-74 / Вст3кп, ГОСТ10105-80, l=210	18	0,2кг
Б4		4	1.490.1-1.2 04104	ф3ВрI, ГОСТ6727-80, l=120	36	0,007кг

Инв. № подл. | Подпись и дата | Взам. инв. №

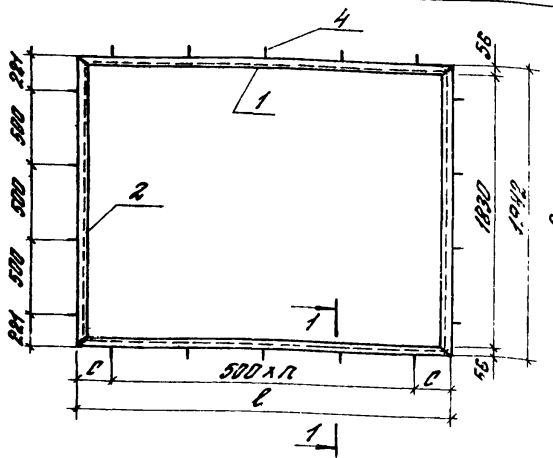

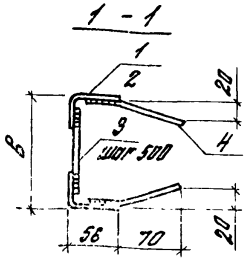

Обозначение	Марка	Размеры, мм в	l	c	Кол. п, шт.	Масса, кг	Примечание
1.490.1-1.2 04100	РМ1	120	1912	206	3	34,8	Рамка обрамления оконного проема
-01	РМ2	145				35,2	
-02	РМ3	150				35,3	
-03	РМ4	170				35,6	
-04	РМ5	190				35,9	
-05	РМ6	230				36,5	
-06	РМ7	120	2492	246	4	40,1	
-07	РМ8	145				40,5	
-08	РМ9	150				40,6	
-09	РМ10	170				40,9	
-10	РМ11	190				41,3	
-11	РМ12	230				41,9	

1.490.1-1.2 04100СБ

Зав. отд.	Смилянский	
Н. контр.	Абрамович	
Гл. инж. пр.	Абрамович	
Рт. инж.	Кузнецова	

Изделие закладное (РМ1-РМ12). Сборочный чертеж

Стадия	Масса	Масштаб
Р	См. табл.	—
Лист	Листов 1	

ЦНИИПРОМЗДАНИЙ

20013-03 70

Формат	Зона	Поз.	Обозначение	Наименование	Кол.	Примечание
				1.490.1-1.2 04200		РМ13
				Детали		
Б4		1	1.490.1-1.2 04201	ГН.L56x40x3, ГОСТ19772-74 / ВСТ3кп2, ГОСТ11474-76, ℓ=2542	4	5,47кг
Б4		2	1.490.1-1.2 04202	ГН.L56x40x3, ГОСТ19772-74 / ВСТ3кп2, ГОСТ11474-76, ℓ=1632	4	3,51кг
Б4		3	1.490.1-1.2 04203	Полоса 3x40, ГОСТ19903-74 / ВСТ3кп, ГОСТ10105-80, ℓ=100	16	0,094кг
Б4		4	1.490.1-1.2 04204	ф3ВрI, ГОСТ6727-80, ℓ=120	26	0,007кг
				1.490.1-1.2 04200-01		РМ14
				Детали		
Б4		1	1.490.1-1.2 04201	ГН.L56x40x3, ГОСТ19772-74 / ВСТ3кп2, ГОСТ11474-76, ℓ=2542	4	5,47кг
Б4		2	1.490.1-1.2 04202	ГН.L56x40x3, ГОСТ19772-74 / ВСТ3кп2, ГОСТ11474-76, ℓ=1632	4	3,51кг
Б4		3	1.490.1-1.2 04203-01	Полоса 3x40, ГОСТ19903-74 / ВСТ3кп, ГОСТ10105-80, ℓ=125	16	0,12кг
Б4		4	1.490.1-1.2 04204	ф3ВрI, ГОСТ6727-80, ℓ=120	26	0,007кг
				1.490.1-1.2 04200-02		РМ15
				Детали		
Б4		1	1.490.1-1.2 04201	ГН.L56x40x3, ГОСТ19772-74 / ВСТ3кп2, ГОСТ11474-76, ℓ=2542	4	5,47кг
Б4		2	1.490.1-1.2 04202	ГН.L56x40x3, ГОСТ19772-74 / ВСТ3кп2, ГОСТ11474-76, ℓ=1632	4	3,51кг
Б4		3	1.490.1-1.2 04203-02	Полоса 3x40, ГОСТ19903-74 / ВСТ3кп, ГОСТ10105-80, ℓ=130	16	0,12кг
Б4		4	1.490.1-1.2 04204	ф3ВрI, ГОСТ6727-80, ℓ=120	26	0,007кг

Взам. инв. №

Подпись и дата

Инв. № подл.

Зав. отд.	Смилянский	
Н. контр.	Абрамович	
Гл. инж. пр.	Абрамович	
Ст. инж.	Кузнецова	

1.490.1-1.2 04200

Изделие закладное (РМ13-РМ18)

Стадия	Лист	Листов
Р	1	2

ЦНИИПРОМЗДАНИЙ

Формат	Зона	Поз.	Обозначение	Наименование	Кол.	Примечание
				1.490.1-1.2 04200-03		РМ16
				Детали		
Б4		1	1.490.1-1.2 04201	ГН.L56×40×3, ГОСТ 19772-74 / ВСТ3 кп2, ГОСТ 11474-76, l=2542	4	5,47кг
Б4		2	1.490.1-1.2 04202	ГН.L56×40×3, ГОСТ 19772-74 / ВСТ3 кп2, ГОСТ 11474-76, l=1632	4	3,51кг
Б4		3	1.490.1-1.2 04203-03	Полоса 3×40, ГОСТ 19903-74 / ВСТ3 кп, ГОСТ 10105-80, l=150	16	0,14кг
Б4		4	1.490.1-1.2 04204	ф38рI, ГОСТ 6727-80, l=120	26	0,007кг
				1.490.1-1.2 04200-04		РМ17
				Детали		
Б4		1	1.490.1-1.2 04201	ГН.L56×40×3, ГОСТ 19772-74 / ВСТ3 кп2, ГОСТ 11474-76, l=2542	4	5,47кг
Б4		2	1.490.1-1.2 04202	ГН.L56×40×3, ГОСТ 19772-74 / ВСТ3 кп2, ГОСТ 11474-76, l=1632	4	3,51кг
Б4		3	1.490.1-1.2 04203-04	Полоса 3×40, ГОСТ 19903-74 / ВСТ3 кп, ГОСТ 10105-80, l=170	16	0,16кг
Б4		4	1.490.1-1.2 04204	ф38рI, ГОСТ 6727-80, l=120	26	0,007кг
				1.490.1-1.2 04200-05		РМ18
				Детали		
Б4		1	1.490.1-1.2 04201	ГН.L56×40×3, ГОСТ 19772-74 / ВСТ3 кп2, ГОСТ 11474-76, l=2542	4	5,47кг
Б4		2	1.490.1-1.2 04202	ГН.L56×40×3, ГОСТ 19772-74 / ВСТ3 кп2, ГОСТ 11474-76, l=1632	4	3,51кг
Б4		3	1.490.1-1.2 04203-05	Полоса 3×40, ГОСТ 19903-74 / ВСТ3 кп, ГОСТ 10105-80, l=210	16	0,2кг
Б4		4	1.490.1-1.2 04204	ф38рI, ГОСТ 6727-80, l=120	26	0,007кг

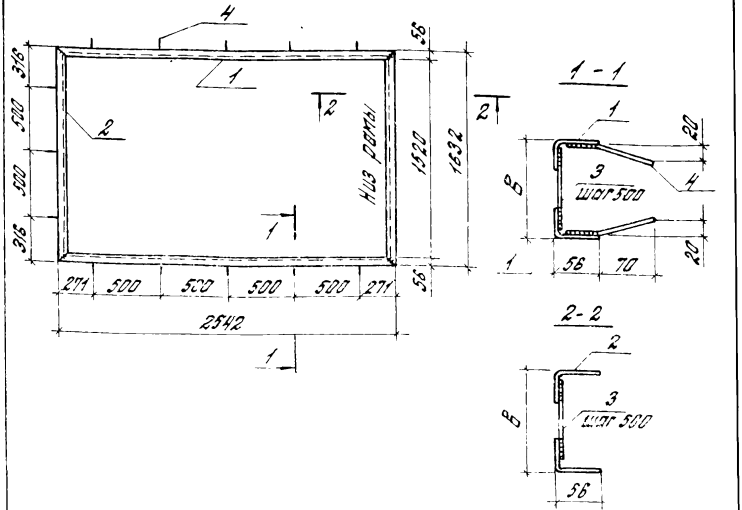

Обозначение	Марка	Размер в, мм	Масса, кг	Примечание
1.490.1-1.2 04200	РМ13	120	37,7	Рамка обрамления дверного проема
-01	РМ14	145	38,1	
-02	РМ15	150	38,2	
-03	РМ16	170	38,5	
-04	РМ17	190	38,8	
-05	РМ18	230	39,4	

Зав. отд.	Смилянский		
Н. контр.	Абрамович		
Гл. инж. пр.	Абрамович		
Ст. инж.	Кузнецова		

1.490.1-1.2 04200СБ

Изделие закладное (РМ13 - РМ18)
Сборочный чертеж

Стадия	Масса	Масштаб
Р	см. табл.	–
Лист	Листов 1	

ЦНИИПРОМЗДАНИЙ

Инв. № подл. | Подпись и дата | Взам. инв. №

Формат	Зона	Поз.	Обозначение	Наименование	Кол	Примечание
				Документация		
			1.490.1-1.2 04300СБ	Сборочный чертеж		
			1.490.1-1.2 00000ТО	Техническое описание		
				Детали		
Б4		1	1.490.1-1.2 04301	ф18 АII; ГОСТ 5781-82, l=45	2	0,09 кг
Б4		2	1.490.1-1.2 04302	ф10 АII; ГОСТ 5781-82; l=380	5	0,23 кг
Б4		3	1.490.1-1.2 04303	ф10 АII; ГОСТ 5781-82; l=380	2	0,23 кг
Б4		4	1.490.1-1.2 04304	Полоса 10×80, ГОСТ 103-76 / ВСТ3 кп2-1, ТУ14-1-3023-80; l=140	1	0,9 кг
А4		5	1.490.1-1.2 04305	Полоса 10×120, ГОСТ 103-76 / ВСТ3 кп2-1, ТУ14-1-3023-80; l=130	1	1,2 кг
			Переменные данные для исполнений			
				1.490.1-1.2 04300		МВ
				Детали		
А4		6	1.490.1-1.2 04306	L125×80×10, ГОСТ 8510-72* / ВСТ3 кп2-1, ТУ14-1-3023-80; l=300	1	4,7 кг
				1.490.1-1.2 04300-01		МВ-1
				Детали		
А4		6	1.490.1-1.2 04306-01	Зеркально 1490.1-1.2.04306	1	4,7 кг

				1.490.1-1.2 04300			
Зав. отд.	Смилянский			Изделие закладное (МВ; МВ-1)	Стадия	Лист	Листов
Н. контр.	Абрамович				Р		1
Гл. инж. пр.	Абрамович				ЦНИИПРОМЗДАНИЙ		
Рук. гр.	Гуськова						

М8 — изображено
М8-1 — зеркальное отражение

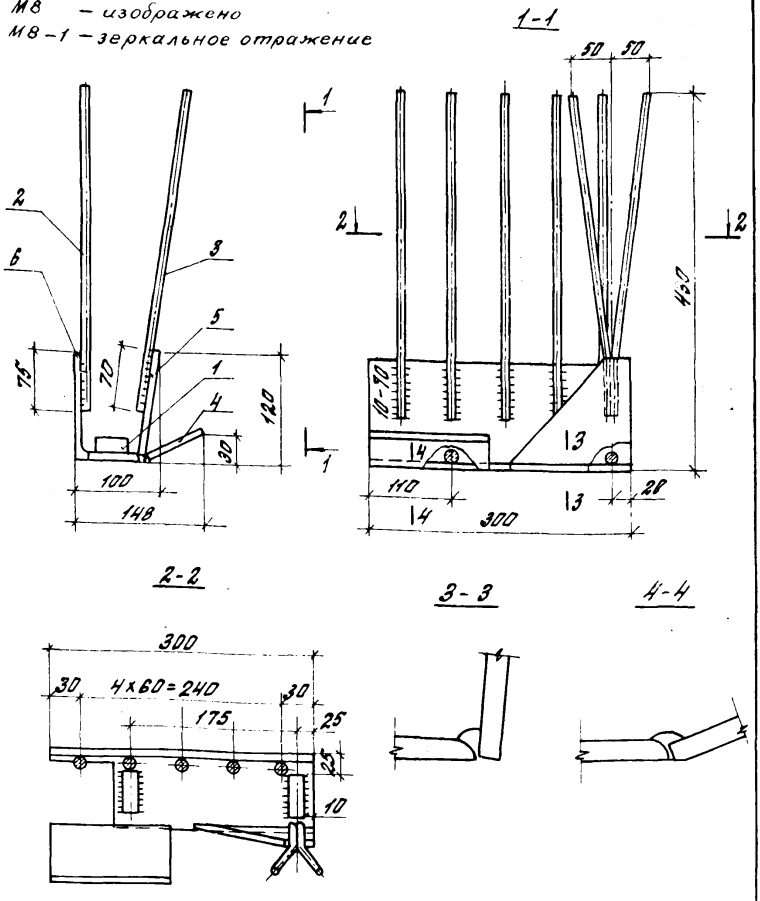

				1.490.1-1.2 0430ОСБ			
				Изделие закладное (М8, М8-1). Сборочный чертеж.	Стадия	Масса	Масштаб
					Р	8,7	1:5
					Лист 1	Листов 2	
Зав. отд.	Смилянский				ЦНИИПРОМЗДАНИЙ		
Н. контр.	Абрамович						
Гл. инж. пр.	Абрамович						
Рук. гр.	Руськова						

Инв. № подл. | Подпись и дата | Взам. инв. №

20013-03 75

поз. 6

Для М8

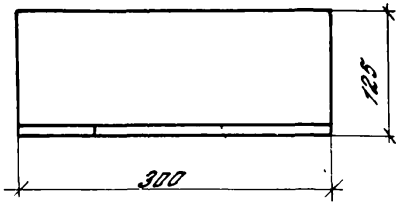

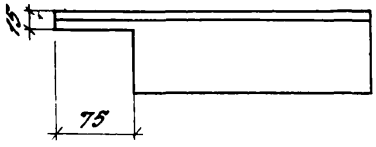

Для М8-1

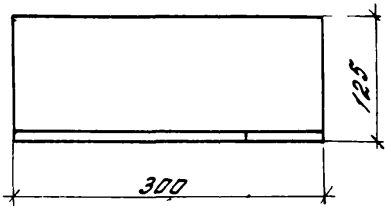

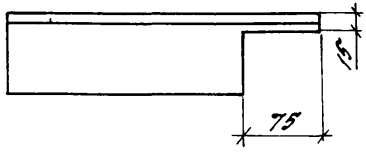

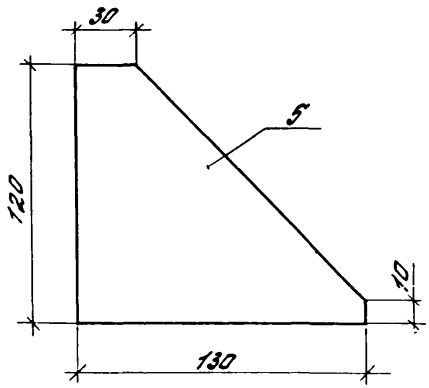

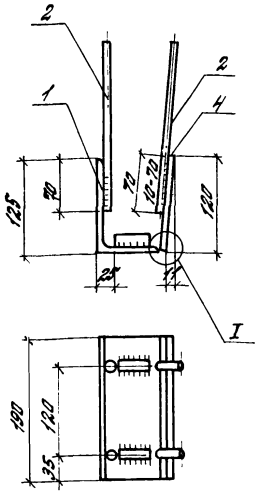

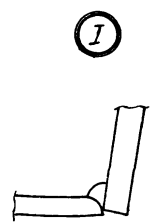

Формат	Зона	Пов.	Обозначение	Наименование	Кол.	Примечание
				Детали		
Б4		1	1.490.1-1.2 04401	L125×80×10, ГОСТ 8510-72* / ВСТ3КП2-1, ТУ14-1-3023-80; l=190	1	3,0кг
Б4		2	1.490.1-1.2 04402	ф10АII; ГОСТ 5781-82; l=380	4	0,23кг
Б4		3	1.490.1-1.2 04403	ф18АII; ГОСТ 5781-82; l=45	2	0,09кг
Б4		4	1.490.1-1.2 04404	Полоса 10×120, ГОСТ 103-76 / ВСТ3КП2-1, ТУ14-1-3023-80; l=190	1	1,8кг

1.490.1-1.2 04400

Изделие закладное (М9)

Стадия	Масса	Масштаб
Р	5,9	1:5

Лист | Листов 1

ЦНИИПРОМЗДАНИЙ

Зав. отд.	Смилянский	
Н. контр.	Абрамович	
Гл. инж. пр.	Абрамович	
Рук. гр.	Гуськова	

Взам. инв. №

Подпись и дата

Инв. № подл.

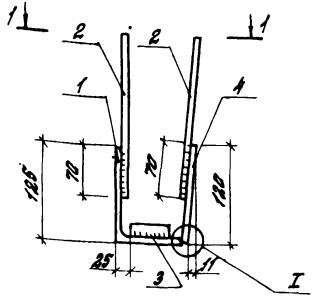

1-1
(повернуто)

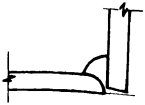

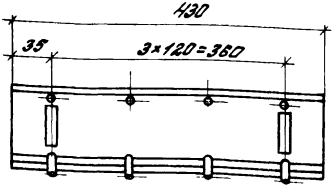

Формат	Зона	Поз.	Обозначение	Наименование	Кол.	Примечание
				Детали		
Б4		1	1.490.1-1.2 04501	L125×80×10, ГОСТ 8510-72* / ВСТ 3 КП 2-1, ТУ14-1-3023-80	1	6,7 кг
Б4		2	1.490.1-1.2 04502	Ф10 АII; ГОСТ 5781-82; l=380	8	0,23 кг
Б4		3	1.490.1-1.2 04503	Ф18 АII; ГОСТ 5781-82; l=45	2	0,09 кг
Б4		4	1.490.1-1.2 04504	Полоса 10×120, ГОСТ 103-76 / ВСТ 3 КП 2-1, ТУ14-1-3023-80	1	4,1 кг

1.490.1-1.2 04500

Изделие закладное (м 10).

Стадия	Масса	Масштаб
Р	12,9	1:5
Лист	Листов 1	

ЦНИИПРОМЗДАНИЙ

Зав. отд.	Смилянский	
Н. контр.	Абрамович	
Гл. инж. пр.	Абрамович	
Рук. гр.	Гуськова	

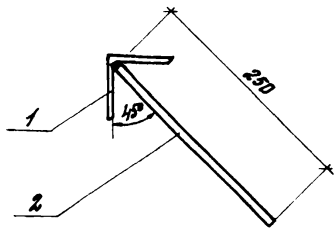

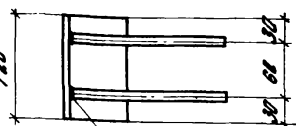

ГОСТ 19292-73, Т-1ф

Формат	Зона	Поз.	Обозначение	Наименование	Кол.	Примечание
				Детали		
Б4		1	1.490.1-1.2 04601	L 75×6, ГОСТ 8509-72* / Вст3кп2-1, ТУ14-1-3023-80	1	0,8 кг
Б4		2	1.490.1-1.2 04602	ф14АII; ГОСТ 5781-82; ℓ=250	2	0,3 кг

Инв.№ подл. | Подпись и дата | Взам.инв.№

Зав. отд.	С.Милянский		
Н.контр.	Абрамович		
Гл.инж.пр.	Абрамович		
Рук.гр.	Гуськова		

1.490.1-1.2 04600

Изделие закладное (м11)

Стадия	Масса	Масштаб
Р	1,4	1:5
Лист	Листов 1	

ЦНИИПРОМЗДАНИЙ

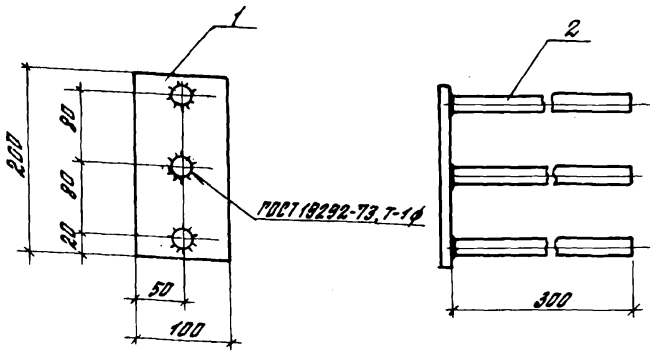

Формат	Зона	Поз.	Обозначение	Наименование	Кол.	Примечание
				Детали		
Б4		1	1.490.1-1.2 04701	Полоса 10х100, ГОСТ 103-76 / Вст3кп2-1, ТУ14-1-3023-80 ℓ=200	1	1,6кг
Б4		2	1.490.1-1.2 04702	ф14В, ГОСТ 5781-82; ℓ=300	3	0,36кг

Инв.№ подл. | Подпись и дата | Взам.инв.№

Зав.отд.	Ермилянский		
Н.контр.	Абрамович		
Гл.инж.пр.	Абрамович		
Рук.гр.	Гуськова		

1.490.1-1.2 04700

Изделие закладное (м12)

Стадия	Масса	Масштаб
Р	2.7	1:5
Лист	Листов	

ЦНИИПромзданий

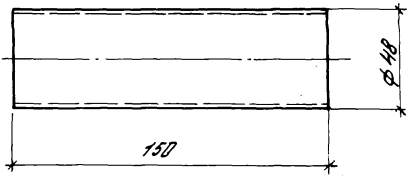

Инв. № подл. | Подпись и дата | Взам. инв. №

				1.490.1-1.2 00003		
				Изделие закладное (М 1.3)	Стадия: Р	Масса: 0,9	Масштаб: 1:2
Зав. отд.	Смилянский				Лист	Листов 1
Н. контр.	Яроцкович			Труба 48×6 ГОСТ 8734-75 / Б20 ГОСТ 8733-74	ЦНИИПРОМЗДАНИЙ	
Гл. инж. пр.	Яроцкович					
Рук. гр.	Гуськова					

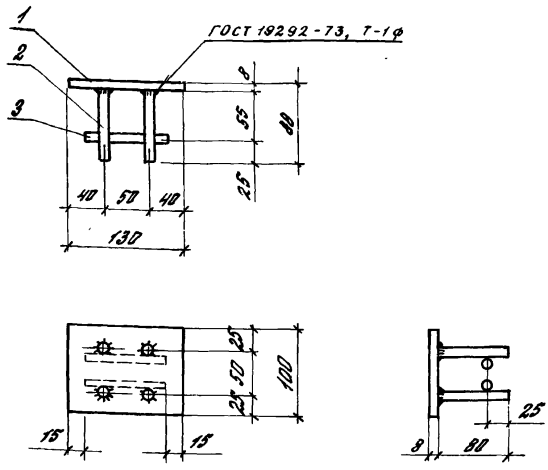

Закладные изделия М14 рекомендуется объединять с пространственными каркасами КП3, КП4 до установки последних в форму.

Формат	Зона	Поз.	Обозначение	Наименование	Кол.	Примечание
				Детали		
Б4		1	1.490.1-1.2 04801	Полоса 8×100, ГОСТ 103-76 / Вст3кп2-1, ТУ14-1-3023-80, l=130	1	0,8кг
Б4		2	1.490.1-1.2 04802	ф10АII, ГОСТ 5781-82; l=80	4	0,05кг
Б4		3	1.490.1-1.2 04803	ф10АII; ГОСТ 5781-82; l=100	2	0,05кг

Зав. отд.	Смилянский		
Н. контр.	Абрамович		
Гл. инж. пр.	Абрамович		
Рук. гр.	Гуськова		

1.490.1-1.2 04800

Изделие закладное (М14)

Стадия	Масса	Масштаб
Р	1,1	1:5

Лист | Листов 1

ЦНИИПРОМЗДАНИЙ

20013-03 82

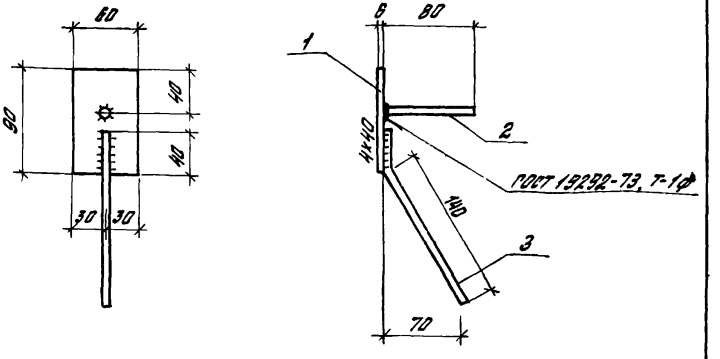

Формат	Зона	Поз.	Обозначение	Наименование	Кол.	Примечание
				Детали		
Б4		1	1.490.1-1.2 04901	Полоса 8x60, ГОСТ 103-76 / ВСТ 3КП2-1, ТУ14-1-3023-80, l=90	1	0,3кг
Б4		2	1.490.1-1.2 04902	ф14АII; ГОСТ 5781-82; l=80	1	0,1кг
Б4		3	1.490.1-1.2 04903	ф14АII; ГОСТ 5781-82; l=180	1	0,2кг

Зав. отд.	Смилянский		1.490.1-1.2 04900	
Н. контр.	Абрамович		Изделие закладное (м 15)	Стадия: Р; Масса: 0,6; Масштаб: 1:4
Гл. инж. пр.	Абрамович			Лист; Листов 1
Рук. гр.	Гуськова			ЦНИИПРОМЗДАНИЙ

Инв. № подл. | Подпись и дата | Взам. инв. №

20013-03 83

МН1 – изображено

МН1-1 – зеркальное отражение

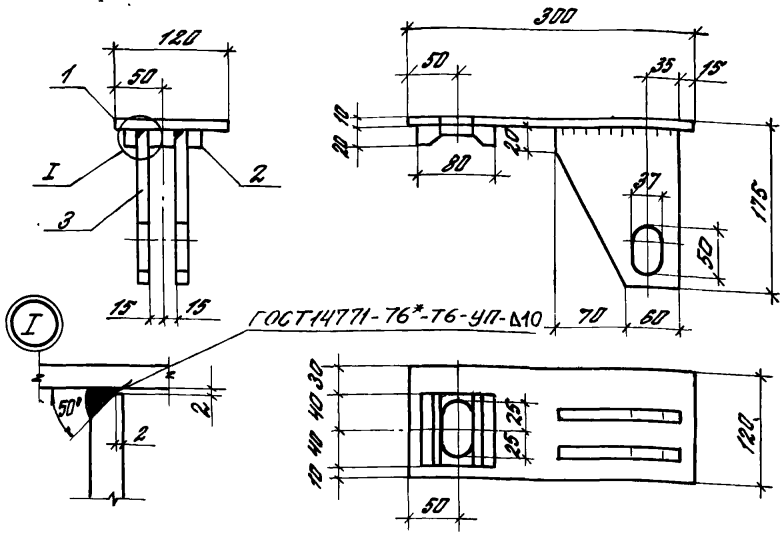

Формат	Зона	Поз.	Обозначение	Наименование	Кол.	Примечание
				1.490.1-1.2 05000		МН1
				Детали		
Б4		1	1.490.1-1.2 05001	Полоса 10×120, ГОСТ 103-76 / ВСТ3кп2-1, ТУ14-1-3023-80, l=300	1	2,8 кг
Б4		2	1.490.1-1.2 05002	Полоса 20×80, ГОСТ 103-76 / ВСТ3кп2-1, ТУ14-1-3023-80, l=80	1	1,0 кг
Б4		3	1.490.1-1.2 05003	Полоса 12×130 ГОСТ 103-76 / ВСТ3кп2-1, ТУ14-1-3023-80, l=163	2	2,0 кг
				1.490.1-1.2 05000-01		МН1-1
				То же, что и для – 00		

Зав. отд.	Смилянский		
Н. контр.	Абрамович		
Гл. инж. пр.	Абрамович		
Рук. гр.	Гуськова		

1.490.1-1.2 05000

Изделие соединительное (МН1; МН1-1)

Стадия	Масса	Масштаб
Р	7,8	1:5
Лист	Листов 1	

ЦНИИПРОМЗДАНИЙ

20013-03 84

МН2 - изображено
МН2-1 - зеркальное отражение

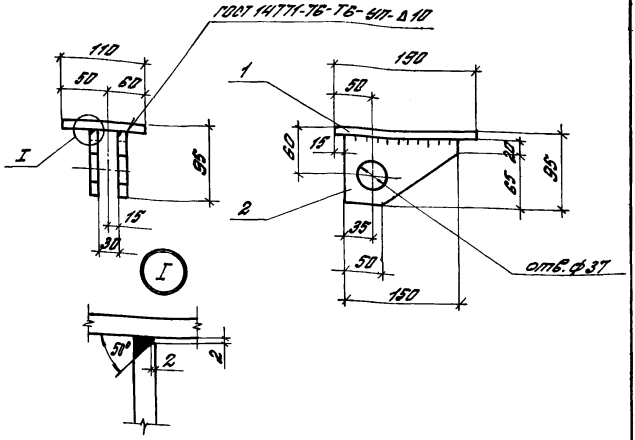

Формат	Зона	Поз.	Обозначение	Наименование	Кол.	Примечание
				1.490.1-1.2 05100		МН2
				Детали		
Б4		1	1.490.1-1.2 05101	Полоса 10×110, ГОСТ 103-76 / ВСТ3КП2-1, ТУ14-1-3023-80 ℓ=190	1	1,6кг
Б4		2	1.490.1-1.2 05102	Полоса 12×83, ГОСТ 103-76 / ВСТ3КП2-1, ТУ14-1-3023-80 ℓ=150	2	1,2кг
				1.490.1-1.2 05100-01		МН2-1
				То же, что и для - 00		

Зав. отд.	Смилянский		
Н. контр.	Абрамович		
Гл. инж. пр.	Абрамович		
Рук. гр.	Гуськова		

1.490.1-1.2 05100

Изделие соединительное (МН2; МН2-1)

Стадия	Масса	Масштаб
Р	4,0	1:5
Лист	Листов 1	

ЦНИИПРОМЗДАНИЙ

Взам. инв. №
Подпись и дата
Инв. № подл.

20013-03 85

МН3 – изображено
МН3-1 – зеркальное отражение

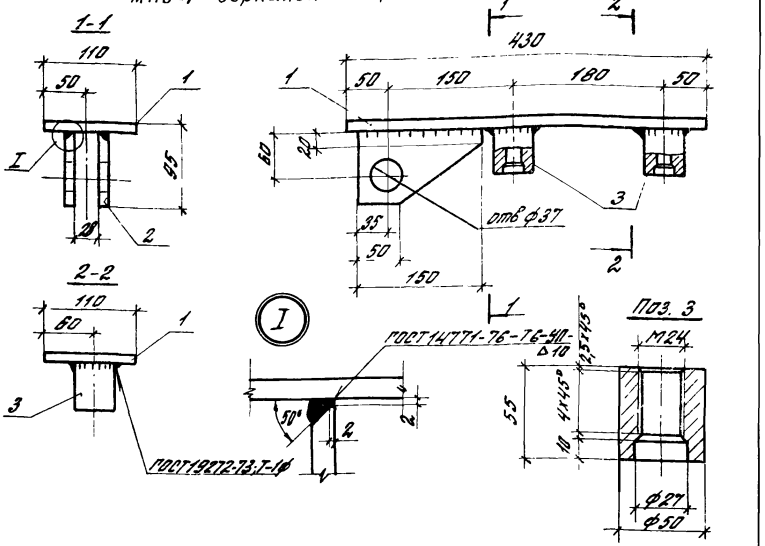

Формат	Зона	Поз.	Обозначение	Наименование	Кол.	Примечание
				1.490.1-1.2 05200		МН3
				Детали		
Б4		1	1.490.1-1.2 05201	Полоса-150х10 ГОСТ 103-76 Вст3кп2-1 ГТУ14-1-3023-80, ℓ=430	1	3,7 кг
Б4		2	1.490.1-1.2 05202	Полоса-150х63 ГОСТ 103-76 Вст3пс2-1 ГТУ14-1-3023-80, ℓ=150	2	1,2 кг
Б4		3	1.490.1-1.2 05203	Труба ф50 ГОСТ 2590-71 Вст3 пс2-1 ГТУ14-1-3023-80, ℓ=55	2	0,85 кг
				1.490.1-1.2 05200-01		МН3-1
				Тоже, что и для – 00		

1.490.1-1.2 05200

Изделие соединительное (МН3; МН3-1).

Стадия	Масса	Масштаб
Р	7,8	1:5
Лист	Листов 1	

Зав. отд.	Емцовский	
Н. контр.	Абрамович	
Гл. инжр.	Абрамович	
Рук. гр.	Русакова	

ЦНИИПРОМЗДАНИЙ

20013-03 86

Формат	Зона	Поз.	Обозначение	Наименование	Кол.	Примечание
				МС1		
Б4		1	1.490.1-1.2 00004	Полоса-6х50, ГОСТ 103-76 / ВСТ3кп2-1, ТУ14-1-3023-80, l=100	1	0,2 кг
				МС3		
Б4		1	1.490.1-1.2 00004-01	Шплинт 4х55 ГОСТ 397-79	1	0,1 кг
				МС8		
Б4		1	1.490.1-1.2 00004-02	Стержень ф16АI, ГОСТ 5781-82, l=300	1	0,5 кг
				МС9		
Б4		1	1.490.1-1.2 00004-03	Стержень ф16АI, ГОСТ 5781-82, l=200	1	0,3 кг
				МС10		
Б4		1	1.490.1-1.2 00004-04	Полоса-10х75, ГОСТ 103-76 / ВСТ3кп2-1, ТУ14-1-3023-80, l=120	1	0,7 кг
				МС12		
Б4		1	1.490.1-1.2 00004-05	Полоса-10х100, ГОСТ 103-76 / ВСТ3кп2-1, ТУ14-1-3023-80, l=200	1	1,6 кг
				МС13		
Б4		1	1.490.1-1.2 00004-06	Полоса-10х150, ГОСТ 103-76 / ВСТ3кп2-1, ТУ14-1-3023-80, l=150	1	1,8 кг
				МС14		
Б4		1	1.490.1-1.2 00004-07	Полоса-10х200, ГОСТ 103-76 / ВСТ3кп2-1, ТУ14-1-3023-80, l=300	1	5,0 кг
				МС15		
Б4		1	1.490.1-1.2 00004-08	Полоса-10х300, ГОСТ 8270-70* / ВСТ3кп2-1, ТУ14-1-3023-80, l=400	1	9,4 кг
				МС16		
Б4		1	1.490.1-1.2 00004-09	Гн.L50х4, ГОСТ 8276-63 / ВСТ3кп2-1, ТУ14-1-3023-80, l=100	1	0,3 кг

Взам. инв. №

Подпись и дата

Инв. № подл.

1.490.1-1.2 00004

Зав. отд.	Смилянский	
Н. контр.	Абрамович	
Гл. инж. пр.	Абрамович	
Рук. гр.	Гуськова	

Изделие соединительное (МС1; МС3; МС8-МС10; МС12-МС16).

Стадия	Лист	Листов
Р		1

ЦНИИПРОМЗДАНИЙ

20013-03-87

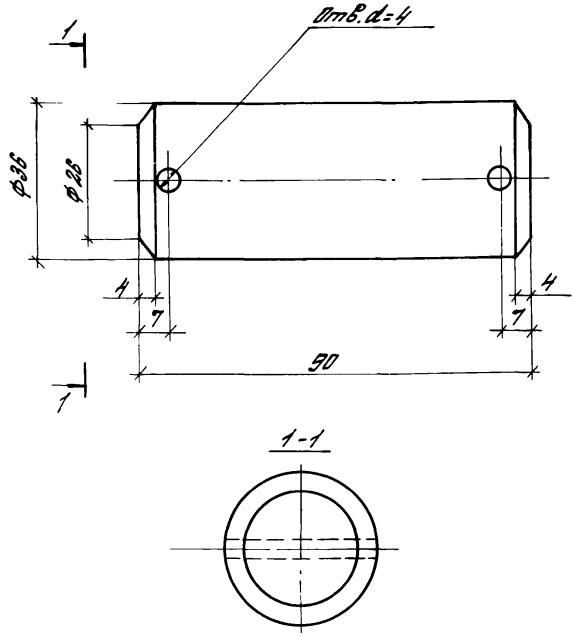

				1.490.1-1.2.00005		
				Изделие соединительное (МС 2)	Стадия: Р	Масса: 0,7
					Масштаб: 1:1	
Зав. отд.	Емельянский				Лист	Листов 1
Н. контр.	Абломович			Круг ф36 ГОСТ 2590-71 Ст 3кп 2-1, ТУ 14-1-3023-80, Р=90	ЦНИИПРОМЗДАНИЙ	
Гл. инж. пр.	Абломович					
Рук. гр.	Гуськова					

МС4 – изображено,
МС4-1 – зеркальное отражение

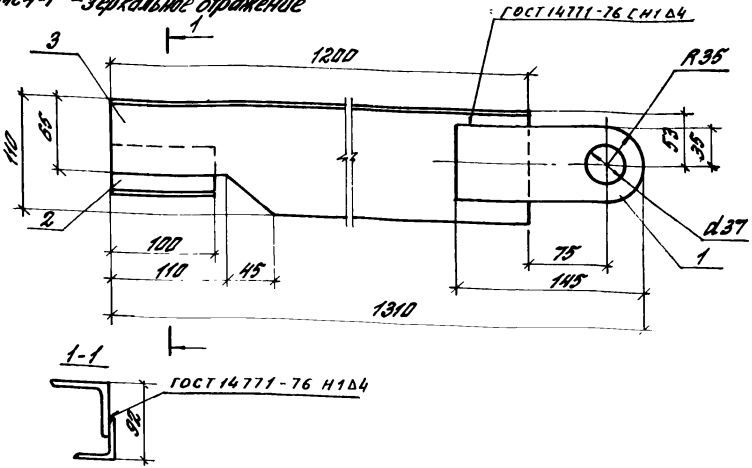

Формат	Зона	Поз.	Обозначение	Наименование	Кол.	Примечание
				Детали		
Б4		1	1.490.1-1.2 05301	Полоса - 25×70, ГОСТ 103-76 / ВСТ3КП2-1, ТУ14-1-3023-80, ℓ=180	1	2,0 кг
Б4		2	1.490.1-1.2 05302	Уголок L50×4, ГОСТ 8509-72* / ВСТ3КП2-1, ТУ14-1-3023-80, ℓ=180	1	0,3 кг
			Переменные данные для исполнений			
				1.490.1-1.2 05300		
				Детали		МС4
Б4		3	1.490.1-1.2 05303	Уголок L110×70×8, ГОСТ 8510-72* / ВСТ3КП2-1, ТУ14-1-3023-80, ℓ=1200	1	13,1 кг
				1.490.1-1.2 05300-01		МС4-1
Б4		3	1.490.1-1.2 05303-01	Зеркально 1.490.1-1.2 05303	1	13,1 кг

Зав. отд.	Смилянский		
Н.контр.	Абрамович		
Гл.инж.пр.	Абрамович		
Рук.пр.	Гуськова		

1.490.1-1.2 05300

Изделие соединительное (МС4, МС4-1)

Стадия	Масса	Масштаб
Р	15,4	
Лист	Листов 1	

ЦНИИПРОМЗДАНИЙ

Взам. инв.№ | Подпись и дата | Инв.№ подл.

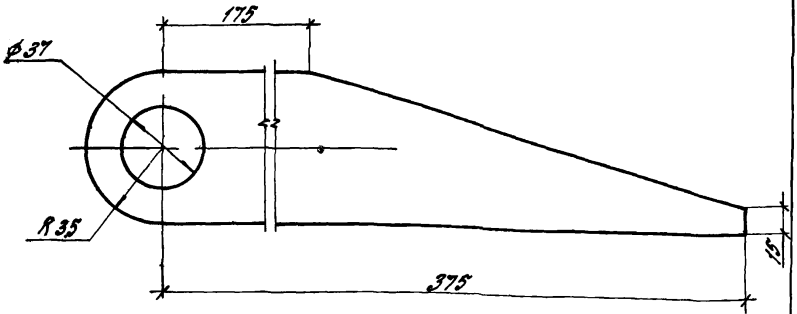

				1.490.1-1.2 00006		
				Изделие соединительное (МС5)	Стадия: Р	Масса: 5.7
					Масштаб: 1:2	
					Лист	Листов 1
Зав.отд.	Ушаковский			Полоса-25×70, ГОСТ 103-76 Вст3кп 2-1, ТУ14-1-3023-80, ℓ=440	ЦНИИПРОМЗДАНИЙ	
Н.контр.	Абрамович					
Гл.инж.пр.	Абрамович					
Рук.гр.	Гуськова					

20013-03 90

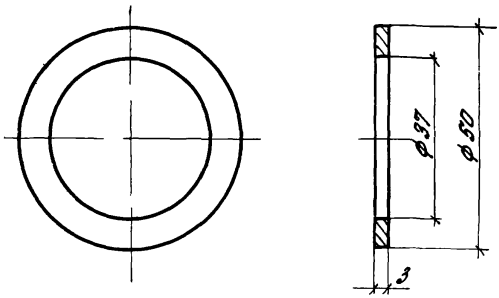

Взам. инв. №	Подпись и дата	Инв. № подл.			1.490.1-1.2 00007		
					Изделие соединительное (МС6)	Стадия	Масса	Масштаб
						Р	0,1	1:1
						Лист	Листов 1	
			Зав. отд.	Смилянский	Полоса-3х50, ГОСТ 103-76	ЦНИИПРОМЗДАНИЙ		
			Н. контр.	Абрамович	ВСТ3 КП2-1, ТУ14-1-3023-80, l=50			
			Гл. инж. пр.	Абрамович				
			Рук. гр.	Гуськова				

20013-03 91

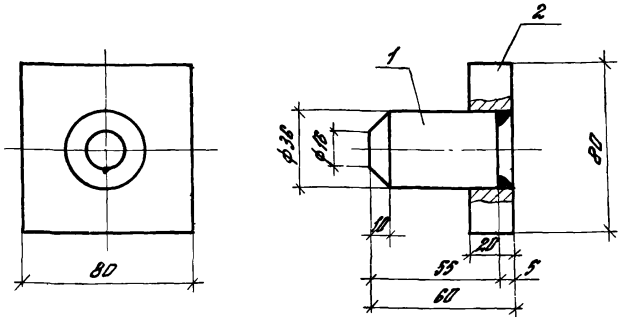

Формат	Зона	Поз.	Обозначение	Наименование	Кол.	Примечание
				Детали		
Б4		1	1.490.1-1.2 05401	Круг ф36, ГОСТ 2590-71 / ВСТ3 КП 2-1, ТУ14-1-3023-80, l=55	1	0,5 кг
Б4		2	1.490.1-1.2 05402	Полоса-20х80, ГОСТ 103-76 / ВСТ3 КП 2-1, ТУ14-1-3023-80, l=80	1	1,0 кг

Зав. отд.	Смилянский		
Н. контр.	Абрамович		
Гл. инж. пр.	Абрамович		
Рук. гр.	Гуськова		

1.490.1-1.2 05400

Изделие соединительное (МС7)

Стадия	Масса	Масштаб
Р	1,5	1:2
Лист	Листов 1	

ЦНИИПРОМЗДАНИЙ

20013-03 92

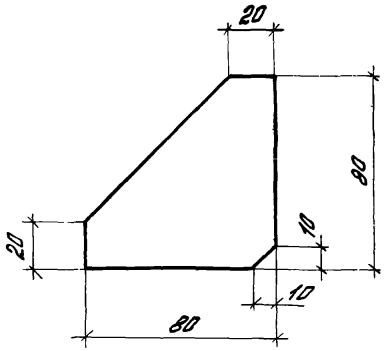

				1.490.1-1.2 00008			
				Изделие соединительное (МС11)	Стадия	Масса	Масштаб
					Р	0,5	1:2
					Лист	Листов 1	
Зав. отд.	Смилянский			Полоса-10×80, ГОСТ 103-76, ВСТ3КП2-1, ТУ14-1-3023-80, l=80	ЦНИИПРОМЗДАНИЙ		
Н. контр.	Абрамович						
Гл. инж. пр.	Абрамович						
Рук. гр.	Гуськова						

Взам. инв. №

Подпись и дата

Инв. № подл.

20013-03 93

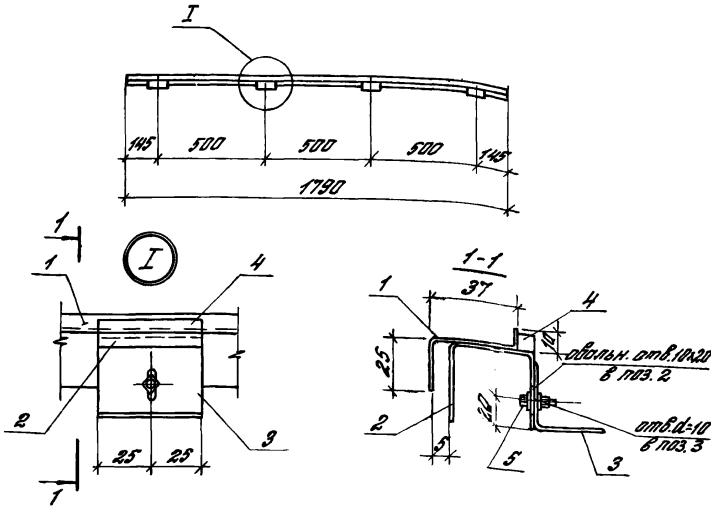

Формат	Зона	Поз.	Обозначение	Наименование	Кол.	Примечание
				Детали		
		1	1.490.1-1.2 05501	Лист Б-ПН-1,8; ГОСТ 19903-74 Ч-Ш-Н-10кп, ГОСТ 16523-70, l=1790	1	1,8 кг
		2	1.490.1-1.2 05502	Гн. L 40×40×3, ГОСТ 8278-75 ВСт3кп2, ГОСТ 11474-76, l=50	4	0,13 кг
		3	1.490.1-1.2 05503	Гн. L 40×2, ГОСТ 19771-74 ВСт3кп2, ГОСТ 11474-76, l=50	4	0,06 кг
		4	1.490.1-1.2 05504	Квадрат-8, ГОСТ 2591-71 ВСт3кп2-1, ТУ14-1-3023-80, l=50	4	0,03 кг
				Стандартные изделия		
		5		Болт М8, ГОСТ 7798-70*, l=25 с гайкой М8 и шайбой 8	4	0,02 кг

1.490.1-1.2 05500

Зав. отд.	Смилянский		
Н. контр.	Абрамович		
Гл. инж. пр.	Абрамович		
Рук. гр.	Гуськова		

Изделие соединительное (МС17)

Стадия	Масса	Масштаб
Р	2.8	1:2
Лист	Листов 1	

ЦНИИПРОМЗДАНИЙ

20013-03 94

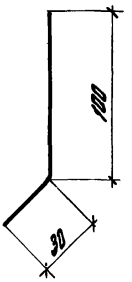

				1.490.1-1.2 00009			
				Костыль (МС18)	Стадия	Масса	Масштаб
					Р	0,1	1:2
					Лист	Листов 1	
Зав. отд.	Смилянский			Полоса-4х40, ГОСТ 103-76	ЦНИИПРОМЗДАНИЙ		
Н. контр.	Абрамович			ВСТ 3 КП 2-1, ТУ14-1-3823-80, ℓ=130			
Гл. инж. пр.	Абрамович						
Рук. гр.	Гуськова						

Инв. № подл. | Подпись и дата | Взам. инв. №

20013-03 95

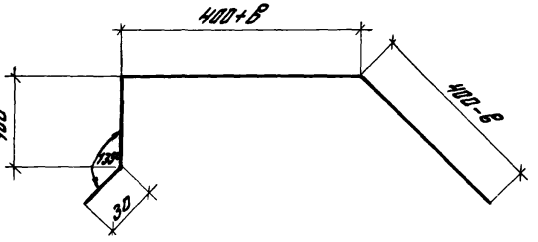

в - толщина теплоизоляции стеновых панелей

				1.490.1-1.2 00010			
				Костыль (МС19)	Стадия	Масса	Масштаб
					Р	1,2	1:5
Зав.отд.	Смилянский				Лист	Листов 1	
Н.контр.	Абрамович			Полоса - 4х40, ГОСТ 103-76 / ВСт3кп2-1, ТУ14-1-3023-80 ; С-930	ЦНИИПРОМЗДАНИЙ		
Гл.инж.пр.	Абрамович						
Рук.пр.	Гуськова						

20013-03 96

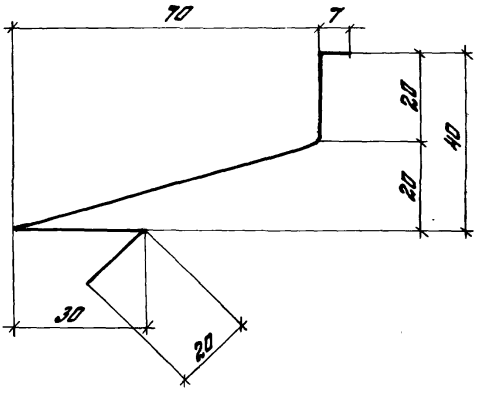

Ширина заготовки 150мм.

Инв. N подл.	Подпись и дата	Взам. инв. N			1.490.1-1.2 00011		
					Слив (сл 1)	Стадия	Масса	Масштаб
						Р	0.2кг 1п.м	1:1
						Лист	Листов 1	
			Зав. отд.	Смилянский	Лист	ХП-0,8 ГОСТ 19903-74 / МСТ. 3КП1 ГОСТ 14918-80	ЦНИИПРОМЗДАНИЙ	
			Н. контр.	Абрамович				
			Гл. инж. пр.	Абрамович				
			Рук. гр	Гуськова				

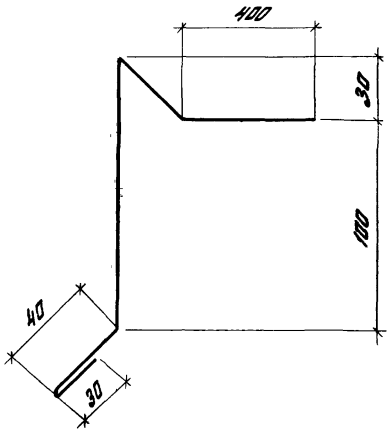

Ширина заготовки 640мм.

				1.490.1-1.2 00012		
				Слив (сл 2)	Стадия: Р	Масса: 0,7кг / 1 п.м	Масштаб: 1:2
					Лист	Листов 1
Зав.отд.	Стилянский			лист ХП-0.8 ГОСТ 19903-74 / м Ст 3 кп 1 ГОСТ 14918-80	ЦНИИПРОМЗДАНИЙ	
Н.сектр.	Абрамович					
Гл.инж.пр.	Абрамович					
Рук.гр.	Гуськова					

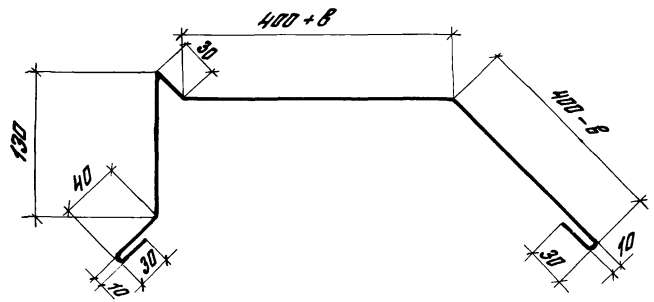

1. в – толщина теплоизоляции стен панелей
2. Ширина заготовки 1080мм.

				1.490.1-1.2 00013		
				Слив (сл 3)	Стадия: Р	Масса: 1,1 кг / 1 п.м	Масштаб: 1:4
					Лист	Листов 1
Зав. отд.	Смиляновский			Лист ХП-0,8 ГОСТ 19903-74 / Мст. 3 кп 1 ГОСТ 14918-80	ЦНИИПРОМЗДАНИЙ	
Н. контр.	Хоромович					
Гл. инж. пр.	Хоромович					
Рук. гр.	Гуськова					

Инв. № подл. | Подпись и дата | Взам. инв. №

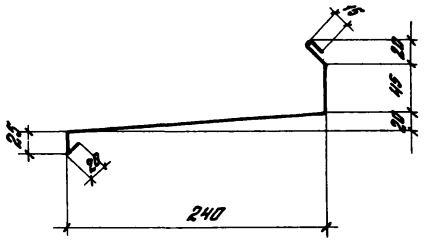

Ширина заготовки 390мм.

				1.490.1-1.2 00014		
				Слив (сл 4)	Стадия: Р	Масса: 0,4кг 1п.м	Масштаб: 1:4
					Лист	Листов 1
Зав. отд.	Смиланский			Лист ХП-0,8 ГОСТ 19903-74 м ст. 3 кп 1 ГОСТ 14918-80	ЦНИИПРОМЗДАНИЙ	
Н. контр.	Яропольский					
Гл. инж. пр.	Яропольский					
Рук. гр.	Гуськова					

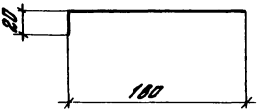

				1.490.1-1.2 00015			
				Слив (сл 5)	Стадия	Масса	Масштаб
					Р	0,2 кг 1 п.м	1:4
					Лист	Листов 1	
Зав. отд.	Смолянский			Лист ХП-0,8 ГОСТ 19903-74 / МСТ.3 КП1 ГОСТ 14918-80	ЦНИИПРОМЗДАНИЙ		
Н. контр.	Абрамович						
Гл. инж. пр.	Абрамович						
Рук. гр.	Гуськова						

Инв. № подл. | Подпись и дата | Взам. инв. №

gost.e-ecolog.ru