ТИПОВЫЕ КОНСТРУКЦИИ, ИЗДЕЛИЯ И УЗЛЫ ЗДАНИЙ И СООРУЖЕНИЙ

Серия 1.490.1-1

КОНСТРУКЦИИ БЫСТРОМОНТИРУЕМЫХ КРУПНОПАНЕЛЬНЫХ ПРОИЗВОДСТВЕННЫХ ЗДАНИЙ ПРОЛЕТОМ 12 М И ВЫСОТОЙ 6 М

Выпуск 1

ПАНЕЛИ СТЕН И ПЛИТЫ ПОКРЫТИЙ

РАБОЧИЕ ЧЕРТЕЖИ

20013-02
Цена 2-70

gost.e-ecolog.ru

ТИПОВЫЕ КОНСТРУКЦИИ, ИЗДЕЛИЯ И УЗЛЫ ЗДАНИЙ И СООРУЖЕНИЙ

Серия 1.490.1-1

КОНСТРУКЦИИ БЫСТРОМОНТИРУЕМЫХ КРУПНОПАНЕЛЬНЫХ ПРОИЗВОДСТВЕННЫХ ЗДАНИЙ ПРОЛЕТОМ 12 м И ВЫСОТОЙ 6 м

Выпуск 1
ПАНЕЛИ СТЕН И ПЛИТЫ ПОКРЫТИЙ

РАБОЧИЕ ЧЕРТЕЖИ

РАЗРАБОТАНЫ

ЦНИИПРОМЗДАНИЙ

Зам. директора С.М.Гликин

Рук. отдела Г.М.Смилянский

Гл. инж. проекта Ц.Б.Абрамович

ЭНЕРГОТЕХПРОМ

Гл. инженер А.В.Сагиров

Гл. конструктор З.И.Дав

Нач. отдела М.М.Бройде

ОДОБРЕНЫ

Госстроем СССР,

протокол от 15.08.84

Введены в действие

с 1.10.84

Обозначение	Наименование	Стр.
1.490.1-1.1 ОТО	Техническое описание	2-5
1.490.1-1.1 1	Панель стеновая рядовая	6-10
1.490.1-1.1 1СБ	Панель стеновая рядовая Сборочный чертеж	11-26
1.490.1-1.1 2	Панель стеновая торцевая	27-32
1.490.1-1.1 2СБ	Панель стеновая торцевая Сборочный чертеж	33-51
1.490.1-1.1 3	Плита покрытия	52,53
1.490.1-1.1 3СБ	Плита покрытия. Сборочный чертеж	54-61
1.490.1-1.1 4	Панель карнизная ПК 30.6	62,63
1.490.1-1.1 ОВС	Выборка стали	64-68
1.490.1-1.1 5	Пример изделий полной заводской готовности	69

1.490.1-1.1 О

Зав. отд.	Смилянский		
Н. контр.	Абрамович		
Гл. инж. пр.	Абрамович		
Ст. инж.	Кузнецова		

Содержание

Стадия	Лист	Листов
Р		1

ЦНИИПРОМЗДАНИЙ

1. Общая часть

Настоящий выпуск содержит рабочие чертежи трехслойных железобетонных панелей стен, предварительно напряженных комплексных плит покрытия и карнизных панелей.

Номенклатура, область применения и указания по расчету, подбору, маркировке и монтажу изделий приведены в выпуске 0.

2. Конструкция стеновых панелей

2.1. Конструкция трехслойных стеновых панелей включает в себя несущий и ограждающий железобетонные слои, соединенные между собой гибкими П-образными связями. Наружный (несущий) слой-ребристый. Высота сечения вертикальных ребер панелей продольных стен - 355 мм, панелей торцовых стен - 255мм. Толщина внутреннего (ограждающего) слоя - 40 мм.

Между железобетонными слоями расположен слой теплоизоляции, принятый в 2-х вариантах:

- пенопласта полистирольного ПСБ-С (с антипиреном) марки 40 по ГОСТ 15588-70*, толщиной 50, 75 и 100 мм;
- жестких минераловатных плит на синтетическом связующем по ГОСТ 9573-82, плотностью 175 кг/м³, толщиной 80, 120 и 160 мм.

2.2. При теплоизоляции из минераловатных плит между плитами и ограждающим слоем укладывается

Инв. № подл. | Подпись и дата

1.490.1-1.1 ОТО

Зав. отд.	Смилянский		
Н. контр.	Абрамович		
Гл. инж. пр.	Абрамович		
Ст. инж.	Кузнецова		

Техническое описание

Стадия	Лист	Листов
Р	1	4

ЦНИИПРОМЗДАНИЙ

рубероид, мешочная бумага или полиэтиленовая пленка толщиной 0,15мм. Открытые торцы теплоизоляции защищаются тем же материалом.

При необходимости, определенной расчетом в конкретном проекте, укладываются дополнительные слои гидроизоляции.

3. Конструкция плит покрытия

3.1. Плиты покрытия - ребристые, предварительно напряженные, размером 3х12м, с высотой ребра 455мм, без отверстий в полке и с отверстиями в полке для пропуска вентшахт с дефлекторами, зонтами и крышными вентиляторами.

3.2. Плиты покрытия комплексные, полной заводской готовности, требующие после монтажа только наклейки 3-х слойной рулонной кровли.

3.3. В качестве теплоизоляции плит покрытия приняты минераловатные плиты повышенной жесткости на синтетическом связующем по ГОСТ 9573-82 плотностью 200 кг/м^3, толщиной 100, 150 и 200мм.

3.4. В качестве гидроизоляции на бетонную поверхность плиты после выравнивания укладывается слой рубероида или мешочной бумаги. Поверх теплоизоляции наклеивается один слой рубероида на битумной мастике.

3.5. Плиты с отверстиями имеют в зоне отверстия утолщенный железобетонный слой с дополнительным армированием. Теплоизоляция в зоне утолщения не укладывается.

4. Материал конструкций

4.1. Расчетные показатели бетона для панелей стен, плит покрытия и карнизных панелей приведены в табл. 1.

4.2. Армирование несущего слоя стеновых панелей, плит покрытия и карнизных панелей принято плоскими каркасами и сетками. Армирование внутреннего ограждающего слоя стеновых панелей принято одной сеткой.

Рабочие чертежи арматурных и закладных изделий, монтажных петель приведены в выпуске 2 настоящей серии.

Таблица 1

Наименование расчетных показателей	Показатели		
	стеновые панели	плиты покрытия	карнизные панели
Проектная марка бетона	М300	М400	М200
Сжатие осевое, кгс/см^2	135	175	90
Растяжение осевое, кгс/см^2	10	12	7,5
Начальный модуль упругости, кгс/см^2	$290 \cdot 10^3$	$330 \cdot 10^3$	$240 \cdot 10^3$

Примечание. Марка бетона по морозостойкости должна назначаться в конкретном проекте в соответствии с главой СНиП II-21-75 в зависимости от режима эксплуатации и расчетной зимней температуры наружного воздуха в районе строительства.

4.3. Напрягаемая арматура плит покрытия предусмотрена стержневая класса А-IV.

Величина напряжения в арматуре при электротермическом способе натяжения - 5400 кгс/см², механическом способе - 5700 кгс/см².

При отсутствии на заводе изготовителе требуемых диаметров допускается замена напрягаемых стержней на соответствующую суммарную площадь при условии расположения центра тяжести стержней не выше проектного. Допускается также замена класса арматуры при сохранении суммарного усилия натяжения.

4.4. Передаточная прочность бетона, при которой производится отпуск натяжения арматуры должна быть не менее 70% от проектной марки.

4.5. Закладные изделия должны фиксироваться на торцах форм (например через резьбовые отверстия) и привязываться, где возможно, к рабочей арматуре.

4.6. При использовании в стеновых панелях теплоизоляции из пенополистирола защиты гибких связей от коррозии осуществляется путем горячего оцинкования с толщиной покрытия не менее 50 мк. При применении в качестве теплоизоляции минераловатных плит связи должны быть защищены от коррозии горячим алюминированием.

4.7. Защита от коррозии арматурных и закладных изделий назначается в конкретном проекте в соответствии с указаниями главы СНиП II-28-73* в зависимости от условий эксплуатации (агрессивности среды).

4.8. Марки стали закладных изделий назначается в конкретном проекте в соответствии с приложением 4, СНиП-II-21-75 в зависимости от расчетных температур эксплуатации конструкций.

5. Указания по изготовлению.

5.1. При изготовлении стеновых панелей несущий железобетонный слой должен быть нижним. После его бетонирования, уплотнения и выравнивания поверхности укладываются теплоизоляционный и пароизоляционный слои. Торцы теплоизоляции обертываются пароизоляционным слоем. Арматурная сетка верхнего слоя устанавливается на бетонные, деревянные или другие подкладки. В местах установки гибких связей подкладки обязательны. Гибкие связи должны охватывать пересечение стержней верхней сетки. После этого производится бетонирование верхнего ограждающего слоя панели.

5.2. Панели, имеющие оконный и дверной проем, изготавливаются с помощью вкладышей, укладываемого в опалубку глухой панели. Панели, образующие воротный проем, изготавливаются в особой опалубке.

5.3. Карнизные панели бетонируются вниз наружной поверхностью. Внутренние ребры панелей, образующие корыто для теплоизоляции, бетонируются после укладки минераловатных плит, которые служат также и опалубкой для этих ребер.

Теплоизоляция сверху защищается слоем рубероида, наклеенным на битумной мастике. Возможно изготовление карнизных панелей без теплоизоляции с последующей наклейкой минераловатных плит на готовые карнизные панели.

5.4. При термообработке стеновых панелей с пенополистиролом допускается воздействие температуры 70°С неограниченное время и температуры 85°С не более 30 минут.

Разница во времени бетонирования слоев не должна превышать двух часов.

5.5. Технология изготовления изделий - разработана предприятием Энерготехпром Минэнерго.

5.6. При изготовлении плит покрытия передаточная прочность бетона Rо, при которой производится отпуск натяжения арматуры должны быть не менее 70 % от проектной марки.

5.7. Сборные железобетонные изделия должны изготавливаться в соответствии с требованиями СНиП III-16-80 „Правила производства и приемки работ. Бетонные и железобетонные конструкции сборные" и ГОСТами 13015.083 и 13015.3-81.

5.8. Изделия должны быть полной заводской готовности, стеновые панели должны выпускаться с заполненными проемами.

5.9. Плиты покрытия изготавливать в соответствии с указаниями „Руководства по технологии изготовления предварительно напряженных железобетонных конструкций"

5.10. Предприятие - изготовитель должно производить контрольные испытания изделий нагружением их до контролируемого предельного состояния (прочности, жесткости, трещиностойкости) или неразрушающими методами.

Испытания следует производить до начала массового производства в соответствии с ГОСТ 18105.1-80 „Бетоны. Правила контроля прочности на сжатие для сборных конструкций".

Испытаниям должны подвергаться не менее двух изделий от партии в 200 штук худшие по внешнему виду.

5.11. На железобетонные изделия должны быть нанесены несмываемой краской при помощи трафарета или штампа следующие маркировочные знаки: товарный знак предприятия -изготовителя или его краткое наименование, марка изделия, дата изготовления, штамп технического контроля. Отпускная масса изделия в т. Маркировку выполнять в соответствии с ГОСТ 13015.2-81.

Формат	Зона	Поз.	Обозначение	Наименование	Кол. на исполн. 1.490.1-1.1 1-																		Примечание
					–	01	02	03	04	05	06	07	08	09	10	11	12	13	14	15	16	17	
				Документация																			
			1.490.1-1.1 ОТО	Техническое описание																			
			1.490.1-1.1 ОВС	Выборка стали																			
			1.490.1-1.1 1СБ	Сборочный чертеж																			
				Сборочные единицы																			
А4		1	1.490.1-1.2 00100	Каркас плоский КР1	4	4	4	4	4	4	4	4	4	4	4	4	4	4	4	4	4	4	
А4		2	1.490.1-1.2 00200	То же КР2	1	1	1	1	1	1	1	1	1	1	1	1	1	1	1	1	1	1	
А4		3	1.490.1-1.2 00200-01	То же КР3	1	1	1	1	1	1	1	1	1	1	1	1	1	1	1	1	1	1	
А4		4	-02	То же КР4	2	2	2	2	2	2	2	2	2	2	2	2	2	2	2	2	2	2	
А4		18	1.490.1-1.2 01700	Сетка арматурная С1	2	2	2	2	2	2	—	—	—	—	—	—	—	—	—	—	—	—	
А4		19	1.490.1-1.2. 01800	То же С2	2	2	2	2	2	2	2	2	2	2	2	2	2	2	2	2	2	2	
А4		20	1.490.1-1.2 01900	То же С3	1	1	1	1	1	1	1	1	1	1	1	1	1	1	1	1	1	1	
А4		21	1.490.1-1.2 02000	То же С4	—	—	—	—	—	—	2	2	2	2	2	2	—	—	—	—	—	—	
А4		22	1.490.1-1.2 02000-01	То же С5	—	—	—	—	—	—	—	—	—	—	—	—	2	2	2	2	2	2	
А4		37	1.490.1-1-200002-02	Стержень СТ3	2	2	2	2	2	2	2	2	2	2	2	2	2	2	2	2	2	2	
А4		38	1.490.1-1.2 03100	Гибкая связь К1	—	—	—	38	—	—	—	—	—	37	—	—	—	—	—	37	—	—	
			-01	То же К2	38	—	—	—	38	—	37	—	—	—	37	—	37	—	—	—	37	—	
			-02	То же К3	—	—	—	—	—	38	—	—	—	—	—	37	—	—	—	—	—	37	
			-03	То же К4	—	38	—	—	—	—	—	37	—	—	—	—	—	37	—	—	—	—	
			-04	То же К5	—	—	38	—	—	—	—	—	37	—	—	—	—	—	37	—	—	—	
А4		39	1.490.1-1.2 03500	Изделие закладное М1	2	2	2	2	2	2	2	2	2	2	2	2	2	2	2	2	2	2	
А4		40	1.490.1-1.2 03600	То же М2	2	2	2	2	2	2	2	2	2	2	2	2	2	2	2	2	2	2	
А4		41	1.490.1-1.2 03700	То же М3	4	4	4	4	4	4	4	4	4	4	4	4	4	4	4	4	4	4	
А4		43	1.490.1-1.2 04100	То же РМ1	—	—	—	—	—	—	—	—	—	1	—	—	—	—	—	—	—	—	
			-01	То же РМ2	—	—	—	—	—	—	—	—	—	—	1	—	—	—	—	—	—	—	
			-02	То же РМ3	—	—	—	—	—	—	1	—	—	—	—	—	—	—	—	—	—	—	

Зав. отд.	Смилянский		
Н. контр.	Абрамович		
Гл. инж. пр.	Абрамович		
Ст. инж.	Кузнецова		

1.490.1-1.1 1

Панель стеновая рядовая

Стадия	Лист	Листов
Р	1	5

ЦНИИПРОМЗДАНИЙ

Формат	Зона	Поз.	Обозначение	Наименование	Кол на исполн 1.490.1-1.1 1 –																					Примечан.
					–	01	02	03	04	05	06	07	08	09	10	11	12	13	14	15	16	17				
А4		43	1.490.1-1.2 04100 -03	Изделия закладные РМ4	–	–	–	–	–	–	–	–	–	–	–	1	–	–	–	–	–	–				
			-04	То же РМ5	–	–	–	–	–	–	–	1	–	–	–	–	–	–	–	–	–	–				
			-05	То же РМ6	–	–	–	–	–	–	–	–	1	–	–	–	–	–	–	–	–	–				
А4		44	-06	То же РМ7	–	–	–	–	–	–	–	–	–	–	–	–	–	–	–	1	–	–				
			-07	То же РМ8	–	–	–	–	–	–	–	–	–	–	–	–	–	–	–	–	1	–				
			-08	То же РМ9	–	–	–	–	–	–	–	–	–	–	–	–	1	–	–	–	–	–				
			-09	То же РМ10	–	–	–	–	–	–	–	–	–	–	–	–	–	–	–	–	–	1				
			-10	То же РМ11	–	–	–	–	–	–	–	–	–	–	–	–	–	1	–	–	–	–				
			-11	То же РМ12	–	–	–	–	–	–	–	–	–	–	–	–	–	–	1	–	–	–				
А4		46	1.490.1-1.2 03200	Стропорочная петля П1	2	2	2	2	2	2	2	2	2	2	2	2	2	2	2	2	2	2				
				Материалы																						
				Бетон марки М300	1,89	1,90	1,90	1,89	1,89	1,90	1,66	1,67	1,67	1,66	1,66	1,67	1,59	1,60	1,60	1,59	1,59	1,60				
				Минераловатные плиты жесткие по ГОСТ 9573-82, $\gamma = 175 \frac{кг}{м^3}$	1,37	2,06	2,75	–	–	–	1,13	1,65	2,23	–	–	–	1,02	1,53	2,05	–	–	–				$м^3$
				Пенополистирол ПСБ-С по ГОСТ 15588-70*, $\gamma = 40 \frac{кг}{м^3}$	–	–	–	0,86	1,28	1,72	–	–	–	0,69	1,03	1,39	–	–	–	0,64	0,95	1,29				$м^3$
				Рубероид* по ГОСТ 10923-76	19,1	19,1	19,1	–	–	–	17,6	17,6	17,6	–	–	–	16,5	16,5	16,5	–	–	–				$м^2$

Рубероид может быть заменен на мешочную бумагу или полиэтиленовую пленку (см. раздел 5 пояснительной записки выпуска 0)

Формат	Зона	Поз.	Обозначение	Наименование	Кол. на испол. 1.490.1-1.1 1- 18	19	20	21	22	23	24	25	26	27	28	29	36	37	38	39	40	41	Примечан.
				Документация																			
			1.490.1-1.1 ОТО	Техническое описание																			
			1.490.1-1.1 ОВС	Выборка стали																			
			1.490.1-1.1 СБ	Сборочный чертеж																			
				Сборочные единицы																			
А4		1	1.490.1-1.2 00100	Каркас плоский КР1	4	4	4	4	4	4	2	2	2	2	2	2	2	2	2	2	2	2	
А4		2	1.490.1-1.2 00200	То же КР2	1	1	1	1	1	1	1	1	1	1	1	1	1	1	1	1	1	1	
А4		3	-01	То же КР3	1	1	1	1	1	1	–	–	–	–	–	–	–	–	–	–	–	–	
А4		4	-02	То же КР4	1	1	1	1	1	1	–	–	–	–	–	–	–	–	–	–	–	–	
А4		5	-03	То же КР6	1	1	1	1	1	1	–	–	–	–	–	–	–	–	–	–	–	–	
А4		6	1.490.1-1.2 00300	То же КР7	–	–	–	–	–	–	–	–	–	–	–	–	1	1	1	1	1	1	
		7	-01	То же КР7-1	–	–	–	–	–	–	–	–	–	–	–	–	1	1	1	1	1	1	
А4		8	-02	То же КР8	–	–	–	–	–	–	1	1	1	1	1	1	–	–	–	–	–	–	
		9	-03	То же КР8-1	–	–	–	–	–	–	1	1	1	1	1	1	–	–	–	–	–	–	
А4		10	-04	То же КР9	–	–	–	–	–	–	–	–	–	–	–	–	1	1	1	1	1	1	
		11	-05	То же КР9-1	–	–	–	–	–	–	–	–	–	–	–	–	1	1	1	1	1	1	
А4		12	-06	То же КР10	–	–	–	–	–	–	1	1	1	1	1	1	–	–	–	–	–	–	
		13	-07	То же КР10-1	–	–	–	–	–	–	1	1	1	1	1	1	–	–	–	–	–	–	
А4		14	1.490.1-1.2 00200-04	То же КР11	–	–	–	–	–	–	–	–	–	–	–	–	1	1	1	1	1	1	
А4		15	-05	То же КР12	–	–	–	–	–	–	1	1	1	1	1	1	–	–	–	–	–	–	
А4		16	-06	То же КР13	–	–	–	–	–	–	–	–	–	–	–	–	1	1	1	1	1	1	
А4		17	-07	То же КР14	–	–	–	–	–	–	1	1	1	1	1	1	–	–	–	–	–	–	
А4		19	1.490.1-1.2 01800	Сетка арматурная С2	2	2	2	2	2	2	–	–	–	–	–	–	–	–	–	–	–	–	
А4		20	1.490.1-1.2 01900	То же С3	1	1	1	1	1	1	–	–	–	–	–	–	–	–	–	–	–	–	
А4		23	1.490.1-1.2 02100	То же С6	2	2	2	2	2	2	–	–	–	–	–	–	–	–	–	–	–	–	
А4		24	1.490.1-1.2 01700-01	То же С7	–	–	–	–	–	–	–	–	–	–	–	–	2	2	2	2	2	2	
А4		25	-02	То же С8	–	–	–	–	–	–	2	2	2	2	2	2	–	–	–	–	–	–	

Инв. № подл. | Подп. и дата | Взам. инв. №

Формат	Зона	Поз	Обозначение	Наименование	кол на испол. 1.490.1-1.1 1 - 18	19	20	21	22	23	24	25	26	27	28	29	35	37	38	39	41	47	Примечание
А4		26	1.490.1-1.2 01700-03	Сетка арматурная С9	–	–	–	–	–	–	–	–	–	–	–	–	2	2	2	2	2	2	
А4		27	-04	То же С10	–	–	–	–	–	–	2	2	2	2	2	2	–	–	–	–	–	–	
А4		28	1.490.1-1.2 01900-01	То же С11	–	–	–	–	–	–	–	–	–	–	–	–	1	1	1	1	1	1	
А4		29	-02	То же С12	–	–	–	–	–	–	1	1	1	1	1	1	–	–	–	–	–	–	
А4		30	-03	То же С13	–	–	–	–	–	–	1	1	1	1	1	1	–	–	–	–	–	–	
А4		31	-04	То же С14	–	–	–	–	–	–	–	–	–	–	–	–	1	1	1	1	1	1	
А4		32	-05	То же С15	–	–	–	–	–	–	–	–	–	–	–	–	1	1	1	1	1	1	
А4		33	-06	То же С16	–	–	–	–	–	–	1	1	1	1	1	1	–	–	–	–	–	–	
А4		34	1.490.1-1.2 10000	Каркас простр-ранственный КП1	–	–	–	–	–	–	1	1	1	1	1	1	1	1	1	1	1	1	
А4		35	1.490.1-1.2 00002	Отверстень ОТ1	–	–	–	–	–	–	2	2	2	2	2	2	2	2	2	2	2	2	
		36	-01	То же ОТ2	–	–	–	–	–	–	4	4	4	4	4	4	4	4	4	4	4	4	
		37	-02	То же ОТ3	2	2	2	2	2	2	–	–	–	–	–	–	–	–	–	–	–	–	
А4		38	1.490.1-1.2 03100	Гибкая связь К1	–	–	–	34	–	–	–	–	–	19	–	–	–	–	–	18	–	–	
			-01	То же К2	34	–	–	–	34	–	19	–	–	–	19	–	18	–	–	–	18	–	
			-02	То же К3	–	–	–	–	–	34	–	–	–	–	–	19	–	–	–	–	–	18	
			-03	То же К4	–	34	–	–	–	–	–	19	–	–	–	–	–	18	–	–	–	–	
			-04	То же К5	–	–	34	–	–	–	–	–	19	–	–	–	–	–	18	–	–	–	
А4		39	1.490.1-1.2 03500	Изделие закладное М1	2	2	2	2	2	2	2	2	2	2	2	2	2	2	2	2	2	2	
А4		40	1.490.1-1.2 03600	То же М2	2	2	2	2	2	2	2	2	2	2	2	2	2	2	2	2	2	2	
А4		41	1.490.1-1.2 03700	То же М3	4	4	4	4	4	4	4	4	4	4	4	4	4	4	4	4	4	4	
А4		42	1.490.1-1.2 03800	То же М4	–	–	–	–	–	–	6	6	6	6	6	6	7	7	7	7	7	7	
А4		45	1.490.1-1.2 04200	То же РМ13	–	–	–	1	–	–	–	–	–	–	–	–	–	–	–	–	–	–	
			-01	То же РМ14	–	–	–	–	1	–	–	–	–	–	–	–	–	–	–	–	–	–	
			-02	То же РМ15	1	–	–	–	–	–	–	–	–	–	–	–	–	–	–	–	–	–	
			-03	То же РМ16	–	–	–	–	–	1	–	–	–	–	–	–	–	–	–	–	–	–	

Формат	Зона	Поз.	Обозначение	Наименование	Кол. на исполн 1.490.1-1.1.1-: 18	19	20	21	22	23	24*	25*	26*	27*	28*	29*	36*	37*	38*	39*	40*	41*	Примечание
А4		45	1.490.1-1.2 04200-04	Изделие закладное АМ17	—	1	—	—	—	—	—	—	—	—	—	—	—	—	—	—	—	—	
			-05	То же АМ18	—	—	1	—	—	—	—	—	—	—	—	—	—	—	—	—	—	—	
А4		46	1.490.1-1.2 03200	Петля строповочная П1	2	2	2	2	2	2	2	2	2	2	2	2	2	2	2	2	2	2	
				Материалы																			
				Бетон тяжелый М350	1,60	1,61	1,61	1,60	1,60	1,61	1,68	1,70	1,71	1,67	1,67	1,68	1,51	1,52	1,54	1,50	1,51	1,52	м³
				Минераловатные плиты жесткие по ГОСТ 9573-82 $\gamma = 175 \frac{кг}{м^3}$	1,08	1,82	2,16	—	—	—	0,83	1,25	1,67	—	—	—	0,64	0,96	1,29	—	—	—	м³
				Пенополистирол ПСБ-С по ГОСТ 15588-70*, $\gamma = 40 \frac{кг}{м^3}$	—	—	—	0,68	1,03	1,35	—	—	—	0,52	0,77	1,05	—	—	—	0,40	0,60	0,81	м³
				Рубероид** по ГОСТ 10923-76	17,1	17,1	17,1	17,1	17,1	17,1	12,6	12,6	12,6	12,6	12,6	12,6	10,2	10,2	10,2	10,2	10,2	10,2	м²

* Спецификация на исполнение 30 соответствует исполнению 24 (зеркальное отражение), то же соответственно 31-25, 32-26, 33-27, 34-28, 35-29, 42-36, 43-37, 44-38, 45-39, 46-40 и 47-41.

** Рубероид может быть заменен на мешочную бумагу или полиэтиленовую пленку (см. раздел 5 пояснительной записки выпуска 0).

Вид снаружи здания

Рис. 1.

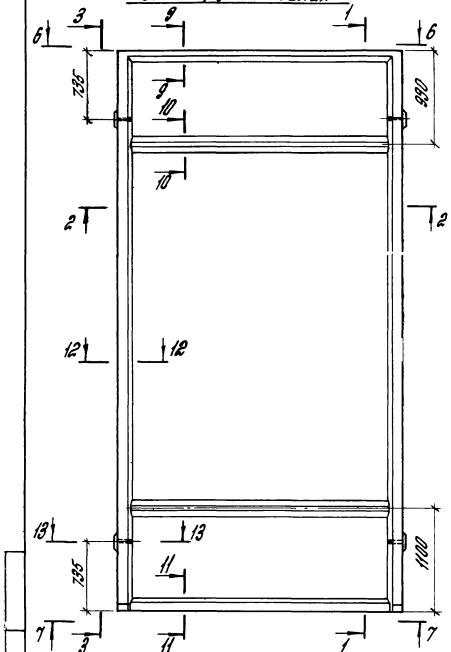

1-1

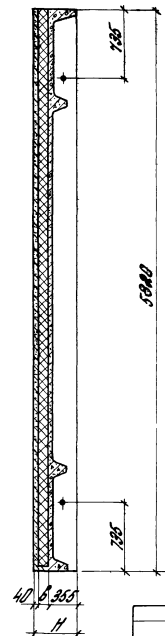

Вид изнутри здания

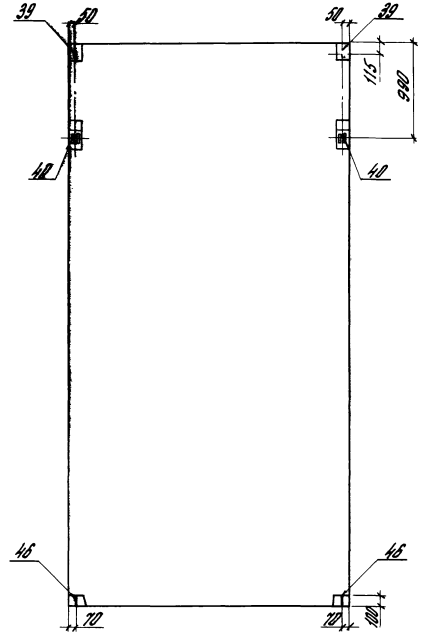

2 – 2

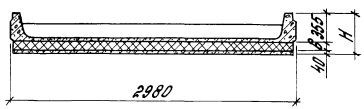

Зав. отд.	Стиланский		
Н. контр.	Абротович		
Гл. инж. пр.	Абротович		
Ст. инж.	Кузнецова		

1.490.1-1.1.185

Панель стеновая рядовая. Сборочный чертеж

Стадия	Масса	Масштаб
Р	см. табл.	

Лист 1 Листов 16

ЦНИИпромзданий

20013-02 12

Вид снаружи здания

Рис.2

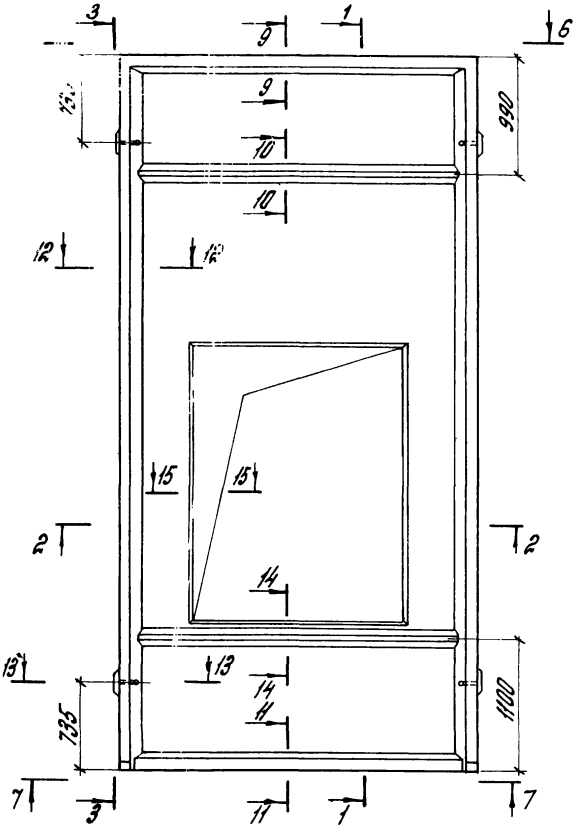

1-1

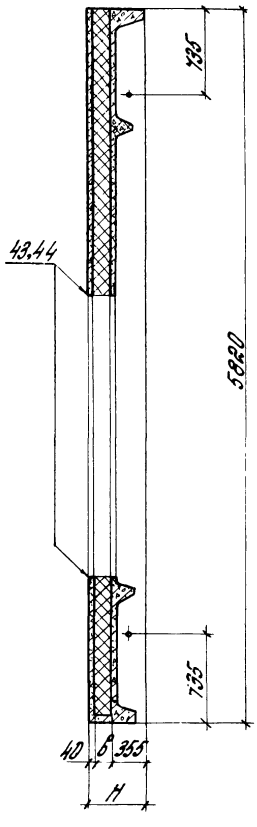

Вид изнутри здания

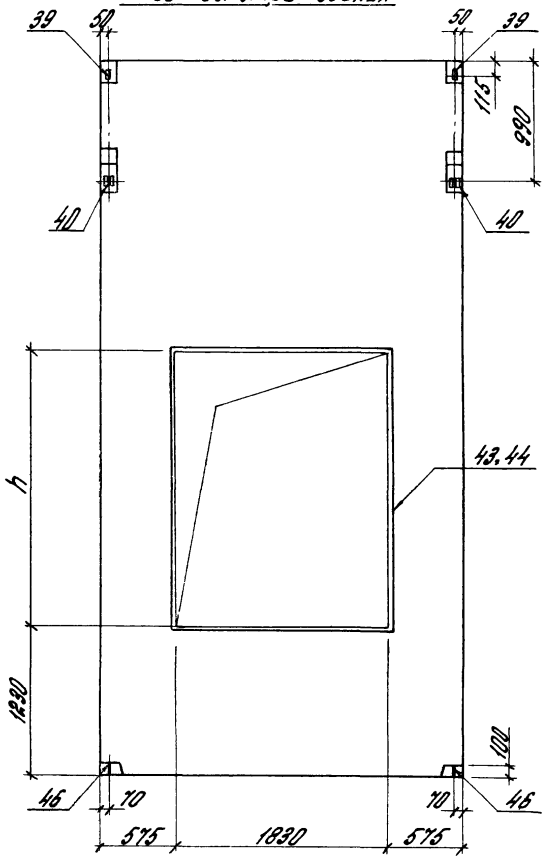

2 - 2

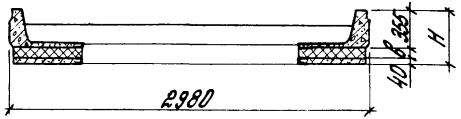

Рис.3.

Вид снаружи здания

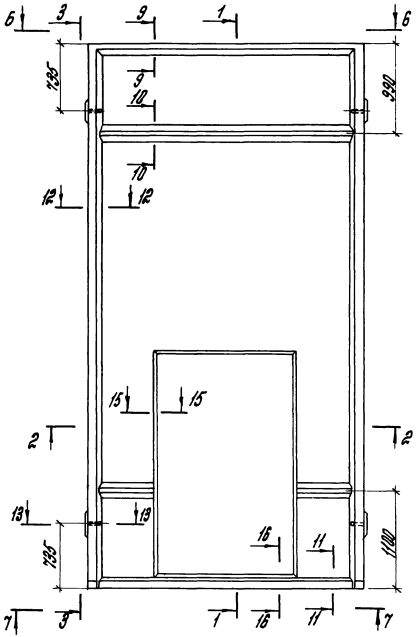

1-1

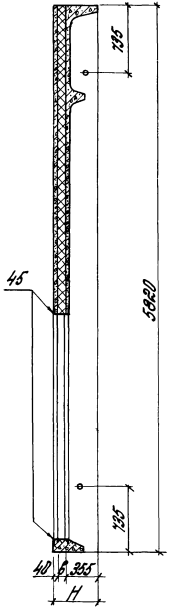

Вид изнутри здания

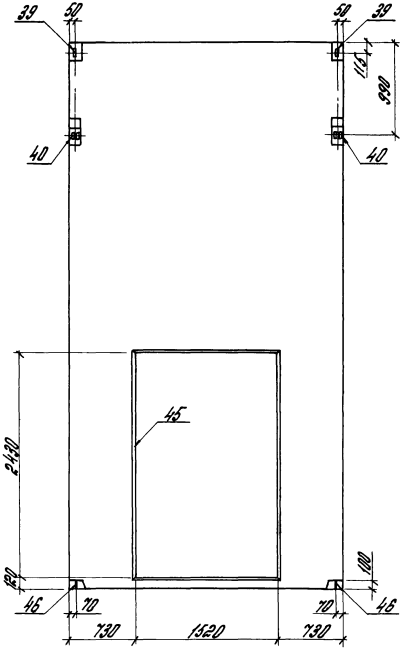

2 - 2

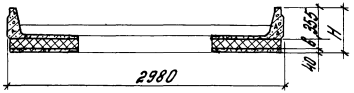

ПСВ 30.58-.....-11 изображено,
ПСВ 30.58-.....-12 зеркальное отражение

Вид снаружи здания

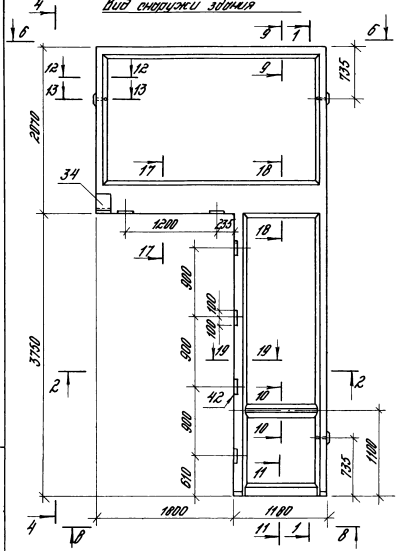

Рис. 4

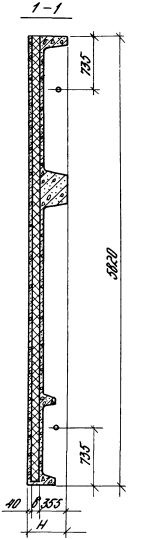

Вид изнутри здания

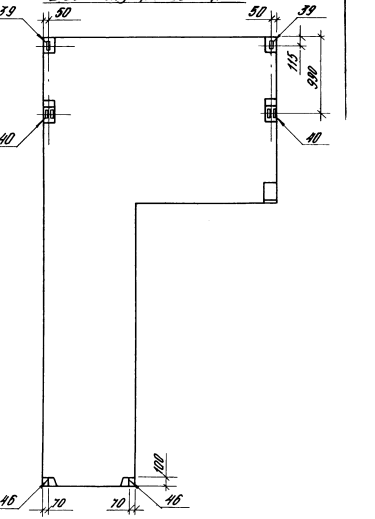

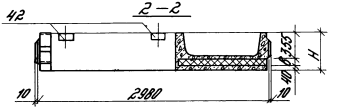

ПСВ 30.58-...-21 изображено,
ПСВ 30.58-...-22 зеркальное отражение

Вид снаружи здания

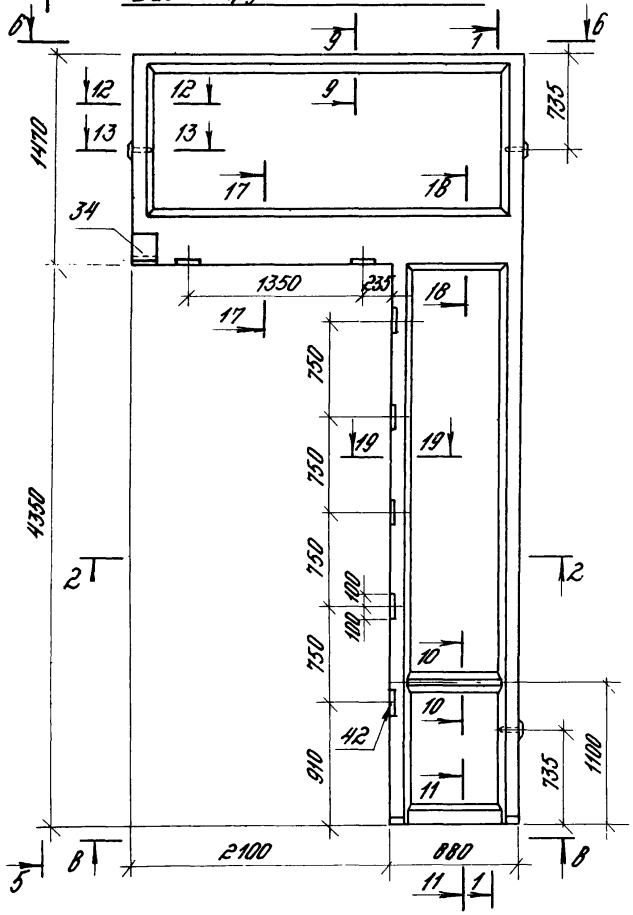

Рис. 5

1-1

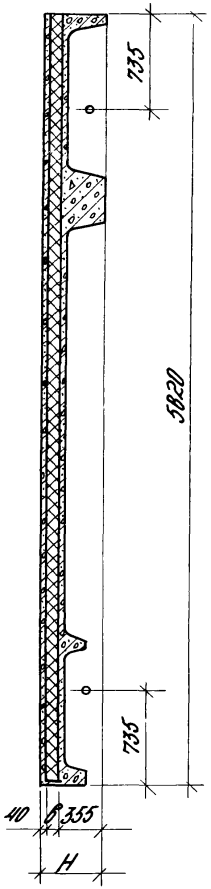

Вид изнутри здания

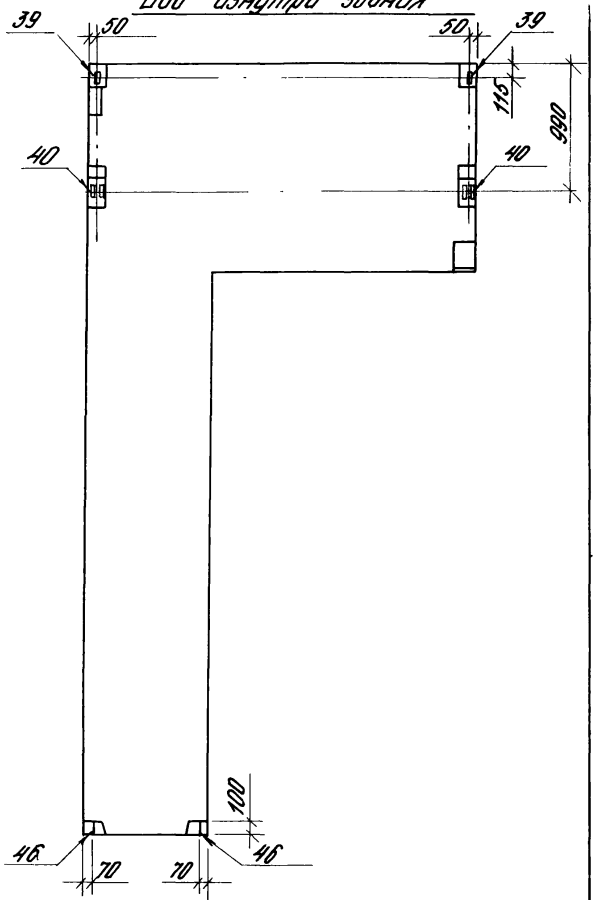

2-2

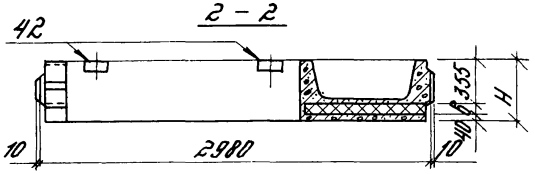

Обозначение	Марка	Размеры, мм					Рис.
		в	н	с	d	h	
1.490.1-1.11	ПСГ 30.58-М80	80	475	120	180		
-01	ПСГ 30.58-М120	120	515	160	220		
-02	ПСГ 30.58-М160	160	555	200	260	—	1, 6
-03	ПСГ 30.58-П50	50	445	90	150		
-04	ПСГ 30.58-П75	75	470	115	175		
-05	ПСГ 30.58-П100	100	495	140	200		
-06	ПСО 30.58-М80-1	80	475	120	180		
-07	ПСО 30.58-М120-1	120	515	160	220		
-08	ПСО 30.58-М160-1	160	555	200	260	1800	2, 7
-09	ПСО 30.58-П50-1	50	445	90	150		
-10	ПСО 30.58-П75-1	75	470	115	175		
-11	ПСО 30.58-П100-1	100	495	140	200		
-12	ПСО 30.58-М80-2	80	475	120	180		
-13	ПСО 30.58-М120-2	120	515	160	220		
-14	ПСО 30.58-М160-2	160	555	200	260	2380	2, 8
-15	ПСО 30.58-П50-2	50	445	90	150		
-16	ПСО 30.58-П75-2	75	470	115	175		
-17	ПСО 30.58-П100-2	100	495	140	200		
-18	ПСД 30.58-М80	80	475	120	180		
-19	ПСД 30.58-М120	120	515	160	220		
-20	ПСД 30.58-М160	160	555	200	260	—	3, 9
-21	ПСД 30.58-П50	50	445	90	150		
-22	ПСД 30.58-П75	75	470	115	175		
-23	ПСД 30.58-П100	100	495	140	200		

Обозначение	Марка	Размеры, мм					Рис.
		в	н	с	d	h	
1.490.1-1.11-24	ПСВ 30.58-М 80-Н	80	475	120	180		
-25	ПСВ 30.58-М120-Н	120	515	160	220		
-26	ПСВ 30.58-М160-Н	160	555	200	260		
-27	ПСВ 30.58-П50-Н	50	445	90	150		4, 10
-28	ПСВ 30.58-П75-Н	75	470	115	175		
-29	ПСВ 30.58-П100-Н	100	495	140	200		
-30	ПСВ 30.58-М80-12	80	475	120	180		
-31	ПСВ 30.58-М120-12	120	515	160	220		Зеркально 4, 10
-32	ПСВ 30.58-М160-12	160	555	200	260		
-33	ПСВ 30.58-П50-12	50	445	90	150		
-34	ПСВ 30.58-П75-12	75	470	115	175		
-35	ПСВ 30.58-П100-12	100	495	140	200		
-36	ПСВ 30.58-М80-21	80	475	120	180		
-37	ПСВ 30.58-М120-21	120	515	160	220		
-38	ПСВ 30.58-М160-21	160	555	200	260		
-39	ПСВ 30.58-П50-21	50	445	90	150		5, 11
-40	ПСВ 30.58-П75-21	75	470	115	175		
-41	ПСВ 30.58-П100-21	100	495	140	200		
-42	ПСВ 30.58-М80-22	80	475	120	180		
-43	ПСВ 30.58-М120-22	120	515	160	220		Зеркально 5, 11
-44	ПСВ 30.58-М160-22	160	555	200	260		
-45	ПСВ 30.58-П50-22	50	445	90	150		
-46	ПСВ 30.58-П75-22	75	470	115	175		
-47	ПСВ 30.58-П100-22	100	495	140	200		

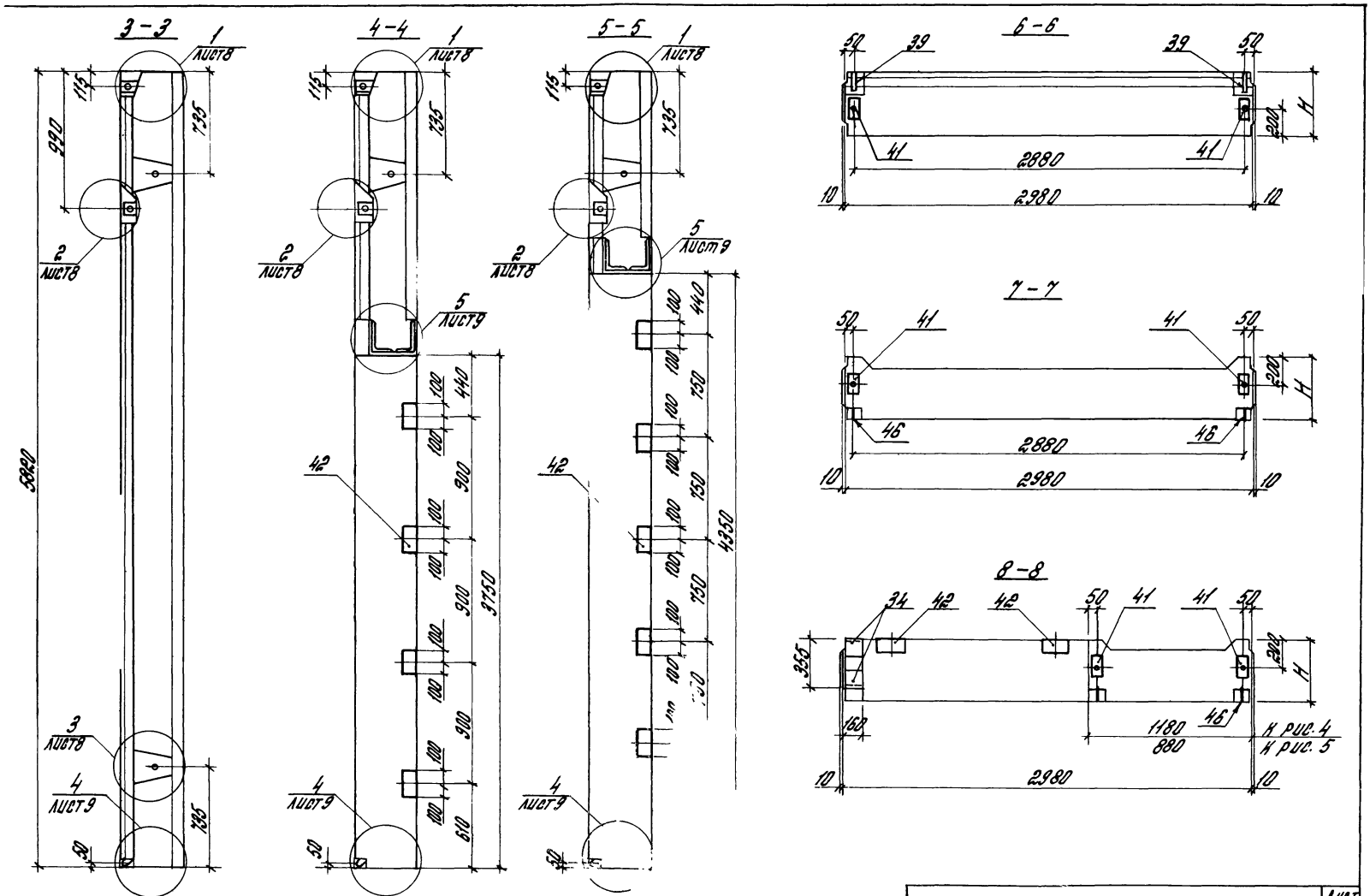
3-3
4-4
5-5
6-6
7-7
8-8
1 ЛИСТ8
2 ЛИСТ8
3 ЛИСТ8
4 ЛИСТ9
5 ЛИСТ9
5820
4350
3750
2880
2980
1180
880
К РИС. 4
К РИС. 5
1.490.1-1.1 ПСБ
ЛИСТ 7

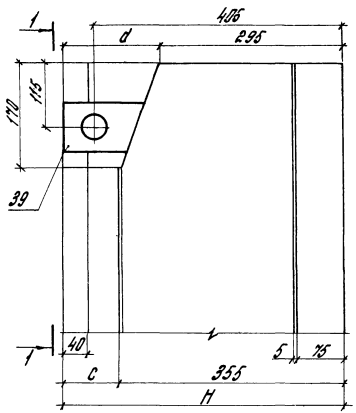

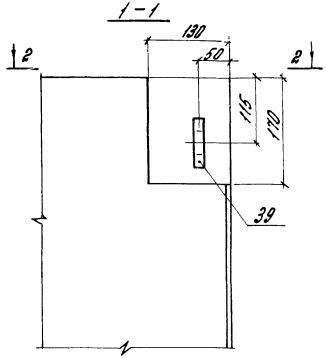

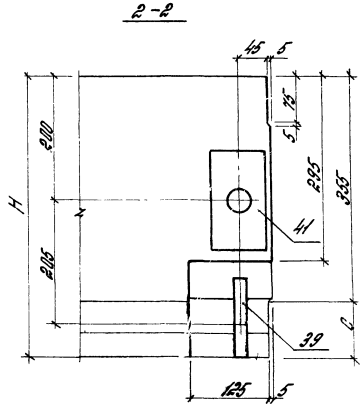

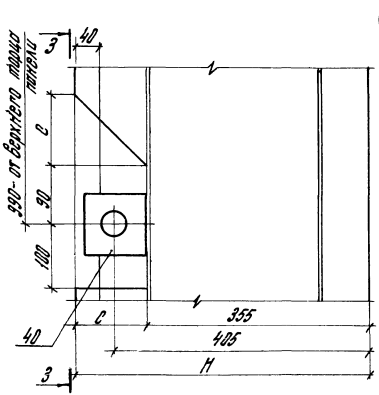

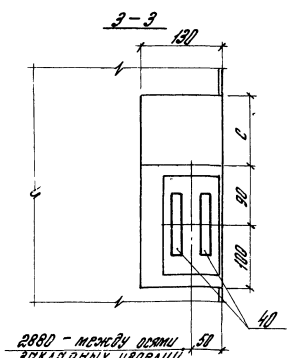

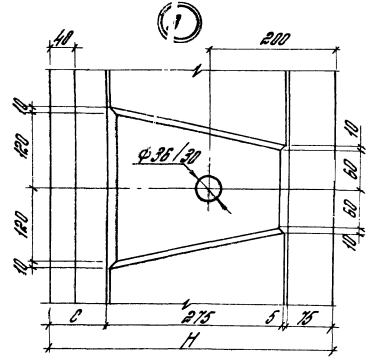

1.490.1-1.1105

Лист 8

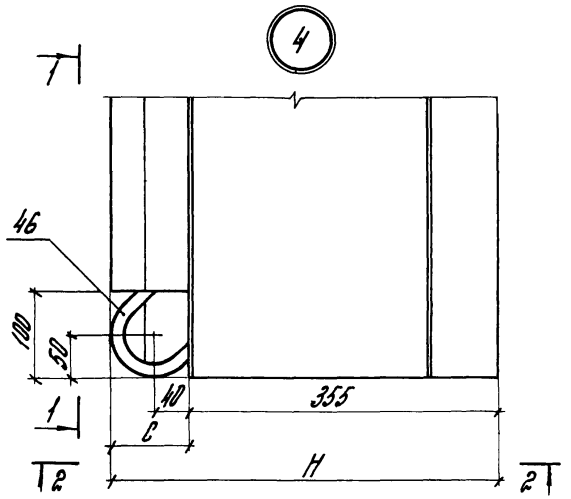
4
1
2
46
100
50
40
355
C
H

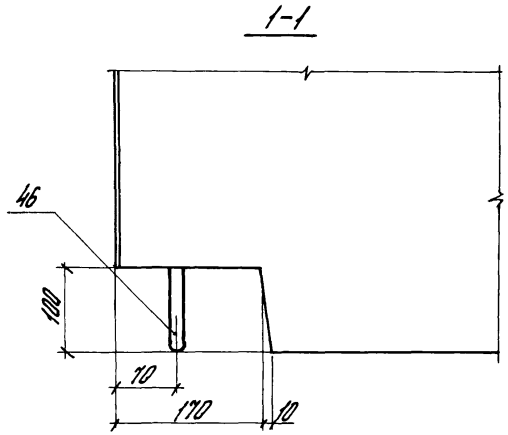
1-1
46
100
70
170
10

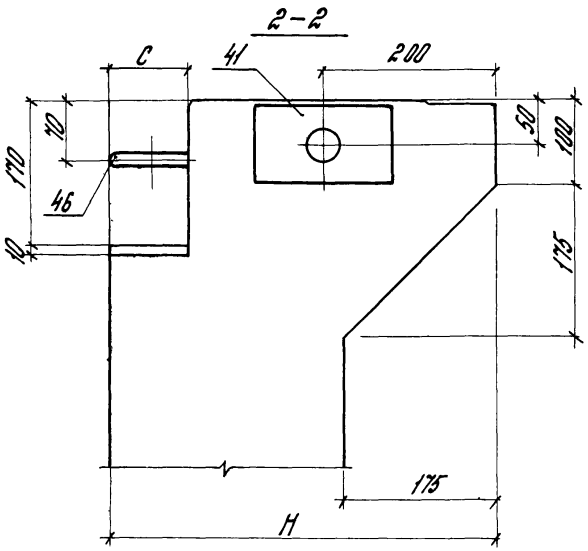
2-2
C
41
200
10
140
46
10
50
100
175
175
H

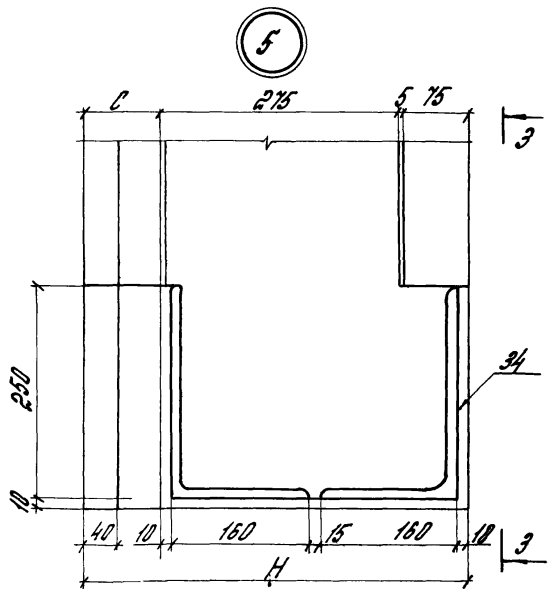
5
C
275
5
75
3
250
10
34
40
10
160
15
160
10
H

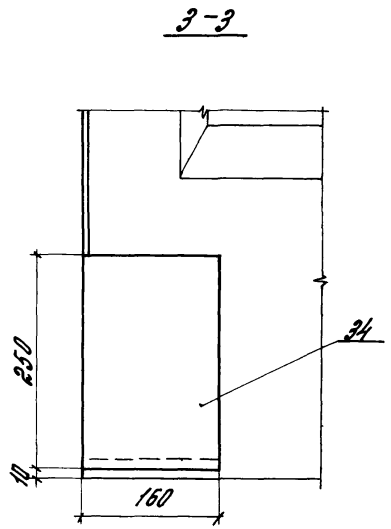
3-3
250
10
34
160

9-9

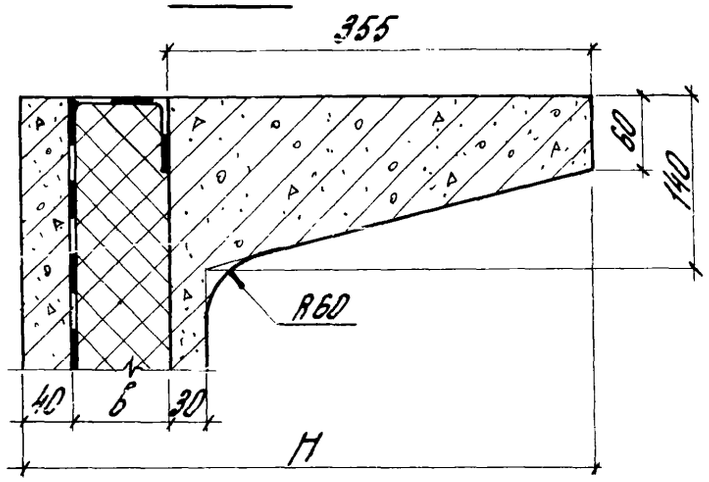

10-10

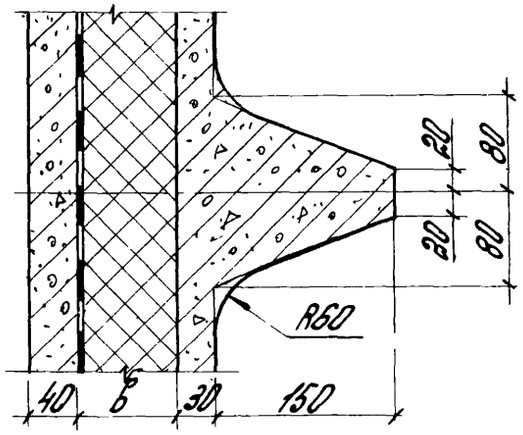

11-11

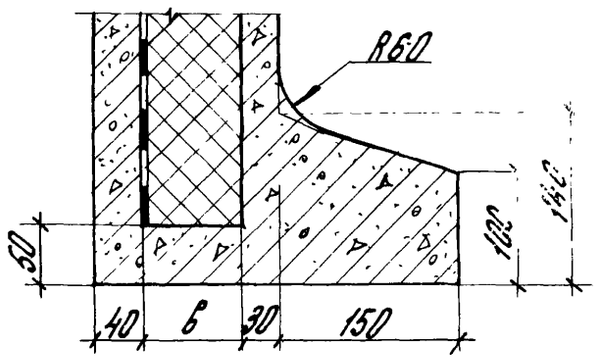

12-12

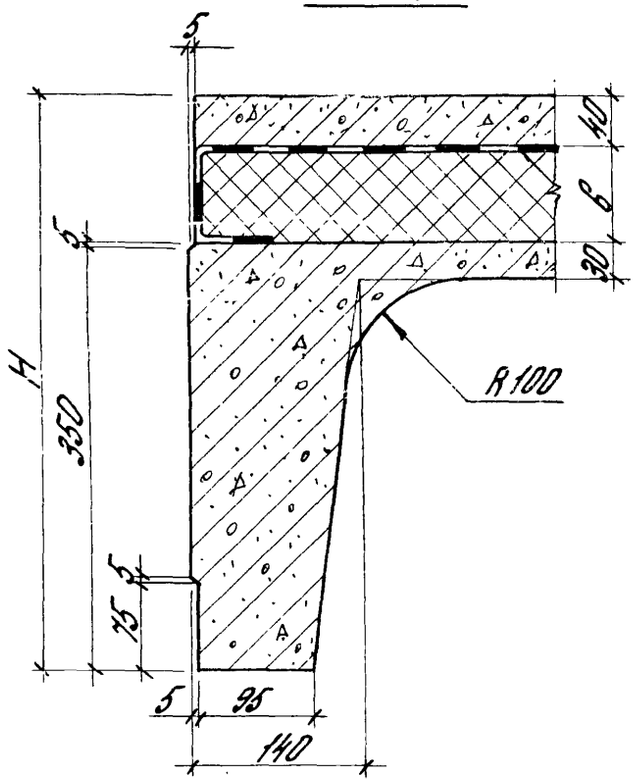

13-13

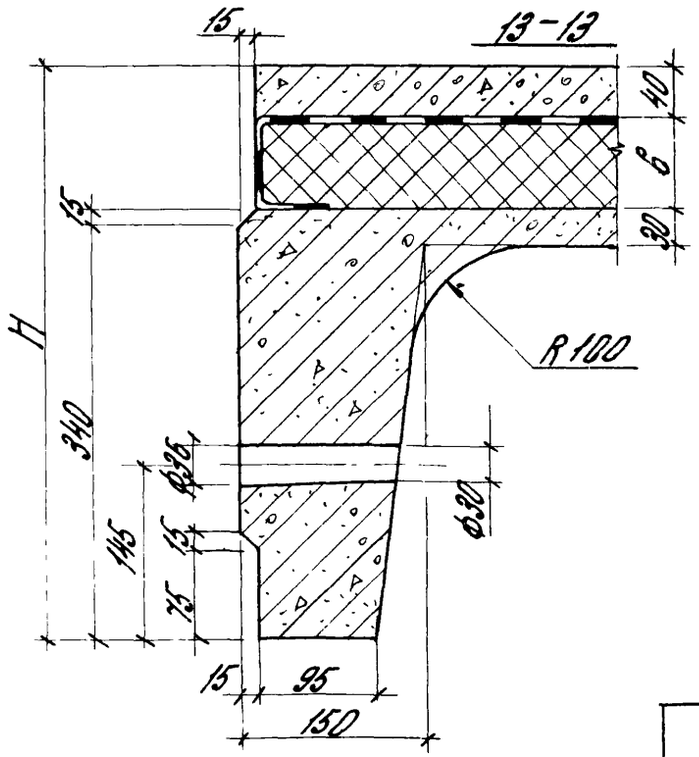

14-14

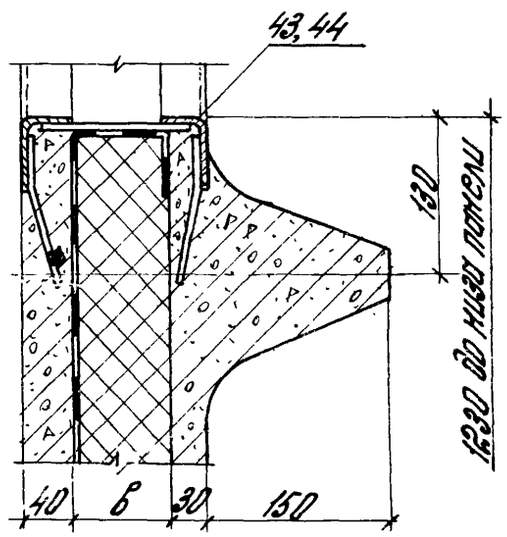

15-15

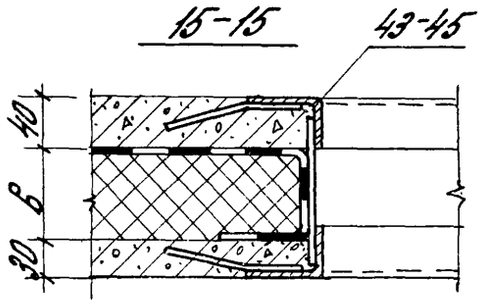

16-16

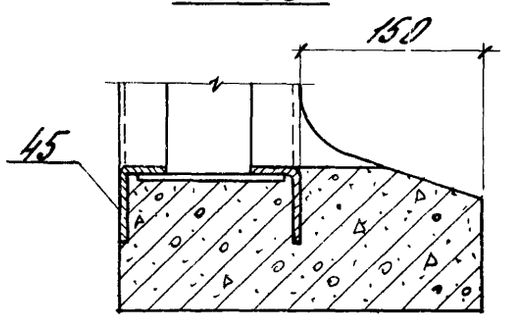

17 – 17

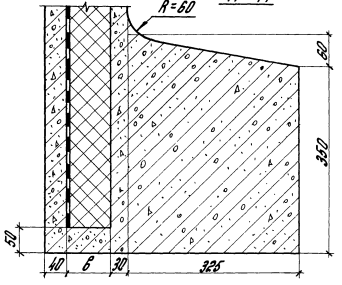

18 – 18

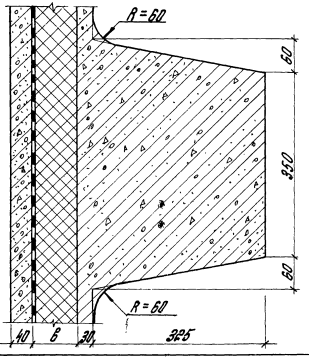

19 – 19

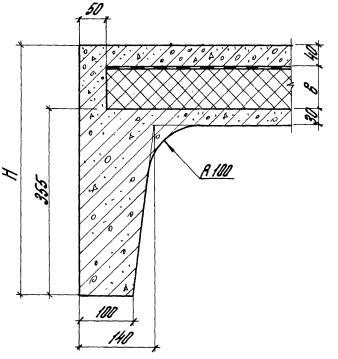

Пароизоляция (рубероид) показана условно для теплоизоляции из минераловатных плит. Указания по устройству пароизоляции см. 1.490.1-1.0 ОПЗ

1.490.1-1.1 105	Лист 11

Армирование панелей

Рис.6

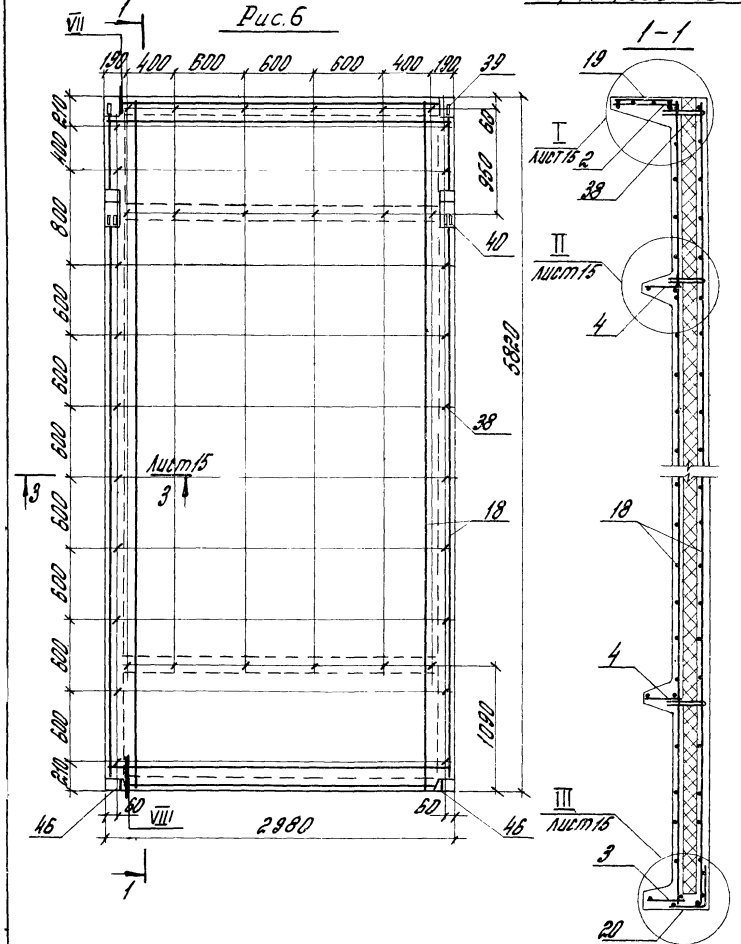

Рис.7

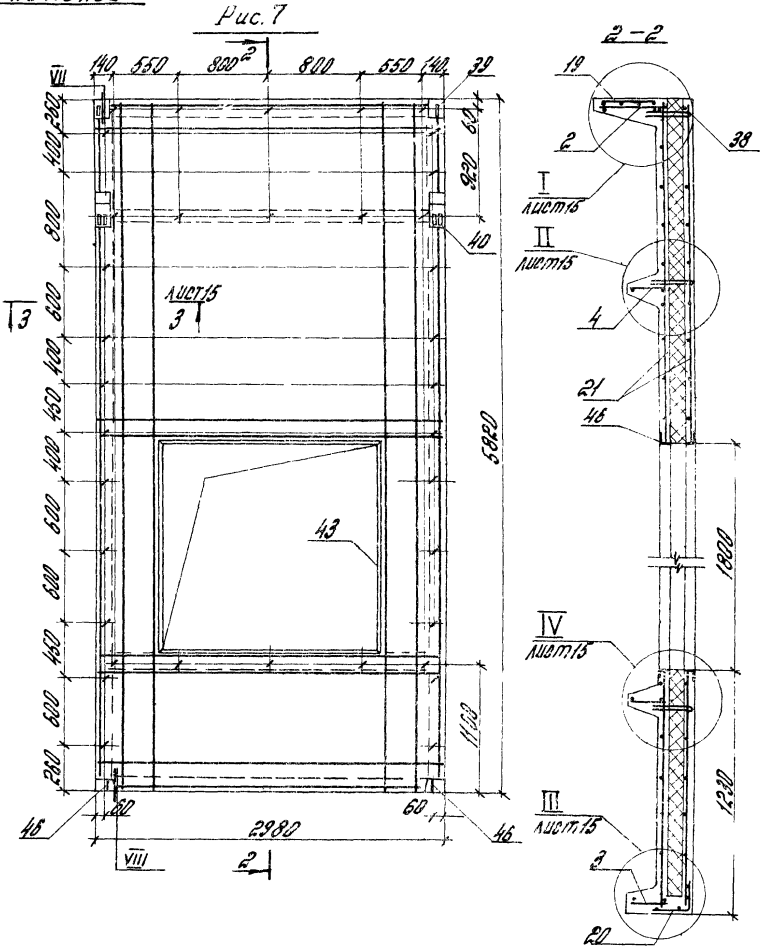

1. Сетку внутреннего слоя (поз.18;20) в местах выемок вырезать по месту.
2. Арматурные изделия объединять между собой вязальной проволокой.

1.490.1-1.1/85

Лист 12

Армирование панелей

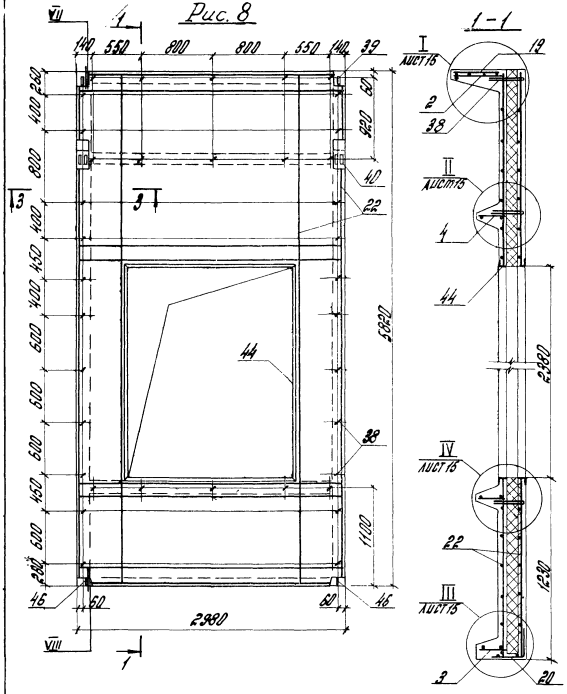

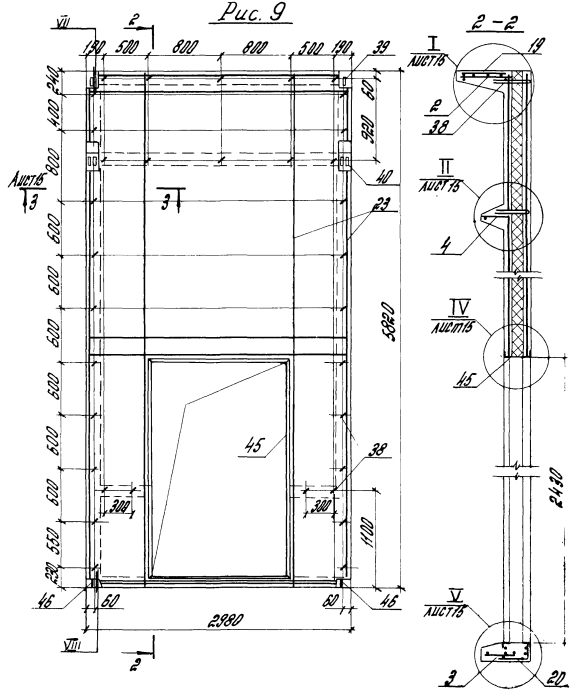

1. Сетку внутреннего слоя (поз. 22; 23) в местах выемок вырезать по месту.
2. Сетку (поз. 20) в месте проема вырезать.

Армирование стеновых панелей с воротными проемами

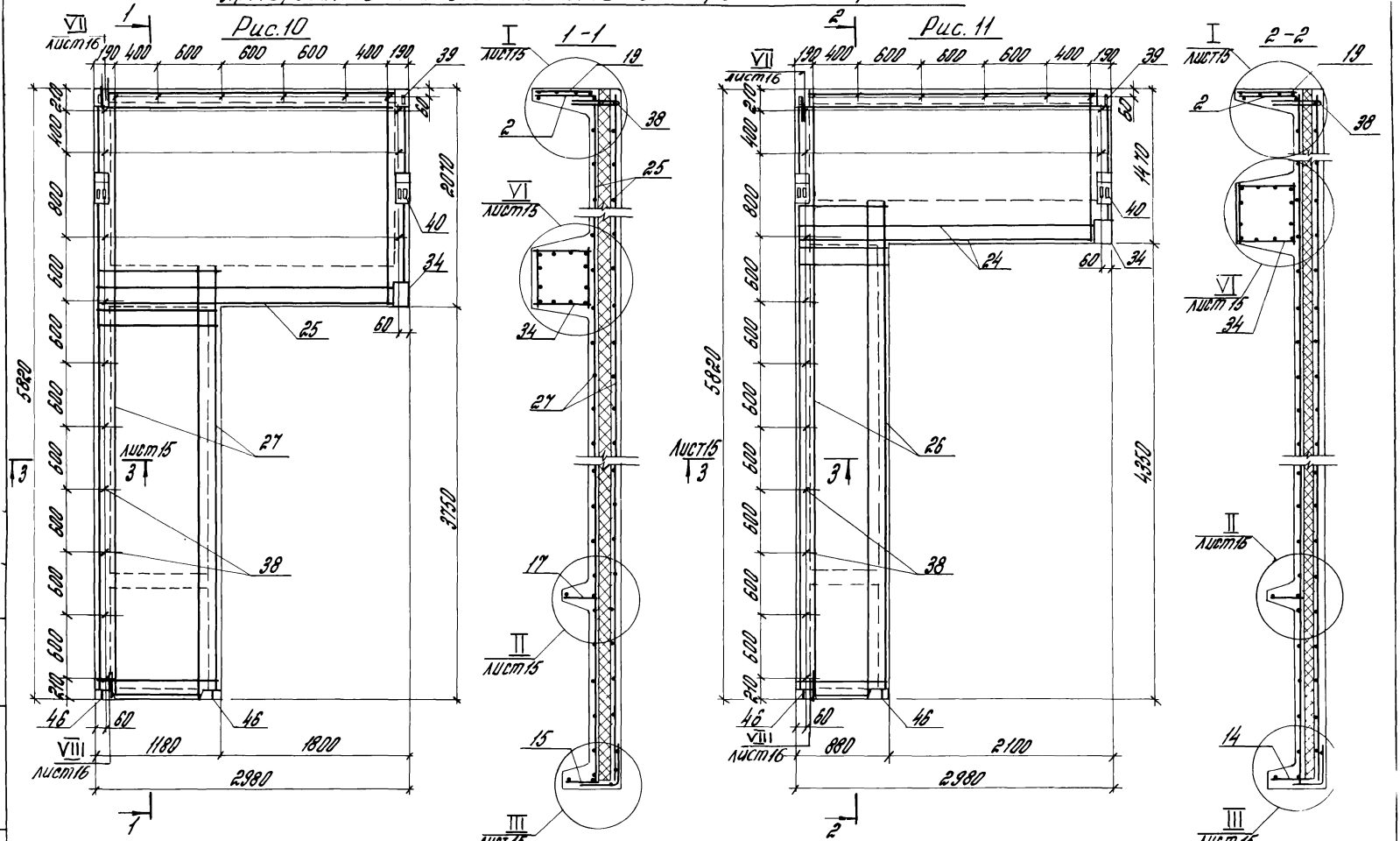

Сетку внутреннего слоя (поз.25) в местах выемок вырезать по месту.

1.490.1-1.1 1СБ	Лист 14

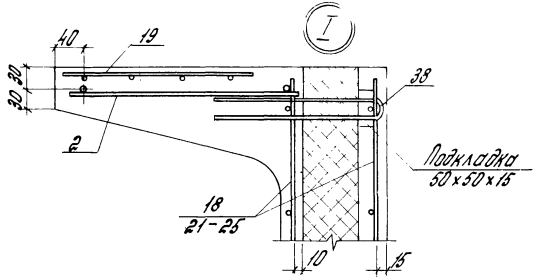

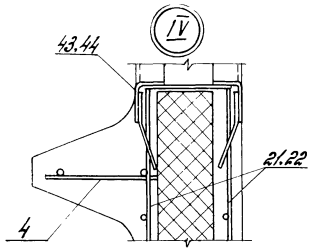

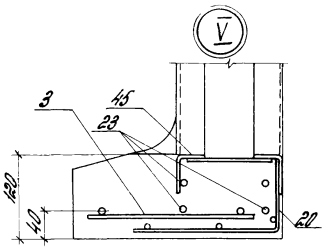

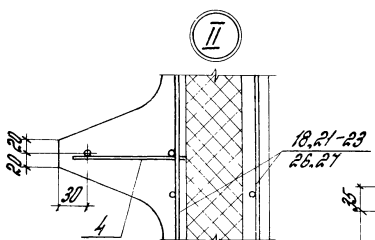

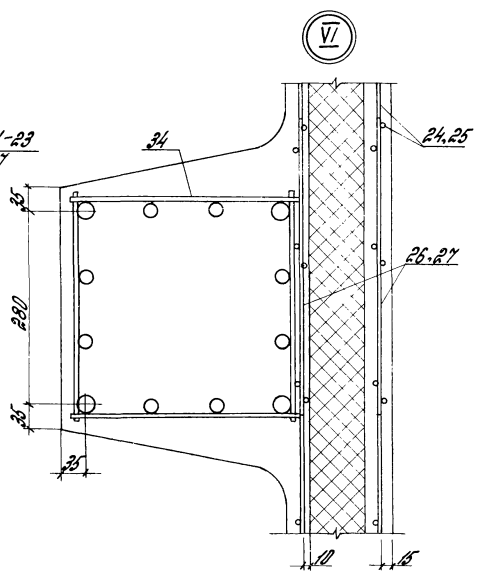

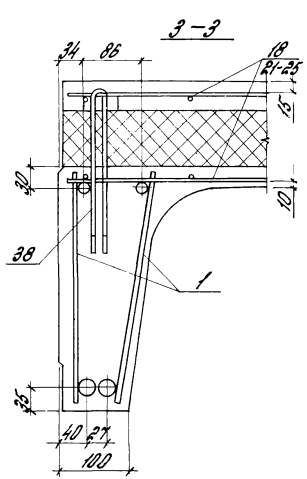

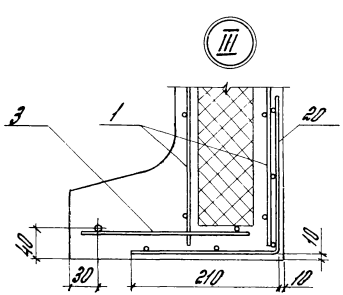

Сетку (поз. 20) в месте проема вырезать.

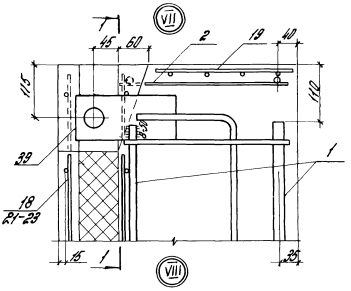

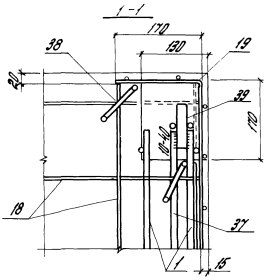

Расположение стержней ст1 и ст2 (поз.35,36) в торцах ПСВ

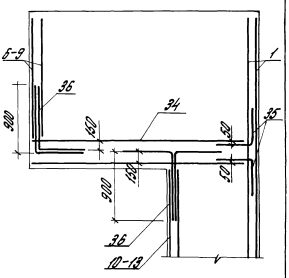

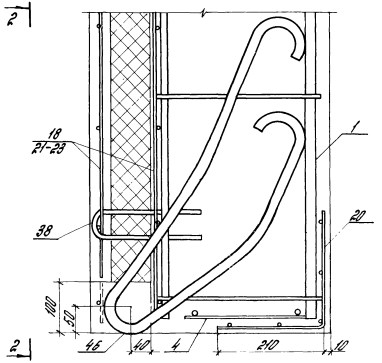

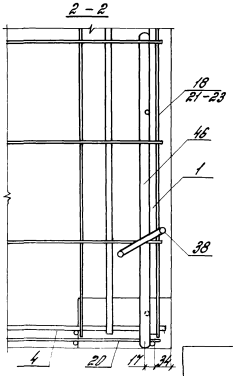

1. Сетку (поз.18,21-23) в местах вынимок вырезать по месту.
2. Петлю строповочную (поз.46) привязать к каркасу продольного ребра (поз.1) вязальной проволокой.
3. Стержни ст1 и ст2 (поз.35 и 36) привязать вязальной проволокой к стержню ф25 каркаса продольного ребра (поз.1).

Формат	Зона	Поз.	Обозначение	Наименование	Кол. на испол. 1.490.1-1.12 –																	Примечан.
					–	01	02	03	04	05	06*	07*	08*	09*	10*	11*	18	19	20	21	22	23	
				Документация																		
			1.490.1-1.1 ОТО	Техническое описание																		
			1.490.1-1.1 ОВС	Выборка стали																		
			1.490.1-1.12 СБ	Сборочный чертеж																		
				Сборочные единицы																		
А4		1	1.490.1-1.2 00200 -01	Каркас плоский КР3	2	2	2	2	2	2	–	–	–	–	–	–	2	2	2	2	2	2	
А4		2	-02	То же КР4	2	2	2	2	2	2	–	–	–	–	–	–	2	2	2	2	2	2	
А4		8	1.490.1-1.2 00500	То же КР18	4	4	4	4	4	4	3	3	3	3	3	3	4	4	4	4	4	4	
А4		13	1.490.1-1.2 00200 -08	То же КР26	–	–	–	–	–	–	2	2	2	2	2	2	–	–	–	–	–	–	
А4		16	-09	То же КР27	–	–	–	–	–	–	2	2	2	2	2	2	–	–	–	–	–	–	
А4		17	1.490.1-1.2 01900	Сетка арматурная С3	2	2	2	2	2	2	–	–	–	–	–	–	2	2	2	2	2	2	
А4		26	1.490.1-1.2 01700 -05	То же С17	2	2	2	2	2	2	–	–	–	–	–	–	–	–	–	–	–	–	
А4		27	1.490.1-1.2 02000 -02	То же С18	–	–	–	–	–	–	–	–	–	–	–	–	2	2	2	2	2	2	
А4		32	1.490.1-1.2 01700 -08	То же С23	–	–	–	–	–	–	2	2	2	2	2	2	–	–	–	–	–	–	
А4		33	1.490.1-1.2 02300	То же С24	–	–	–	–	–	–	1	1	1	1	1	1	–	–	–	–	–	–	
А4		34	1.490.1-1.2 01900 -07	То же С25	–	–	–	–	–	–	2	2	2	2	2	2	–	–	–	–	–	–	
А4		38	1.490.1-1.2 00002 -03	Стержень СТ4	–	–	–	–	–	–	34	34	34	34	34	34	–	–	–	–	–	–	
А4		39	1.490.1-1.2 03100	Гибкая связь К1	–	–	–	34	–	–	–	–	–	31	–	–	–	–	–	32	–	–	
			-01	То же К2	34	–	–	–	34	–	31	–	–	–	31	–	32	–	–	–	32	–	
			-02	То же К3	–	–	–	–	–	34	–	–	–	–	–	31	–	–	–	–	–	32	
			-03	То же К4	–	34	–	–	–	–	–	31	–	–	–	–	–	32	–	–	–	–	
			-04	То же К5	–	–	34	–	–	–	–	–	31	–	–	–	–	–	32	–	–	–	
А4		41	1.490.1-1.2 03700	Изделие закладное М3	2	2	2	2	2	2	2	2	2	2	2	2	2	2	2	2	2	2	
А4		44	1.490.1-1.2 04000	То же М6	2	2	2	2	2	2	1	1	1	1	1	1	2	2	2	2	2	2	
А4		42	1.490.1-1.2 03800	То же М4	–	–	–	–	–	–	1	1	1	1	1	1	–	–	–	–	–	–	
А4		45	1.490.1-1.2 04100	То же РМ1	–	–	–	–	–	–	–	–	–	–	–	–	–	–	–	1	–	–	

Зав. отд.	Армянский	
Н. контр.	Абрамович	
Гл. инж.	Абрамович	
Ст. инж.	Кузнецова	

1.490.1-1.12

Панель стеновая торцевая

Стадия	Лист	Листов
Р	1	6

ЦНИИПРОМЗДАНИЙ

Позиция	Зона	Поз.	Обозначение	Наименование	Кол. на исполн. 1.490.1-1.12 – —	01	02	03	04	05	06*	07*	08*	09*	10*	11*	18	19	20	21	22	23	Примечание
11		15	1.490.1-1.204100 -01	Изделие закладное рм2	—	—	—	—	—	—	—	—	—	—	—	—	—	—	—	—	—	—	
			-02	То же рм3	—	—	—	—	—	—	—	—	—	—	—	—	—	—	—	—	—	—	
			-03	То же рм4	—	—	—	—	—	—	—	—	—	—	—	—	1	—	—	—	1	—	
			-04	То же рм5	—	—	—	—	—	—	—	—	—	—	—	—	—	—	—	—	—	—	
			-05	То же рм6	—	—	—	—	—	—	—	—	—	—	—	—	—	1	—	—	—	1	
14		18	1.490.1-1.2 03200	Строповочная петля п1	4	4	4	4	4	4	4	4	4	4	4	4	4	4	1	—	—	—	
				Материалы																			
				Бетон марки 350	1,97	1,99	2,00	1,97	1,97	1,98	1,98	2,01	2,03	1,96	1,98	2,00	1,74	1,76	1,77	1,74	1,74	1,75	
				Минераловатные																			
				плиты жесткие																			
				по ГОСТ 9573-82 $\gamma=175\frac{кг}{м^3}$	1,60	2,40	3,20	—	—	—	1,42	2,14	2,84	—	—	—	1,34	2,01	2,67	—	—	—	
				Пенополистирол																			
				ПСБ-С по ГОСТ 15588-70*	—	—	—	1,00	1,50	2,00	—	—	—	0,89	1,34	1,78	—	—	—	0,84	1,25	1,68	
				Рубероид по ГОСТ 10923-76	22,8	22,8	22,8	—	—	—	19,7	19,7	19,7	—	—	—	19,7	19,7	19,7	—	—	—	

* Спецификация на исполнение 12 соответствует исполнению 06 (зеркальное отражение), то же соответственно 13-07, 14-08, 15-09, 16-10 и 17-11.

Инв. № подл. | Подпись и дата | Взам. инв. №

Формат	Зона	Поз.	Обозначение	Наименование	Кол. по исполн. 1.490.1-1.12 — 24	25	26	27	28	29	30	31	32	33	34	35	Примечание
				Документация													
			1.490.1-1.1 ОТО	Техническое описание													
			1.490.1-1.10 ВС	Выборка стали													
			1.490.1-1.12 СБ	Сборочный чертеж													
				Сборочные единицы													
А4		1	1.490.1-1.2 00200 -01	Каркас плоский КР3	2	2	2	2	2	2	2	2	2	2	2	2	
А4		2	-02	То же КР4	2	2	2	2	2	2	1	1	1	1	1	1	
А4		3	-03	То же КР5	—	—	—	—	—	—	2	2	2	2	2	2	
А4		8	1.490.1-1.2 00500	То же КР18	4	4	4	4	4	4	4	4	4	4	4	4	
А4		17	1.490.1-1.2 01900	Сетка арматурная С3	2	2	2	2	2	2	2	2	2	2	2	2	
А4		28	1.490.1-1.2 02000 -03	То же С19	2	2	2	2	2	2	—	—	—	—	—	—	
А4		29	1.490.1-1.2 02200	То же С20	—	—	—	—	—	—	2	2	2	2	2	2	
А4		39	1.490.1-1.2 03100	Гибкая связь К1	—	—	—	32	—	—	—	—	—	29	—	—	
			-01	То же К2	32	—	—	—	32	—	29	—	—	—	29	—	
			-02	То же К3	—	—	—	—	—	32	—	—	—	—	—	29	
			-03	То же К4	—	32	—	—	—	—	—	29	—	—	—	—	
			-04	То же К5	—	—	32	—	—	—	—	—	29	—	—	—	
А4		41	1.490.1-1.2 03700	Изделие закладное М3	2	2	2	2	2	2	2	2	2	2	2	2	
А4		44	1.490.1-1.2 04000	То же М6	2	2	2	2	2	2	2	2	2	2	2	2	
А4		46	1.490.1-1.2 04100 -06	То же РМ7	—	—	—	1	—	—	—	—	—	—	—	—	
			-07	То же РМ8	—	—	—	—	1	—	—	—	—	—	—	—	
			-08	То же РМ9	1	—	—	—	—	—	—	—	—	—	—	—	
			-09	То же РМ10	—	—	—	—	—	1	—	—	—	—	—	—	
			-10	То же РМ11	—	1	—	—	—	—	—	—	—	—	—	—	
			-11	То же РМ12	—	—	1	—	—	—	—	—	—	—	—	—	
А4		47	1.490.1-1.2 04200	То же РМ13	—	—	—	—	—	—	—	—	—	1	—	—	
			-01	То же РМ14	—	—	—	—	—	—	—	—	—	—	1	—	
			-02	То же РМ15	—	—	—	—	—	—	1	—	—	—	—	—	
			-03	То же РМ16	—	—	—	—	—	—	—	—	—	—	—	1	

Формат	Зона	Поз.	Обозначение	Наименование	Кол. на исполн. 1.490.1-1.12 — 24	25	26	27	28	29	30	31	32	33	34	35	Примечание
М4		47	1.490.1-1.2 04200-04	Изделие закладное РМ17	—	—	—	—	—	—	—	1	—	—	—	—	
			-05	То же РМ18	—	—	—	—	—	—	—	—	1	—	—	—	
М4		48	1.490.1-1.2 03200	Петля строповочная П1	4	4	4	4	4	4	4	4	4	4	4	4	
				Материалы													
				Бетон марки М 300	1,57	1,69	1,70	1,57	1,67	1,70	1,71	1,73	1,74	1,71	1,71	1,72	
				Минераловатные плиты жесткие по ГОСТ 9573-82, $\gamma = 175 \frac{кг}{м^3}$	1,25	1,88	2,50	—	—	—	1,04	1,56	2,09	—	—	—	$м^3$
				Пенополистирол ПСБ-С ГОСТ 15588-78*, $\gamma = 40 \frac{кг}{м^3}$	—	—	—	0,78	1,17	1,56	—	—	—	0,65	0,98	1,30	$м^3$
				Рубероид* по ГОСТ 10923-76	18,8	18,8	18,8	—	—	—	19,4	19,4	19,4	—	—	—	$м^3$
																	$м^2$

* Рубероид может быть заменен на мешочную бумагу или полиэтиленовую пленку (см. раздел 5 пояснительной записки выпуска 0).

Инв. № подл. | Подпись и дата | Взам. инв. №

Формат	Зона	Поз.	Обозначение	Наименование	Кол. на испол. 1.490.1-1.12 – 36	37	38	39	40	41	48	49	50	51	52	53	Примечание
				Документация													
			1.490.1-1.10 ТО	Техническое описание													
			1.490.1-1.10 ВС	Выборка стали													
			1.490.1-1.12 СБ	Сборочный чертеж													
				Сборочные единицы													
А4		1	1.490.1-1.2 00200-04	Каркас плоский КР3	1	1	1	1	1	1	1	1	1	1	1	1	
А4		4	-04	То же КР4	–	–	–	–	–	–	1	1	1	1	1	1	
А4		5	-05	То же КР12	1	1	1	1	1	1	–	–	–	–	–	–	
А4		6	-06	То же КР13	–	–	–	–	–	–	1	1	1	1	1	1	
А4		7	-07	То же КР14	1	1	1	1	1	1	–	–	–	–	–	–	
А4		8	1.490.1-1.2 00500	То же КР18	2	2	2	2	2	2	2	2	2	2	2	2	
А4		9	-01	То же КР19	–	–	–	–	–	–	2	2	2	2	2	2	
А4		10	-02	То же КР20	2	2	2	2	2	2	–	–	–	–	–	–	
А4		11	-03	То же КР21	2	2	2	2	2	2	–	–	–	–	–	–	
А4		12	-04	То же КР22	–	–	–	–	–	–	2	2	2	2	2	2	
А4		13	1.490.1-1.2 00600	То же КР23	–	–	–	–	–	–	4	4	4	4	4	4	
А4		14	-01	То же КР24	4	4	4	4	4	4	–	–	–	–	–	–	
А4		17	1.490.1-1.2 01900	Сетка арматурная С9	1	1	1	1	1	1	1	1	1	1	1	1	
А4		18	1.490.1-1.2 01700-09	То же С9	–	–	–	–	–	–	2	2	2	2	2	2	
А4		19	-04	То же С10	2	2	2	2	2	2	–	–	–	–	–	–	
А4		20	1.490.1-1.2 01900-01	То же С11	–	–	–	–	–	–	1	1	1	1	1	1	
А4		21	-02	То же С12	1	1	1	1	1	1	–	–	–	–	–	–	
А4		22	-03	То же С13	1	1	1	1	1	1	–	–	–	–	–	–	
А4		23	-04	То же С14	–	–	–	–	–	–	1	1	1	1	1	1	
А4		24	-05	То же С15	–	–	–	–	–	–	1	1	1	1	1	1	
А4		25	-06	То же С16	1	1	1	1	1	1	–	–	–	–	–	–	
А4		30	1.490.1-1.2 01700-06	То же С21	–	–	–	–	–	–	2	2	2	2	2	2	
А4		31	-07	То же С22	2	2	2	2	2	2	–	–	–	–	–	–	
А4		36	1.490.1-1.2 00002	Стержень СТ1	2	2	2	2	2	2	2	2	2	2	2	2	

Формат	Зона	Поз.	Обозначение	Наименование	Кол. на исполн. 1.490.1-1.12												Примечание
					36	37	38	39	40	41	48	49	50	51	52	53	
А4		37	1.490.1-1.2 00002-01	Стержень арматурный СТ2	2	2	2	2	2	2	2	2	2	2	2	2	
А4		39	1.490.1-1.2 03100	Гибкая связь К1	—	—	—	15	—	—	—	—	—	14	—	—	
			-01	То же К2	15	—	—	—	15	—	14	—	—	—	14	—	
			-02	То же К3	—	—	—	—	—	15	—	—	—	—	—	14	
			-03	То же К4	—	15	—	—	—	—	—	14	—	—	—	—	
			-04	То же К5	—	—	15	—	—	—	—	—	14	—	—	—	
А4		41	1.490.1-1.2 03700	Изделие закладное М3	2	2	2	2	2	2	2	2	2	2	2	2	
		42	1.490.1-1.2 03800	То же М4	6	6	6	6	6	6	7	7	7	7	7	7	
		43	1.490.1-1.2 03900	То же М5	2	2	2	2	2	2	2	2	2	2	2	2	
		44	1.490.1-1.2 04000	То же М6	2	2	2	2	2	2	2	2	2	2	2	2	
		48	1.490.1-1.2 03200	То же П1	4	4	4	4	4	4	4	4	4	4	4	4	
А4		35	1.490.1-1.2 20000	Каркас пространствен. КП2	1	1	1	1	1	1	1	1	1	1	1	1	
				Материалы													
				Бетон марки М350	1,70	1,72	1,74	1,68	1,70	1,71	1,34	1,36	1,38	1,33	1,34	1,35	м3
				Минераловатные													
				плиты жесткие по													
				ГОСТ 9573-82, $\gamma = 175 \frac{кг}{м^3}$	1,04	1,56	2,09	—	—	—	0,85	1,27	1,70	—	—	—	м3
				Пенополистирол													
				ПСБ-С по ГОСТ 15588-70* $\gamma = 40 \frac{кг}{м^3}$	—	—	—	0,65	0,98	1,30	—	—	—	0,53	0,80	1,06	м3
				Рубероид* по ГОСТ 10923-76	14,3	14,3	14,3	—	—	—	11,9	11,9	11,9	—	—	—	м2

Спецификация на исполнение 42-47 и 54-59 такая же, как на 36-41 и 48-53.
Рубероид может быть заменен на мешочную бумагу или полиэтиленовую пленку (см. раздел 5 пояснительной записки выпуска 0).

1.490.1-1.1 2

Лист 6

Рис. 1.

Вид снаружи здания

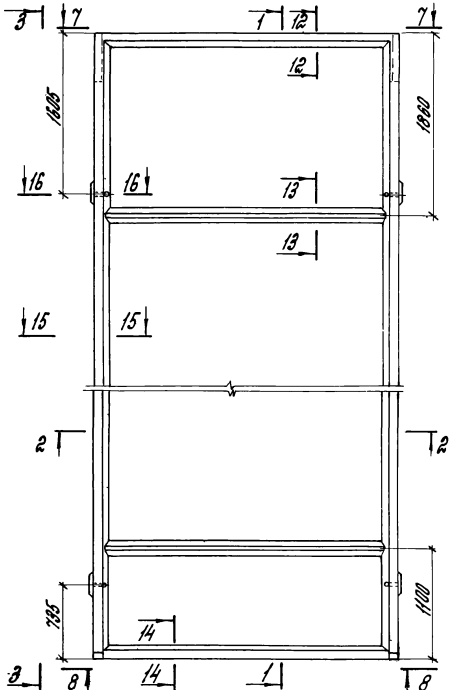

1-1

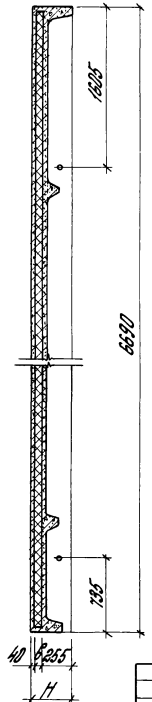

Вид изнутри здания

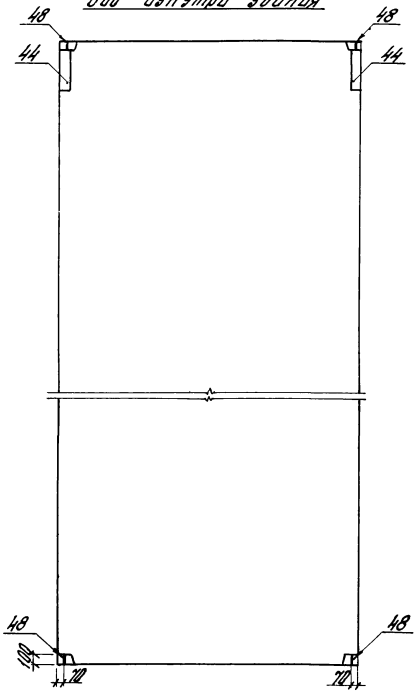

2-2

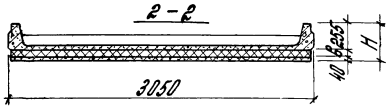

Зав. отд.	Стилянский		
Н. контр.	Абрамович		
Гл. инж. пр.	Абрамович		
Ст. инж.	Кузнецов		

1.490.1-1.12СБ

Панель стеновая торцевая. Сборочный чертеж

Стадия	Масса	Масштаб
Р	см. табл.	
Лист 1	Листов 12	

ЦНИИПРОМЗДАНИЙ

Изображена панель ПСТ 31.67-...-1, ПСТ 31.67-...-2 - зеркальное отражение

Рис. 2.

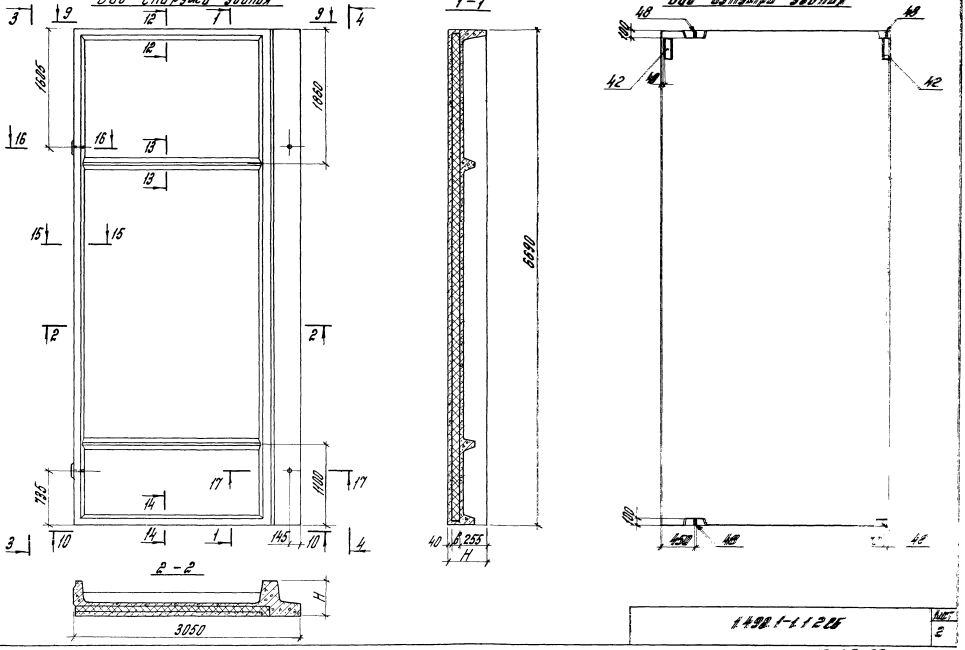

1.492.1-1.12 СБ

Лист 2

Инв. № подл. | Подпись и дата | Взам. инв. №

Рис. 3.

Вид снаружи здания

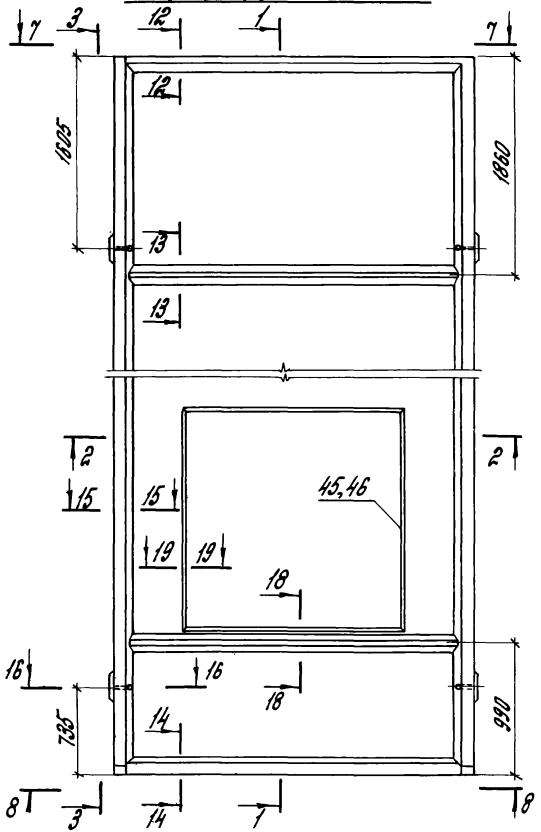

1-1

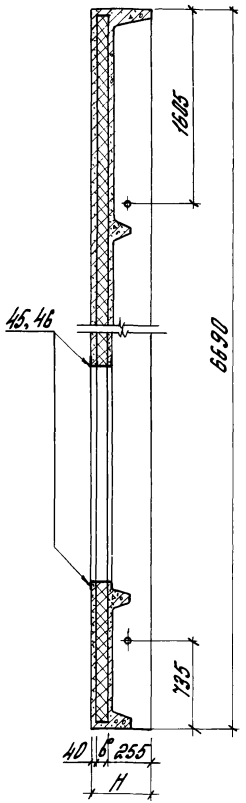

Вид изнутри здания

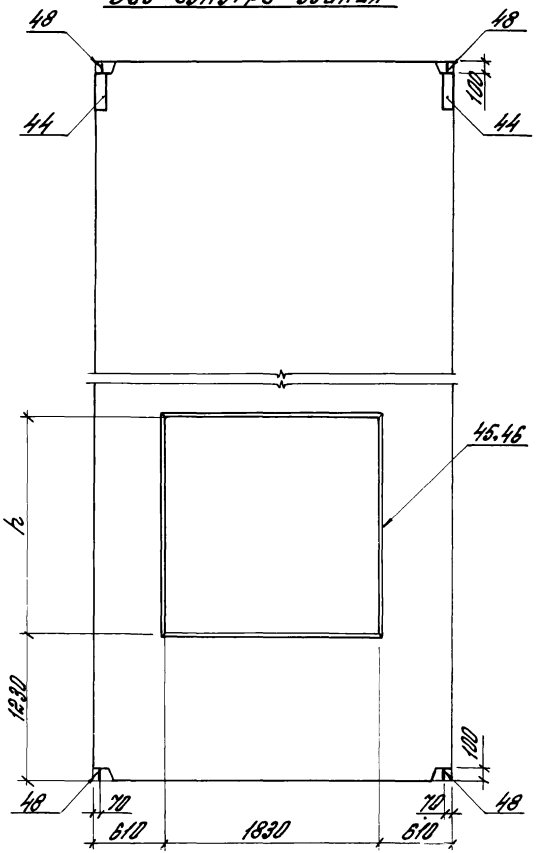

2-2

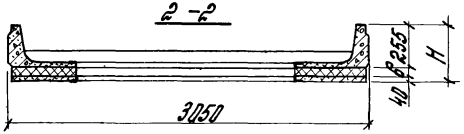

Рис. 4.

Вид снаружи здания

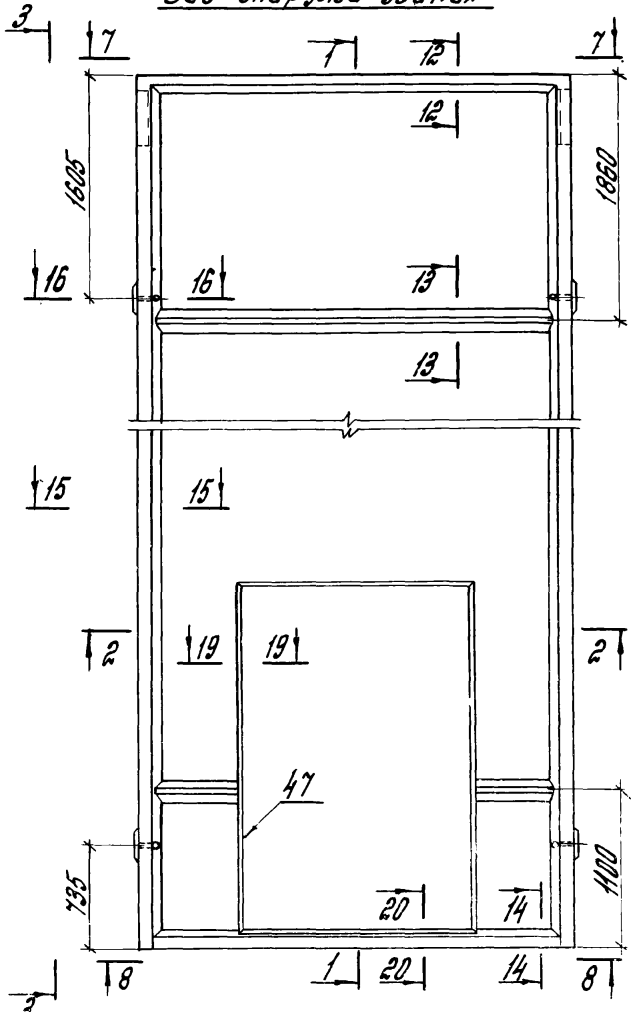

1-1

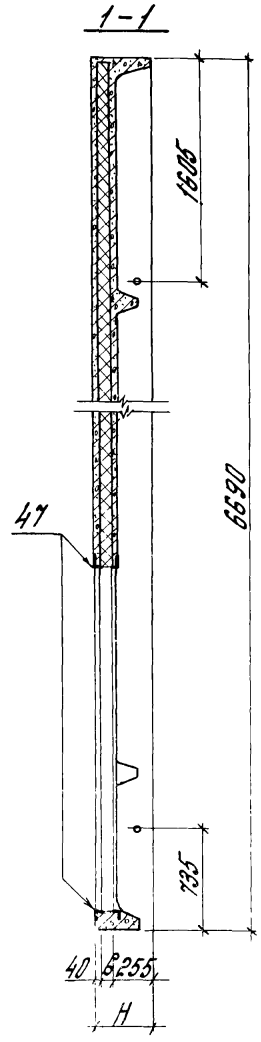

Вид изнутри здания

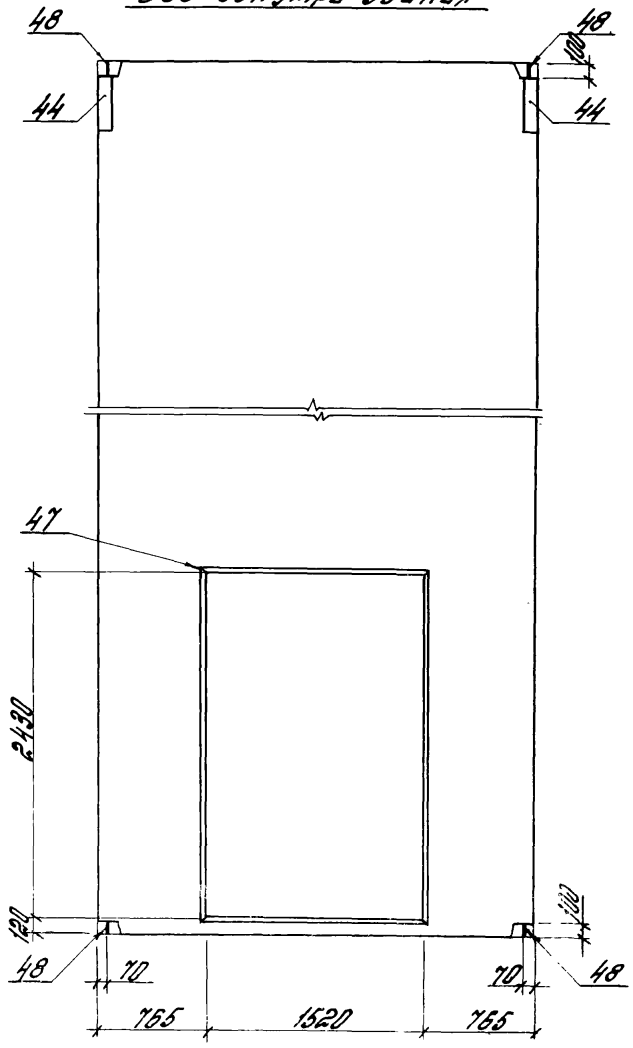

2-2

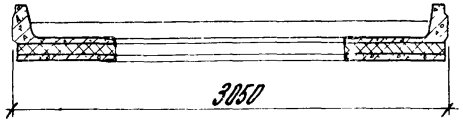

Инв. № подл. | Подпись и дата | Взам. инв. №

ПСВ31.67-...-11 изображено, ПСВ31.67-...-12 зеркальное отражение

Рис. 5

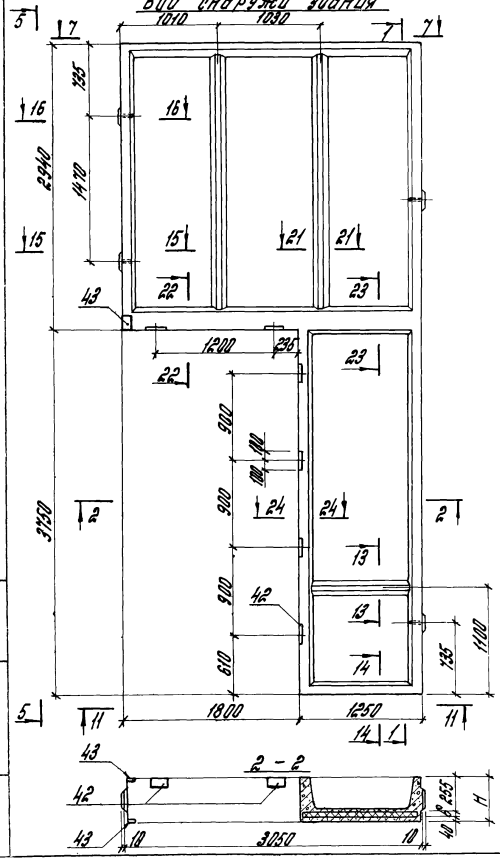

ПСВ31.67-...-21 изображена, ПСВ31.67-...-22 зеркальное отражение

Рис. 6

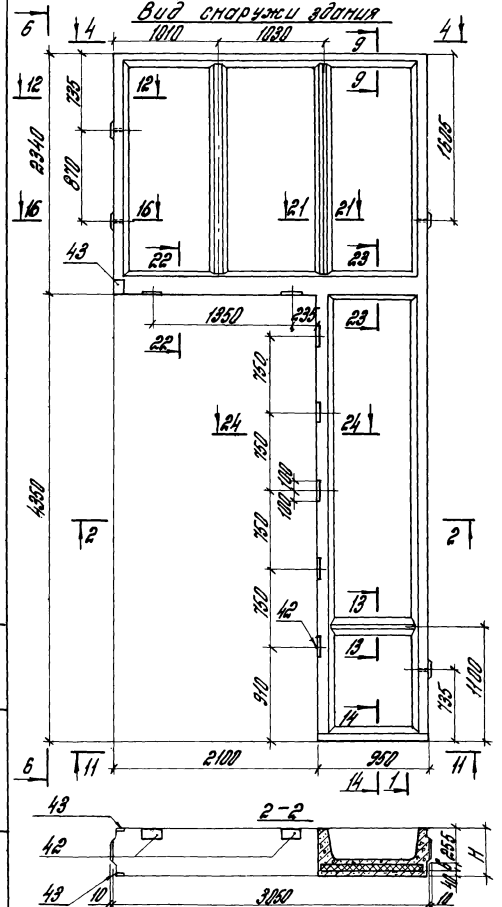

Инв.№ подл. | Подпись и дата | Взам. инв.№

Обозначение	Марка	Размеры, мм				Рис.
		в	н	с	h	
1.490.1-1.12	ПСГ 31.67-М80	80	375	120	—	1, 7
-01	ПСГ 31.67-М120	120	415	160		
-02	ПСГ 31.67-М160	160	455	200		
-03	ПСГ 31.67-П50	50	345	90		
-04	ПСГ 31.67-П75	75	370	115		
-05	ПСГ 31.67-П100	100	395	140		
-06	ПСГ 31.67-М80-1	80	375	120		2, 8
-07	ПСГ 31.67-М120-1	120	415	160		
-08	ПСГ 31.67-М160-1	160	455	200		
-09	ПСГ 31.67-П50-1	50	345	90		
-10	ПСГ 31.67-П75-1	75	370	115		
-11	ПСГ 31.67-П100-1	100	395	140		
-12	ПСГ 31.67-М80-2	80	375	120		Зеркально 2, 8
-13	ПСГ 31.67-М120-2	120	415	160		
-14	ПСГ 31.67-М160-2	160	455	200		
-15	ПСГ 31.67-П50-2	50	345	90		
-16	ПСГ 31.67-П75-2	75	370	115		
-17	ПСГ 31.67-П100-2	100	395	140		
-18	ПСО 31.67-М80-1	80	375	120	1800	3, 9
-19	ПСО 31.67-М120-1	120	415	160		
-20	ПСО 31.67-М160-1	160	455	200		
-21	ПСО 31.67-П50-1	50	345	90		
-22	ПСО 31.67-П75-1	75	370	115		
-23	ПСО 31.67-П100-1	100	395	140		
-24	ПСО 31.67-М80-2	80	375	120	2380	3, 10
-25	ПСО 31.67-М120-2	120	415	160		
-26	ПСО 31.67-М160-2	160	455	200		
-27	ПСО 31.67-П50-2	50	345	90		
-28	ПСО 31.67-П75-2	75	370	115		
-29	ПСО 31.67-П100-2	100	395	140		

Обозначение	Марка	Размеры, мм				Рис.
		в	н	с	h	
1.490.1-1.12-30	ПСД 31.67-М80-Н	80	375	120	—	4, 11
-31	ПСД 31.67-М120-Н	120	415	160		
-32	ПСД 31.67-М160-Н	160	455	200		
-33	ПСД 31.67-П50-Н	50	345	90		
-34	ПСД 31.67-П75-Н	75	370	115		
-35	ПСД 31.67-П100-Н	100	395	140		
-36	ПСВ 31.67-М80-Н	80	375	120		5, 12
-37	ПСВ 31.67-М120-Н	120	415	160		
-38	ПСВ 31.67-М160-Н	160	455	200		
-39	ПСВ 31.67-П50-Н	50	345	90		
-40	ПСВ 31.67-П75-Н	75	370	115		
-41	ПСВ 31.67-П100-Н	100	395	140		
-42	ПСВ 31.67-М80-12	80	375	120		Зеркально 5, 12
-43	ПСВ 31.67-М120-12	120	415	160		
-44	ПСВ 31.67-М160-12	160	455	200		
-45	ПСВ 31.67-П50-12	50	345	90		
-46	ПСВ 31.67-П75-12	75	370	115		
-47	ПСВ 31.67-П100-12	100	395	140		
-48	ПСВ 31.67-М80-21	80	375	120		6, 13
-49	ПСВ 31.67-М120-21	120	415	160		
-50	ПСВ 31.67-М160-21	160	455	200		
-51	ПСВ 31.67-П50-21	50	345	90		
-52	ПСВ 31.67-П75-21	75	370	115		
-53	ПСВ 31.67-П100-21	100	395	140		
-54	ПСВ 31.67-М80-22	80	375	120		Зеркально 6, 13
-55	ПСВ 31.67-М120-22	120	415	160		
-56	ПСВ 31.67-М160-22	160	455	200		
-57	ПСВ 31.67-П50-22	50	345	90		
-58	ПСВ 31.67-П75-22	75	370	115		
-59	ПСВ 31.67-П100-22	100	395	140		

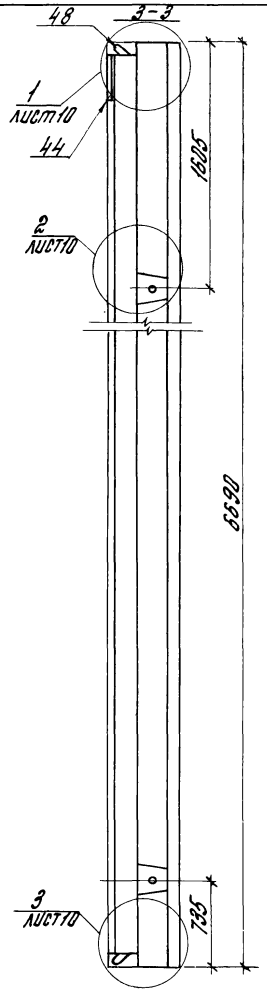

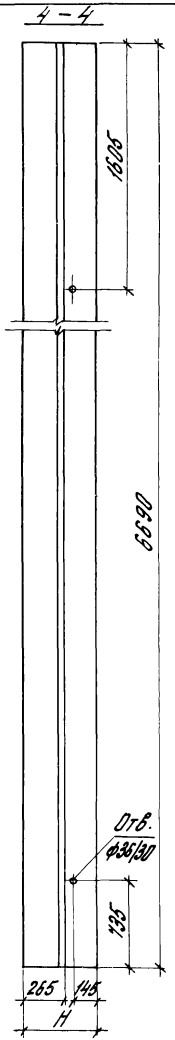

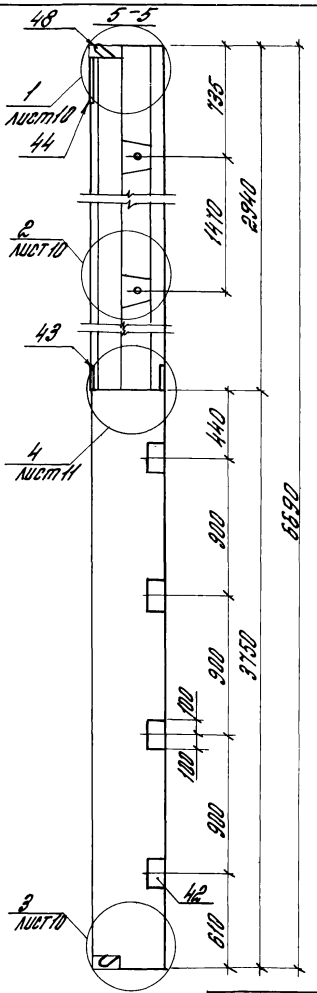

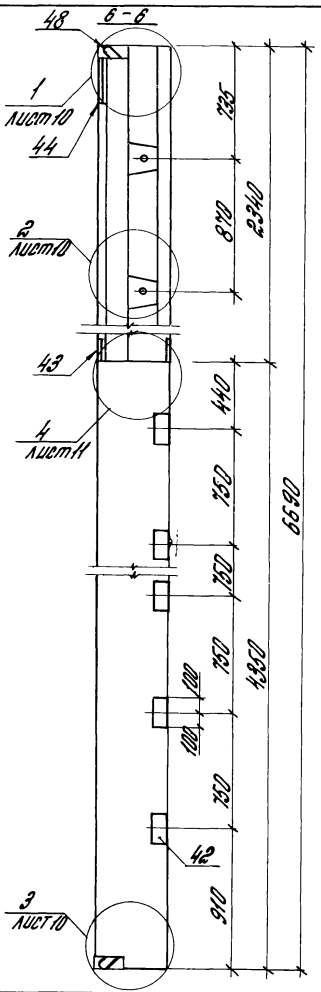

1.490.1-1.1205	Лист 8

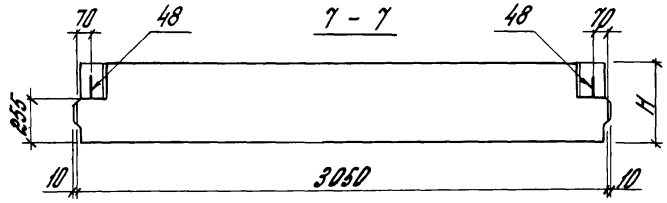

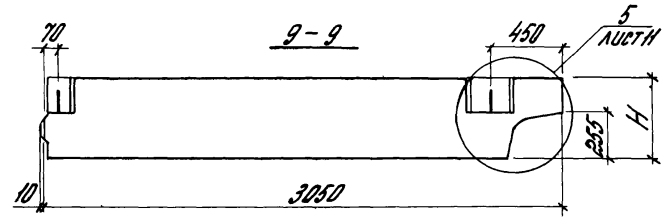

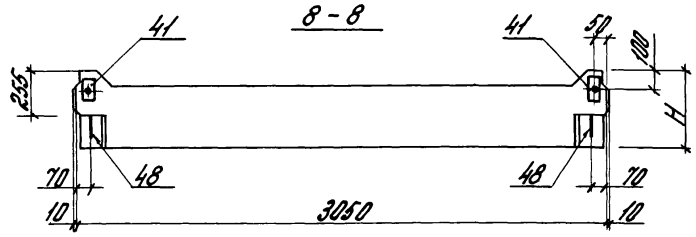

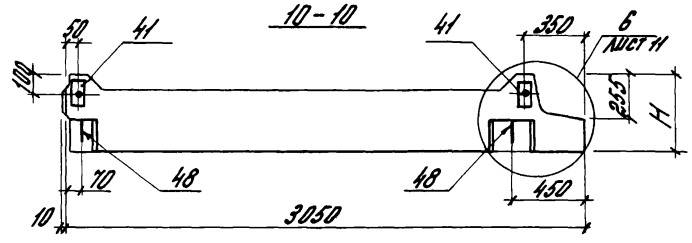

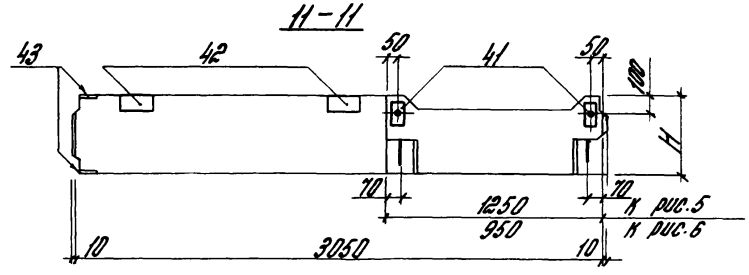

Инв. № подл. | Подпись и дата | Взам. инв. №

1.490.1-1.12СБ	Лист 9

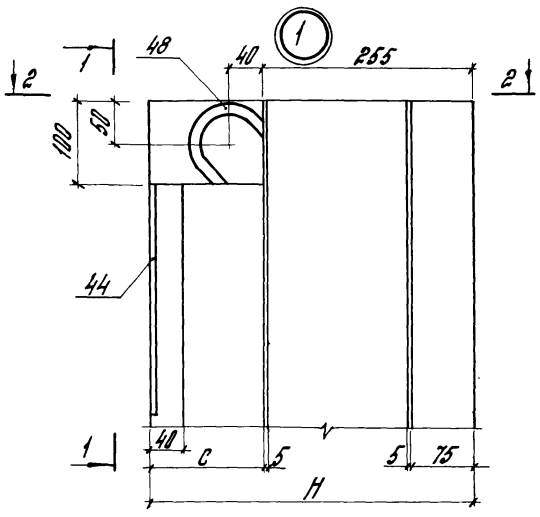

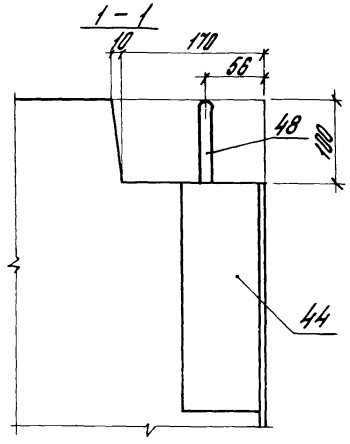

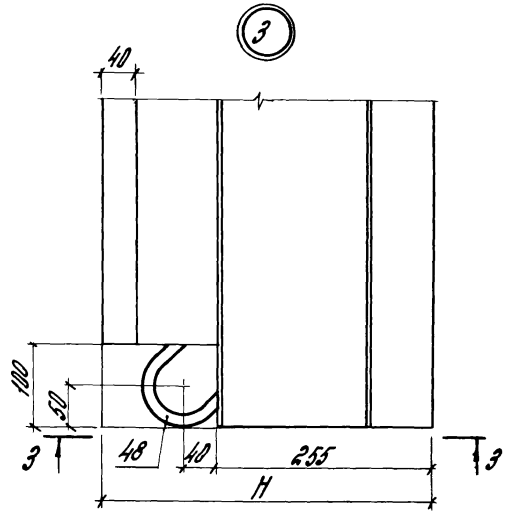

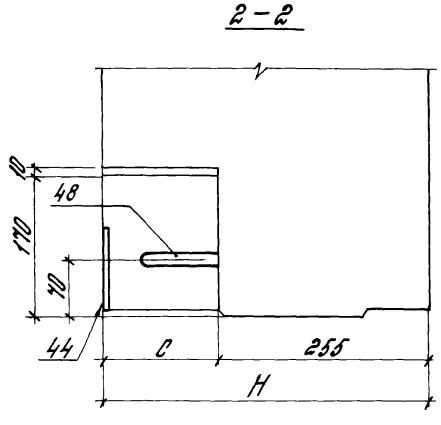

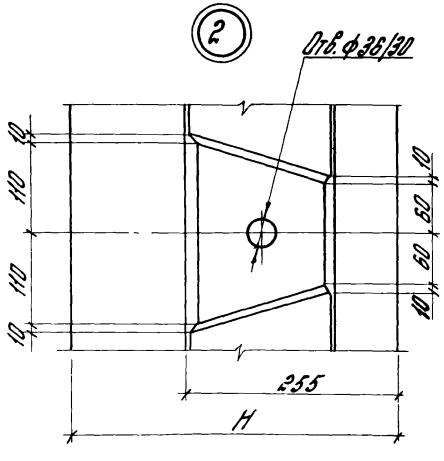

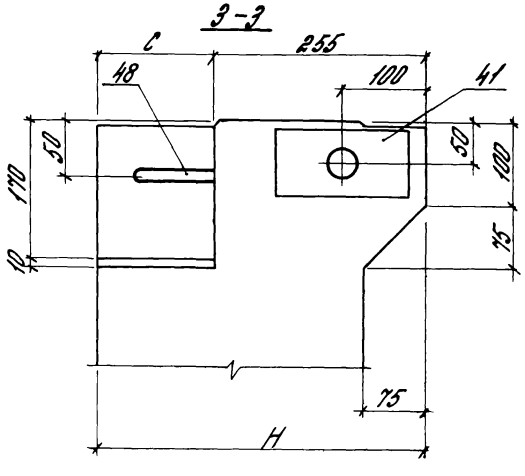

Инв.№ подл.	Подпись и дата	Взам. инв.№

1.490.1-1.12СБ	Лист 10

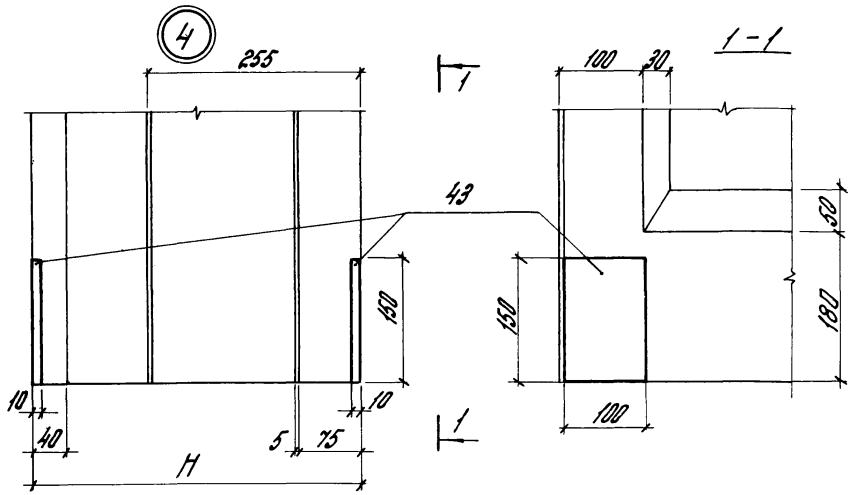

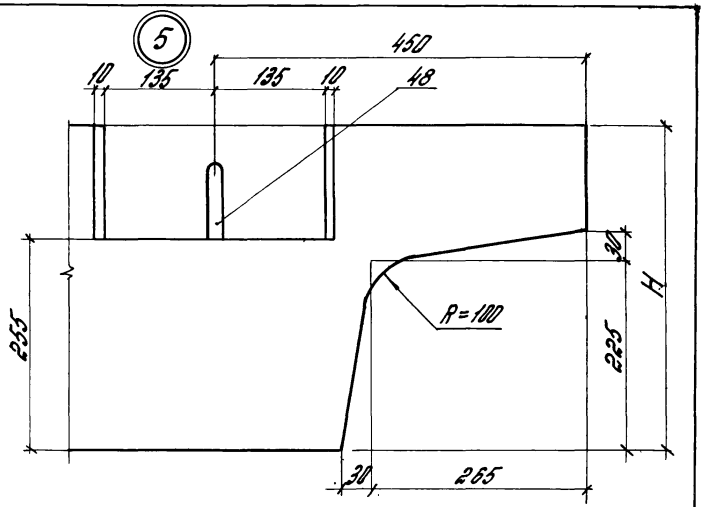

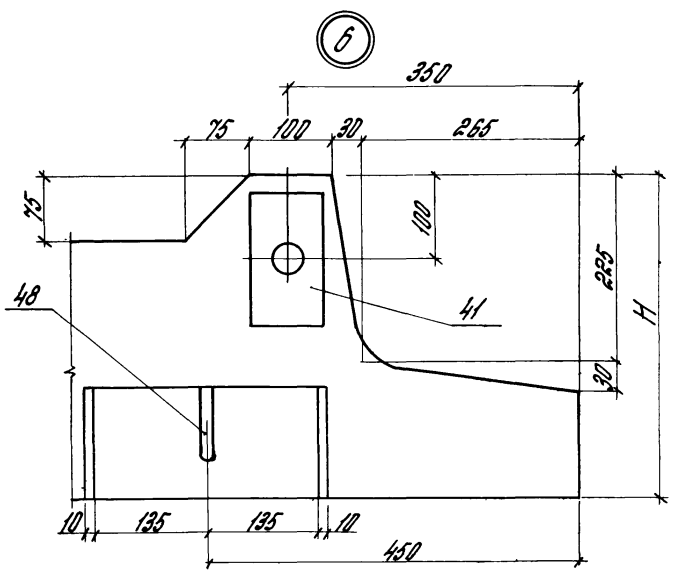

1.490.1-1.1 2.05	Лист 11

12 – 12

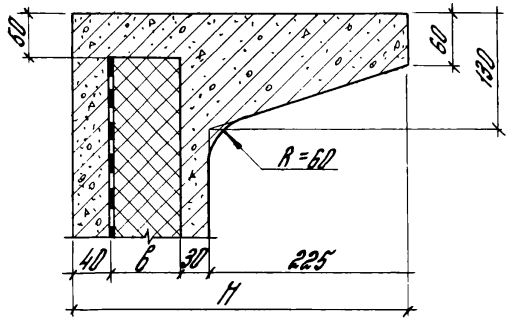

13 – 13

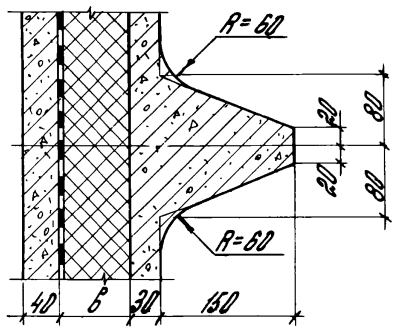

14 – 14

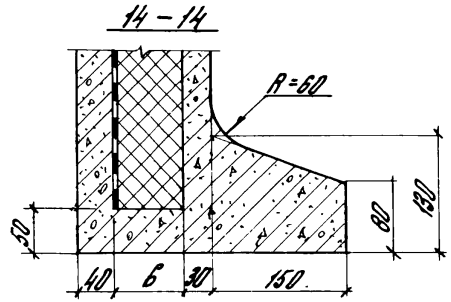

15 – 15

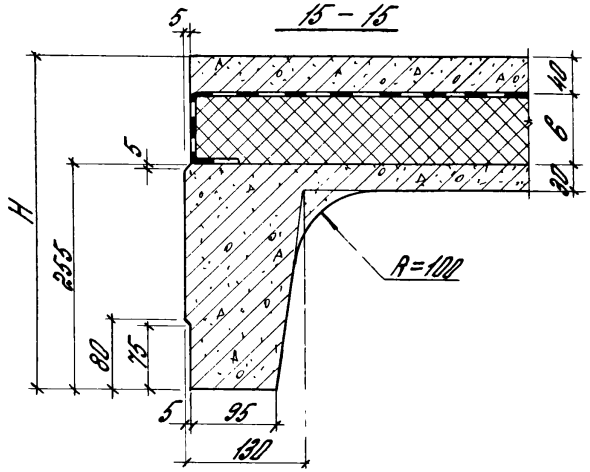

16 – 16

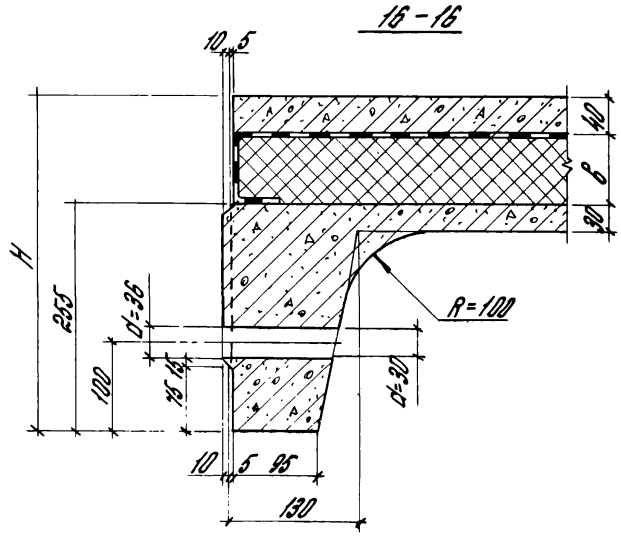

Инв.№ подл. | Подпись и дата | Взам. инв.№

17 – 17

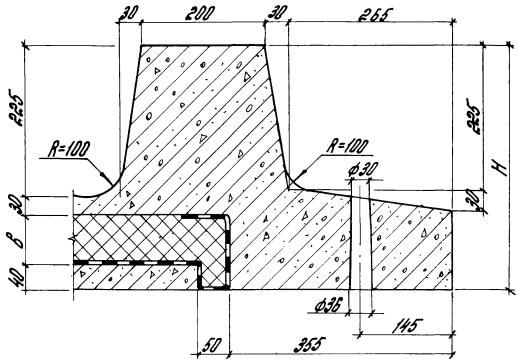

18 – 18

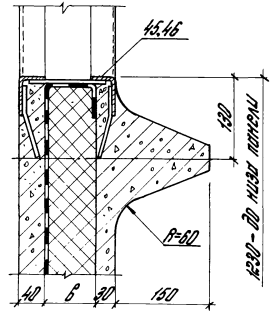

19 – 19

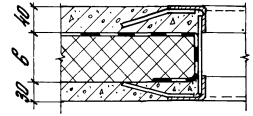

20 – 20

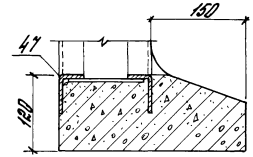

21 – 21

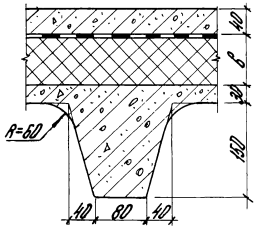

22 – 22

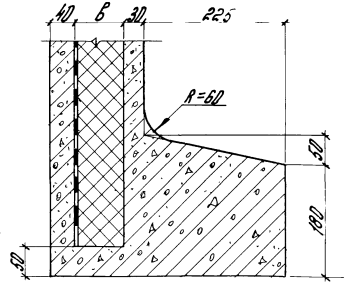

23 – 23

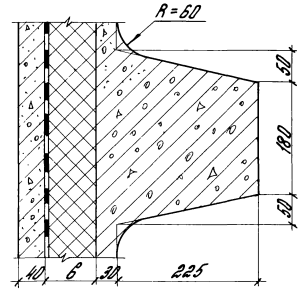

24 – 24

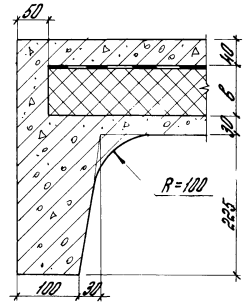

Пароизоляция (рубероид) показана условно для теплоизоляции из минерало-ватных плит. Указания по устройству пароизоляции см. 1.490.1-1.00ПЗ

1.490.1-1.12СБ

Лист 15

Армирование торцевых панелей

Рис 7

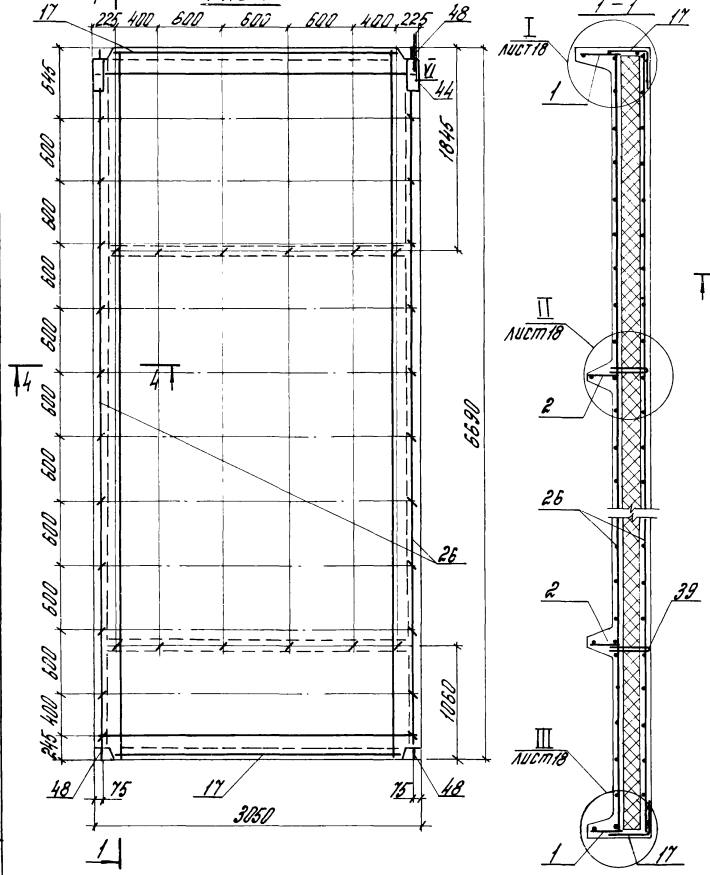

Рис 8

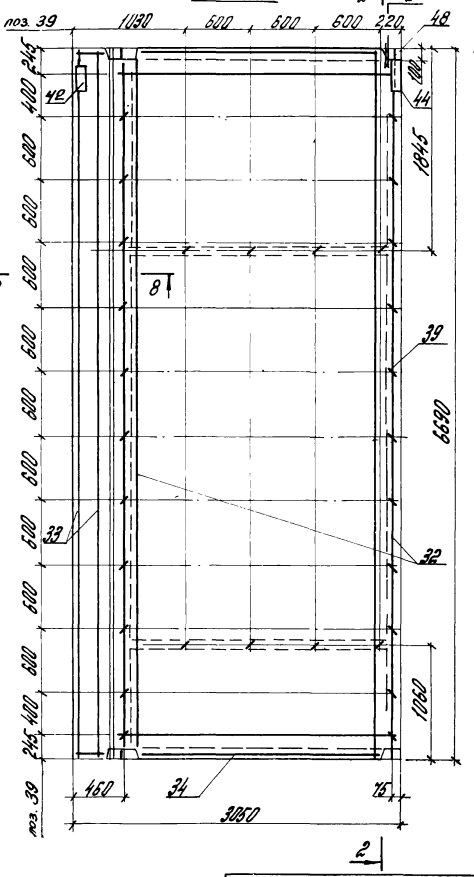

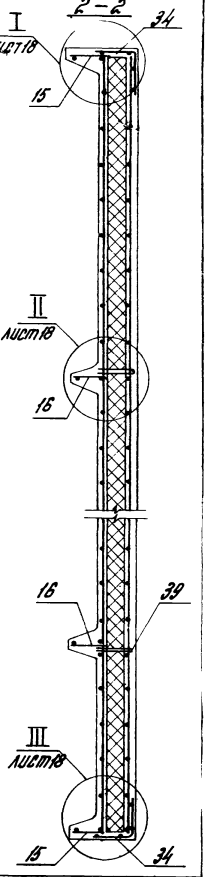

1. Сетки поз. 17, 26, 31, 34 в местах вырезок вырезать по месту.
2. Арматурные изделия объединять между собой вязальной проволокой.

1.490.1-1.1 2вб	Лист 14

Инв. № подл. | Подпись и дата | Взам. инв. №

Армирование торцевых панелей

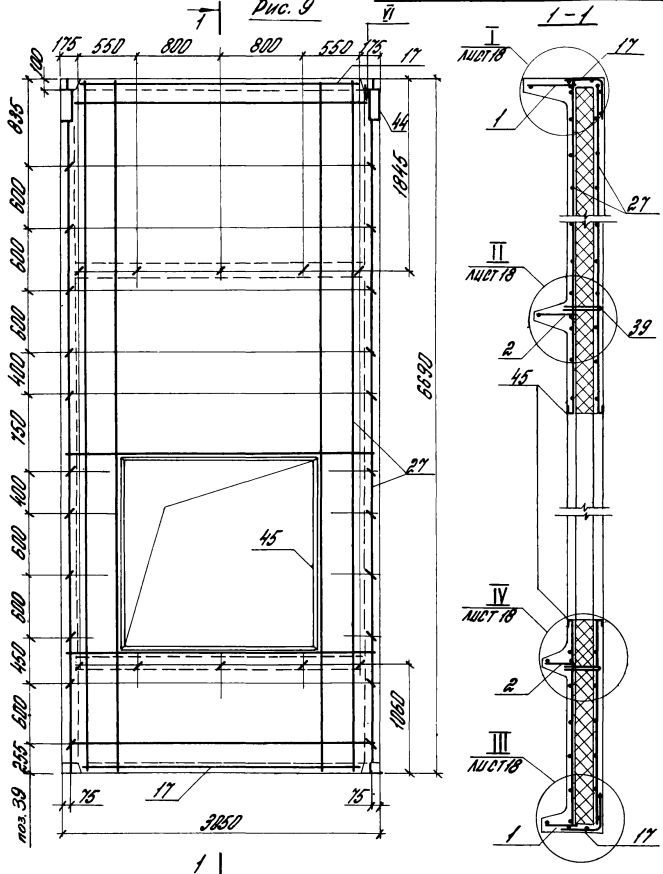

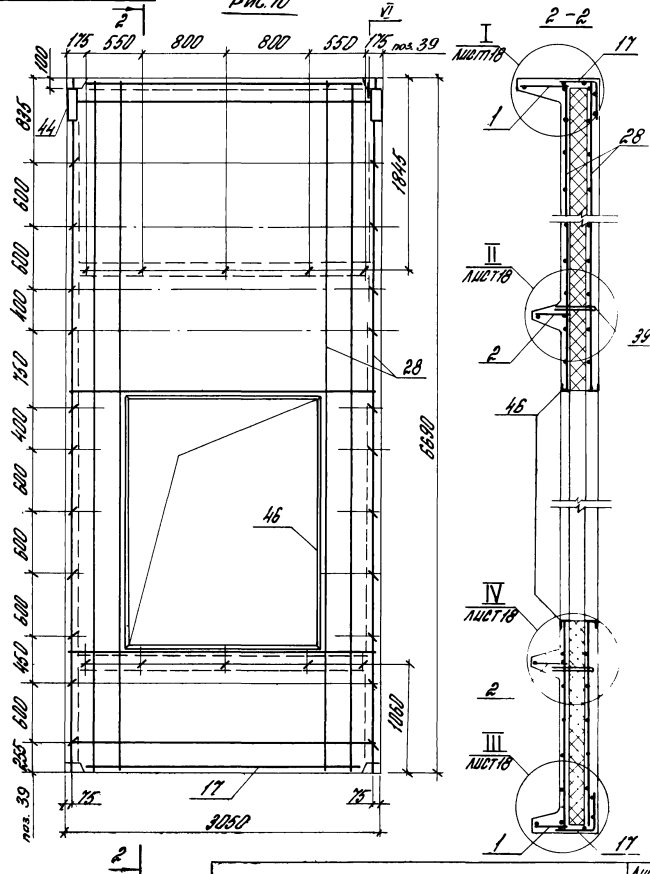

Сетки поз. 17, 27, 28 в местах выемок вырезать по месту.

1.490.1-1.1 2СБ

Лист 15

20013-02 48

Армирование торцевых панелей

Рис. 11

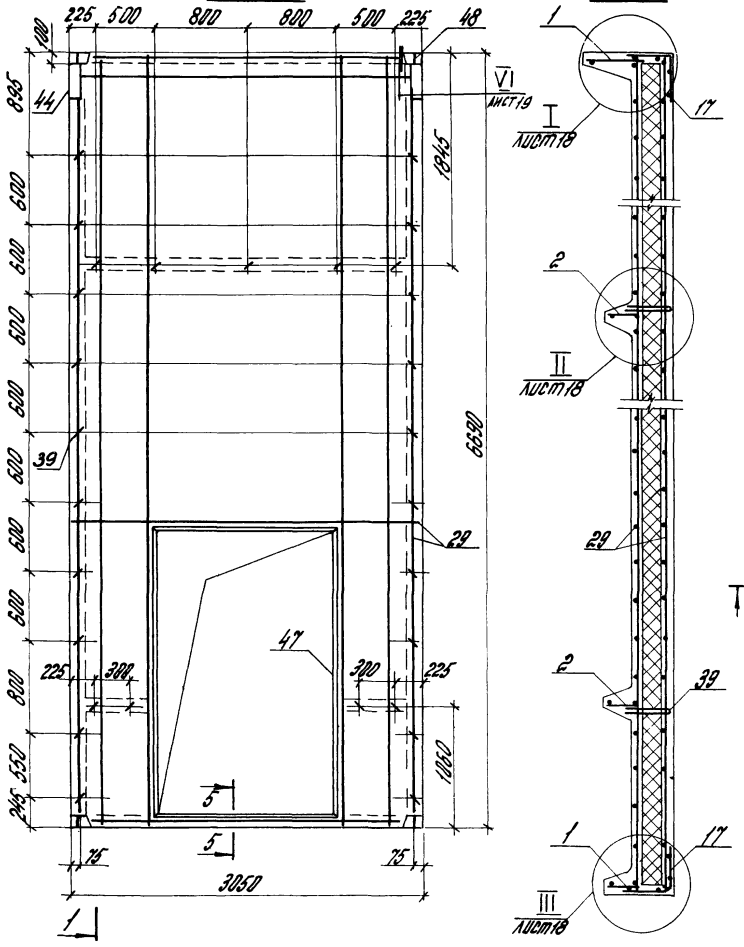

Рис. 12

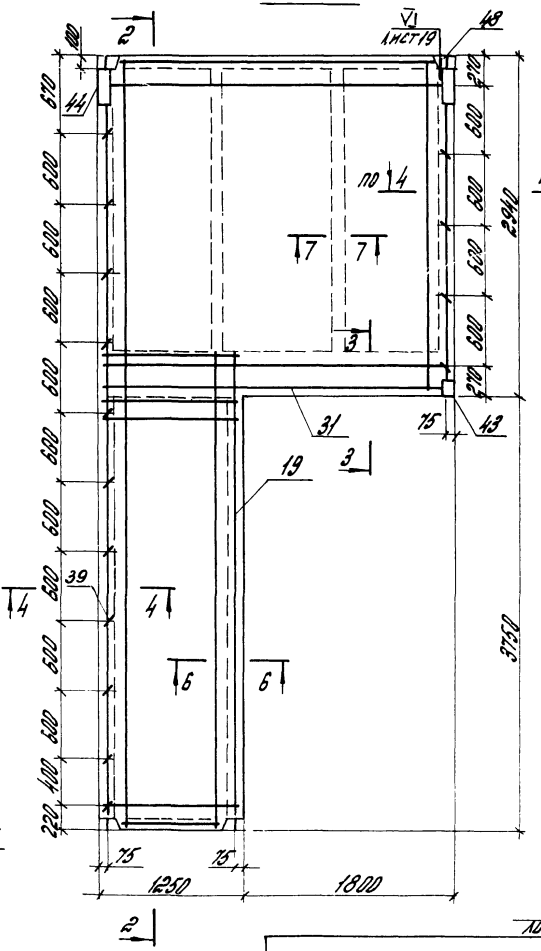

Сетки поз. 17, 19, 29, 31 в местах выемок, а поз. 17 в месте проема вырезать по месту.

1.490.1-1.1 2вб

Лист 16

Армирование торцевых панелей

Рис. 13

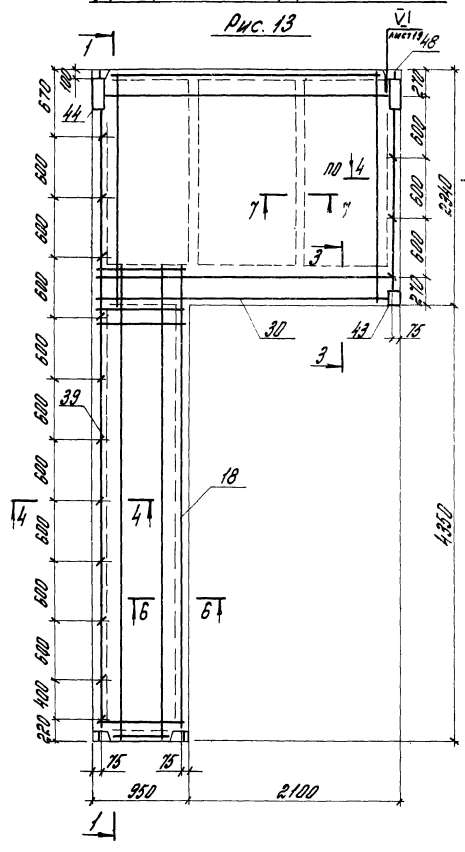

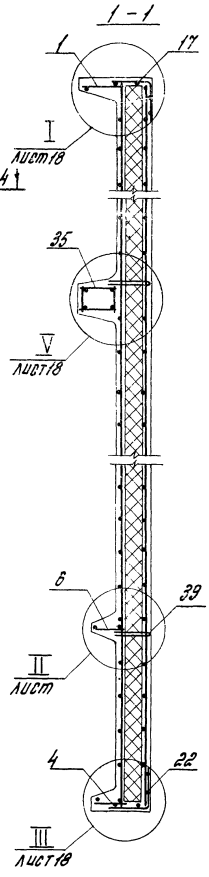

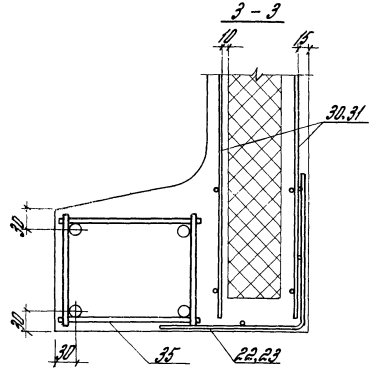

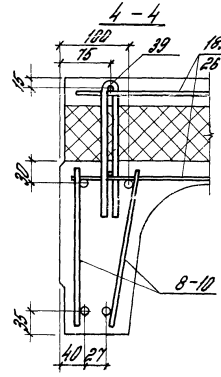

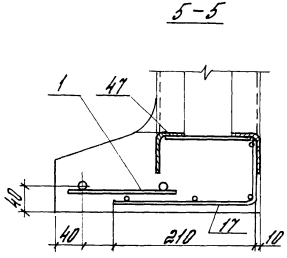

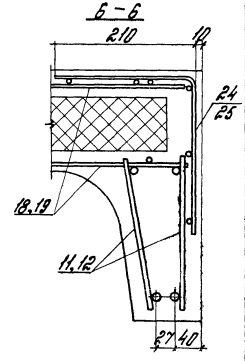

Сетку поз 17 в месте проема вырезать по месту.

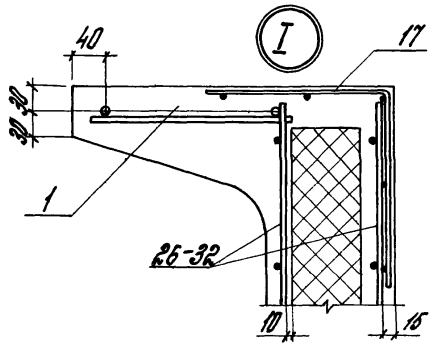
I
40
17
30,32
1
26-32
10
16

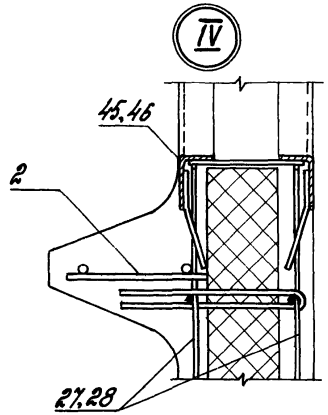
IV
45,46
2
27,28

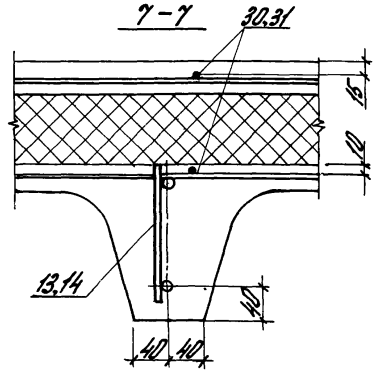
7-7
30,31
15
10
13,14
40
40
40

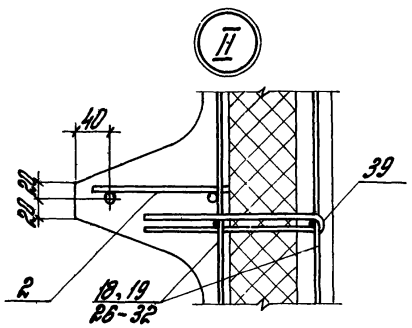
II
40
20,32
39
2
18,19
26-32

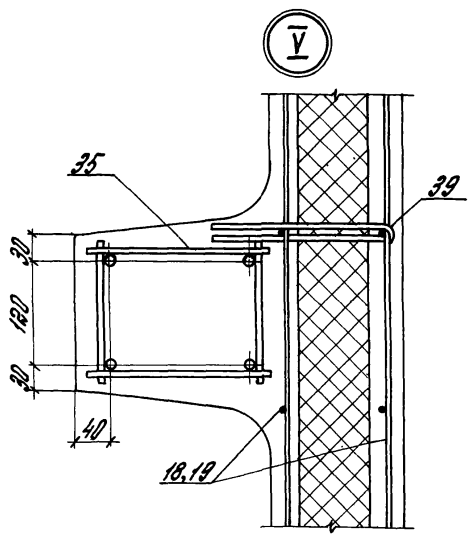
V
35
39
30
120
30
40
18,19

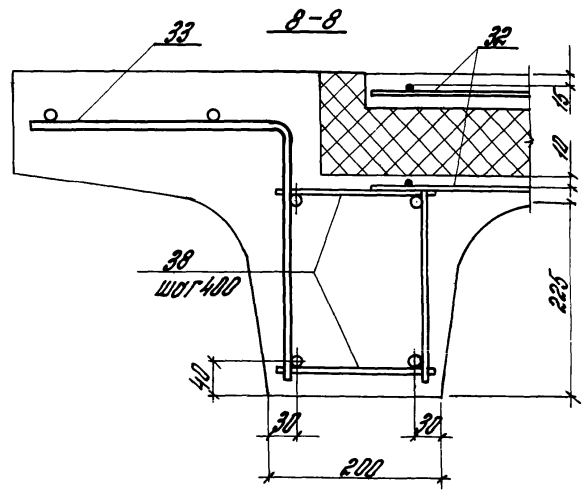
8-8
33
32
15
10
38
ШОГ-400
225
40
30
30
200

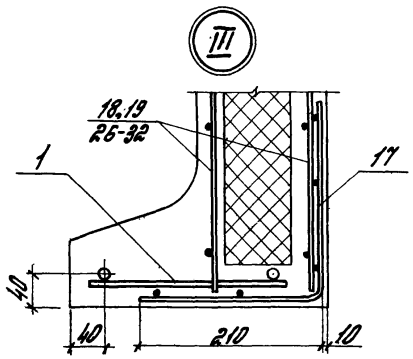
III
18,19
26-32
1
17
40
40
210
10

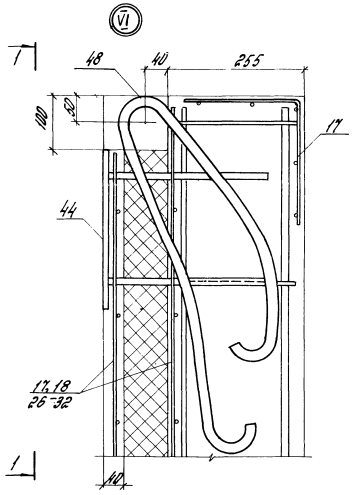

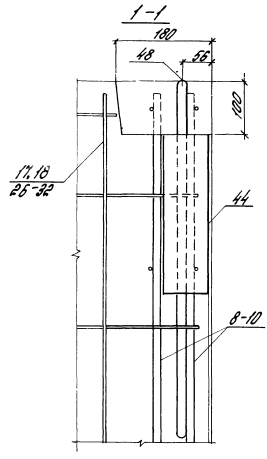

Расположение стержней СТ1 и СТ2 (поз. 36 и 37) в тавлях ПГВ

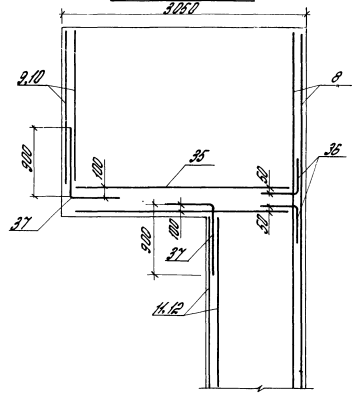

1. Сетку (поз. 17,18, 25-32) в местах выемок вырезать по месту.
2. Петлю строповочную (поз. 48) привязать к каркасу продольного ребра (поз. 8-10) вязальной проволокой.
3. Стержни СТ1 и СТ2 (поз. 36 и 37) привязать вязальной проволокой к стержню ф14 каркаса продольного ребра (поз. 8-10).

Формат	Зона	Поз.	Обозначение	Наименование	Кол. на исполн. 1.490.1-1.13																		Примечание
					–	01	02	03	04	05	06	07	08	09	10	11	12	13	14	15	16	17	
				Документация																			
			1.490.1-1.1 ОТО	Техническое описание																			
			1.490.1-1.1 ОВС	Выборка стали																			
			1.490.1-1.1 ЗСБ	Сборочный чертеж																			
				Сборочные единицы																			
А4		1	1.490.1-1.2 00800	Каркас плоский КР29	2	–	–	2	–	–	2	–	–	2	–	–	2	–	–	2	–	–	
			-01	То же КР30	–	2	2	–	2	2	–	2	2	–	2	2	–	2	2	–	2	2	
А4		2	1.490.1-1.2 00900	То же КР31	3	–	–	3	–	–	2	–	–	2	–	–	2	–	–	2	–	–	
			-01	То же КР32	–	3	3	–	3	3	–	2	2	–	2	2	–	2	2	–	2	2	
А4		3	1.490.1-1.2 01000	То же КР33	6	–	–	6	–	–	6	–	–	6	–	–	6	–	–	6	–	–	
			-01	То же КР34	–	6	6	–	6	6	–	6	6	–	6	6	–	6	6	–	6	6	
		4	-02	То же КР35	2	–	–	2	–	–	1	–	–	1	–	–	1	–	–	1	–	–	
			-03	То же КР36	–	2	2	–	2	2	–	1	1	–	1	1	–	1	1	–	1	1	
А4		5	1.490.1-1.2 01100	То же КР37	2	2	2	2	2	2	2	2	2	2	2	2	2	2	2	2	2	2	
			-01	То же КР37-1	2	2	2	2	2	2	2	2	2	2	2	2	2	2	2	2	2	2	
А4		6	1.490.1-1.2 01200	То же КР38	4	4	4	4	4	4	4	4	4	4	4	4	4	4	4	4	4	4	
А4		7	1.490.1-1.2. 01300	То же КР39	–	–	–	–	–	–	1	–	–	1	–	–	1	–	–	1	–	–	
			-01	То же КР40	–	–	–	–	–	–	–	1	1	–	1	1	–	1	1	–	1	1	
А4		8	1.490.1-1.2. 01400	То же КР41	–	–	–	–	–	–	1	–	–	1	–	–	1	–	–	1	–	–	
			-01	То же КР42	–	–	–	–	–	–	–	1	1	–	1	1	–	1	1	–	1	1	
А4		9	1.490.1-1.2. 30000	Каркас пространств. КП3	–	–	–	–	–	–	1	1	1	–	–	–	1	1	1	–	–	–	
			-01	То же КП4	–	–	–	–	–	–	–	–	–	1	1	1	–	–	–	1	1	1	

Зав. отд.	Смилянский		1.490.1-1.1 ЗСБ
Н. контр.	Абрамович		Плита покрытия
Гл. инж. пр.	Абрамович		
Рук. гр.	Гуськова		

Стадия	Лист	Листов
Р	1	2

ЦНИИПРОМЗДАНИЙ

Формат	Зона	Поз.	Обозначение	Наименование	Кол. на испол. 1.490.1-1.13- —	01	02	03	04	05	06	07	08	09	10	11	12	13	14	15	16	17	Примечание
А4		10	1.490.1-1.2 02400	Сетка арматурная С27	1	—	—	1	—	—	—	—	—	1	—	—	1	—	—	1	—	—	
			-01	То же С28	—	1	1	—	1	1	1	—	—	—	1	—	—	1	—	—	1	—	—	
А4		11	1.490.1-1.2 02500	То же С29	4	4	4	4	4	4	—	1	1	—	1	1	—	1	1	—	1	1	—	
А4		12	1.490.1-1.2 02600	То же С30	2	2	2	2	2	2	4	4	4	4	4	4	4	4	4	4	4	4	—	
А4		13	1.490.1-1.2 04300	Изделие закладное М8-1	2	2	2	2	2	2	2	2	2	2	2	2	2	2	2	2	2	2	4	
		14	-01	То же М8-2	2	2	2	2	2	2	2	2	2	2	2	2	2	2	2	2	2	2	4	
А4		15	1.490.1-1.2 04400	То же М9	4	4	4	—	—	—	2	2	2	2	2	2	2	2	2	2	2	2	2	
А4		16	1.490.1-1.2 04500	То же М10	—	—	—	4	4	4	2	2	2	2	2	2	2	2	2	2	2	2	2	
А4		17	1.490.1-1.2 04600	То же М11	4	4	4	4	4	4	4	4	4	4	4	4	—	—	—	—	—	—	—	
А4		18	1.490.1-1.2 04700	То же М12	6	6	6	6	6	6	—	—	—	—	—	—	4	4	4	4	4	4	4	
А4		19	1.490.1-1.2 00003	То же М13	2	2	2	2	2	2	4	4	4	4	4	4	4	4	4	4	4	4	4	
А4		20	1.490.1-1.2 04800	То же М14	—	—	—	—	—	—	6	6	6	6	6	6	6	6	6	6	6	6	6	
А4		21	1.490.1-1.2 03300	Петля подъемная П2	4	4	4	4	4	4	2	2	2	2	2	2	2	2	2	2	2	2	2	
А4		22	1.490.1-1.2 00001	Стержень напрягаемый ⌀14	4	—	—	4	—	—	4	4	4	4	4	4	4	4	4	4	4	4	4	
			-01	То же ⌀14	—	4	4	—	4	4	—	—	—	4	—	—	4	—	—	4	—	—	
				Материал																			
				Бетон тяжелый М400	3,06	3,06	3,06	3,06	3,06	3,06	3,4	3,4	3,4	3,36	3,36	3,36	3,4	3,4	3,4	3,36	3,36	3,36	м³
				Минераловатные плиты повышенной жесткости по ГОСТ 9573-82 $\gamma = 200 \frac{кг}{м^3}$	3,13	4,70	6,26	3,13	4,70	6,26	2,72	4,08	5,44	2,72	4,08	5,44	2,72	4,08	5,44	2,72	4,08	5,44	м³
				Рубероид по ГОСТ 10923-75	6,69	6,69	6,69	6,69	6,69	6,69	5,75	5,75	5,75	5,75	5,75	5,75	5,75	5,75	5,75	5,75	5,75	5,75	м²

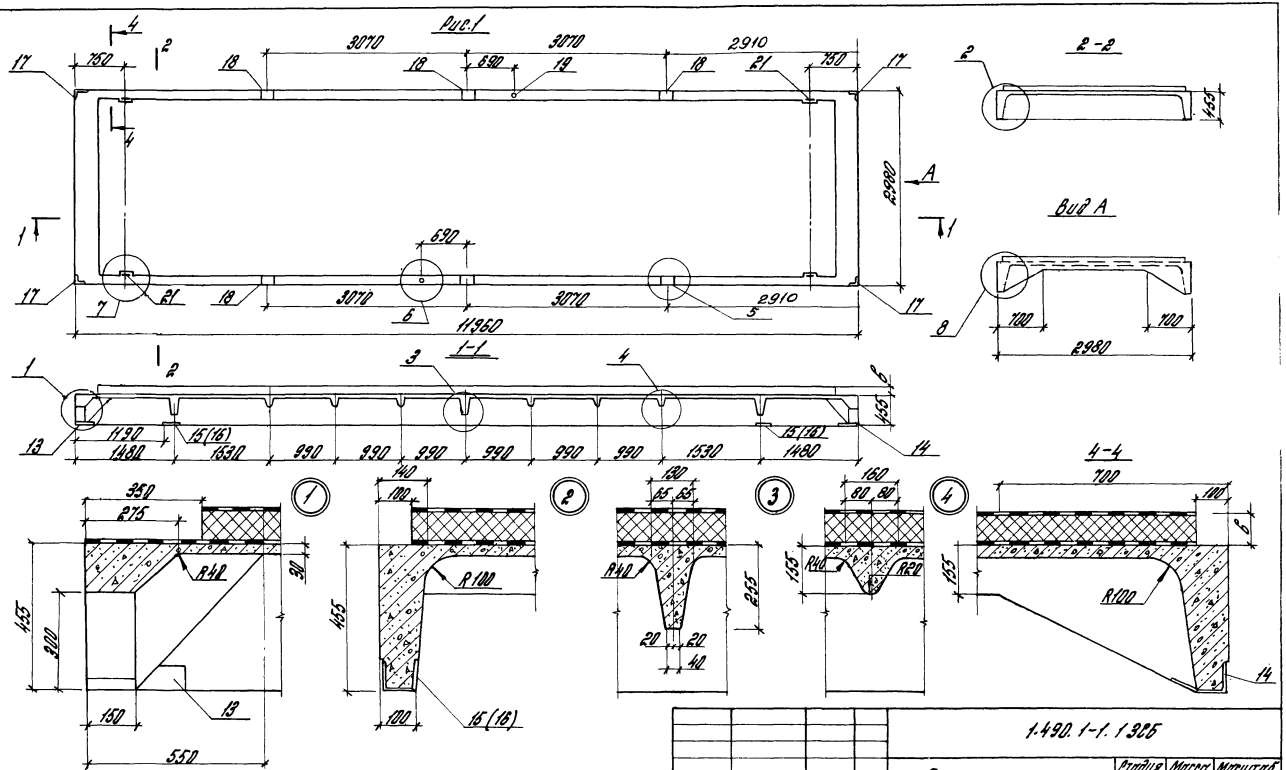

В скобках поз. закладного изделия для здания с краном.

				1.490.1-1.1 ЗСБ		
				Плита покрытия Сборочный чертеж	Стадия	Масса	Масштаб
					Р	см. табл.	1:50 1:10
					Лист 1	Листов 8	
Зав. отд.	Смилянский				ЦНИИПРОМЗДАНИЙ		
Н. контр.	Абрамович						
Гл. инж. пр.	Абрамович						
Рук. гр.	Гуськова						

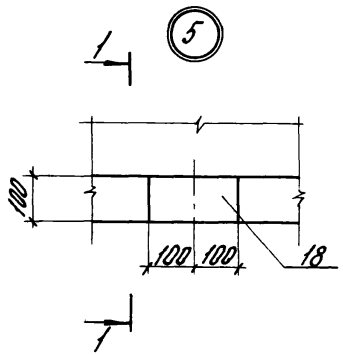
5
1
1
100
100
100
18

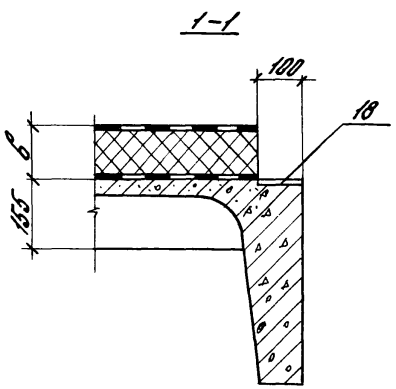
1-1
100
18
6
155

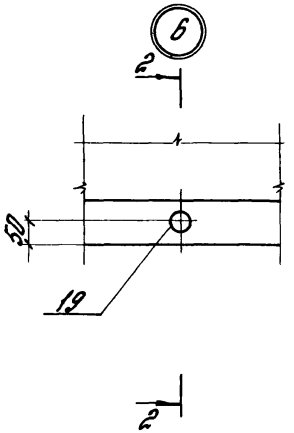
6
2
50
19
2

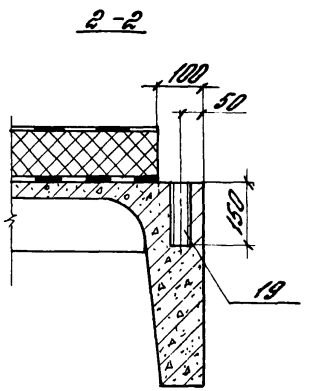
2-2
100
50
150
19

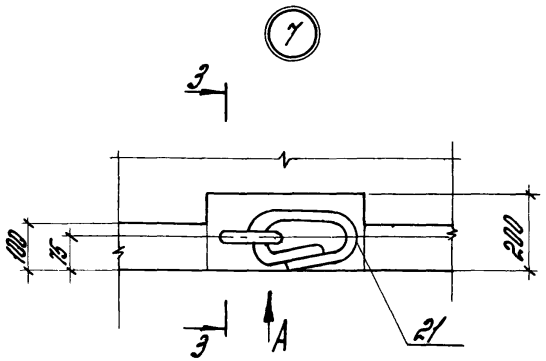
7
3
100
35
200
3
A
21

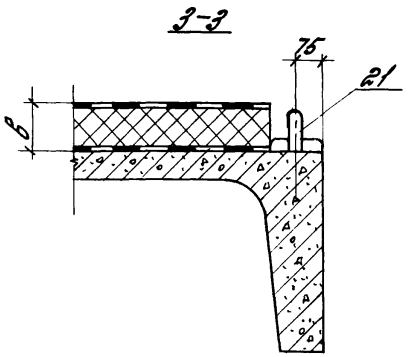
3-3
75
21
6

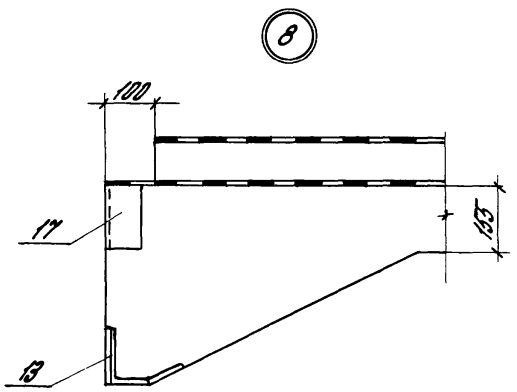
8
100
17
155
13

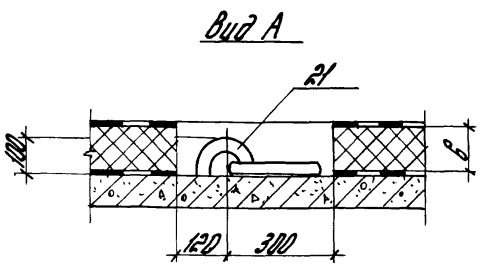
Вид А
21
100
6
120
300

Рис. 2 Остальное см. Рис. 1

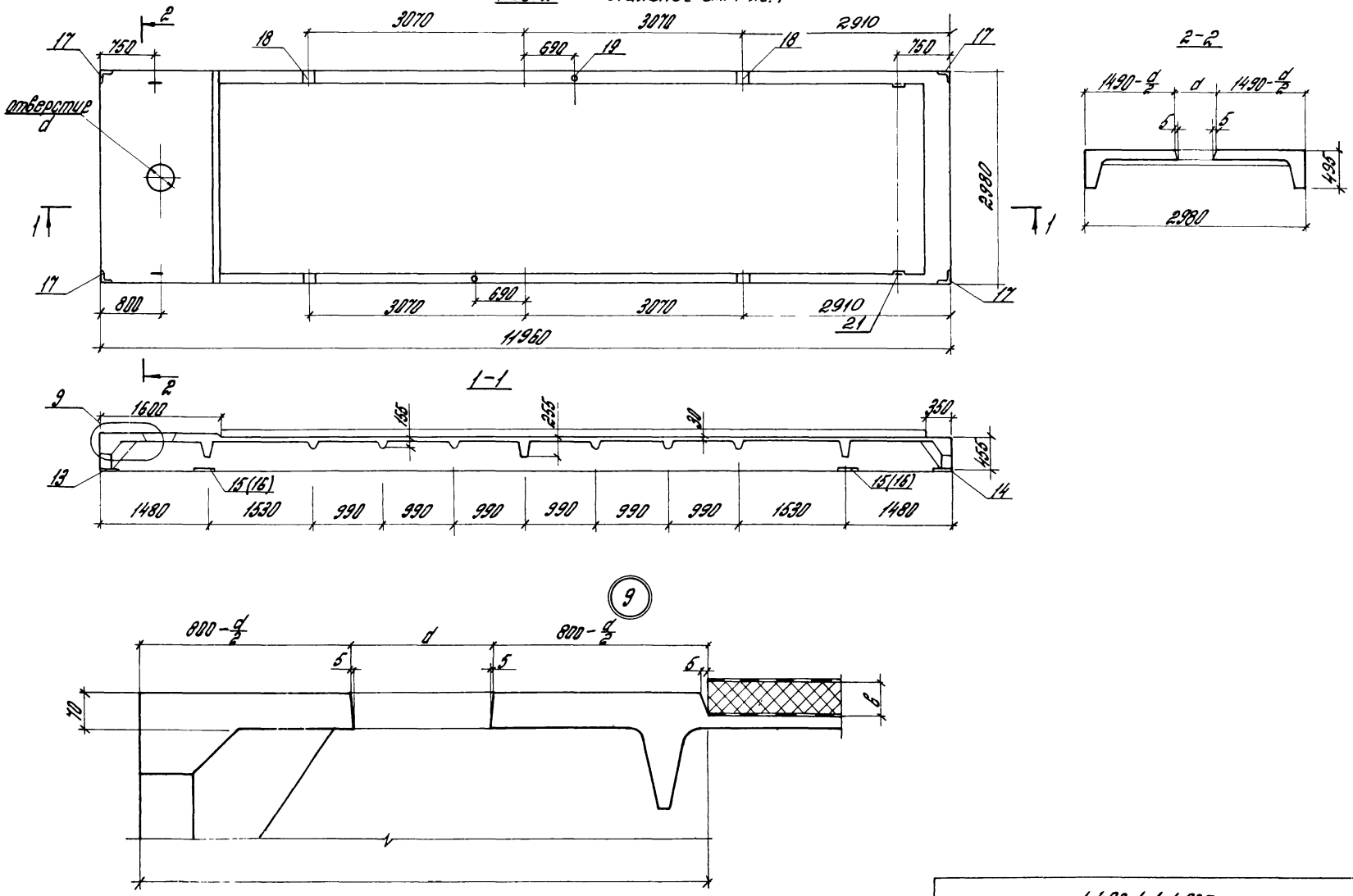

1.490.1-1.1 ЗСБ	Лист 3

Схема расположения стержней напрягаемой арматуры в продольных ребрах плит

Рис. 3

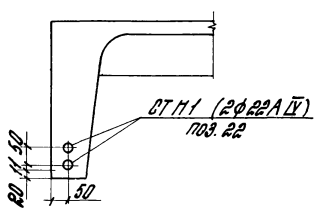

Рис. 4

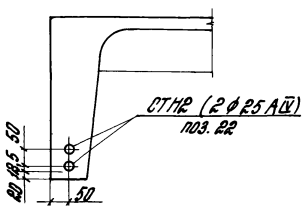

Обозначение	Марка плиты покрытия	В мм	Рис.	Масса, т	Примечание
1.490.1-1.13	ПП 30.12П-1АIV М100	100	1, 3, 5	8,3	глухая плита для бескранового здания
-01	ПП 30.12П-2АIV М150	150		8,6	
-02	ПП 30.12П-2АIV М200	200		8,9	
-03	ПП 30.12П-1АIV М100-1	100		8,3	То же для здания с краном
-04	ПП 30.12П-2АIV М150-1	150		8,6	
-05	ПП 30.12П-2АIV М200-1	200		8,9	
-06	ПП 30.12П-1АIV М100-4	100	2, 4, 6	9,1	Плита с отверстием d=400 для бескранового здания
-07	ПП 30.12П-2АIV М150-4	150		9,3	
-08	ПП 30.12П-2АIV М200-4	200		9,6	
-09	ПП 30.12П-1АIV М100-7	100		9,0	То же с отверстием d=700
-10	ПП 30.12П-2АIV М150-7	150		9,2	
-11	ПП 30.12П-2АIV М200-7	200		9,5	
-12	ПП 30.12П-1АIV М100-14	100		9,1	Плита с отверстием d=400 для здания с краном
-13	ПП 30.12П-2АIV М150-14	150		9,3	
-14	ПП 30.12П-2АIV М200-14	200		9,6	
-15	ПП 30.12П-1АIV М100-17	100		9,6	То же с отверстием d=700
-16	ПП 30.12П-2АIV М150-17	150		9,2	
-17	ПП 30.12П-2АIV М200-17	200		9,5	

Рис. 5

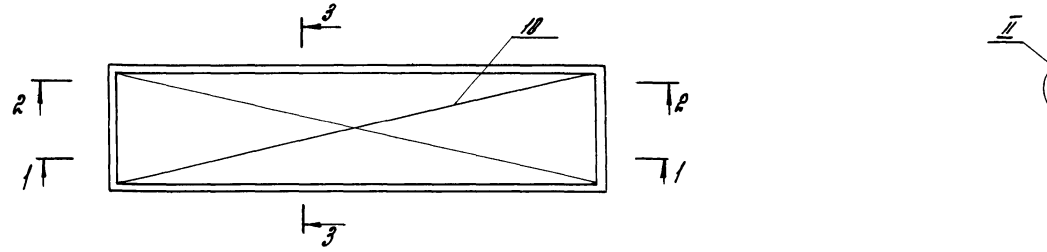
3
10
2
2
1
1
3

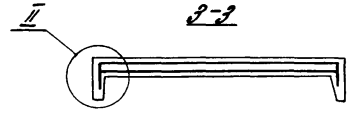
II
2-2

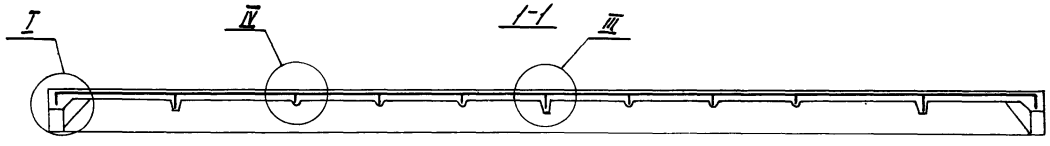
I
IV
1-1
III

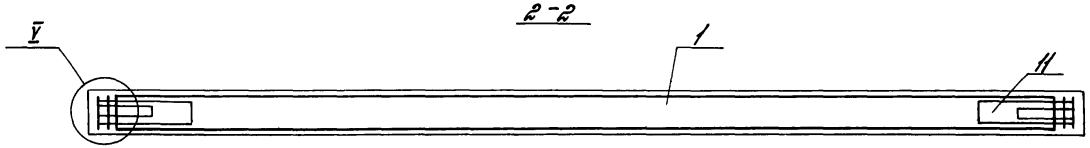
2-2
V
1
II

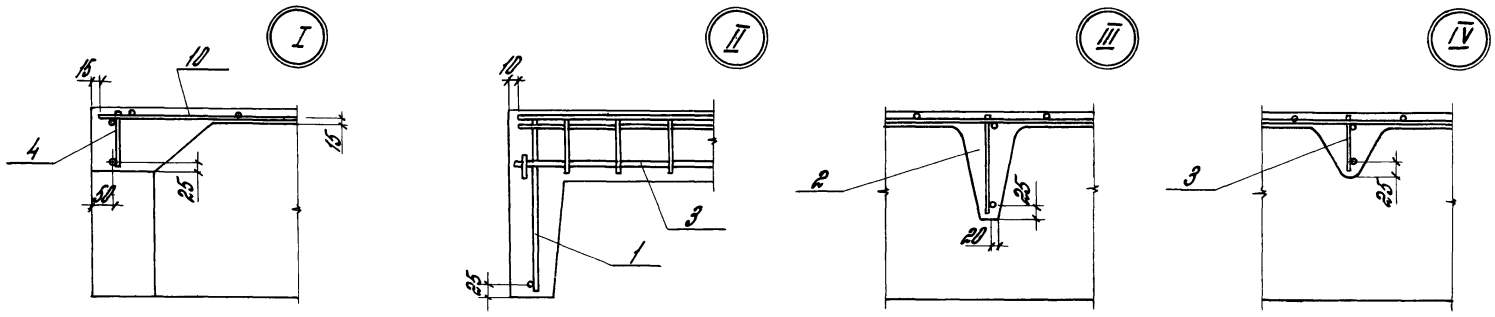
I
II
III
IV
15
10
4
15
10
25
10
3
1
25
2
25
20
3
20

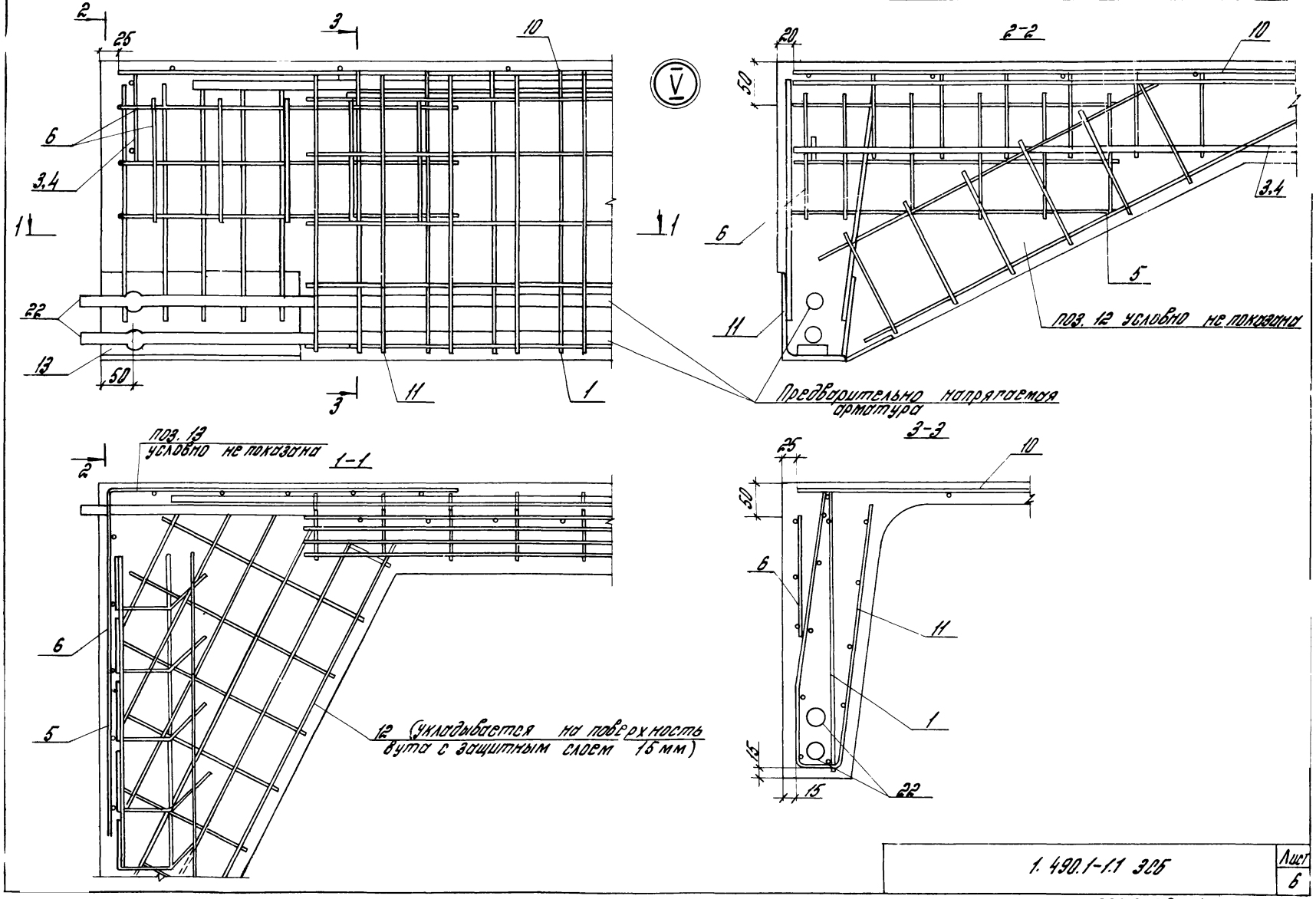

1.490.1-1.1 305	Лист 6

Рис. 6

остальное по рис. 5

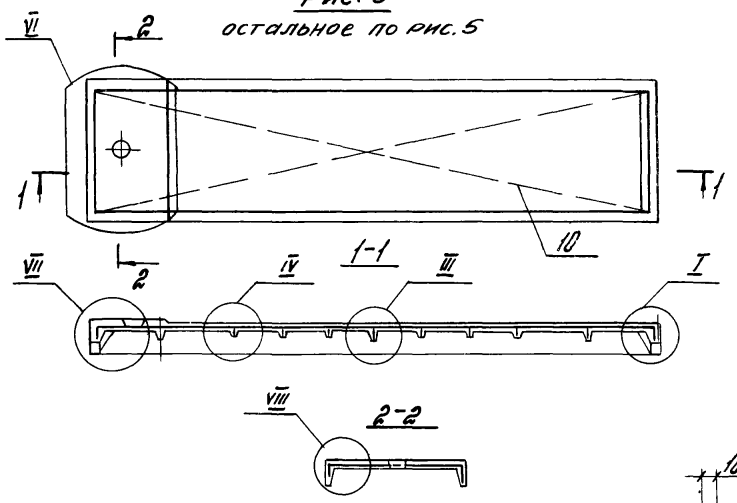

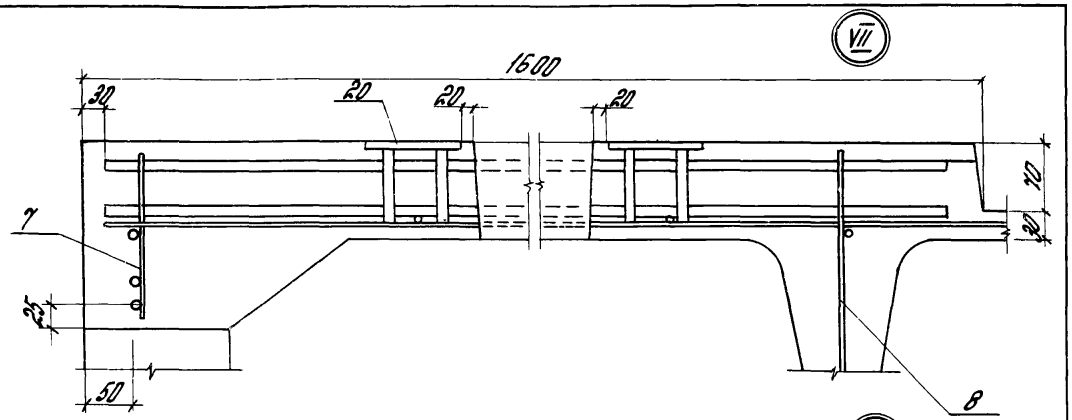



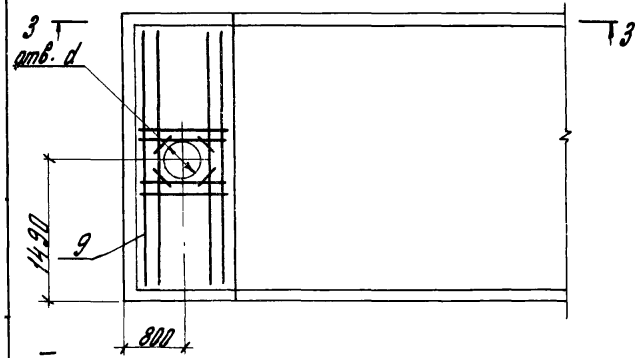

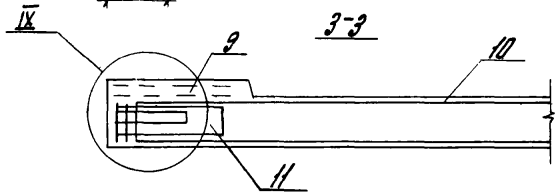

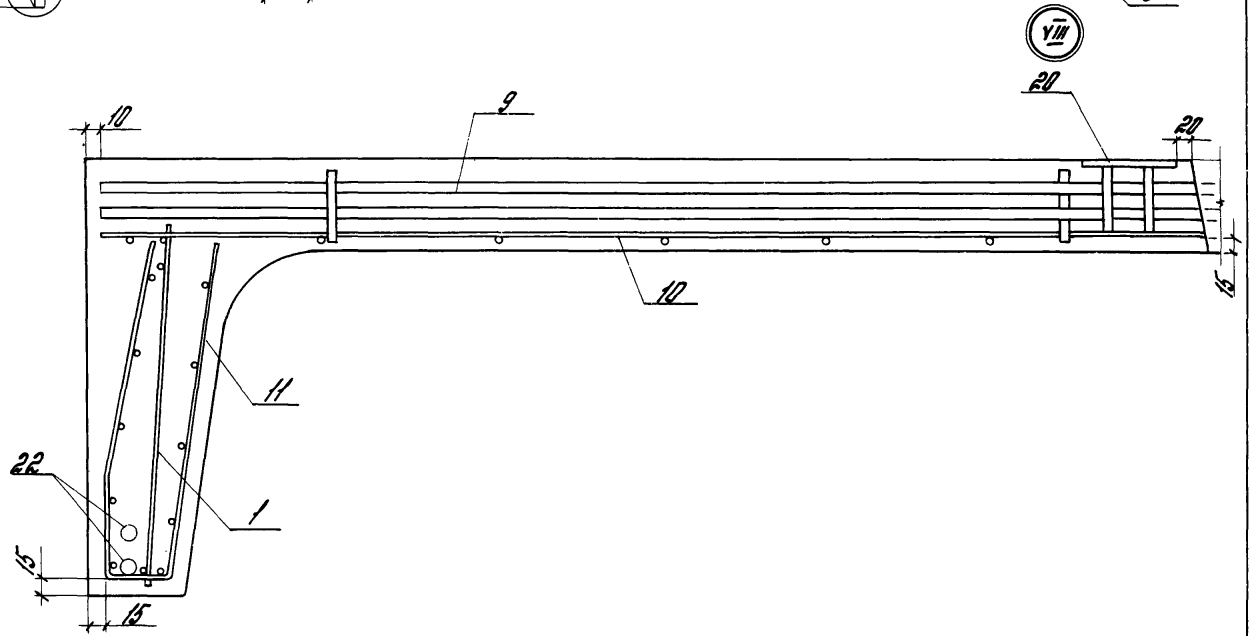

1.490.1-1.1 305	Лист 7

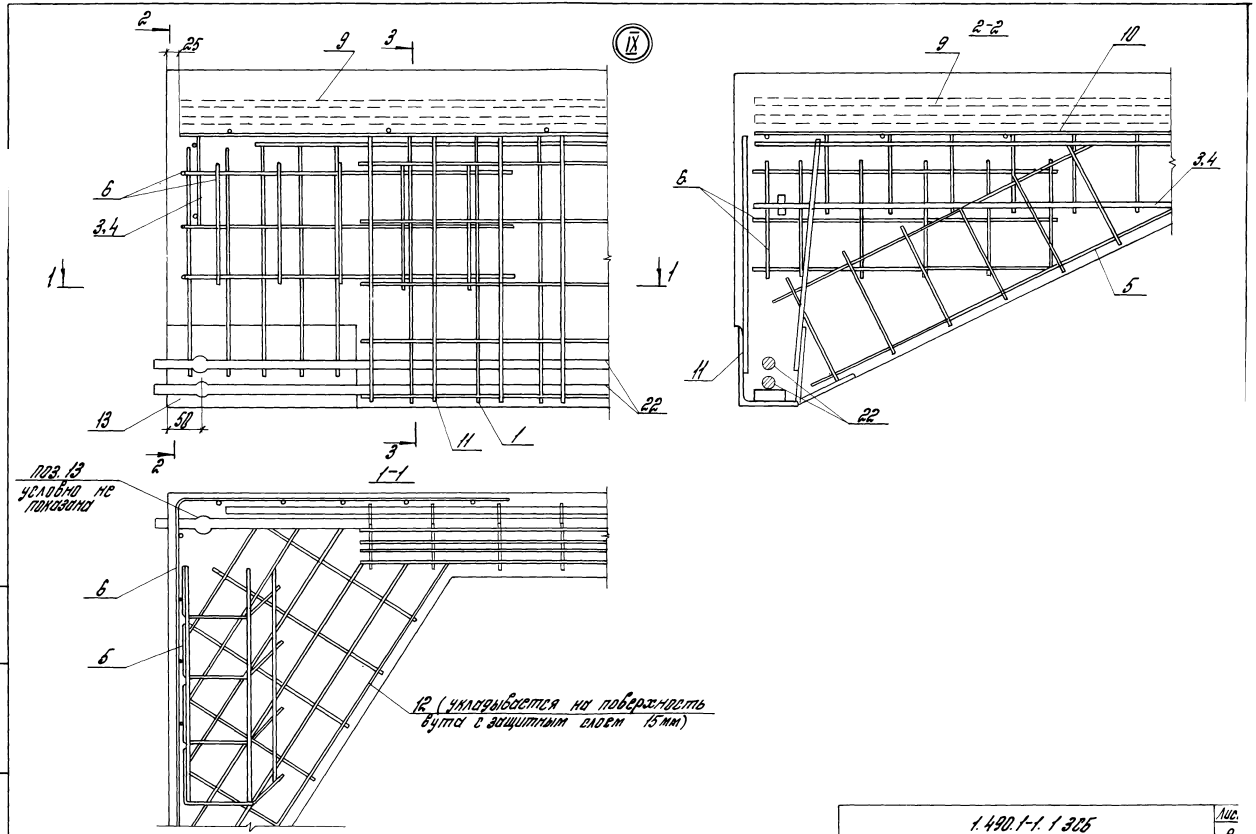

1.490.1-1.1.3СБ

Лис. 8

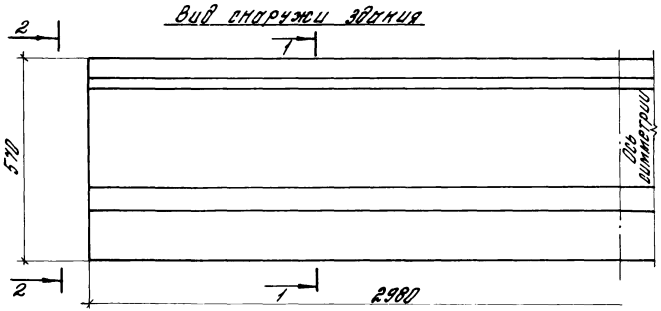

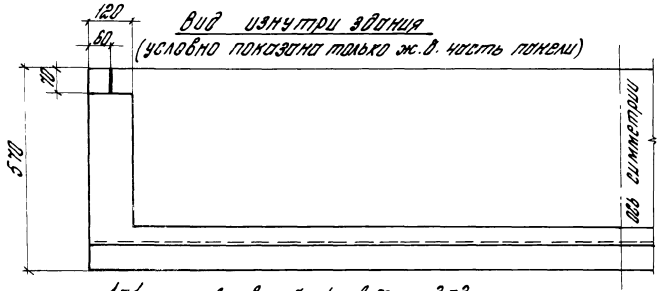

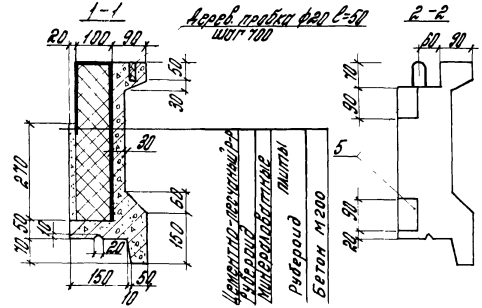

Формат	Зона	Поз.	Обозначение	Наименование	Кол.	Примеч.
				Документация		
			1.490.1-1.1 ОТО	Техническое описание		
			1.490.1-1.1 ОВС	Выборка стали		
				Сборочные единицы		
А4		1	1.490.1-1.2 02800	Сетка арматурная С31	1	1,3 кг
А4		2	1.490.1-1.2 02900	То же С32	1	1,3 кг
А4		3	1.490.1-1.2 03000	То же С33	1	1,7 кг
А4		4	1.490.1-1.2 03400	Петля строповочная П3	2	0,3 кг
А5		5	1.490.1-1.2 04900	Изделие закладное М15	4	0,6 кг
				Материал		
				Бетон марки М200	0,081	$м^3$
				Минераловатные плиты		
				повышенной жесткости		
				по ГОСТ 9573-82, $\gamma=200\ \frac{кг}{м^3}$	0,12	$м^3$
				Рубероид	2,2	$м^2$
				Цементно-песчаный		
				раствор	0,015	$м^3$

Зав. отд.	Сытилянский	
Н. контр.	Абрамович	
Гл. инж. пр.	Абрамович	
Рук. пр.	Руськова	

1.490.1-1.1 4

Панель карнизная ПК 30.6

Стадия	Масса	Масштаб
Р	220	1:10

Лист 1 | Листов 2

ЦНИИПРОМЗДАНИЙ

Армирование
вид снаружи здания

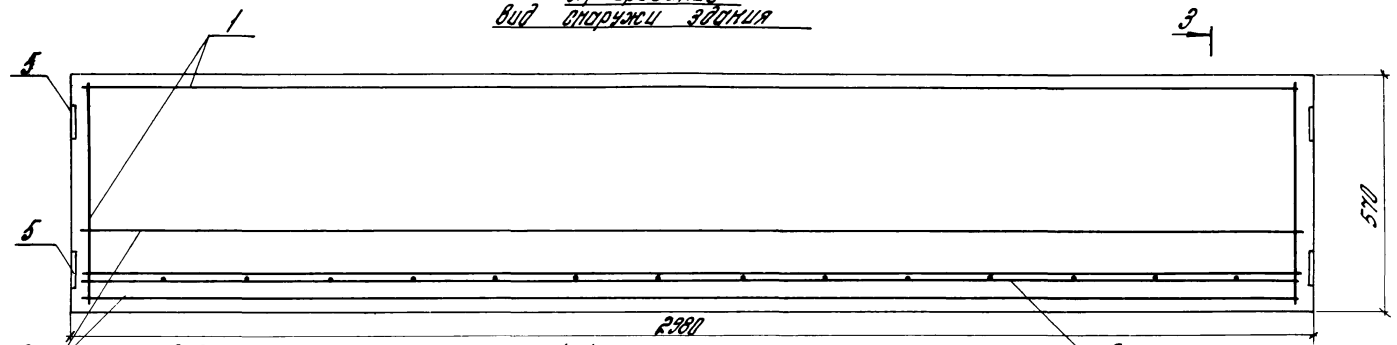

3-3

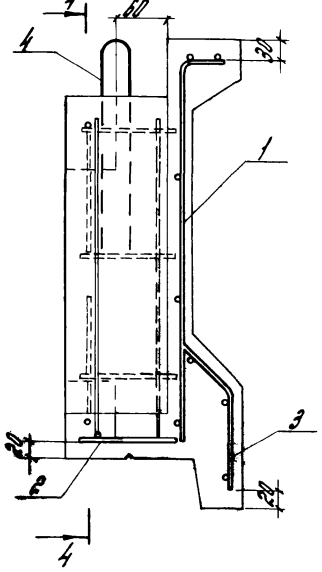

4-4

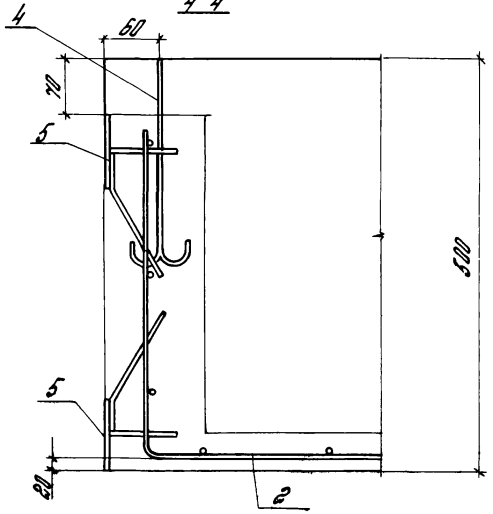

1.490.1-1.14	Лист 2

Марка панели	Арматурные изделия, кг															Закладные изделия, кг													
	Арматурная сталь ГОСТ 5781-82									Проволока ГОСТ 6727-80				Прокат ВСт3кп2 ГОСТ 380-71* 1250×160×12	Итого	Сталь прокатная							Арм. сталь ГОСТ 5781-82		Проволока ГОСТ 6727-80	Гайка М24 ГОСТ 5915-70	Труба 48×6 ГОСТ 8734-75	Итого	Всего
	Класс А-III					Класс А-I			А-II	Класс Вр-I						Прокат ВСт3кп2-1 ТУ14-3023-80					ВСт3кп ГОСТ 10705-80		А-II	А-I	Вр-I				
	Ф, мм				Итого	Ф, мм		Итого	Ф, мм	Ф, мм			Итого			Профиль, мм							Ф, мм		Ф, мм				
	25	20	14	12		20	8		12	5	4	3				1,56×40×3	δ=20	δ=16	δ=12	δ=10	δ=3	Итого	14	8	3				
ПСГ30.58-М80	87,6	—	28,8	10,6	127,0	7,2	13,2	20,4	15,2	56,4	—	1,2	57,6	—	220,2	—	5,6	5,2	2,8	4,4	—	18,0	10,4	0,4	—	0,4	1,2	30,4	251
ПСГ30.58-М120	87,6	—	28,8	10,6	127,0	7,2	13,2	20,4	19,0	56,4	—	1,2	57,6	—	224,0	—	5,6	5,2	2,8	4,4	—	18,0	10,4	0,4	—	0,4	1,2	30,4	254
ПСГ30.58-М160	87,6	—	28,8	10,6	127,0	7,2	13,2	20,4	22,8	56,4	—	1,2	57,6	—	227,8	—	5,6	5,2	2,8	4,4	—	18,0	10,4	0,4	—	0,4	1,2	30,4	258
ПСГ30.58-П50	87,6	—	28,8	10,6	127,0	7,2	13,2	20,4	15,2	56,4	—	1,2	57,6	—	220,2	—	5,6	5,2	2,8	4,4	—	18,0	10,4	0,4	—	0,4	1,2	30,4	251
ПСГ30.58-П75	87,6	—	28,8	10,6	127,0	7,2	13,2	20,4	15,2	56,4	—	1,2	57,6	—	220,2	—	5,6	5,2	2,8	4,4	—	18,0	10,4	0,4	—	0,4	1,2	30,4	251
ПСГ30.58-П100	87,6	—	28,8	10,6	127,0	7,2	13,2	20,4	19,0	56,4	—	1,2	57,6	—	224,0	—	5,6	5,2	2,8	4,4	—	18,0	10,4	0,4		0,4	1,2	30,4	254
ПСО30.58-М80-1	87,6	—	28,8	10,6	127,0	7,2	13,2	20,4	14,8	48,8	—	1,2	50,0		212,2	33,1	5,6	5,2	2,8	4,4	2,0	53,1	10,4	0,4	0,2	0,4	1,2	65,7	278
ПСО30.58-М120-1	87,6	—	28,8	10,6	127,0	7,2	13,2	20,4	18,5	48,8	—	1,2	50,0		215,9	33,1	5,6	5,2	2,8	4,4	2,6	53,7	10,4	0,4	0,2	0,4	1,2	66,3	282
ПСО30.58-М160-1	87,6	—	28,8	10,6	127,0	7,2	13,2	20,4	22,2	48,8	—	1,2	50,0		219,6	33,1	5,6	5,2	2,8	4,4	3,2	54,3	10,4	0,4	0,2	0,4	1,2	66,9	287
ПСО30.58-П50-1	87,6	—	28,8	10,6	127,0	7,2	13,2	20,4	14,8	48,8	—	1,2	50,0		212,2	33,1	5,6	5,2	2,8	4,4	1,5	52,6	10,4	0,4	0,2	0,4	1,2	65,2	277
ПСО30.58-П75-1	87,6	—	28,8	10,6	127,0	7,2	13,2	20,4	14,8	48,8	—	1,2	50,0	—	212,2	33,1	5,6	5,2	2,8	4,4	1,9	53,0	10,4	0,4	0,2	0,4	1,2	65,6	278
ПСО30.58-П100-1	87,6	—	28,8	10,6	127,0	7,2	13,2	20,4	18,5	48,8	—	1,2	50,0	—	215,9	33,1	5,6	5,2	2,8	4,4	2,3	53,4	10,4	0,4	0,2	0,4	1,2	66,0	282
ПСО30.58-М80-2	87,6	—	28,8	10,6	127,0	7,2	13,2	20,4	14,8	45,4	—	1,2	46,6	—	208,8	38,1	5,6	5,2	2,8	4,4	2,2	58,3	10,4	0,4	0,2	0,4	1,2	70,9	280
ПСО30.58-М120-2	87,6	—	28,8	10,6	127,0	7,2	13,2	20,4	18,5	45,4	—	1,2	46,6	—	212,5	38,1	5,6	5,2	2,8	4,4	2,9	59,0	10,4	0,4	0,2	0,4	1,2	71,6	284
ПСО30.58-М160-2	87,6	—	28,8	10,6	127,0	7,2	13,2	20,4	22,2	45,4	—	1,2	46,6	—	216,2	38,1	5,6	5,2	2,8	4,4	3,5	59,6	10,4	0,4	0,2	0,4	1,2	72,2	288
ПСО30.58-П50-2	87,6	—	28,8	10,6	127,0	7,2	13,2	20,4	14,8	45,4	—	1,2	46,6	—	208,8	38,1	5,6	5,2	2,8	4,4	1,7	57,8	10,4	0,4	0,2	0,4	1,2	70,4	279
ПСО30.58-П75-2	87,6	—	28,8	10,6	127,0	7,2	13,2	20,4	14,8	45,4	—	1,2	46,6	—	208,8	38,1	5,6	5,2	2,8	4,4	2,1	58,2	10,4	0,4	0,2	0,4	1,2	70,8	280
ПСО30.58-П100-2	87,6	—	28,8	10,6	127,0	7,2	13,2	20,4	18,5	45,4	—	1,2	46,6	—	212,5	38,1	5,6	5,2	2,8	4,4	2,5	58,6	10,4	0,4	0,2	0,4	1,2	71,2	284

Зав. отд.	Смилянский	
Н. контр.	Абрамович	
Гл. инж.	Абрамович	
Рук. гр.	Гуськова	
Ст. инж.	Кузнецова	

1.490.1-1.1 ОВС

Выборка стали

Стадия	Лист	Листов
Р	1	5

ЦНИИПРОМЗДАНИЙ

Марка панели	Арматурные изделия, кг: Арматурная сталь ГОСТ 5781-82 Класс А-III Ф, мм 25	20	14	12	Итого	Класс А-I Ф, мм 20	8	Итого	А-II 12	Проволока ГОСТ 6727-80 Класс Вр-I Ф, мм 5	4	3	Итого	Прокат ВСт3кп2 ГОСТ 535-79 L250×150×12	Итого	Закладные изделия, кг: Сталь прокатная Прокат ВСт.3 кп2-1 ТУ14-1-3023-80 Уголки ГОСТ 8509-86 Профиль L56×40×5	δ=20	δ=16	δ=12	δ=10	δ=3	Итого	Арм. сталь ГОСТ 5781-82 А-II Ф, мм 14	А-I Ф, мм 8	Вр-I Ф, мм 3	Уголки ГОСТ 8509-86	Трубы 48×6 ГОСТ 8734-75	Итого	Всего
ПСД 30.58-М80	87,6	—	28,8	7,9	124,3	7,2	17,6	24,8	13,6	55,6	—	1,2	56,8	—	219,5	36,0	5,6	5,2	2,8	4,4	2,0	56,0	10,4	0,4	0,2	0,4	1,2	68,6	288
ПСД 30.58-М120	87,6	—	28,8	7,9	124,3	7,2	17,6	24,8	17,0	55,6	—	1,2	56,8	—	222,9	36,0	5,6	5,2	2,8	4,4	2,6	56,6	10,4	0,4	0,2	0,4	1,2	68,2	292
ПСД 30.58-М150	87,6	—	28,8	7,9	124,3	7,2	17,6	24,8	20,4	55,6	—	1,2	56,8	—	226,3	36,0	5,6	5,2	2,8	4,4	3,2	57,2	10,4	0,4	0,2	0,4	1,2	69,8	296
ПСД 30.58-П50	87,6	—	28,8	7,9	124,3	7,2	17,6	24,8	13,6	55,6	—	1,2	56,8	—	219,5	36,0	5,6	5,2	2,8	4,4	1,5	55,5	10,4	0,4	0,2	0,4	1,2	68,1	288
ПСД 30.58-П75	87,6	—	28,8	7,9	124,3	7,2	17,6	24,8	13,6	55,6	—	1,2	56,8	—	219,5	36,0	5,6	5,2	2,8	4,4	1,9	55,9	10,4	0,4	0,2	0,4	1,2	68,5	288
ПСД 30.58-П100	87,6	—	28,8	7,9	124,3	7,2	17,6	24,8	17,0	55,6	—	1,2	56,8	—	222,9	36,0	5,6	5,2	2,8	4,4	2,3	56,3	10,4	0,4	0,2	0,4	1,2	68,9	292
ПСВ 30.58-М80-11 ПСВ 30.58-М80-12	152,0	58,4	75,6	9,5	302,5	7,2	13,2	20,4	7,6	0,6	22,2	2,9	25,7	12,2	360,4	—	5,6	5,2	2,8	14,0	—	27,6	13,0	0,4	—	0,4	1,2	42,2	402
ПСВ 30.58-М120-11 ПСВ 30.58-М120-12	152,0	58,4	75,6	9,5	302,5	7,2	13,2	20,4	9,5	0,6	22,2	2,9	25,7	12,2	360,3	—	5,6	5,2	2,8	14,0	—	27,6	13,0	0,4	—	0,4	1,2	42,2	400
ПСВ 30.58-М150-11 ПСВ 30.58-М150-12	152,0	58,4	75,6	9,5	302,5	7,2	13,2	20,4	11,4	0,6	22,2	2,9	25,7	12,2	362,2	—	5,6	5,2	2,8	14,0	—	27,6	13,0	0,4	—	0,4	1,2	42,2	402
ПСВ 30.58-П50-11 ПСВ 30.58-П50-12	152,0	58,4	75,6	9,5	302,5	7,2	13,2	20,4	7,6	0,6	22,2	2,9	25,7	12,2	360,4	—	5,6	5,2	2,8	14,0	—	27,6	13,0	0,4	—	0,4	1,2	42,2	402
ПСВ 30.58-П75-11 ПСВ 30.58-П75-12	152,0	58,4	75,6	9,5	302,5	7,2	13,2	20,4	7,6	0,6	22,2	2,9	25,7	12,2	360,4	—	5,6	5,2	2,8	14,0	—	27,6	13,0	0,4	—	0,4	1,2	42,2	402
ПСВ 30.58-П100-11 ПСВ 30.58-П100-12	152,0	58,4	75,6	9,5	302,5	7,2	13,2	20,4	9,5	0,6	22,2	2,9	25,7	12,2	362,3	—	5,6	5,2	2,8	14,0	—	27,6	13,0	0,4	—	0,4	1,2	42,2	402
ПСВ 30.58-М80-21 ПСВ 30.58-М80-22	152,0	58,4	66,6	8,3	291,3	7,2	12,8	20,0	7,2	0,6	17,0	3,0	20,6	12,2	351,3	—	5,6	5,2	2,8	15,6	—	29,2	13,4	0,4	—	0,4	1,2	44,6	396
ПСВ 30.58-М120-21 ПСВ 30.58-М120-22	152,0	58,4	66,6	8,3	291,3	7,2	12,8	20,0	9,0	0,6	17,0	3,0	20,6	12,2	353,1	—	5,6	5,2	2,8	15,6	—	29,2	13,4	0,4	—	0,4	1,2	44,6	398
ПСВ 30.58-М150-21 ПСВ 30.58-М150-22	152,0	58,4	66,6	8,3	291,3	7,2	12,8	20,0	10,8	0,6	17,0	3,0	20,6	12,2	354,9	—	5,6	5,2	2,8	15,6	—	29,2	13,4	0,4	—	0,4	1,2	44,6	398
ПСВ 30.58-П50-21 ПСВ 30.58-П50-22	152,0	58,4	66,6	8,3	291,3	7,2	12,8	20,0	7,2	0,6	17,0	3,0	20,6	12,2	351,3	—	5,6	5,2	2,8	15,6	—	29,2	13,4	0,4	—	0,4	1,2	44,6	396
ПСВ 30.58-П75-21 ПСВ 30.58-П75-22	152,0	58,4	66,6	8,3	291,3	7,2	12,8	20,0	7,2	0,6	17,0	3,0	20,6	12,2	351,3	—	5,6	5,2	2,8	15,6	—	29,2	13,4	0,4	—	0,4	1,2	44,6	396
ПСВ 30.58-П100-21 ПСВ 30.58-П100-22	152,0	58,4	66,6	8,3	291,3	7,2	12,8	20,0	9,0	0,6	17,0	3,0	20,6	12,2	353,1	—	5,6	5,2	2,8	15,6	—	29,2	13,4	0,4	—	0,4	1,2	44,6	398

Марка панели	Арматурные изделия, кг														Закладные изделия, кг											
	Арматурная сталь ГОСТ 5781-82									Проволока ГОСТ 6727-80				Итого	Сталь прокатная				Итого	Арм. сталь ГОСТ 5781-82		Проволока ГОСТ 6727-80	Гайка М24 ГОСТ 5915-70	Трубы 48х6 ГОСТ 8734-75	Итого	Всего
	Класс А-III					Класс А-I			А-II	Класс Вр-I					Прокат ВСт.3кп2-1 ТУ14-1-3023-80		ВСт.3кп ГОСТ 10105-80			А-II	А-I	Вр-I				
	ф, мм				Итого	ф, мм		Итого	ф, мм	ф, мм			Итого		Профиль, мм					ф, мм		ф, мм				
	25	18	14	12		20	8		12	5	4	3			56х40х3	δ=14	δ=10	δ=3		14	8	3				
ПСГ 31.67-М80	—	—	32,0	21,2	43,2	14,4	21,6	36,0	13,6	64,2	2,4	—	66,6	159,4	—	—	6,4	—	6,4	6,0	0,2	—	0,2	0,6	13,4	173
ПСГ 31.67-М120	—	—	32,0	21,2	43,2	14,4	21,6	36,0	17,0	64,2	2,4	—	66,6	162,8	—	—	6,4	—	6,4	6,0	0,2	—	0,2	0,6	13,4	176
ПСГ 31.67-М160	—	—	32,0	21,2	43,2	14,4	21,6	36,0	20,4	64,2	2,4	—	66,6	166,2	—	—	6,4	—	6,4	6,0	0,2	—	0,2	0,6	13,4	180
ПСГ 31.67-П50	—	—	32,0	21,2	43,2	14,4	21,6	36,0	13,6	64,2	2,4	—	66,6	159,4	—	—	6,4	—	6,4	6,0	0,2	—	0,2	0,6	13,4	173
ПСГ 31.67-П75	—	—	32,0	21,2	43,2	14,4	21,6	36,0	13,6	64,2	2,4	—	66,6	159,4	—	—	6,4	—	6,4	6,0	0,2	—	0,2	0,6	13,4	173
ПСГ 31.67-П100	—	—	32,0	21,2	43,2	14,4	21,6	36,0	17,0	64,2	2,4	—	66,6	162,8	—	—	6,4	—	6,4	6,0	0,2	—	0,2	0,6	13,4	176
ПСГ 31.67-М80-1 ПСГ 31.67-М80-2	—	—	24,0	61,3	85,3	14,4	20,8	35,2	12,4	55,8	2,4	—	58,2	191,1	—	—	6,4	—	6,4	6,0	0,2	—	0,2	0,6	13,4	205
ПСГ 31.67-М120-1 ПСГ 31.67-М120-2	—	—	24,0	61,3	85,3	14,4	20,8	35,2	15,5	55,8	2,4	—	58,2	194,2	—	—	6,4	—	6,4	6,0	0,2	—	0,2	0,6	13,4	208
ПСГ 31.67-М160-1 ПСГ 31.67-М160-2	—	—	24,0	61,3	85,3	14,4	20,8	35,2	18,6	55,8	2,4	—	58,2	197,3	—	—	6,4	—	6,4	6,0	0,2	—	0,2	0,6	13,4	211
ПСГ 31.67-П50-1 ПСГ 31.67-П50-2	—	—	24,0	61,3	85,3	14,4	20,8	35,2	12,4	55,8	2,4	—	58,2	191,1	—	—	6,4	—	6,4	6,0	0,2	—	0,2	0,6	13,4	205
ПСГ 31.67-П75-1 ПСГ 31.67-П75-2	—	—	24,0	61,3	85,3	14,4	20,8	35,2	12,4	55,8	2,4	—	58,2	191,1	—	—	6,4	—	6,4	6,0	0,2	—	0,2	0,6	13,4	205
ПСГ 31.67-П100-1 ПСГ 31.67-П100-2	—	—	24,0	61,3	85,3	14,4	20,8	35,2	15,5	55,8	2,4	—	58,2	194,2	—	—	6,4	—	6,4	6,0	0,2	—	0,2	0,6	13,4	208
ПСО 31.67-М80-1	—	—	32,0	21,2	43,2	14,4	21,6	36,0	12,8	58,2	2,4	—	60,6	152,6	33,1	—	6,4	2,0	41,5	6,0	0,2	0,2	0,2	0,6	48,7	201
ПСО 31.67-М120-1	—	—	32,0	21,2	43,2	14,4	21,6	36,0	16,0	58,2	2,4	—	60,6	155,8	33,1	—	6,4	2,6	42,1	6,0	0,2	0,2	0,2	0,6	49,3	205
ПСО 31.67-М160-1	—	—	32,0	21,2	43,2	14,4	21,6	36,0	19,2	58,2	2,4	—	60,6	159,0	33,1	—	6,4	3,2	42,7	6,0	0,2	0,2	0,2	0,6	49,9	209
ПСО 31.67-П50-1	—	—	32,0	21,2	43,2	14,4	21,6	36,0	12,8	58,2	2,4	—	60,6	152,6	33,1	—	6,4	1,5	41,0	6,0	0,2	0,2	0,2	0,6	48,2	201
ПСО 31.67-П75-1	—	—	32,0	21,2	43,2	14,4	21,6	36,0	12,8	58,2	2,4	—	60,6	152,6	33,1	—	6,4	1,9	41,4	6,0	0,2	0,2	0,2	0,6	48,6	201
ПСО 31.67-П100-1	—	—	32,0	21,2	43,2	14,4	21,6	36,0	16,0	58,2	2,4	—	60,6	155,8	33,1	—	6,4	2,3	41,8	6,0	0,2	0,2	0,2	0,6	49,0	205
ПСО 31.67-М80-2	—	—	32,0	21,2	43,2	14,4	21,6	36,0	12,8	54,6	2,4	—	57,0	149,0	38,1	—	6,4	2,2	46,7	6,0	0,2	0,3	0,2	0,6	54,0	203
ПСО 31.67-М120-2	—	—	32,0	21,2	43,2	14,4	21,6	36,0	16,0	54,6	2,4	—	57,0	152,2	38,1	—	6,4	2,9	47,4	6,0	0,2	0,3	0,2	0,6	54,7	207
ПСО 31.67-М160-2	—	—	32,0	21,2	43,2	14,4	21,6	36,0	19,2	54,6	2,4	—	57,0	155,4	38,1	—	6,4	3,5	48,0	6,0	0,2	0,3	0,2	0,6	55,3	211
ПСО 31.67-П50-2	—	—	32,0	21,2	43,2	14,4	21,6	36,0	12,8	54,6	2,4	—	57,0	149,0	38,1	—	6,4	1,7	46,2	6,0	0,2	0,3	0,2	0,6	53,5	203
ПСО 31.67-П75-2	—	—	32,0	21,2	43,2	14,4	21,6	36,0	12,8	54,6	2,4	—	57,0	149,0	38,1	—	6,4	2,1	46,6	6,0	0,2	0,3	0,2	0,6	53,9	203
ПСО 31.67-П100-2	—	—	32,0	21,2	43,2	14,4	21,6	36,0	16,0	54,6	2,4	—	57,0	152,2	38,1	—	6,4	2,5	47,0	6,0	0,2	0,3	0,2	0,6	54,3	207

Марка панели	Арматурные изделия, кг														Закладные изделия, кг											
	Арматурная сталь ГОСТ 5781-82									Проволока ГОСТ 6727-80				Итого	Сталь прокатная				Итого	Арм. сталь ГОСТ 5781-82		Проволока ГОСТ 6727-80	Пайка М24 ГОСТ 5915-70	Труба 48х6 ГОСТ 8734-75	Итого	Всего
	Класс А-III					Класс А-I			А-II	Класс Вр-I					Прокат в Ст3кп2-1 ТУ14-1-3023-80			Вст3кп ГОСТ 10105-80		А-II	А-I	Вр-I				
	Ф, мм				Итого	Ф, мм		Итого	Ф, мм	Ф, мм			Итого		Профиль, мм					Ф, мм		Ф, мм				
	25	18	14	12		20	8		12	5	4	3			1,56х40х3	δ=14	δ=10	δ=3		14	8	3				
ПСД 31.67-М80	—	—	32,0	18,5	50,5	14,4	26,4	40,8	11,6	55,0	—	2,4	57,4	160,3	36,0	—	6,4	2,0	44,4	6,0	0,2	0,2	0,2	0,6	51,6	212
ПСД 31.67-М120	—	—	32,0	18,5	50,5	14,4	26,4	40,8	14,5	55,0	—	2,4	57,4	163,2	36,0	—	6,4	2,3	44,7	6,0	0,2	0,2	0,2	0,6	51,9	215
ПСД 31.67-М160	—	—	32,0	18,5	50,5	14,4	26,4	40,8	17,4	55,0	—	2,4	57,4	166,1	36,0	—	6,4	3,2	45,6	6,0	0,2	0,2	0,2	0,6	52,8	219
ПСД 31.67-П50	—	—	32,0	18,5	50,5	14,4	26,4	40,8	11,6	55,0	—	2,4	57,4	160,3	36,0	—	6,4	1,5	43,9	6,0	0,2	0,2	0,2	0,6	51,1	211
ПСД 31.67-П75	—	—	32,0	18,5	50,5	14,4	26,4	40,8	11,6	55,0	—	2,4	57,4	160,3	36,0	—	6,4	1,9	44,3	6,0	0,2	0,2	0,2	0,6	51,5	212
ПСД 31.67-П100	—	—	32,0	18,5	50,5	14,4	26,4	40,8	14,5	55,0	—	2,4	57,4	163,2	36,0	—	6,4	2,6	45,0	6,0	0,2	0,2	0,2	0,6	52,2	215
ПСВ 31.67-М80-11 ПСВ 31.67-М80-12	11,8	24,2	51,0	19,5	106,5	14,4	49,9	64,3	6,0	—	29,0	4,1	33,1	209,9	—	—	18,4	—	18,4	9,2	0,2	—	0,2	0,6	28,6	239
ПСВ 31.67-М120-11 ПСВ 31.67-М120-12	11,8	24,2	51,0	19,5	106,5	14,4	49,9	64,3	7,5	—	29,0	4,1	33,1	211,4	—	—	18,4	—	18,4	9,2	0,2	—	0,2	0,6	28,6	240
ПСВ 31.67-М160-11 ПСВ 31.67-М160-12	11,8	24,2	51,0	19,5	106,5	14,4	49,9	64,3	9,0	—	29,0	4,1	33,1	212,9	—	—	18,4	—	18,4	9,2	0,2	—	0,2	0,6	28,6	242
ПСВ 31.67-П50-11 ПСВ 31.67-П50-12	11,8	24,2	51,0	19,5	106,5	14,4	49,9	64,3	6,0	—	29,0	4,1	33,1	209,9	—	—	18,4	—	18,4	9,2	0,2	—	0,2	0,6	28,6	239
ПСВ 31.67-П75-11 ПСВ 31.67-П75-12	11,8	24,2	51,0	19,5	106,5	14,4	49,9	64,3	6,0	—	29,0	4,1	33,1	209,9	—	—	18,4	—	18,4	9,2	0,2	—	0,2	0,6	28,6	239
ПСВ 31.67-П100-11 ПСВ 31.67-П100-12	11,8	24,2	51,0	19,5	106,5	14,4	49,9	64,3	7,5	—	29,0	4,1	33,1	211,4	—	—	18,4	—	18,4	9,2	0,2	—	0,2	0,6	28,6	240
ПСВ 31.67-М80-21 ПСВ 31.67-М80-22	11,8	24,2	51,0	16,1	103,1	14,4	48,8	63,2	5,6	—	23,6	4,2	27,8	199,7	—	—	20,0	—	20,0	9,6	0,2	—	0,2	0,6	30,6	230
ПСВ 31.67-М120-21 ПСВ 31.67-М120-22	11,8	24,2	51,0	16,1	103,1	14,4	48,8	63,2	7,0	—	23,6	4,2	27,8	201,1	—	—	20,0	—	20,0	9,6	0,2	—	0,2	0,6	30,6	232
ПСВ 31.67-М160-21 ПСВ 31.67-М160-22	11,8	24,2	51,0	16,1	103,1	14,4	48,8	63,2	8,4	—	23,6	4,2	27,8	202,5	—	—	20,0	—	20,0	9,6	0,2	—	0,2	0,6	30,6	233
ПСВ 31.67-П50-21 ПСВ 31.67-П50-22	11,8	24,2	51,0	16,1	103,1	14,4	48,8	63,2	5,6	—	23,6	4,2	27,8	199,7	—	—	20,0	—	20,0	9,6	0,2	—	0,2	0,6	30,6	230
ПСВ 31.67-П75-21 ПСВ 31.67-П75-22	11,8	24,2	51,0	16,1	103,1	14,4	48,8	63,2	5,6	—	23,6	4,2	27,8	199,7	—	—	20,0	—	20,0	9,6	0,2	—	0,2	0,6	30,6	230
ПСВ 31.67-П100-21 ПСВ 31.67-П100-22	11,8	24,2	51,0	16,1	103,1	14,4	48,8	63,2	7,0	—	23,6	4,2	27,8	201,1	—	—	20,0	—	20,0	9,6	0,2	—	0,2	0,6	30,6	230

Марка изделия	Напрягаемая арматура ГОСТ 5781-82 Класс А IV ф, мм 22	25	Итого	Арматурные изделия, кг. Арматурная сталь ГОСТ 5781-82 Класс А-III ф, мм 6	8	10	12	14	16	18	Итого	Проволока ГОСТ 6727-80 Класс Вр-I ф, мм 3	4	5	Итого	Итого	Закладные изделия, кг. Профильная сталь Прокат ВСТ.3 КП2-1 ТУ14-1-3023-80 Профиль 175×6	125×80×10	δ=8	δ=10	Итого	Арматурная сталь ГОСТ 5781-82 Класс А-II ф, мм 10	14	18	Итого	Петли Сталь ВСТ.3пс2 Класс А-I ф, мм 8	28	Всего
ПП 30.120-1А IV М100	143,2	—	143,2	20,8	—	7,4	16,6	33,0	—	—	77,8	21,0	4,8	38,1	63,9	141,7	3,2	30,8	—	25,2	59,2	10,4	9,0	1,6	21,0	0,4	67,6	433
ПП30.120-2А IV М150	—	184,8	184,8	12,0	37,0	—	5,6	14,2	19,6	55,8	144,2	7,8	4,8	66,2	78,8	223,0	3,2	30,8	—	25,2	59,2	10,4	9,0	1,6	21,0	0,4	67,6	556
ПП30.120-2А IV М200	—	184,8	184,8	12,0	37,0	—	5,6	14,2	19,6	55,8	144,2	7,8	4,8	66,2	78,8	223,0	3,2	30,8	—	25,2	59,2	10,4	9,0	1,6	21,0	0,4	67,6	556
ПП30.120-1А IV М100-1	143,2	—	143,2	20,8	—	7,4	16,6	33,0	—	—	77,8	21,0	4,8	38,1	63,9	141,7	3,2	49,2	—	35,6	88,0	14,4	9,0	1,6	25,0	0,4	67,6	466
ПП30.120-2А IV М150-1	—	184,8	184,8	12,0	37,0	—	5,6	14,2	19,6	55,8	144,2	7,8	4,8	66,2	78,8	223,0	3,2	49,2	—	35,6	88,0	14,4	9,0	1,6	25,0	0,4	67,6	589
ПП30.120-2А IV М200-1	—	184,8	184,8	12,0	37,0	—	5,6	14,2	19,6	55,8	144,2	7,8	4,8	66,2	78,8	223,0	3,2	49,2	—	35,6	88,0	14,4	9,0	1,6	25,0	0,4	67,6	589
ПП30.120-1А IV М100-4	143,2	—	143,2	20,8	—	7,3	56,7	43,8	—	—	128,6	21,0	4,8	38,1	63,9	192,5	3,2	30,8	3,2	25,2	62,4	11,6	9,0	1,6	22,2	0,4	67,6	483
ПП30.120-2А IV М150-4	—	184,8	184,8	12,6	37,0	3,6	45,7	7,1	19,6	73,4	199,0	7,8	4,8	65,8	78,4	277,4	3,2	30,8	3,2	25,2	62,4	11,6	9,0	1,6	22,2	0,4	67,6	615
ПП30.120-2А IV М200-4	—	184,8	184,8	12,6	37,0	3,6	45,7	7,1	19,6	73,4	199,0	7,8	4,8	65,8	78,4	277,4	3,2	30,8	3,2	25,2	62,4	11,6	9,0	1,6	22,2	0,4	67,6	615
ПП30.120-1А IV М100-[illegible]	143,2	—	143,2	20,8	—	7,3	56,7	43,8	—	—	128,6	21,0	4,8	38,1	63,9	192,5	3,2	30,8	3,2	25,2	62,4	11,6	9,0	1,6	22,2	0,4	67,6	483
ПП30.120-1А IV М150-[illegible]	—	184,8	184,8	12,6	37,0	3,6	45,7	7,1	19,6	73,4	199,0	7,8	4,8	65,8	78,4	277,4	3,2	30,8	3,2	25,2	62,4	11,6	9,0	1,6	22,2	0,4	67,6	615
ПП30.120-2А IV М200-[illegible]	—	184,8	184,8	12,6	37,0	3,6	45,7	7,1	19,6	73,4	199,0	7,8	4,8	65,8	78,4	277,4	3,2	30,8	3,2	25,2	62,4	11,6	9,0	1,6	22,2	0,4	67,6	615
ПП30.120-1А IV М100-[illegible]	143,2	—	143,2	20,8	—	7,3	56,7	43,8	—	—	128,6	21,0	4,8	38,1	63,9	192,5	3,2	49,2	3,2	35,6	91,2	15,6	9,0	1,6	26,2	0,4	67,6	521
ПП30.120-2А IV М150-[illegible]	—	184,8	184,8	12,6	37,0	3,6	45,7	7,1	19,6	73,4	199,0	7,8	4,8	65,8	78,4	277,4	3,2	49,2	3,2	35,6	91,2	15,6	9,0	1,6	26,2	0,4	67,6	648
ПП30.120-2А IV М200-[illegible]	—	184,8	184,8	12,6	37,0	3,6	45,7	7,1	19,6	73,4	199,0	7,8	4,8	65,8	78,4	277,4	3,2	49,2	3,2	35,6	91,2	15,6	9,0	1,6	26,2	0,4	67,6	648
ПП30.120-1А IV М100-17	143,2	—	143,2	20,8	—	7,3	56,7	43,8	—	—	128,6	21,0	4,8	38,1	63,9	192,5	3,2	49,2	3,2	35,6	91,2	15,6	9,0	1,6	26,2	0,4	67,6	648
ПП30.120-2А IV М150-17	—	184,8	184,8	12,6	37,0	3,6	45,7	7,1	19,6	73,4	199,0	7,8	4,8	65,8	78,4	277,4	3,2	49,2	3,2	35,6	91,2	15,6	9,0	1,6	26,2	0,4	67,6	521
ПП30.120-2А IV М200-17	—	184,8	184,8	12,6	37,0	3,6	45,7	7,1	19,6	73,4	199,0	7,8	4,8	65,8	78,4	277,4	3,2	49,2	3,2	35,6	91,2	15,6	9,0	1,6	26,2	0,4	67,6	648
ПК 30.6	—	—	—	1,2	—	—	—	—	—	—	1,2	1,9	—	1,1	3,0	4,2	—	—	1,2	—	1,2	—	1,2	—	1,2	0,6	—	7

Панель стеновая ПСО 30.58-М80-1 с окном ОДП 18.24

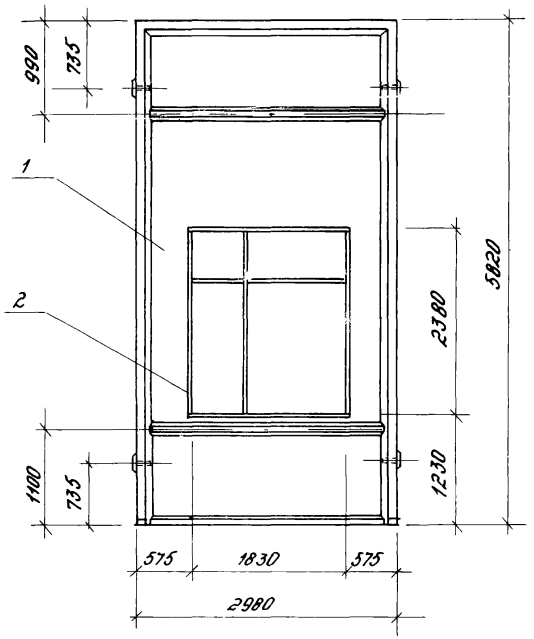

Панель стеновая ПСД 30.58-М80 с дверью Д52

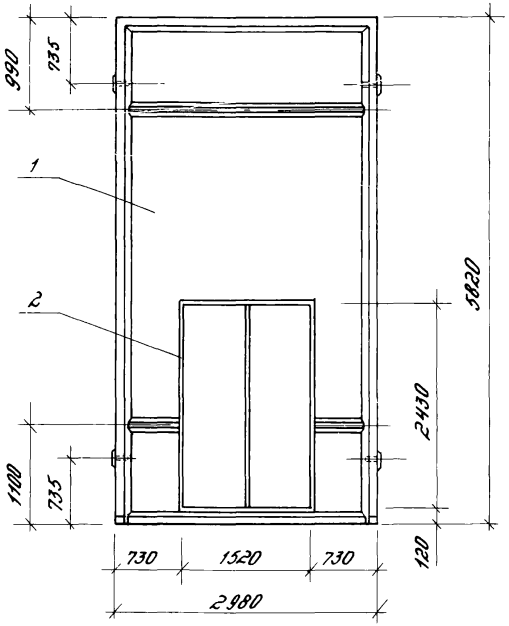

Поз.	Обозначение	Марка	Кол.	Примечание
		Панель стеновая с окном		
1	1.490.1-1.11-06	Панель ПСО 30.58-М80-1	1	
2		Окно ОДП 18.24 Серия 1.436.2-15	1	
		Панель стеновая с дверью		
1	1.490.1-1.11-18	Панель ПСД 30.58-М80	1	
2		Дверь Д52 ГОСТ 14624-69	1	

Зав.отд	Стилянский		1.490.1-1.15
Н.контр.	Абрютович		Пример изделий полной заводской готовности
Ст.инж.пр.	Абрютович		Стадия: Р; Лист: ; Листов: 1
Рук.гр	Суслякова		УНИИПРОМЗДАНИЙ

ЦЕНТРАЛЬНЫЙ ИНСТИТУТ
ТИПОВОГО ПРОЕКТИРОВАНИЯ ГОССТРОЯ СССР
МИНСКИЙ ФИЛИАЛ

г Минск 220600 ул. К Маркса 32
Сдано в печать 18.10 1984г.
Заказ №144 тираж 4130 экз.
Инв. №20013/12 цена 2-70

gost.e-ecolog.ru