ТИПОВЫЕ КОНСТРУКЦИИ, ИЗДЕЛИЯ И УЗЛЫ ЗДАНИЙ И СООРУЖЕНИЙ

СЕРИЯ 1.269.1-4

СТАКАН И ПОДСТАКАННИК ЖЕЛЕЗОБЕТОННЫЕ ДЛЯ УСТАНОВКИ КРЫШНЫХ ВЕНТИЛЯТОРОВ

РАБОЧИЕ ЧЕРТЕЖИ

18815
ЦЕНА 0-34

gost.e-ecolog.ru

ЦЕНТРАЛЬНЫЙ ИНСТИТУТ ТИПОВОГО ПРОЕКТИРОВАНИЯ
ГОССТРОЯ СССР

Москва, А-445, Смольная ул., 22

Сдано в печать XII 198Х года

Заказ № 13579 Тираж 400 экз

ТИПОВЫЕ КОНСТРУКЦИИ, ИЗДЕЛИЯ И УЗЛЫ ЗДАНИЙ И СООРУЖЕНИЙ

СЕРИЯ 1.269.1-4

СТАКАН И ПОДСТАКАННИК ЖЕЛЕЗОБЕТОННЫЕ ДЛЯ УСТАНОВКИ КРЫШНЫХ ВЕНТИЛЯТОРОВ

РАБОЧИЕ ЧЕРТЕЖИ

РАЗРАБОТАНЫ:

ЦНИИЭП учебных зданий

Гл. инженер ин-та А.К. Ляхович

Начальник АМ-2 В.В. Орлов

Гл. инженер АМ-2 В.А. Маргулец

Гл. инженер пр-та А.И. Колесников

совместно с

НИИЖБ Госстроя СССР

Зам. директора Н.Н. Коровин

Рук. лаборатории напряженных конструкций Г.И. Бердичевский

рук. сектора В.Г. Крамарь

УТВЕРЖДЕНЫ И ВВЕДЕНЫ В ДЕЙСТВИЕ С 01.08.83 ГОСГРАЖДАНСТРОЕМ ПРИКАЗОМ № 162 ОТ 26.05.83

18815 2

Обозначение	Наименование	Стр.
1.269.1-4.000ТО	Техническое описание	3
1.2691-4.100	Стакан железобетонный для установки крышных вентиляторов (СКВ 7.7)	9
1.269.1-4.100СБ	Стакан железобетонный для установки крышных вентиляторов (СКВ7.7) Сборочный чертеж	10
1.269.1-4.110	Сетка (С1)	11
1.269.1-4.110СБ	Сетка (С1). Сборочный чертеж.	12
1.269.1-4.200	Подстаканник железобетонный для установки крышных вентиляторов (ПС 11.7)	13
1.269.1-4.200СБ	Подстаканник железобетонный для установки крышных вентиляторов (ПС 11.7). Сборочный чертеж.	14
1.269.1-4.210	Сетка (С1).	15
1.269.1-4.000ВМС	Ведомость расхода стали на элемент.	16

1.269.1-4.000

Нач.маст.	В.Орлов		23.12.1
Гл.инж.м.	В.Маргулец		
ГИП	А.Колесников		23.12.82
Разраб.	Г.Кузьмина		23.12.82
Проверил	Е.Стрижева		23.12.82

Содержание

Стадия	Лист	Листов
Р.		1

ЦНИИЭП учебных зданий

Рабочая документация настоящего выпуска распространяется на изготовление, приемку, хранение и транспортирование стаканов и подстаканников железобетонных для установки крышных вентиляторов и содержит, также, указания по применению изделий при проектировании.

I. УСЛОВНЫЕ ОБОЗНАЧЕНИЯ МАРОК ИЗДЕЛИЙ

I.I. Изделиям присвоены марки в соответствии с ГОСТ 23009-78.

I.2. Марки изделий состоят из двух групп - буквенной и цифровой. Первая (буквенная) группа обозначает тип изделия, вторая (цифровая) - габаритные размеры в дециметрах, с округлением до целого числа.

I.3. Группы марок изделий имеют следующие обозначения:

а) стакан крышных вентиляторов, высотой 700 мм, с внутренним проходом $\emptyset$ = 720 мм - СКВ7.7;

б) подстаканник, с размерами сторон в плане II00 мм и отверстием $\emptyset$ = 700 мм - ПСII.7.

2. ТЕХНИЧЕСКИЕ ТРЕБОВАНИЯ

2.I. Бетон.

2.I.I. Для изготовления изделий, разработанных в настоящем выпуске, следует применять тяжелый бетон.

2.I.2. Прочность бетона должна соответствовать проектной марке, приведенной в рабочей документации на изделия.

2.I.3. При проектировании оснастки должна быть предусмотрена возможность распалубки изделия.

Инв. № подл. | Подпись и дата | Взам. инв. №

				1.269.1-4.000 ТО		
Нач. маст.	В. Орлов		23.12	Техническое описание	Стадия	Лист	Листов
Гл. инж. м.	В. Маргулец		23.12		Р	1	6
ГИП	А. Калесников		23.12.82		ЦНИИЭП учебных зданий		
Проверил	Е. Стрижева		23.12.82				

18815 4

2.I.4. По морозостойкости бетон должен быть не ниже Мрз 50.

2.I.5. Отпускная прочность бетона должна быть не менее 70% его проектной марки при условии, что изготовитель гарантирует достижение бетоном проектной марки к 28-дневному возрасту.

2.2. Арматура.

2.2.I. Для армирования изделий необходимо применять сварные сетки. Рабочая документация на сетки приведена в настоящем выпуске.

2.2.2. Сетки следует изготовлять с помощью контактной точечной сварки в соответствии с требованиями ГОСТ I4098-68 и СН 393-78.

3. КОНТРОЛЬ, ПРИЕМКА И ИСПЫТАНИЯ

3.I. Контроль при изготовлении изделий и приемку изделий необходимо осуществлять в соответствии с требованиями ГОСТ I30I5.I-8I.

3.2. Изделия, разработанные в настоящем выпуске, контрольным испытаниям не подлежат.

4. МАРКИРОВКА, ХРАНЕНИЕ, ТРАНСПОРТИРОВАНИЕ

4.I. Маркировку изделий следует производить по ГОСТ I30I5.2-8I.

4.2. При хранении и транспортировании изделия следует располагать в рабочем (стаканы в вертикальном, подстаканники в горизонтальном) положении.

4.3. Стаканы могут храниться в два ряда по высоте. Нижние стаканы устанавливаются на основание без прокладок, а между верхними и нижними стаканами должны быть установлены две деревянные прокладки высотой 50 мм и шириной не менее 50 мм на расстоянии 300 мм от центра стакана; стенки стаканов должны располагаться друг над другом.

18815 5

4.4. При транспортировании стаканы должны располагаться в один ряд; прокладки под стаканы устанавливать не следует.

4.5. При хранении и транспортировании подстаканников каждый подстаканник (изделие в виде плоской плиты) должен укладываться на две деревянные прокладки высотой не менее 30 мм, устанавливаемые у боковых граней.

4.6. Подстаканники должны храниться в штабелях; высота штабеля не должна превышать I,5 м.

4.7. Высота штабеля подстаканников при транспортировании устанавливается в зависимости от грузоподъемности транспортных средств и допускаемых габаритов погрузки и транспортирования, но не более I,5 м.

4.8. При транспотировании изделия должны быть надежно закреплены от смещения.

4.9. Подъем изделий при погрузке, разгрузке и монтаже следует производить с помощью строповочных тросов.

При подъеме стаканов строповочный трос пропускается в отверстия, имеющиеся в стенках стаканов (рис 4.I) при подъеме подстаканников строповочные троса устанавливаются в вырезы, предусмотренные у торцов подстаканников (рис 4.2).

Рис.4.1

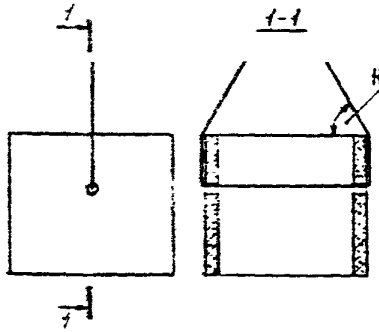

Рис.4.2

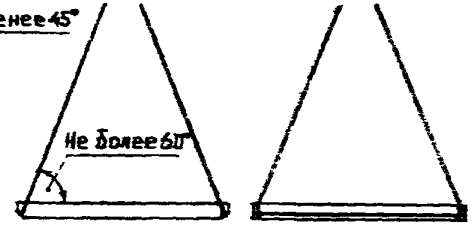

Инв. № подл. | Подпись и дата | Взам. инв. №

4.10. При поставке изделий предприятие - изготовитель должно сопровождать каждую поставляемую партию документом о качестве в соответствии с ГОСТ 13015.3-81.

5. УКАЗАНИЯ ПО ПРИМЕНЕНИЮ

5.1. Стаканы и подстаканники для установки крышных вентиляторов могут применяться в общественных, жилых, административно-бытовых и других зданиях высотами до 60 м включительно, строящихся в I-IУ районах СССР по скоростному напору ветра, регламентированных главой СНиП "Нагрузки и воздействия", и при условии устройства вытяжной вентиляции из помещений с неагрессивной средой.

5.2. Допускается применение изделий настоящего выпуска в районах с большим скоростным напором ветра на высотах менее 60 м, при этом устойчивость положения стакана (вместе с крышным вентилятором) должна быть проверена расчетом.

5.3. Крышный вентилятор, устанавливаемый на стакан, должен быть посажен на болты, выпуски которых имеются в стакане, и надежно закреплен гайками.

5.4. В случаях, когда вытяжка отработанной среды осуществляется через одно вентиляционное отверстие диаметром не более 700 мм, стакан устанавливается непосредственно на покрытие (рис.5.3).

5.5. В случаях, когда вытяжка отработанной среды осуществляется одним вентилятором через несколько вентиляционных отверстий, объединяемых на кровле общим коробом, стакан устанавливается на подстаканник, являющийся в этом случае плитой с отверстием, перекрывающей короб (рис.5.4).

Подстаканник следует также применять когда вентиляционное отверстие более 700 мм. В этом случае над отверстием сначала устанав-

18815 7

ливается подстаканник, а затем стакан.

Рис.5.3

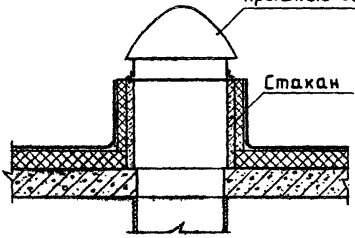

Рис.5.4

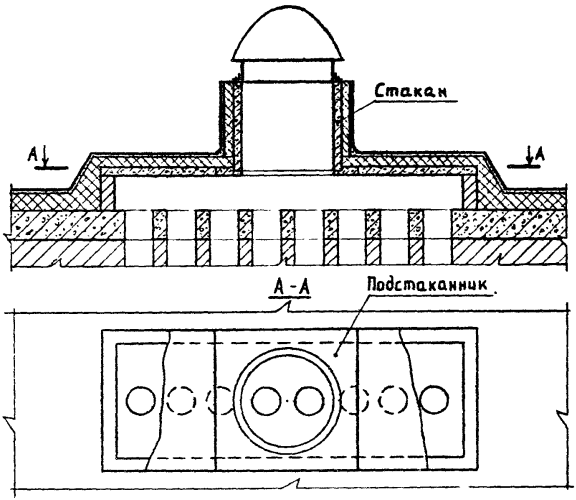

5.6. Стаканы и подстаканники необходимо устанавливать на плоские горизонтальные основания кровель либо плоские горизонтальные участки при наклонных основаниях и заделывать в конструкцию кровли (см.рис. 5.3, 5.4).

5.7. Подстаканник может опираться как по двум, так и по четырем сторонам.

5.8. Изделия, разработанные в настоящем выпуске, по степени огнестойкости в соответствии с главой СНиП – "Противопожарные нормы проектирования зданий и сооружений" не нормируются.

5.9. Номенклатура изделий приведена в таблице

Марка	Эскиз	Габариты, мм		
		L	B	H
СКВ 7.7		—	—	700
ПС 11.7		1100	1100	60

Продолжение

Расход стали, кг		Масса изделия, кг
натуральной	приведенной к классу А-I	
3.22	3.73	200
0.66	0.97	125

Формат	Зона	Поз.	Обозначение	Наименование	Кол.	Примечание
				Документация		
А4			1.269.1-4.100 СБ	Сборочный чертеж		
А4			1.269.1-4.000 ТО	Техническое описание		
А4			1.269.1-4.000 ВМС	Ведомость расхода стали на элемент.		
				Сборочные единицы		
А4		1	1.269.1-4.110 СБ	Сетка С1	1	
				Стандартные изделия		
		2	ГОСТ 7796-70	Болт М12х260	8	
		3	ГОСТ 15521-70	Гайка М12	8	
		4	ГОСТ 10450-78	Шайба 12	8	
				Материал		
				Бетон марки 150	0,08	м³

Инв.№ подл. | Подпись и дата | Взам.инв.№

1.269.1-4.100

Нач.маст.	В.Орлов		
Гл.инж.м.	В.Маргулец		
ГИП	А.Колесников	23.12.87	
Разраб.	Г.Кузьмина	23.12.87	
Проверил	Е.Стрижева	23.12.87	

Стакан железобетонный для установки крышных вентиляторов (СКВ 7.7)

Стадия	Лист	Листов
Р		1

ЦНИИЭП учебных зданий

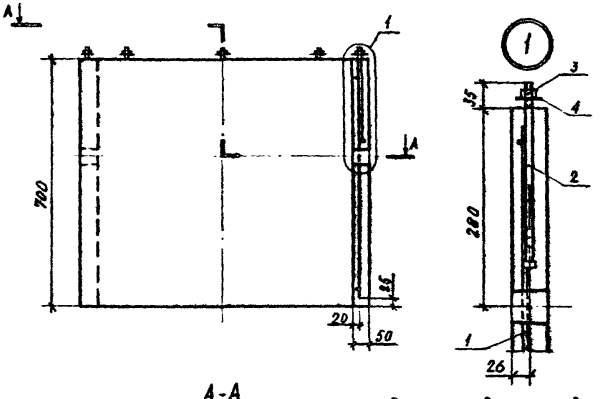

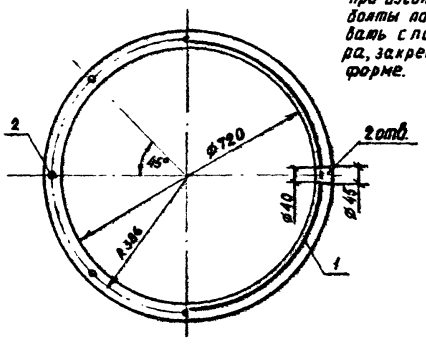

При изготовлении изделий болты поз.2 устанавливать с помощью кондуктора, закрепляемого на форме.

Нач.маст.	В.Орлов			1.269.1-4. 100 СБ			
Гл.инж.м	В.Маргулец			Стакан железобетонный для установки крышных вентиляторов (СКВ 7.7) Сборочный чертеж.	Стадия	Масса	Масштаб
ГИП	А.Колесников		23.12.82		Р	200	1:10; 1:5
Разраб.	Г.Кузьмина		23.12.82		Лист	Листов 1	
Проверил	Е.Стрижева		23.12.82		ЦНИИЭП учебных зданий		

Инв.№ подл. | Подпись и дата | Взам.инв.№

Формат	Зона	Поз.	Обозначение	Наименование	Кол.	Примечание
				Документация		
А4			1.269.1-4.110 СБ	Сборочный чертеж		
А4			1.269.1-4.000 ТО	Техническое описание		
А4			1.269.1-4.000 ВМС	Ведомость расхода стали на элемент		
				Детали		
А4		1	1.269.1-4.111	ф38р-I ГОСТ 6727-80		
				ℓ=2400	5	
А4		2	1.269.1-4.112	ф38р-I ГОСТ 6727-80		
				ℓ=650	12	

Инв.№ подл. | Подпись и дата | Взам.инв.№

			1.269.1-4.110
Нач. маст	В. Орлов		
Гл. инж. м	В. Мартулец		
ГИП	А. Колесников		Сетка (С1)
Разраб.	Г. Кузьмина		
Проверил	Е. Стрижева		

Стадия	Лист	Листов
Р		1

ЦНИИЭП учебных зданий

18815 12

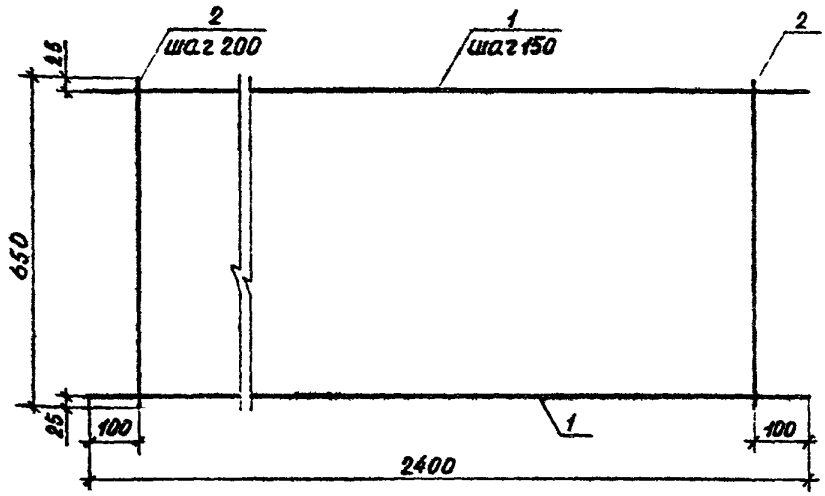

Сетка в рабочем положении

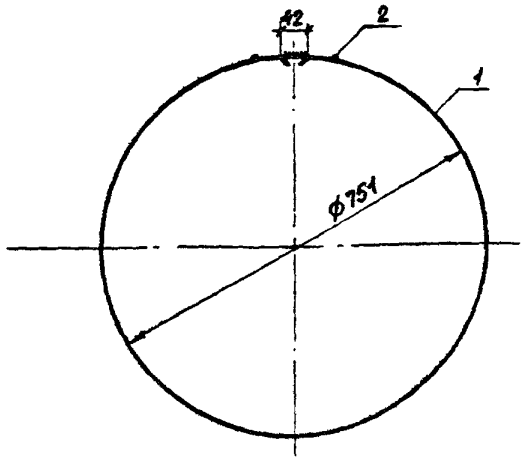

			1.269.1-4.110СБ
Нач маст	В.Орлов		Сетка (С1) Сборочный чертеж
Гл инж.м	В.Марчулец		
ГИП	А.Колесников	25.12.87	
Разраб	Г.Кузьмина	23.12.87	
Проверил	Е.Сергиева	23.12.87	

Стадия	Масса	Масштаб
Р	1.09	1:10
Лист	Листов 1	

ЦНИИЭП учебных зданий

18815 13

Формат	Зона	Поз.	Обозначение	Наименование	Кол.	Примечание
				Документация		
А4			1.269.1-4.200 СБ	Сборочный чертеж		
А4			1.269.1-4.000 ТО	Техническое описание		
А4			1.269.1-4.000 ВМС	Ведомость расхода стали на элемент.		
				Сборочные единицы		
А4		1	1.269.1-4.210 СБ	Сетка С1	4	
				Материал		
				Бетон марки 150	2,05	м³

Нач. маст.	В. Орлов			1.269.1-4.200	
Гл. инж. м.	В. Маргулец				
ГИП	А. Колесников			Подстаканник железобетонный для установки крышных вентиляторов (ПС 11.7)	Стадия: Р; Лист: 1; Листов: 1
Разраб.	Г. Кузьмина	Г. Кузьмина	23.12.87		
Проверил	Е. Стрижева	Стрижева	23.12.87		ЦНИИЭП учебных зданий

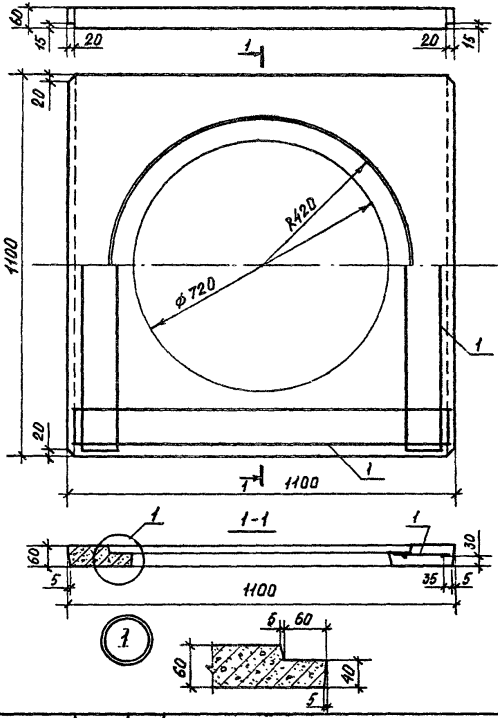

				1.269.1-4.200 СБ		
				Подстаканник железобетонный для установки крышных вентиляторов (ПС11.7) Сборочный чертеж.	Стадия: Р	Масса: 125	Масштаб: 1:10; 1:5
Нач. маст.	В. Орлов		23.12.92		Лист	Листов 1	
Гл. инж. т.	В. Надгуляц		23.12.92				
ГИП	А. Колесников		23.12.92		ЦНИИЭП учебных зданий		
Разработ.	Г. Кузьмина		23.12.92				
Проверил	Е. Стрижева		23.12.92				

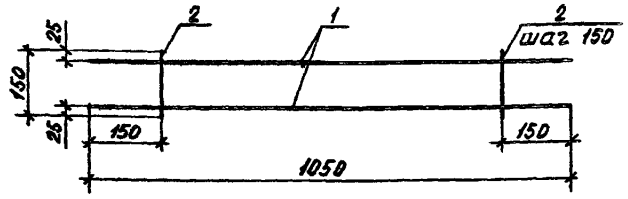

Формат	Зона	Поз.	Обозначение	Наименование	Кол.	Примечание
				Документация		
А4			1.269.1-4.000ТО	Техническое описание		
А4			1.269.1-4.000ВМС	Ведомость расхода стали на элемент.		
				Детали		
А4		1	1.269.1-4.211	ф3 Вр-I ГОСТ 6727-80, ℓ = 1050	2	
А4		2	1.269.1-4.212	ф3 Вр-I ГОСТ 6727-80, ℓ = 150	6	

Инв.№ подл. | Подпись и дата | Взам. инв.№

Нач.маст.	В.Орлов		23.12.82
Гл.инж.м.	В.Маргулец		23.12.82
ГИП	А.Колесников		23.12.82
Разраб.	Г.Кузьмина		23.12.82
Проверил	Е.Стрижева		23.12.82

1.269.1-4.210

Сетка (С1)

Стадия	Масса	Масштаб
Р	0.17	1:10
Лист	Листов 1	

ЦНИИЭП учебных зданий

18815 16

К2

Марка элемента	Изделия арматурные			Изделия	
	Арматура класса Вр-I ГОСТ 6727-80		Всего	Сталь марки ВСт3кп ГОСТ 7796-70	
	ф3	Итого		Болты М12	Итого
СКВ7.7	1.09	1.09	1.09	2.0	2.0
ПС11.7	0.68	0.68	0.68	—	—

Продолжение

стандартные				Всего	Общий расход
Сталь марки ВСт3кп					
ГОСТ 15521-70		ГОСТ 10450-78			
Гайки М12	Итого	Шайбы 12	Итого		
0.08	0.08	0.05	0.05	2.13	3.22
—	—	—	—	—	0.68

Инв.№ подл. | Подпись и дата | Взам.инв.№

1.269.1-4.000ВМС

Нач.маст.	В.Орлов		12.87
Гл.инж.м.	В.Маргулец		12.87
ГИП	А.Колесников		12.87
Разработ.	Г.Кузьмина		12.87
Проверил	Е.Стрижева		12.87

Ведомость расхода стали на элемент

Стадия	Лист	Листов
Р		1

ЦНИИЭП учебных зданий

19815 (1)

gost.e-ecolog.ru