ТИПОВЫЕ КОНСТРУКЦИИ, ИЗДЕЛИЯ И УЗЛЫ ЗДАНИЙ И СООРУЖЕНИЙ

СЕРИЯ 1.236.4-7/84

ВИТРИНЫ И ТАМБУРЫ ИЗ АЛЮМИНИЕВЫХ СПЛАВОВ ДЛЯ ОБЩЕСТВЕННЫХ ЗДАНИЙ

ВЫПУСК 3

ТАМБУРЫ

Чертежи КМ

20106
ЦЕНА 4-34

gost.e-ecolog.ru

ЦЕНТРАЛЬНЫЙ ИНСТИТУТ ТИПОВОГО ПРОЕКТИРОВАНИЯ
ГОССТРОЯ СССР

Москва. А-445. Смольная ул 22

Сдано в печать IV 1989 года

Заказ № 4243 Тираж 880 экз.

ТИПОВЫЕ КОНСТРУКЦИИ, ИЗДЕЛИЯ И УЗЛЫ ЗДАНИЙ И СООРУЖЕНИЙ

СЕРИЯ 1.236.4-7/84

ВИТРИНЫ И ТАМБУРЫ ИЗ АЛЮМИНИЕВЫХ СПЛАВОВ ОБЩЕСТВЕННЫХ ЗДАНИЙ

ВЫПУСК 3

ТАМБУРЫ

Чертежи КМ

Разработаны: КиевЗНИИЭП
Главный инженер института А.Касилов
Зам. директора Зав. комплексным отделом И.Панько

Гипроспецлегконструкция
Зам. директора института В.Новиков

Утверждены: Государственным Комитетом по гражданскому строительству и архитектуре при Госстрое СССР

Прик. № 305 от 23.10.1984 г.

Введены в действие с 01.12.1984 г.

© ЦИТП Госстроя СССР, 1988

Обозначение	Наименование	Стр.
1.236.4-7/84.3-ОТОКМ	Техническое описание	3
1.236.4-7/84.3-1КМ	Номенклатура изделий	7
1.236.4-7/84.3-2КМ	Примеры монтажных схем	31
1.236.4-7/84.3-3КМ	Схемы остекления	41
1.236.4-7/84.3-4КМ	Номенклатура алюминиевых, резиновых и пластмассовых профилей.	43
1.236.4-7/84.3-5КМ	Ведомость материалов и изделий.	48
1.236.4-7/84.3-6КМ	Ведомость потребности в материалах.	50
1.236.4-7/84.3-7КМ	Карта технического уровня и качества продукции	51

Зав.к.отд.	Ланько		6.84
Нач.ЯКМ-1	Жиркова		6.84
Гл.спец.	Яниньев		6.84
Пров.	Мамчур		6.84
Разроб.	Алексенко		6.84

1.236.4-7/84.3-ОКМ

Содержание

Стадия	Лист	Листов
Р		1

КиевЗНИИЭП

I. Введение

I.I. Настоящая серия содержит рабочие чертежи элементов типовых конструкций тамбуров из алюминиевых сплавов заводского изготовления, предназначенных для устройства входов в общественные здания.

I.2. Типы и размеры элементов тамбуров разработаны на основании "Номенклатуры основных типов конструкций и изделий из алюминиевых сплавов для гражданского строительства", разработанной КиевЗНИИЭП при участии институтов Госгражданстроя и Минмонтажспецстроя и одобренной Госгражданстроем.

I.3. Разработка конструкций производилась с учетом требований ГОСТ 21519-76 "Окна, двери балконные, витражи и витрины из алюминиевых сплавов" (общие технические условия).

2. Области применения

2.I. Элементы тамбуров применяются при устройстве входов в общественные здания с высотой проемов первого этажа - 2,7; 3,0;, 3,3 и 3,6 м.

2.2. Тамбуры могут применяться во всех природно-климатических зонах Советского Союза, при этом их проектирование должно осуществляться на основе элементов, вошедших в данную серию типовых конструкций, с учетом требований СНиП II-3-79, а также глав СНиП по проектированию различных видов общественных зданий.

Для устройства в тамбурах воздушно-тепловых завес проектом предусмотрены специальные элементы.

По условиям восприятия ветровых воздействий тамбуры предназначены для применения в I-IУ ветровых районах, кроме конструкций высотой 3,6 м и шириной 3,0 м область применения которых ограничена I-III ветровыми районами по СНиП II-6-74.

3. Типы и размеры

3.I. Элементы тамбуров представляют собой витражные конструкции, основными монтажными элементами которых являются рамы, заполненные алюминиевыми дверями, поставляемые в виде неостекленных каркасов полностью подготовленных к установке.

3.2. В номенклатуру монтажных элементов тамбуров входят:

- рамы с одной и двумя одностворчатыми дверями, а также с одной двустворчатой дверью;
- комплекты линейных элементов для тамбурных рам с тремя одвопольными дверями;
- стойки и ригели для тамбурных рам;
- створки и решетки тамбурные;
- вкладыш соединительный.

В номенклатуру включены изделия с дверями правого исполнения и с накладными петлями. Маркировку изделий с дверями левого исполнения и со специальными петлями принимать согласно указаниям п.6.I.

3.3. Примеры монтажных схем тамбуров показаны на листах - 2КМ. На основе вошедших в номенклатуру альбома изделий возможны также другие варианты монтажных схем.

4. Конструктивное решение

4.I. Конструкции элементов тамбуров разработаны на комплекте профилей для витражей и витрин по ГОСТ 24584-81.

4.2. Алюминиевые профили для элементов тамбуров изготавливаются в соответствии с ГОСТ 22233-83 из сплава марки АД3I ГОСТ 4784-74* в состоянии материала TI или T5. Для уплотнения притворов створных элементов и зазоров между стеклом и алюминием применены резиновые профили.

4.3. Крепление стоек тамбуров к строительным конструкциям производится монтажной сваркой закладной детали и стального листа, закрепленного самонарезающими винтами к вкладышу из прессованного профиля. Нижний узел неподвижный, верхний - подвижный, что позволяет компенсировать температурные деформации стоек и отклонения от проектных размеров строительных конструкций.

				1.236.4-7/84.3-ОТОКМ	
Зав.к отд	Лонько		6.83		
Нач. ЯКМ-1	Жиркова		6.83		
Гл. инж. ЯКМ	Колойда		6.83		
Гл. спец.	Янчиев		6.83	Техническое описание	Стадия: Р; Лист: 1; Листов: 4
Провер.	Янчиев		6.83		
Разраб.	Мамтур		6.83		КиевЗНИИЭП

Инв. № подл. | Подпись и дата | Взам. инв. №

4.4. Зазоры между алюминиевыми конструкциями и несущими или ограждающими конструкциями из других материалов заделываются теплоизоляционными материалами (минеральной ватой, гернитом) и закрываются специальными нащельниками, в конструкции которых использовано изобретение по а.с. № 883299.

4.5. Заполнение каркасов тамбуров осуществляется витринным неполированным стеклом 6,5 мм по ГОСТ 7380-77. При соответствующем технико-экономическом обосновании допускается применение витринного полированного стекла по ГОСТ 13454-77.

В альбом включены спецификации основных типоразмеров стекла.

4.6. Конструкции тамбуров позволяют производить установку стекла как со стороны помещения, так и снаружи. Закрепление остекления и глухих вставок осуществляется алюминиевыми профилями (штапиками), устанавливаемыми в пазах профилей каркаса.

4.7. С целью улучшения водо- и воздухонепроницаемости конструкций стыки между стойками и ригелями герметизируются мастикой 51-УТ-37 по ТУ 38-105-507-81. Для отвода конденсата и случайно попавшей внутрь конструкции атмосферной влаги в алюминиевых профилях предусмотрены специальные отверстия.

4.8. Для обеспечения стойкости конструкций против коррозии и повышения их архитектурно-эстетических качеств все алюминиевые конструкции должны анодироваться. Толщину анодной пленки следует принимать по ГОСТ 21519-76.

Детали крепления и примыканий, а также крепежные изделия, выполненные из стали должны оцинковываться или кадмироваться по ГОСТ 14623-69. Толщина защитного слоя должна быть не менее 9 мкм.

4.9. Все, без исключения, рационализаторские предложения, направленные на совершенствование конструктивных, технологических и других качеств отдельных элементов изделий и их деталей должны в обязательном порядке согласовываться КиевЗНИИЭП.

5. Монтаж и эксплуатация

5.1. Элементы тамбуров должны поставляться на объекты строительства в виде рам или комплекта линейных элементов, укомплектованных резиновыми уплотнителями, крепежными изделиями, элементами крепления и примыкания к общестроительным конструкциям и другими комплектующими элементами.

Тамбурные рамы с размерами по ширине в осях стоек 1,0; 1,5; 2,0 м поставляются, как правило, блоками с установленными в них (в заводских условиях) типовыми алюминиевыми дверями, а для устройства тамбурных рам шириной 3 м (с тремя однопольными дверями) поставляются комплекты линейных элементов.

При необходимости, тамбурные рамы с размерами по ширине в осях стоек 1,0; 1,5; 2,0 м могут поставляться в виде комплекта линейных элементов. При этом в спецификации к заказу в графе "Наименование изделия" указывать "Комплект линейных элементов для тамбурной рамы", а марка комплекта должна соответствовать марке тамбурной рамы.

Тамбурные рамы из комплекта линейных элементов собираются перед установкой по месту.

5.2. Технические требования к изготовлению, транспортированию и хранению алюминиевых конструкций необходимо принимать по ГОСТ 21519-76 и по ГОСТ 23747-79.

5.3. Монтаж алюминиевых конструкций следует производить в соответствии с проектом производства работ, утвержденном в установленном порядке и требованиями настоящего технического описания.

5.4. До начала монтажа конструкций необходимо:

- выполнить все работы, связанные с мокрыми процессами по месту установки;
- проверить наличие закладных деталей, к которым должны крепиться стойки, и соответствие действительных отметок этих деталей проектным. Отметки закладных деталей должны быть выдержаны с точностью ± 5 мм.

5.5. Монтаж конструкций тамбуров производить путем последовательной установки рам или стоек в проектное положение и ригелей между ними. Установку ригелей осуществлять методом "насадки", крепление последних к стойкам производить самонарезающими винтами.

5.6. Рамные конструкции длиной 3 м, поставляемые на объекты строительства в виде комплекта линейных элементов (стоек, ригелей) перед монтажом должны быть собраны в виде каркасов рам и устанавливаться в проектное положение.

5.7. Анкерные детали рам и стоек после выверки конструкций должны привариваться к закладным деталям. Сварку производить электродами типа Э 42 ГОСТ 9467-75.

5.8. При производстве сварочных работ необходимо предусмотреть меры по защите алюминиевых конструкций от попадания искр. Места сварки должны быть защищены от коррозии согласно указаниям СНиП III-18-75.

5.9. Установка тамбурных рам в ленте витражей (витрин) производится при помощи вкладыша Ц-02, представленного в номенклатуре данного альбома и доборных ригелей по номенклатуре альбома "Витражи и витрины". Перед монтажом тамбурных рам, вкладыши крепят к наружным боковым стойкам самонарезающими винтами в местах, соответствующих расположению ригелей, одевают на них ригели и стыкуют с соседними стойками.

5.10. В целях повышения качества и сокращения сроков строительства, работы по устройству ограждающих алюминиевых конструкций должны выполняться специализированными организациями.

6. Маркировка

6.1. Маркировка тамбурных рам или комплекта линейных элементов для тамбурных рам осуществляется в следующем порядке:

X X X X - X X X

- Вид конструкции: Т - тамбурная рама
- Материал: А - алюминий
- Конструктивное исполнение рамы:
  О - с одной однопольной дверью,
  Д - с двумя однопольными дверями,
  Т - с тремя однопольными дверями,
  Н - с одной двупольной дверью.
- Размер рамы по высоте в дециметрах
- Размер рамы по ширине в дециметрах
- Типы дверей в соответствии с ГОСТ 24584-81:
  О - распашные с притвором с полностью остекленными полотнами (индекс не проставляется);
  Ч - распашные с притвором, с частично остекленными полотнами;
  К - качающиеся, с полностью остекленными полотнами.
- Буквы, в соответствии с ГОСТ 24584-81, обозначающие:
  П - дверь с порогом;
  В - дверь без порога;
  И - дверь со средним импостом;
  Л - дверь левая;
  С - дверь со специальными петлями.

Пример условного обозначения тамбурной рамы высотой 30 дм и шириной 10 дм с одной однопольной дверью с полностью остекленным полотном и порогом:

ТАО 30-10П.

То же, шириной 20 дм, с двумя однопольными, частично остекленными дверями без порога левого исполнения:

ТАД 30-20ЧВЛ.

То же, комплекта линейных элементов для тамбурной рамы высотой 36 дм и шириной 30 дм с тремя однопольными дверями со средним импостом и порогом:

ТАТ 36-30ПИ.

6.2. Маркировка стоек тамбуров, поставляемых на объекты строительства в виде линейных элементов осуществляется в следующем порядке:

X X X X - X X

- Тип изделия: С - стойка
- Вид конструкции: Т - тамбур
- Размер (длина) стоек в дециметрах.
- Цифры, обозначающие:
  число узлов примыкания слева
  0 - нет примыканий
  1 - одно примыкание и т.д.
  число узлов примыкания справа
  0 - нет примыканий
  1 - одно примыкание и т.д.

Пример условного обозначения стойки тамбурной рамы длиной 2780 мм с двумя узлами примыкания справа:

СТ 27-02.

То же, с двумя узлами примыкания слева:

СТ 27-20.

6.3. Маркировка ригелей тамбурных рам, поставляемых на объекты строительства в виде линейных элементов осуществляется в следующем порядке:

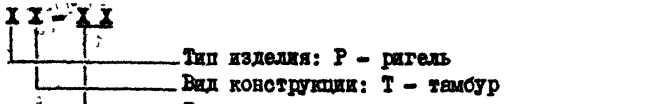

Пример условного обозначения марки ригеля для тамбурных рам длиной (в осях стоек) 2000 мм: РТ – 20.

РТ – 20.

6.4. Маркировка тамбурных створок и решеток производится в следующем порядке:

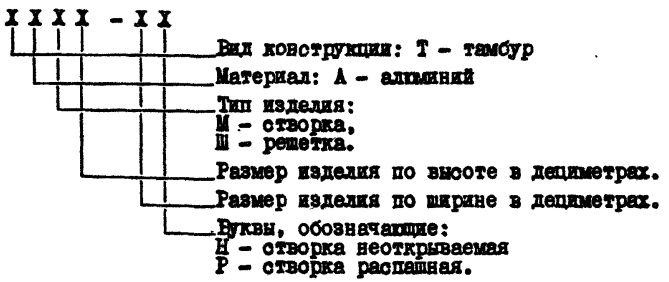

Пример условного обозначения марки тамбурной створки неоткрываемой высотой 1800 мм, шириной 500 мм:

ТАМ 18–05Н.

То же, с распашной створкой:

ТАМ 18–05Р.

Пример условного обозначения решетки тамбурной высотой 1800 мм, шириной 500 мм:

ТАШ 18–05.

6.5. Маркировка комплектующих элементов тамбуров осуществляется в следующем порядке:

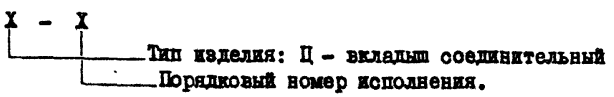

Пример условного обозначения вкладыша соединительного (исполнения – 02):

Ц – 02.

6.6. В качестве комплектующих элементов тамбурных конструкций используются комплектующие элементы витражей и витрин (см. альбом "Витражи и витрины").

6.7. В ссылках на документы по выпуску условно опущено обозначение серии.

Эскиз изделия	Наименование изделия	Марка изделия	Размеры, мм		Расход материалов, кг			Масса изделия, кг
			A	A_1	алюмин.	стали	резины	
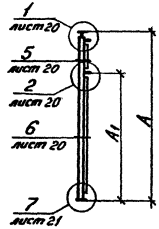	Стойки тамбурных рам	СТ 27-02	2780	2130	9,21	0,95	0,14	10,30
		СТ 30-02	3080	2430	10,16	0,95	0,14	11,25
		СТ 33-02	3380	2430	11,10	0,95	0,15	12,20
		СТ 36-02	3680	2480	12,05	0,95	0,15	13,15
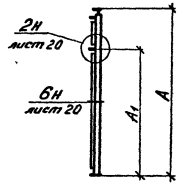		СТ 27-20	2780	2130	9,21	0,95	0,14	10,30
		СТ 30-20	3080	2430	10,16	0,95	0,14	11,25
		СТ 33-20	3380	2430	11,10	0,95	0,15	12,20
		СТ 36-20	3680	2430	12,05	0,95	0,15	13,15

Зав.к.отд.	Ланько		6.83
Нач.АКМ	Жиркова		6.83
Гл.спец.	Яниньев		5.83
Провер.	Матчур		5.83
Разраб.	Олексенко		5.83

1.236.4-7/84.3-1КМ

Номенклатура изделий

Стадия	Лист	Листов
Р	1	24

КиевЗНИИЭП

20106 8 Формат А3

Эскиз изделия	Наименование изделия	Марка изделия	Размеры, мм		Расход материалов, мм			Масса изделия, кг
			А	Б	алюмин.	стали	резины	
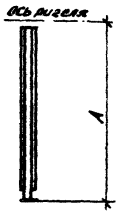	Стойки тамбурных рам	СТ 21-00	2130	–	7,48	0,45	0,17	8,10
		СТ 24-00	2430	–	8,71	0,45	0,19	8,35
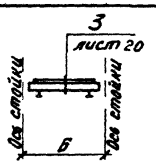	Ригели тамбурных рам	РТ-10	–	1000	3,21	0,12	0,12	3,45
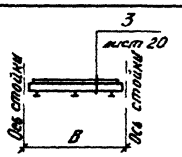		РТ-15	–	1500	4,94	0,18	0,18	5,30
		РТ-19	–	1900	6,39	0,18	0,23	6,80

Эскиз изделия	Наименование изделия	Марка изделия	Размеры, мм		Расход материалов, мм			Масса изделия, кг
			А	Б	алюминия	стали	резины	
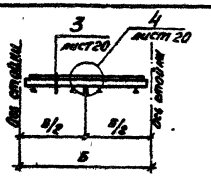	Ригели тамбурных ран	РТ-20	–	2000	6,54	0,27	0,24	7,05
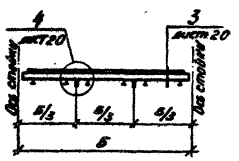		РТ-30	–	3000	9,92	0,42	0,36	10,70
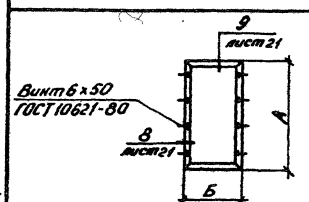	Створки тамбурные неоткрывающиеся	ТАМ 8,5-05Н	850	500	5,09	0,19	0,22	5,6
		ТАМ 11,5-05Н	1150		6,05	0,19	0,26	6,5
		ТАМ 14,5-05Н	1450		7,09	0,20	0,31	7,6
		ТАМ 17,5-05Н	1750		8,13	0,21	0,36	8,7
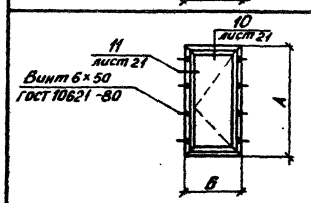	Створка тамбурная распашная	ТАМ 18-05р	1790	500	15,14	0,38	0,78	16,3

Эскиз изделия	Наименование изделия	Марка изделия	Размеры, мм		Расход материалов, кг			Масса изделия, кг
			А	Б	алюмин.	стали	резины	
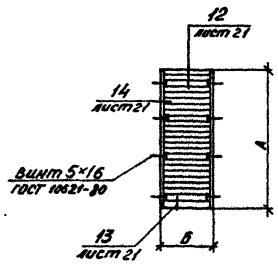	Решетка тамбурная	ТАШ 18-05	1820	500	9,00	0,40	–	9,40
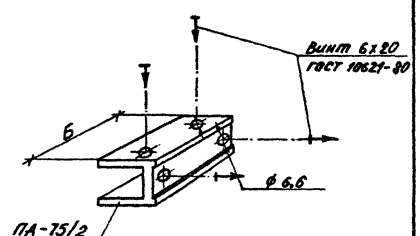	Вкладыш соединительный	Ц-02	–	48,5	0,07	0,02	–	0,09

Эскиз изделия	Наименование изделия	Марка изделия	Размеры, мм		Составные элементы		Масса блока, кг
			А	Б	Марка	К-во	
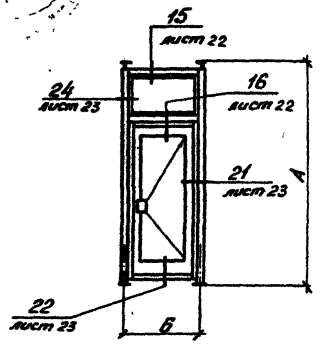	Тамбурные рамы с одной распашной однополбной дверью с порогом	ТАО 27-10 П	2780	1000	СТ 27-02 СТ 27-20 РТ-10 РВОЦ-10 ГОСТ 25116-82 ДАО 24-10П ГОСТ 24589-81	1 1 1 1 1	49,60
		ТАО 30-10 П	3080		СТ 30-02 СТ 30-20 РТ-10 РВОЦ-10 ГОСТ 25116-82 ДАО 24-10П ГОСТ 24589-81	1 1 1 1 1	53,50
		ТАО 33-10 П	3380		СТ 33-02 СТ 33-20 РТ-10 РВОЦ-10 ГОСТ 25116-82 ДАО 24-10П ГОСТ 24589-81	1 1 1 1 1	55,40
		ТАО 36-10 П	3680		СТ 36-02 СТ 36-20 РТ-10 РВОЦ-10 ГОСТ 25116-82 ДАО 24-10П ГОСТ 24589-81	1 1 1 1 1	57,30
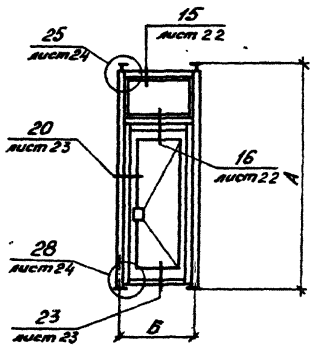	Тамбурные рамы с одной распашной однополбной дверью без порога	ТАО 27-10 В	2780	1000	СТ 27-02 СТ 27-20 РТ-10 РВОЦ-10 ГОСТ 25116-82 ДАО 24-10В ГОСТ 24589-81	1 1 1 1 1	49,20
		ТАО 30-10 В	3080		СТ 30-02 СТ 30-20 РТ-10 РВОЦ-10 ГОСТ 25116-82 ДАО 24-10В ГОСТ 24589-81	1 1 1 1 1	53,10
		ТАО 33-10 В	3380		СТ 33-02 СТ 33-20 РТ-10 РВОЦ-10 ГОСТ 25116-82 ДАО 24-10В ГОСТ 24589-81	1 1 1 1 1	55,00
		ТАО 36-10В	3680		СТ 36-02 СТ 36-20 РТ-10 РВОЦ-10 ГОСТ 25116-82 ДАО 24-10В ГОСТ 24589-81	1 1 1 1 1	55,90

Эскиз изделия	Наименование изделия	Марка изделия	Размеры, мм		Составные элементы		Масса блока, кг
			А	Б	Марка	К-во	
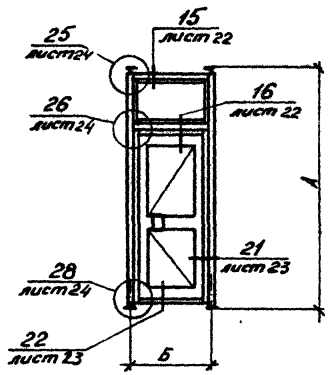	Тамбурные рамы с одной распашной однопольной дверью со средним импостом с порогом	ТАО 27-10 ПИ	2780	1000	СТ 27-02 СТ 27-20 РТ-10 РВОЦ-10 ГОСТ 25116-82 ДАО 24-10 ПИ ГОСТ 24538-81	1 1 1 1 1	52,00
		ТАО 30-10 ПИ	3080		СТ 30-02 СТ 30-20 РТ-10 РВОЦ-10 ГОСТ 25116-82 ДАО 24-10 ПИ ГОСТ 24538-81	1 1 1 1 1	55,90
		ТАО 33-10 ПИ	3380		СТ 33-02 СТ 33-20 РТ-10 РВОЦ-10 ГОСТ 25116-82 ДАО 24-10 ПИ ГОСТ 24538-81	1 1 1 1 1	57,80
		ТАО 36-10 ПИ	3680		СТ 36-02 СТ 36-20 РТ-10 РВОЦ-10 ГОСТ 25116-82 ДАО 24-10 ПИ ГОСТ 24538-81	1 1 1 1 1	59,70
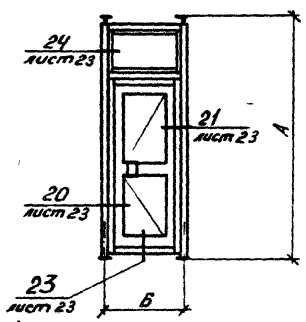	Тамбурные рамы с одной распашной однопольной дверью со средним импостом без порога.	ТАО 27-10 ВИ	2780	1000	СТ 27-02 СТ 27-20 РТ-10 РВОЦ-10 ГОСТ 25116-82 ДАО 24-10 ВИ ГОСТ 24538-81	1 1 1 1 1	51,60
		ТАО 30-10 ВИ	3080		СТ 30-02 СТ 30-20 РТ-10 РВОЦ-10 ГОСТ 25116-82 ДАО 24-10 ВИ ГОСТ 24538-81	1 1 1 1 1	55,50
		ТАО 33-10 ВИ	3380		СТ 33-02 СТ 33-20 РТ-10 РВОЦ-10 ГОСТ 25116-82 ДАО 24-10 ВИ ГОСТ 24538-81	1 1 1 1 1	57,40
		ТАО 36-10 ВИ	3680		СТ 36-02 СТ 36-20 РТ-10 РВОЦ-10 ГОСТ 25116-82 ДАО 24-10 ВИ ГОСТ 24538-81	1 1 1 1 1	59,30

Эскиз изделия	Наименование изделия	Марка изделия	Размеры, мм		Составные элементы		Масса рамы, кг
			А	Б	Марка	К-во	
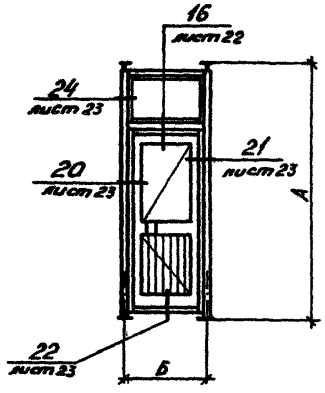	Тамбурные рамы с одной распашной однопольной дверью с частично остеклённым полотном и порогом	ТАО 27-10 ЧП	2780	1000	СТ 27-02 СТ 27-20 РТ-10 РВОЦ-10 ГОСТ 25116-82 ДАЧ 21-10 П ГОСТ 24584-81	1 1 1 1 1	56,45
		ТАО 30-10 ЧП	3080		СТ 30-02 СТ 30-20 РТ-10 РВОЦ-10 ГОСТ 25116-82 ДАЧ 24-10 П ГОСТ 24584-81	1 1 1 1 1	60,35
		ТАО 33-10 ЧП	3380		СТ 33-02 СТ 33-20 РТ-10 РВОЦ-10 ГОСТ 25116-82 ДАЧ 24-10 П ГОСТ 24584-81	1 1 1 1 1	62,25
		ТАО 36-10 ЧП	3680		СТ 36-02 СТ 36-20 РТ-10 РВОЦ-10 ГОСТ 25116-82 ДАЧ 24-10 П ГОСТ 24584-81	1 1 1 1 1	64,15
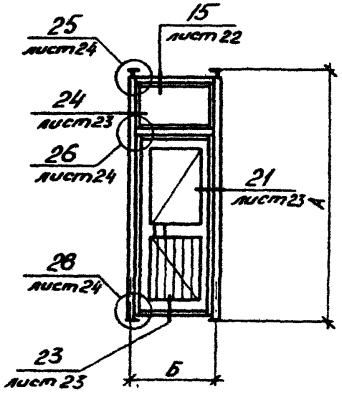	Тамбурные рамы с одной распашной однопольной дверью с частично остеклённым полотном без порога	ТАО 27-10 ЧВ	2780	1000	СТ 27-02 СТ 27-20 РТ-10 РВОЦ-10 ГОСТ 25116-82 ДАЧ 21-10 В ГОСТ 24584-81	1 1 1 1 1	56,05
		ТАО 30-10 ЧВ	3080		СТ 30-02 СТ 30-20 РТ-10 РВОЦ-10 ГОСТ 25116-82 ДАЧ 24-10 В ГОСТ 24584-81	1 1 1 1 1	59,95
		ТАО 33-10 ЧВ	3380		СТ 33-02 СТ 33-20 РТ-10 РВОЦ-10 ГОСТ 25116-82 ДАЧ 24-10 В ГОСТ 24584-81	1 1 1 1 1	61,85
		ТАО 36-10 ЧВ	3680		СТ 36-02 СТ 36-20 РТ-10 РВОЦ-10 ГОСТ 25116-82 ДАЧ 24-10 В ГОСТ 24584-81	1 1 1 1 1	63,75

Эскиз изделия	Наименование изделия	Марка изделия	Размеры, мм		Составные элементы		Масса рамы, кг
			А	Б	Марка	К-во	
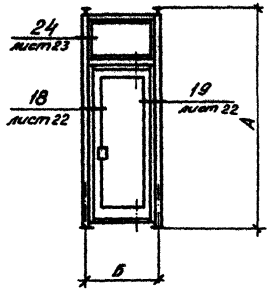	Тамбурные рамы с одной качающейся дверью	ТАО 27-10 К	2780	1000	СТ 27-02 СТ 27-20 РТ-10 РВОЦ-10 ГОСТ 25116-82 ДАК 24-10В ГОСТ 24584-81	1 1 1 1 1	55,95
		ТАО 30-10 К	3080		СТ 30-02 СТ 30-20 РТ-10 РВОЦ-10 ГОСТ 25116-82 ДАК 24-10В ГОСТ 24584-81	1 1 1 1 1	59,85
		ТАО 33-10 К	3380		СТ 33-02 СТ 33-20 РТ-10 РВОЦ-10 ГОСТ 25116-82 ДАК 24-10В ГОСТ 24584-81	1 1 1 1 1	61,75
		ТАО 36-10 К	3680		СТ 36-02 СТ 36-20 РТ-10 РВОЦ-10 ГОСТ 25116-82 ДАК 24-10В ГОСТ 24584-81	1 1 1 1 1	63,65
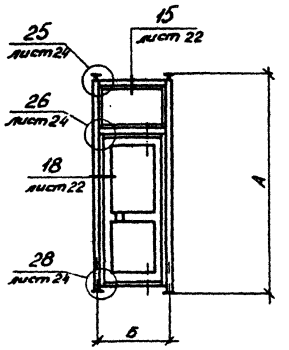	Тамбурные рамы с одной качающейся дверью со средним импостом	ТАО 27-10 КИ	2780	1000	СТ 27-02 СТ 27-20 РТ-10 РВОЦ-10 ГОСТ 25116-82 ДАК 24-10ВИ ГОСТ 24584-81	1 1 1 1 1	58,35
		ТАО 30-10 КИ	3080		СТ 30-02 СТ 30-20 РТ-10 РВОЦ-10 ГОСТ 25116-82 ДАК 24-10ВИ ГОСТ 24584-81	1 1 1 1 1	62,25
		ТАО 33-10 КИ	3380		СТ 33-02 СТ 33-20 РТ-10 РВОЦ-10 ГОСТ 25116-82 ДАК 24-10ВИ ГОСТ 24584-81	1 1 1 1 1	64,15
		ТАО 36-10 КИ	3680		СТ 36-02 СТ 36-20 РТ-10 РВОЦ-10 ГОСТ 25116-82 ДАК 24-10ВИ ГОСТ 24584-81	1 1 1 1 1	66,05

Эскиз изделия	Наименование изделия	Марка изделия	Размеры, мм		Составные элементы		Масса рамы, кг
			А	Б	Марка	К-во	
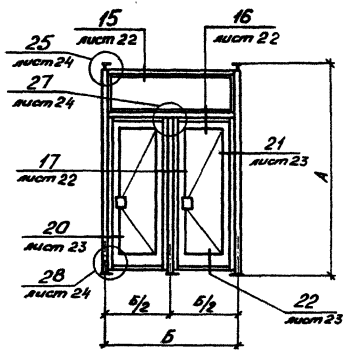	Тамбурные рамы с двумя распашными однопольными дверями с порогом	ТАД 27-20 П	2780	2000	СТ 27-02 СТ 27-20 СТ 21-00 РТ-20 РВОШ-20 ГОСТ 25116-82 ДАО 24-10П ГОСТ 24584-81	1 1 1 1 1 2	86,95
		ТАД 30-20 П	3080		СТ 30-02 СТ 30-20 СТ 24-00 РТ-20 РВОШ-20 ГОСТ 25116-82 ДАО 24-10П ГОСТ 24584-81	1 1 1 1 1 2	94,10
		ТАД 33-20 П	3380		СТ 33-02 СТ 33-20 СТ 24-00 РТ-20 РВОШ-20 ГОСТ 25116-82 ДАО 24-10П ГОСТ 24584-81	1 1 1 1 1 2	96,00
		ТАД 36-20 П	3680		СТ 36-02 СТ 36-20 СТ 24-00 РТ-20 РВОШ-20 ГОСТ 25116-82 ДАО 24-10П ГОСТ 24584-81	1 1 1 1 1 2	97,90
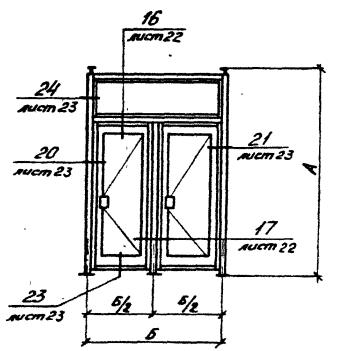	Тамбурные рамы с двумя распашными однопольными дверями без порога	ТАД 27-20 В	2780	2000	СТ 27-02 СТ 27-20 СТ 21-00 РТ-20 РВОШ-20 ГОСТ 25116-82 ДАО 24-10В ГОСТ 24584-81	1 1 1 1 1 2	86,25
		ТАД 30-20 В	3080		СТ 30-02 СТ 30-20 СТ 24-00 РТ-20 РВОШ-20 ГОСТ 25116-82 ДАО 24-10В ГОСТ 24584-81	1 1 1 1 1 2	93,30
		ТАД 33-20 В	3380		СТ 33-02 СТ 33-20 СТ 24-00 РТ-20 РВОШ-20 ГОСТ 25116-82 ДАО 24-10В ГОСТ 24584-81	1 1 1 1 1 2	95,20
		ТАД 36-20 В	3680		СТ 36-02 СТ 36-20 СТ 24-00 РТ-20 РВОШ-20 ГОСТ 25116-82 ДАО 24-10В ГОСТ 24584-81	1 1 1 1 1 2	97,10

Эскиз изделия	Наименование изделия	Марка изделия	Размеры, мм		Составные элементы		Масса рамы, кг
			А	Б	Марка	К-во	
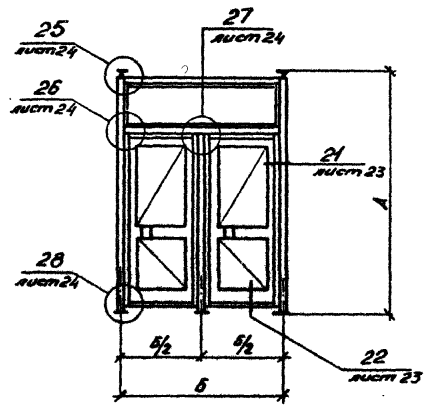	Тамбурные рамы с двумя распашными одностворными дверями со средним импостом и порогом.	ТАД 27-20 ПИ	2780	2000	СТ 27-02 СТ 27-20 СТ 21-00 РТ-20 РВОШ-20 ГОСТ 25116-82 ДАО 21-10 ПИ ГОСТ 24584-81	1 1 1 1 1 2	91,75
		ТАД 30-20 ПИ	3080		СТ 30-02 СТ 30-20 СТ 24-00 РТ-20 РВОШ-20 ГОСТ 25116-82 ДАО 24-10 ПИ ГОСТ 24584-81	1 1 1 1 1 2	98,90
		ТАД 33-20 ПИ	3380		СТ 33-02 СТ 33-20 СТ 24-00 РТ-20 РВОШ-20 ГОСТ 25116-82 ДАО 24-10 ПИ ГОСТ 24584-81	1 1 1 1 1 2	100,80
		ТАД 36-20 ПИ	3680		СТ 36-02 СТ 36-20 СТ 24-00 РТ-20 РВОШ-20 ГОСТ 25116-82 ДАО 24-10 ПИ ГОСТ 24584-81	1 1 1 1 1 2	102,70
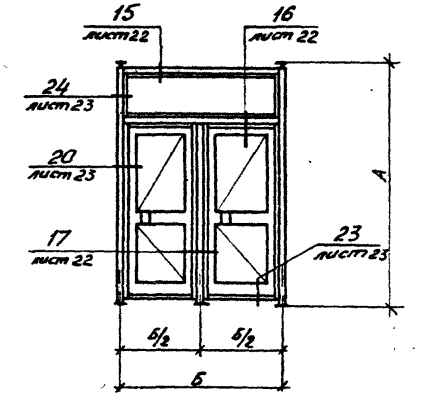	Тамбурные рамы с двумя распашными одностворными дверями со средним импостом без порога.	ТАД 27-20 ВИ	2780	2000	СТ 27-02 СТ 27-20 СТ 21-00 РТ-20 РВОШ-20 ГОСТ 25116-82 ДАО 21-10 ВИ ГОСТ 24584-81	1 1 1 1 1 2	90,95
		ТАД 30-20 ВИ	3080		СТ 30-02 СТ 30-20 СТ 24-00 РТ-20 РВОШ-20 ГОСТ 25116-82 ДАО 24-10 ВИ ГОСТ 24584-81	1 1 1 1 1 2	98,10
		ТАД 33-20 ВИ	3380		СТ 33-02 СТ 33-20 СТ 24-00 РТ-20 РВОШ-20 ГОСТ 25116-82 ДАО 24-10 ВИ ГОСТ 24584-81	1 1 1 1 1 2	100,00
		ТАД 36-20 ВИ	3680		СТ 36-02 СТ 36-20 СТ 24-00 РТ-20 РВОШ-20 ГОСТ 25116-82 ДАО 24-10 ВИ ГОСТ 24584-81	1 1 1 1 1 2	101,90

Эскиз изделия	Наименование изделия	Марка изделия	Размеры, мм		Составные элементы		Масса, рамы, кг
			А	Б	Марка	К-во	
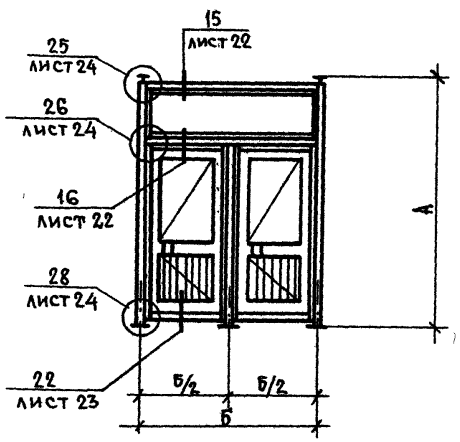	Тамбурные рамы с двумя распашными однопольными дверями с частично остекленными полотнами и порогом	ТАД 27-20 4П	2780	2000	СТ 27-02 СТ 27-20 СТ 21-00 РТ-20 РВОИ-20 ГОСТ 25116-82 ДАЧ 21-10П ГОСТ 24584-81	1 1 1 1 1 2	100,65
		ТАД 30-20 4П	3080		СТ 30-02 СТ 30-20 СТ 24-00 РТ-20 РВОИ-20 ГОСТ 25116-82 ДАЧ 24-10П ГОСТ 24584-81	1 1 1 1 1 2	107,80
		ТАД 33-20 4П	3380		СТ 33-02 СТ 33-20 СТ 24-00 РТ-20 РВОИ-20 ГОСТ 25116-82 ДАЧ 24-10П ГОСТ 24584-81	1 1 1 1 1 2	109,70
		ТАД 36-20-4П	3680		СТ-36-02 СТ 36-20 СТ 24-00 РТ-20 РВОИ-20 ГОСТ 25116-82 ДАЧ 24-10 ГОСТ 24584-81	1 1 1 1 1 2	111,60
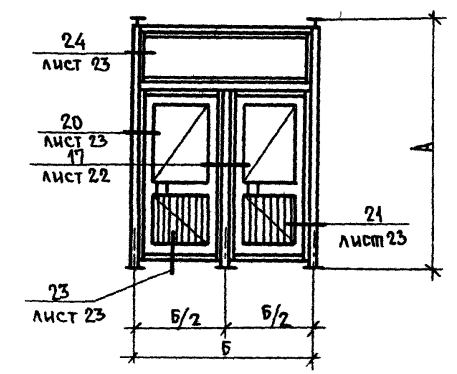	Тамбурные рамы с двумя распашными однопольными дверями с частично остекленными полотнами без порога.	ТАД 27-20 4В	2780	2000	СТ 27-02 СТ 27-20 СТ 21-00 РТ-20 РВОИ-20 ГОСТ 25116-82 ДАЧ 21-10В ГОСТ 24584-81	1 1 1 1 1 2	99,85
		ТАД 30-20 4В	3080		СТ 30-02 СТ 30-20 СТ 24-00 РТ-20 РВОИ-20 ГОСТ 25116-82 ДАЧ 24-10В ГОСТ 24584-81	1 1 1 1 1 2	107,00
		ТАД 33-20 4В	3380		СТ 33-02 СТ 33-20 СТ 24-00 РТ-20 РВОИ-20 ГОСТ 25116-82 ДАЧ 24-10В ГОСТ 24584-81	1 1 1 1 1 2	108,90
		ТАД 36-20 4В	3680		СТ 36-02 СТ 36-20 СТ 24-00 РТ-20 РВОИ-20 ГОСТ 25116-82 ДАЧ 24-10В ГОСТ 24584-81	1 1 1 1 1 2	110,80

1.236.4-7/84.3-1 КМ

Лист 11

20106 18

Пров. [illegible] 20.12.96г. Кон. [illegible]

Эскиз изделия	Наименование изделия	Марка изделия	Размеры, мм		Составные элементы		Масса рамы, кг
			А	Б	Марка	К-во	
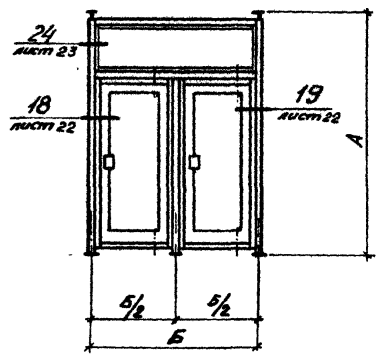	Тамбурные рамы с двумя качающимися дверями	ТАД 27-20 К	2780	2000	СТ 27-02 СТ 27-20 СТ 21-00 РТ-20 РВОИ-20 ГОСТ 25116-82 ДАК 21-10В ГОСТ 24584-81	1 1 1 1 1 2	99,65
		ТАД 30-20 К	3080		СТ 30-02 СТ 30-20 СТ 24-00 РТ-20 РВОИ-20 ГОСТ 25116-82 ДАК 24-10В ГОСТ 24584-81	1 1 1 1 1 2	106,80
		ТАД 33-20 К	3380		СТ 33-02 СТ 33-20 СТ 24-00 РТ-20 РВОИ-20 ГОСТ 25116-82 ДАК 24-10В ГОСТ 24584-81	1 1 1 1 1 2	108,70
		ТАД 36-20 К	3680		СТ 36-02 СТ 36-20 СТ 24-00 РТ-20 РВОИ-20 ГОСТ 25116-82 ДАК 24-10В ГОСТ 24584-81	1 1 1 1 1 2	110,60
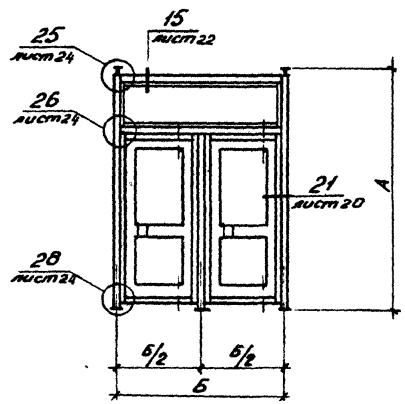	Тамбурные рамы с двумя качающимися дверями со средним импостом	ТАД 27-20 КИ	2780	2000	СТ 27-02 СТ 27-20 СТ 21-00 РТ-20 РВОИ-20 ГОСТ 25116-82 ДАК 21-10ВИ ГОСТ 24584-81	1 1 1 1 1 2	103,45
		ТАД 30-20 КИ	3080		СТ 30-02 СТ 30-20 СТ 24-00 РТ-20 РВОИ-20 ГОСТ 25116-82 ДАК 24-10ВИ ГОСТ 24584-81	1 1 1 1 1 2	111,60
		ТАД 33-20 КИ	3380		СТ 33-02 СТ 33-20 СТ 24-00 РТ-20 РВОИ-20 ГОСТ 25116-82 ДАК 24-10ВИ ГОСТ 24584-81	1 1 1 1 1 2	113,50
		ТАД 36-20 КИ	3680		СТ 36-02 СТ 36-20 СТ 24-00 РТ-20 РВОИ-20 ГОСТ 25116-82 ДАК 24-10ВИ ГОСТ 24584-81	1 1 1 1 1 2	115,40

Эскиз изделия	Наименование изделия	Марка изделия	Размеры, мм		Составные элементы		Масса рамы, кг
			А	Б	Марка	Кол-во	
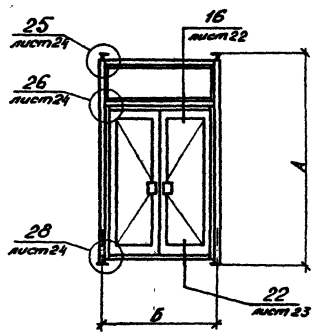	Тамбурные рамы с одной распашной двупольной дверью с порогом	ТАН 27-15 П	2780	1500	СТ 27-02 СТ 27-20 РТ-15 РВОЦ-15 ГОСТ 25116-82 ДАО 21-15П ГОСТ 24584-81	1 1 1 1 1	67,20
		ТАН 30-15 П	3080		СТ 30-02 СТ 30-20 РТ-15 РВОЦ-15 ГОСТ 25116-82 ДАО 24-15П ГОСТ 24584-81	1 1 1 1 1	72,20
		ТАН 33-15 П	3380		СТ 33-02 СТ 33-20 РТ-15 РВОЦ-15 ГОСТ 25116-82 ДАО 24-15П ГОСТ 24584-81	1 1 1 1 1	74,10
		ТАН 36-15 П	3680		СТ 36-02 СТ 36-20 РТ-15 РВОЦ-15 ГОСТ 25116-82 ДАО 24-15П ГОСТ 24584-81	1 1 1 1 1	76,00
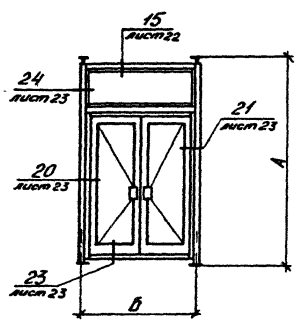	Тамбурные рамы с одной распашной двупольной дверью без порога	ТАН 27-15 В	2780	1500	СТ 27-02 СТ 27-20 РТ-15 РВОЦ-15 ГОСТ 25116-82 ДАО 21-15В ГОСТ 24584-81	1 1 1 1 1	66,65
		ТАН 30-15 В	3080		СТ 30-02 СТ 30-20 РТ-15 РВОЦ-15 ГОСТ 25116-82 ДАО 24-15В ГОСТ 24584-82	1 1 1 1 1	71,65
		ТАН 33-15 В	3380		СТ 33-02 СТ 33-20 РТ-15 РВОЦ-15 ГОСТ 25116-82 ДАО 24-15В ГОСТ 24584-81	1 1 1 1 1	73,55
		ТАН 36-15 В	3680		СТ 36-02 СТ 36-20 РТ-15 РВОЦ-15 ГОСТ 25116-82 ДАО 24-15В ГОСТ 24584-81	1 1 1 1 1	75,45

Эскиз изделия	Наименование изделия	Марка изделия	Размеры, мм		Составные элементы		Масса рамы, кг
			А	Б	Марка	К-во	
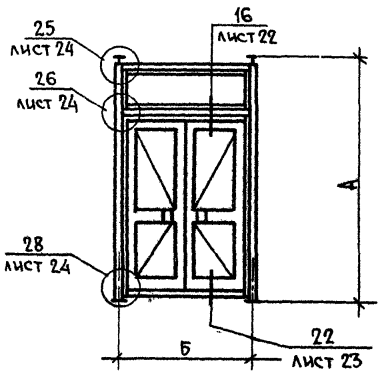	Тамбурные рамы с одной распашной двупольной дверью со средним импостом и порогом.	ТАН 27-15 ПИ	2780	1500	СТ 27-02 СТ 27-20 РТ-15 РВОИ-15 ГОСТ 25116-82 ДАО 24-15 ПИ ГОСТ 24584-81	1 1 1 1 1	70,50
		ТАН 30-15 ПИ	3080		СТ 30-02 СТ 30-20 РТ-15 РВОИ-15 ГОСТ 25116-82 ДАО 24-15 ПИ ГОСТ 24584-81	1 1 1 1 1	75.45
		ТАН 33-15 ПИ	3380		СТ 33-02 СТ 33-20 РТ-15 РВОИ-15 ГОСТ 25116-82 ДАО 24-15 ПИ ГОСТ 24584-81	1 1 1 1 1	77,35
		ТАН 36-15 ПИ	3680		СТ 36-02 СТ 36-20 РТ-15 РВОИ-15 ГОСТ 25116-82 ДАО 24-15 ПИ ГОСТ 24584-81	1 1 1 1 1	79.25
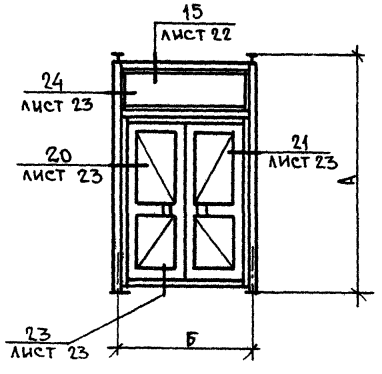	Тамбурные рамы с одной распашной двупольной дверью со средним импостом без порога	ТАН 27-15 ВИ	2780	1500	СТ 27-02 СТ 27-20 РТ-15 РВОИ-15 ГОСТ 25116-82 ДАО 24-15 ВИ ГОСТ 24584-81	1 1 1 1 1	69,95
		ТАН 30-15 ВИ	3080		СТ 30-02 СТ 30-20 РТ-15 РВОИ-15 ГОСТ 25116-82 ДАО 24-15 ВИ ГОСТ 24584-81	1 1 1 1 1	74.90
		ТАН 33-15 ВИ	3380		СТ 33-02 СТ 33-20 РТ-15 РВОИ-15 ГОСТ 25116-82 ДАО 24-15 ВИ ГОСТ 24584-81	1 1 1 1 1	76,80
		ТАН 36-15 ВИ	3680		СТ 36-02 СТ 36-20 РТ-15 РВОИ-15 ГОСТ 25116-82 ДАО 24-15 ВИ ГОСТ 24584-81	1 1 1 1 1	78,70

Пров. [illegible] 26.12.86г. Коп [illegible]

Эскиз изделия	Наименование изделия	Марка изделия	Размеры, мм		Составные элементы		Масса рамы, кг
			А	Б	Марка	К-во	
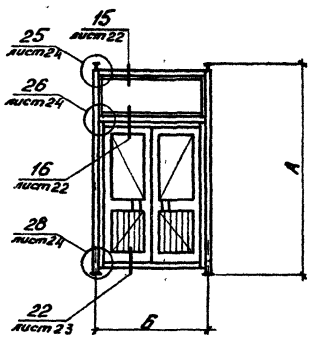	Тамбурные рамы с одной распашной двупольной дверью с частично остеклёнными полотнами и порогом.	ТАН 27-15 чп	2780	1500	СТ 27-02 СТ 27-20 РТ-15 РВОШ-15 ГОСТ 25116-82 ДАЧ 27-15П ГОСТ 21584-81	1 1 1 1 1	77,00
		ТАН 30-15 чп	3080		СТ 30-02 СТ 30-20 РТ-15 РВОШ-15 ГОСТ 25116-82 ДАЧ 27-15П ГОСТ 21584-81	1 1 1 1 1	82,00
		ТАН 33-15 чп	3380		СТ 33-02 СТ 33-20 РТ-15 РВОШ-15 ГОСТ 25116-82 ДАЧ 27-15П ГОСТ 21584-81	1 1 1 1 1	83,90
		ТАН 36-15 чп	3680		СТ 36-02 СТ 36-20 РТ-15 РВОШ-15 ГОСТ 25116-82 ДАЧ 27-15П ГОСТ 21584-81	1 1 1 1 1	85,80
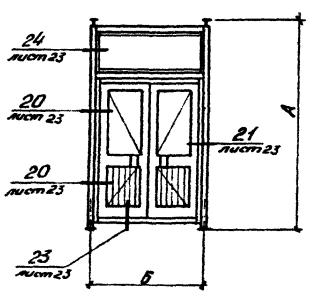	Тамбурные рамы с одной распашной двупольной дверью с частично остеклёнными полотнами без порога.	ТАН 27-15 чв	2780	1500	СТ 27-02 СТ 27-20 РТ-15 РВОШ-15 ГОСТ 25116-82 ДАЧ 27-15В ГОСТ 21584-81	1 1 1 1 1	76,50
		ТАН 30-15 чв	3080		СТ 30-02 СТ 30-20 РТ-15 РВОШ-15 ГОСТ 25116-82 ДАЧ 27-15В ГОСТ 21584-81	1 1 1 1 1	81,45
		ТАН 33-15 чв	3380		СТ 33-02 СТ 33-20 РТ-15 РВОШ-15 ГОСТ 25116-82 ДАЧ 27-15В ГОСТ 21584-81	1 1 1 1 1	83,35
		ТАН 36-15 чв	3680		СТ 36-02 СТ 36-20 РТ-15 РВОШ-15 ГОСТ 25116-82 ДАЧ 27-15В ГОСТ 21584-81	1 1 1 1 1	85,25

Эскиз изделия	Наименование изделия	Марка изделия	Размеры, мм		Составные элементы			Масса изделия, кг
			А	Б	Поз.	Марки	Кол	
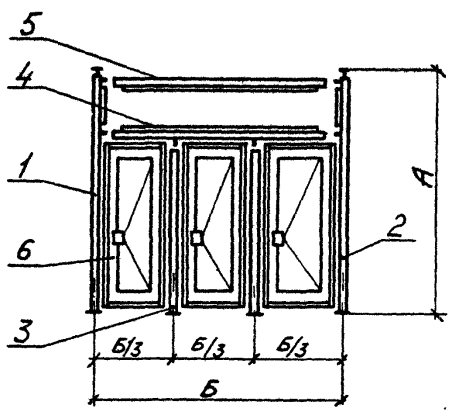	Комплект линейных элементов для ром тамбуров с тремя распашными однопольными дверями с порогом	ТЯТ 27-30 П	2780	3000	1 2 3 4 5 6	СТ 27-02 СТ 27-20 СТ 24-00 РТ-30 РВОН-30 ГОСТ 25116-82 ДЯО 21-10 П ГОСТ 24584-81	1 1 2 1 1 3	124,20
		ТЯТ 30-30 П	3080		1 2 3 4 5 6	СТ 30-02 СТ 30-20 СТ 24-00 РТ-30 РВОН-30 ГОСТ 25116-82 ДЯО 24-10 П ГОСТ 24584-81	1 1 2 1 1 3	134,70
		ТЯТ 33-30 П	3380		1 2 3 4 5 6	СТ 33-02 СТ 33-20 СТ 24-00 РТ-30 РВОУ-30 ГОСТ 25116-82 ДЯО 24-10 П ГОСТ 24584-81	1 1 2 1 1 3	136,60
		ТЯТ 36-30 П	3680		1 2 3 4 5 6	СТ 36-02 СТ 36-20 СТ 24-00 РТ-30 РВОН-30 ГОСТ 25116-82 ДЯО 24-10 П ГОСТ 24584-81	1 1 2 1 1 3	138,50
	Комплект линейных элементов для ром тамбуров с тремя распашными однопольными дверями без порога	ТЯТ 27-30 В	2780	3000	1 2 3 4 5 6	СТ 27-02 СТ 27-20 СТ 21-00 РТ-30 РВОУ-30 ГОСТ 25116-82 ДЯО 21-10 В ГОСТ 24584-81	1 1 2 1 1 3	123,10
		ТЯТ 30-30 В	3080		1 2 3 4 5 6	СТ 30-02 СТ 30-20 СТ 24-00 РТ-30 РВОУ-30 ГОСТ 25116-82 ДЯО 24-10 В ГОСТ 24584-81	1 1 2 1 1 3	133,50
		ТЯТ 33-30 В	3380		1 2 3 4 5 6	СТ 33-02 СТ 33-20 СТ 24-00 РТ-30 РВОУ-30 ГОСТ 25116-82 ДЯО 24-10 В ГОСТ 24584-81	1 1 2 1 1 3	135,40
		ТЯТ 36-30 В	3680		1 2 3 4 5 6	СТ 36-02 СТ 36-20 СТ 24-00 РТ-30 РВОУ-30 ГОСТ 25116-82 ДЯО 24-10 В ГОСТ 24584-81	1 1 2 1 1 3	137,30

Эскиз изделия	Наименование изделия	Марка изделия	Размеры, мм		Составные элементы			Масса изделия кг
			А	Б	Поз.	Марки	К-во	
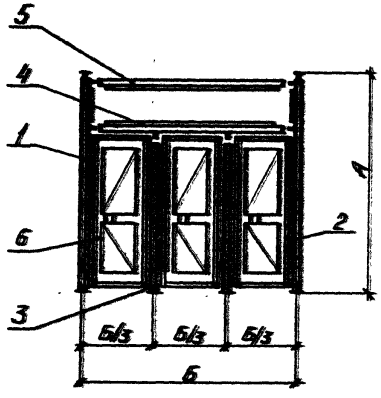	Комплект линейных элементов для рам тамбуров с тремя распашными однопольными дверями со средним импостом с порогом	ТЛТ 27-30 ПН	2780	3000	1 2 3 4 5 6	СТ 27-02 СТ 27-20 СТ 21-00 РТ-30 РВОН-30 ГОСТ 26116-82 ДЛО 21-10 ПН ГОСТ 24584-81	1 1 2 1 1 3	131,50
		ТЛТ 30-30 ПН	3080		1 2 3 4 5 6	СТ 30-02 СТ 30-20 СТ 24-00 РТ-30 РВОН-30 ГОСТ 26116-82 ДЛО 24-10 ПН ГОСТ 24584-81	1 1 2 1 1 3	141,90
		ТЛТ 33-30 ПН	3380		1 2 3 4 5 6	СТ 33-02 СТ 33-20 СТ 24-00 РТ-30 РВОН-30 ГОСТ 26116-82 ДЛО 24-10 ПН ГОСТ 24584-81	1 1 2 1 1 3	143,80
		ТЛТ 36-30 ПН	3680		1 2 3 4 5 6	СТ 36-02 СТ 36-20 СТ 24-00 РТ-30 РВОН-30 ГОСТ 26116-82 ДЛО 24-10 ПН ГОСТ 24584-81	1 1 2 1 1 3	145,70
	Комплект линейных элементов для рам тамбуров с тремя распашными однопольными дверями со средним импостом без порога.	ТЛТ 27-30 ВН	2780	3000	1 2 3 4 5 6	СТ 27-02 СТ 27-20 СТ 21-00 РТ-30 РВОН-30 ГОСТ 26116-82 ДЛО 21-10 ВН ГОСТ 24584-81	1 1 2 1 1 3	130,30
		ТЛТ 30-30 ВН	3080		1 2 3 4 5 6	СТ 30-02 СТ 30-20 СТ 24-00 РТ-30 РВОН-30 ГОСТ 26116-82 ДЛО 24-10 ВН ГОСТ 24584-81	1 1 2 1 1 3	140,70
		ТЛТ 33-30 ВН	3380		1 2 3 4 5 6	СТ 33-02 СТ 33-20 СТ 24-00 РТ-30 РВОН-30 ГОСТ 26116-82 ДЛО 24-10 ВН ГОСТ 24584-81	1 1 2 1 1 3	142,60
		ТЛТ 36-30 ВН	3680		1 2 3 4 5 6	СТ 36-02 СТ 36-20 СТ 24-00 РТ-30 РВОН-30 ГОСТ 26116-82 ДЛО 24-10 ВН ГОСТ 24584-81	1 1 2 1 1 3	144,60

1. 236. 4-7/84. 3-1КМ

Лист 17

20106 24

Эскиз изделия	Наименование изделия	Марка изделия	Размеры, мм		Составные элементы			Масса изделия кг
			А	Б	Поз.	Марки	К-во	
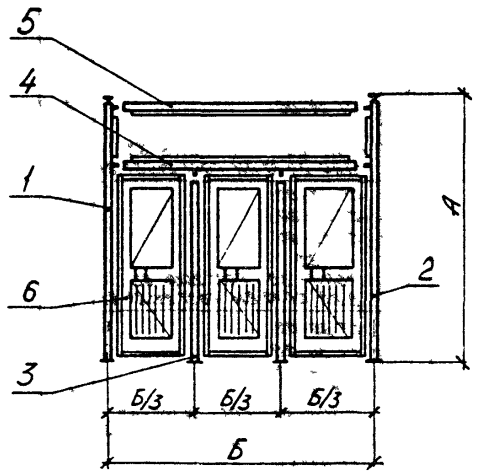	Комплект линейных элементов для рам тамбуров с тремя распашными однопольными дверями с частично остекленными полотнами с порогом.	ТАТ 27-30 ЧП	2780	3000	1 2 3 4 5 6	СТ 27-02 СТ 27-20 СТ 21-00 РТ-30 РВОИ-30 ГОСТ 25116-82 ДАЧ 21-10Л ГОСТ 24584-81	1 1 2 1 1 3	144,85
		ТАТ 30-30 ЧП	3080		1 2 3 4 5 6	СТ 30-02 СТ 30-20 СТ 24-00 РТ-30 РВОИ-30 ГОСТ 25116-82 ДАЧ 24-10Л ГОСТ 24584-81	1 1 2 1 1 3	155,25
		ТАТ 33-30 ЧП	3380		1 2 3 4 5 6	СТ 33-02 СТ 33-20 СТ 24-00 РТ-30 РВОИ-30 ГОСТ 25116-82 ДАЧ 24-10Л ГОСТ 24584-81	1 1 2 1 1 3	157,15
		ТАТ 36-30 ЧП	3680		1 2 3 4 5 6	СТ 36-02 СТ 36-20 СТ 24-00 РТ-30 РВОИ-30 ГОСТ 25116-82 ДАЧ 24-10Л ГОСТ 24584-81	1 1 2 1 1 3	159,05
	Комплект линейных элементов для рам тамбуров с тремя распашными однопольными дверями с частично остекленными полотнами без порога	ТАТ 27-30 ЧВ	2780	3000	1 2 3 4 5 6	СТ 27-02 СТ 27-20 СТ 21-00 РТ-30 РВОИ-30 ГОСТ 25116-82 ДАЧ 21-10В ГОСТ 24584-81	1 1 2 1 1 3	143,65
		ТАТ 30-30 ЧВ	3080		1 2 3 4 5 6	СТ 30-02 СТ 30-20 СТ 24-00 РТ-30 РВОИ-30 ГОСТ 25116-82 ДАЧ 24-10В ГОСТ 24584-81	1 1 2 1 1 3	154,05
		ТАТ 33-30 ЧВ	3380		1 2 3 4 5 6	СТ 33-02 СТ 33-20 СТ 24-00 РТ-30 РВОИ-30 ГОСТ 25116-82 ДАЧ 24-10В ГОСТ 24584-81	1 1 2 1 1 3	155,95
		ТАТ 36-30 ЧВ	3680		1 2 3 4 5 6	СТ 36-02 СТ 36-20 СТ 24-00 РТ-30 РВОИ-30 ГОСТ 25116-82 ДАЧ 24-10В ГОСТ 24584-81	1 1 2 1 1 3	157,85

Эскиз изделия	Наименование изделия	Марка изделия	Размеры, мм		Составные элементы			Масса изделия, кг
			А	Б	поз.	Марка	к-во	
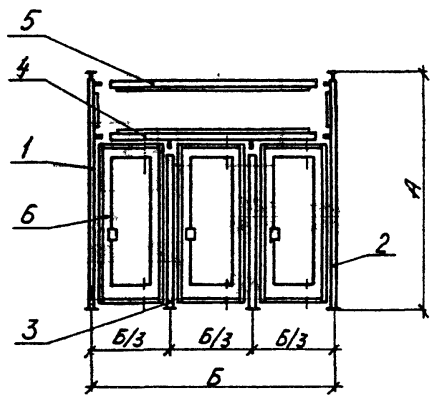	Комплект линейных элементов для рам тамбуров с тремя качающимися дверями	ТЯТ 27-30 К	2780	3000	1 2 3 4 5 6	СТ 27-02 СТ 27-20 СТ 21-00 РТ-30 РВОИ-30 ГОСТ 25116-82 ДЯК 21-10 В ГОСТ 24584-81	1 1 2 1 1 3	143,35
		ТЯТ 30-30 К	3080		1 2 3 4 5 6	СТ 30-02 СТ 30-20 СТ 24-00 РТ-30 РВОИ-30 ГОСТ 25116-82 ДЯК 24-10 В ГОСТ 24584-81	1 1 2 1 1 3	153,75
		ТЯТ 33-30 К	3380		1 2 3 4 5 6	СТ 33-02 СТ 33-20 СТ 24-00 РТ-30 РВОИ-30 ГОСТ 25116-82 ДЯК 24-10 В ГОСТ 24584-81	1 1 2 1 1 3	155,65
		ТЯТ 36-30 К	3680		1 2 3 4 5 6	СТ 36-02 СТ 36-20 СТ 24-00 РТ-30 РВОИ-30 ГОСТ 25116-82 ДЯК 24-10 В ГОСТ 24584-81	1 1 2 1 1 3	157,55
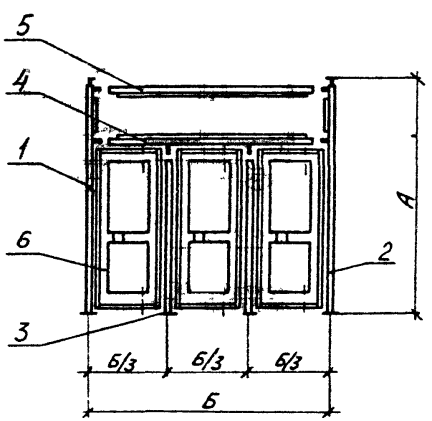	Комплект линейных элементов для рам тамбуров с тремя качающимися дверями со средним импостом	ТЯТ 27-30 КИ	2780	3000	1 2 3 4 5 6	СТ 27-02 СТ 27-20 СТ 21-00 РТ-30 РВОИ-30 ГОСТ 25116-82 ДЯК 21-10 ВИ ГОСТ 24584-81	1 1 2 1 1 3	150,55
		ТЯТ 30-30 КИ	3080		1 2 3 4 5 6	СТ 30-02 СТ 30-20 СТ 24-00 РТ-30 РВОИ-30 ГОСТ 25116-82 ДЯК 24-10 ВИ ГОСТ 24584-81	1 1 2 1 1 3	160,95
		ТЯТ 33-30 КИ	3380		1 2 3 4 5 6	СТ 33-02 СТ 33-20 СТ 24-00 РТ-30 РВОИ-30 ГОСТ 25116-82 ДЯК 24-10 ВИ ГОСТ 24584-81	1 1 2 1 1 3	162,85
		ТЯТ 36-30 КИ	3680		1 2 3 4 5 6	СТ 36-02 СТ 36-20 СТ 24-00 РТ-30 РВОИ-30 ГОСТ 25116-82 ДЯК 24-10 ВИ ГОСТ 24584-81	1 1 2 1 1 3	164,75

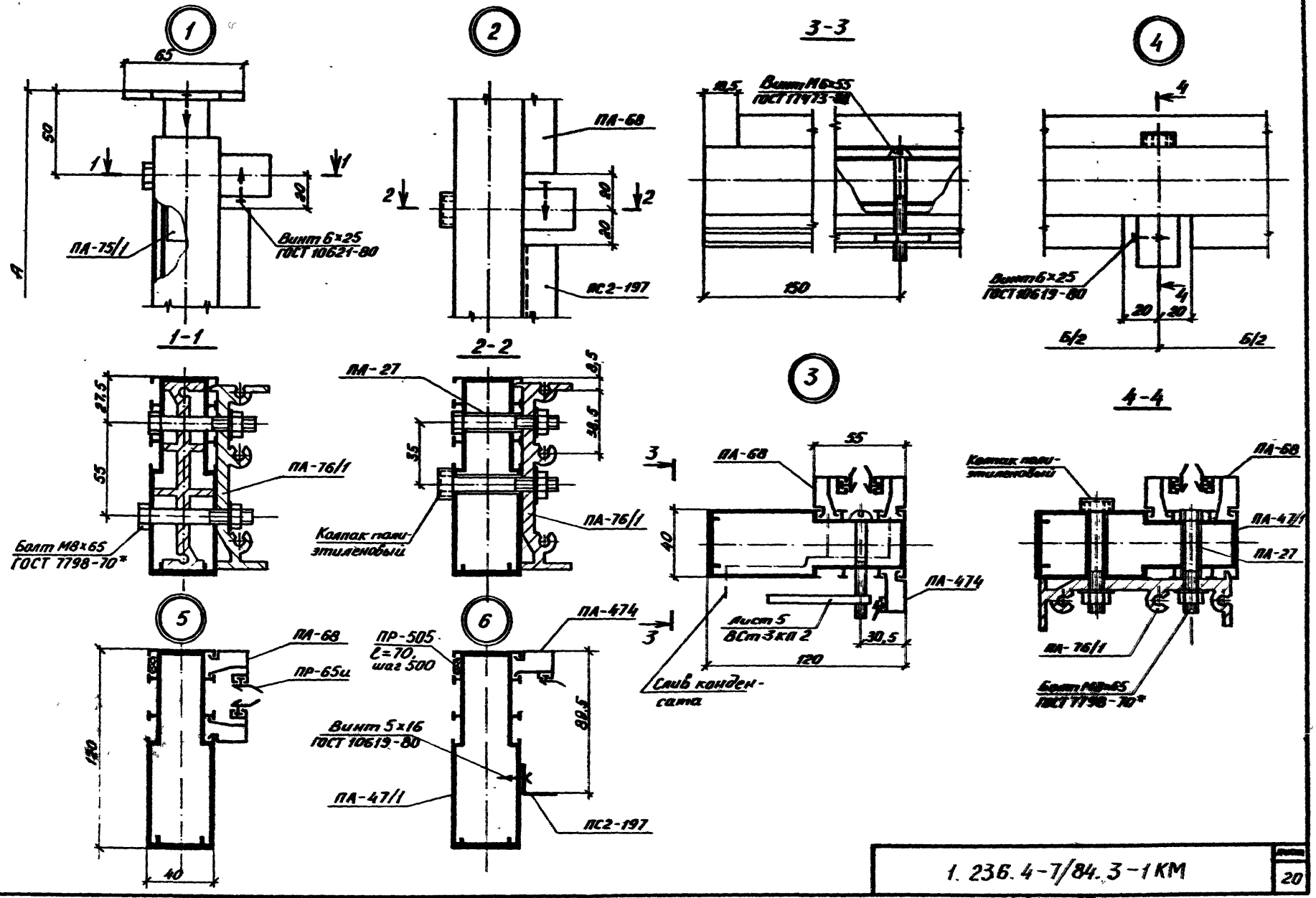

1.236.4-7/84.3-1КМ

20

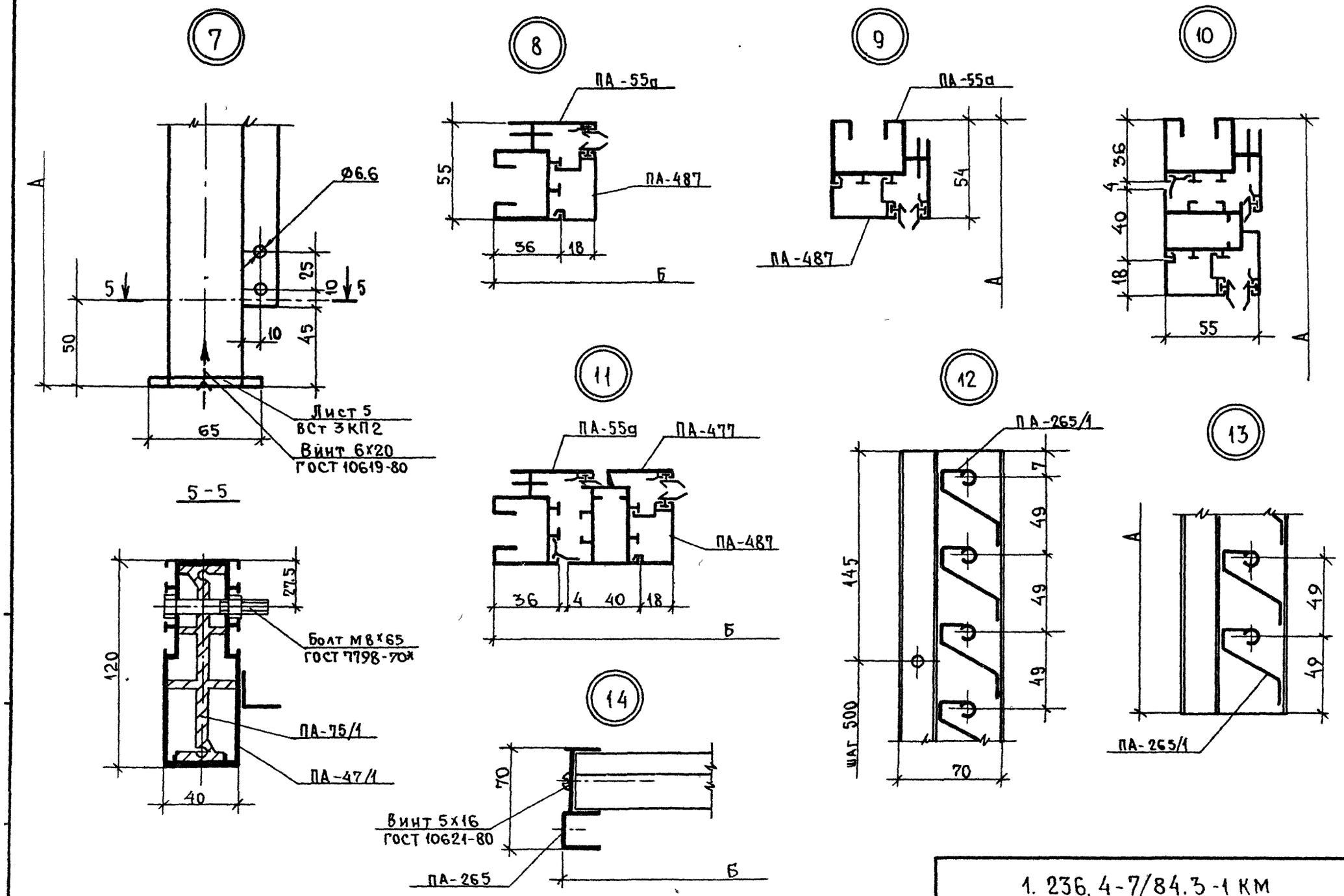

1. 236. 4-7/84.3-1 КМ

Лист 21

20106 28

Пров [signature] 26.12.86г Коп [signature]

15

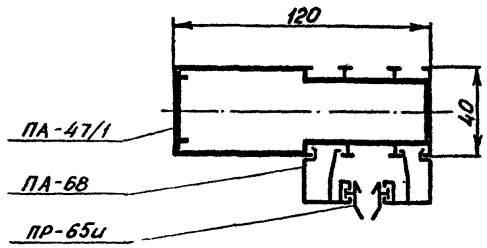
120
40
ПА-47/1
ПА-68
ПР-65и

17

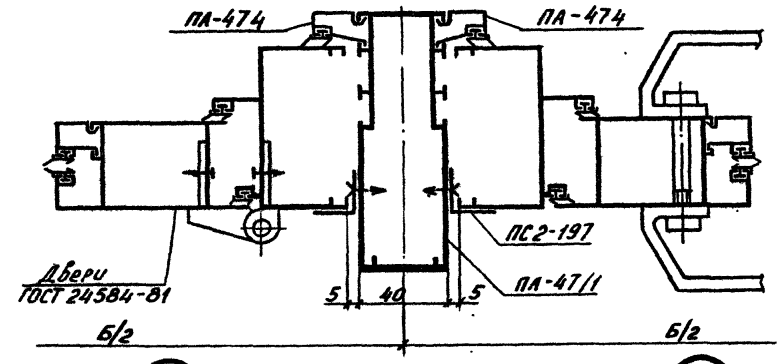
ПА-474
ПА-474
ПС2-197
ПА-47/1
Двери
ГОСТ 24584-81
5
40
5
Б/2
Б/2

16

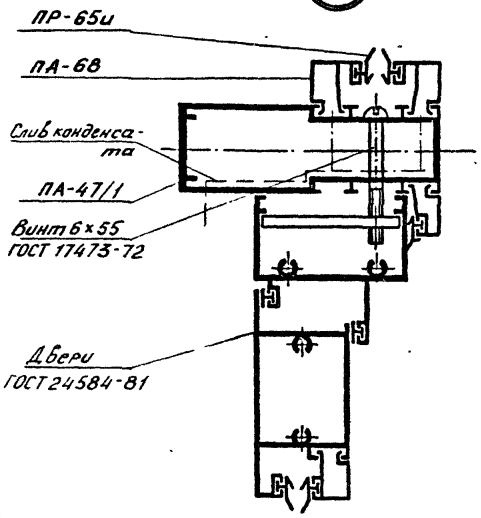
ПР-65и
ПА-68
Слив конденса-
та
ПА-47/1
Винт 6×55
ГОСТ 17473-72
Двери
ГОСТ 24584-81

18

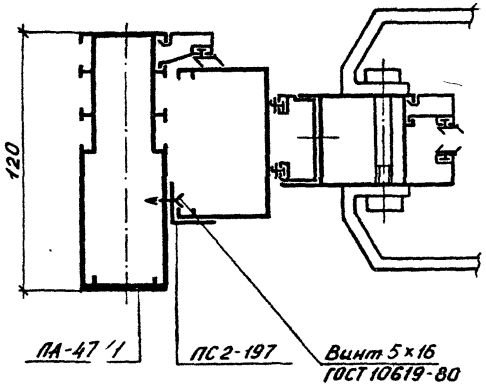
120
ПА-47/1
ПС2-197
Винт 5×16
ГОСТ 10619-80

19

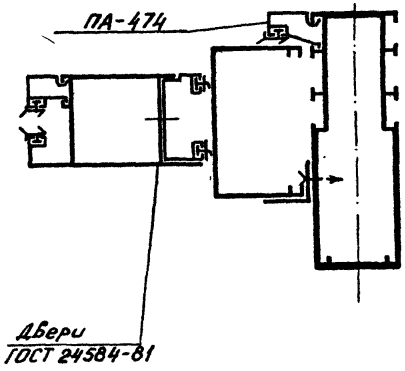
ПА-474
Двери
ГОСТ 24584-81

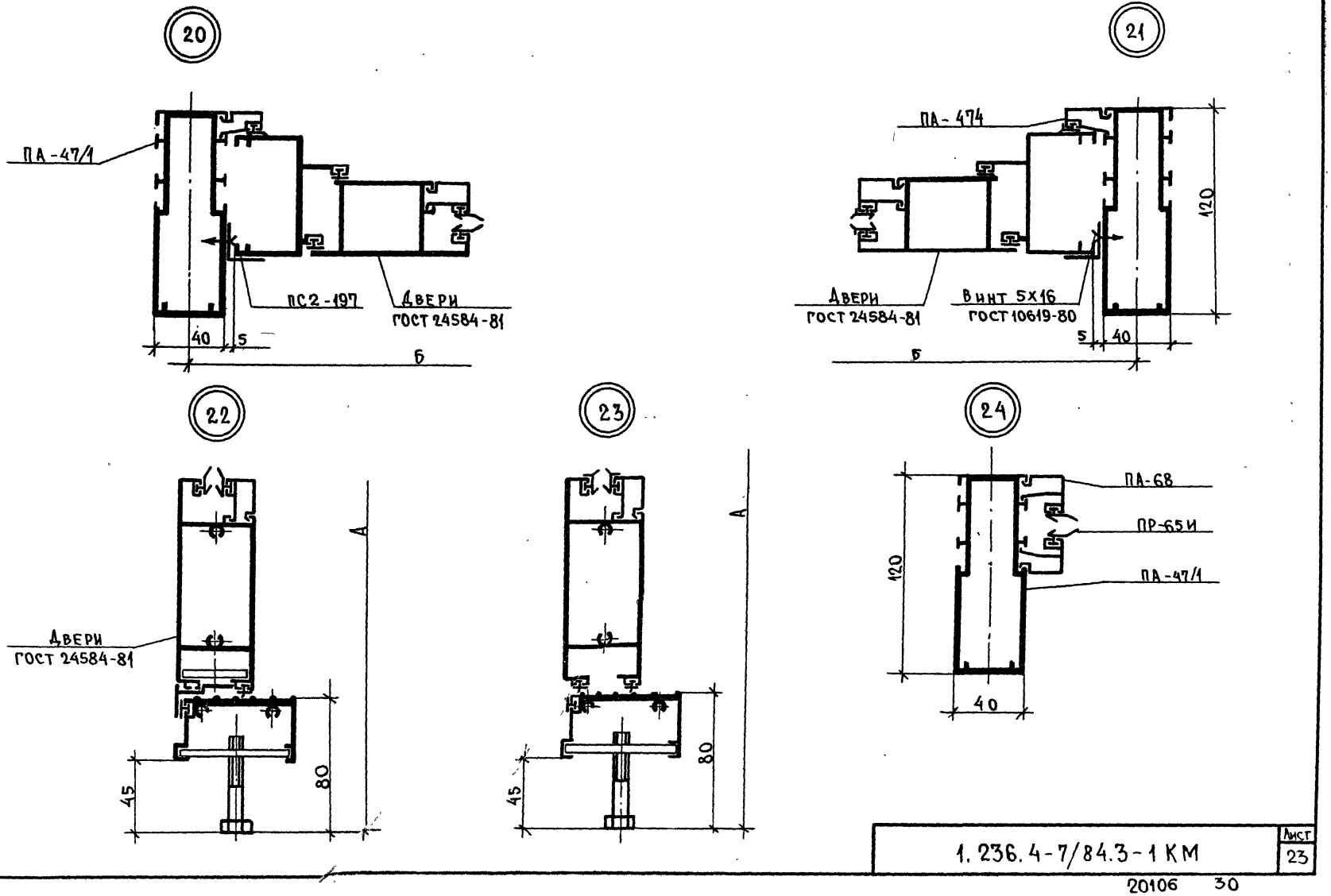

1.236.4-7/84.3-1 КМ

Лист 23

20106 30

Согласовано 24.12.86г

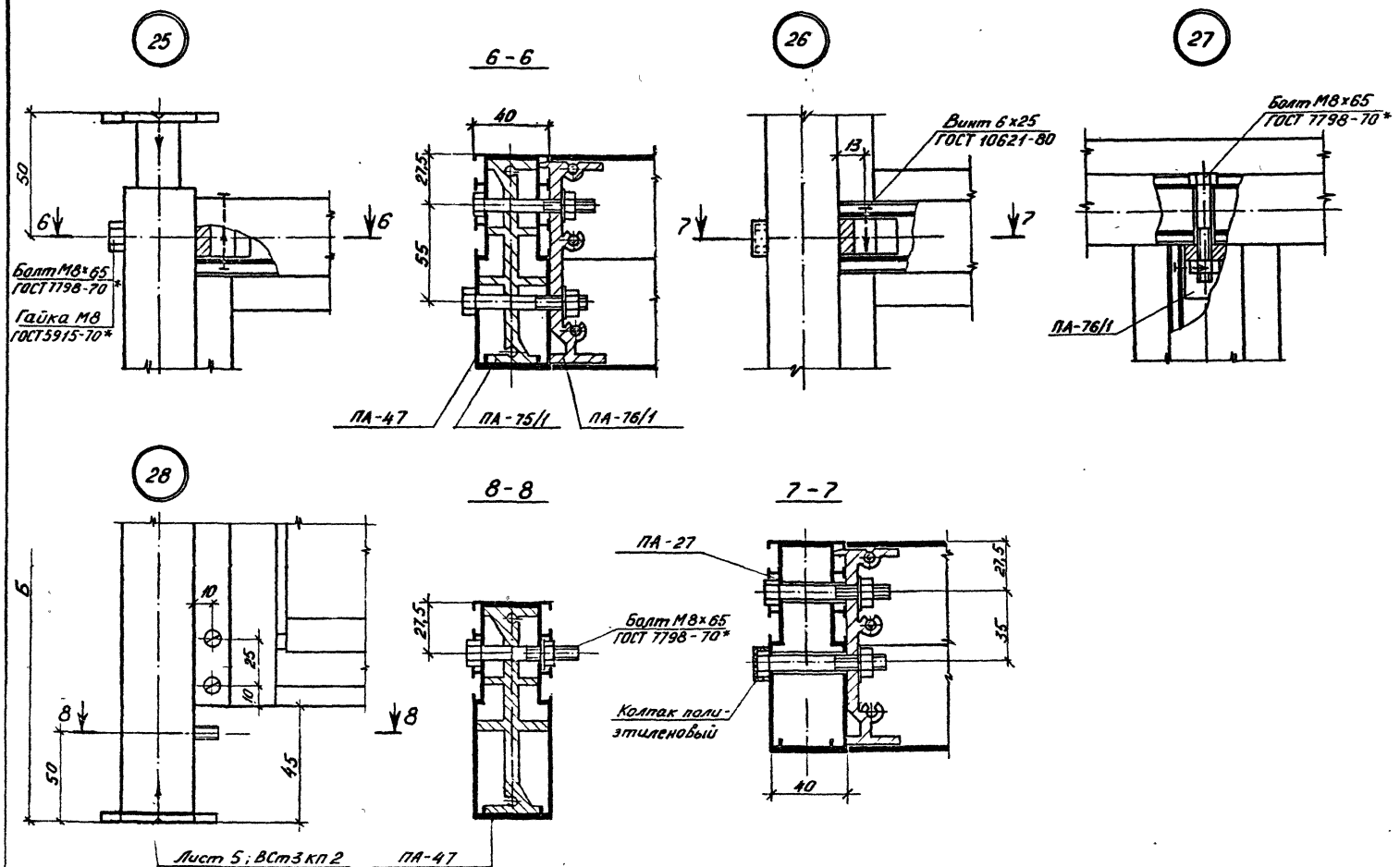
25
6 - 6
26
27
50
6
Болт М8х65
ГОСТ 7798-70*
Гайка М8
ГОСТ 5915-70*
40
27,5
55
ПА-47
ПА-75/1
ПА-76/1
Винт 6х25
ГОСТ 10621-80
13
7
Болт М8х65
ГОСТ 7798-70*
ПА-76/1
28
8 - 8
7 - 7
Б
10
25
10
8
50
45
Лист 5; Ст3кп2
ПА-47
ПА-27
Болт М8х65
ГОСТ 7798-70*
Колпак поли-
этиленовый
27,5
35
40

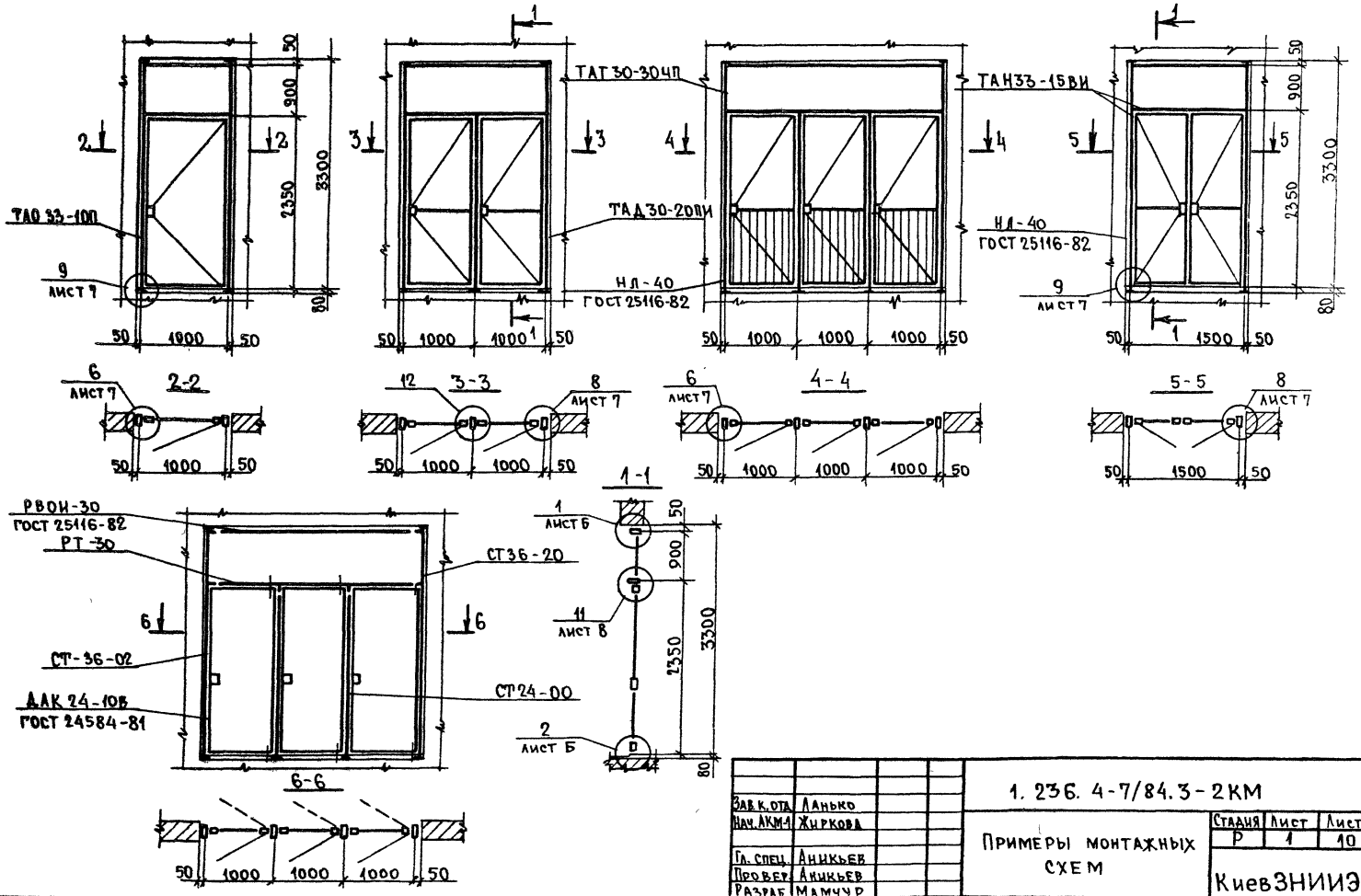

Зав.к.отд.	Ланько			1.236.4-7/84.3-2КМ	
Нач.АКМ-1	Жиркова				
Гл.спец.	Аникьев			Примеры монтажных схем	Стадия: Р; Лист: 1; Листов: 10
Провер.	Аникьев				КиевЗНИИЭП
Разраб.	Мамчур				

20106 32

Инв. № подл. | Подпись и дата | Взам. инв. №

Копировал

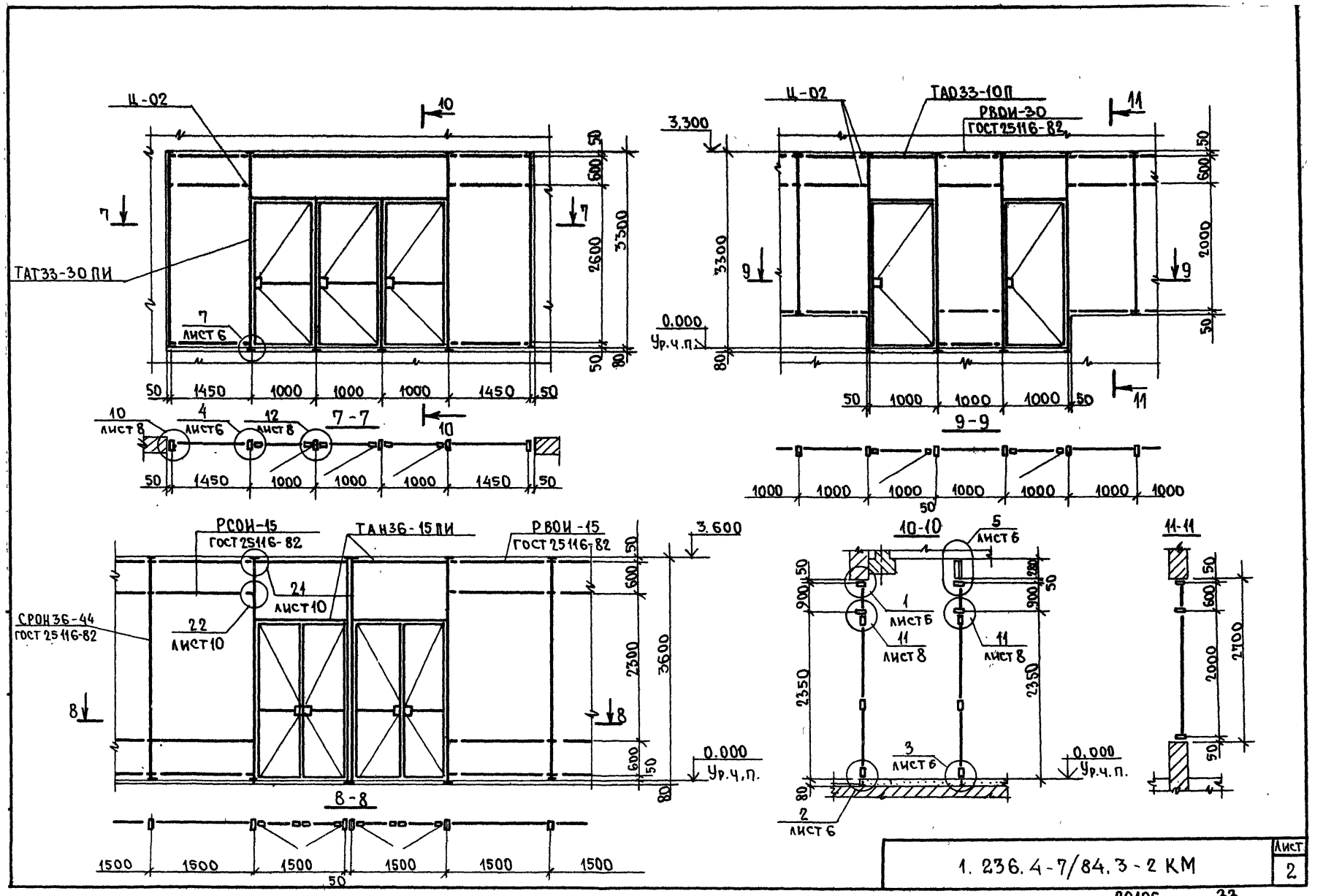
Ц-02
ТАТ33-30 ПИ
7 лист 6
10 лист 8
4 лист 6
12 лист 8
7-7
ТАО33-10П
РВОИ-30
ГОСТ 25116-82
3.300
0.000
Ур.ч.п.
9-9
РСОИ-15
ГОСТ 25116-82
ТАН36-15 ПИ
РВОИ-15
ГОСТ 25116-82
3.600
СРОН36-44
ГОСТ 25116-82
21 лист 10
22 лист 10
8-8
10-10
5 лист 6
1 лист 6
11 лист 8
3 лист 6
2 лист 6
11-11
1. 236.4-7/84.3-2 КМ
Лист 2

20106 33

Коп. [illegible]

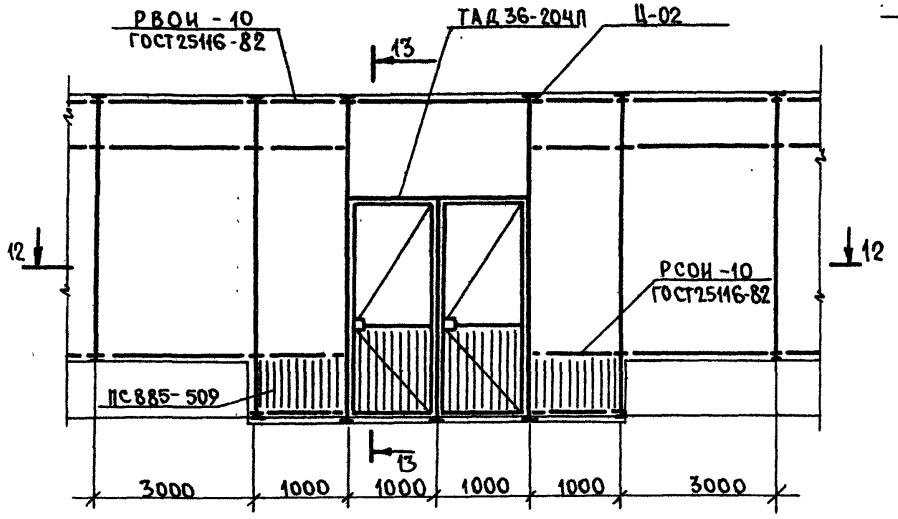

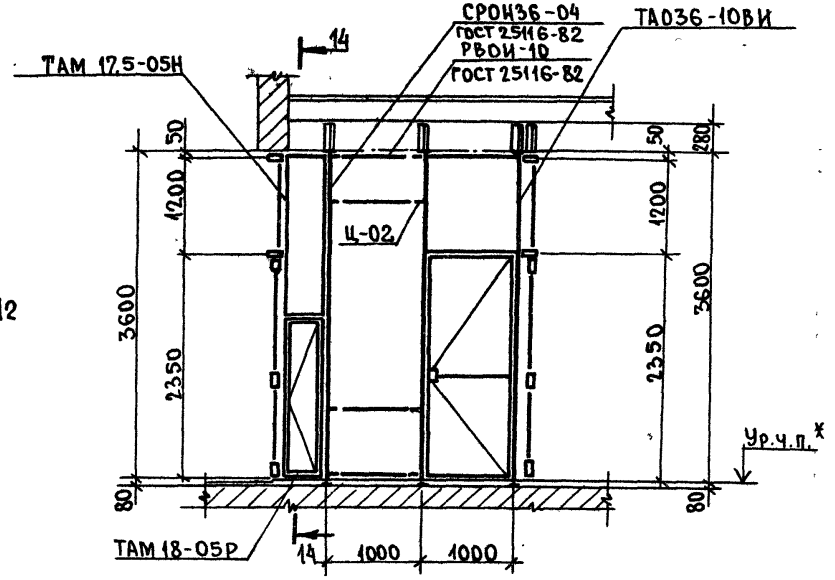

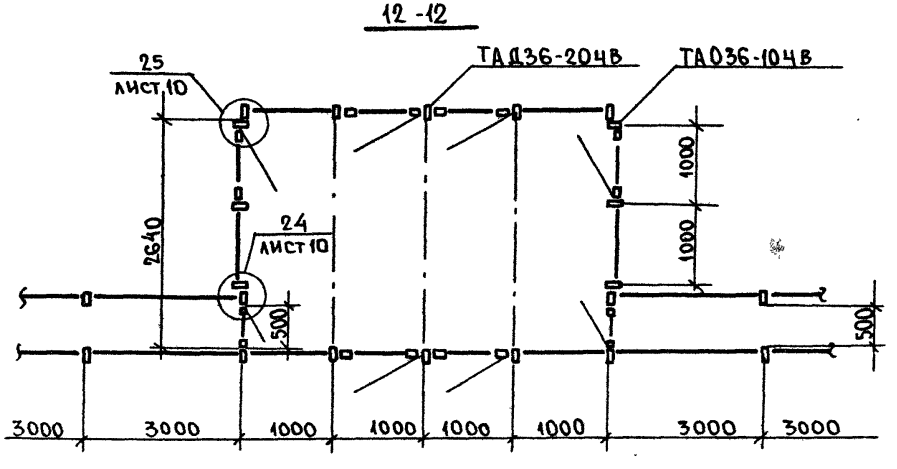

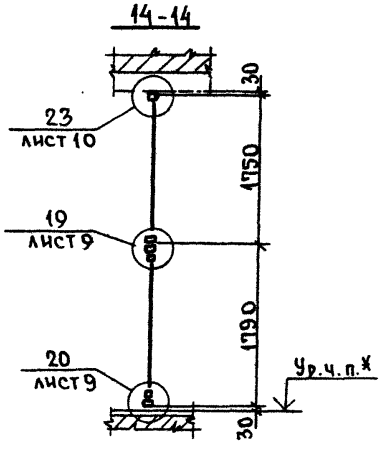

* Уровень чистого пола.

1.236.4-7/84.3-2 КМ	Лист 3

20106 34

ОВ. [illegible] 24.12.86г Коп [illegible]

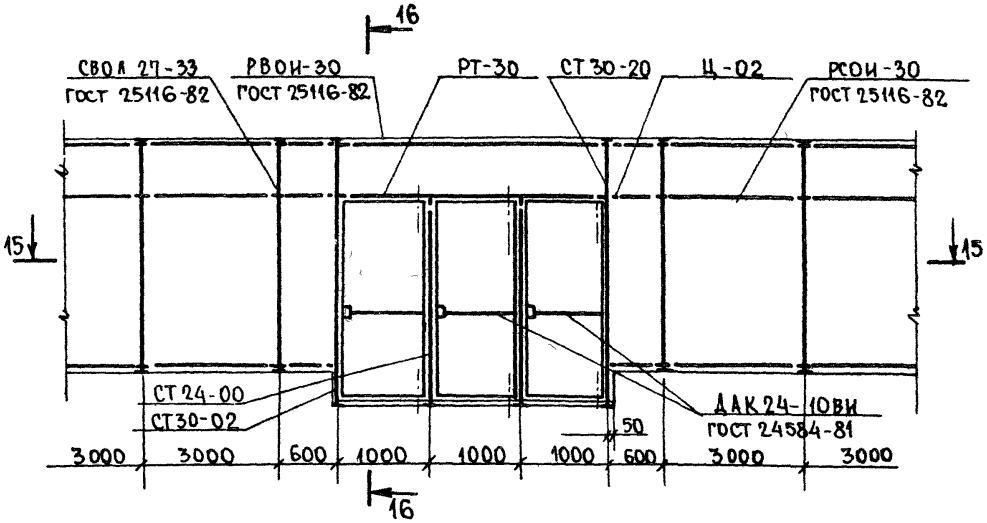

15-15

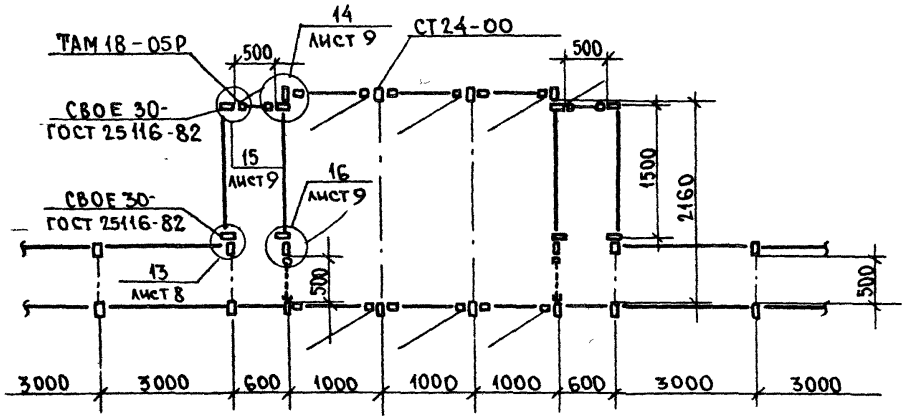

16-16

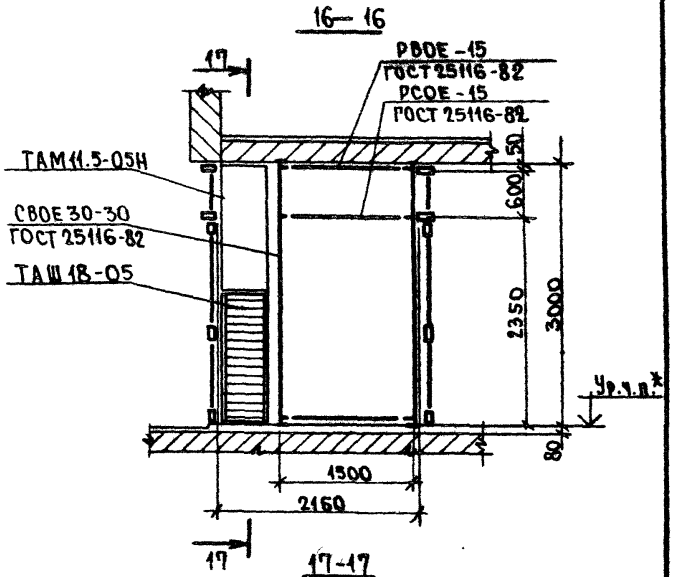

17-17

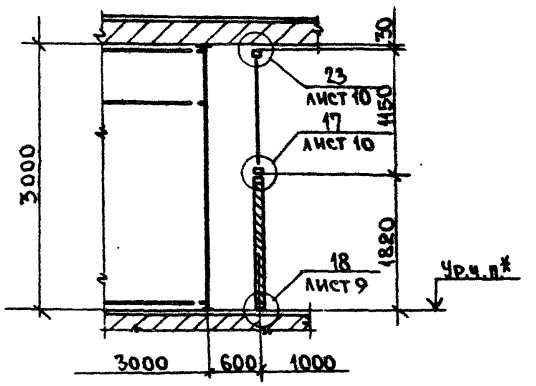

*Уровень чистого пола.

1.236.4-7/84.3-2КМ	Лист 4

20106 35

Пров. [signature] 24.12.86г

Коп. [signature]

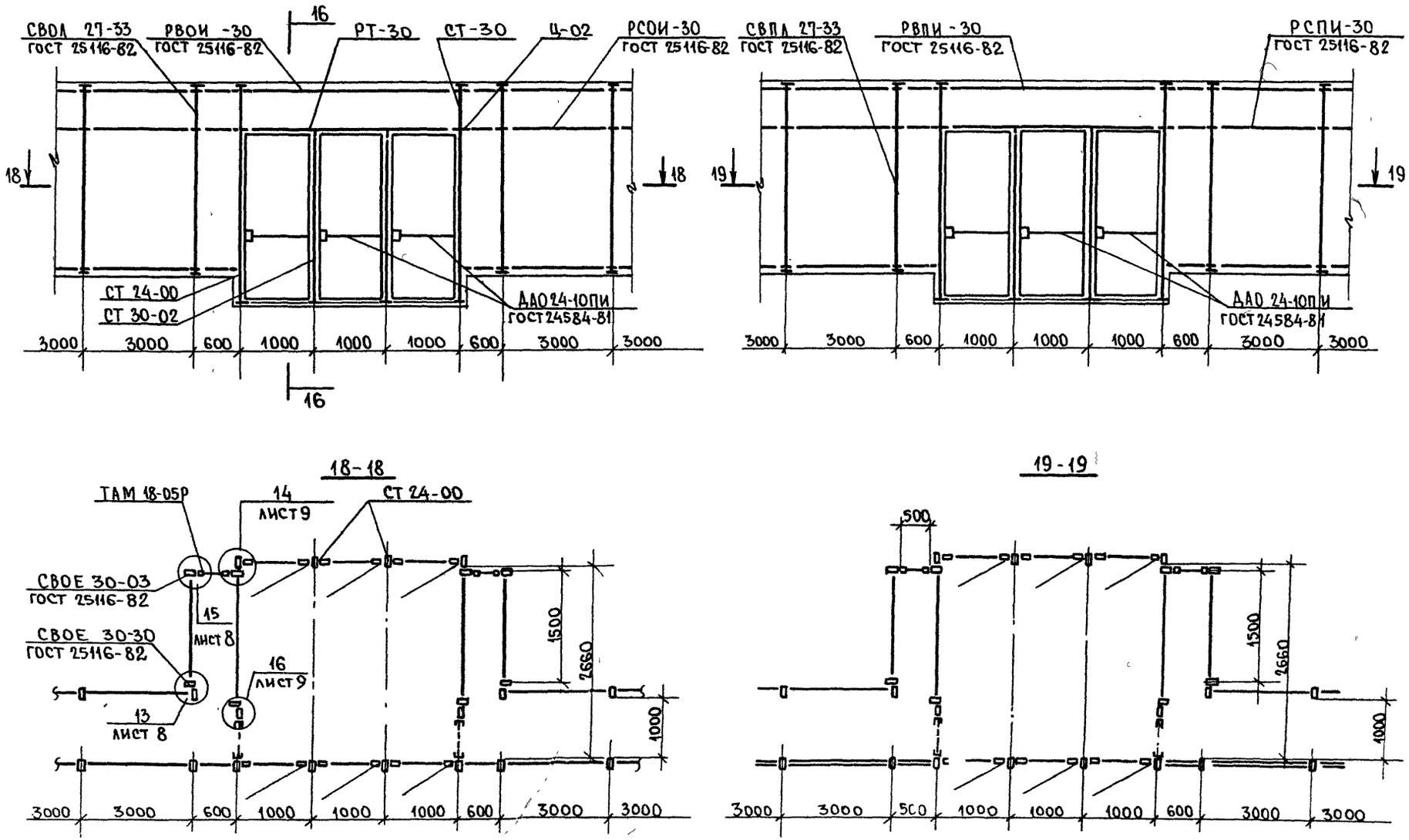

1.236.4-7/84.3-2КМ	Лист 5

20106 36

Пров. [illegible] 23.2.86.

Коп. [illegible]

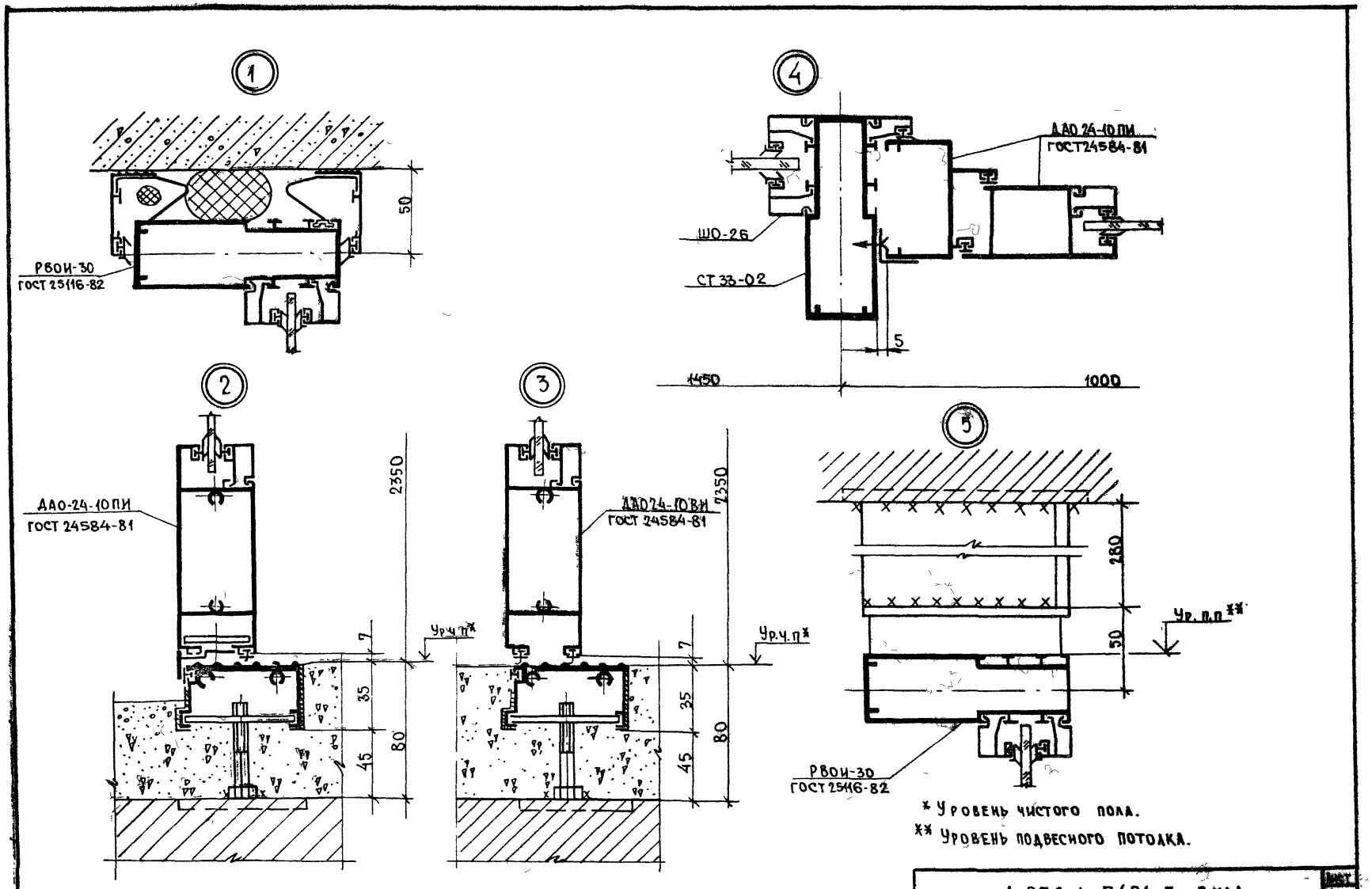

* Уровень чистого пола.

** Уровень подвесного потолка.

1.236.4-7/84.3-2КМ	Лист 6

20106 37

Пров. [signature] 26.12.96г Коп. [signature]

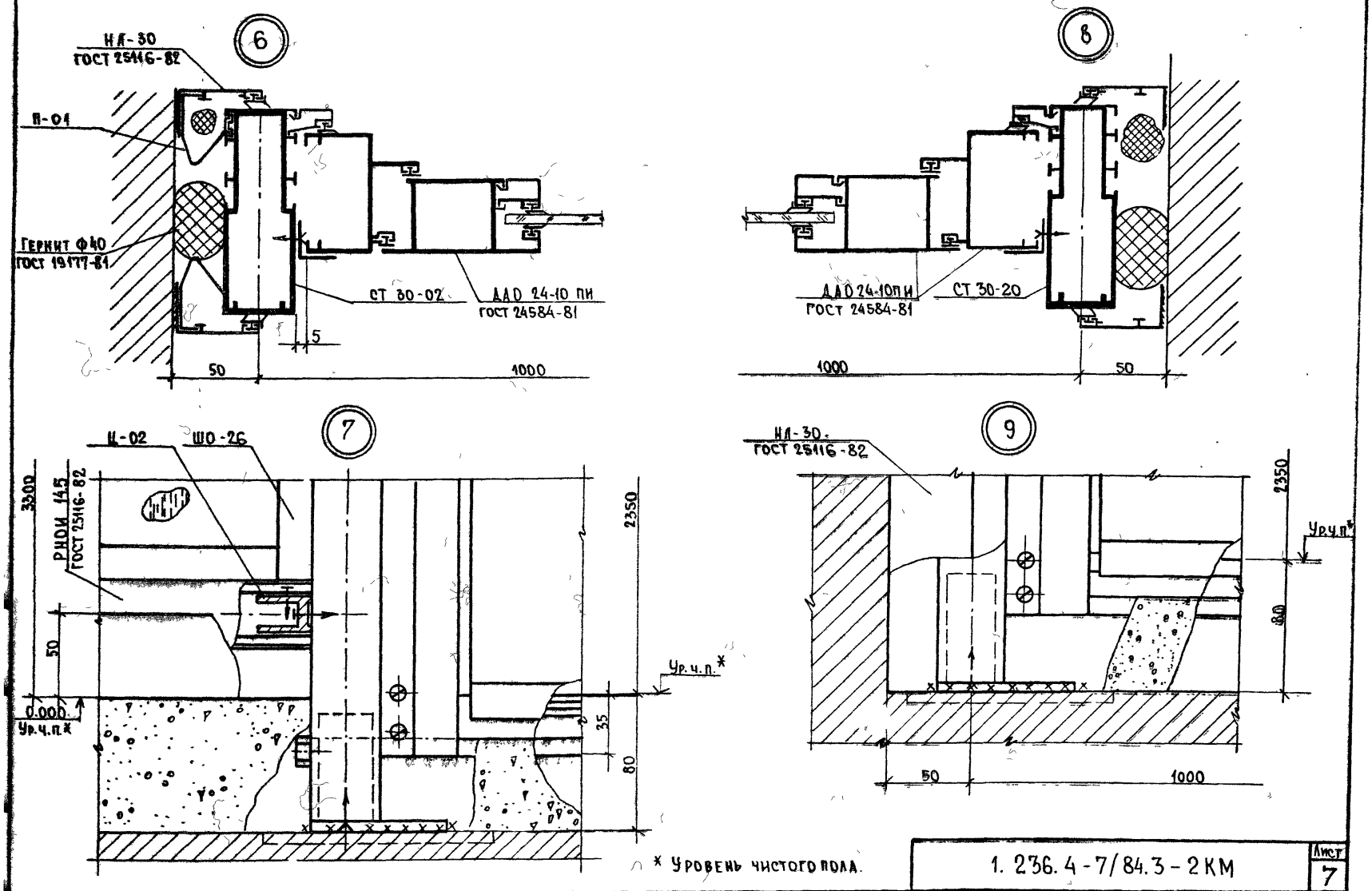

* Уровень чистого пола.

1. 236. 4 - 7/84.3 - 2 КМ	Лист 7

20106 38

Пров. Стаурова 24.12.86г Коп. Ерохи-

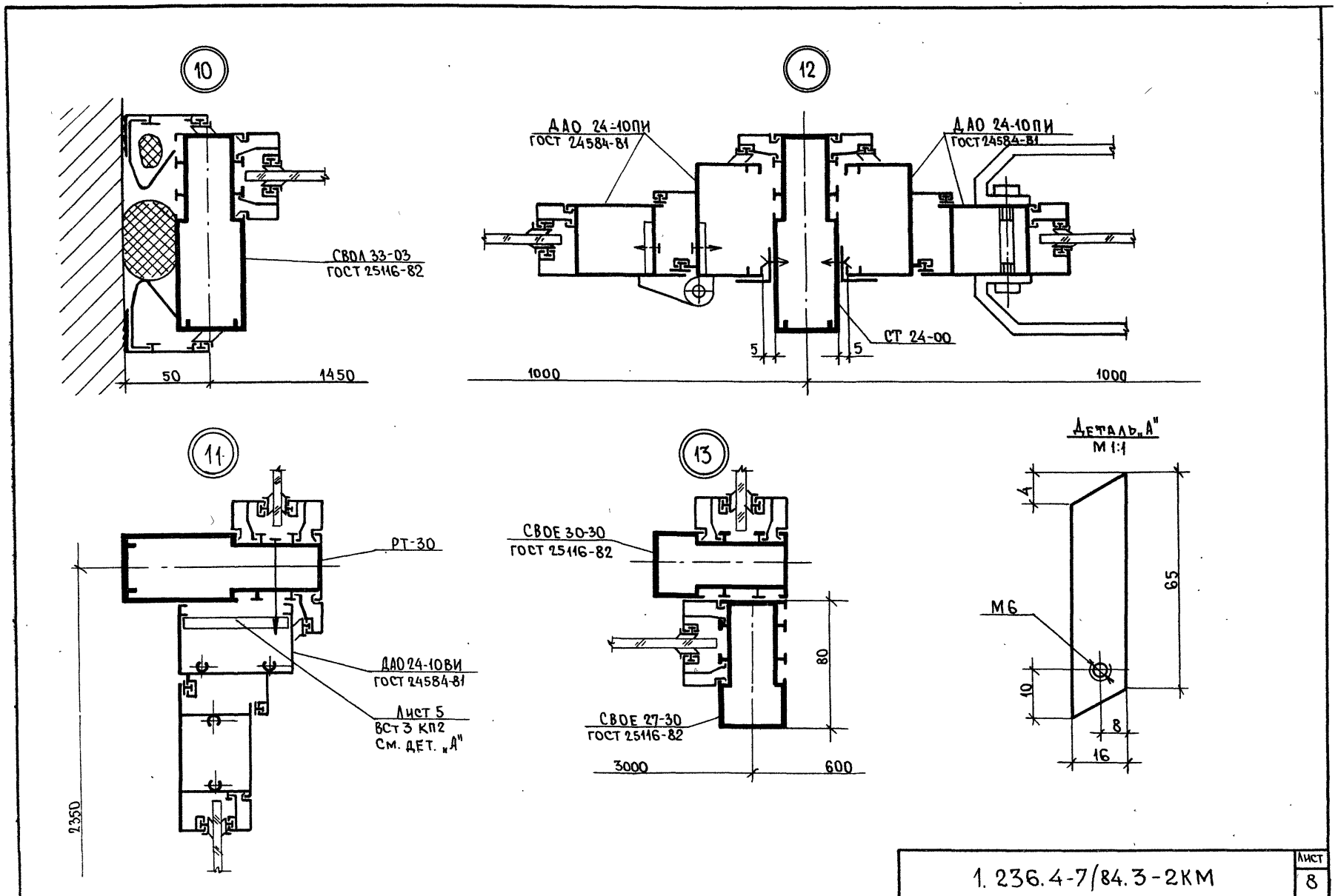

1. 236.4-7/84.3-2КМ

Лист 8

20106 39

Пров. [illegible] 24.2.86 Кон. [illegible]

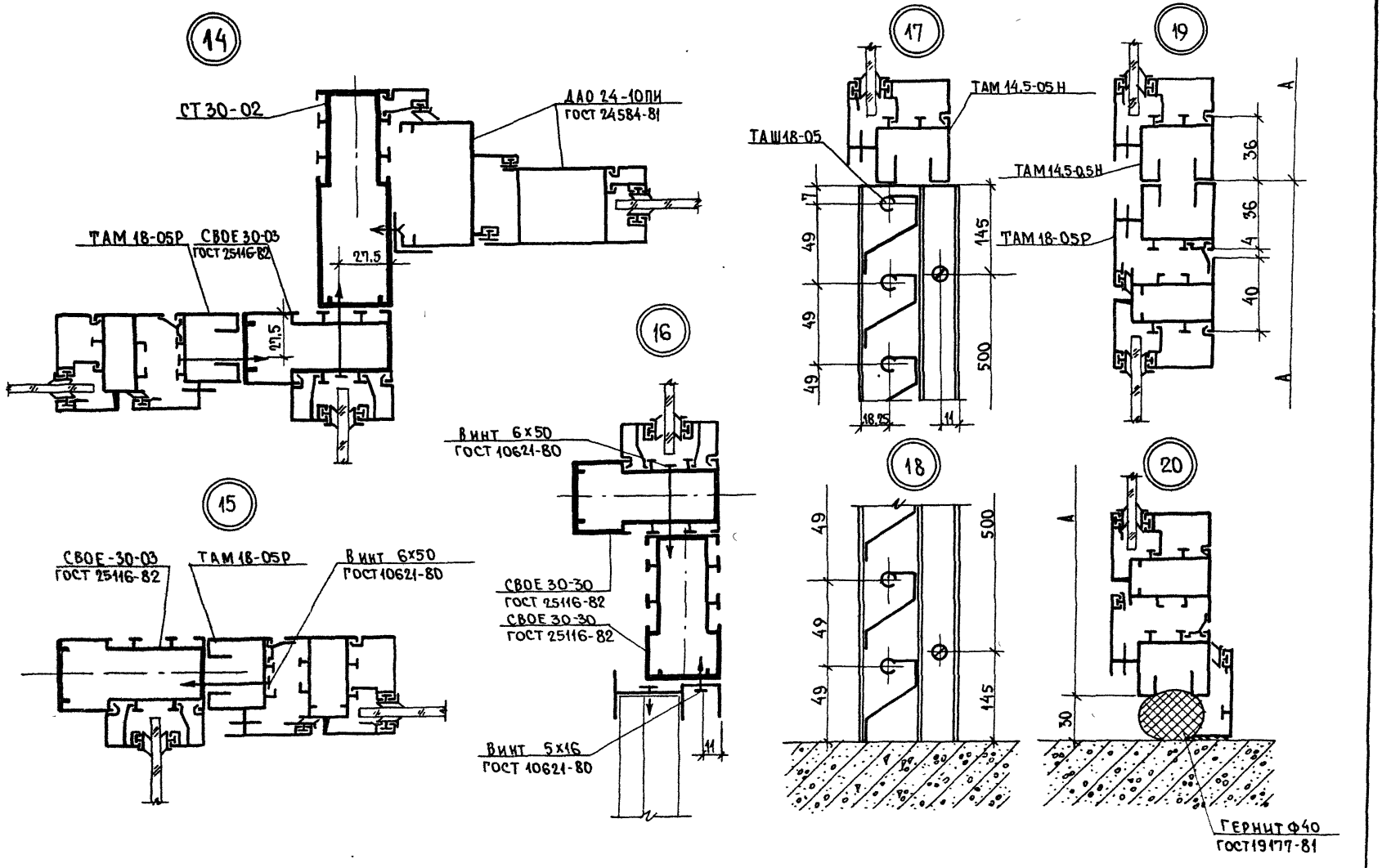

1. 236. 4-7/84.3 -2КМ	Лист 9

20106 40

Пров [signature] 25.12.86г Кол [signature]

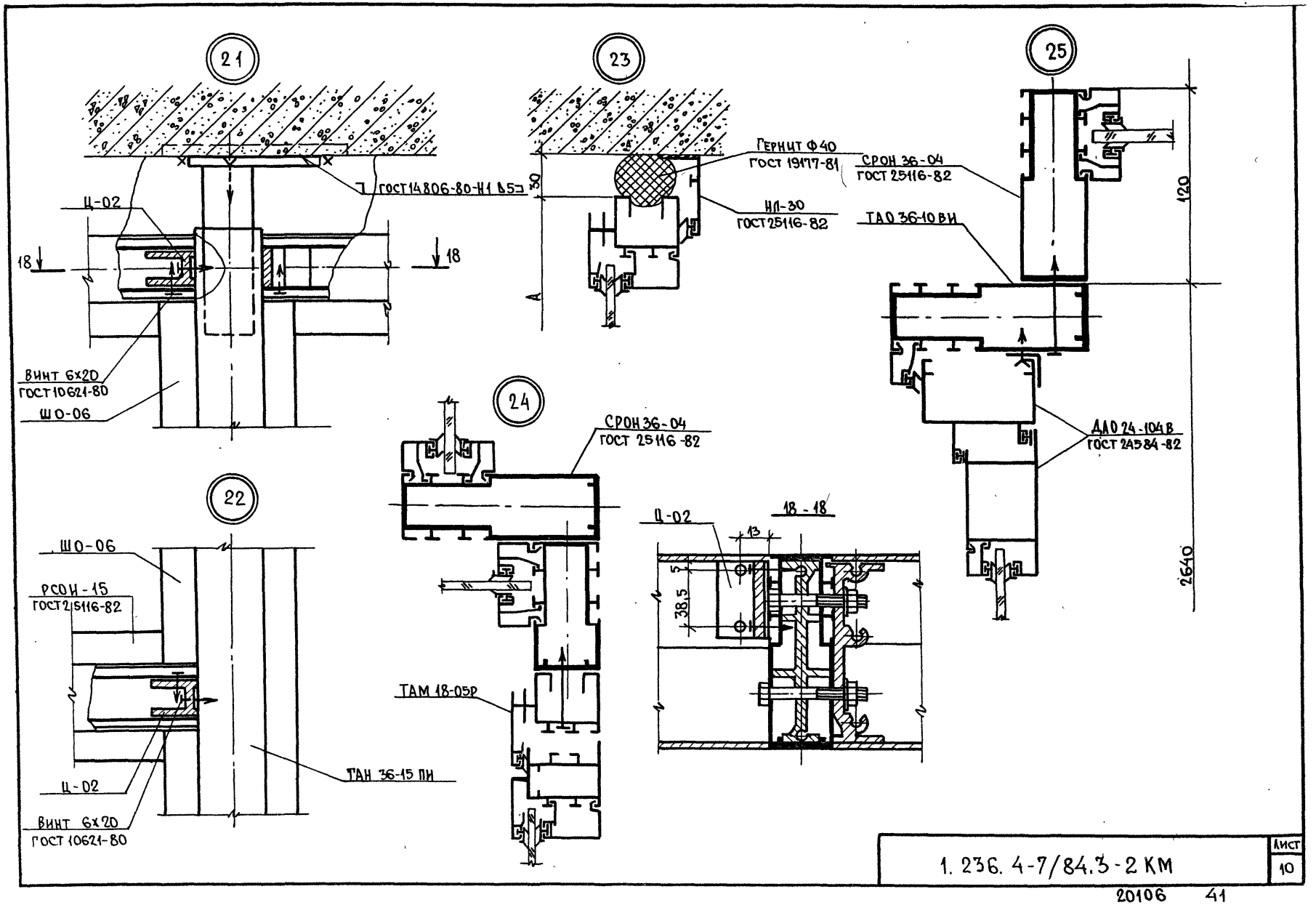

1. 236. 4-7/84.3-2 КМ

Лист 10

20106 41

Пров. [signature] 26.12.86 г

Коп. [signature]

Тамбурные рамы с одной однопольной дверью

h = 2700
h = 3000

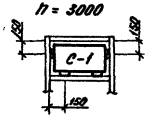

h = 3300

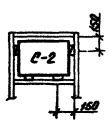

h = 3600

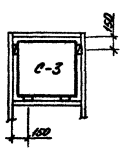

Тамбурные рамы с двумя однопольными дверями

h = 2700
h = 3000

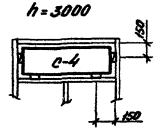

h = 3300

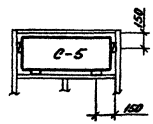

h = 3600

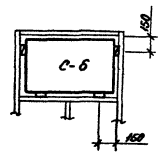

Тамбурные рамы с одной однопольной дверью

h = 2700
h = 3000

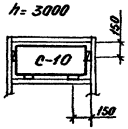

h = 3300

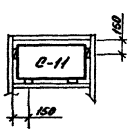

h = 3600

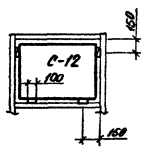

Тамбурные рамы с тремя однопольными дверями (составленные из линейных элементов)

h = 2700
h = 3000

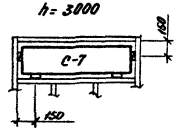

h = 3300

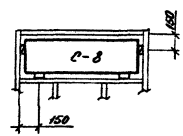

h = 3600

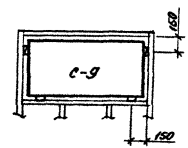

Условные обозначения.

- ▭ – опорные подкладки
- ▯ – фиксирующие подкладки.
- С – стекло.

Зав. к отд.	Ланько		6.83
Нач. ВКМ	Ширкова		6.83
Гл. спец.	Анчиков		6.83
Пробор	Матчур		6.83
Разраб.	Алексенко		6.83

1.236.4-7/84.3-3КМ

Схемы остекления

Стадия	Лист	Листов
Р	1	2

КиевЗНИИЭП

Установка опорных подкладок под стекло

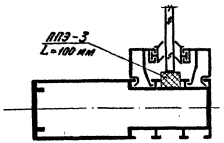

Установка фиксирующих подкладок под стекло

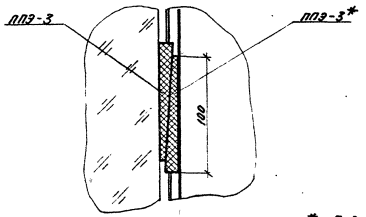

Спецификация витринного неполированного стекла S-6,5 мм ГОСТ 7380-77.

N п/п	Марка	Размеры, мм		Площадь м²	Примечан.
		H	B		
1	С-1	550	950	0,52	
2	С-2	850	950	0,81	
3	С-3	1150	950	1,10	
4	С-4	550	1950	1,07	
5	С-5	850	1950	1,66	
6	С-6	1150	1950	2,24	
7	С-7	550	2950	1,62	
8	С-8	850	2950	2,50	
9	С-9	1150	2950	3,40	
10	С-10	550	1460	0,80	
11	С-11	850	1450	1,23	
12	С-12	1150	1450	1,67	

* Подкладка фиксирующая ставится на клею 88 НП ТУ 38-105-540-73.

Рис.1

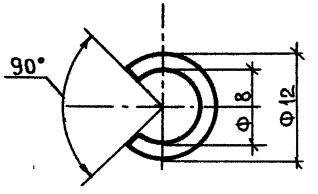

Рис.2

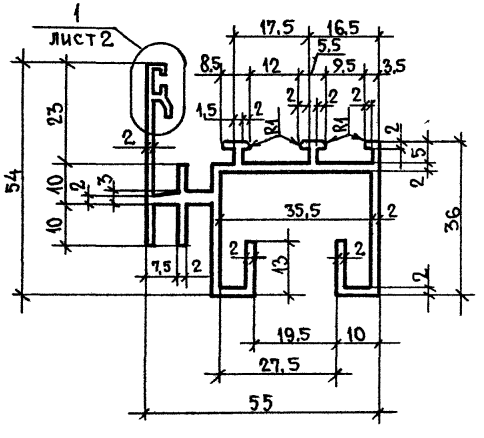

Рис.3

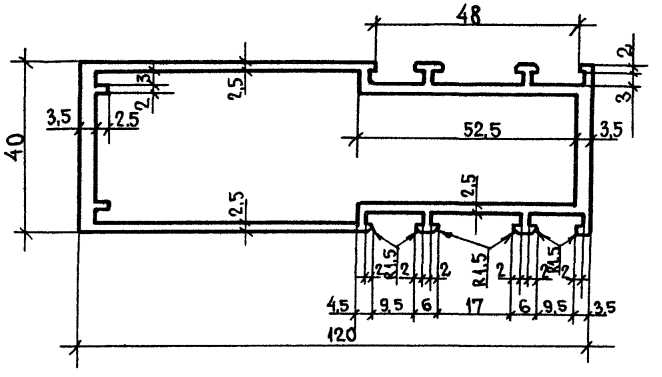

Марка	Рис.	Площадь сечения, см²	Масса, кг/м	Материал	Масштаб
ПА-27	1	0,47	0,13	АД 31Т5 ГОСТ 22233-83	2:1
ПА-55а	2	4,88	1,32		1:1
ПА-47/1	3	9,46	2,50		1:1

				1.236.4-7/84.3-4КМ			
Зав.к. отд.	Ланько			Номенклатура алюминиевых, резиновых и пластмассовых профилей	Стадия	Лист	Листов
Нач. АКМ-1	Жиркова				Р	1	5
Гл. спец.	Аникьев				КиевЗНИИЭП		
Пров.	Мамчур						
Разраб.	Олексенко						

20106 44

Пров. Спецпроз 26.12.86г Коп Ерохин

Рис. 4

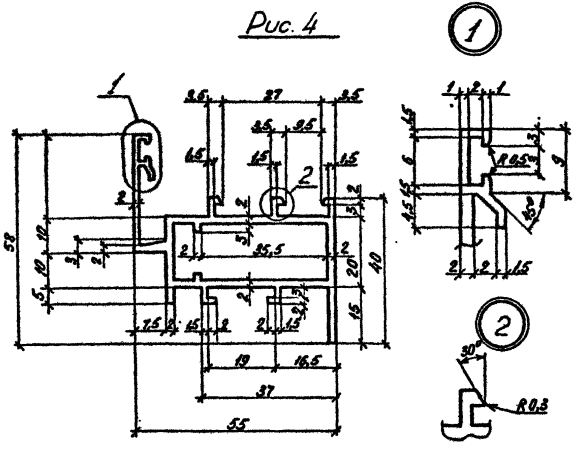

Рис. 5

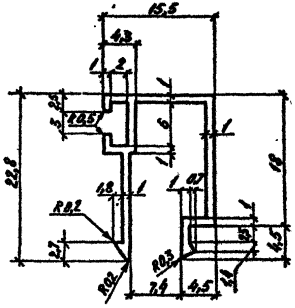

Рис. 6

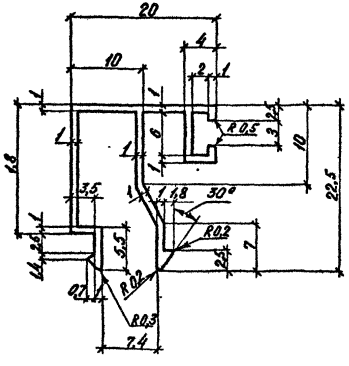

Марка	Рис.	Площадь сечения, см²	Масса, кг/м	Материал	Масштаб
ПА-477	4	4,52	1,22	АД 31Т5 ГОСТ 22233-83	1:1
ПА-474	5	0,66	0,18		2:1
ПА-68	6	0,82	0,22		2:1

Рис. 7

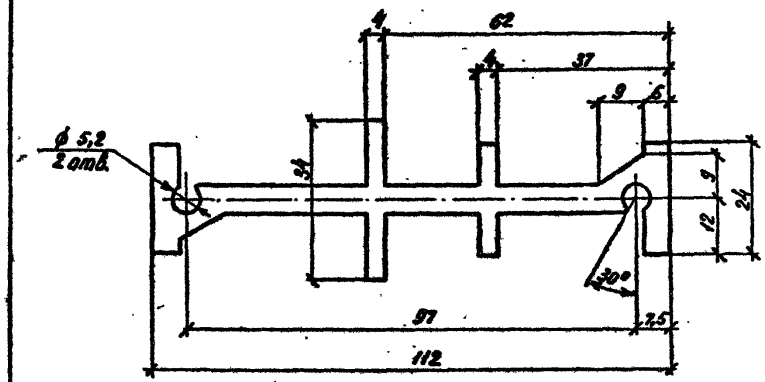

Рис. 8

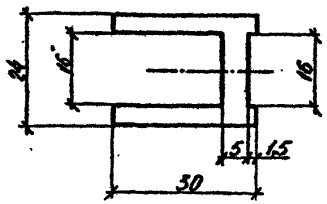

Рис. 11

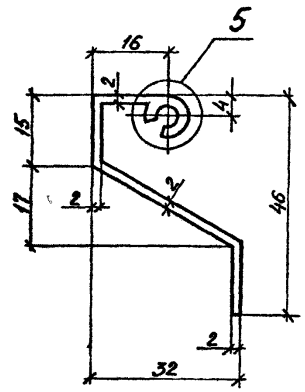

Рис. 9

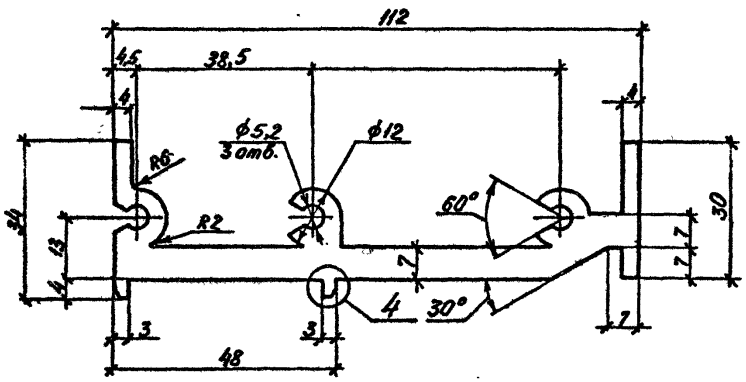

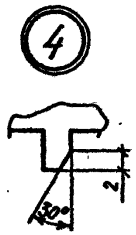

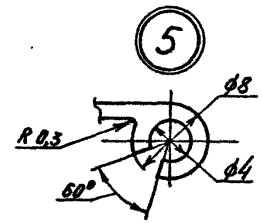

Рис. 10

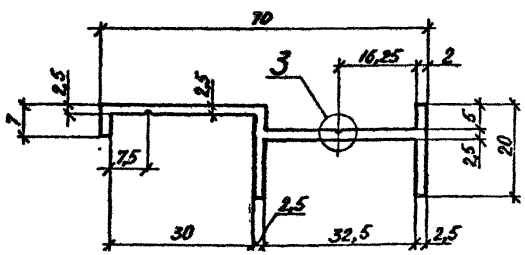

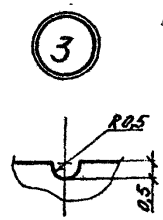

Марка	Рис.	Площадь сечения см²	Масса кг/м	Материал	Масштаб
ПА-75/1	7	10,83	2,94	АД 31Т5 ГОСТ 22233-83	1:1
ПА- /2	8	3,21	0,87		1:1
ПА-76/1	9	12,4	3,36		1:1
ПА-265	10	2,74	0,74		1:1
ПА-265/1	11	1,13	0,31		1:1

Рис. 12

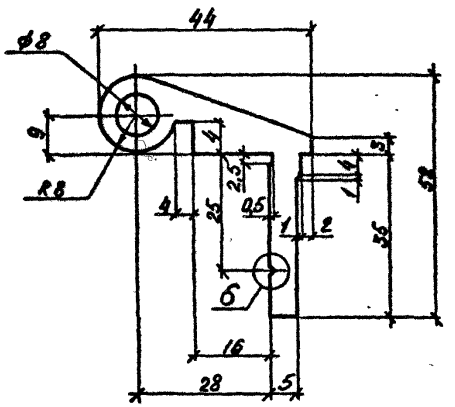

Рис. 13

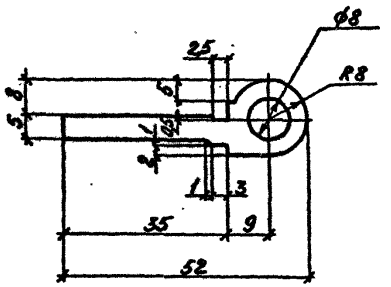

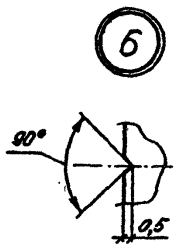

Рис. 14

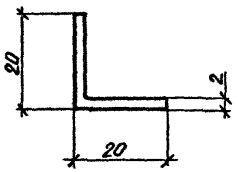

Марка	Рис.	Площадь сечения см²	Масса кг/м	Материал	Масштаб
ПА-470и	12	5,42	1,47	АД 31Т5	1:1
ПА-471	13	3,59	0,973	ГОСТ 22233-83	1:1
ПС 2-97	14	0,76	0,205		1:1

Рис. 15

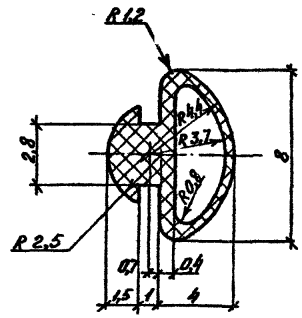

Рис. 16

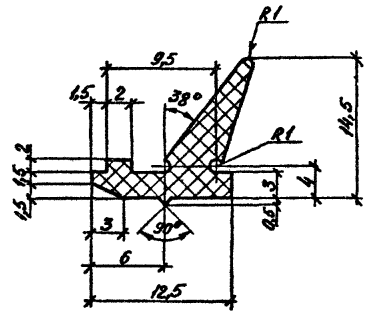

Рис. 17

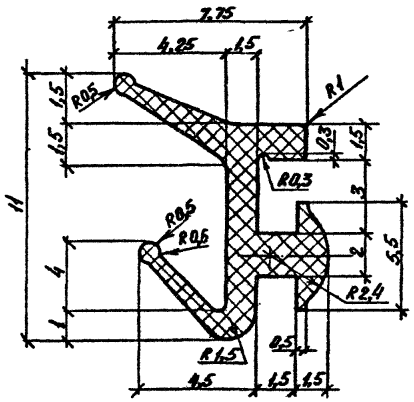

Рис. 18

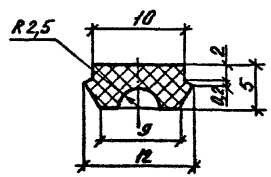

Рис. 19

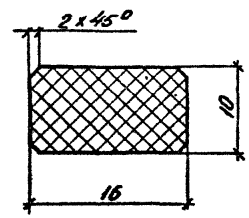

Марка	Рис.	Площадь сечения, м²	Масса, кг/м	Материал	Масштаб
ПР-11	15	0,21	0,03	Резина НО 68-1 ТУ 38-105-1032-76	5:1
ПР-45В	16	0,40	0,104		2:1
ПР-65и	17	0,30	0,04		5:1
ПР-505	18	0,49	0,059		2:1
ППЭ-3	19	2,75	0,17	Полиэтилен марки 204-15 сорт 1 ГОСТ 16338-77	2:1

Наименование комплектующих материалов и изделий		Марка изделия																	
		СТ 27-02; СТ 27-20	СТ 30-02; СТ 30-20	СТ 33-02; СТ 33-20	СТ 36-02; СТ 36-20	СТ 21-00	СТ 24-00	РТ-10	РТ-15	РТ-19	РТ-20	РТ-30	ТАМ 8,5-05Л	ТАМ 11,5-05Л	ТАМ 14,5-05Л	ТАМ 17,5-05Л	ТАМ 18-05Р	ТАШ 18-05	
Сплавы алюминиевые																			
Алюминиевый деформируемый сплав АД 31Т5 ГОСТ 22233-83	ПА-27	0,01	0,01	0,01	0,01	–	–	–	–	–	0,01	0,02	–	–	–	–	–	–	
	ПА-47/1	7,10	7,88	8,66	9,44	5,50	6,40	2,50	3,85	5,00	5,16	7,80	–	–	–	–	–	–	
	ПА-474	0,40	0,46	0,46	0,46	0,80	0,92	0,19	0,28	0,36	0,38	0,55	–	–	–	–	–	–	
	ПА-68	0,27	0,27	0,43	0,60	–	–	0,52	0,81	1,03	0,90	1,38	–	–	–	–	–	–	
	ПА-75/1	0,53	0,53	0,53	0,53	0,30	0,30	–	–	–	–	–	–	–	–	–	–	–	
	ПА-76/1	0,17	0,17	0,17	0,17	–	–	–	–	–	0,09	0,17	–	–	–	–	–	–	
	АС 2-197	0,73	0,84	0,84	0,84	0,88	1,09	–	–	–	–	–	–	–	–	–	–	–	
	ПА-55а	–	–	–	–	–	–	–	–	–	–	–	4,06	4,83	5,69	6,53	7,00	–	
	ПА-487	–	–	–	–	–	–	–	–	–	–	–	0,48	0,67	0,85	1,05	1,05	–	
	ПА-470	–	–	–	–	–	–	–	–	–	–	–	–	–	–	–	0,36	–	
	ПА-471	–	–	–	–	–	–	–	–	–	–	–	–	–	–	–	0,15	–	
	ПА-477	–	–	–	–	–	–	–	–	–	–	–	–	–	–	–	5,48	–	
	ПА-265	–	–	–	–	–	–	–	–	–	–	–	–	–	–	–	–	2,7	
	ПА-265/1	–	–	–	–	–	–	–	–	–	–	–	–	–	–	–	–	6,3	
Лист 2 ГОСТ 21631-76* АМг 2Н ГОСТ 4784-74*		–	–	–	–	–	–	–	–	–	–	–	0,05	0,05	0,05	0,05	0,10	–	
Сплав АЛ8; ГОСТ 4784-74*		–	–	–	–	–	–	–	–	–	–	–	0,50	0,50	0,50	0,50	1,00	–	
Итого:		9,21	10,16	11,10	12,05	7,48	8,71	3,21	4,94	6,39	6,54	9,92	5,09	6,05	7,09	8,13	15,14	9,00	

Зав. к отд.	Ланько	С. [illegible]	8.83
Нач. лим.	Жиркова	[illegible]	8.83
Гл. спец.	Аникьев	[illegible]	8.83
Провер.	Мамчур	[illegible]	8.83
Разраб.	Олексенко	[illegible]	8.83

1.236.4-7/84.3-5КМ

Ведомость материалов и изделий

Стадия	Лист	Листов
Р	1	2

КиевЗНИИЭП

20106 49

Продолжение

Наименование комплектующих материалов и изделий	Марка изделия																	
	СТ 27-02; СТ 27-20	СТ 30-02; СТ 30-20	СТ 33-02; СТ 33-20	СТ 36-02; СТ 36-20	СТ 21-00	СТ 24-00	РТ-10	РТ-15	РТ-19	РТ-20	РТ-30	ТАМ 8,5-05Н	ТАМ 11,5-05Н	ТАМ 14,5-05Н	ТАМ 17,5-05Н	ТАМ 18-05Р	ТАШ 18-05	
Сталь																		
Лист 5 ВСт3 кп2 ГОСТ 380-71*	0,71	0,71	0,71	0,71	0,37	0,37	0,09	0,14	0,14	0,15	0,23	–	–	–	–	–	–	
Круг 8; 20х13 ГОСТ 2632-72	–	–	–	–	–	–	–	–	–	–	–	–	–	–	–	0,11	–	
Крепежные изделия																		
Болт М8-8gх65; ГОСТ 7798-70*	0,15	0,15	0,15	0,15	0,02	0,02	–	–	–	0,03	0,06	–	–	–	–	–	–	
Винт 6х1,75х25; ГОСТ 10621-80	0,02	0,02	0,02	0,02	–	–	–	–	–	0,01	0,02	–	–	–	–	–	–	
Винт 6х1,75х20; ГОСТ 10619-80	0,012	0,012	0,012	0,012	0,006	0,006	–	–	–	–	–	–	–	–	–	–	–	
Винт 5х1,5х16; ГОСТ 10621-80	0,02	0,025	0,025	0,025	0,040	0,050	–	–	–	–	–	0,08	0,08	0,09	0,10	0,16	0,40	
Винт В2 М6х55 ГОСТ 17475-80	–	–	–	–	–	–	0,03	0,04	0,04	0,06	0,09	0,10	0,10	010	0,10	0,20	–	
Гайка М6-7Н ГОСТ 5915-70*	–	–	–	–	–	–	–	–	–	–	–	0,01	0,01	0,01	0,01	0,02	–	
Гайка М8-7Н ГОСТ 5915-70*	0,03	0,03	0,03	0,03	0,01	0,01	–	–	–	0,01	0,01	–	–	–	–	–	–	
Шайба 6 ГОСТ 11371-78	–	–	–	–	–	–	–	–	–	–	–	0,005	0,005	0,005	0,005	0,01	–	
Шайба 8 ГОСТ 11371-78	0,008	0,008	0,008	0,008	0,001	0,001	–	–	–	0,001	0,001	–	–	–	–	–	–	
Материалы																		
Профили резиновые Резина НО 68-1 ТУ 38-105-1082-76	ПР-65И	0,10	0,10	0,11	0,11	0,17	0,19	0,12	0,18	0,23	0,24	0,36	0,22	0,26	0,31	0,36	0,54	–
	ПР-45В	–	–	–	–	–	–	–	–	–	–	–	–	–	–	–	0,24	–
	ПР-505	0,04	0,04	0,04	0,04	–	–	–	–	–	–	–	–	–	–	–	–	–
Масса изделия без остеклен.		10,30	11,25	12,20	13,15	8,10	9,35	3,45	5,30	6,80	7,05	10,70	5,50	6,50	7,60	8,70	16,30	9,40

Наименование материалов и единица измерения	Код материалов	Марка изделия															
		СТ 27-02; СТ 27-20	СТ 30-02; СТ 30-20	СТ 33-02; СТ 33-20	СТ 36-02; СТ 36-20	СТ 21-00	СТ 24-00	РТ-10	РТ-15	РТ-20	РТ-30	ТАМ 8,5-05Н	ТАМ 11,5-05Н	ТАМ 14,5-05Н	ТАМ 17,5-05Н	ТАМ 18-05Р	ТАШ 18-05
		Количество по маркам															
Алюминий технический прессованный		9,21	10,16	11,10	12,05	7,48	8,71	3,21	4,94	6,54	9,92	4,54	5,50	6,54	7,58	14,04	9,00
Сплавы алюминиевые литые		–	–	–	–	–	–	–	–	–	–	0,55	0,55	0,55	0,55	1,10	–
Сталь толстолистовая рядовых марок	097 100	0,71	0,71	0,71	0,71	0,37	0,37	0,09	0,14	0,15	0,23	–	–	–	–	0,11	–
Металлоизделия промышленного назначения (метизы)	120 000	0,24	0,245	0,245	0,245	0,09	0,095	0,03	0,04	0,12	0,19	0,195	0,195	0,205	0,215	0,39	0,40
Резина техническая		0,14	0,14	0,15	0,15	0,17	0,19	0,12	0,18	0,24	0,36	0,22	0,26	0,31	0,36	0,74	–

З. в.к.отд.	Ла[illegible]ко	[illegible]	7.83
Нач. отд.	Мир[illegible]ова	[illegible]	7.83
Гл. спец.	Яникьев	[illegible]	7.83
Пров.	Мамчур	[illegible]	7.83
Разраб.	Олексенко	[illegible]	7.83

1. 236. 4-7/84. 3-6КМ

Ведомость потребности в материалах

Стадия	Лист	Листов
Р	–	1

КиевЗНИИЭП

20106 51

1. Общие данные.

1. Назначение и область применения.	Тамбуры из алюминиевых сплавов предназначены для устройства входов в общественных зданиях.
2. Обозначение документа, по которому поставляют изделие.	Альбом типовых изделий.
3 Разработчик документации.	Киев ЗНИИЭП.
4. Предприятие-изготовитель.	Броварской завод алюминиевых строительных конструкций. 255020, г. Бровары, Киевской обл. Промузел.
5. Дата постановки на промышленное производство.	1983 г.
6. Данные об аттестации качества изделия.	Аттестация не проводилась.

7. Прочие данные

	План в т.	План в тыс. руб.	Удельный вес в общем выпуске в %.
1983г	50	180	1,6
	Проект плана		
1984г	200	721	5
1985г	400	1442	8

Зав.к.отд	Ланько		7.83
Нач. ВКМ	Ницкова		7.83
Гл. спец.	Аникеев		7.83
Провер.	Арендиков		7.83
Разраб.	Алексеенко		7.83

1.236.4-7/84.3-ТКМ

Карта технического уровня и качества продукции

Стадия	Лист	Листов
Р	1	5

КиевЗНИИЭП

2. Определение уровня качества изделия.

Показатели качества изделия		Базовые показатели качества					Относительный показатель качества			
				аналогов			к перспективному об-цу		к аналогу	
Наименование	Фактическая величина опытного образца	По ГОСТ 21519-76	Перспективного образца	Воронеж. ЗСК			Д	КС	Д	КС
1	2	3	4	5	6	7	8	9	10	11
1. Технический уровень										
1.1. Показатели назначения										
1.1.1. Нормативные нагрузки Н/м²/кгс/м²	229 (23,4)	229 (23,4)	229 (23,4)	229 (23,4)			1		1	
1.2. Показатели конструктивности										
1.2.1. Номинальные линейные размеры конструкции, мм										
по высоте	3300	3300	3300	3300			1		1	
по ширине	2000	2000	2000	2000			1		1	
1.2.2. Отклонения от номинальных линейных размеров, мм										
по высоте	2	± 2	± 1,8	2			0,9		1	
по ширине	1,5	± 1,5	± 1,2	1,5			0,8		1	
1.2.3. Отклонения от прямолинейности, мм										
по высоте	3	3	2	3			0,66		1	
по ширине	2	2	1,3	2			0,65		1	
1.2.4. Отклонение от плоскостности, мм										
по высоте	3	3	2	3			0,66		1	
по ширине	2	2	1,3	3			0,65		1	
1.2.5. Отклонение от равенства диагоналей, мм										
коробки двери	3	5	3	3			1		1	
полотна двери	3	5	3	3			1		1	
рамы витрины	5	5	4	5			0,8		1	

1	2	3	4	5	6	7	8	9	10	11
1.2.6. Допуски несовмещения элементов каркаса конструкции в местах их соединения (зазоры), мм	0,3	0,3	0,3	0,3			1		1	
1.2.7. Номинальная толщина анодно-окисного покрытия, мм	21	не менее 20	21	20			1		1,05	
1.2.8 Параметры шероховатости поверхности, мм	0,1	не более минусового допуска по толщине стенки профиля	0,1	0,1			1		1	
1.3. Показатели надежности										
1.3.1 Гарантийный срок эксплуатации, год	2	2	3	1,5			0,66		1,33	
1.4. Показатели технологичности										
1.4.1. Расход алюминиевых сплавов по норме без учета отходов кг/м²	14,5	14,5	14,5	14,8			1		1,02	
1.4.2. Расход алюминиевых сплавов с учетом отходов кг/м²	15,9	15,9	15,9	16,1			1		1,01	
1.4.3. Коэффициент использования основных материалов	0,92		0,93	0,94			0,99		0,97	
1.4.4. Трудоемкость изготовления, чел-час/м²	6,63		6,24	6,54			0,94		0,99	
1.5. Показатели транспортабельности										
1.5.1. Габаритные размеры, мм (ВХН)	3300x2000		3300x2000	3300x2000			1		1	
1.5.2. Коэффициент использования грузоподъемности транспортных средств.	0,3		0,3	0,3			1		1	

1	2	3	4	5	6	7	8	9	10	11
1.6. Эргономические показатели										
1.6.1 Усилие при открывании двери н/кгс/	49(5)	49(5)	49(5)	49(5)			1		1	
1.7 Эстетические показатели										
1.7.1 Вид и цвет отделки лицевых поверхностей.	бесцветное анодирование	бесцветное анодирование	бесцветное анодирование	бесцветное анодирование			1		1	

3. Патентная чистота изделий

Страна	Ведущая страна изготовитель	Страна потребитель изделия	Патентная чистота изделия
СССР	+	+	да
ФРГ	+		
США	+		
Япония	+		
Франция	+		
Финляндия	+		
Югославия	+		

4. Планируемое изменение показателей качества изделия

Наименование показателя	Величина показателя		Год достижения планируемого показателя
	имеющаяся	планируемая	
1. Гарантийный срок эксплуатации, год	2	3	1984
2. Отклонения от прямолинейности элементов каркаса, мм	3	2	1984
3. Отклонения от плоскостности, мм	3	2	1984
4. Отклонения от равенства диагоналей	5	4	1984
5. Отклонения от номинальных линейных размеров, мм			
по длине	2	±1,8	1984
по ширине	1,5	±1,2	1984

5. Источники информации.

1. ГОСТ 25136-82 Витрины и витражи из алюминиевых сплавов. Типы, конструкции и размеры.

2. ГОСТ 24584-81 Двери из алюминиевых сплавов для общественных зданий. Типы конструкции и размеры.

3. ГОСТ 21519-76 Окна, двери балконные, витражи и витрины из алюминиевых сплавов. Общие технические условия.

4. ГОСТ 23747-79 Двери из алюминиевых сплавов Общие технические условия.

5. ГОСТ 2116-71 Карта технического уровня и качества продукции.

6. РД 50-149-79 Методические указания по оценке технического уровня и качества промышленной продукции. - М:, Издательство стандартов, 1979г.

7. [illegible] "ССР 2-81 Аттестация промышленной продукции. Порядок проведения аттестации промышленной продукции, выпускаемой предприятиями республиканских министерств и ведомств УССР. - Госплан УССР - Киев, 1981.

8. Техпромфиниплан Бровдорского завода АСК.

9. Патентный формуляр (разработан КиевЗНИИЭП).

10. Акт приемочных испытаний.

6. Выводы и предложения.

Типовые конструкции элементов тамбуров из алюминиевых сплавов по показателям технического уровня и качества находятся на уровне отечественных аналогов и рекомендуются к серийному производству.

gost.e-ecolog.ru