ТИПОВЫЕ КОНСТРУКЦИИ ИЗДЕЛИЯ И УЗЛЫ ЗДАНИЙ И СООРУЖЕНИЙ

СЕРИЯ 1.236.4-7/84

ВИТРИНЫ И ТАМБУРЫ ИЗ АЛЮМИНИЕВЫХ СПЛАВОВ ДЛЯ ОБЩЕСТВЕННЫХ ЗДАНИЙ

ВЫПУСК 1

ВИТРАЖИ И ВИТРИНЫ

Чертежи КМ

20104
цена 11-18

gost.e-ecolog.ru

ЦЕНТРАЛЬНЫЙ ИНСТИТУТ ТИПОВОГО ПРОЕКТИРОВАНИЯ
ГОССТРОЯ СССР

Москва, А-445, Смольная ул., 22

Сдано в печать IV 1989 года

Заказ № 4241 Тираж 900 экз

ТИПОВЫЕ КОНСТРУКЦИИ, ИЗДЕЛИЯ И УЗЛЫ ЗДАНИЙ И СООРУЖЕНИИ

СЕРИЯ 1.236.4-7/84

ВИТРИНЫ И ТАМБУРЫ ИЗ АЛЮМИНИЕВЫХ СПЛАВОВ ДЛЯ ОБЩЕСТВЕННЫХ ЗДАНИЙ

ВЫПУСК 1

ВИТРАЖИ И ВИТРИНЫ

Чертежи КМ

Разработаны: КиевЗНИИЭП
Главный инженер института А.Касилов
Зам.директора Зав комплексным отделом И.Панько
Гипроспецлегконструкция
Зам директора института В.Новиков

Утверждены Государственным Комитетом по гражданскому строительству и архитектуре при Госстрое СССР

Приказ № 305 от 23.10.1984 г

Введены в действие с 01.12.1984 г

© ЦИТП Госстроя СССР, 1988

Обозначение	Наименование	Стр.
1.236.4-7/84.1-0ТОКМ	Техническое описание	3
1.236.4-7/84.1-1КМ	Номенклатура изделий	10
1.236.4-7/84.1-2КМ	Схемы сборки основных рам из линейных элементов.	78
1.236.4-7/84.1-3КМ	Примеры монтажных схем	91
1.236.4-7/84.1-4КМ	Схемы остекления	108
1.236.4-7/84.1-5КМ	Схемы установки приборов	113
1.236.4-7/84.1-6КМ	Номенклатура алюминиевых, резиновых и пластмассовых профилей	118
1.236.4-7/84.1-7КМ	Ведомость материалов и изделий.	125
1.236.4-7/84.1-8КМ	Ведомость потребности в материалах.	136
1.236.4-7/84.1-9КМ	Карта технического уровня и качества продукции.	141

Инв.№ подл. | Подпись и дата | Взам. инв.№

Зав.к.отд	Ланько			1.236.4-7/84.1-0КМ
Нач.АКМ	Жиркова			
Гл.спец.	Аникьев			Содержание
Пров.	Мамчур			Стадия: Р; Лист; Листов: 1
Разраб.	Олексенко			КиевЗНИИЭП

I. Введение

I.I. Настоящая серия содержит рабочие чертежи элементов типовых конструкций из алюминиевых сплавов заводского изготовления, предназначенных для устройства витражей и витрин в одинарном каркасе с одинарным и двойным остеклением (стеклопакет), а также витражей и витрин двойных (расставленных) с двойным и тройным остеклением.

I.2. Типы и размеры элементов витражей и витрин приняты в соответствии с "Номенклатурой основных типов конструкций и изделий из алюминиевых сплавов для гражданского строительства", одобренной Госгражданстроем (письмом № ЮР 6-3226 от 25.I2.I973 г.), а также в соответствии с ГОСТ 25II6-82 "Витрины и витражи из алюминиевых сплавов. Типы, конструкция и размеры".

2. Область применения

2.I. Элементы витражей и витрин предназначены для устройства наружных светопрозрачных ограждений в общественных зданиях.

2.2. Подбор требуемого сопротивления теплопередаче заполнений световых проемов витражей и витрин общественных зданий следует производить по табл.9 СНиП II-3-79*.

Сопротивление теплопередаче в соответствии с прил.6 СНиП II-3-79* "Строительная теплотехника" витражей и витрин с одинарным остеклением - 0,I8 $м^2ч^oC$/ккал; витражей и витрин в одинарном каркасе при двойном остеклении стеклопакетами - 0,36 $м^2ч^oC$/ккал; витражей и витрин двойных (расставленных) - 0,40 $м^2ч^oC$/ккал и витражей и витрин с тройным остеклением - 0,56 $м^2ч^oC$/ккал.

2.3. Витражи и витрины допускается применять в I-IУ ветровых районах при высоте зданий до 60 м. В таблицах I и 2 приведены допустимые ветровые нормативные нагрузки в кгс на кв.м в зависимости от высоты и шага стоек. Данные таблицы I приведены для одинарного остекления (при максимально допустимом прогибе I/200 пролета), а данные таблицы 2 - для остекления стеклопакетами (при максимально допустимом прогибе I/300 пролета). По данным таблиц подбирается высота и шаг стоек в зависимости от ветровой нагрузки и принятого типа остекления, при этом для первого этажа они устанавливаются в проемы с размерами по высоте 2,4; 2,7; 3,0; 3,3 и 3,6 м и с шагом стоек от 0,4 до 3,0 м, а элементы витражей типового этажа устанавливаются в зданиях высотой этажа 3,3 м.

Допустимые нормативные ветровые нагрузки кгс/$м^2$

Таблица I

Высота стоек, мм	Шаг стоек, мм		
	I500	2000	3000
2400	234	200	I52
2700	I60	I30	I05
3000	II2	90	77
3300	85	67	54
3600	64	50	39

Таблица 2

Высота стоек, мм	Шаг стоек, мм		
	I500	2000	3000
2400	I56	I33	I0I
2700	I06	86	69
3000	74	60	5I
3300	56	44	36
3600	42	33	26

3. Типы и размеры

3.I. Включенные в номенклатуру данного альбома монтажные элементы витражей и витрин служат для устройства светопрозрачных ограждений трех типов (по числу рядов остекления):

а) с одинарным остеклением;

б) с двойным остеклением (стеклопакет) в одинарном каркасе;

в) с двойным остеклением листовым стеклом в двух раздельных каркасах.

Кроме того, на основании этой номенклатуры могут быть изготовлены витражи с тройным остеклением в двух раздельных каркасах, при этом каркас внутреннего ряда витражей заполняется листовым стеклом, а каркас наружного ряда - стеклопакетами.

3.2. В номенклатуру монтажных элементов входят:

а) линейные элементы:

- стойки витрин средние и боковые длиной 2,4; 2,7; 3,0; 3,3 м и стойки витражей I-го этажа средние и боковые длиной 3,3, 3,6 м - для каркаса наружного ряда;

- стойки для витражей типового этажа длиной 3,3 м, верхнего этажа - 2,7 м, цокольного этажа - 3,3; 3,6 м - для каркаса наружного ряда;

- стойки для витражей лестничных клеток длиной 3,3 м;

Зав.к.отд.	Ланько	[signature]	5 83	1.236.4-7/84.1-ОТОКМ
Нач. АКМ	Жиркова	[signature]	5 83	Техническое описание
Гл. инж.	Калайда	[signature]	5 83	
Гл. спец.	Аникьев	[signature]	5 83	
Провер.	Аникьев	[signature]	5 83	
Разраб.	Мамчур	[signature]	5 83	

Стадия	Лист	Листов
Р	1	7

КиевЗНИИЭП

20104 4

- стойки витрин средние и боковые длиной 2,4; 2,7; 3,0; 3,3 м и стойки витражей I-го этажа средние и боковые длиной 3,3; 3,6 м - для каркаса внутреннего ряда;

- ригели для витражей и витрин верхние средние и нижние с размерами по длине относительно осей стоек от 0,4 до 3,0 м через каждые 50 мм, для каркасов наружного и внутреннего ряда;

б) рамы:

- для витражей I-го этажа высотой 3,3 м и шириной в осях стоек I,5 м для каркаса наружного ряда;

- для витражей типовых этажей высотой 3,3 м и шириной в осях стоек I,5 м для каркаса наружного ряда;

- для входа в межвитражное пространство высотой 2,4; 2,7; 3,0; 3,3; 3,6 м и шириной в осях стоек 0,6 м для каркаса внутреннего ряда;

в) фрамуги для каркасов витражей и витрин наружного и внутреннего ряда;

г) комплектующие элементы:

- нащельники для витражей и витрин верхние, нижние и боковые;
- сливы для витражей и витрин;
- нащельники для витражей и витрин угловые;
- вкладыши, штапики и пружины, монтажные детали.

3.3. Включенные в альбом схемы сборки рам из линейных элементов (листы КМ - 02) предназначены для выполнения укрупнительной сборки элементов витрин и витражей в условиях стройплощадки с целью удобства монтажа.

На листах КМ-03 приведены примеры монтажных схем витрин и витражей. При технико-экономическом обосновании на основе вошедших в номенклатуру альбома изделий возможны также другие варианты монтажных схем.

3.4. При проектировании наружных и внутренних углов светопрозрачных ограждений следует использовать изделия и комплектующие элементы, входящие в номенклатуру настоящего альбома.

3.5. Витражи цокольного и парапетного этажей могут выполняться из специально предусмотренных в альбоме элементов, либо проектироваться на основе узлов, профилей и деталей данного альбома с учетом архитектурных, конструктивных и других особенностей проектируемого здания.

4. Конструктивное решение

4.I. Конструкции элементов витражей и витрин, представленные в альбоме, разработаны на едином комплекте профилей, состоящем из I8 алюминиевых, 3 резиновых и 2 пластмассовых профилей.

4.2. В целях унификации алюминиевых конструкций в витражах и витринах применены фрамуги, разработанные на комплекте профилей и с угловыми соединениями типовых конструкций окон в одинарном переплете. Для открывания фрамуг предусмотрен специальный фрамужный прибор и стяжки.

4.3. Алюминиевые профили для элементов витражей и витрин изготавливаются в соответствии с ГОСТ 22233-83 из сплава АДЗI ГОСТ 4784-74* в состоянии материала Т1 или Т5. Для уплотнения притворов створных элементов и зазоров между стеклом и алюминием применены профили из резины марки НО 68-I по ТУ 38-I05-I082-76 или резины 6I90 ТУ 38-I05.376-77.

Элементы витражей и витрин должны изготавливаться в соответствии с требованиями ГОСТ 2I5I9-76 "Окна, двери балконные, витражи и витрины из алюминиевых сплавов. Общие технические условия".

4.4. Соединение ригелей со стойками осуществляется с помощью вкладышей, выполненных из алюминиевых прессованных профилей. Вкладыши крепятся к стойке при помощи болтов с гайками. Для предотвращения сжатия профиля стойки при затяжке болтов, в соединениях средних вкладышей предусмотрены специальные распорные втулки.

4.5. Крепление стоек витрин и витражей I-го этажа к строительным конструкциям производится монтажной сваркой посредством стального листа, закрепленного самонарезающими винтами к анкеру из прессованного профиля. Нижний узел неподвижный, верхний - подвижный, что дает возможность компенсировать температурные деформации и отклонения от проектных размеров строительных конструкций.

Крепление витражей типового этажа и лестничных клеток предусмотрено в уровне верха перекрытия при помощи сварки. Узел крепления обеспечивает возможность перемещения конструкций на монтаже в трех направлениях.

Инв. № подл. | Подпись и дата | Взам. инв. №

4.6. Зазоры между алюминиевыми конструкциями и несущими или ограждающими конструкциями из других материалов заделываются теплоизоляционными материалами (минеральной ватой, гернитом) и закрываются специальными нащельниками и сливами в конструкции которых использовано изобретение по а.с. № 883299.

4.7. Заполнение каркасов витражей и витрин осуществляется витринным неполированным стеклом толщиной 6,5 мм по ГОСТ 7380-77 либо стеклопакетами по ГОСТ 24866-81 типа СПК1 с расстоянием между стеклами 12 мм и общей толщиной не более 28 мм и не менее 23,5 мм.

Фрамуги и створки заполняются стеклом оконным толщиной 4 мм по ГОСТ 111-78 либо стеклопакетами по ГОСТ 24866-81 типа СПК1 с расстоянием между стеклами 15 мм и общей толщиной не более 25,5 мм и не менее 21,5 мм. В альбоме приведены спецификации основных типоразмеров стекла и стеклопакетов.

4.8. Конструкцией предусматривается возможность заполнения каркасов листовыми несветопрозрачными материалами толщиной 6-7 мм либо 25-28 мм. Подбор материалов осуществляется в каждом конкретном случае с учетом функциональных, архитектурно-эстетических, санитарно-гигиенических, противопожарных и др. требований, предъявляемых к объекту в целом.

4.9. С целью уменьшения водо- и воздухопроницаемости стыки между стойками и ригелями герметизируются мастикой 51-УТ-32 по ТУ 38-105-507-81. Перед остеклением устанавливаются все штапики с одной стороны остекления и герметизируются стыки между горизонтальными и вертикальными штапиками. Выступание мастики на лицевые поверхности витражей и витрин не допускается. В витражах и витринах двойных, расставленных каркасы внутреннего ряда не герметизируются. Для отвода конденсата или случайно попавшей внутрь конструкций атмосферной влаги в ригелях каркасов наружного ряда предусмотрены специальные отверстия.

4.10. Для обеспечения стойкости конструкций против коррозии и повышения их архитектурно-эстетических качеств все алюминиевые конструкции должны анодироваться. Толщину анодной пленки следует принимать по ГОСТ 21519-76.

Детали креплений и примыканий, а также крепежные изделия, выполненные из стали должны оцинковываться или кадмироваться по ГОСТ 14623-69. Толщина защитного слоя должна быть не менее 9 мкм.

4.11. Все, без исключения, рационализаторские предложения, направленные на совершенствование конструктивных, технологических и других качеств отдельных элементов изделий и их деталей должны в обязательном порядке согласовываться с КиевЗНИИЭП.

5. Монтаж и эксплуатация

5.1. Витражи и витрины должны поставляться заводами-изготовителями в виде комплектов полностью подготовленных к монтажу линейных элементов, фрамуг, нащельников и др. в соответствии со спецификацией к заказу, в которой должно быть указано: марки элементов каждого типа и их количество, марки комплектующих изделий и их количество, вид защитно-декоративного покрытия каждого элемента.

Фрамужные приборы и стяжки должны заказываться отдельно в зависимости от типа витража (витрины), а также от высоты стоек и ширины ригеля. Марки фрамужных приборов и стяжек следует определять по таблице, лист КМ-04.

В соответствии с ГОСТ 25116-82 по согласованию с заводами-изготовителями конструкции могут поставляться в виде рам 3300х1500. Для витражей с одинарным и двойным (стеклопакет) остеклением рамы с фрамугами должны поставляться в комплекте с фрамужными приборами. Для раздельных витражей рамы с фрамугами наружного ряда должны поставляться в комплекте со стяжками, а рамы с фрамугами внутреннего ряда - с фрамужными приборами.

Рамы и линейные элементы маркируются на заводе-изготовителе шифром, представленным в номенклатуре альбома.

5.2. Технические требования к изготовлению, транспортированию и хранению алюминиевых конструкций следует принимать по ГОСТ 21519-76.

5.3. Монтаж алюминиевых конструкций следует производить в соответствии с проектом производства работ, утвержденном в установленном порядке, и требованиями настоящего технического описания.

5.4. До начала монтажа конструкций необходимо произвести подготовку проемов:

- произвести работы, связанные с мокрыми процессами вблизи проемов и непосредственно в самих проемах;
- проверить по техдокументации наличие и правильность отметок

закладных деталей, к которым должны крепиться алюминиевые конструкции. Отметки закладных деталей должны быть выдержаны с точностью ±5 мм по всему периметру проема.

5.5. Монтаж конструкций витражей и витрин производить путем последовательной установки рам или стоек в проектное положение и ригелей между ними, начиная с боковых стоек. Установку ригелей осуществлять методом "насадки", крепление последних к стойкам предусмотрено самонарезающими винтами, входящими в комплект поставки.

5.6. Анкерные детали рам и стоек после выверки конструкций должны привариваться к закладным деталям.

5.7. При производстве сварочных работ необходимо предусмотреть меры по защите алюминиевых конструкций от попадания искр. Места сварки должны быть защищены от коррозии согласно указаниям СНиП Ш-I8-75.

5.8. Зазоры между строительными и алюминиевыми конструкциями уплотняются гернитом, утепляются минеральной ватой, смоляной паклей, после чего закрываются горизонтальными и вертикальными нащельниками. В нижней части витрин и витражей устанавливаются сливы. Нащельники и сливы поставляются на строительство по заказной спецификации заказчика в соответствии с номенклатурой настоящего альбома. Прирезка нащельников и сливов производится по месту.

5.9. Перед установкой алюминиевых нащельников и сливов в имеющиеся в них пазы заводят (с торцов) стальные пружины из стали 65Г, устанавливают их с шагом 500 мм, но не менее двух на каждый профиль и крепят путем обжатия усиков профиля нащельника или слива. Собранные таким образом нащельники и сливы вводятся в зазоры между строительной и алюминиевыми конструкциями. При этом пружины наружного нащельника (слива) должны быть смещены по отношению к пружинам внутреннего нащельника на 200-300 мм по длине.

5.I0. Остекление витрин и витражей, а также установка глухих (несветопрозрачных) заполнений может производиться как с наружной стороны здания, так и со стороны помещения.

5.II. Стекла, стеклопакеты и другие виды заполнения устанавливаются в изделиях на опорных, фиксирующих и ограничительных подкладках из полиэтилена низкого давления первого сорта по ГОСТ I6338-77, морозостойкой резины повышенной твердости или древесины, пропитанной гидрофобными составами.

5.I2. Стекло или стеклопакет закрепляются по периметру штапиками из алюминиевых профилей и обжимается с обеих сторон резиновыми уплотнителями. Штапики рекомендуется устанавливать сначала вертикальные, а затем горизонтальные. При необходимости последовательность установки штапиков может быть изменена.

При замене остекления штапики необходимо снять специальными неметаллическими приспособлениями с целью предотвращения их от повреждения и установить их повторно после установки остекления.

В случаях повреждения штапиков повторная их установка не допускается.

5.I3. При монтаже расставленных витражей и витрин расстояние между наружным и внутренним каркасами витражей следует принимать 500 мм, а между наружным и внутренним каркасами витрин - I000 мм.

5.I4. В целях повышения качества и сокращения сроков строительства, работы по устройству ограждающих алюминиевых конструкций должны выполняться специализированными организациями.

6. Маркировка

6.I. Элементы витрин и витражей подразделяются на типы, указанные в табл.I.

Таблица I

Наименование элемента	Тип	Назначение
Стойка	СВО	Для витрин с одинарным остеклением
	СВП	То же,с двойным остеклением (стеклопакетом)
	СРО	Для витражей с одинарным остеклением
	СРП	То же,с двойным остеклением (стеклопакетом)

Инв. № подл. | Подпись и дата | Взам. инв. №

Продолжение таблицы 1

Наименование элемента	Тип	Назначение
Ригель	РВО	Ригель верхний для витрин или витражей с одинарным остеклением
	РСО	Ригель средний для витрин или витражей с одинарным остеклением
	РНО	Ригель нижний для витрин или витражей с одинарным остеклением
	РВП	Ригель верхний для витрин или витражей с двойным остеклением (стеклопакетом)
	РСП	Ригель средний для витрин или витражей с двойным остеклением (стеклопакетом)
	РНП	Ригель нижний для витрин или витражей с двойным остеклением (стеклопакетом)
Фрамуга	ФО	Для витрин или витражей с одинарным остеклением
	ФП	То же, с двойным остеклением (стеклопакетом)
Рама	ВАО	Для витрин с одинарным остеклением
	ВАП	То же, с двойным остеклением (стеклопакетом)
	РАО	Для витражей с одинарным остеклением
	РАП	То же, с двойным остеклением (стеклопакетом)
Нащельник	Н	Комплектующее изделие
Слив	С	То же
Шталик	Ш	— " —
Пружина	П	— " —
Вкладыш соединительный	Ц	— " —
Монтажные детали	М	— " —

6.2. Маркировка стоек каркасов витражей и витрин осуществляется в следующем порядке:

X X X - X X X

Тип элемента по п. 6.1

Конструктивное исполнение:
Л — для витрин наружного ряда;
Н — для витражей наружного ряда первого этажа
Т — для витражей наружного ряда типового этажа
Б — для витражей наружного ряда верхнего этажа
Ц — для витражей наружного ряда цокольного этажа
Г — для витражей внутреннего ряда первого этажа
Д — для витражей внутреннего ряда типового, верхнего и цокольного этажей
Е — для витрин внутреннего ряда
М — для витражей лестничных клеток

Длина стойки, дм

Цифры, обозначающие:
число вкладышей для соединения с ригелями, примыкающими к стойке слева (относительно наружной стороны):
0 — нет вкладышей
1 — один вкладыш
2 — два вкладыша и т.д.

число вкладышей для соединения с ригелями, примыкающими к стойке справа (относительно наружной стороны):
0 — нет вкладышей
1 — один вкладыш
2 — два вкладыша и т.д.

Буквы, означающие:
ФЛ — наличие притвора для фрамуги, расположенной слева (относительно наружной стороны)
ФП — наличие притвора для фрамуги, расположенной справа (относительно наружной стороны)
П — наличие вкладыша для соединения среднего ригеля в витражах лестничных клеток справа внизу (относительно наружной стороны)
Л — наличие вкладыша для соединения среднего ригеля в витражах лестничных клеток слева внизу (относительно наружной стороны)

Конструктивные особенности:
К — наличие отверстий для крепления фрамужного прибора.

Марки стоек для витрин и витражей устанавливаются в зависимости от их типов, конструктивного исполнения, длины стойки и числа вкладышей.

Пример условного обозначения (марки) стойки длиной 30 дм для витрины наружного ряда с одинарным остеклением и двумя вкладышами для примыкания ригелей к стойке слева и справа:

СВОЛ 30-22.

То же, стойки длиной 33 дм для витража наружного ряда с одинарным остеклением и четырьмя вкладышами для примыкания справа:

СРОН 33-04.

Пример условного обозначения стойки длиной 30 дм для витрины внутреннего ряда с одинарным остеклением и двумя вкладышами для примыкания ригелей к стойке слева и справа:

СВОЕ 30-22.

То же, стойки длиной 36 дм для витража наружного ряда цокольного этажа с двойным остеклением и четырьмя вкладышами слева и справа:

СРЦЦ 36-44.

6.3. Маркировка ригелей каркасов витражей и витрин осуществляется в следующем порядке:

X X - X X X

- Тип элемента по п.6.I
- Конструктивное исполнение:
  - И - для витрины или витража I-го этажа наружного ряда;
  - Е - для витрины или витража внутреннего ряда;
  - Т - для витража типового этажа наружного ряда;
- Длина ригеля в осях стоек, дм
- Буквы, означающие:
  - Ф - наличие притвора для фрамуг по всей длине ригеля
  - ФЛ - наличие притвора для фрамуги слева от середины ригеля (относительно наружной стороны)
  - ФП - наличие притвора для фрамуги справа от середины ригеля (относительной наружной стороны)
- Дополнительные конструктивные особенности:
  - ОI - наличие вкладыша для соединения со стойкой в витринах без фрамуг
  - К - наличие отверстий для крепления фрамужного прибора.

Марки ригелей для витрин и витражей устанавливаются в зависимости от их типов, конструктивного исполнения и длины.

Пример условного обозначения (марки) верхнего ригеля витрины или витража наружного ряда под одинарное остекление длиной I5 дм:

РВОИ - I5.

То же, среднего ригеля витрины или витража внутреннего ряда:

РСОЕ - I5.

Пример условного обозначения (марки) верхнего ригеля витрины или витража для наружного ряда под двойное остекление длиной I5 дм:

РВПИ - I5.

6.4. Маркировка фрамуг для витрин и витражей осуществляется следующим образом:

X X X - X X

- Тип элемента по п.6.I
- Конструктивное исполнение:
  - Л - для витрин и витражей наружного ряда;
  - Е - для витрин и витражей внутреннего ряда;
- Высота фрамуги, дм
- Ширина фрамуги, дм
- Дополнительные конструктивные особенности:
  - К - наличие отверстий для крепления фрамужного прибора.

Пример условного обозначения (марки) фрамуги витрин и витражей наружного ряда с одинарным остеклением высотой 6 и шириной I5 дм:

ФОЛ 06-I5.

То же, внутреннего ряда:

ФОЕ 06-I5.

6.5. Рамы для витражей и витрин маркируются следующим образом:

X X X - X X X

- Тип элемента по п.6.I
- Конструктивное исполнение:
  - Л - для витрин наружного ряда;
  - Н - для витражей наружного ряда первого этажа;
  - Т - для витражей наружного ряда типового этажа;
  - Г - для витражей внутреннего ряда первого этажа;
  - Д - для витражей внутреннего ряда типового, верхнего и цокольного этажей;
  - Е - для витрин внутреннего ряда
- Высота рамы, дм
- Ширина рамы, дм
- Буквы, означающие:
  - Ф - наличие фрамуг;
  - С - наличие открывающейся створки.
- Дополнительные конструктивные особенности:
  - К - наличие отверстий для крепления фрамужного прибора.

Инв. № подл. | Подпись и дата | Взам. инв. №

Марки рам для витрин и витражей устанавливаются в зависимости от их типов, конструктивного исполнения, высоты и ширины рам.

Пример условного обозначения (марки) рамы витража наружного ряда с одинарным остеклением высотой 33 дм и шириной (в осях стоек) I5 дм:

РАОН 33-I5.

То же, для внутреннего ряда первого этажа:

РАОГ 33-I5.

Пример условного обозначения (марки) рамы витража наружного ряда с двойным остеклением высотой 33 дм и шириной в осях стоек I5 дм и с фрамугой:

РАПН 33-I5Ф.

6.6. Комплектующие изделия.

6.6.I. Нащельник и слив:

```
X X X  -  X
|  |  |     |____Тип изделия по п.6.I
   |  |     |____Конструктивное исполнение:
      |     |     Л - линейное;
      |     |     У - угловое.
      |     |____Исполнение угловых нащельников:
            |     И - для витрин и витражей наружного ряда;
            |     Е - для витрин и витражей внутреннего ряда;
            |     Т - для витражей наружного ряда типовых этажей;
            |     Б - для витражей наружного ряда верхнего этажа;
            |     Ц - для витражей наружного ряда цокольного этажа.
            |____Длина изделия, дм.
```

Пример условного обозначения (марки) линейного нащельника длиной 30 дм:

НЛ - 30.

То же, углового нащельника для витражей и витрин наружного ряда:

НУИ - 30.

Пример условного обозначения (марки) слива длиной 30 дм:

СЛ - 30.

6.6.2. Штапики:

```
X  X - X
|  |  |____Тип изделия по п.6.I
   |  |____Конструктивное исполнение:
      |     О - одинарное остекление;
      |     П - двойное остекление (стеклопакетом)
      |____Длина штапика, дм.
```

Пример условного обозначения (марки) штапика длиной 2I дм для элементов витрин и витражей с одинарным остеклением:

ШО-2I.

То же, с двойным остеклением длиной I9,23 дм.

ШП - I9,23.

Примечание: Штапики используются в случае примыкания витрин и витражей к раме тамбуров или при повторном остеклении.

6.6.3. Пружина, вкладыш соединительный, монтажные детали.

```
X - X
|  |____Тип изделия по п.6.I
   |____Исполнение изделия
```

Пример условного обозначения (марки) пружины исполнения 0I:

П - 0I.

Пример условного обозначения соединительного вкладыша для витрин и витражей исполнения 02:

Ц - 02.

То же, монтажных деталей для витражей наружного ряда, цокольного и типового этажей исполнения 0I:

М - 0I.

6.7. При внесении изменений в конструкцию вкладыша соединительного, пружины, монтажных деталей в каждом отдельном случае указывается новый последующий номер исполнения изделия. Новые номера исполнений принимаются по рабочим чертежам, утвержденным в установленном порядке.

Эскиз изделия	Наименование изделия	Марка изделия	Размер А, мм	Расход материалов, кг			Масса изделия, кг
				алюминия	стали	резины	
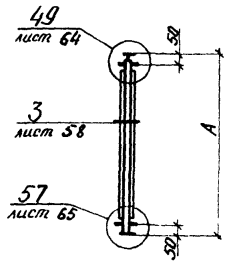	Стойки для витрин с одинарным остеклением наружного ряда средние	СВОЛ 24-22	2400	9,23	0,90	0,37	10,50
		СВОЛ 27-22	2700	10,29	0,90	0,41	11,60
		СВОЛ 30-22	3000	11,34	0,90	0,46	12,70
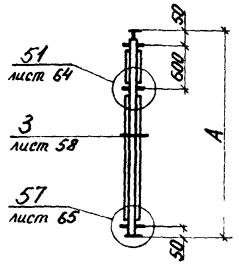		СВОЛ 24-33	2400	9,36	0,97	0,37	10,70
		СВОЛ 27-33	2700	10,42	0,97	0,41	11,80
		СВОЛ 30-33	3000	11,47	0,97	0,46	12,90
		СВОЛ 33-33	3300	12,52	0,97	0,51	14,00
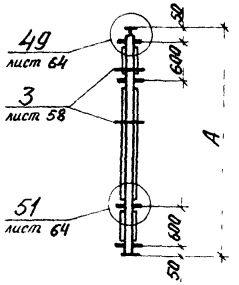	Стойки для витражей с одинарным остеклением наружного ряда первого этажа средние	СРОН 33-44	3300	12,65	1,04	0,51	14,20
		СРОН 36-44	3600	13,68	1,04	0,58	15,30

				1.236.4-7/84.1-1КМ			
Зав.отд.	Ланько		6.83				
Нач.АКМ	Жиркова		1.83		Стадия	Лист	Листов
					Р	1	68
Гл. спец.	Яницкев		1.83	Номенклатура изделий			
Провер.	Мамчур		1.83		КиевЗНИИЭП		
Разраб.	Алексенко		1.83				

Эскиз изделия	Наименование изделия	Марка изделия	Размер А, мм	Расход материалов, кг			Масса изделия, кг
				алюминия	стали	резины	
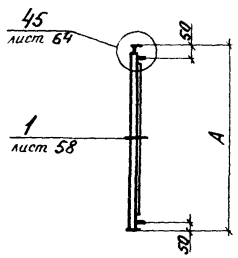	Стойки для витрин с одинарным остеклением наружного ряда боковые	СВОЛ 24-02	2400	8,02	0,90	0,18	9,10
		СВОЛ 27-02	2700	8,95	0,90	0,20	10,05
		СВОЛ 30-02	3000	9,92	0,90	0,23	11,05
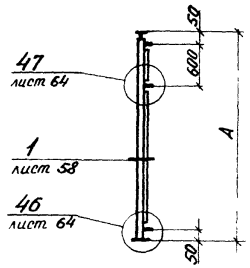		СВОЛ 24-03	2400	8,05	0,97	0,18	9,20
		СВОЛ 27-03	2700	8,98	0,97	0,20	10,15
		СВОЛ 30-03	3000	9,90	0,97	0,23	11,10
		СВОЛ 33-03	3300	10,82	0,97	0,26	12,05
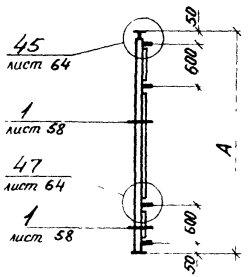	Стойки для витражей с одинарным остеклением наружного ряда первого этажа, боковые.	СРОН 33-04	3300	11,00	1,04	0,26	12,30
		СРОН 36-04	3600	11,83	1,04	0,29	13,15

Инв № подл. | Подпись и дата | Взам инв. №

Эскиз изделия	Наименование изделия	Марка изделия	Размер А, мм	Расход материалов, кг			Масса изделия, кг
				алюминия	стали	резины	
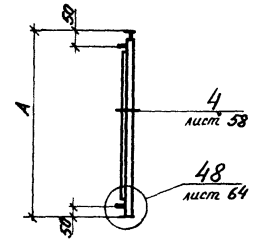	Стойки для витрин с одинарным остеклением наружного ряда, боковые.	СВОЛ 24-20	2400	8,02	0,90	0,18	9,10
		СВОЛ 27-20	2700	8,95	0,90	0,20	10,05
		СВОЛ 30-20	3000	9,95	0,90	0,23	11,05
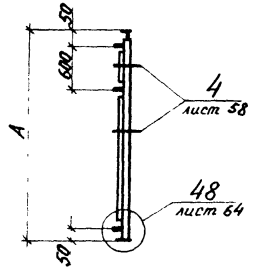		СВОЛ 24-30	2400	8,05	0,97	0,18	9,20
		СВОЛ 27-30	2700	8,98	0,97	0,20	10,15
		СВОЛ 30-30	3000	9,90	0,97	0,23	11,10
		СВОЛ 33-30	3300	10,82	0,97	0,26	12,05
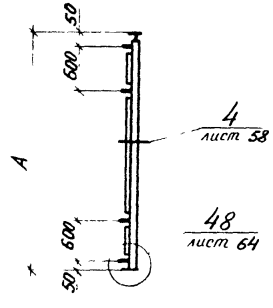	Стойки для витражей с одинарным остеклением наружного ряда первого этажа, боковые.	СРОН 33-40	3300	11,00	1,04	0,26	12,30
		СРОН 36-40	3600	11,83	1,04	0,26	13,15

Эскиз изделия	Наименование изделия	Марка изделия	Размер А, мм	Расход материалов, кг			Масса изделия, кг
				алюминия	стали	резины	
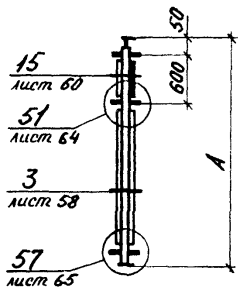	Стойки для витрин с одинарным остеклением наружного ряда с притвором для фрамуги средние.	СВОЛ 24-33 ФП	2400	9,17	0,97	0,36	10,50
		СВОЛ 27-33 ФП	2700	10,22	0,97	0,41	11,60
		СВОЛ 30-33 ФП	3000	11,28	0,97	0,45	12,70
		СВОЛ 33-33 ФП	3300	12,31	0,97	0,52	13,80
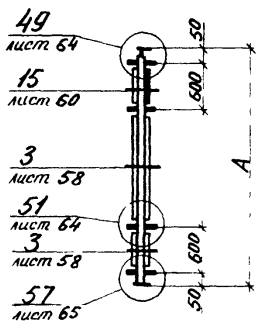	Стойки для витражей с одинарным остеклением наружного ряда первого этажа с притвором для фрамуги средние	СРОН 33-44 ФП	3300	12,51	1,04	0,55	14,10
		СРОН 36-44 ФП	3600	13,46	1,04	0,60	15,10
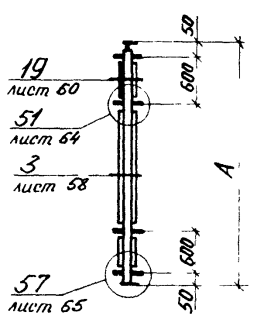		СРОН 33-44 ФЛ	3300	12,51	1,04	0,55	14,10
		СРОН 36-44 ФЛ	3600	13,46	1,04	0,60	15,10

Инв. № подл. | Подпись и дата | Взам. инв. №

Эскиз изделия	Наименование изделия	Марка изделия	Размер А, мм	Расход материалов, кг			Масса изделия, кг
				алюминия	стали	резины	
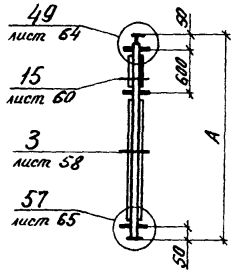	Стойки для витрин с одинарным остеклением наружного ряда с притвором для фрамуги с отверстиями крепления фрамужного прибора средние.	СВОЛ 24-33 ФПК	2400	9,21	0,98	0,36	10,55
		СВОЛ 27-33 ФПК	2700	10,26	0,98	0,41	11,65
		СВОЛ 30-33 ФПК	3000	11,32	0,98	0,45	12,75
		СВОЛ 33-33 ФПК	3300	12,35	0,98	0,52	13,85
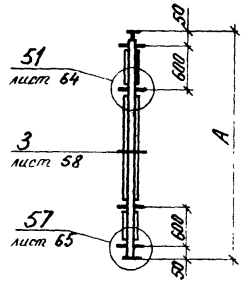	Стойки для витражей с одинарным остеклением наружного ряда первого этажа с притвором для фрамуги с отверстиями крепления фрамужного прибора средние	СРОН 33-44 ФПК	3300	12,55	1,05	0,55	14,15
		СРОН 36-44 ФПК	3600	13,50	1,05	0,60	15,15
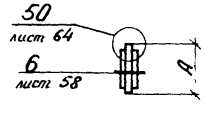	Стойки для витрин с одинарным остеклением средние.	СВО 06-00	560	1,65	–	0,10	1,75
	Стойки для витрин с одинарным остеклением с притвором для фрамуги средние.	СВО 06-00 ФЛ	560	1,61	0,01	0,08	1,70

Эскиз изделия	Наименование изделия	Марка изделия	Размер А, мм	Расход материалов, кг			Масса изделия, кг
				алюминия	стали	резины	
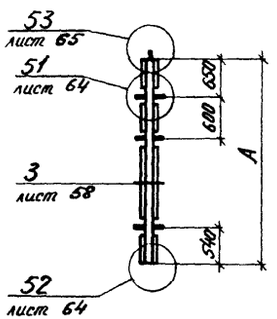	Стойки для витражей с одинарным остеклением наружного ряда типового этажа средние.	СРОТ 33-33	3290	12,25	0,35	0,50	13,10
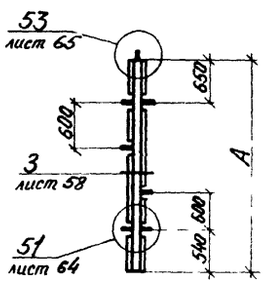	Стойки для витражей с одинарным остеклением лестничных клеток средние.	СРОМ 33-33П	3290	12,25	0,35	0,50	13,10
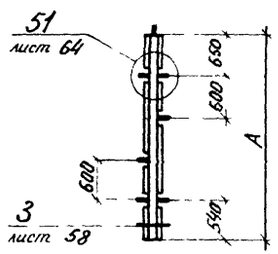		СРОМ 33-33Л	3290	12,25	0,35	0,50	13,10

Инв. № подл. | Подпись и дата | Взам. инв. №

1.236.4-7/84.1-1КМ

Лист 6

Эскиз изделия	Наименование изделия	Марка изделия	Размер А, мм	Расход материалов, кг			Масса, изделия, кг
				алюминия	стали	резины	
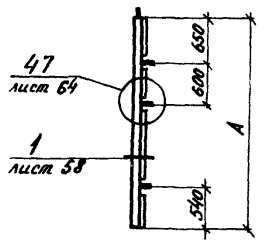	Стойки для витражей с одинарным остеклением наружного ряда типового этажа боковые	СРОТ 33-03	3290	10,59	0,35	0,26	11,20
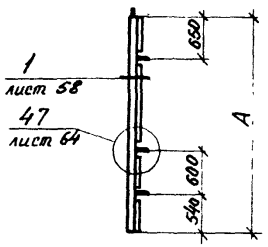	Стойки для витражей с одинарным остеклением лестничных клеток боковые	СРОМ 33-03	3290	10,59	0,35	0,26	11,20
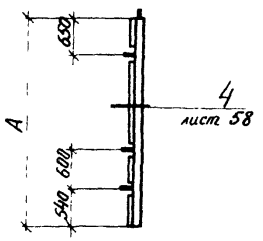		СРОМ 33-30	3290	10,59	0,35	0,26	11,20

Эскиз изделия	Наименование изделия	Марка изделия	Размер А, мм	Расход материалов, кг			Масса изделия, кг
				алюминия	стали	резины	
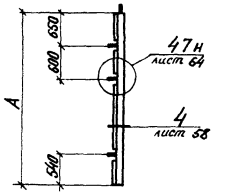	Стойки для витражей с одинарным остеклением наружного ряда типового этажа боковые	СРОТ 33-30	3290	10,59	0,35	0,26	11,20
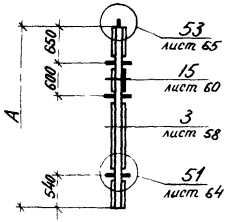	Стойки для витражей с одинарным остеклением наружного ряда типового этажа с притвором для фрамуги средние	СРОТ 33-33 ФП	3290	12,15	0,35	0,50	13,00
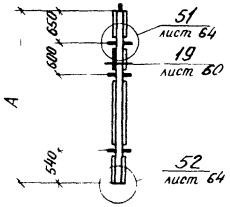		СРОТ 33-33 ФЛ	3290	12,15	0,35	0,50	13,00

Инв. № подл. | Подпись и дата | Взам. инв. №

Эскиз изделия	Наименование изделия	Марка изделия	Размер А, мм	Расход материалов, кг			Масса изделия кг
				алюминия	стали	резины	
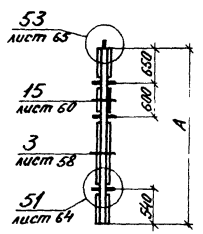	Стойки для витражей с одинарным остеклением наружного ряда типового этажа с притвором для фрамуги с отверстиями крепления фрамужного прибора средние	СРОТ 33-33 ФПК	3290	12,19	0,36	0,50	13,05
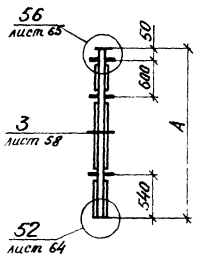	Стойки для витражей с одинарным остеклением наружного ряда верхнего этажа средние	СРОБ 27-33	2690	10,20	0,59	0,41	11,20
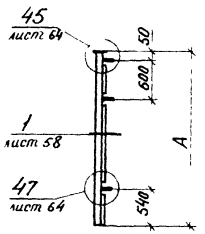	Стойки для витражей с одинарным остеклением наружного ряда верхнего этажа боковые	СРОБ 27-03	2690	8,80	0,59	0,21	9,60

Эскиз изделия	Наименование изделия	Марка изделия	Размер А, мм	Расход материалов, кг			Масса изделия кг
				алюминия	стали	резины	
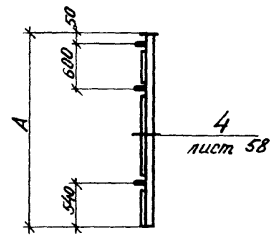	Стойки для витражей с одинарным остеклением наружного ряда верхнего этажа боковые	СРОБ 27-30	2690	8,80	0,59	0,21	9,60
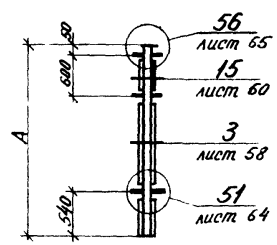	Стойки для витражей с одинарным остеклением наружного ряда верхнего этажа с притвором для фрамуги средние	СРОБ 27-33 ФП	2690	10,50	0,59	0,41	11,50
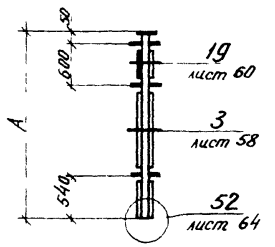		СРОБ 27-33 ФЛ	2690	10,50	0,59	0,41	11,50

Инв. № подл. | Подпись и дата | Взам. инв. №

1.236.4-7/84.1-1КМ

Лист 10

20104 20

Эскиз изделия	Наименование изделия	Марка изделия	Размер А, мм	Расход материалов, кг			Масса изделия, кг
				алюминия	стали	резины	
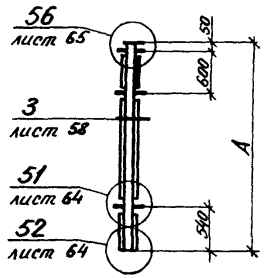	Стойки для витражей с одинарным остеклением наружного ряда верхнего этажа с притвором для фрамуги с отверстиями крепления фрамужного прибора средние.	СРОБ 27-33 ФПК	2690	10,54	0,60	0,41	11,55
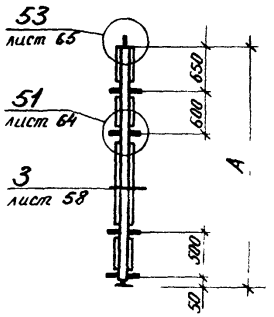	Стойки для витражей с одинарным остеклением наружного ряда цокольного этажа средние.	СРОЦ 33-44 СРОЦ 36-44	3300 3600	12,65 13,70	0,85 0,85	0,50 0,55	14,00 15,10
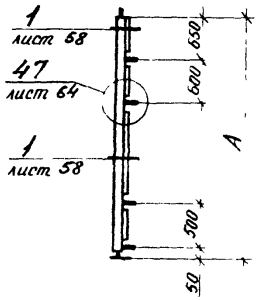	Стойки для витражей с одинарным остеклением наружного ряда цокольного этажа боковые	СРОЦ 33-04 СРОЦ 36-04	3300 3600	10,90 11,77	0,85 0,85	0,25 0,28	12,00 12,90

Эскиз изделия	Наименование изделия	Марка изделия	Размер А, мм	Расход материалов, кг			Масса изделия, кг
				алюминия	стали	резины	
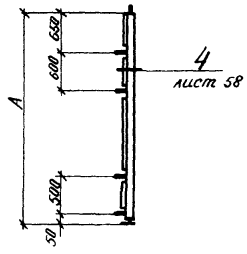	Стойки для витражей с одинарным остеклением наружного ряда цокольного этажа боковые	СРОЦ 33-40	3300	10,90	0,85	0,25	12,00
		СРОЦ 36-40	3600	11,77	0,85	0,28	12,90
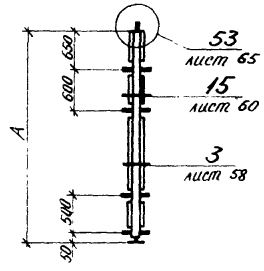	Стойки для витражей с одинарным остеклением наружного ряда цокольного этажа с притвором для фрамуги средние.	СРОЦ 33-44 ФП	3300	12,50	0,85	0,55	13,90
		СРОЦ 36-44 ФП	3600	13,55	0,85	0,60	15,00
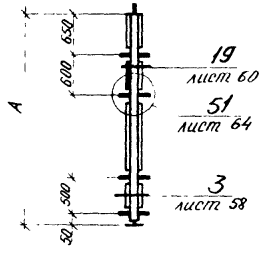		СРОЦ 33-44 ФЛ	3300	12,50	0,85	0,55	13,90
		СРОЦ 36-44 ФЛ	3600	13,55	0,85	0,60	15,00

Инв. № подл. | Подпись и дата | Взам. инв. №

Эскиз изделия	Наименование изделия	Марка изделия	Размер А, мм	Расход материалов, кг			Масса изделия, кг
				алюминия	стали	резины	
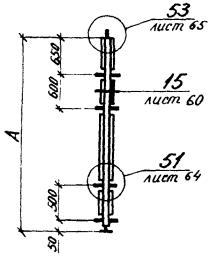	Стойки для витражей с одинарным остеклением наружного ряда цокольного этажа с притвором для фрамуги и отверстиями крепления фрамужного прибора средние	СРОЦ 33-44 ФПК	3300	12,54	0,86	0,55	13,95
		СРОЦ 36-44 ФПК	3600	13,59	0,86	0,60	15,05
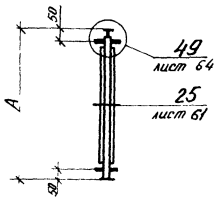	Стойки для витрин с двойным остеклением (стеклопакет) наружного ряда средние	СВПЛ 24-22	2400	8,83	0,90	0,37	10,10
		СВПЛ 27-22	2700	9,89	0,90	0,41	11,20
		СВПЛ 30-22	3000	10,94	0,90	0,46	12,30
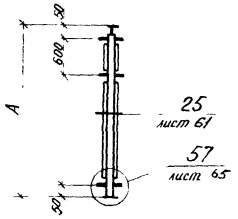		СВПЛ 24-33	2400	9,06	0,97	0,37	10,40
		СВПЛ 27-33	2700	10,07	0,97	0,41	11,45
		СВПЛ 30-33	3000	11,07	0,97	0,46	12,50
		СВПЛ 33-33	3300	12,07	0,97	0,51	13,55

Эскиз изделия	Наименование изделия	Марка изделия	Размер, А, мм	Расход материалов, кг			Масса изделия, кг
				алюминия	стали	резины	
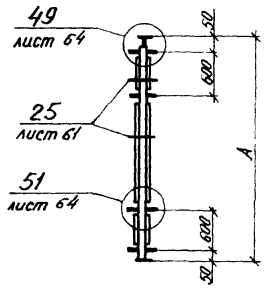	Стойки для витражей с двойным остеклением (стеклопакет) наружного ряда первого этажа средние.	СРПН 33-44	3300	12,15	1,04	0,51	13,70
		СРПН 36-44	3600	13,13	1,04	0,58	14,75
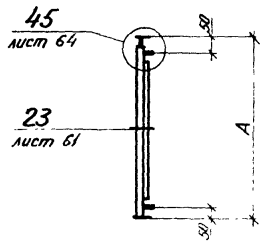	Стойки для витрин с двойным остеклением (стеклопакет) наружного ряда боковые	СВПЛ 24-02	2400	7,82	0,90	0,18	8,90
		СВПЛ 27-02	2700	8,70	0,90	0,20	9,80
		СВПЛ 30-02	3000	9,57	0,90	0,23	10,70
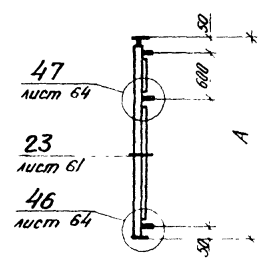		СВПЛ 24-03	2400	7,85	0,97	0,18	9,00
		СВПЛ 27-03	2700	8,78	0,97	0,20	9,95
		СВПЛ 30-03	3000	9,70	0,97	0,23	10,90
		СВПЛ 33-03	3300	10,62	0,97	0,26	11,85

Инв. № подл. | Подпись и дата | Взам. инв. №

Эскиз изделия	Наименование изделия	Марка изделия	Размер А, мм	Расход материалов, кг			Масса изделия, кг
				алюмин.	стали	резины	
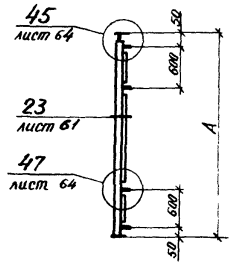	Стойки для витражей с двойным остеклением (стеклопакет) наружного ряда первого этажа боковые.	СРПН 33-04	3300	10,65	1,04	0,26	11,95
		СРПН 36-04	3600	11,57	1,04	0,29	12,90
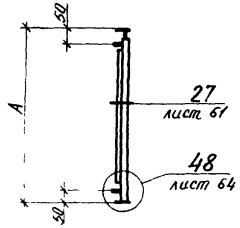	Стойки для витрин с двойным остеклением (стеклопакет) наружного ряда боковые	СВПЛ 24-20	2400	7,82	0,90	0,18	8,90
		СВПЛ 27-20	2700	8,70	0,90	0,20	9,80
		СВПЛ 30-20	3000	9,57	0,90	0,23	10,70
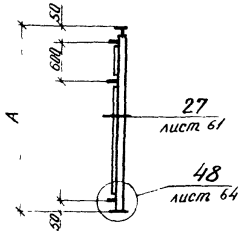		СВПЛ 24-30	2400	7,85	0,97	0,18	9,00
		СВПЛ 27-30	2700	8,78	0,97	0,20	9,95
		СВПЛ 30-30	3000	9,70	0,97	0,23	10,90
		СВПЛ 33-30	3300	10,62	0,97	0,26	11,85

Эскиз изделия	Наименование изделия	Марка изделия	Размер А, мм	Расход материалов, кг			Масса изделия, кг
				алюминия	стали	резины	
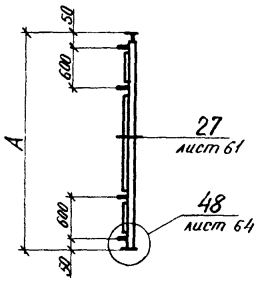	Стойки для витражей с двойным остеклением (стеклопакет) наружного ряда первого этажа боковые	СРПН 33-40	3300	10,65	1,04	0,26	11,95
		СРПН 36-40	3600	11,57	1,04	0,29	12,90
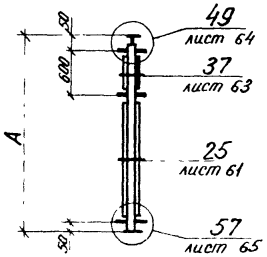	Стойки для витрин с двойным остеклением (стеклопакет) наружного ряда с притвором для фрамуги средние	СВПЛ 24-33 ФП	2400	8,91	0,97	0,37	10,25
		СВПЛ 27-33 ФП	2700	9,87	0,97	0,41	11,25
		СВПЛ 30-33 ФП	3000	10,87	0,97	0,46	12,30
		СВПЛ 33-33 ФП	3300	11,87	0,97	0,51	13,35
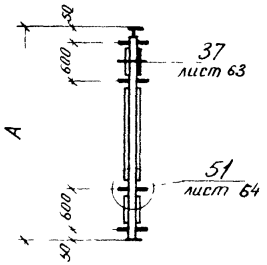	Стойки для витраней с двойным остекление (стеклопакет) наружного ряда первого этажа с притвором для фрамуги средние	СРПН 33-44 ФП	3300	12,00	1,04	0,51	13,55
		СРПН 36-44 ФП	3600	12,98	1,04	0,58	14,60

Инв. № подл. | Подпись и дата | Взам. инв. №

Эскиз изделия	Наименование изделия	Марка изделия	Размер А, мм	Расход материалов, кг			Масса изделия, кг
				алюмин.	стали	резины	
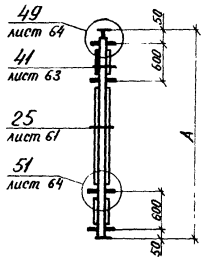	Стойки для витражей с двойным остеклением (стеклопакет) наружного ряда первого этажа с притвором для фрамуги средние	СРПН 33-44 ФЛ	3300	12,00	1,04	0,51	13,55
		СРПН 36-44 ФЛ	3600	12,98	1,04	0,58	14,60
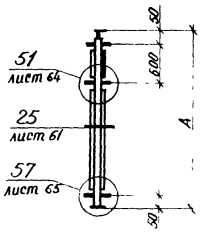	Стойки для витрин с двойным остеклением (стеклопакет) наружного ряда с притвором для фрамуги с отверстиями крепления фрамужного прибора средние	СВПЛ 24-33 ФПК	2400	8,95	0,98	0,37	10,30
		СВПЛ 27-33 ФПК	2700	9,91	0,98	0,41	11,30
		СВПЛ 30-33 ФПК	3000	10,91	0,98	0,46	12,35
		СВПЛ 33-33 ФПК	3300	11,91	0,98	0,51	13,40
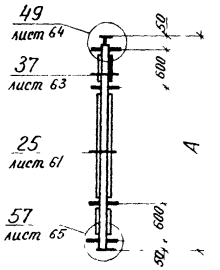	Стойки для витражей с двойным остеклением (стеклопакет) наружного ряда с притвором для фрамуги с отверстиями крепления фрамужного прибора средние	СРПН 33-44 ФПК	3300	12,04	1,05	0,51	13,60
		СРПН 36-44 ФПК	3600	13,02	1,05	0,58	14,65

Эскиз изделия	Наименование изделия	Марка изделия	Размер А, мм	Расход материалов, кг			Масса изделия, кг
				алюминия	стали	резины	
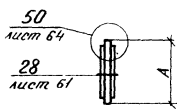	Стойки для витрин с двойным остеклением (стеклопакет) средние	СВП 06-00	560	1,60	—	0,10	1,70
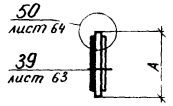	Стойки для витрин с двойным остеклением (стеклопакет) с притвором для фрамуги средние	СВП 06-00 ФЛ	560	1,55	0,02	0,08	1,65
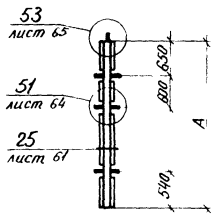	Стойки для витражей с двойным остеклением (стеклопакет) наружного ряда типового этажа средние	СРПТ 33-33	3290	11,70	0,35	0,50	12,55
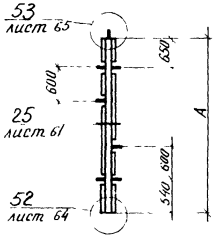	Стойки для витражей с двойным остеклением (стеклопакет) лестничных клеток средние	СРПМ 33-33 П	3290	11,70	0,35	0,50	12,55

Инв. № подл. | Подпись и дата | Взам. инв. №

Эскиз изделия	Наименование изделия	Марка изделия	Размер А, мм	Расход материалов, кг			Масса изделия, кг
				алюминия	стали	резины	
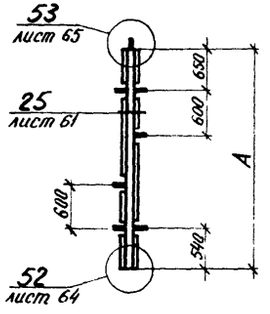	Стойки для витражей с двойным остеклением (стеклопакет) лестничных клеток средние	СРЛМ 33-33Л	3290	11,70	0,35	0,50	12,55
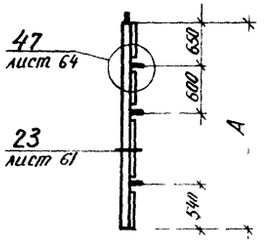	Стойки для витражей с двойным остеклением (стеклопакет) наружного ряда типового этажа боковые.	СРЛТ 33-03	3290	10,34	0,35	0,26	10,95
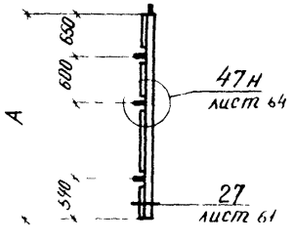		СРЛТ 33-30	3290	10,34	0,35	0,26	10,95

Эскиз изделия	Наименование изделия	Марка изделия	Размер А, мм	Расход материалов, кг			Масса изделия, кг
				алюминия	стали	резины	
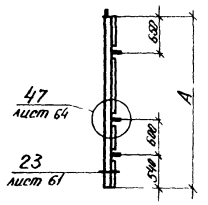	Стойки для витражей с двойным остеклением (стеклопакет) лестничных клеток боковые	СРПМ 33-03	3290	10,34	0,35	0,26	10,95
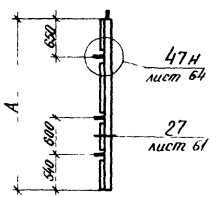		СРПМ 33-30	3290	10,34	0,35	0,26	10,95
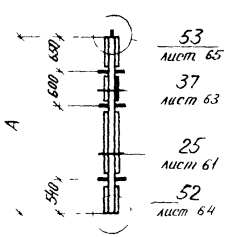	Стойки для витражей с двойным остеклением (стеклопакет) наружного ряда типового этажа с притвором для фрамуги средние	СРПТ 33-33 ФП	3290	11,65	0,35	0,50	12,50

Инв. № подл. | Подпись и дата | Взам. инв. №

1.236.4-7/84.1-1КМ

Лист 20

Эскиз изделия	Наименование изделия	Марка изделия	Размер А, мм	Расход материалов, кг			Масса изделия, кг
				алюминия	стали	резины	
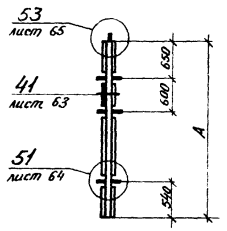	Стойки для витражей с двойным остеклением (стеклопакет) наружного ряда типового этажа с притвором для фрамуги средние	СРПТ 33-33 ФЛ	3290	11,65	0,35	0,50	12,50
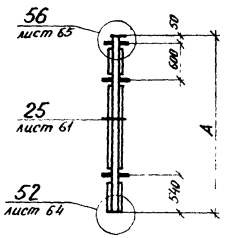	Стойки для витражей с двойным остеклением (стеклопакет) наружного ряда верхнего этажа средние	СРПБ 27-33	2690	9,80	0,59	0,41	10,80
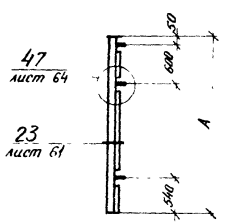	Стойки для витражей с двойным остеклением (стеклопакет) наружного ряда верхнего этажа боковые	СРПБ 27-03	2690	8,60	0,59	0,21	9,40

Эскиз изделия	Наименование изделия	Марка изделия	Размер А, мм	Расход материалов, кг			Масса изделия, кг
				алюминия	стали	резины	
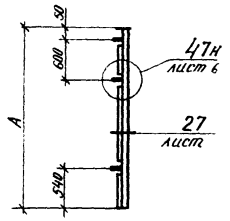	Стойки для витражей с двойным остеклением (стеклопакет) наружного ряда верхнего этажа боковые.	СРПБ 27-30	2690	8,60	0,59	0,21	9,40
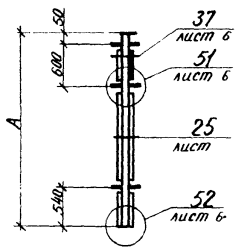	Стойки для витражей с двойным остеклением (стеклопакет) наружного ряда верхнего этажа с притвором для фрамуги средние	СРПБ 27-33 ФП	2690	9,75	0,59	0,41	10,75
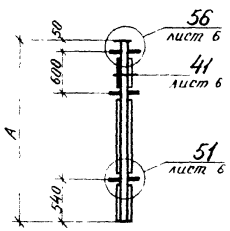		СРПБ 27-33 ФЛ	2690	9,75	0,59	0,41	10,75

Инв. № подл. | Подпись и дата | Взам. инв. №

Эскиз изделия	Наименование изделия	Марка изделия	Размер А, мм	Расход материалов, кг			Масса изделия, кг
				алюминия	стали	резины	
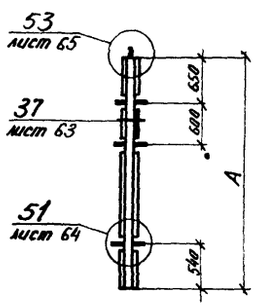	Стойки для витражей с двойным остеклением (стеклопакет) наружного ряда типового этажа с притвором для фрамуги с отверстиями крепления фрамужного прибора средние	СРПТ 33-33 ФПК	3290	11,69	0,36	0,50	12,55
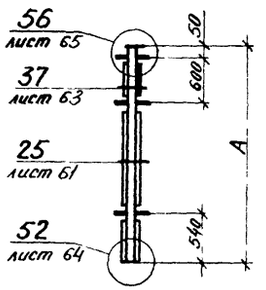	Стойки для витражей с двойным остеклением (стеклопакет) наружного ряда верхнего этажа с притвором для фрамуги с отверстиями крепления фрамужного прибора средние	СРПБ 27-33 ФПК	2690	9,79	0,60	0,41	10,80
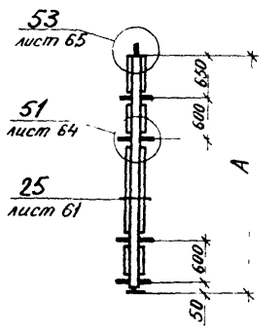	Стойки для витражей с двойным остеклением (стеклопакет) наружного ряда цокольного этажа средние	СРПЦ 33-44	3300	12,15	0,85	0,50	13,50
		СРПЦ 36-44	3600	13,20	0,85	0,50	14,55

Эскиз изделия	Наименование изделия	Марка изделия	Размер А, мм	Расход материалов, кг			Масса изделия, кг
				алюминия	стали	резины	
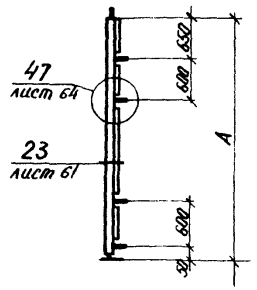	Стойки для витражей с двойным остеклением (стеклопакет) наружного ряда цокольного этажа боковые.	СРПЦ 33-04	3300	10,70	0,85	0,25	11,80
		СРПЦ 36-04	3600	11,55	0,85	0,25	12,65
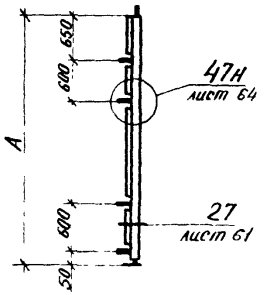		СРПЦ 33-40	3300	10,70	0,85	0,25	11,80
		СРПЦ 36-40	3600	11,55	0,85	0,25	12,65
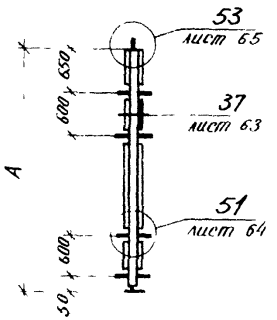	Стойки для витражей с двойным остеклением (стеклопакет) наружного ряда цокольного этажа с притвором для фрамуги средние	СРПЦ 33-44 ФП	3300	12,10	0,85	0,55	13,50
		СРПЦ 36-44 ФП	3600	13,10	0,85	0,60	14,55

Инв № подл. | Подпись и дата | Взам. инв №

1.236.4-7/84.1-1КМ

20104 34

Эскиз изделия	Наименование изделия	Марка изделия	Размер А, мм	Расход материалов, кг			Масса изделия, кг
				алюминия	стали	резины	
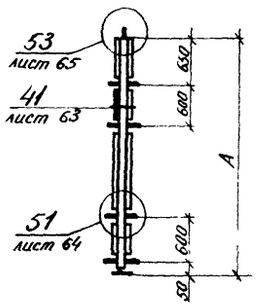	Стойки для витражей с двойным остеклением (стеклопакет) наружного ряда цокольного этажа с притвором для фрамуги средние.	СРПЦ 33-44 ФЛ	3300	12,10	0,85	0,55	13,50
		СРПЦ 36-44 ФЛ	3600	13,10	0,85	0,60	14,55
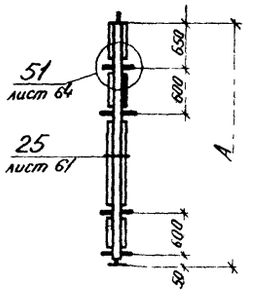	Стойки для витражей с двойным остеклением (стеклопакет) наружного ряда цокольного этажа с притвором для фрамуги с отверстиями крепления фрамужного поибора, средние.	СРПЦ 33-44 ФПК	3300	12,14	0,86	0,55	13,55
		СРПЦ 36-44 ФПК	3600	13,14	0,86	0,60	14,60
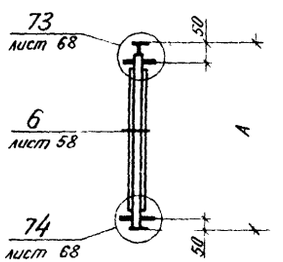	Стойки для витрин с одинарным остеклением внутреннего ряда средние	СВОЕ 24-22	2400	7,63	0,65	0,37	8,65
		СВОЕ 27-22	2700	8,54	0,65	0,41	9,60
		СВОЕ 30-22	3000	9,44	0,65	0,46	10,55

Эскиз изделия	Наименование изделия	Марка изделия	Размер А, мм	Расход материалов, кг			Масса изделия, кг
				алюминия	стали	резины	
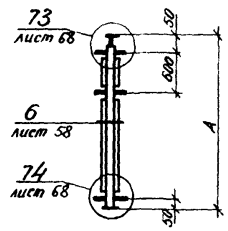	Стойки для витрин с одинарным остеклением внутреннего ряда средние	СВОЕ 24-33	2400	7,66	0,72	0,37	8,75
		СВОЕ 27-33	2700	8,57	0,72	0,41	9,70
		СВОЕ 30-33	3000	9,47	0,72	0,46	10,65
		СВОЕ 33-33	3300	10,37	0,72	0,51	11,60
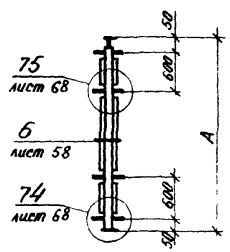	Стойки для витражней с одинарным остеклением внутреннего ряда средние	СРОГ 33-44	3300	10,44	0,80	0,51	11,75
		СРОГ 36-44	3600	11,32	0,80	0,58	12,70
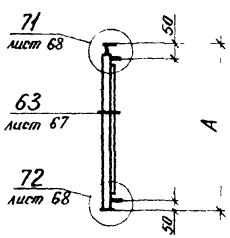	Стойки для витрин с одинарным остеклением внутреннего ряда боковые	СВОЕ 24-02	2400	6,42	0,65	0,18	7,25
		СВОЕ 27-02	2700	7,20	0,65	0,20	8,05
		СВОЕ 30-02	3000	7,97	0,65	0,23	8,85

Инв. № подл. | Подпись и дата | Взам. инв. №

Эскиз изделия	Наименование изделия	Марка изделия	Размер А, мм	Расход материалов, кг			Масса изделия, кг
				алюминия	стали	резины	
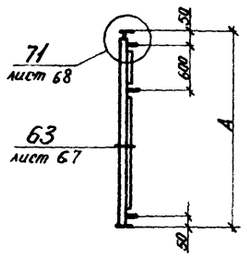	Стойки для витрин с одинарным остеклением внутреннего ряда боковые	СВОЕ 24-03	2400	6,45	0,72	0,18	7,35
		СВОЕ 27-03	2700	7,23	0,72	0,20	8,15
		СВОЕ 30-03	3000	8,00	0,72	0,23	8,95
		СВОЕ 33-03	3300	8,77	0,72	0,26	9,75
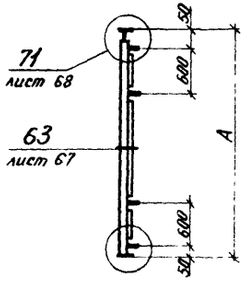	Стойки для витражей с одинарным остеклением внутреннего ряда боковые	СРОГ 33-04	3300	8,84	0,80	0,26	9,90
		СРОГ 36-04	3600	9,66	0,80	0,29	10,75
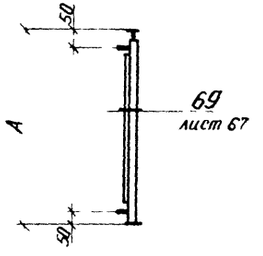	Стойки для витрин с одинарным остеклением внутреннего ряда боковые	СВОЕ 24-20	2400	6,42	0,65	0,18	7,25
		СВОЕ 27-20	2700	7,20	0,65	0,20	8,05
		СВОЕ 30-20	3000	7,97	0,65	0,23	8,85

Эскиз изделия	Наименование изделия	Марка изделия	Размер А, мм	Расход материалов, кг			Масса изделия, кг
				алюминия	стали	резины	
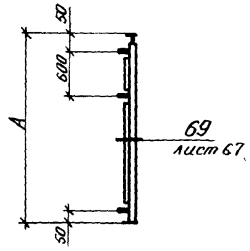	Стойки для витрин с одинарным остеклением внутреннего ряда боковые	СВОЕ 24-30	2400	6,45	0,72	0,18	7,35
		СВОЕ 27-30	2700	7,23	0,72	0,20	8,15
		СВОЕ 30-30	3000	8,00	0,72	0,23	8,95
		СВОЕ 33-30	3300	8,77	0,72	0,26	9,75
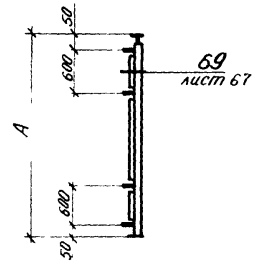	Стойки для витражей с одинарным остеклением внутреннего ряда боковые	СРОГ 33-40	3300	8,84	0,80	0,26	9,90
		СРОГ 36-40	3600	9,66	0,80	0,29	10,75
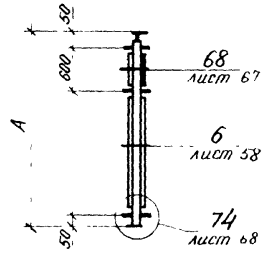	Стойки для витрин с одинарным остеклением внутреннего ряда с притвором для фрамуги с отверстиями крепления фрамужного прибора средние	СВОЕ 24-33 ФПК*	2400	7,65	0,73	0,37	8,75
		СВОЕ 27-33 ФПК*	2700	8,56	0,73	0,41	9,70
		СВОЕ 30-33 ФПК*	3000	9,46	0,73	0,46	10,65
		СВОЕ 33-33 ФПК*	3300	10,36	0,73	0,51	11,60

* Стойки марок СВОЕ... ФПК соответствуют стойкам СВОЕ... ФП ГОСТ 25116-82.

Инв. № подл. | Подпись и дата | Взам. инв. №

1.236.4-7/84.1-1КМ

Лист 2

2П104 ЗК

Эскиз изделия	Наименование изделия	Марка изделия	Размер А, мм	Расход материалов, кг			Масса изделия, кг
				алюминия	стали	резины	
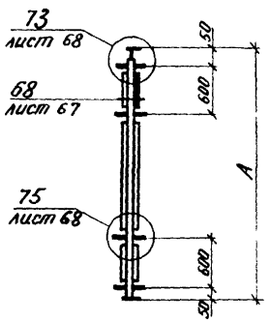	Стойки для витражей с одинарным остеклением внутреннего ряда с притвором для фрамуги с отверстиями крепления фрамужного прибора средние	СРОГ 33-44 ФПК* СРОГ 36-44 ФПК*	3300 3600	10,38 11,26	0,81 0,81	0,51 0,58	11,70 12,65
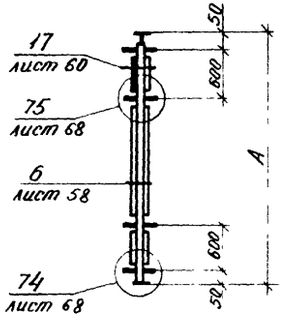	Стойки для витражей с одинарным остеклением внутреннего ряда с притвором для фрамуги средние.	СРОГ 33-44 ФЛ СРОГ 36-44 ФЛ	3300 3600	10,34 11,22	0,80 0,80	0,51 0,58	11,65 12,60
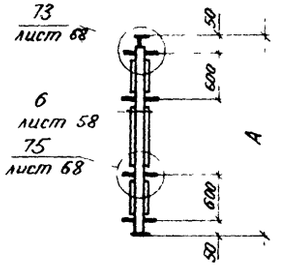	Стойки для витражей с одинарным остеклением внутреннего ряда типового этажа средние	СРОД 27-44 СРОД 30-44	2700 3000	8,64 9,52	0,80 0,80	0,41 0,48	9,85 10,80

* Стойки марок СРОГ... ФПК соответствуют стойкам СРОГ ... ФЛ ГОСТ 25116-82.

Эскиз изделия	Наименование изделия	Марка изделия	Размер А, мм	Расход материалов, кг			Масса изделия, кг
				алюминия	стали	резины	
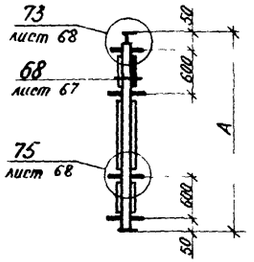	Стойки для витражей с одинарным остеклением внутреннего ряда типового этажа с притвором для фрамуги с отверстиями крепления фрамужного прибора средние.	СРОД 27-44 ФПК*	2700	8,58	0,81	0,41	9,80
		СРОД 30-44 ФПК*	3000	9,48	0,81	0,46	10,75
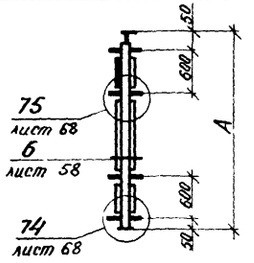	Стойки для витражей с одинарным остеклением внутреннего ряда типового этажа с притвором для фрамуги средние.	СРОД 27-44 ФЛ	2700	8,54	0,80	0,41	9,75
		СРОД 30-44 ФЛ	3000	9,44	0,80	0,46	10,70
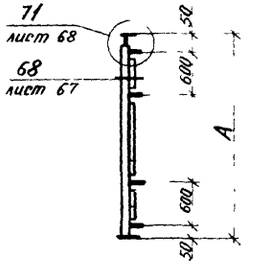	Стойки для витражей с одинарным остеклением внутреннего ряда типового этажа боковые.	СРОД 27-04	2700	7,25	0,80	0,20	8,25
		СРОД 30-04	3000	8,06	0,80	0,24	9,10
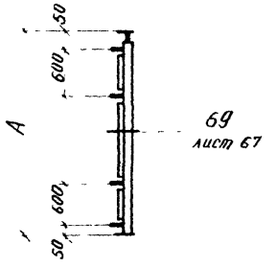		СРОД 27-40	2700	7,25	0,80	0,20	8,25
		СРОД 30-40	3000	8,06	0,80	0,24	9,10

* Стойки марок СРОД... ФПК соответствуют стойкам СРОД... ФЛ ГОСТ 25116-82.

Инв. № подл. | Подпись и дата | Взам. инв. №

Эскиз изделия	Наименование изделия	Марка изделия	Размер А, мм	Расход материалов, кг			Масса изделия, кг
				алюминия	стали	резины	
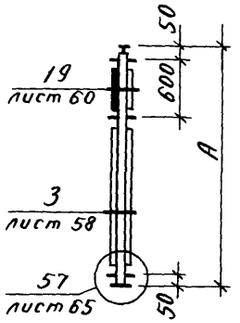	Стойки для витрин с одинарным остеклением наружного ряда с притвором для фрамуги средние.	СВОЛ 24-33 ФЛ	2400	9,17	0,97	0,36	10,50
		СВОЛ 27-33 ФЛ	2700	10,22	0,97	0,41	11,60
		СВОЛ 30-33 ФЛ	3000	11,28	0,97	0,45	12,70
		СВОЛ 33-33 ФЛ	3300	12,31	0,97	0,52	13,80
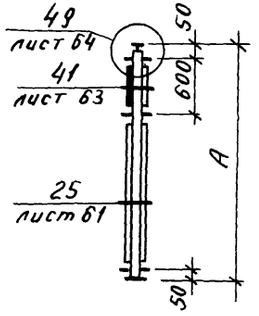	Стойки для витрин с двойным остеклением (стеклопакет) наружного ряда с притвором для фрамуги, средние.	СВПЛ 24-33 ФЛ	2400	8,91	0,97	0,37	10,25
		СВПЛ 27-33 ФЛ	2700	9,87	0,97	0,41	11,25
		СВПЛ 30-33 ФЛ	3000	10,87	0,97	0,46	12,30
		СВОЛ 33-33 ФЛ	3300	11,87	0,97	0,51	13,35
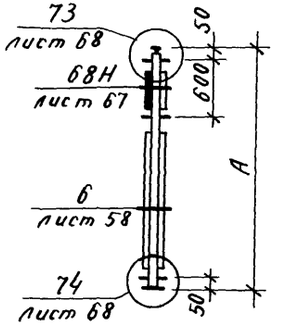	Стойки для витрин с одинарным остеклением внутреннего ряда с притвором для фрамуги, средние	СВОЕ 24-33 ФЛ	2400	7,61	0,72	0,37	8,70
		СВОЕ 27-33 ФЛ	2700	8,52	0,72	0,41	9,65
		СВОЕ 30-33 ФЛ	3000	9,42	0,72	0,46	10,60
		СВОЕ 33-33 ФЛ	3300	10,32	0,72	0,51	11,55

Эскиз изделия	Наименование изделия	Марка изделия	Размер Б, мм	Расход материалов, кг/пм			Масса изделия кг/м
				алюминия	стали	резины	
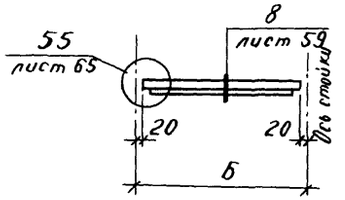	Ригели верхние для витрин или витражей с одинарным остеклением наружного ряда.	РВОИ-04÷РВОИ-30	400-3000*	3,07	—	0,08	3,15
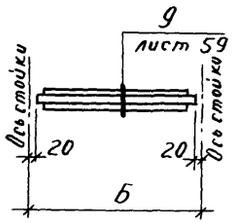	Ригели средние для витрин или витражей с одинарным остеклением наружного ряда	РСОИ-04÷РСОИ-30	400-3000*	2,97	—	0,16	3,13
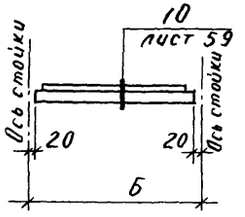	Ригели нижние для витрин или витражей с одинарным остеклением наружного ряда	РНОИ-04÷РНОИ-30	400-3000*	3,07	—	0,08	3,15

* Длина ригелей принята по номинальным размерам в осях стоек от 400 до 3000 мм через каждые 50 мм. Масса ригелей, расход алюминия и резины определяется в соответствии с таблицей, где дан расход материалов и масса 1 п.м. ригеля.

Инв. № подл. | Подпись и дата | Взам. инв. №

Эскиз изделия	Наименование изделия	Марка изделия	Размер Б, мм	Расход материалов, кг			Масса изделия, кг
				алюминия	стали	резины	
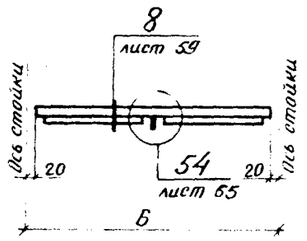	Ригель верхний для витрин с одинарным остеклением наружного ряда	РВОИ-30-01	3000	9,24	0,07	0,24	9,55
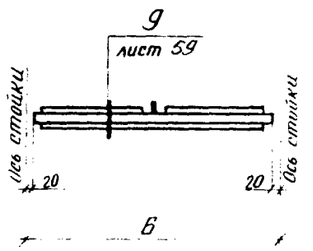	Ригель средний для витрин с одинарным остеклением наружного ряда	РСОИ-30-01	3000	9,00	0,07	0,48	9,55
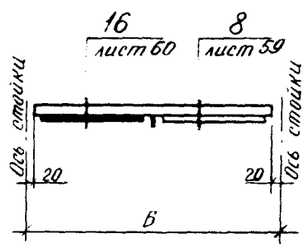	Ригель верхний для витрин с одинарным остеклением наружного ряда с притвором для фрамуги.	РВОИ-30 ФЛ	3000	9,08	0,07	0,30	9,45

Эскиз изделия	Наименование изделия	Марка изделия	Размер Б, мм	Расход материалов, кг			Масса изделия, кг
				алюминия	стали	резины	
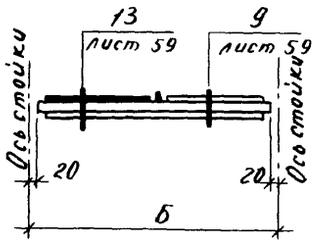	Ригель средний для витрин с одинарным остеклением наружного рада с притвором для фрамуги.	РСОИ-30ФЛ	3000	8,63	0,07	0,55	9,25
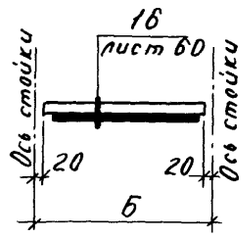	Ригели верхние для витражей с одинарным остеклением наружного рада с притвором для фрамуги	РВОИ-15Ф РВОИ-20Ф	1500 2000	4,34 5,79	0,01 0,01	0,15 0,20	4,50 6,00
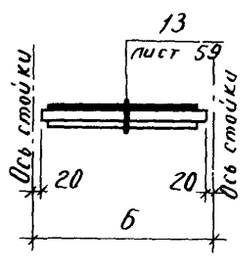	Ригели средние для витражей с одинарным остеклением наружного рада с притвором для фрамуги	РСОИ-15Ф РСОИ-20Ф	1500 2000	4,26 5,69	0,01 0,01	0,28 0,35	4,55 6,05

Инв.№ подл. | Подпись и дата | Взам. инв.№

Эскиз изделия	Наименование изделия	Марка изделия	Размер Б, мм	Расход материалов, кг			Масса изделия, кг
				алюминия	стали	резины	
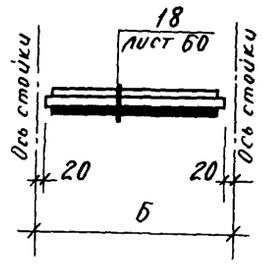	Ригель средний для витражей типового этажа с одинарным остеклением наружного ряда с притвором для фрамуги	РСОТ-15Ф	1500	4,26	0,01	0,28	4,55
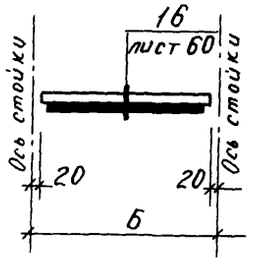	Ригели верхние для витражей с одинарным остеклением наружного ряда с притвором для фрамуги с отверстиями крепления фрамужного прибора	РВОИ-15ФК РВОИ-20ФК	1500 2000	4,38 5,83	0,02 0,02	0,15 0,20	4,55 6,05
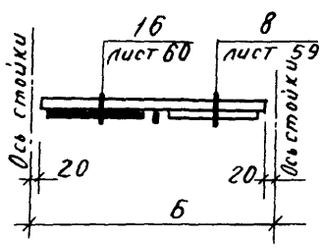	Ригель верхний для витрин с одинарным остеклением наружного ряда с притвором для фрамуги с отверстиями крепления фрамужного прибора	РВОИ-30ФЛК	3000	9,12	0,08	0,30	9,50

Эскиз изделия	Наименование изделия	Марка изделия	Размер Б, мм.	Расход материалов, кг			Масса изделия, кг
				алюминия	стали	резины	
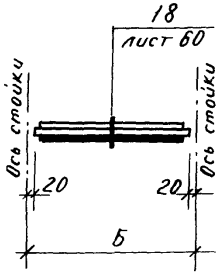	Ригель средний для витражей типового этажа с одинарным остеклением наружного ряда с притвором для фрамуги и отверстиями крепления фрамужного прибора.	РСОТ-15ФК	1500	4,30	0,02	0,28	4,60
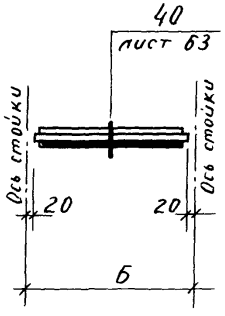	Ригель средний для витражей типового этажа с двойным остеклением (стеклопакет) наружного ряда с притвором для фрамуги и отверстиями крепления фрамужного прибора.	РСПТ-15ФК	1500	4,20	0,02	0,28	4,50

Инв.№ подл. | Подпись и дата | Взам инв.№

Эскиз изделия	Наименование изделия	Марка изделия	Размер Б, мм	Расход материалов кг/п.м			Масса изделия, кг/м
				алюминия	стали	резины	
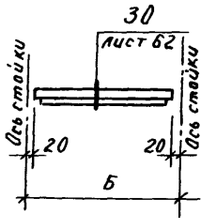	Ригели верхние для витрин или витражей с двойным остеклением (стеклопакет) наружного ряда	РВПИ-04÷РВПИ-30	400÷3000*	2,97	—	0,08	3,05
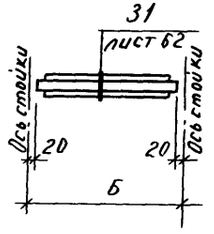	Ригели средние для витрин или витражей с двойным остеклением (стеклопакет) наружного ряда	РСПИ-04÷РСПИ-30	400÷3000*	2,81	—	0,16	2,97
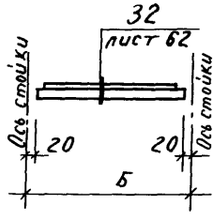	Ригели нижние для витрин или витражей с двойным остеклением (стеклопакет) наружного ряда	РНПИ-04÷РНПИ-30	400÷3000*	2,97	—	0,08	3,05

- Длина ригелей принята (как на стр. 40).
- Ригели размером Б = 1500, 2000, 3000 мм обеспечиваются стеклопакетами по ГОСТ 24866-81.

Эскиз изделия	Наименование изделия	Марка изделия	Размер Б, мм	Расход материалов, кг			Масса изделия, кг
				алюминия	стали	резины	
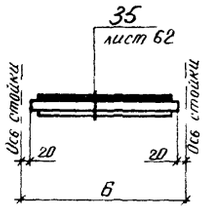	Ригели средние для витражей с двойным остеклением (стеклопакет) наружного ряда с притвором для фрамуги	РСПИ – 15 Ф	1500	4,16	0,01	0,28	4,45
		РСПИ – 20 Ф	2000	5,59	0,01	0,35	5,95
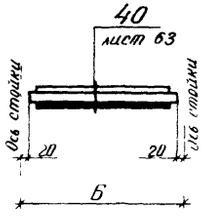	Ригель средний для витражей типового этажа с двойным остеклением (стеклопакет) наружного ряда с притвором для фрамуги.	РСПТ – 15 Ф	1500	4,16	0,01	0,28	4,45
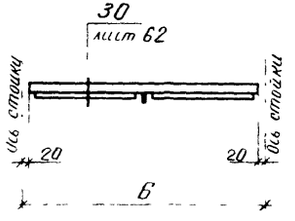	Ригель верхний для витрин с двойным остеклением (стеклопакет) наружного ряда	РВПИ – 30 – 01	3000	8,94	0,07	0,24	9,25

Инв. № подл. | Подпись и дата | Взам. инв. №

Эскиз изделия	Наименование изделия	Марка изделия	Размер Б, мм	Расход материалов, кг			Масса изделия, кг
				алюминия	стали	резины	
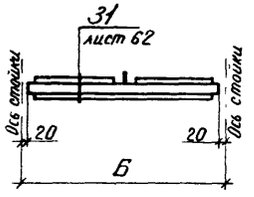	Ригель средний для витрин с двойным остеклением (стеклопакет) наружного ряда	РСПИ-30-01	3000	8,70	0,07	0,48	9,25
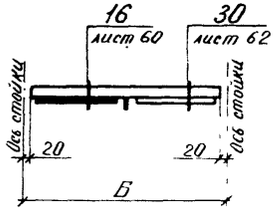	Ригель верхний для витрин с двойным остеклением (стеклопакет) наружного ряда с притвором для фрамуги.	РВПИ-30 ФЛ	3000	8,78	0,07	0,30	9,15
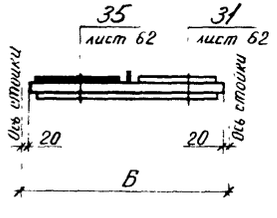	Ригель средний для витрин с двойным остеклением (стеклопакет) наружного ряда с притвором для фрамуги.	РСПИ-30 ФЛ	3000	8,48	0,07	0,55	9,10

Эскиз изделия	Наименование изделия	Марка изделия	Размер Б, мм	Расход материалов, кг			Масса изделия, кг
				алюминия	стали	резины	
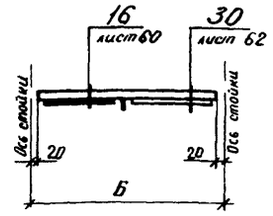	Ригель верхний для витрин с двойным остеклением (стеклопакет) наружного ряда с притвором для фрамуги с отверстиями крепления фрамужного прибора	РВПИ – 30 ФЛК	3000	8,82	0,08	0,30	9,20
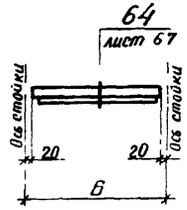	Ригель Верхний для витрин и витражей с одинарным остеклением внутреннего ряда.	РВОЕ-04 – РВОЕ-30	400 – 3000*	2,52**	–	0,08**	2,60**
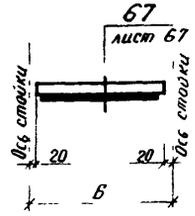	Ригель верхний для витражей с одинарным остеклением внутреннего ряда с притвором для фрамуги с отверстиями крепления фрамужного прибора.	РВОЕ – 15 ФК	1500	3,63	0,02	0,10	3,75
		РВОЕ – 20 ФК	2000	4,65	0,02	0,18	4,85

* Длина ригелей принята по номинальным размерам в осях стоек от 400 до 3000 мм через каждые 50 мм. Масса ригелей, расход алюминия и резины определяется в соответствии с таблицей, где дан расход материалов и масса 1 п. м ригеля.

** Расход материалов и масса изделия приведена на 1 п м длины ригеля.

Взам. инв. № | Подпись и дата | Инв. № подл.

Эскиз изделия	Наименование изделия	Марка изделия	Размер Б, мм	Расход материалов кг/п.м			Масса изделия, кг/м
				алюминия	стали	резины	
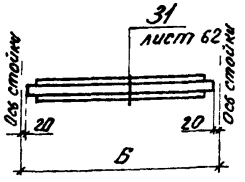	Ригели средние для витражей и витрин с одинарным остеклением внутреннего ряда	РСОЕ-04÷РСОЕ-30	400 ÷ 3000*	2,97**	—	0,16**	3,13**
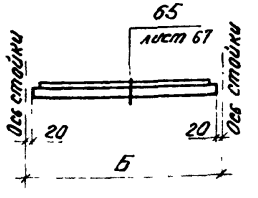	Ригели нижние для витражей и витрин с одинарным остеклением внутреннего ряда.	РНОЕ-0,4÷РНОЕ-30	400 ÷ 3000*	2,52**	—	0,08**	2,60**

*Длина ригелей принята по номинальным размерам в осях стоек от 400 до 3000 мм через каждые 50 мм. Масса ригелей, расход алюминия и резины определяется в соответствии с таблицей, где дан расход материалов и масса 1 п.м ригеля.

**Расход материалов и масса изделия приведена на 1 п.м длины ригеля.

Эскиз изделия	Наименование изделия	Марка изделия	Размер Б, мм	Расход материалов, кг			Масса изделия, кг
				алюминия	стали	резины	
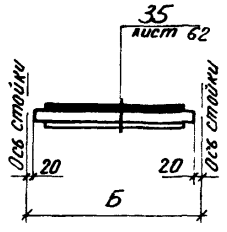	Ригели средние для витражей с одинарным остеклением внутреннего ряда с притвором для фрамуги	РСОЕ -15 Ф	1500	4,26	0,01	0,28	4,55
		РСОЕ -20 Ф	2000	5,69	0,01	0,35	6,05
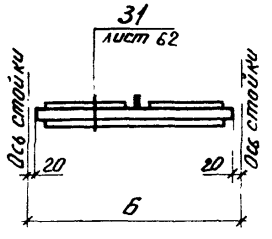	Ригель средний для витрин с одинарным остеклением внутреннего ряда.	РСОЕ 30-01	3000	9,00	0,07	0,48	9,55
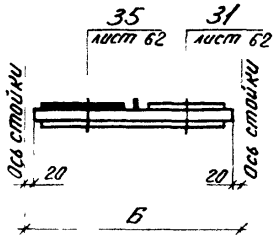	Ригель средний для витрин с одинарным остеклением внутреннего ряда с притвором для фрамуги	РСОЕ -30 ФЛ	3000	8,83	0,07	0,55	9,25

Взам. инв. №

Подпись и дата

Инв. № подл.

Эскиз изделия	Наименование изделия	Марка изделия	Размер Б, мм	Расход материалов, кг			Масса изделия, кг
				алюминия	стали	резины	
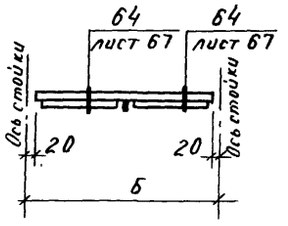	Ригель верхний для витрин с одинарным остеклением внутреннего ряда.	РВОЕ-30-01	3000	7,59	0,07	0,24	7,90
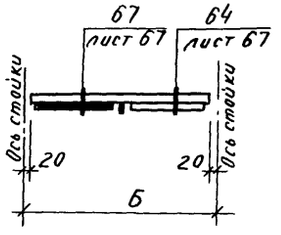	Ригель верхний для витрин с одинарным остеклением внутреннего ряда с притвором для фрамуги с отверстиями крепления фрамужного прибора	РВОЕ-30ФЛК*	3000	7,42	0,08	0,30	7,80
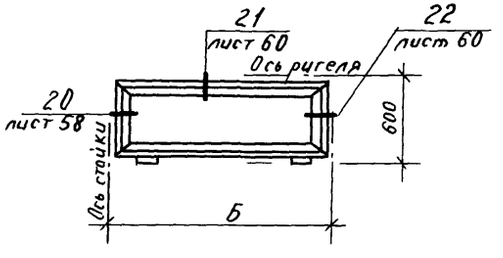	Фрамуга для витрин или витражей с одинарным остеклением наружного ряда с отверстиями крепления фрамужного прибора.	ФОЛ 06-15К ФОЛ 06-20К	1500 2000	7,10 8,72	0,23 0,23	0,32 0,40	7,65 9,35

* Ригель марки РВОЕ-30ФЛК соответствует ригелю РВОЕ-30ФЛ ГОСТ 25116-82.

Эскиз изделия	Наименование изделия	Марка изделия	Размер Б, мм	Расход материалов, кг			Масса изделия, кг
				алюминия	стали	резины	
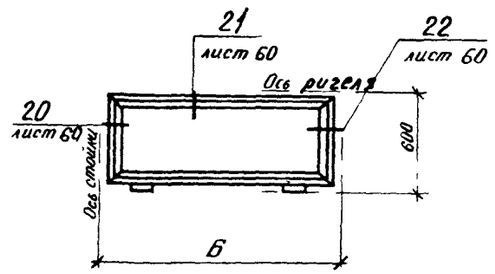	Фрамуги для витрин или витражей с одинарным остеклением наружного ряда.	ФОЛ 06-15	1500	7,10	0,23	0,32	7,65
		ФОЛ 06-20	2000	8,72	0,23	0,40	9,35
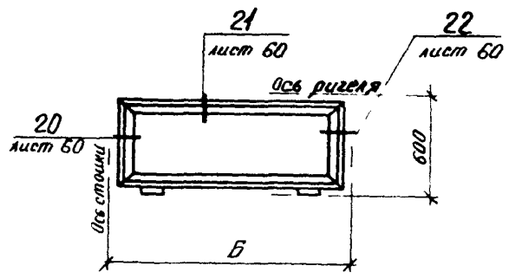	Фрамуги для витрин или витражей с одинарным остеклением внутреннего ряда с отверстиями крепления фрамужного прибора	ФОЕ 06-15 К	1500	7,10	0,23	0,32	7,65
		ФОЕ 06-20 К	2000	8,72	0,23	0,40	9,35
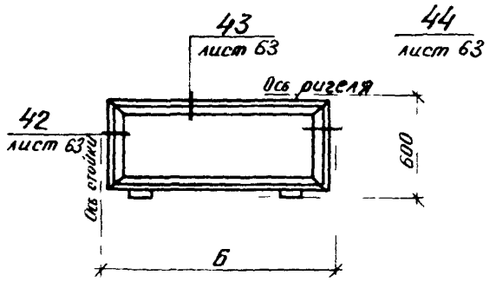	Фрамуги для витрин или витражей с двойным остеклением (стеклопакет) наружного ряда с отверстиями крепления фрамужного прибора.	ФПЛ 06-15 К	1500	6,60	0,23	0,32	7,15
		ФПЛ 06-20 К	2000	8,02	0,23	0,40	8,65
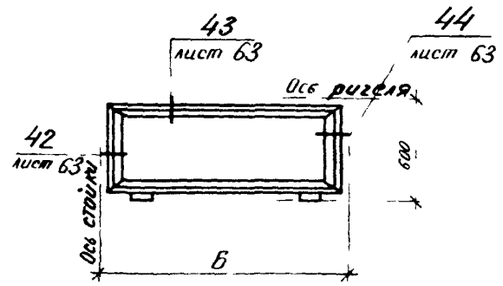	Фрамуги для витрин или витражей с двойным остеклением (стеклопакет) наружного ряда	ФПЛ 06-15	1500	6,60	0,23	0,32	7,15
		ФПЛ 06-20	2000	8,02	0,23	0,40	8,65

Инв. № подл. | Подпись и дата | Взам. инв. №

Эскиз изделия	Наименование изделия	Марка изделия	Размер Б, мм	Расход материалов, кг			Масса изделия, кг
				алюминия	стали	резины	
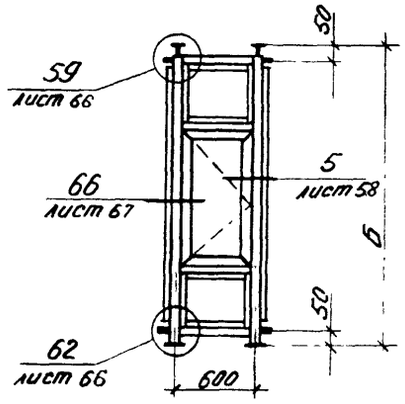	Рамы витрин с одинарным остеклением внутреннего ряда с открывающейся створкой.	ВАОЕ 24-06 С*	2400	27,13	1,95	1,32	30,40
		ВАОЕ 27-06 С*	2700	29,94	1,95	1,46	33,35
		ВАОЕ 30-06 С*	3000	32,70	1,95	1,60	36,25
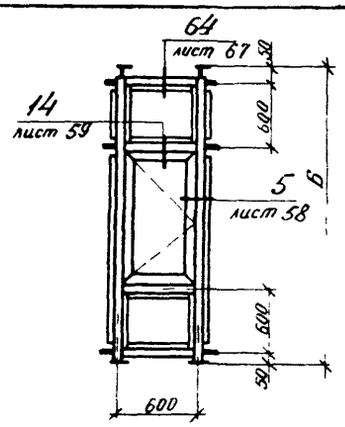	Рамы витрин с одинарным остеклением внутреннего ряда с открывающейся створкой	ВАОЕ 33-06 С	3300	35,70	1,95	1,75	39,40
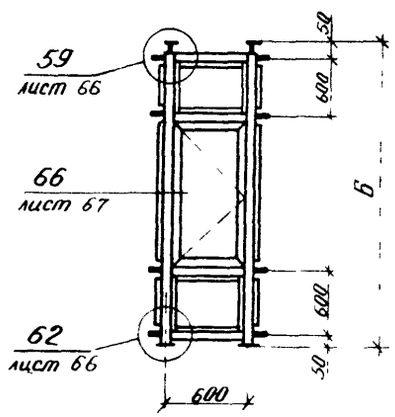	Рамы витражей с одинарным остеклением внутреннего ряда цокольного, верхнего и типового этажа с открывающейся створкой	РАОД 27-06С	2700	30,50	2,00	1,45	33,95
		РАОД 30-06С	3000	33,40	2,00	1,60	37,00
	Рамы витражей с одинарным остеклением внутреннего ряда с открывающейся створкой.	РАОГ 33-06С	3300	35,75	2,00	1,75	39,50
		РАОГ 36-06С	3600	38,50	2,00	1,85	42,35

* При примыкании среднего ригеля к раме необходимо заказать вкладыш соединительный Ц-02.

Эскиз изделия	Наименование изделия	Марка изделия	Размеры, мм		Составные элементы		Масса изделия, кг*
			А	Б	Марка	К-во	
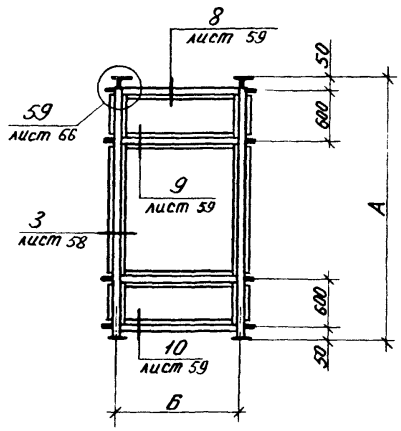	Рамы витражей с одинарным остеклением наружного ряда первого этажа	РЯОН 33-15	3300	1500	СРОН 33-44 РВОЦ-15 РСОЦ-15 РНОЦ-15	2 1 2 1	46,80
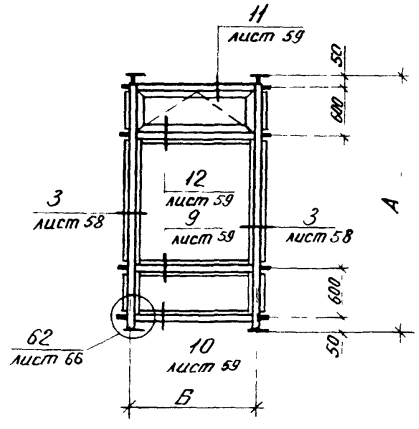	Рамы витражей с одинарным остеклением наружного ряда первого этажа с фрамугой	РЯОН 33-15Ф	3300	1500	СРОН 33-44 ФЛ СРОН 33-44 ФЛ РВОЦ-15Ф РСОЦ-15Ф РСОЦ-15 РНОЦ-15 ФОЛ 06-15 СФЯ 1/500**	1 1 1 1 1 1 1 2	54,00

* Масса изделия приведена без учета массы стяжек.

** Фрамужные приборы и стяжки поставляются в комплекте с рамами и устанавливаются на монтаже.

Инв. № подл. | Подпись и дата | Взам. инв. №

1.236.4-7/84.1-1КМ

Лист 46

20104 56

Эскиз изделия	Наименование изделия	Марка изделия	Размеры, мм		Составные элементы		Масса изделия, кг*
			А	Б	Марка	К-во	
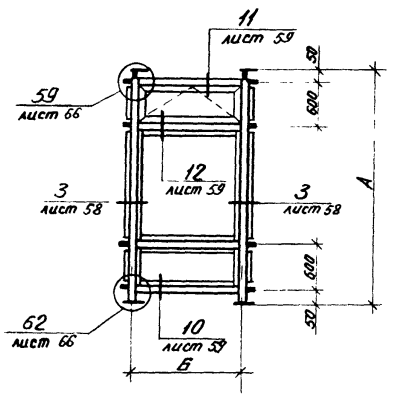	Рамы витражей с одинарным остеклением наружного ряда первого этажа с фрамугой и отверстиями крепления фрамужного прибора.	РЯОН 33-15 РК	3300	1500	СРОН 33-44 ФПК СРОН 33-44 ФЛ РВОЦ-15 РК РСОЦ-15 Р РСОЦ-15 РНОЦ-15 ФОЛ 06-15К ПФЯ1-02П/1500х2200**	1 1 1 1 1 1 1 1	54,10
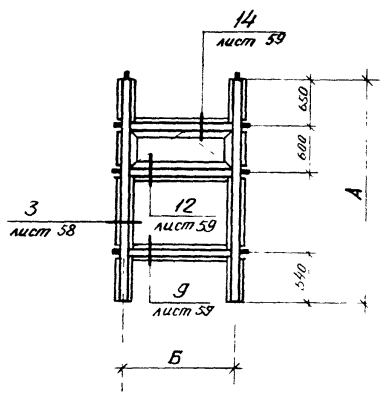	Рамы витражей с одинарным остеклением наружного ряда типового этажа с фрамугой.	РАОТ 33-15 Ф	3300	1500	СРОТ 33-33 ФП СРОТ 33-33 ФЛ РСОТ-15 Ф РСОИ-15 Ф РСОИ-15 ФОЛ 06-15 СФЯ 1/500**	1 1 1 1 1 1 2	47,25
	Рамы витражей с одинарным остеклением наружного ряда типового этажа с фрамугой и отверстиями крепления фрамужного прибора	РАОТ 33-15 РК	3300	1500	СРОТ 33-33 ФПК СРОТ 33-33 ФЛ РСОТ-15 РК РСОИ-15 Ф РСОИ-15 ФОЛ 06-15 К ПФЯ1-02П/1500х1600**	1 1 1 1 1 1 1	47,35

* Масса изделия приведена без учета массы стяжек и фрамужных приборов.

** Фрамужные приборы и стяжки поставляются в комплекте с рамами и устанавливаются на монтаже.

Эскиз изделия	Наименование изделия	Марка изделия	Размеры, мм		Составные элементы		Масса изделия, кг*
			А	Б	Марка	К-во	
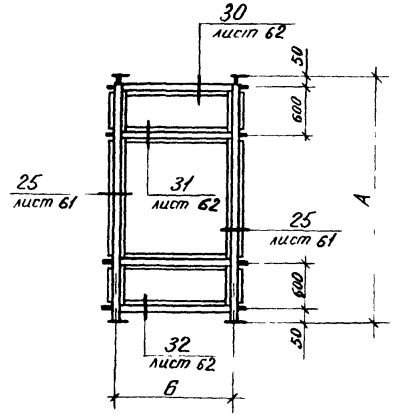	Рамы витражей с двойным остеклением (стеклопакет) наружного ряда первого этажа	РАПН 33-15	3300	1500	СРПН 33-44 РВПИ-15 РСПИ-15 РНПИ-15	2 1 2 1	45,20
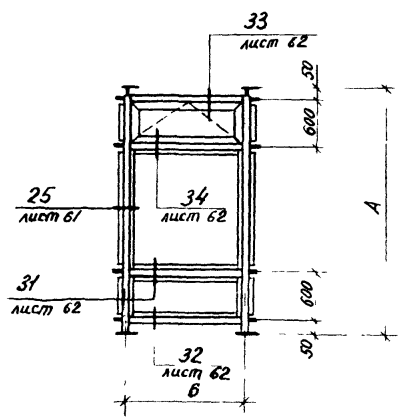	Рамы витражей с двойным остеклением (спекло-пакет) наружного ряда первого этажа с фрамугой.	РАПН 33-15Ф	3300	1500	СРПН 33-44 ФЛ СРПН 33-44 ФЛ РВОИ-15Ф РСПИ-15Ф РСПИ-15 РНПИ-15 ФПЛ 06-15 СФЛ 1/500**	1 1 1 1 1 1 1 2	52,00

* Масса изделия приведена без учета массы стяжек.

** Фрамужные приборы и стяжки поставляются в комплекте с рамами и устанавливаются на монтаже.

Инв. № подл. | Подпись и дата | Взам. инв. №

Эскиз изделия	Наименование изделия	Марка изделия	Размеры, мм		Составные элементы		Масса изделия, кг*
			А	Б	Марка	К-во	
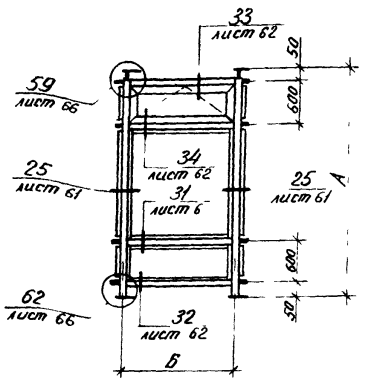	Рамы витражей с двойным остеклением (стеклопакет) наружного ряда первого этажа с фрамугой и отверстиями крепления фрамужного прибора.	РАПН 33-15ФК	3000	1500	СРПН 33-44 ФПК СРПН 33-44 ФЛ РВОЦ - 15 ФК РСПЦ - 15 Ф РСПЦ - 15 РНПИ - 15 ФПЛ 06-15 К ПФА 1-02П/1500х2200**	1 1 1 1 1 1 1 1	52,10
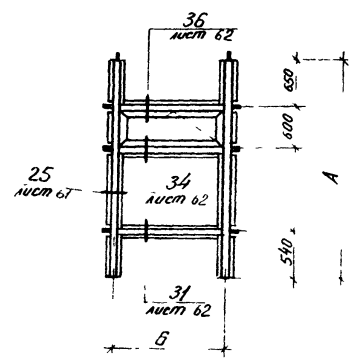	Рамы витражей с двойным остеклением (стеклопакет) наружного ряда типового этажа с фрамугой	РАПТ 33-15Ф	3300	1500	СРПТ 33-33 ФЛ СРПТ 33-33 ФЛ РСПТ - 15Ф РСПЦ - 15 Ф РСПЦ - 15 ФПЛ 06-15 СФА 1/500 **	1 1 1 1 1 1 2	45,45
	Рамы витражей с двойным остеклением (стеклопакет) наружного ряда типового этажа с фрамугой и отверстиями крепления фрамужного прибора.	РАПТ 33-15ФК	3300	1500	СРПТ 33-33 ФПК СРПТ 33-33 ФЛ РСПТ - 15 ФК РСПИ - 15 Ф РСПИ - 15 ФПЛ 06-15 К ПФА 1-02П/1500х1800**	1 1 1 1 1 1 1	45,55

* Масса изделия приведена без учета массы стяжек и фрамужных приборов.

** Фрамужные приборы и стяжки поставляются в комплекте с рамами и устанавливаются на монтаже.

Эскиз изделия	Наименование изделия	Марка изделия	Размеры, мм		Составные элементы		Масса изделия, кг*
			А	Б	Марка	К-во	
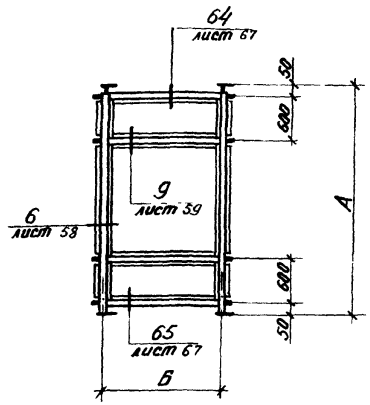	Рамы витражей с одинарным остеклением внутреннего ряда первого этажа.	РЯОГ 33-15	3300	1500	СРОГ 33-44 РВОЕ-15 РСОЕ-15 РНОЕ-15	2 1 2 1	40,30
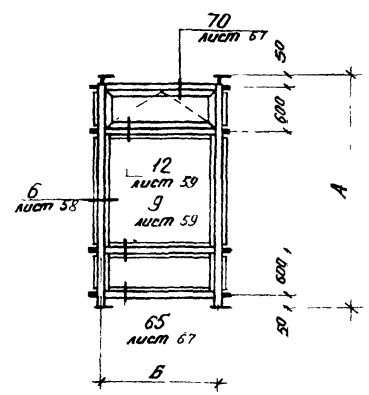	Рама витражей с одинарным остеклением внутреннего ряда типового этажа с фрамугой и отверстиями крепления фрамужного прибора.	РАОД 27-15 ФК***	2700	1500	СРОД 27-44 ФПК СРОД 27-44 ФЛ РВОЕ-15 ФК РСОЕ-15 Ф РСОЕ-15 РНОЕ-15 ФОЕ 06-15К ПФА1-02П/1500х1600**	1 1 1 1 1 1 1 1	43,75
		РАОД 30-15 ФК	3000	1500	СРОД 30-44 ФПК СРОД 30-44 ФЛ РВОЕ-15 ФК РСОЕ-15 Ф РСОЕ-15 РНОЕ-15 ФОЕ-06-15К ПФА1-02П/1500х2200**	1 1 1 1 1 1 1 1	45,65

* Масса изделия приведена без учета массы фрамужных приборов.

** Фрамужные приборы и стяжки поставляются в комплекте с рамами и устанавливаются на монтаже.

*** Рама РАОД 27-15 ФК соответствует рама РАОД 33-15 Ф ГОСТ 25116-82.

Инв. № подл. | Подпись и дата | Взам. инв. №

Эскиз изделия	Наименование изделия	Марка изделия	Размеры, мм		Составные элементы		Масса изделия, кг*
			А	Б	Марка	к-во	
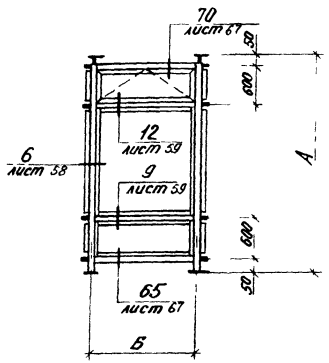	Рамы витражей с одинарным остеклением внутреннего ряда первого этажа с фрамугой и отверстиями крепления фрамужного прибора	РЯОГ 33-15ФК**	3300	1500	СРОГ 33-44 ФПК	1	47,55
					СРОГ 33-44 ФЛ	1	
					РВОЕ - 15 ФК	1	
					РСОЕ - 15 Ф	1	
					РСОЕ - 15	1	
					РНОЕ - 15	1	
					ФОЕ 06-15 К	1	
					ПФЛ1-02П/1500х2200**	1	

* Масса изделия приведена без учета массы фрамужных приборов.

** Фрамужные приборы и стяжки поставляются в комплекте с рамами и устанавливаются на монтаже.

*** Рама РЯОГ 33-15 ФК соответствует раме РЯОГ 33-15Ф ГОСТ 25116-82.

Эскиз изделия	Наименование изделия	Марка изделия	Размер Б, мм	Расход материалов, кг			Масса изделия, кг
				алюминия	стали	резины	
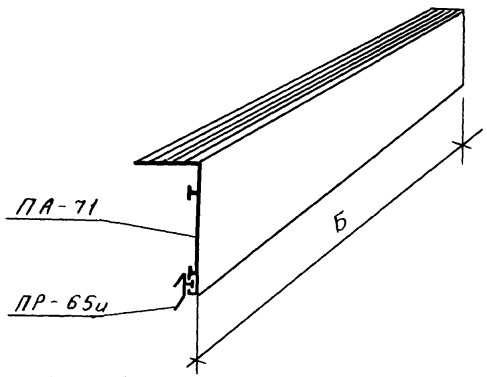	Нащельники верхние, нижние и боковые для витражей, витрин и тамбуров.	НЛ-24	2400	1,00	—	0,10	1,10
		НЛ-27	2700	1,12	—	0,11	1,23
		НЛ-30	3000	1,25	—	0,12	1,37
		НЛ-33	3300	1,37	—	0,13	1,50
		НЛ-36	3600	1,50	—	0,14	1,64
		НЛ-40	4000	1,65	—	0,16	1,81
		НЛ-45	4500	1,87	—	0,18	2,05
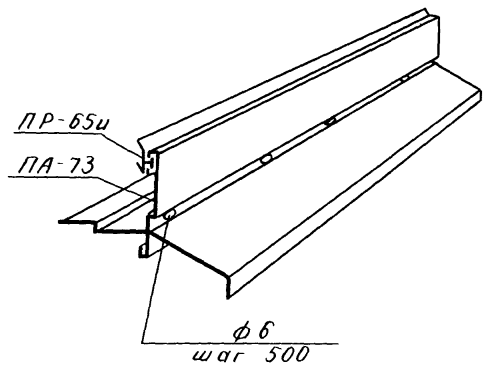	Сливы для витражей и витрин	СЛ-30	3000	1,56	—	0,12	1,68
		СЛ-40	4000	2,08	—	0,16	2,24
		СЛ-45	4500	2,35	—	0,18	2,53

Инв.№ подл. | Подпись и дата | Взам.инв.№

Эскиз изделия	Наименование изделия	Марка изделия	Размер А, мм	Расход материалов, кг			Масса изделия, кг
				алюминия	стали	резины	
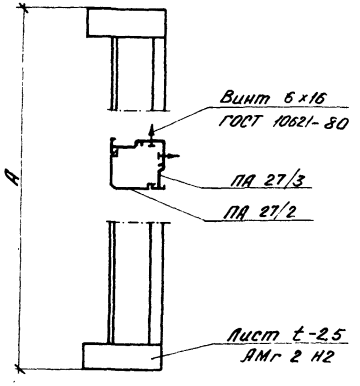	Нащельники угловые для витражей и витрин наружного ряда.	НУИ-24	2340	5,20	0,06	–	5,26
		НУИ-27	2640	5,85	0,06	–	5,91
		НУИ-30	2940	6,50	0,07	–	6,57
		НУИ-33	3240	7,15	0,07	–	7,22
		НУИ-36	3540	7,80	0,08	–	7,88
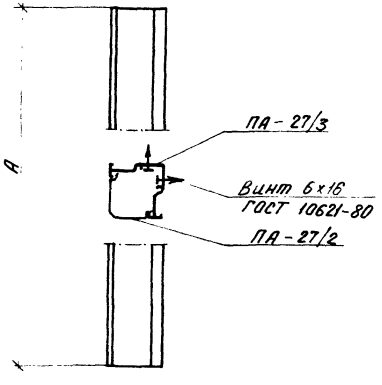	Нащельники угловые для витражей и витрин внутреннего ряда.	НУЕ-24	2340	5,05	0,05	–	5,10
		НУЕ-27	2640	5,70	0,05	–	5,75
		НУЕ-30	2940	6,35	0,06	–	6,41
		НУЕ-33	3240	7,00	0,06	–	7,06
		НУЕ-36	3540	7,65	0,07	–	7,72

Эскиз изделия	Наименование изделия	Марка изделия	Размер А, мм	Расход материалов кг			Масса изделия, кг
				алюминия	стали	резины	
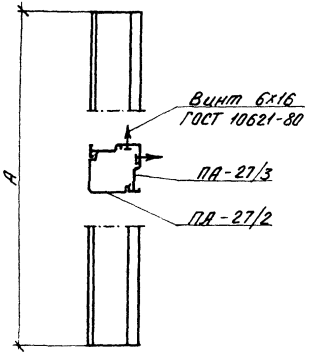	Нащельники угловые для витражей наружного ряда типовых этажей.	НУТ-33	3290	7,10	0,06	–	7,16
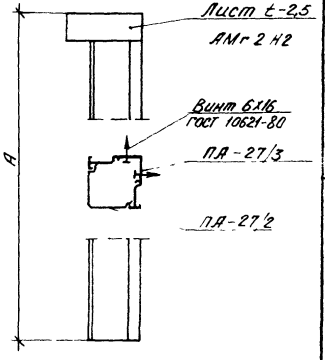	Нащельники угловые для витражей наружного ряда верхнего этажа	НУБ-27	2660	5,85	0,06	–	5,91
	Нащельники угловые для витражей наружного ряда цокольного этажа	НУЦ-33	3270	7,15	0,07	–	7,22
		НУЦ-36	3570	7,80	0,08	–	7,88

Инв. № подл. | Подпись и дата | Взам. инв. №

Эскиз изделия	Наименование изделия	Марка изделия	Размер Б, мм	Расход материалов, кг/п м			Масса изделия, кг/п.м
				алюмин.	стали	резины	
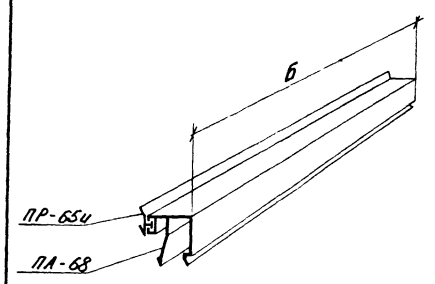	Штапики для витражей и витрин с одинарным остеклением	ШО-03 ÷ ШО-30	300÷3000	0,23	–	0,04	0,27
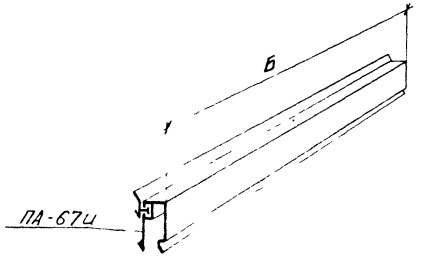	Штапики для витражей и витрин с двойным остеклением (стеклопакет)	ШП-03 ÷ ШП-30	300÷3000	0,19	–	0,04	0,23

При заказе марки штапиков в цифровом обозначении указывается номинальная длина в дм. Масса штапиков определяется в соответствии с таблицей, где приведена масса 1 п м. штапика

Эскиз изделия	Наименование изделия	Марка изделия	Размер Б, мм	Расход материалов, кг			Масса изделия, кг
				алюмин.	стали	резины	
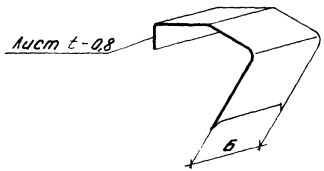	Пружина нащельников для витражей и витрин	П-01	50	–	0,02	–	0,02
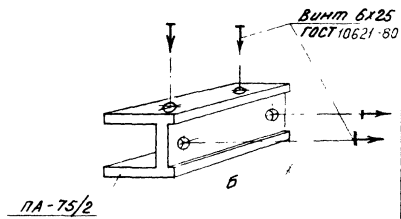	Вкладыш соединительный	Ц-02	48,5	0,05	0,02	–	0,07

1.236.4-7/84.1-1КМ

Инв. № подл. | Подпись и дата | Взам. инв. №

Эскиз изделия	Наименование изделия	Марка изделия	Размер Б, мм	Расход материалов, кг			Масса изделия, кг
				алюминия	стали	резинн.	
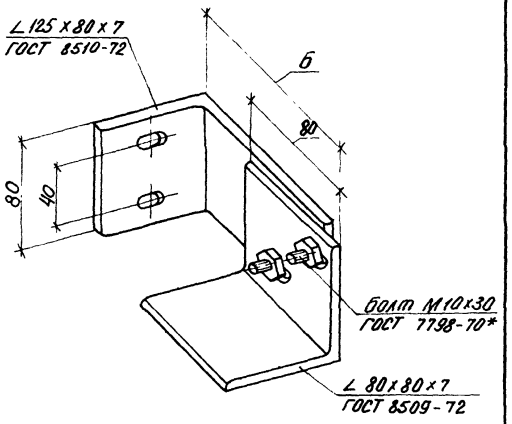	Монтажные детали для витражей наружного ряда цокольного и типового этажей.	М-01	130	–	1,65	–	1,65
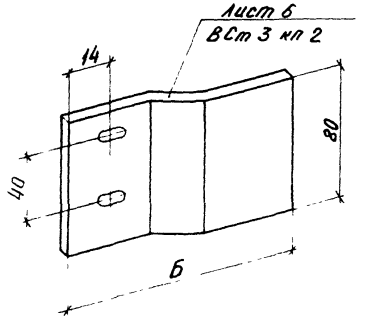		М-02	95	–	0,38	–	0,38

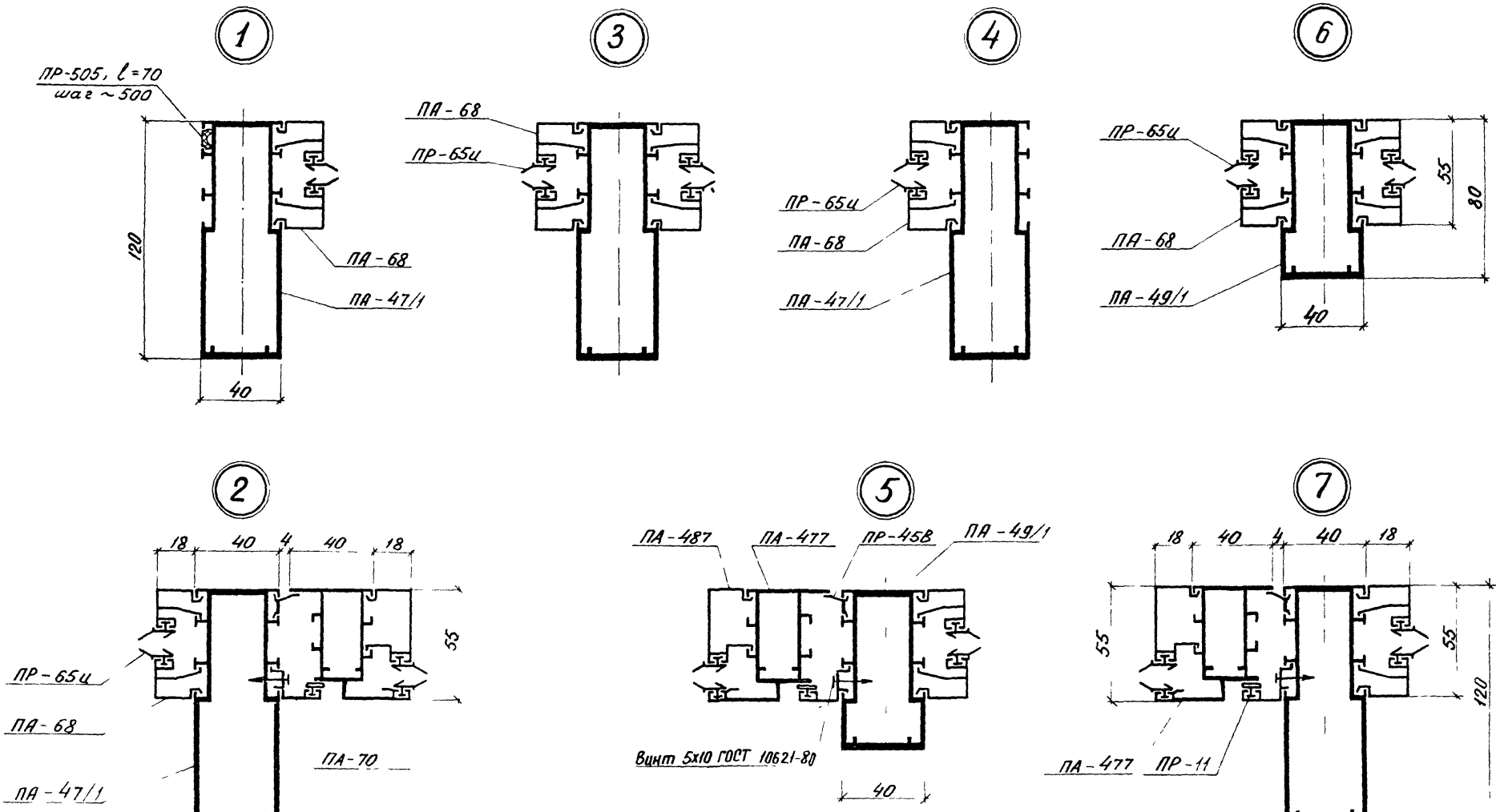

Инв.№ подл. | Подпись и дата | Взам. инв.№

1.236.4-7/84.1-1КМ

Лист 58

20104 68

8

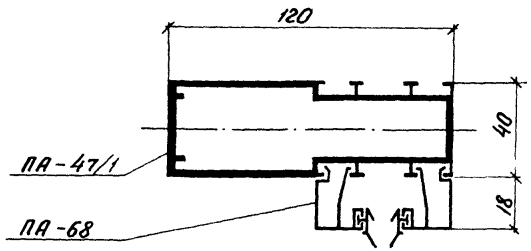

9

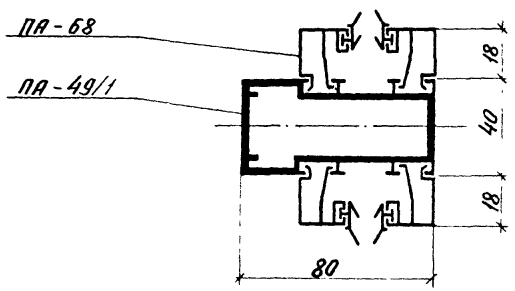

10

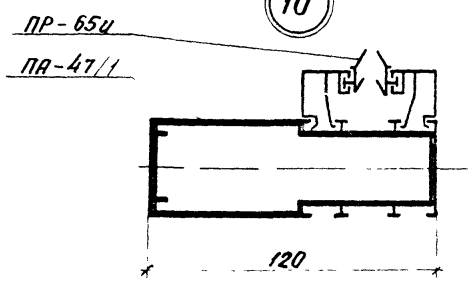

11

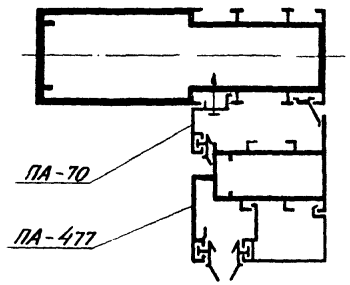

12

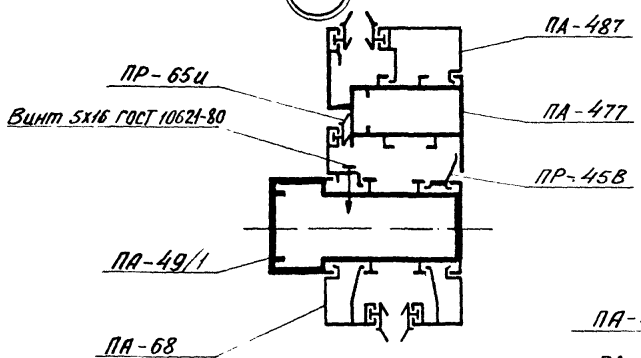

13

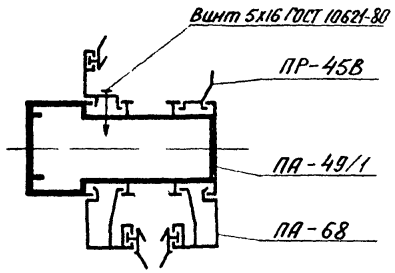

14

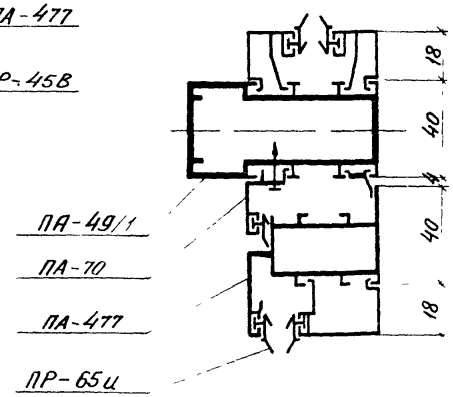

15

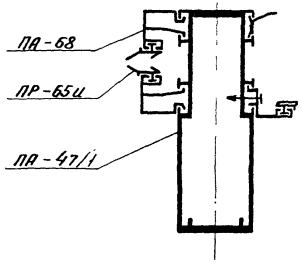

17

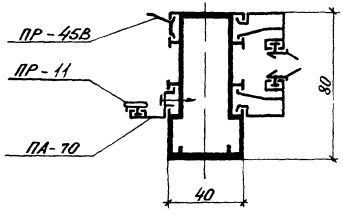

19

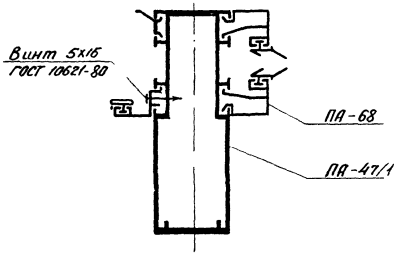

21

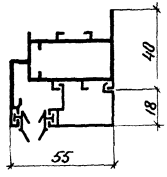

16

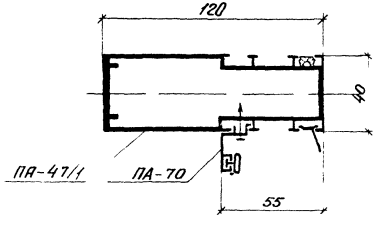

18

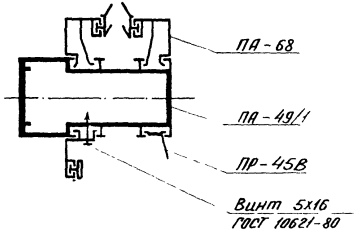

20

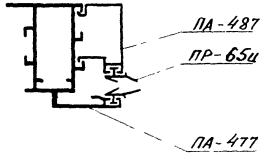

22

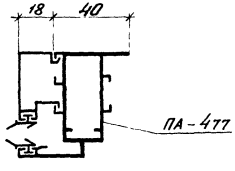

Инв. № подл. | Подпись и дата | Взам. инв. №

23

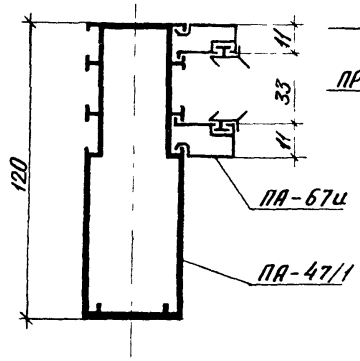

25

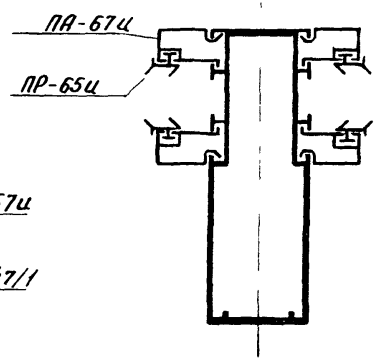

27

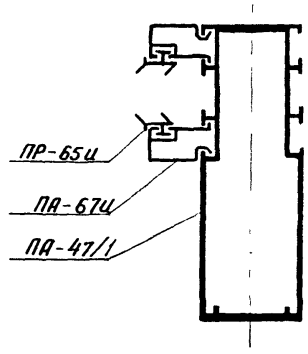

28

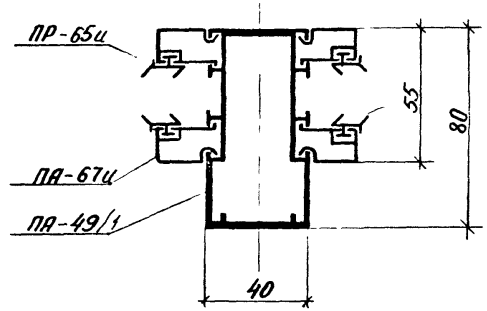

24

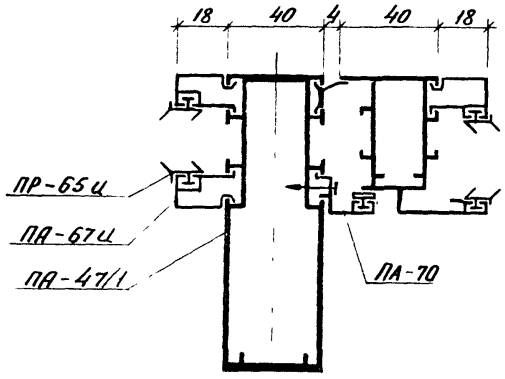

26

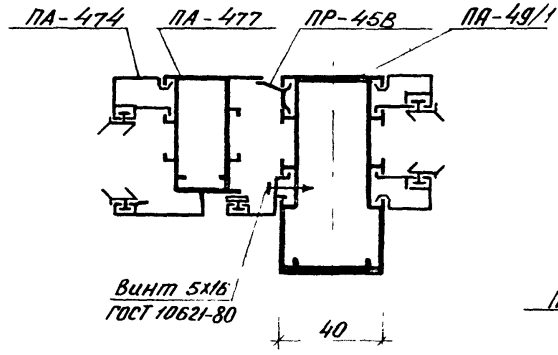

29

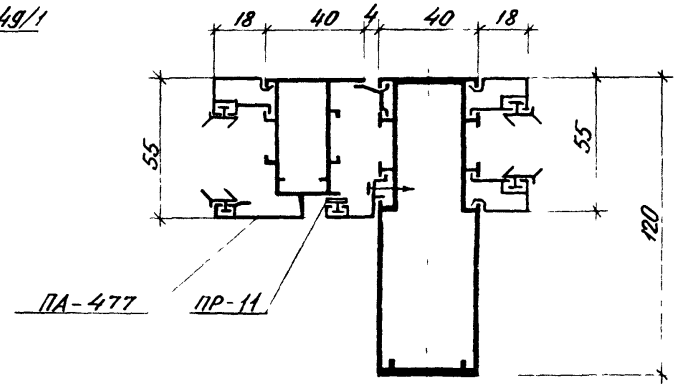

30

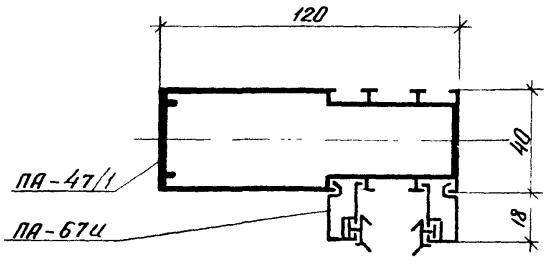

31

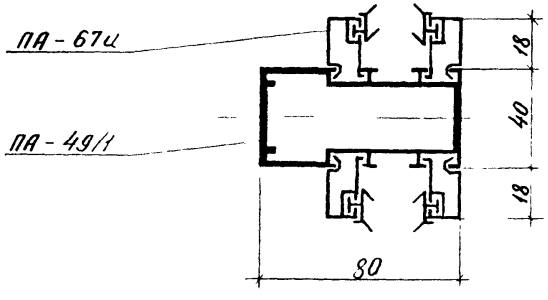

32

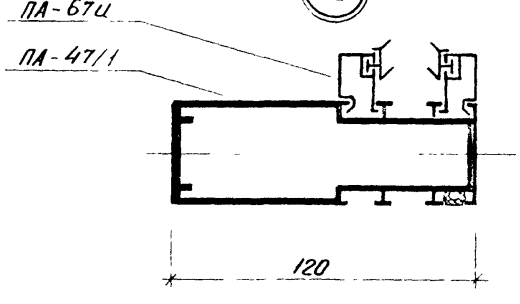

33

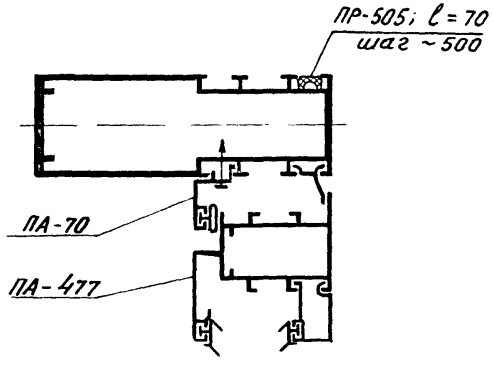

34

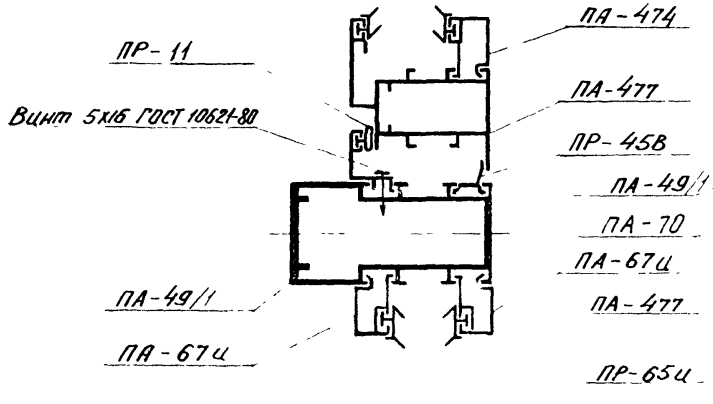

35

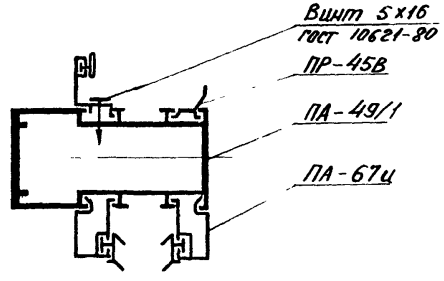

36

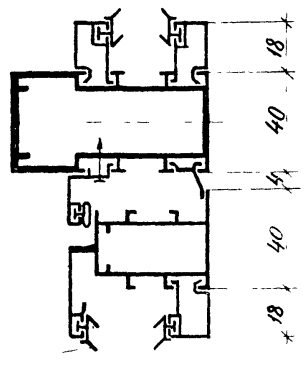

Инв. № подл.	Подпись и дата	Взам. инв. №

1.236.4-7/84.1-1КМ

Лист 62

20104 72

37

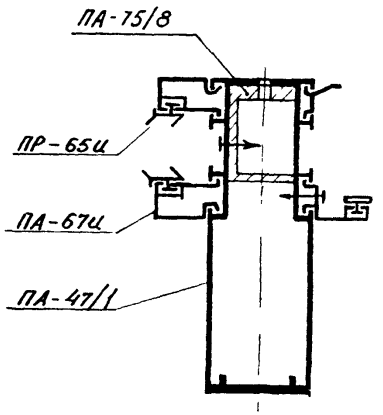

39

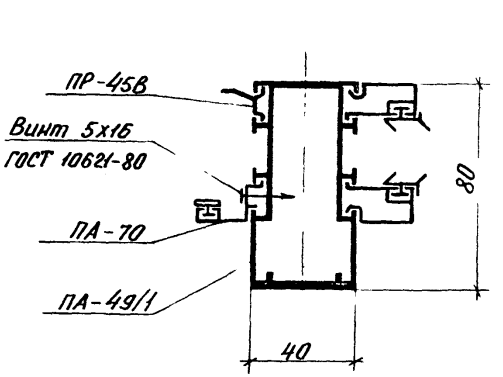

41

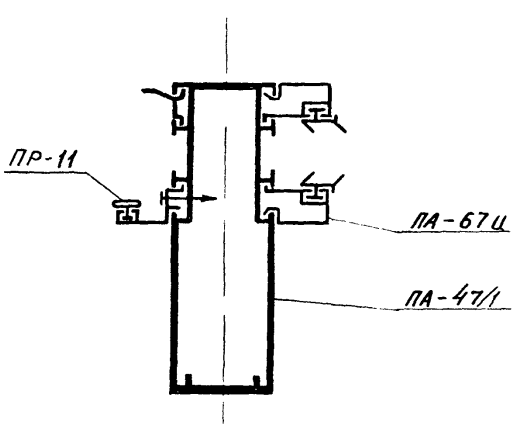

43

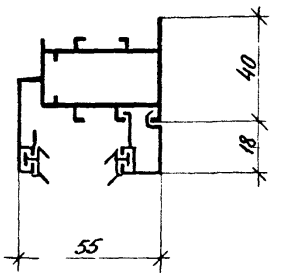

38

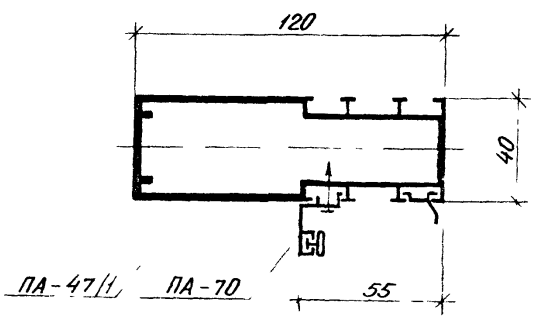

40

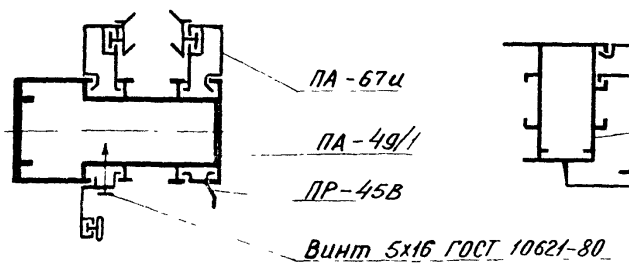

42

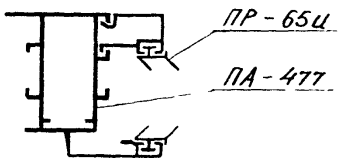

44

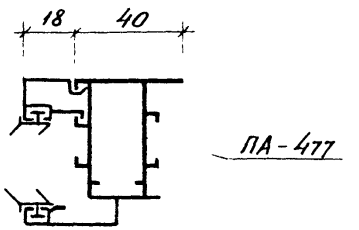

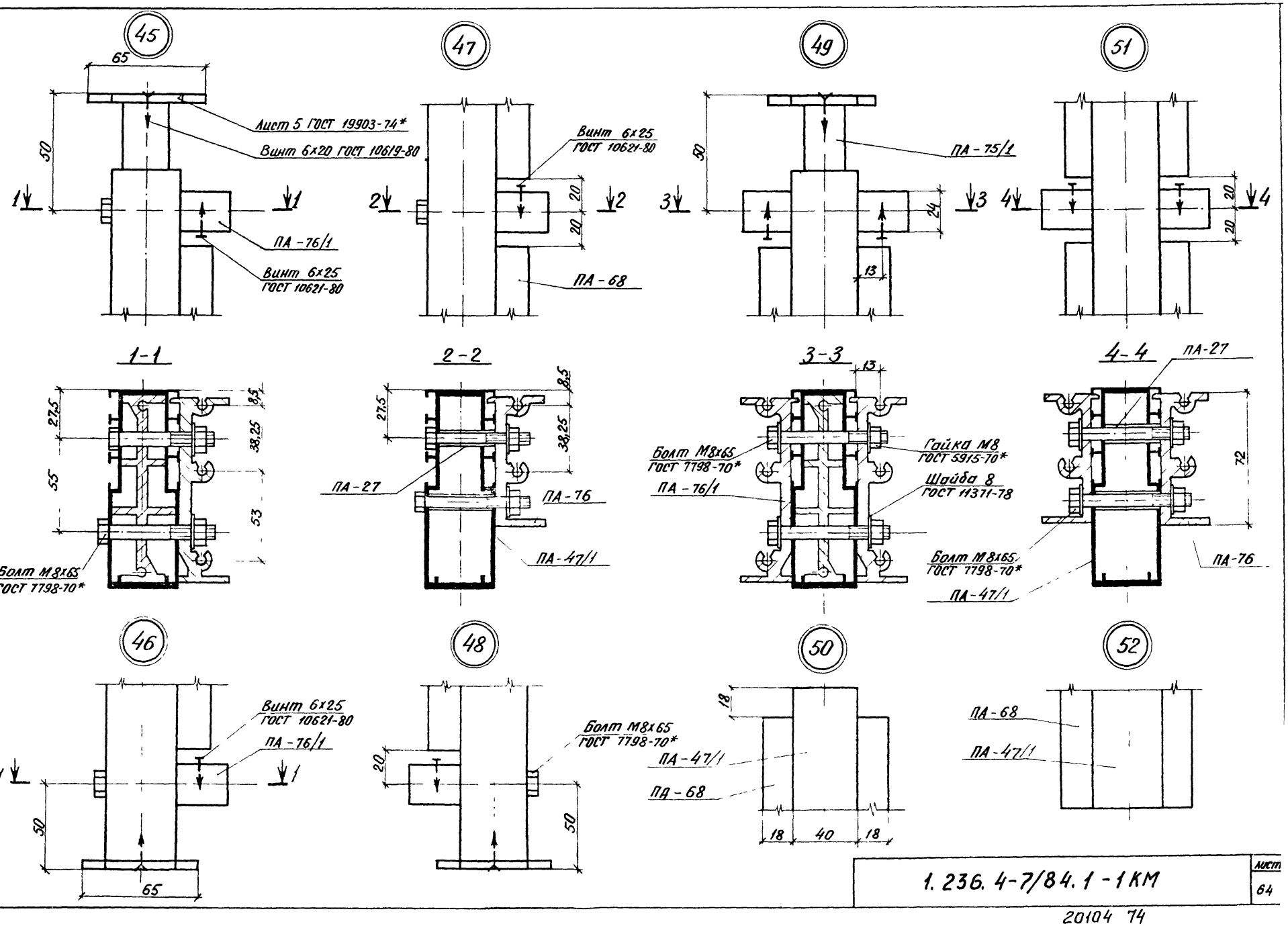

Инв. № подл. | Подпись и дата | Взам. инв. №

1.236.4-7/84.1-1КМ

Лист 64

20104 74

53

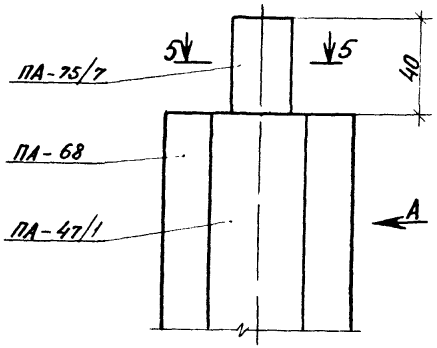

Вид А

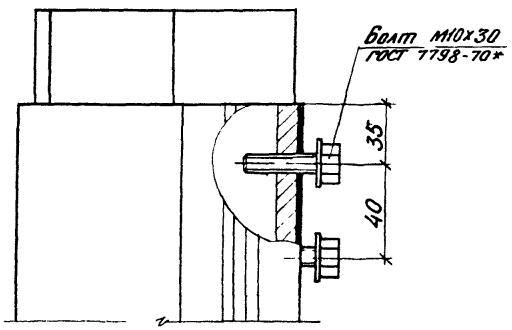

56

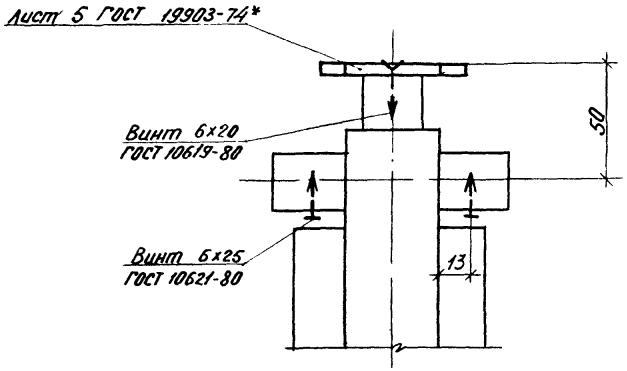

5 - 5

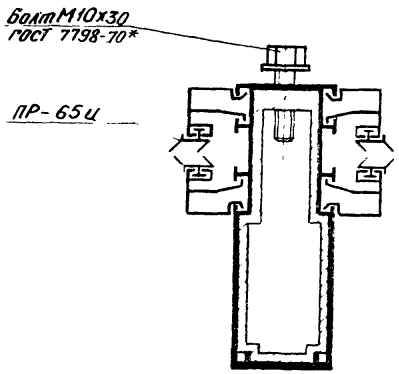

54

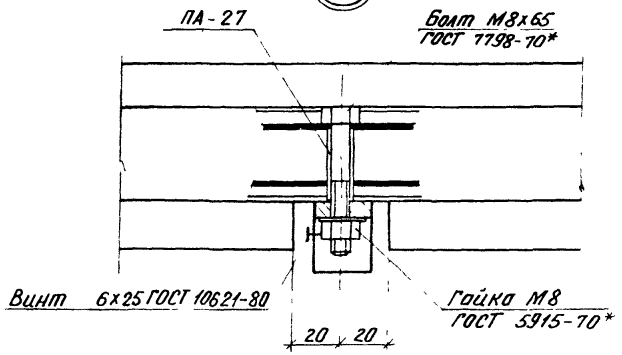

55

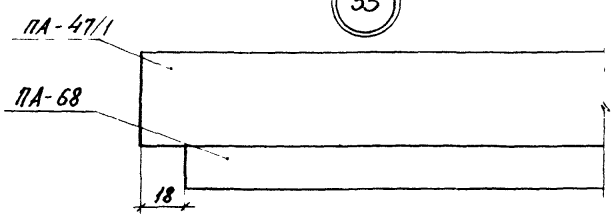

57

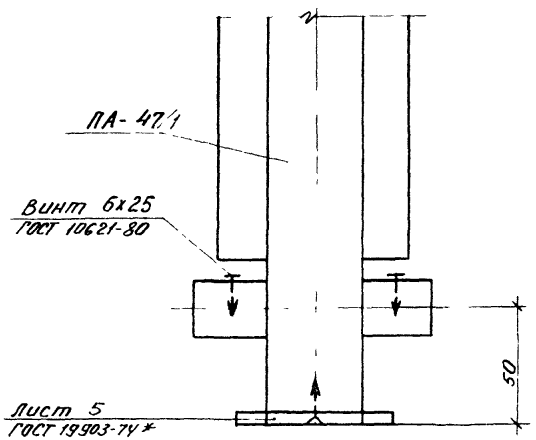

58

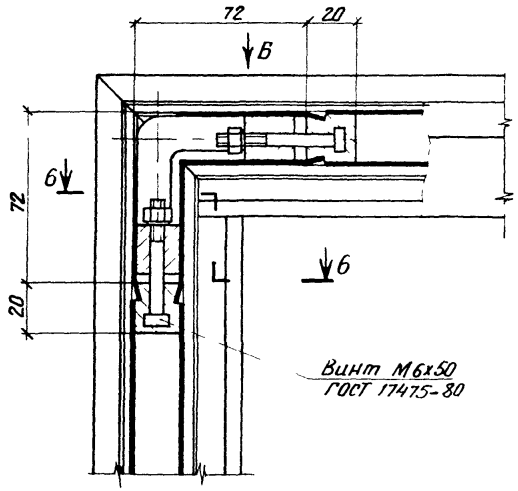

6-6

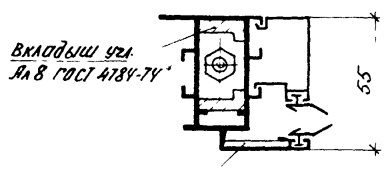

Лист 2 ГОСТ 21631-76
АМг-2л ГОСТ 4784-74*

Вид Б

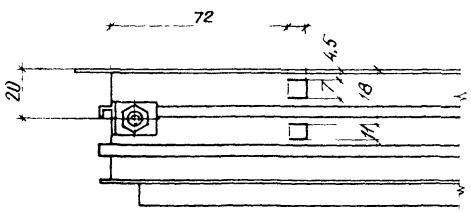

59

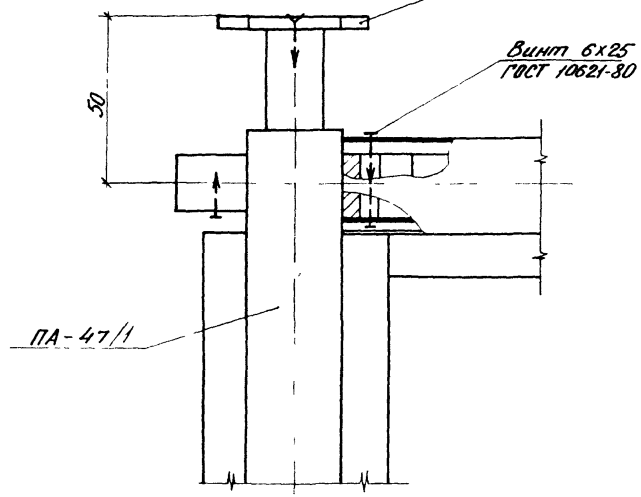

61

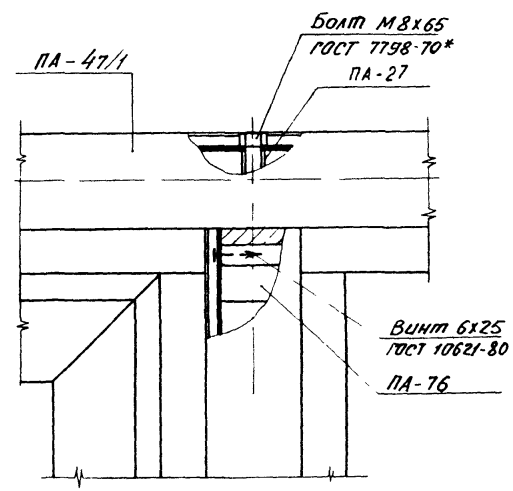

60

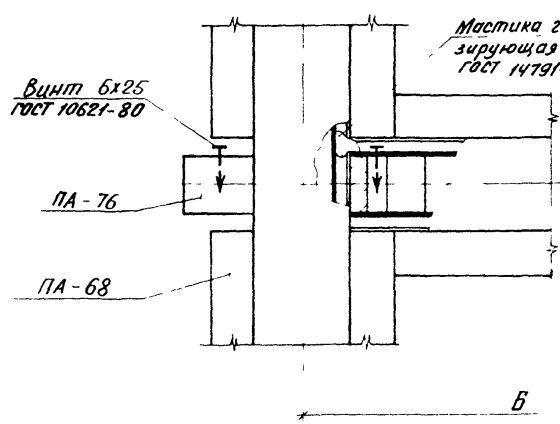

62

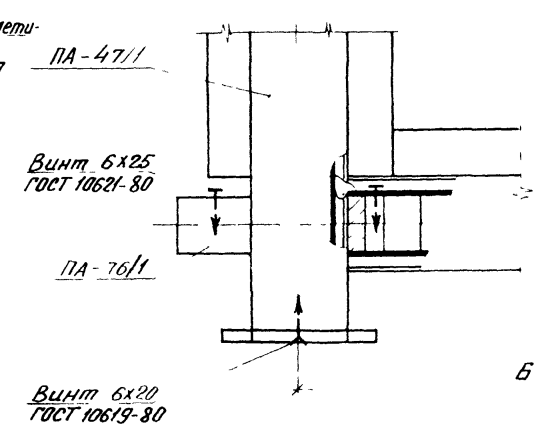

Инв. № подл. | Подпись и дата | Взам. инв. №

1.236.4-7/84.1-1КМ

Лист 66

20104 76

63

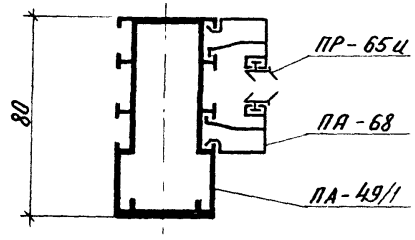

66

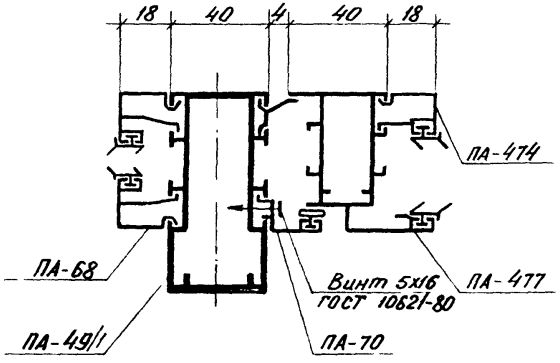

69

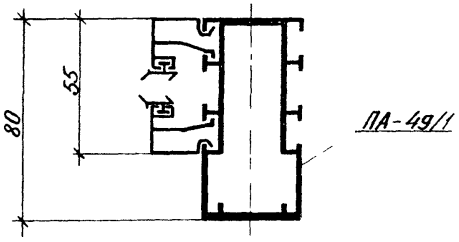

64

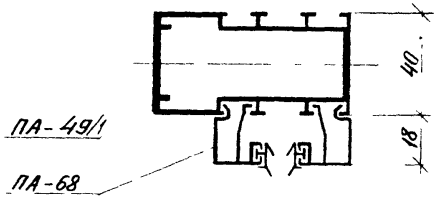

67

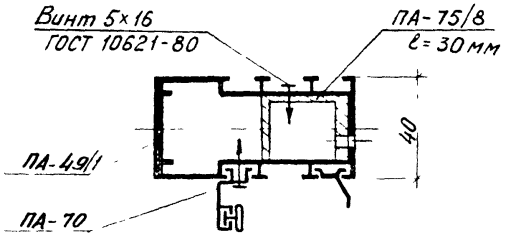

70

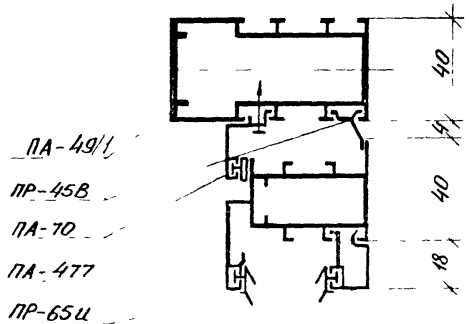

65

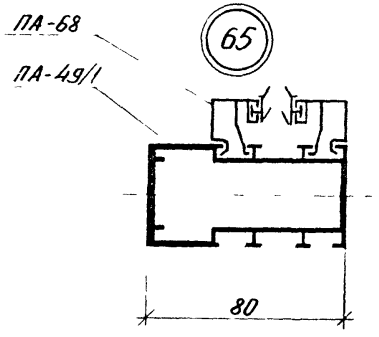

68

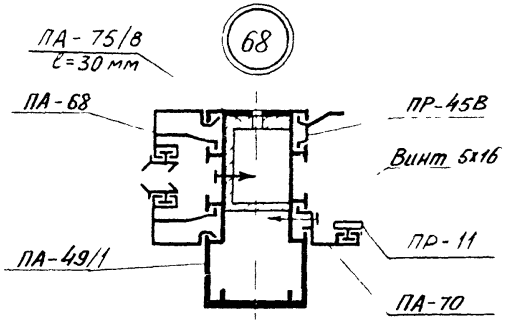

1.236.4-7/84.1-1КМ

Лист 67

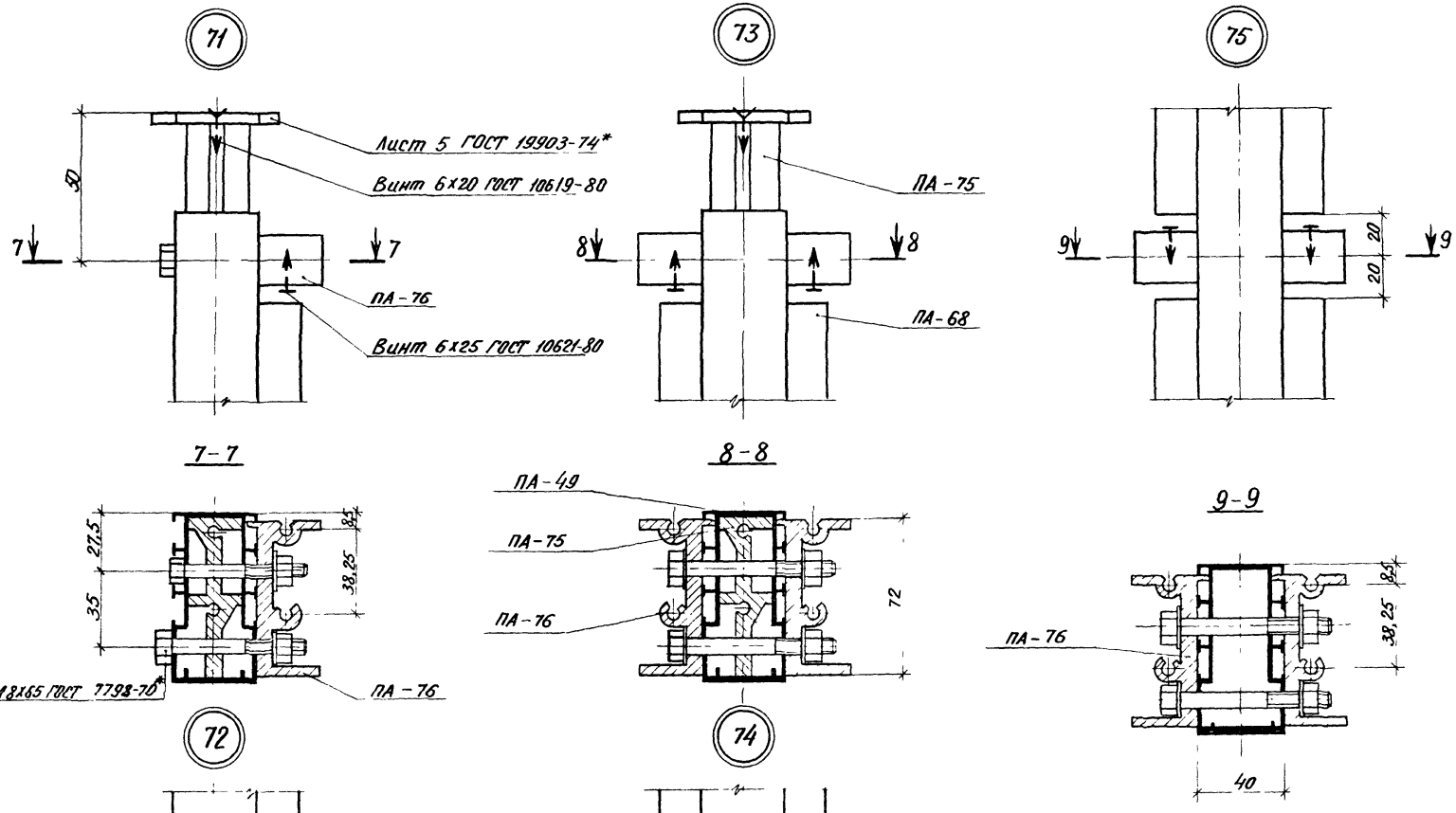

Инв. № подл.	Подпись и дата	Взам. инв. №

1.236.4-7/84.1-1КМ

АИО 68

20104 78

Схема рамы	Наименование	Марка	Размеры, мм А	Размеры, мм Б	Составные элементы: Поз.	Составные элементы: Марка	Составные элементы: К-во	Масса*, кг
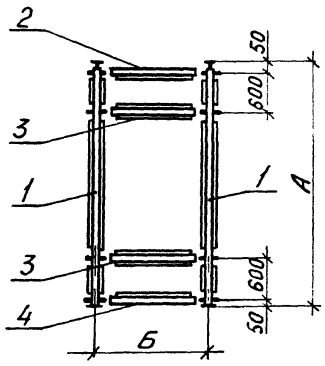	Схема рамы витражей с одинарным остеклением наружного ряда первого этажа.	РАОН 33-20	3300	2000	1	СРОН 33-44	2	53,15
					2	РВОИ-20	1	
					3	РСОИ-20	1	
					4	РНОИ-20	1	
		РАОН 36-15	3600	1500	1	СРОН 36-44	2	49,00
					2	РВОИ-15	1	
					3	РСОИ-15	1	
					4	РНОИ-15	1	
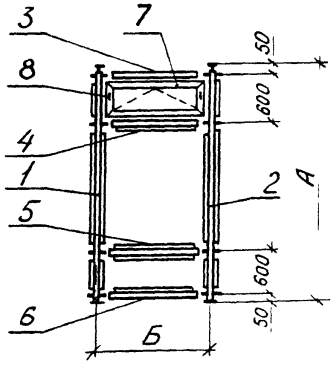	Схема рамы витражей с одинарным остеклением наружного ряда первого этажа с фрамугой.	РАОН 33-20ф	3300	2000	1	СРОН 33-44 ФП	1	61,90
					2	СРОН 33-44 ФЛ	1	
					3	РВОИ-20Ф	1	
					4	РСОИ-20Ф	1	
					5	РСОИ-20	1	
					6	РНОИ-20	1	
					7	ФОЛ 06-20	1	
					8	СФЛ 1/500	2	
		РАОН 36-15Ф	3600	1500	1	СРОН 36-44 ФП	1	56,00
					2	СРОН 36-44 ФЛ	1	
					3	РВОИ-15Ф	1	
					4	РСОИ-15Ф	1	
					5	РСОИ-15	1	
					6	РНОИ-15	1	
					7	ФОЛ 06-15	1	
					8	СФЛ 1/500	2	

* Масса приведена без учета массы стяжек.

Зав.К.отд	Ланько		7 83
Нач.АКМ	Жиркова		7 83
Гл.спец.	Яникьев		7 83
Провер.	Мамчур		7 83
Разраб.	Алексенко		7 83

1.236.4-7/84.1-2КМ

Схемы сборки основных рам из линейных элементов

Стадия	Лист	Листов
Р	1	13

КиевЗНИИЭП

Схема рамы	Наименование	Марка	Размеры, мм		Составные элементы			Масса,* кг
			А	Б	Поз.	Марка	К-во	
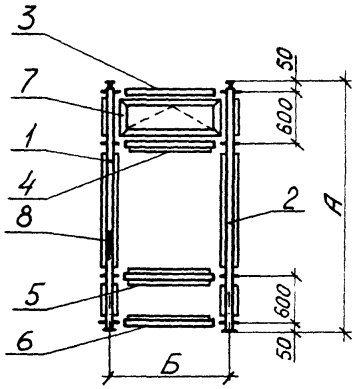	Схема рамы витражей с одинарным остеклением наружного ряда первого этажа с фрамугой и отверстиями крепления фрамужного прибора.	РАОН 33-20 ФК	3300	2000	1 2 3 4 5 6 7 8	СРОН 33-44 ФПК СРОН 33-44 ФЛ РВОИ -20 ФК РСОИ -20 Ф РСОИ-20 РНОИ-20 ФОЛ 06-20 К ПФА1-02П/2000х2200	1 1 1 1 1 1 1 1	62,00
		РАОН 36-15 ФК	3600	1500	1 2 3 4 5 6 7 8	СРОН 36-44 ФПК СРОН 36-44 ФЛ РВОИ -15 ФК РСОИ -15 Ф РСОН-15 РНОИ-15 ФОЛ 06-15 К ПФА1-02П/1500х2500	1 1 1 1 1 1 1 1	56,10
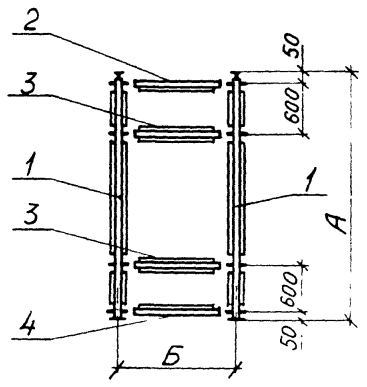	Схема рамы витражей с двойным остеклением (стеклопакет) наружного ряда первого этажа.	РАПН 33-20	3300	2000	1 2 3 4	СРПН 33-44 РВПИ-20 РСПИ-20 РНПИ-20	2 1 2 1	51,25
		РАПН 36-15	3600	1500	1 2 3 4	СРПН 36-44 РВПИ-15 РСПИ-15 РНПИ-15	2 1 2 1	47,30

* Масса приведена без учета массы фрамужных приборов.

Инв. № подл. | Подпись и дата | Взам. инв. №

Схема рамы	Наименование	Марка	Размеры, мм А	Б	Составные элементы Поз.	Марка	К-во	Масса*, кг
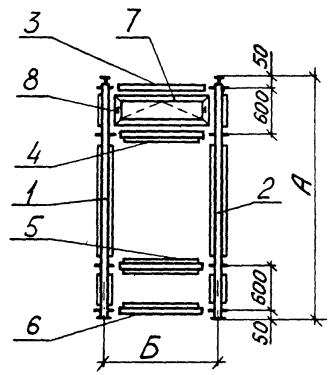	Схема рамы витражей с двойным остеклением (стеклопакет) наружного ряда первого этажа с фрамугой	РАПН 33-20Ф	3300	2000	1	СРПН 33-44 ФП	1	59,65
					2	СРПН 33-44 ФЛ	1	
					3	РВОИ-20Ф	1	
					4	РСПИ-20Ф	1	
					5	РСПИ-20	1	
					6	РНПИ-20	1	
					7	ФПЛ 06-20	1	
					8	СФА 1/500	2	
		РАПН 36-15Ф	3600	1500	1	СРПН 36-44 ФП	1	54,10
					2	СРПН 36-44 ФЛ	1	
					3	РВОИ-15Ф	1	
					4	РСПИ-15Ф	1	
					5	РСПИ-15	1	
					6	РНПИ-15	1	
					7	ФПЛ 06-15	1	
					8	СФА 1/500	2	
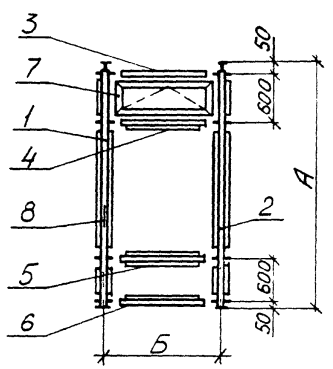	Схема рамы витражей с двойным остеклением (стеклопакет) наружного ряда первого этажа с фрамугой и отверстиями крепления фрамужного прибора	РАПН 33-20ФК	3300	2000	1	СРПН 33-44 ФПК	1	59,75
					2	СРПН 33-44 ФЛ	1	
					3	РВОИ-20ФК	1	
					4	РСПИ-20Ф	1	
					5	РСПИ-20	1	
					6	РНПИ-20	1	
					7	ФПЛ 06-20К	1	
					8	ПФЛ1-02П/2000х2200	1	
		РАПН 36-15ФК	3600	1500	1	СРПН 36-44 ФПК	1	54,20
					2	СРПН 36-44 ФЛ	1	
					3	РВОИ-15ФК	1	
					4	РСПИ-15Ф	1	
					5	РСПИ-15	1	
					6	РНПИ-15	1	
					7	ФПЛ 06-15К	1	
					8	ПФЛ1-02П/1500х2500	1	

* Масса приведена без учета массы стяжек и фрамужных приборов.

Схема рамы	Наименование	Марка	Размеры, мм		Составные элементы			Масса,* кг
			А	Б	Поз.	Марка	К-во	
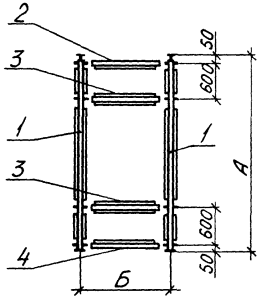	Схема рамы витражей с одинарным остеклением внутреннего ряда первого этажа	РАОГ 33-20	3300	2000	1 2 3 4	СРОГ 33-44 РВОЕ -20 РСОЕ -20 РНОЕ -20	2 1 2 1	46,10
		РАОГ 36-15	3600	1500	1 2 3 4	СРОГ 36-44 РВОЕ -15 РСОЕ - 15 РНОЕ -15	2 1 2 1	42,20
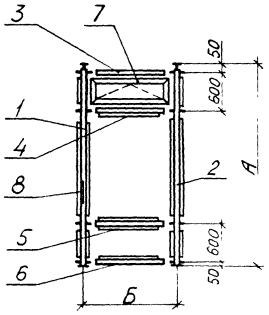	Схема рамы витражей с одинарным остеклением внутреннего ряда первого этажа с фрамугой и отверстиями крепления фрамужного прибора.	**РАОГ 33-20 ФК	3300	2000	1 2 3 4 5 6 7 8	СРОГ 33-44 ФПК СРОГ 33-44 ФЛ РВОЕ -20 ФК РСОЕ -20 Ф РСОЕ -20 РНОЕ -20 ФОЕ 06-20 К ПФ1-02П/2000х2200	1 1 1 1 1 1 1 1	54,75
		**РАОГ 36-15 ФК	3600	1500	1 2 3 4 5 6 7 8	СРОГ 36-44 ФПК СРОГ 36-44 ФЛ РВОЕ -15 ФК РСОЕ - 15 Ф РСОЕ - 15 РНОЕ -15 ФОЕ 06-15 К ПФ1-02П/1500х2500	1 1 1 1 1 1 1 1	49,45

* Масса приведена без учета массы фрамужных приборов.

** Марки РАОГ... ФК соответствует маркам РАОГ... Ф ГОСТ 25118-82.

Инв. № подл. | Подпись и дата | Взам. инв. №

1 236.4-7/84.1-2КМ

Лист 4

Схема рамы	Наименование	Марка	Размеры, мм А	Б	Составные элементы поз.	Марка	к-во	Масса, кг
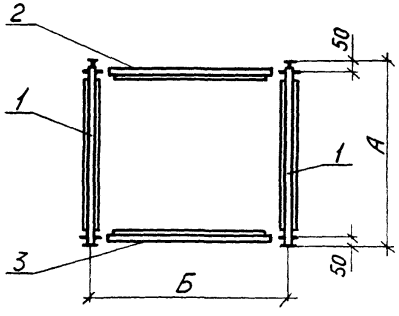	Схема рамы витрины с одинарным остеклением наружного ряда	ВЯОЛ 24-30	2400	3000	1 2 3	СВОЛ 24-22 РВОИ -30 РНОИ -30	2 1 1	39,75
		ВЯОЛ 27-30	2700	3000	1 2 3	СВОЛ 27-22 РВОИ -30 РНОИ -30	2 1 1	41,95
		ВЯОЛ 30-30	3000	3000	1 2 3	СВОЛ 30-22 РВОИ -30 РНОИ -30	2 1 1	43,90
	Схема рамы витрины с двойным остеклением (стеклопокет) наружного ряда	ВЯПЛ 24-30	2400	3000	1 2 3	СВПЛ 24-22 РВПИ -30 РНПИ -30	2 1 1	38,95

Схема рамы	Наименование	Марка	Размеры, мм		Составные элементы			Масса, кг
			А	Б	Поз.	Марка	Кол-во	
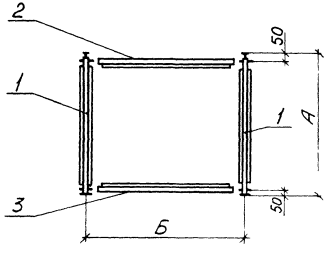	Схема рамы витрины с одинарным остеклением внутреннего ряда	ВАОЕ 24-30	2400	3000	1 2 3	СВОЕ 24-22 РВОЕ -30 РНОЕ -30	2 1 1	32,70
		ВАОЕ 27-30	2700	3000	1 2 3	СВОЕ 27-22 РВОЕ -30 РНОЕ -30	2 1 1	34,60
		ВАОЕ 30-30	3000	3000	1 2 3	СВОЕ 30-22 РВОЕ -30 РНОЕ -30	2 1 1	36,50

Инв. № подл. | Подпись и дата | Взам. инв. №

Схема рамы	Наименование	Марка	Размеры, мм		Составные элементы			Масса кг
			А	Б	Поз.	Марка	К-во	
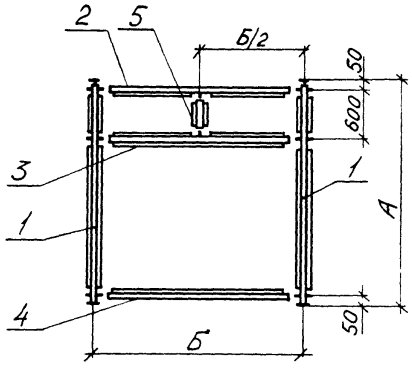	Схема рамы витрины с одинарным остеклением наружного ряда.	ВЯОЛ 33-30	3300	3000	1	СВОЛ 33-33	2	58,25
					2	РВОЦ-30-01	1	
					3	РСОЦ-30-01	1	
					4	РНОЦ-30	1	
					5	СВО 06-00	1	
	Схема рамы витрины с одинарным остеклением внутреннего ряда	ВЯОЕ 33-30	3300	3000	1	СВОЕ 33-33	2	50,10
					2	РВОЕ-30-01	1	
					3	РСОЕ-30-01	1	
					4	РНОЕ-30	1	
					5	СВО 06-00	1	

Схема рамы	Наименование	Марка	Размеры, мм		Составные элементы			Масса, кг
			А	Б	Поз.	Марка	К-во	
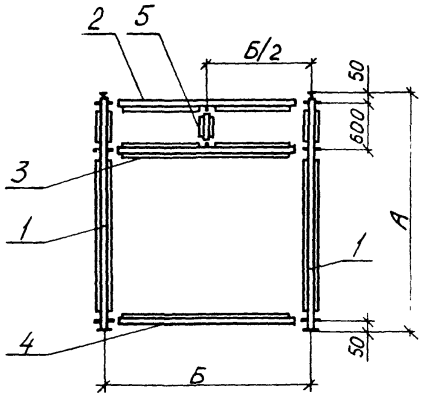	Схема рамы витрины с двойным остеклением (стеклопакет) наружного ряда	ВАПЛ 27-30	2700	3000	1	СВПЛ 27-33	2	52,10
					2	РВПИ-30-01	1	
					3	РСПИ-30-01	1	
					4	РНПИ-30	1	
					5	СВП 06-00	1	
		ВАПЛ 30-30	3000	3000	1	СВПЛ 30-33	2	54,20
					2	РВПИ-30-01	1	
					3	РСПИ-30-01	1	
					4	РНПИ-30	1	
					5	СВП 06-00	1	
		ВАПЛ 33-30	3300	3000	1	СВПЛ 33-33	2	56,30
					2	РВПИ-30-01	1	
					3	РСПИ-30-01	1	
					4	РНПИ-30	1	
					5	СВП 06-00	1	

Инв. № подл. | Подпись и дата | Взам. инв. №

Схема рамы	Наименование	Марка	Размеры, мм		Составные элементы			Масса,* кг
			А	Б	поз.	Марка	К-во	
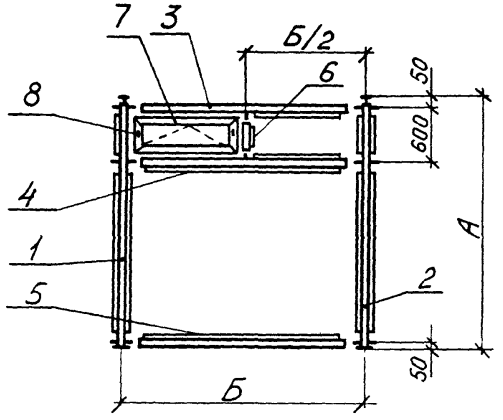	Схема рамы витрины с одинарным остеклением наружного ряда с фрамугой.	ВАОЛ 24-30 Ф	2400	3000	1 2 3 4 5 6 7 8	СВОЛ 24-33 ФП СВОЛ 24-33 РВОЦ-30 ФЛ РСОЦ-30 ФЛ РНОЦ-30 СВО 06-00 ФЛ ФОЛ 06-15 СФА 1/1000	1 1 1 1 1 1 1 2	58,45
		ВАОЛ 27-30 Ф	2700	3000	1 2 3 4 5 6 7 8	СВОЛ 27-33 ФП СВОЛ 27-33 РВОЦ-30 ФЛ РСОЦ-30 ФЛ РНОЦ-30 СВО 06-00 ФЛ ФОЛ 06-15 СФА 1/1000	1 1 1 1 1 1 1 2	60,65
		ВАОЛ 30-30 Ф	3000	3000	1 2 3 4 5 6 7 8	СВОЛ 30-33 ФП СВОЛ 30-33 РВОЦ-30 ФЛ РСОЦ-30 ФЛ РНОЦ-30 СВО 06-00 ФЛ ФОЛ 06-15 СФА 1/1000	1 1 1 1 1 1 1 2	62,85
		ВАОЛ 33-30 Ф	3300	3000	1 2 3 4 5 6 7 8	СВОЛ 33-33 ФП СВОЛ 33-33 РВОЦ-30 ФЛ РСОЦ-30 ФЛ РНОЦ-30 СВО 06-00 ФЛ ФОЛ 06-15 СФА 1/1000	1 1 1 1 1 1 1 2	65,05

* Масса приведена без учета массы стяжек.

Схема рамы	Наименование	Марка	Размеры, мм		Составные элементы			Масса*, кг
			А	Б	Поз.	Марки	К-во	
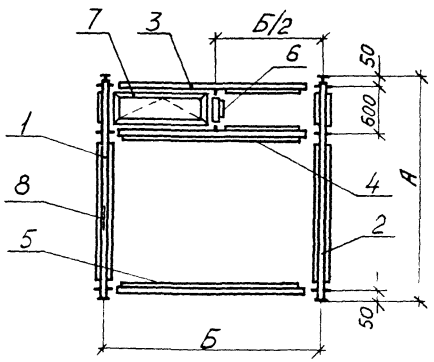	Схема рамы витрины с одинарным остеклением наружного ряда с фрамугой и отверстиями крепления фрамужного прибора.	ВАОЛ 24-30 ФК	2400	3000	1	СВОЛ 24-33 ФПК	1	58,55
					2	СВОЛ 24-33	1	
					3	РВОИ-30 ФЛК	1	
					4	РСОИ-30 ФЛ	1	
					5	РНОИ-30	1	
					6	СВО 06-00 ФЛ	1	
					7	ФОЛ 06-15 К	1	
					8	ПФА1-02П/1500х1600	1	
		ВАОЛ 27-30 ФК	2700	3000	1	СВОЛ 27-33 ФПК	1	60,75
					2	СВОЛ 27-33	1	
					3	РВОИ-30 ФЛК	1	
					4	РСОИ-30 ФЛ	1	
					5	РНОИ-30	1	
					6	СВО 06-00 ФЛ	1	
					7	ФОЛ 06-15 К	1	
					8	ПФА1-02П/1500х1600	1	
		ВАОЛ 30-30 ФК	3000	3000	1	СВОЛ 30-33 ФПК	1	62,95
					2	СВОЛ 30-33	1	
					3	РВОИ-30 ФЛК	1	
					4	РСОИ-30 ФЛ	1	
					5	РНОИ-30	1	
					6	СВО 06-00 ФЛ	1	
					7	ФОЛ 06-15 К	1	
					8	ПФА1-02П/1500х2200	1	
		ВАОЛ 33-30 ФК	3300	3000	1	СВОЛ 33-33 ФПК	1	65,15
					2	СВОЛ 33-33	1	
					3	РВОИ-30 ФЛК	1	
					4	РСОИ-30 ФЛ	1	
					5	РНОИ-30	1	
					6	СВО 06-00 ФЛ	1	
					7	ФОЛ 06-15 К	1	
					8	ПФА1-02П/1500х2200	1	

* Масса приведена без учета массы фрамужных приборов.

Инв.№ подл. | Подпись и дата | Взам.инв.№

Схема рамы	Наименование	Марка	Размеры, мм		Составные элементы			Масса,* кг
			А	Б	Поз	Марка	К-во	
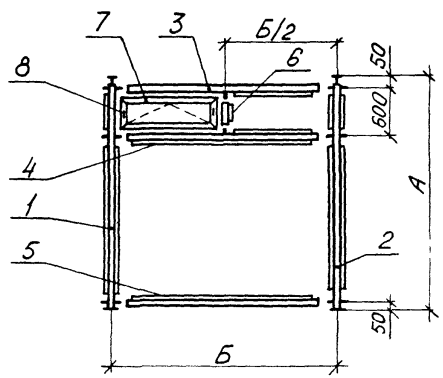	Схема рамы витрины с двойным остеклением (стеклопакет) наружного ряда с фоамугой.	ВАПЛ 27-30 Ф	2700	3000	1	СВПЛ 27-33 ФЛ	1	59,60
					2	СВПЛ 27-33	1	
					3	РВПИ-30 ФЛ	1	
					4	РСПИ-30 ФЛ	1	
					5	РНПИ-30	1	
					6	СВП 06-00 ФЛ	1	
					7	ФПЛ 06-15	1	
					8	СФА 1/1000	2	
		ВАПЛ 30-30 Ф	3000	3000	1	СВПЛ 30-33 ФЛ	1	61,70
					2	СВПЛ 30-33	1	
					3	РВПИ-30 ФЛ	1	
					4	РСПИ-30 ФЛ	1	
					5	РНПИ-30	1	
					6	СВП 06-00 ФЛ	1	
					7	ФПЛ 06-15	1	
					8	СФА 1/1000	2	
		ВАПЛ 33-30 Ф	3300	3000	1	СВПЛ 33-33 ФЛ	1	63,80
					2	СВПЛ 33-33	1	
					3	РВПИ-30 ФЛ	1	
					4	РСПИ-30 ФЛ	1	
					5	РНПИ-30	1	
					6	СВП 06-00 ФЛ	1	
					7	ФПЛ 06-15	1	
					8	СФА 1/1000	2	

* Масса приведена без учета массы стяжек.

Схема рамы	Наименование	Марка	Размеры, мм А	Размеры, мм Б	Составные элементы Поз.	Составные элементы Марка	Составные элементы К-во	Масса,* кг
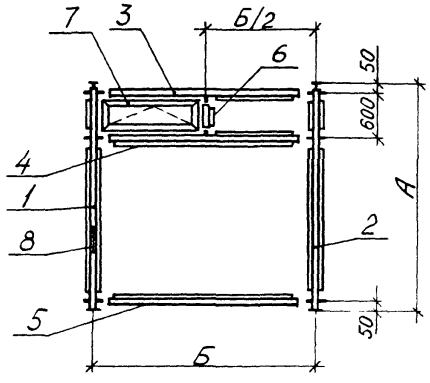	Схема рамы витрины с двойным остеклением (стеклопакет) наружного ряда с фрамугой и отверстиями крепления фрамужного прибора	ВАПЛ 27-30 ФК	2700	3000	1	СВПЛ 27-33 ФЛК	1	59,70
					2	СВПЛ 27-33	1	
					3	РВПИ -30 ФЛК	1	
					4	РСПИ -30 ФЛ	1	
					5	РНПИ -30	1	
					6	СВП 06-00 ФЛ	1	
					7	ФПЛ 06-15 К	1	
					8	ПФА1-02П/1500х1600	1	
		ВАПЛ 30-30 ФК	3000	3000	1	СВПЛ 30-33 ФЛК	1	61,80
					2	СВПЛ 30-33	1	
					3	РВПИ - 30 ФЛК	1	
					4	РСПИ -30 ФЛ	1	
					5	РНПИ -30	1	
					6	СВП 06-00 ФЛ	1	
					7	ФПЛ 06-15 К	1	
					8	ПФА1-02П/1500х2200	1	
		ВАПЛ 33-30 ФК	3300	3000	1	СВПЛ 33-33 ФЛК	1	63,90
					2	СВПЛ 33-33	1	
					3	РВПИ -30 ФЛК	1	
					4	РСПИ -30 ФЛ	1	
					5	РНПИ -30	1	
					6	СВП 06-00 ФЛ	1	
					7	ФПЛ 06-15 К	1	
					8	ПФА1-02П/1500х2200	1	

*Масса приведена без учета массы фрамужных приборов.

Инв. № подл. | Подпись и дата | Взам. инв. №

Схема рамы	Наименование	Марка	Размеры, мм		Составные элементы			Масса*
			А	Б	Поз.	Марка	К-во	кг
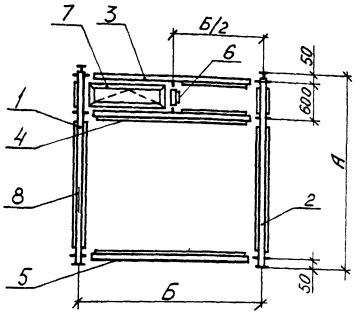	Схема рамы витрины с одинарным остеклением внутреннего ряда с фрамугой и отверстиями крепления фрамужного прибора	**ВАОЕ 24-30 РК	2400	3000	1	СВОЕ 24-33 ФПК	1	52,35
					2	СВОЕ 24-33	1	
					3	РВОЕ -30 ФЛК	1	
					4	РСОЕ -30 ФЛ	1	
					5	РНОЕ -30	1	
					6	СВО 06-00 ФЛ	1	
					7	ФОЕ 06-15 К	1	
					8	ПФЛ1-02П/1500х1600	1	
		**ВАОЕ 27-30 РК	2700	3000	1	СВОЕ 27-33 ФПК	1	54,25
					2	СВОЕ 27-33	1	
					3	РВОЕ -30 ФЛК	1	
					4	РСОЕ -30 ФЛ	1	
					5	РНОЕ -30	1	
					6	СВО 06-00 ФЛ	1	
					7	ФОЕ 06-15 К	1	
					8	ПФЛ1-02П/1500х1600	1	
		**ВАОЕ 30-30 РК	3000	3000	1	СВОЕ 30-33 ФПК	1	56,15
					2	СВОЕ 30-33	1	
					3	РВОЕ -30 ФЛК	1	
					4	РСОЕ -30 ФЛ	1	
					5	РНОЕ -30	1	
					6	СВО 06-00 ФЛ	1	
					7	ФОЕ 06-15 К	1	
					8	ПФЛ1-02П/1500х2200	1	
		**ВАОЕ 33-30 РК	3300	3000	1	СВОЕ 33-33 ФПК	1	58,05
					2	СВОЕ 33-33	1	
					3	РВОЕ -30 ФЛК	1	
					4	РСОЕ -30 ФЛ	1	
					5	РНОЕ -30	1	
					6	СВО 06-00 ФЛ	1	
					7	ФОЕ 06-15 К	1	
					8	ПФЛ1-02П/1500х2200	1	

* Масса приведена без учета массы фрамужных приборов.

** Марки ВАОЕ ... РК соответствуют маркам рам ВАОЕ ... Р ГОСТ 25116-82.

Монтажная схема витрины с одинарным остеклением.

1-1

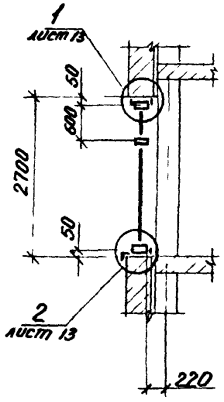

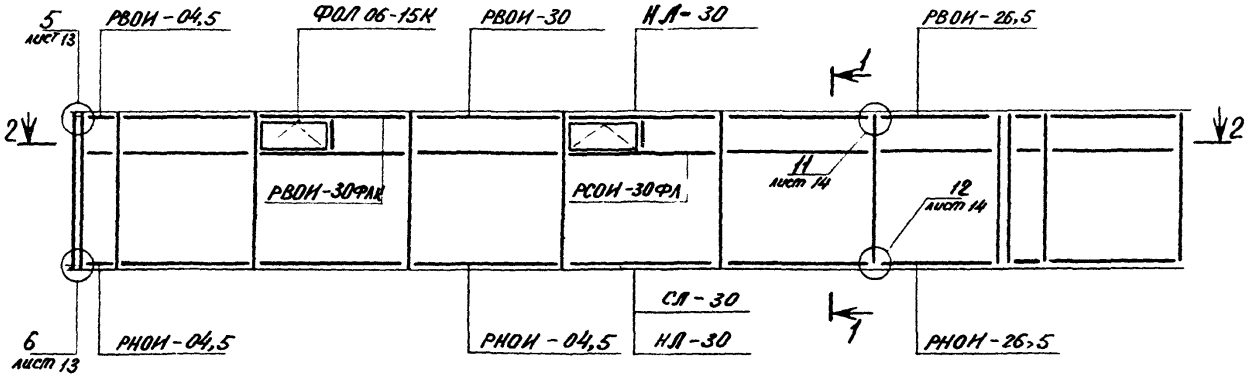

2-2

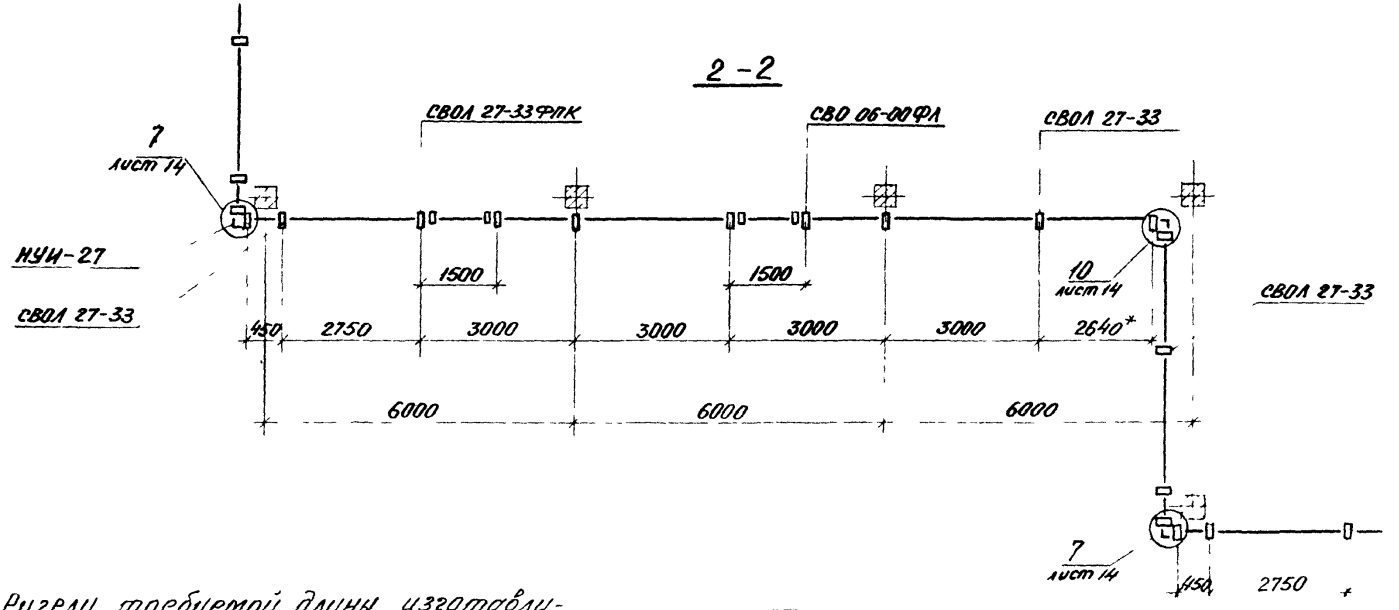

* Ригели требуемой длины изготавливаются из одноименных ригелей большего размера на монтаже.

				1.236.4-7/84.1-3КМ
Зав.кото	Ланько		6 83	
Нач.АКМ	Жиркова		2 83	
Гл.инж.				
Гл.спец.	Яничев		2 83	
Провер.	Мажчур		2 83	
Разраб.	Алексенко		2 83	

Примеры монтажных схем

Стадия	Лист	Листов
Р	1	17

КиевЗНИИЭП

3-3

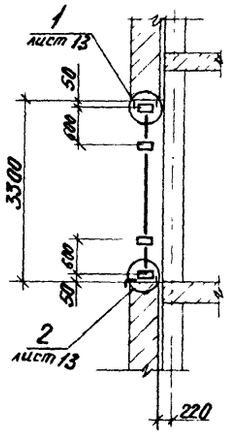

Монтажная схема витража с одинарным остеклением.

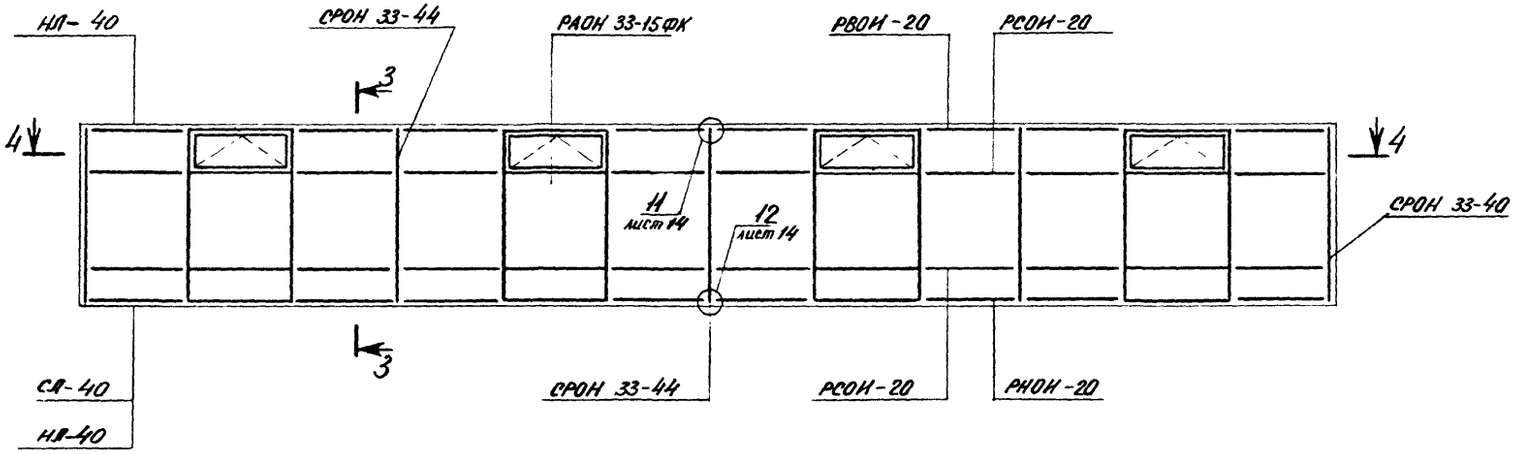

4-4

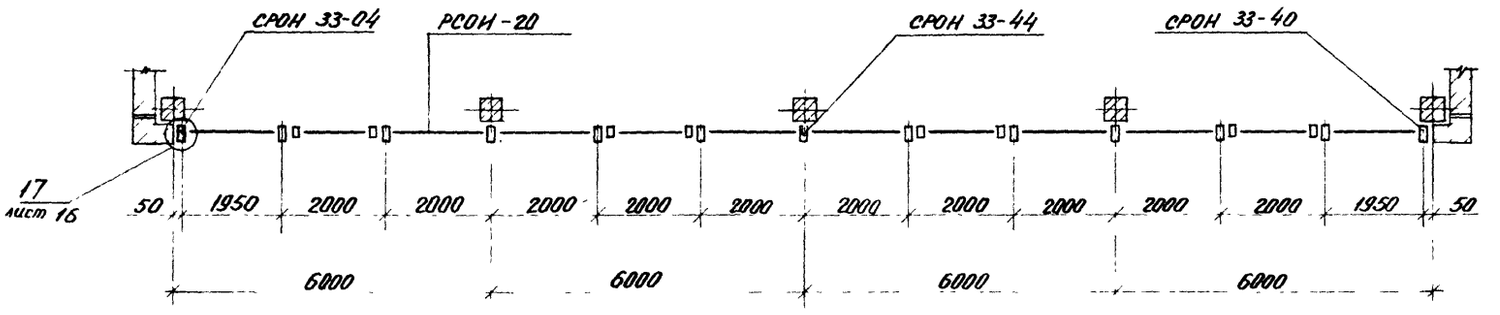

Инв. № подл. | Подпись и дата | Взам. инв. №

5-5

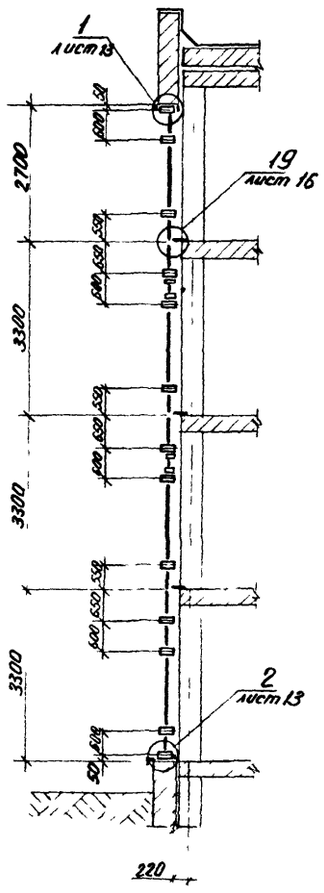

Монтажная схема витража с одинарным остеклением.

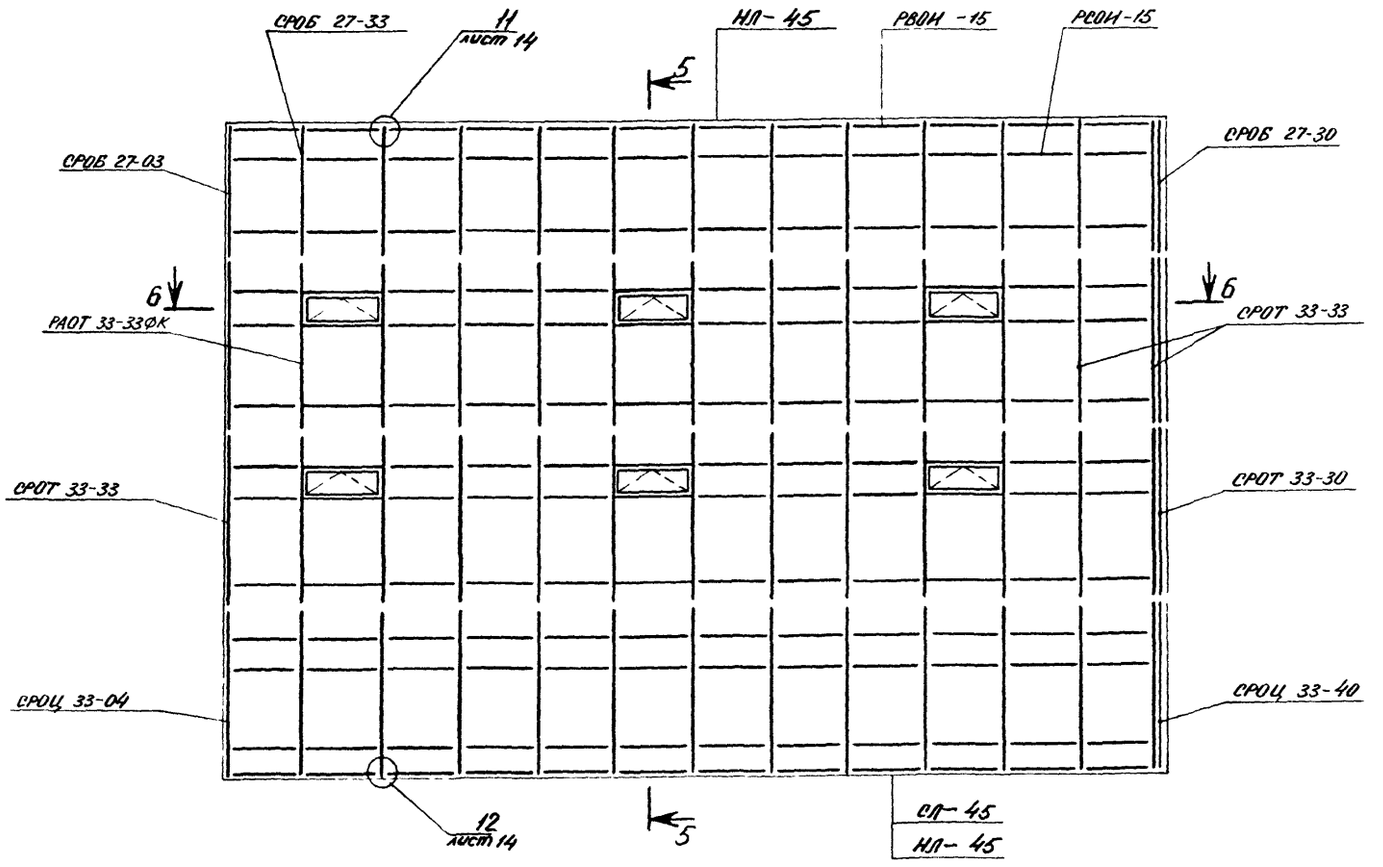

6-6

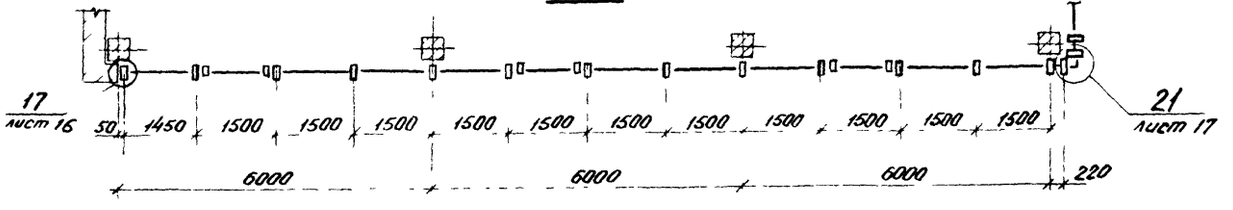

Монтажная схема витрины с двойным остеклением (стеклопакет) в одинарном каркасе.

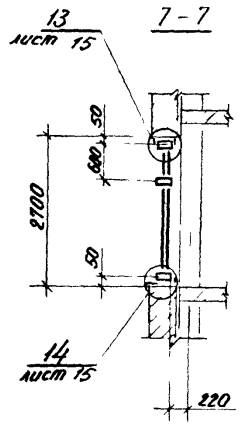

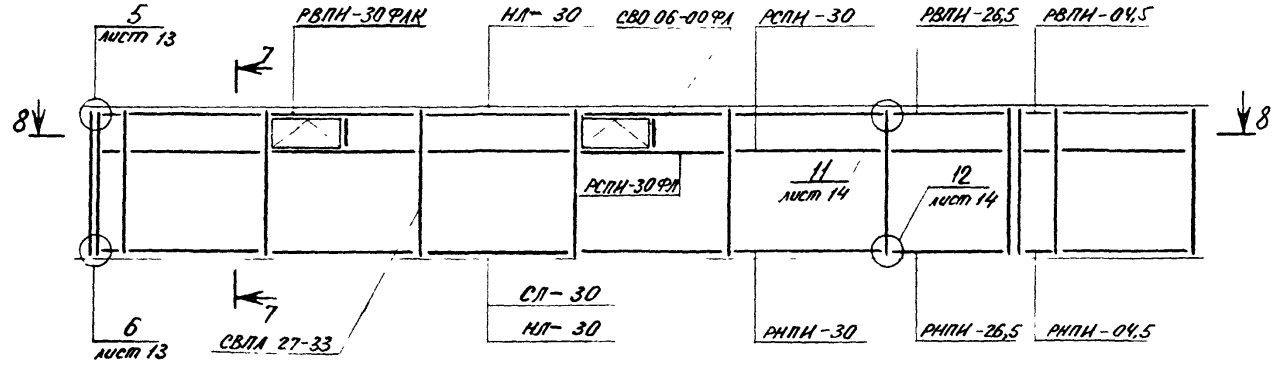

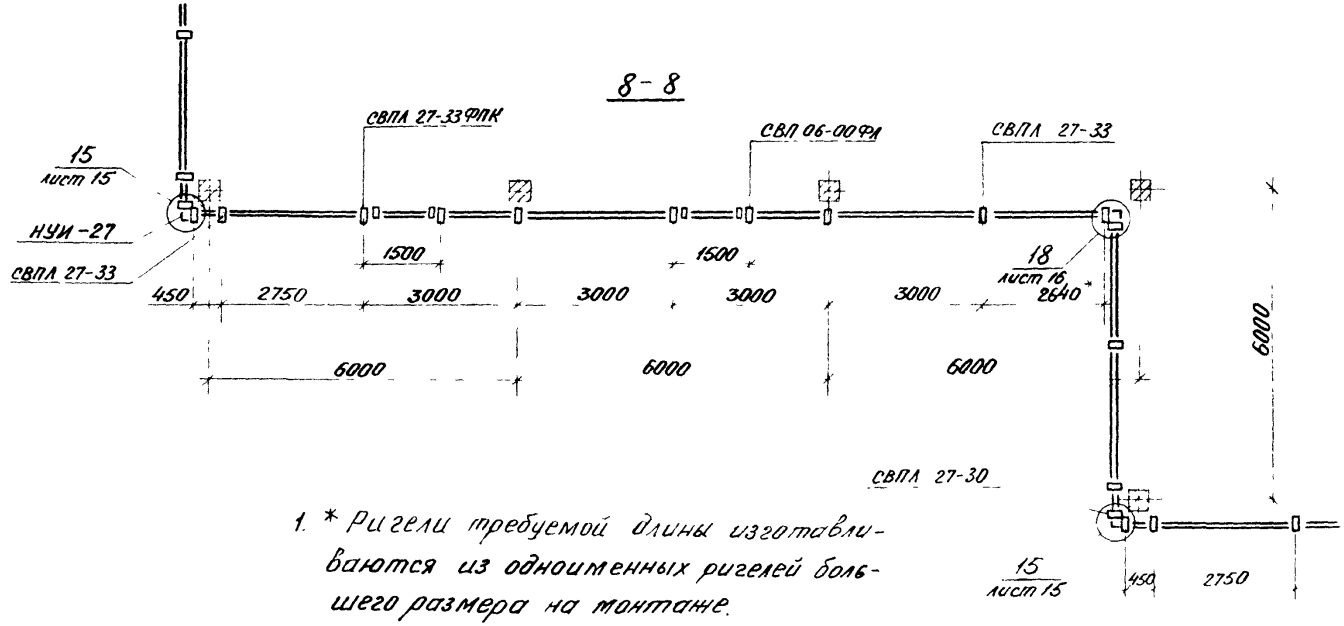

1. * Ригели требуемой длины изготавливаются из одноименных ригелей большего размера на монтаже.

2. При проектировании витрин с двойным остеклением (стеклопакет) размеры стеклопакетов должны применяться по ГОСТ 24866-81 „Стеклопакеты клееные".

Инв. № подл. | Подпись и дата | Взам. инв. №

Монтажная схема витража с двойным остеклением (стеклопакет) в одинарном каркасе.

9-9

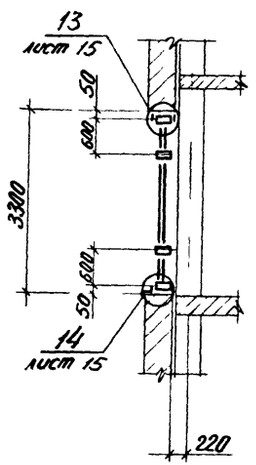

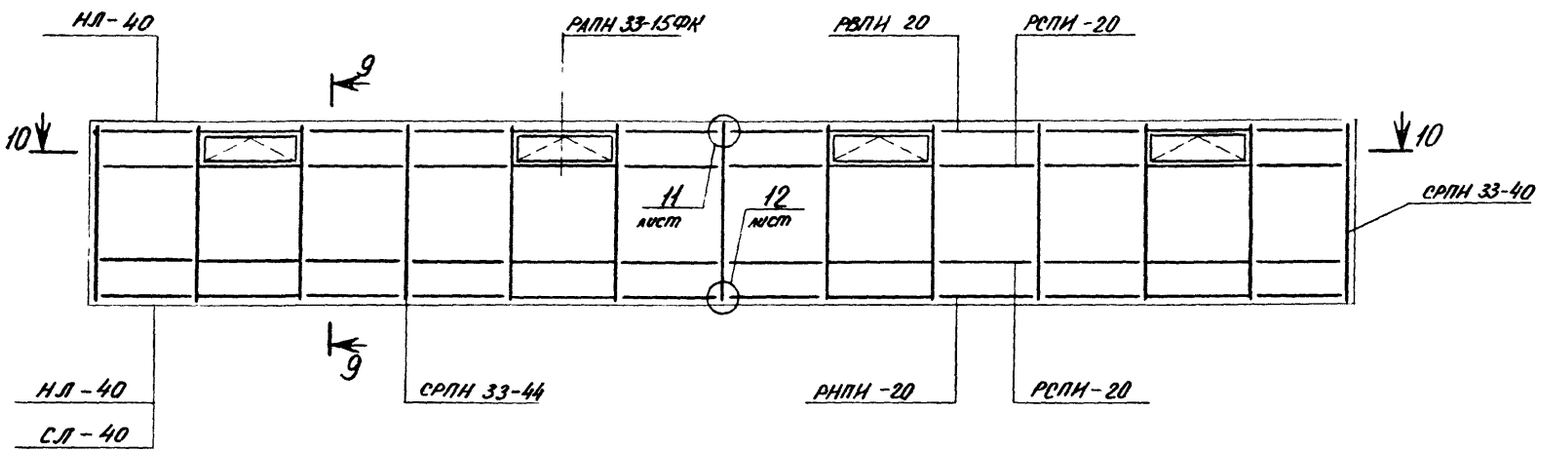

10-10

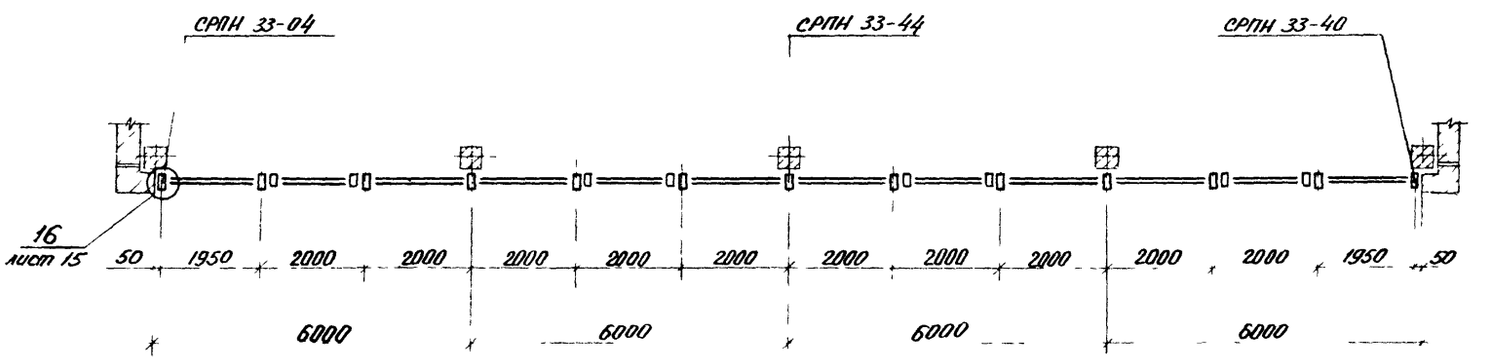

Монтажная схема витража с двойным остеклением (стеклопакет) в одинарном каркасе

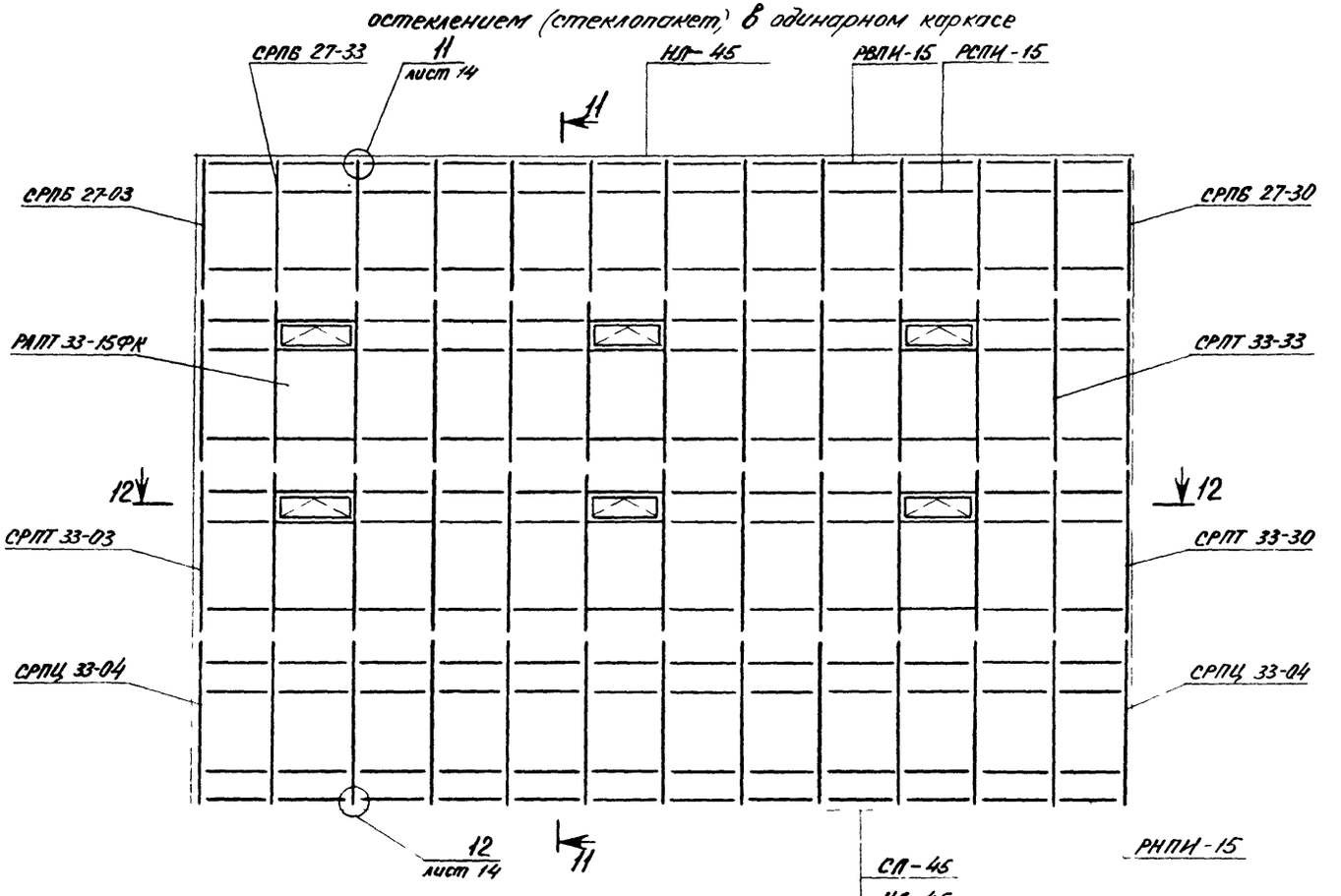

11-11

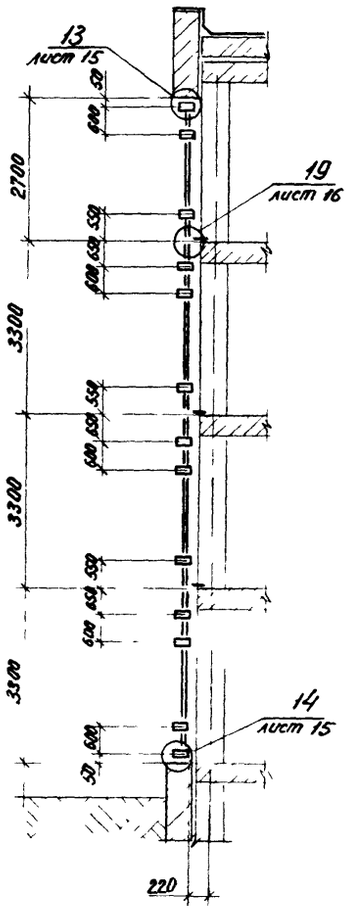

12-12

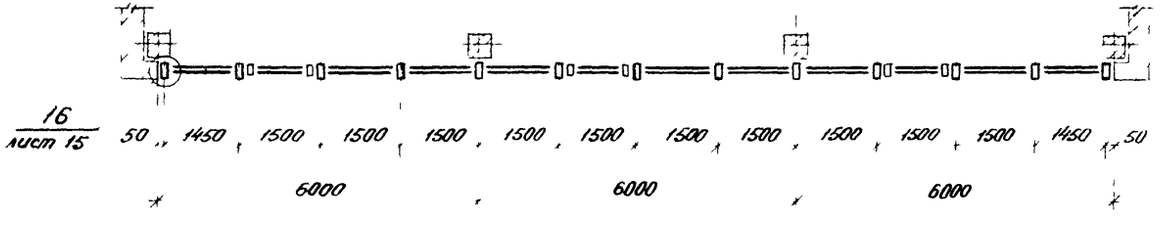

Инв. № подл.	Подпись и дата	Взам. инв. №

Монтажная схема витрины с двойным остеклением листовым стеклом в раздельном (расставленном) каркасе.

13-13

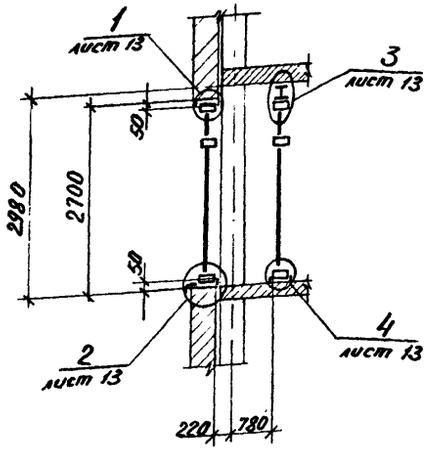

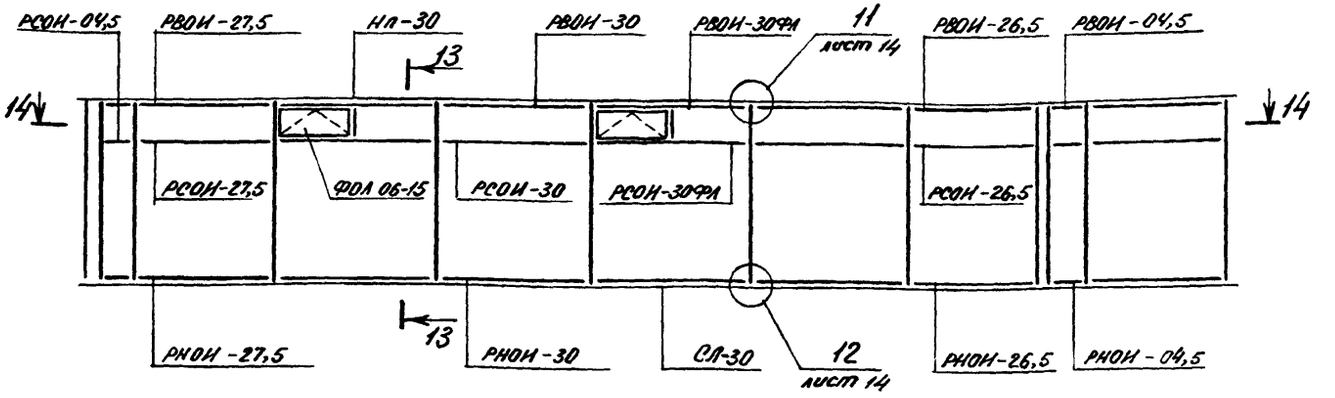

14-14

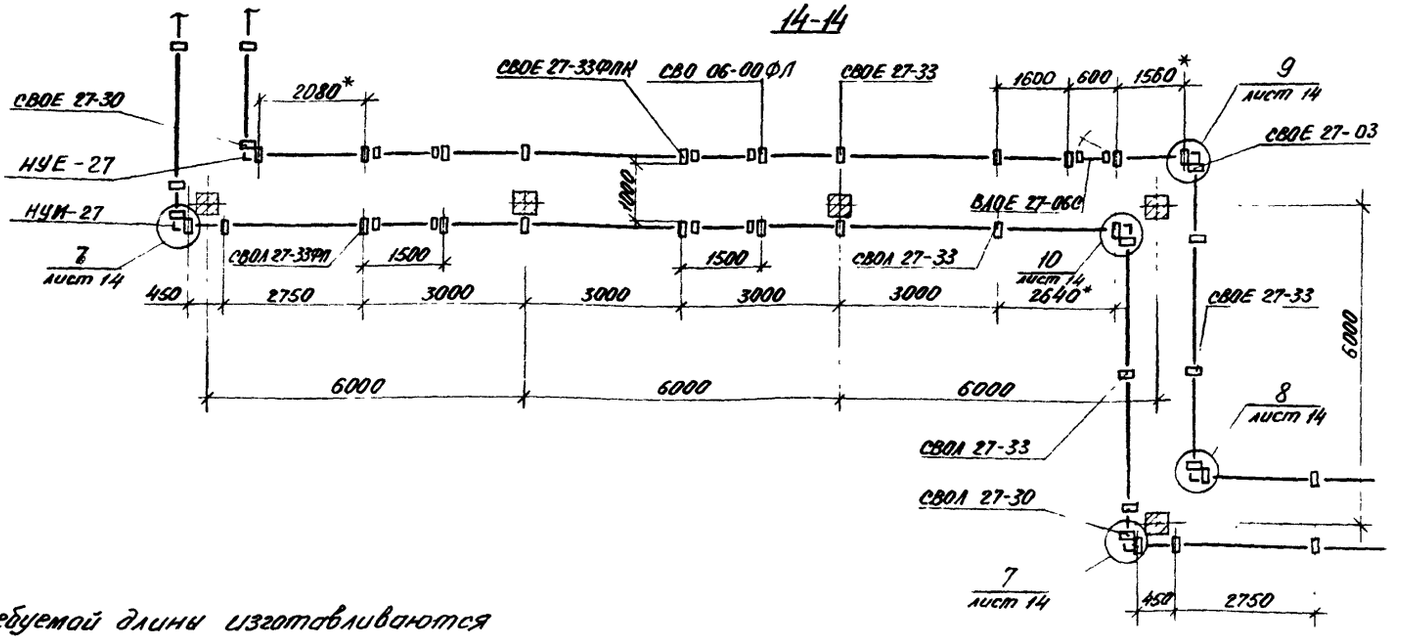

*Ригели требуемой длины изготавливаются из одноименных ригелей большего размера на монтаже.

Монтажная схема витража с двойным остеклением листовым стеклом в раздельном (расставленном) каркасе.

15-15

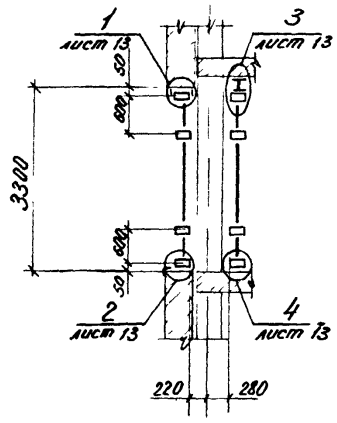

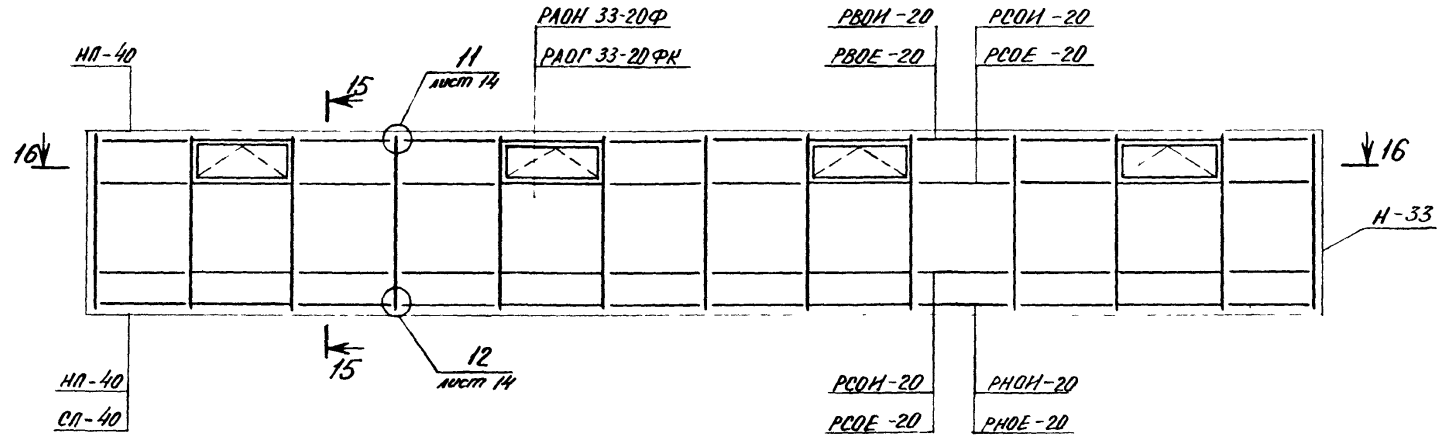

16-16

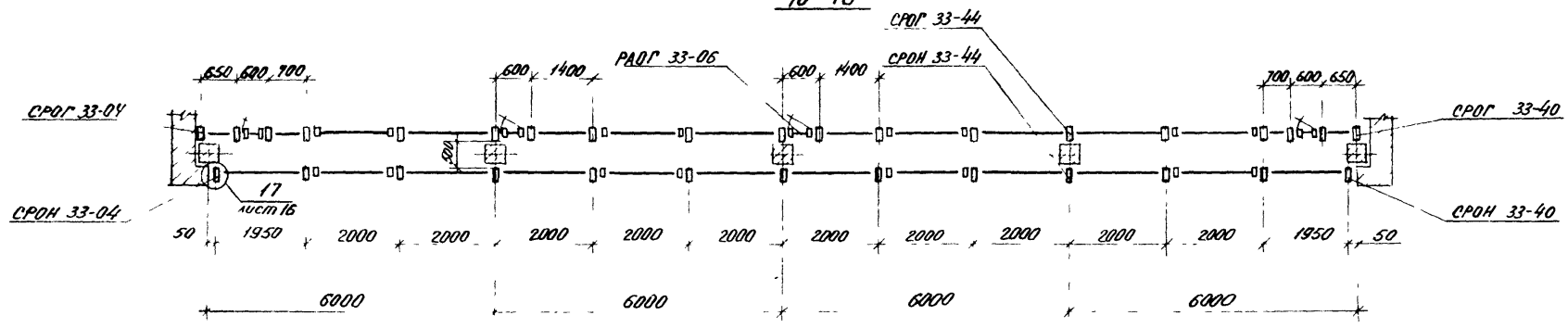

Инв. № подл.	Подпись и дата	Взам. инв. №

17-17

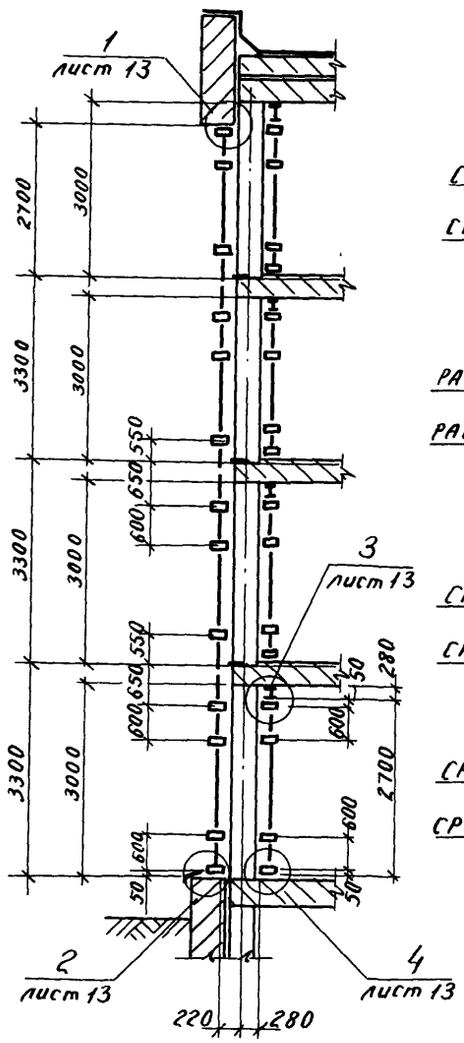

Монтажная схема витража с двойным остеклением листовым стеклом в раздельном (расставленном) каркасе.

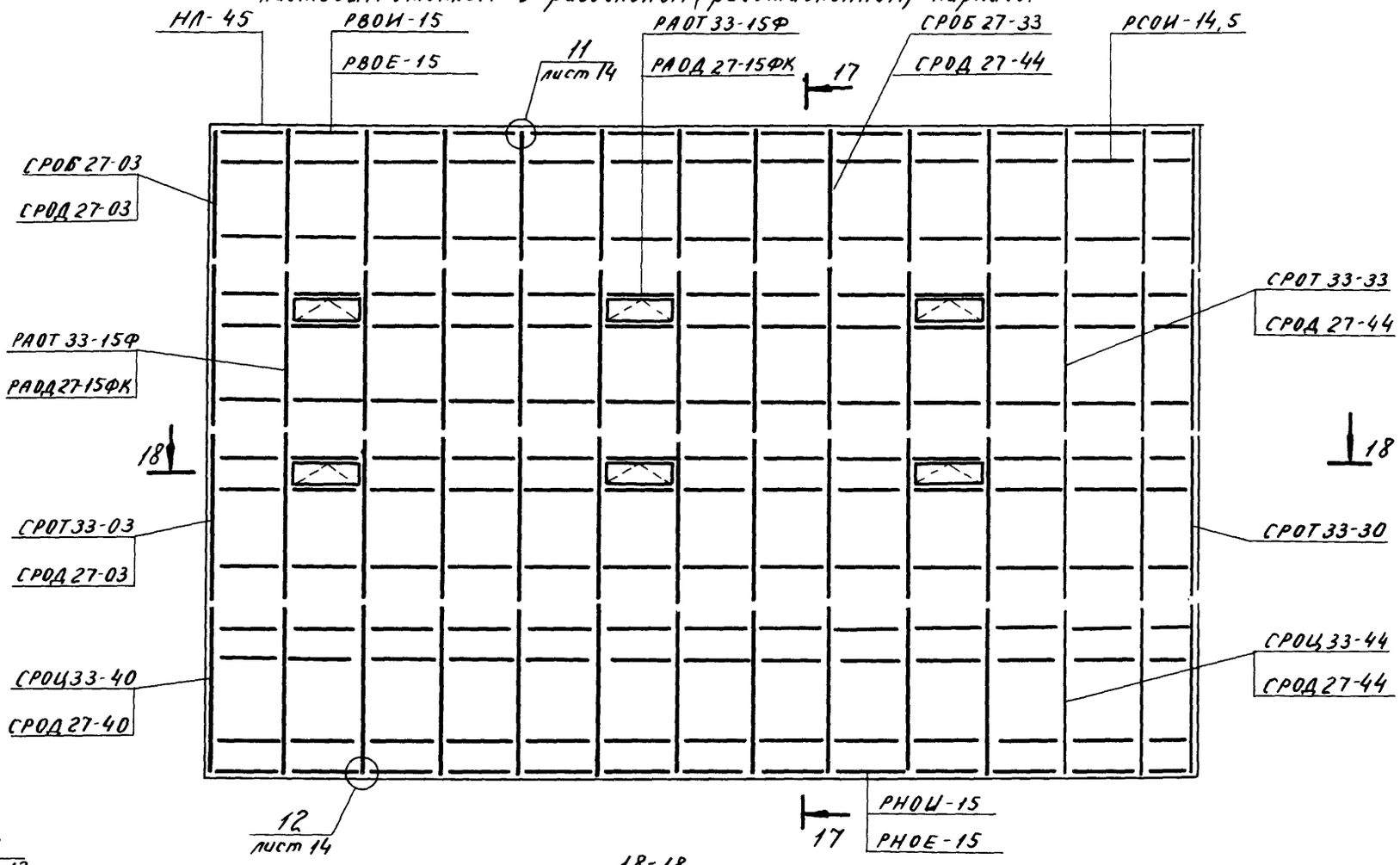

18-18

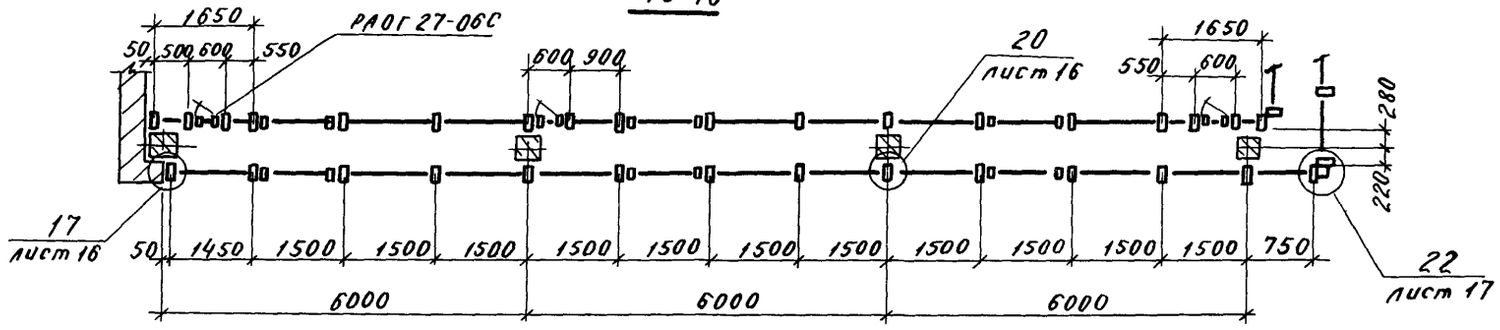

Монтажная схема витрины с тройным остеклением (стеклопакет и стекло) в раздельном (расставленном) каркасе.

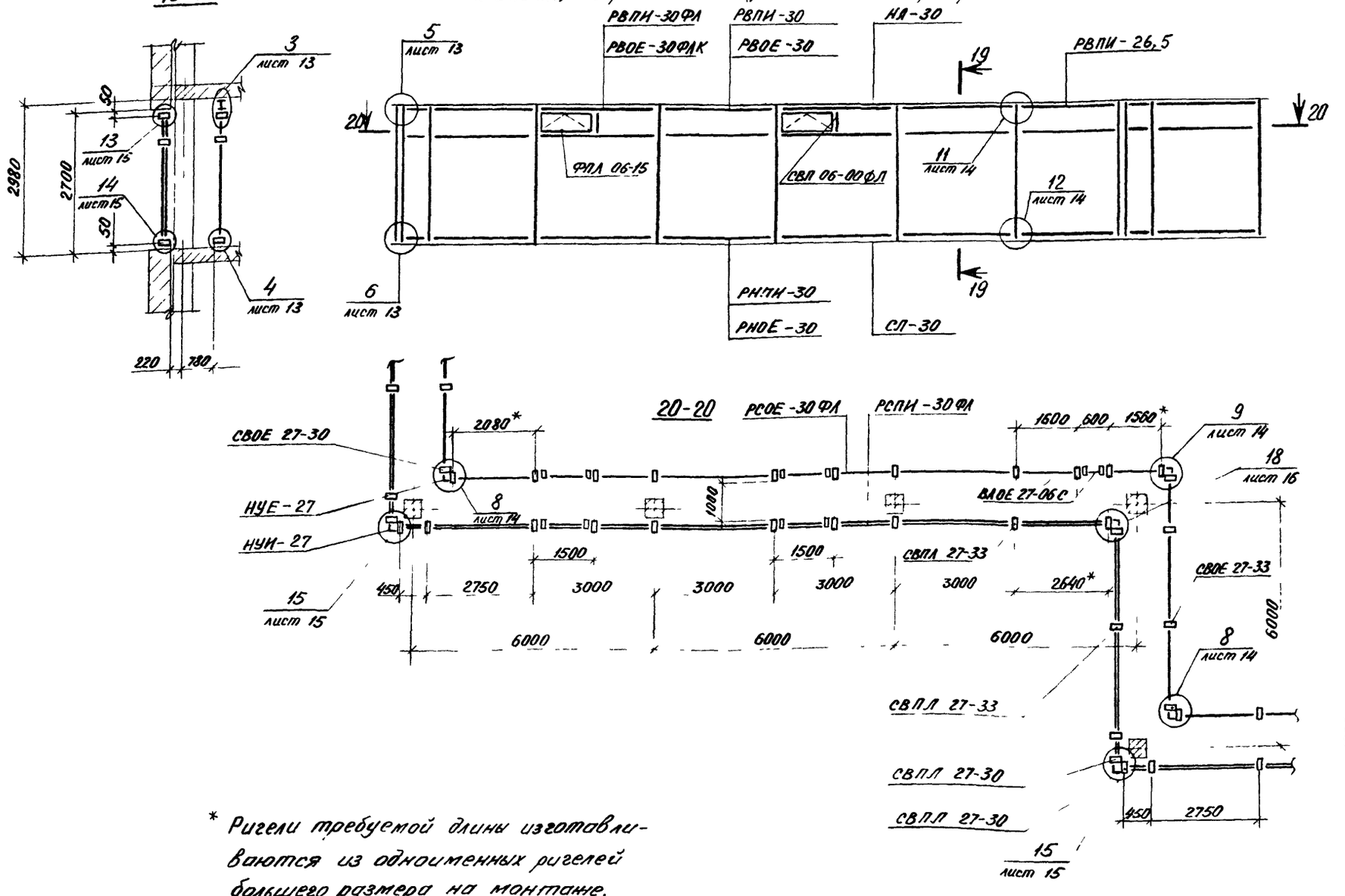

* Ригели требуемой длины изготавливаются из одноименных ригелей большего размера на монтаже.

Инв. № подл.	Подпись и дата	Взам. инв. №

1.236.4-7/84.1-3КМ

Лист 10

20104 101

Монтажная схема витража с тройным остеклением (стеклопакет и стекло) в раздельном (расставленном) каркасе.

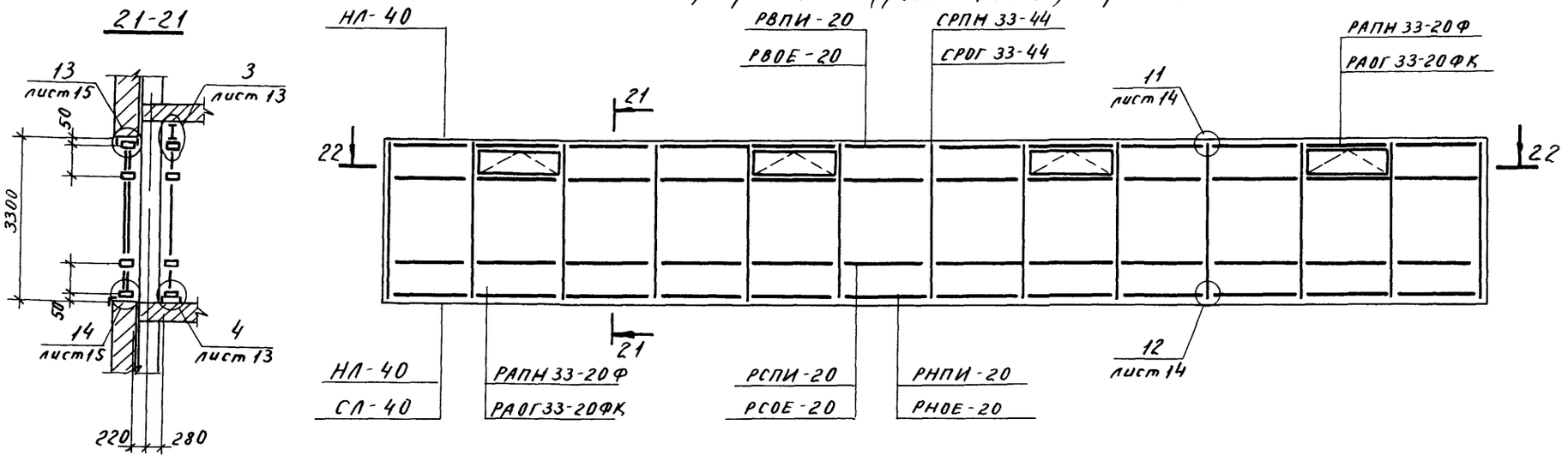

22-22

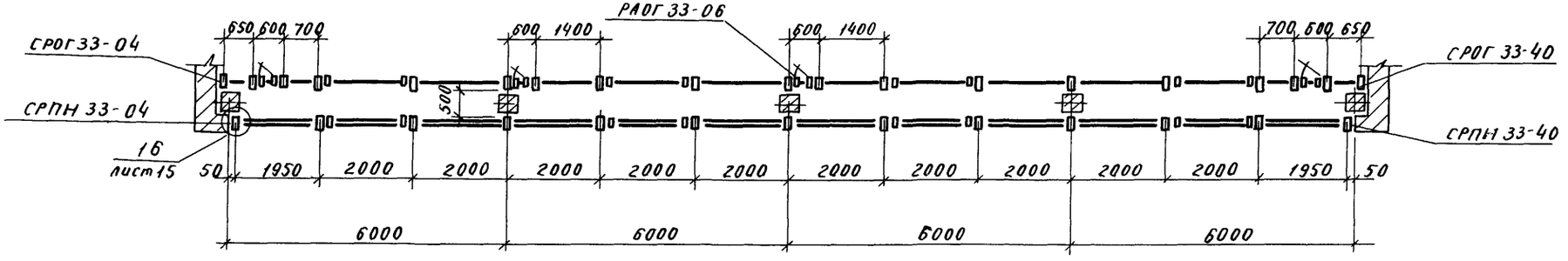

Монтажная схема витража с тройным остеклением (стеклопакет и стекло) в раздельном (расставленном) каркасе.

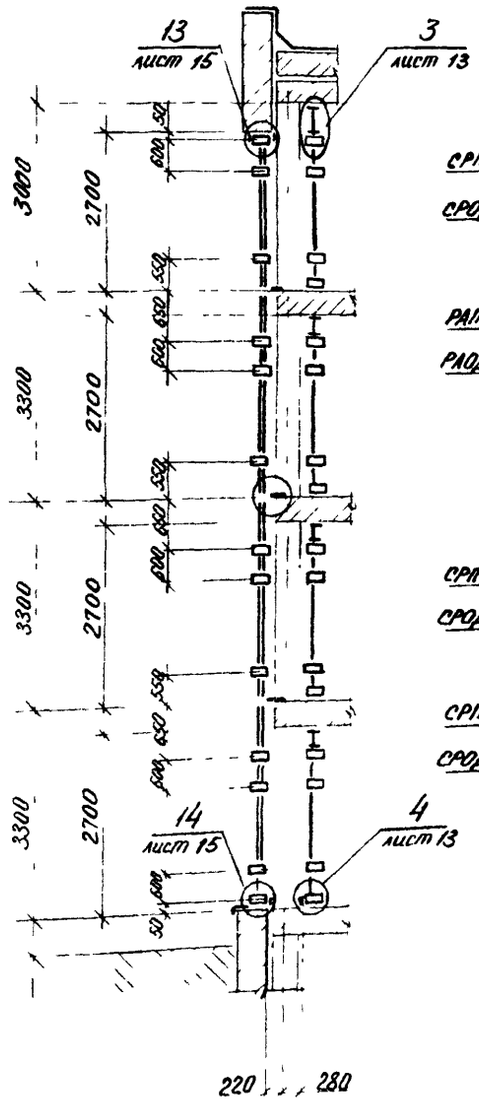

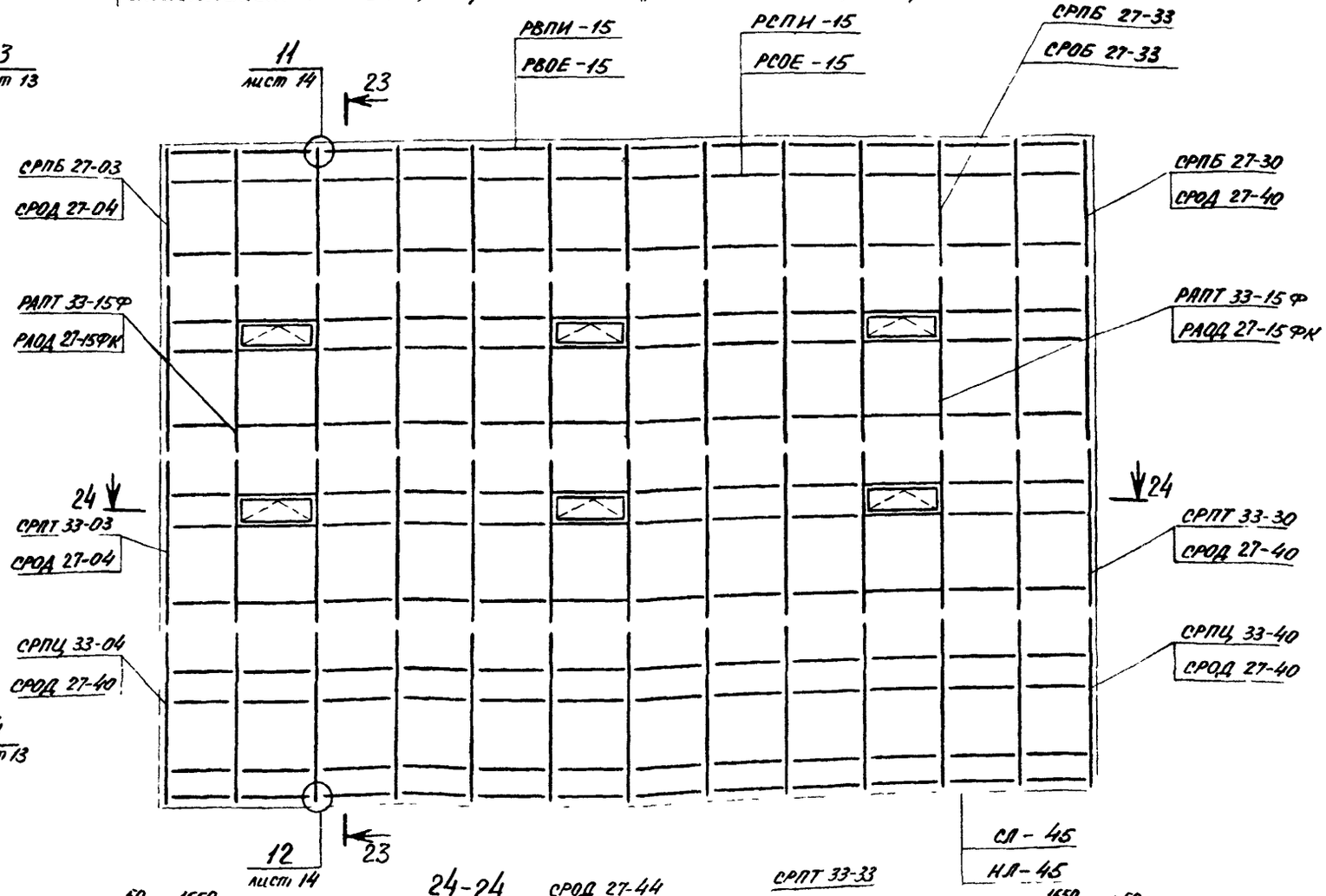

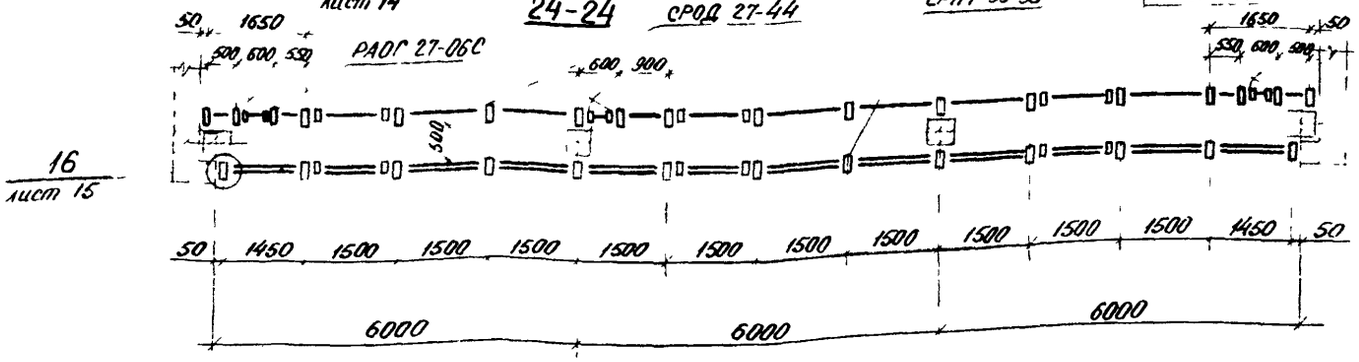

16
лист 15

Инв. № подл. | Подпись и дата | Взам. инв. №

1.236.4-7/84.1-3КМ

Лист 12

20104 103

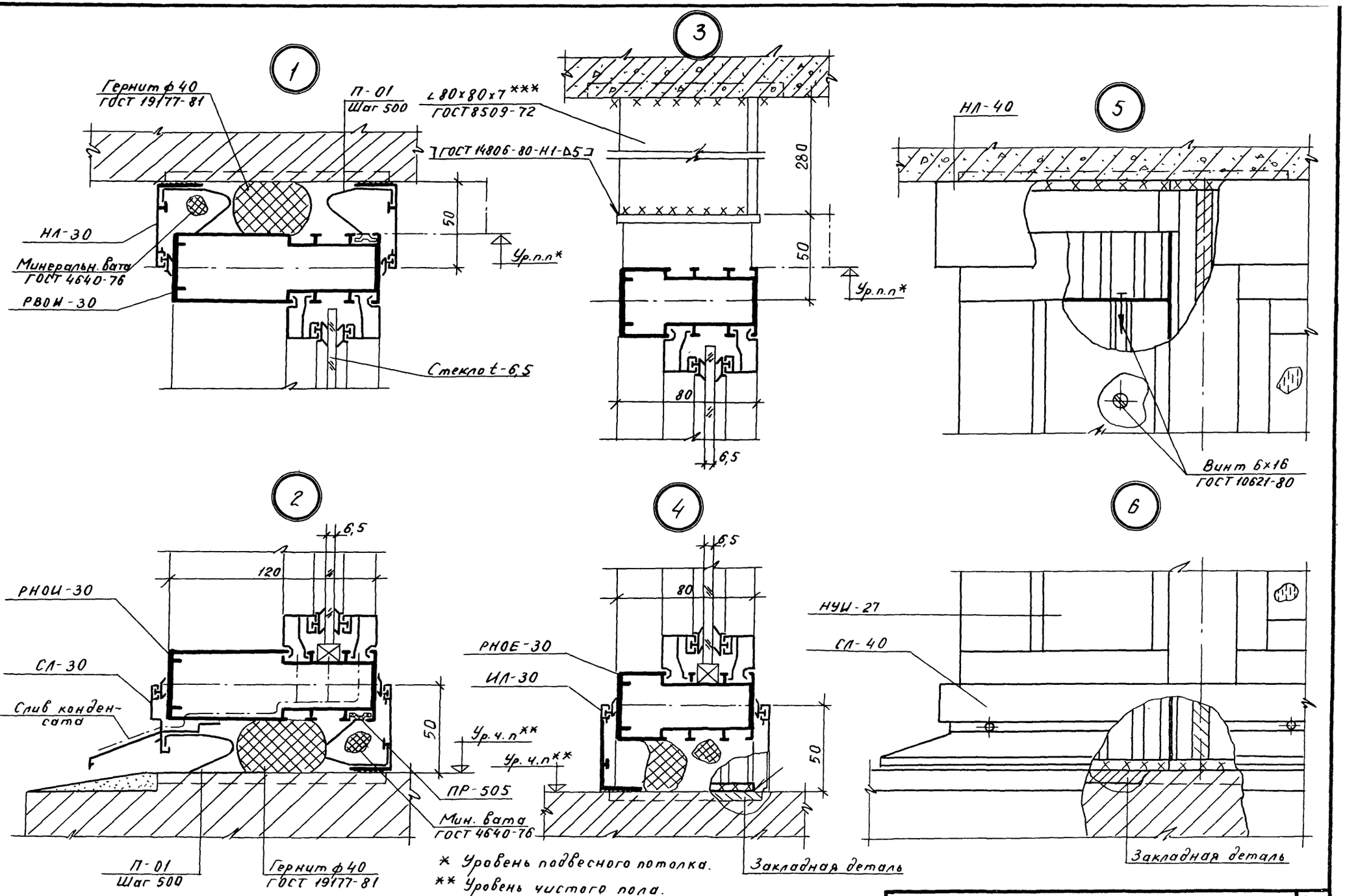

* Уровень подвесного потолка.

** Уровень чистого пола.

*** Деталь не поставляется в комплекте с элементами витражей и витрин.

7

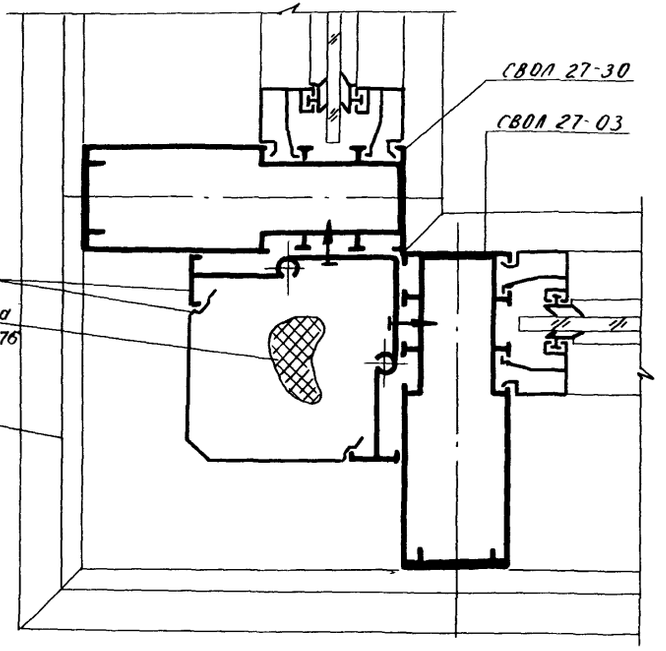

8

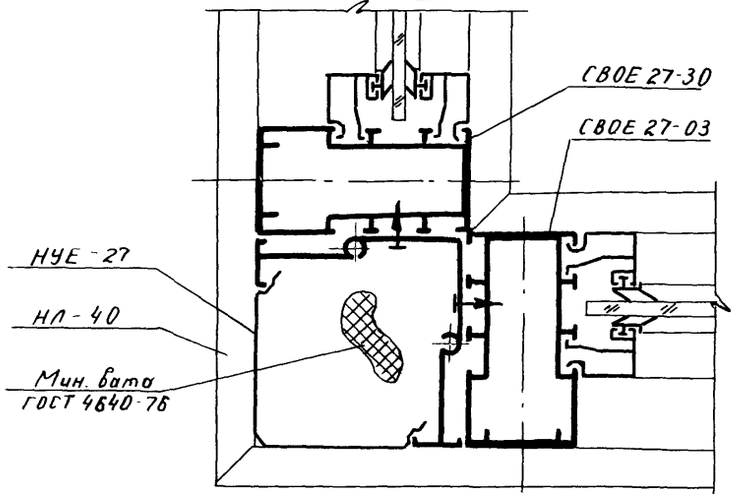

9

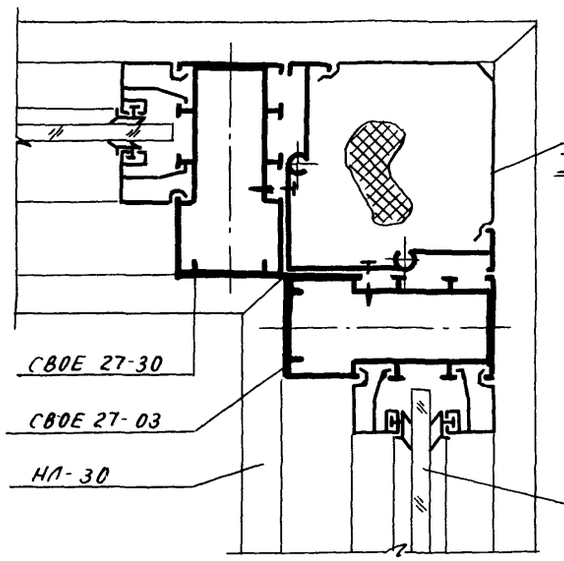

10

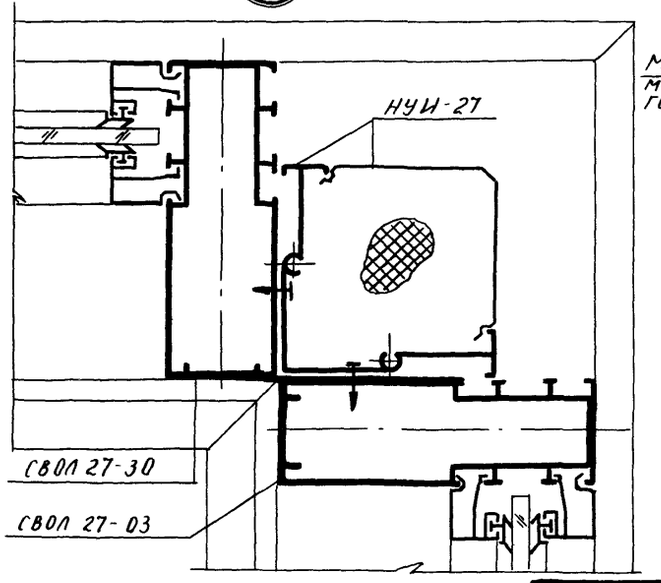

11

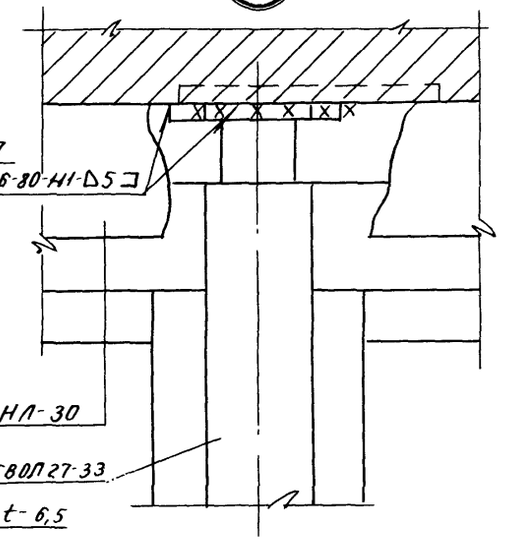

12

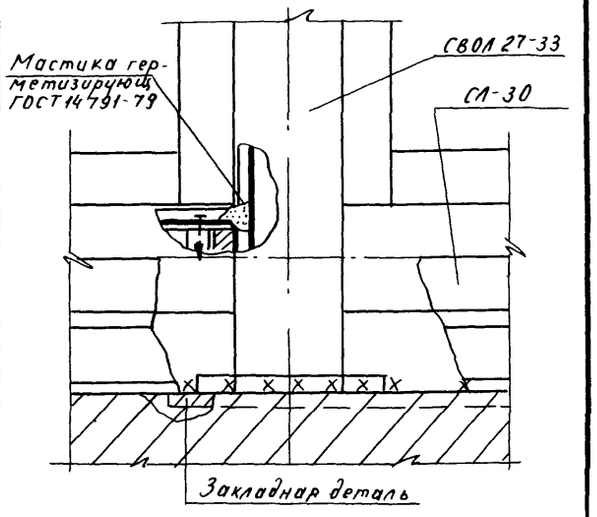

Инв. № подл. | Подпись и дата | Взам. инв. №

1.236.4-7/84.1-ЗКМ

Лист 14

13

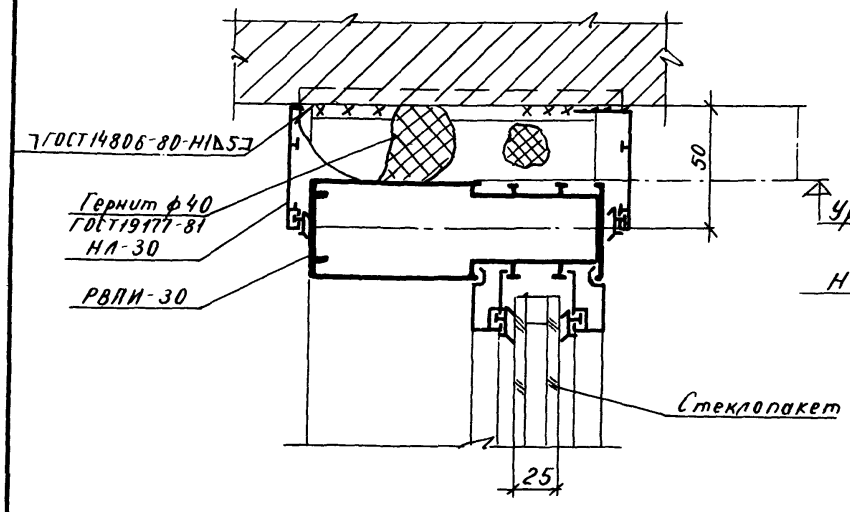

15

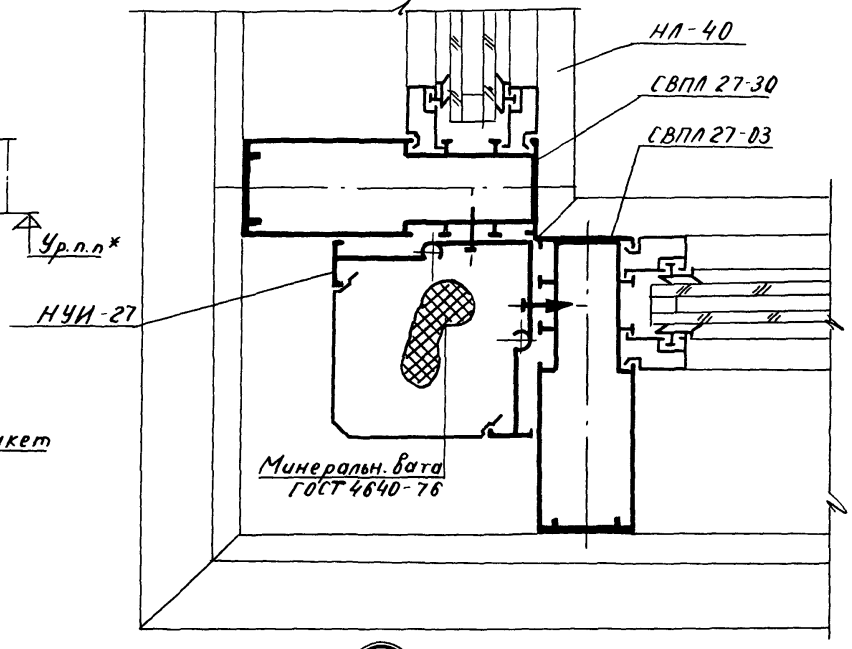

14

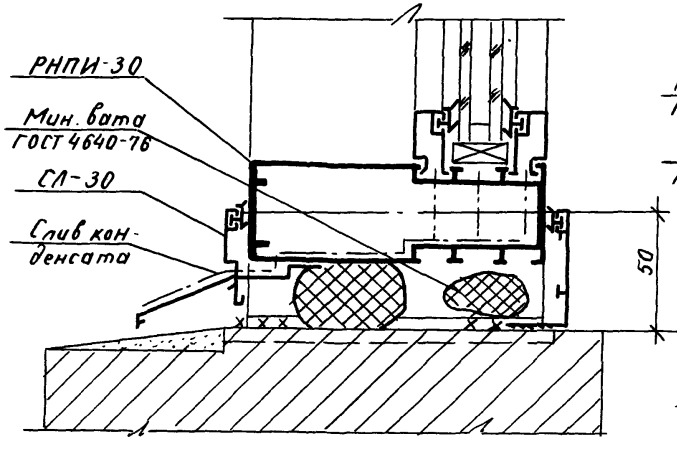

16

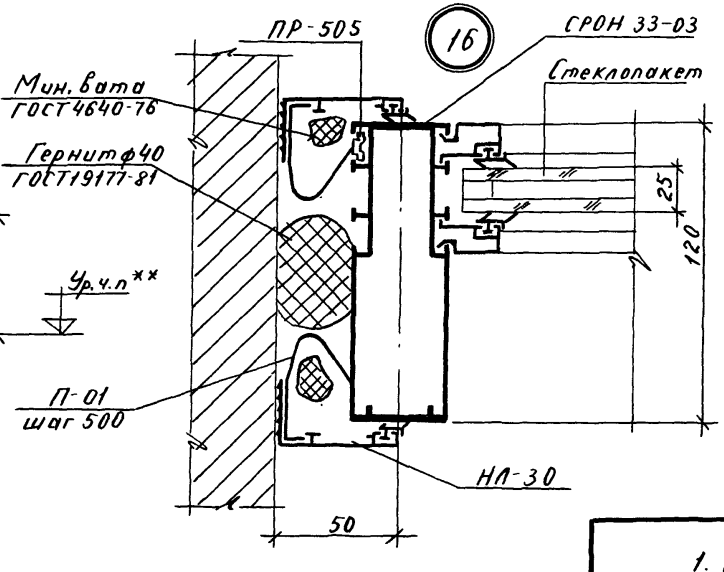

* Уровень подвесного потолка.

** Уровень чистого пола.

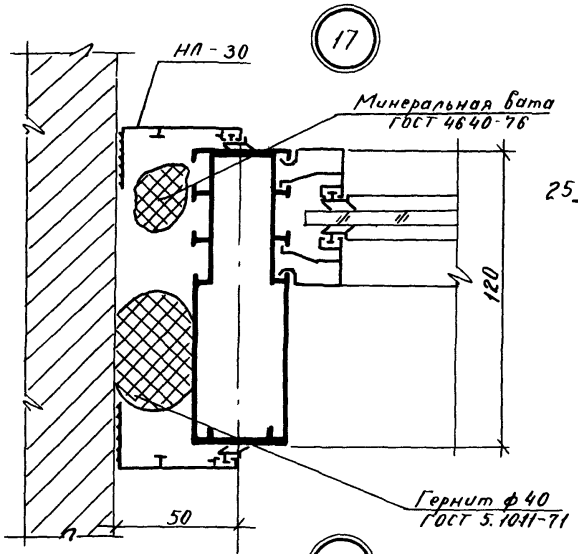

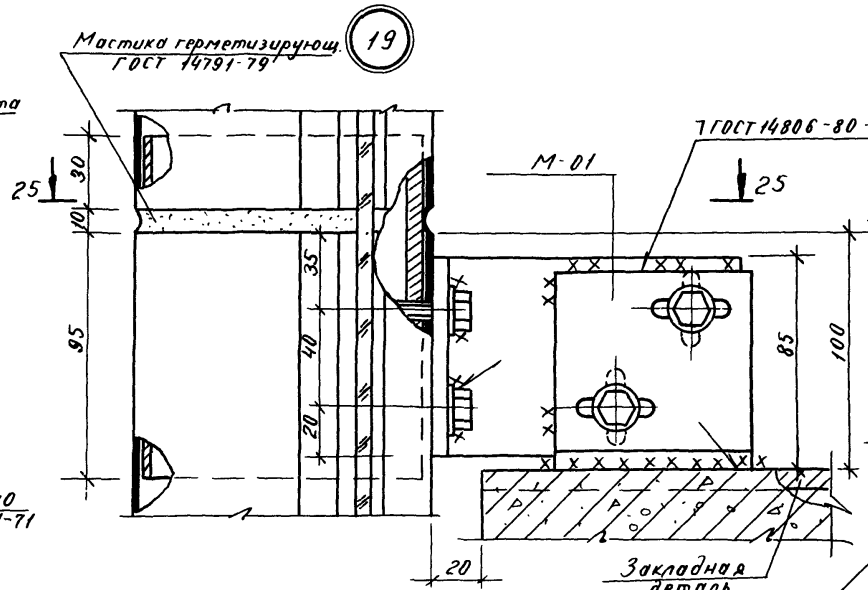

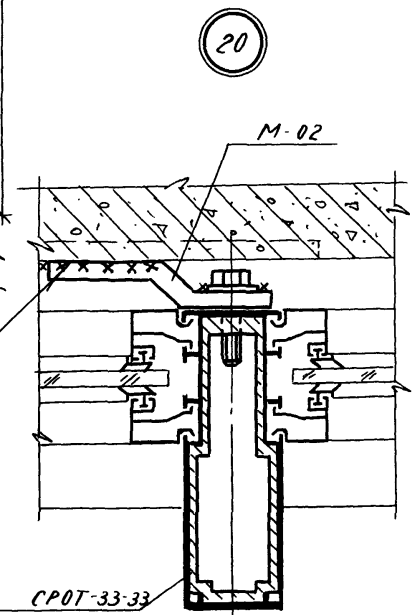

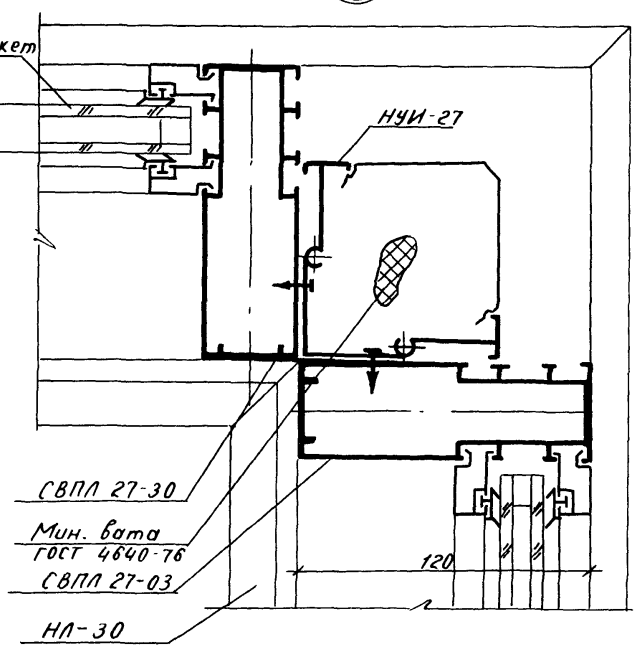

25-25

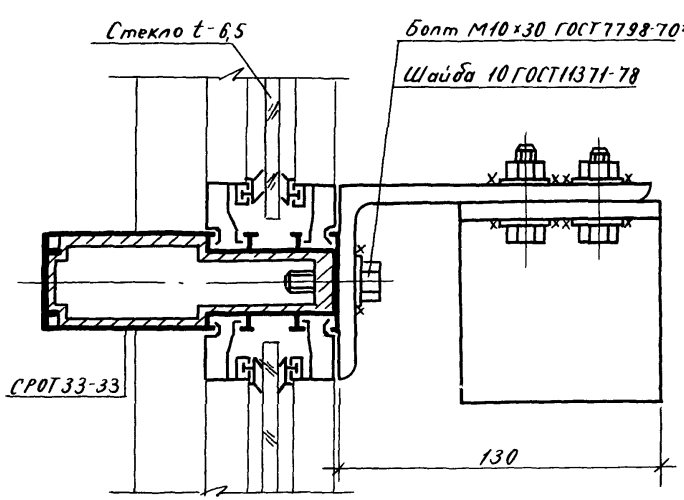

* Уровень чистого пола.

Взам. инв. №
Подпись и дата
Инв. № подл.

1.236.4-7/84.1-3КМ

Лист 16

20104 107

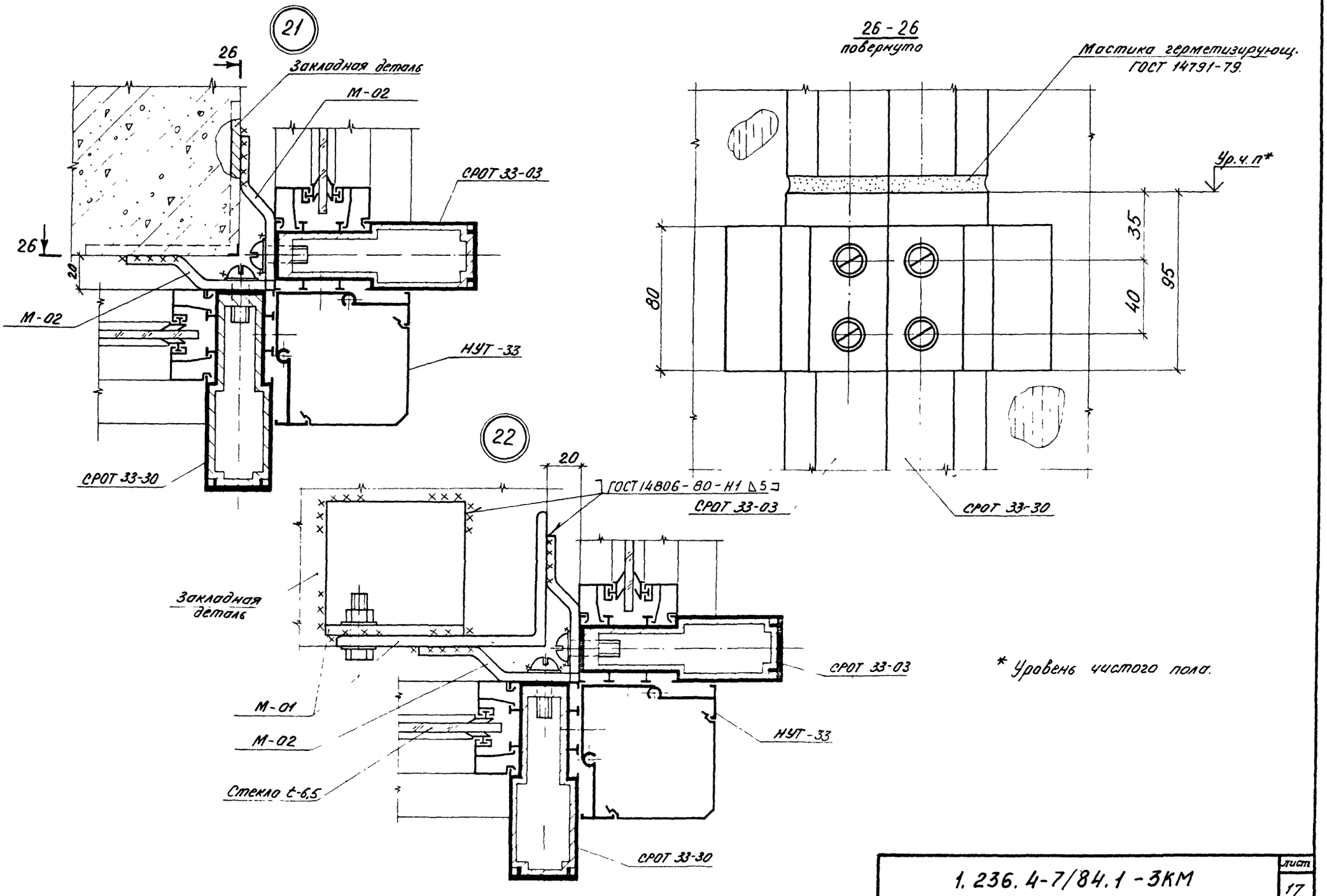

* Уровень чистого пола.

РАОН 33-15
РАОГ 33-15

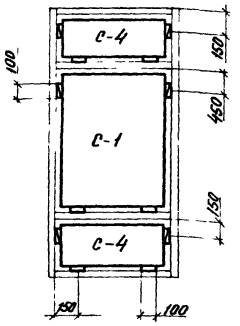

РАОН 36-15
РАОГ 36-15

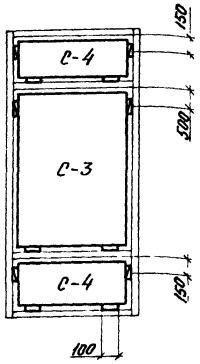

РАОН 33-20
РАОГ 33-20

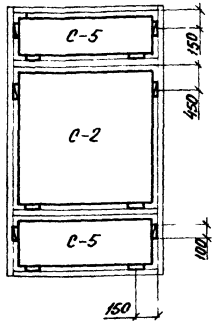

Установка опорных подкладок
под стекло и стеклопакет.

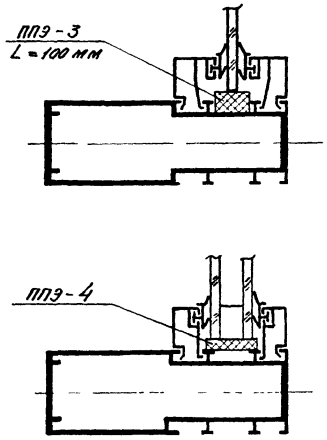

РАОН 33-15Ф
РАОН 33-15ФК
РАОГ 33-15ФК

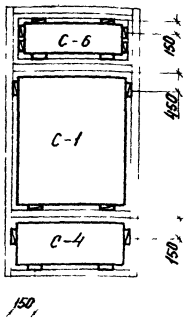

РАОН 36-15Ф
РАОН 36-15ФК
РАОГ 36-15ФК

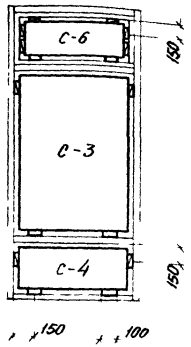

Установка фиксирующих подкладок
под стекло
под стеклопакет

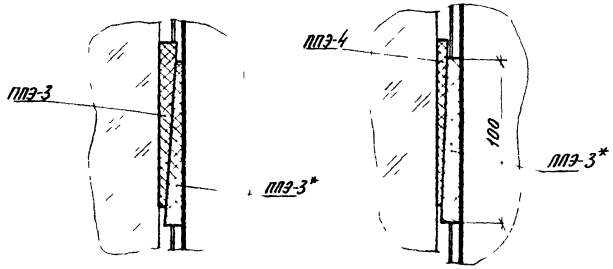

Условные обозначения

▭ – опорные подкладки.

▯ – фиксирующие подкладки.

с – стекло

* Подкладка фиксирующая ставится на клею 88НП ТУ 38-105540-73

				1.236.4-7/84.1-4КМ	
Зав.отд.	Ланько		5.83		
Нач.ПКМ	Шаркова		5.83		
Гл.спец.	Янукьев		5.83	Схемы остекления	Стадия Р; Лист 1; Листов 5
Провер.	Янукьев		5.83		
Разраб.	Мамчур		5.83		КиевЗНИИЭП

РАОН 33-20 Ф
РАОН 33-20 ФК
РАОГ 33-20 ФК

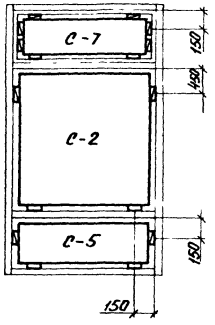

РАОТ 33-15 Ф
РАОТ 33-15 ФК

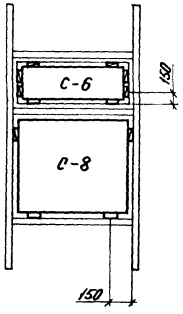

РАОД 27-15 ФК

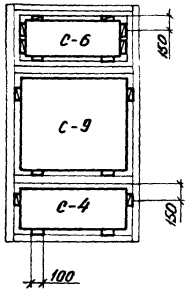

РАПН 33-15

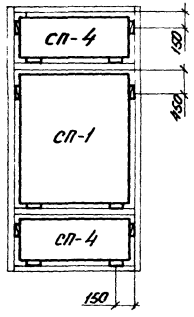

РАПН 36-15

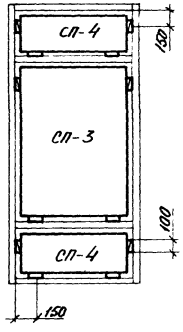

РАПН 33-20

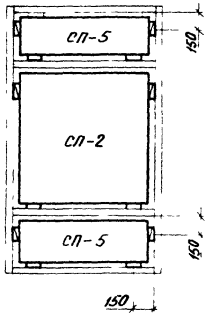

РАПН 33-15 Ф
РАПН 33-15 ФК

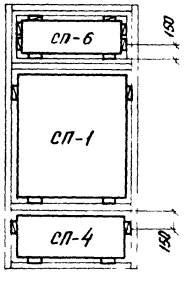

РАПН 33-20 Ф
РАПН 33-20 ФК

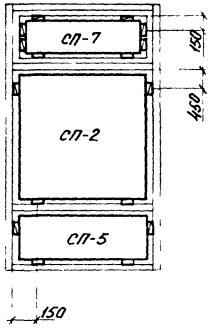

РАПН 36-15 Ф
РАПН 36-15 ФК

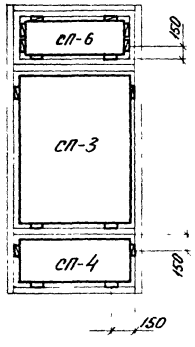

РАПТ 33-15 Ф
РАПТ 33-15 ФК

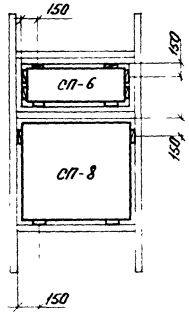

Условные обозначения

▭ – опорные подкладки

▮ – фиксирующие подкладки.

С – стекло.

СП – стеклопакет

20104 110

Инв. № подл. | Подпись и дата | Взам. инв. №

ВАОЛ 24-30
ВАОЕ 24-30

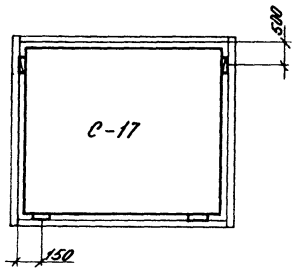

ВАОЛ 27-30
ВАОЕ 27-30

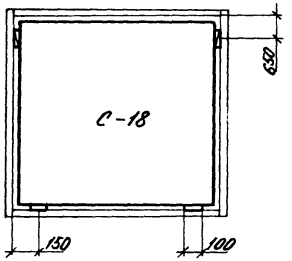

ВАОЛ 30-30
ВАОЕ 30-30

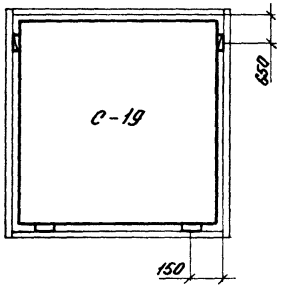

ВАОЛ 33-30
ВАОЕ 33-30

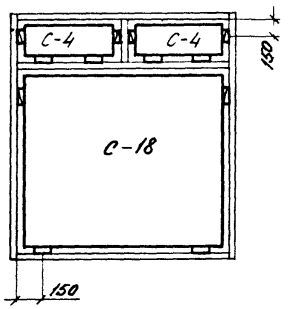

ВАПЛ 24-30

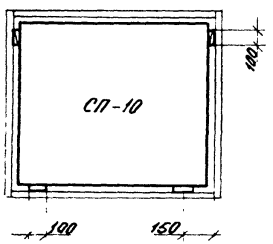

ВАПЛ 27-30

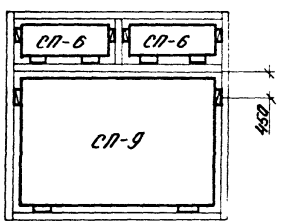

ВАПЛ 30-30

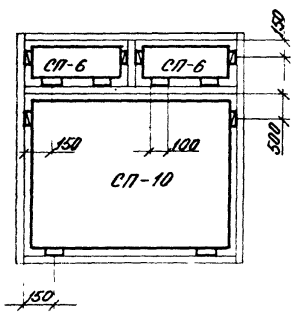

ВАПЛ 33-30

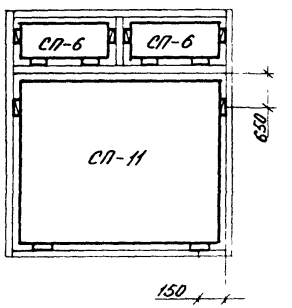

Условные обозначения

▭ – опорные подкладки

▮ – фиксирующие подкладки

С – стекло

СП – стеклопакет

ВАОЛ 24-30 Р
ВАОЛ 24-30 РК
ВАОЕ 24-30 РК

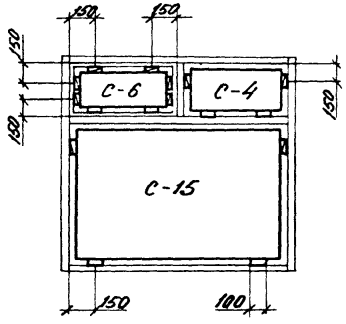

ВАОЛ 27-30 Р
ВАОЛ 27-30 РК
ВАОЕ 27-30 РК

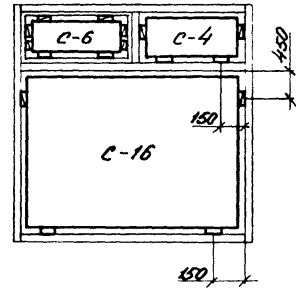

ВАОЛ 30-30 Р
ВАОЛ 30-30 РК
ВАОЕ 30-30 РК

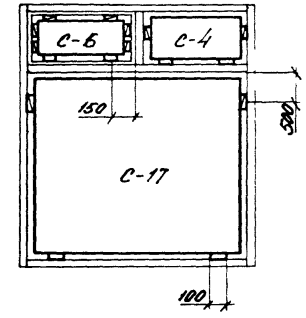

ВАОЛ 33-30 Р
ВАОЛ 33-30 РК
ВАОЕ 33-30 РК

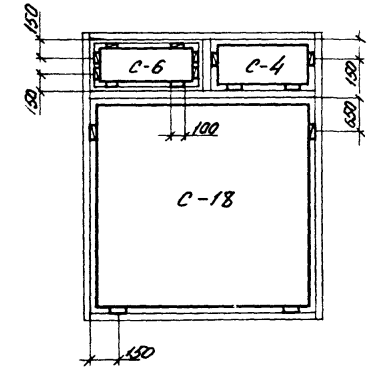

ВАПЛ 27-30 Р
ВАПЛ 27-30 РК

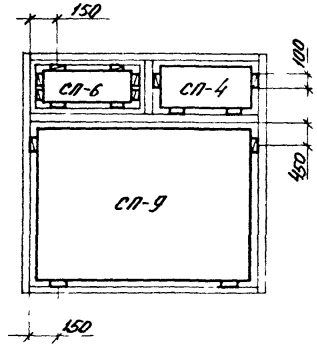

ВАПЛ 30-30 Р
ВАПЛ 30-30 РК

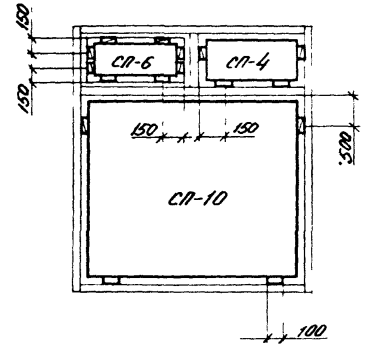

ВАПЛ 33-30 Р
ВАПЛ 33-30 РК

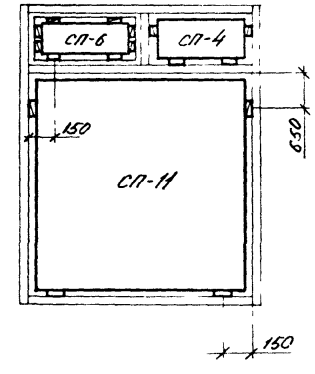

Условные обозначения

▭ – опорные подкладки.
▯ – фиксирующие подкладки.
С – стекло
СП – стеклопакет

Инв. № подл. | Подпись и дата | Взам. инв. №

ВАОЕ 24-06С

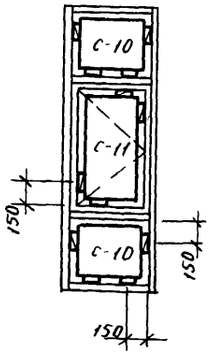

ВАОЕ 27-06С
РАОД 27-06С

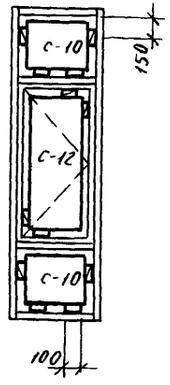

ВАОЕ 30-06С
РАОД 30-06С

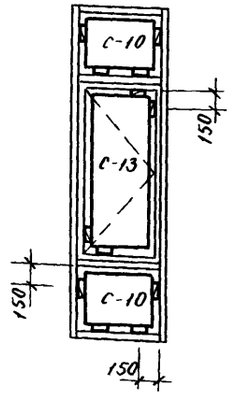

ВАОЕ 33-06С
РАОГ 33-06С

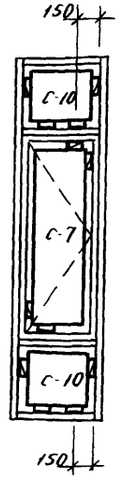

РАОГ 36-06С

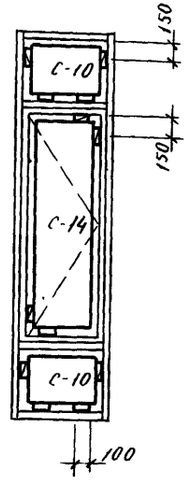

Спецификация стекла и стеклопакетов

Марка стекла	Обозначение стекла	Марка стеклопакета	Обозначение стеклопакета	Площадь м²
С-1	6,5×1950×1450 ГОСТ 7380-77	СП-1	СПК 1 1950×1450 6,5-6,5/12 стекло витр. ГОСТ 24866-81	2,82
С-2	6,5×1950×1950 ГОСТ 7380-77	СП-2	СПК1 1950×1950 6,5-6,5/12 стекло витр. ГОСТ 24866-81	3,80
С-3	6,5×2250×1450 ГОСТ 7380-77	СП-3	СПК1 2250×1450 6,5-6,5/12 стекло витр. ГОСТ 24866-81	3,34
С-4	6,5×550×1450 ГОСТ 7380-77	СП-4	СПК1 550×1450 6,5-6,5/12 стекло витр. ГОСТ 24866-81	0,80
С-5	6,5×550×1950 ГОСТ 7380-77	СП-5	СПК1 550×1950 6,5-6,5/12 стекло витр. ГОСТ 24866-81	1,09
С-6	4×460×1360 ГОСТ 111-78	СП-6	СПК1 460×1360 4-4/15 стекло оконное, ГОСТ 24866-81	0,62
С-7	4×460×1860 ГОСТ 111-78	СП-7	СПК1 460×1860 4-4/15 стекло оконное, ГОСТ 24866-81	0,86
С-8	6,5×1450×1450 ГОСТ 7380-77	СП-8	СПК-1 1450×1450 6,5-6,5/12 стекло витрин. ГОСТ 24866-81	2,10
С-9	6,5×1350×1450 ГОСТ 7380-77	—	—	1,96
С-10	6,5×550×550 ГОСТ 7380-77	—	—	0,30
С-11	4×960×460 ГОСТ 111-78	—	—	0,43
С-12	4×1260×460 ГОСТ 111-78	—	—	0,58
С-13	4×1560×460 ГОСТ 111-78	—	—	0,72
С-14	4×2160×460 ГОСТ 111-78	—	—	1,00
С-15	6,5×1650×2950 ГОСТ 7380-77	—	—	4,87
С-16	6,5×1950×2950 ГОСТ 7380-77	СП-9	СПК1 1950×2950 6,5-6,5/12 стекло витрин. ГОСТ 24866-81	5,75
С-17	6,5×2250×2950 ГОСТ 7380-77	СП-10	СПК-1 2250×2950 6,5-6,5/12 стекло витрин. ГОСТ 24866-81	6,64
С-18	6,5×2550×2950 ГОСТ 7380-77	СП-11	СПК-1 2550×2950 6,5-6,5/12 стекло витрин ГОСТ 24866-81	7,52
С-19	6,5×2850×2950 ГОСТ 7380-77	—	—	8,40

При остеклении витражей и витрин в линейном варианте установку подкладок под стекло и стеклопакет производить по типу приведеных схем. При этом размеры стеклопакетов должны приниматься по ГОСТ 24866-81„ Стеклопакеты клееные."

Схема установки фрамужного прибора

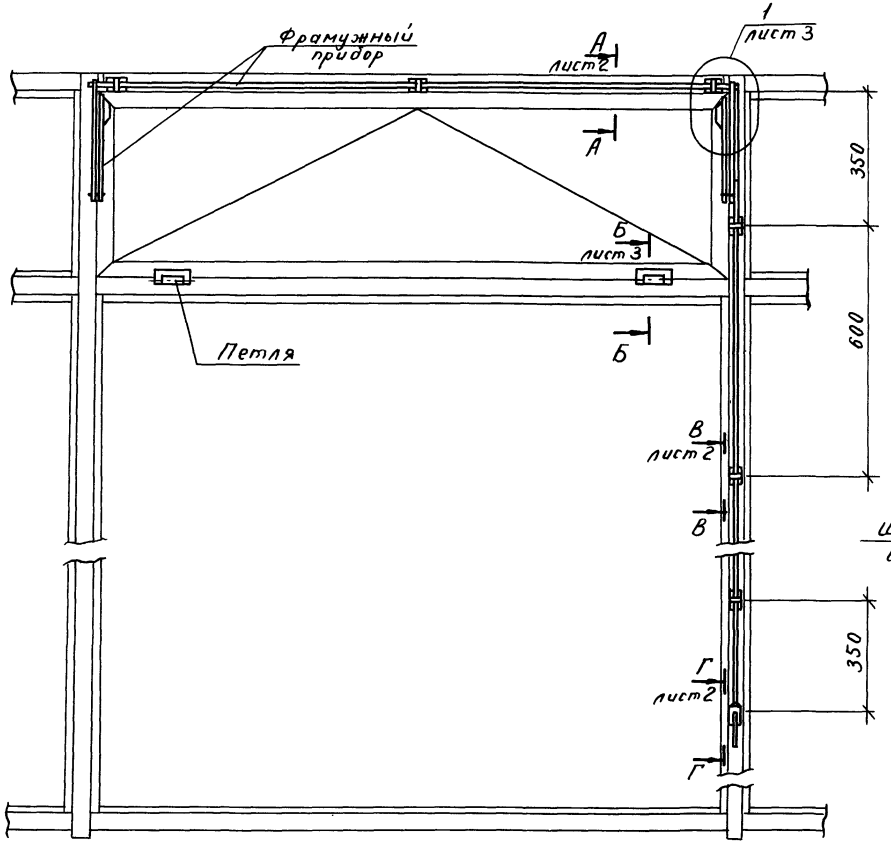

Схема установки шпингалета.

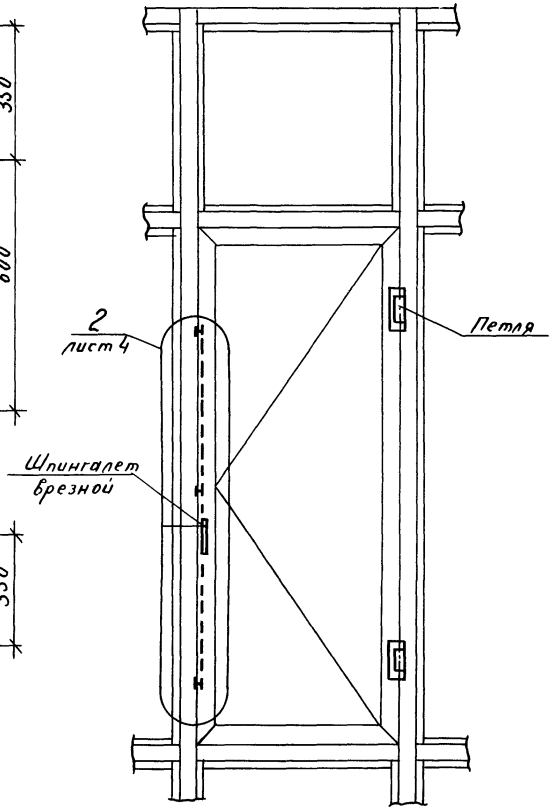

Завк.отд	Ланько			1.236. 4-7/84. 1-5КМ		
Нач. АКМ	Журкова					
				Схемы установки приборов	Стадия	Лист	Листов
					Р	1	5
Гл. спец	Аникьев				Киев ЗНИИЭП	
Пров.	Аникьев					
Разраб.	Мамчур					

В - В
М 1:1

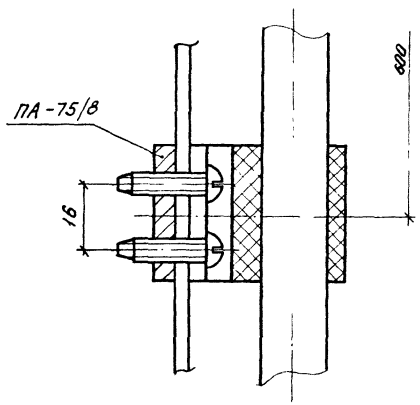

Г - Г
М 1:1

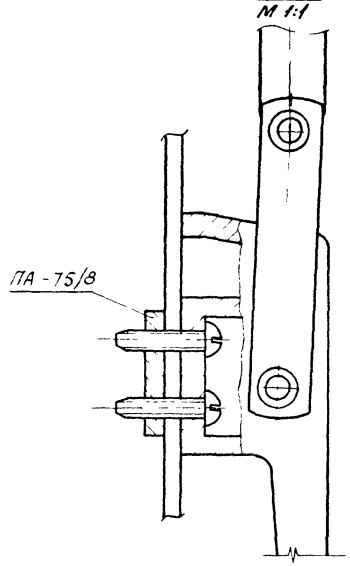

А - А
М 1:2

(для витражей и витрин с одинарным ограждением).

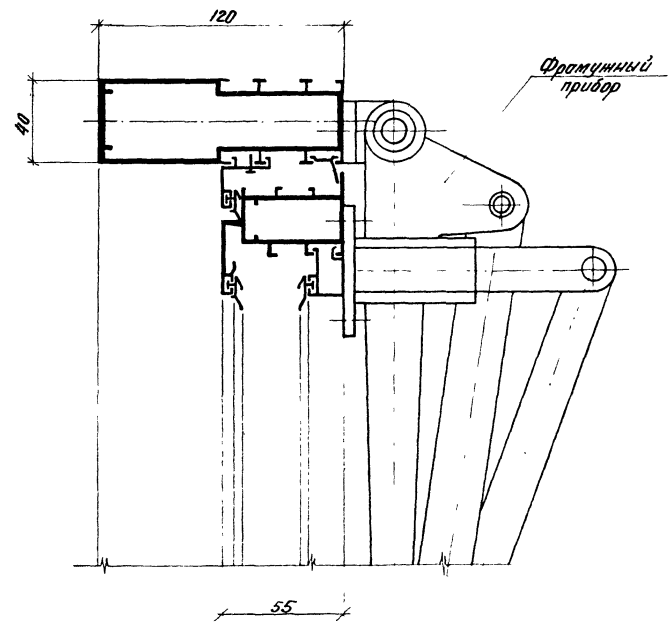

Инв. № подл. | Подпись и дата | Взам. инв. №

А-А
м1:2

(для витражей и витрин с раздельным ограждением)

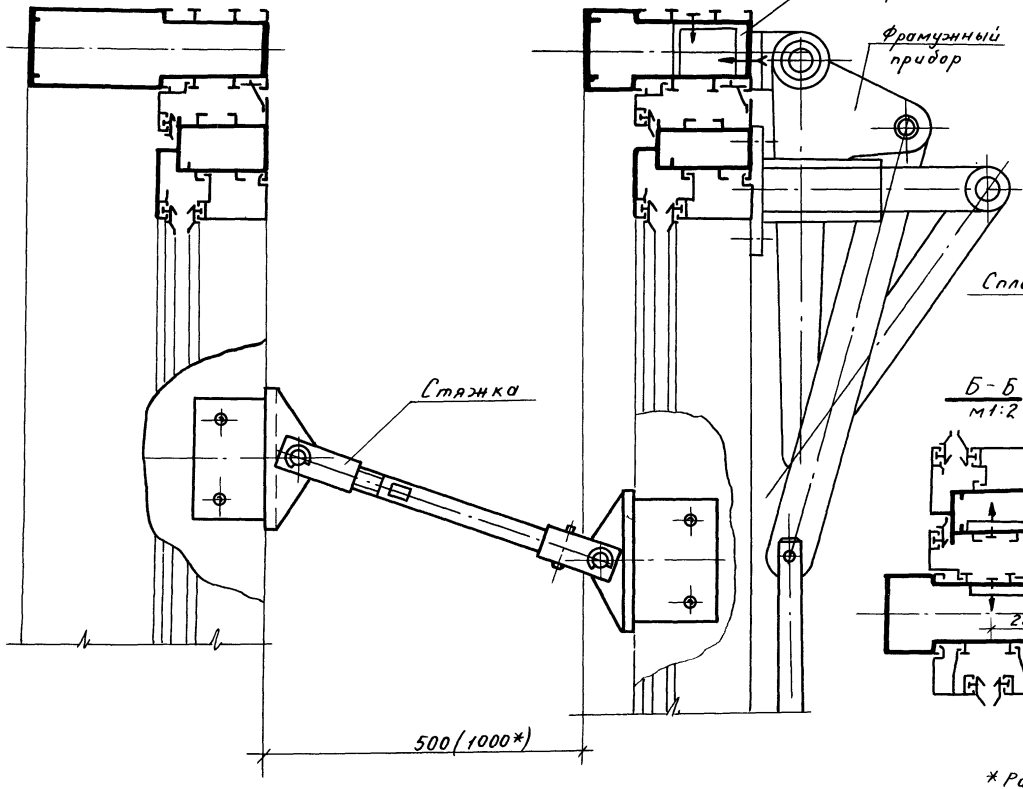

1

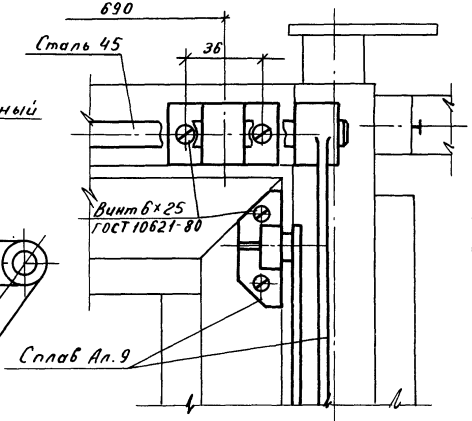

Б-Б
м1:2

Вид Е

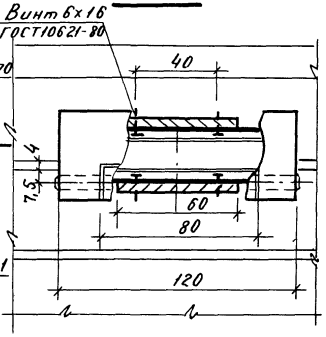

*Размер для витрин.

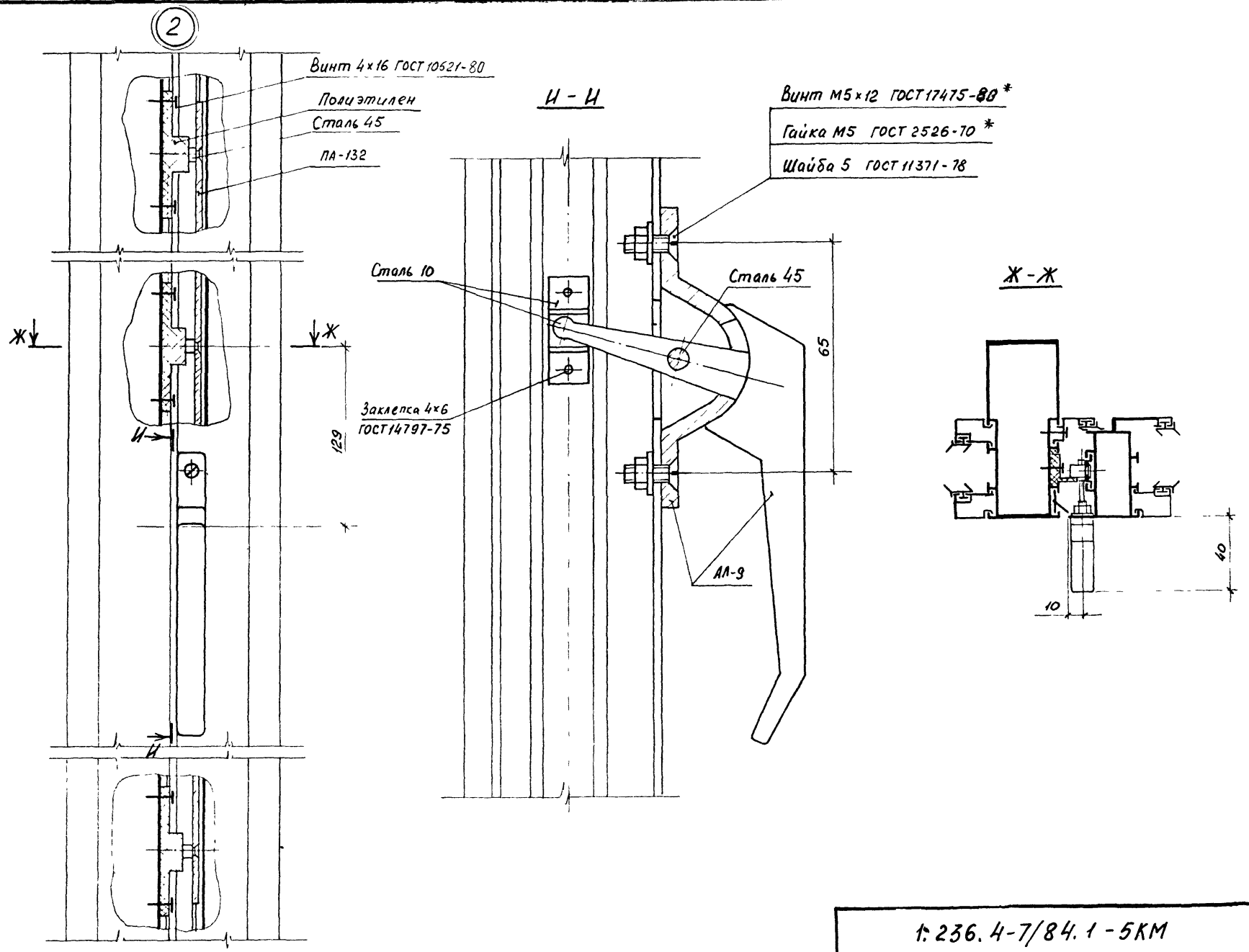

Инв. № подл.	Подп. и дата	Взам. инв. №	

1.236.4-7/84.1-5КМ

Лист 4

20104 117

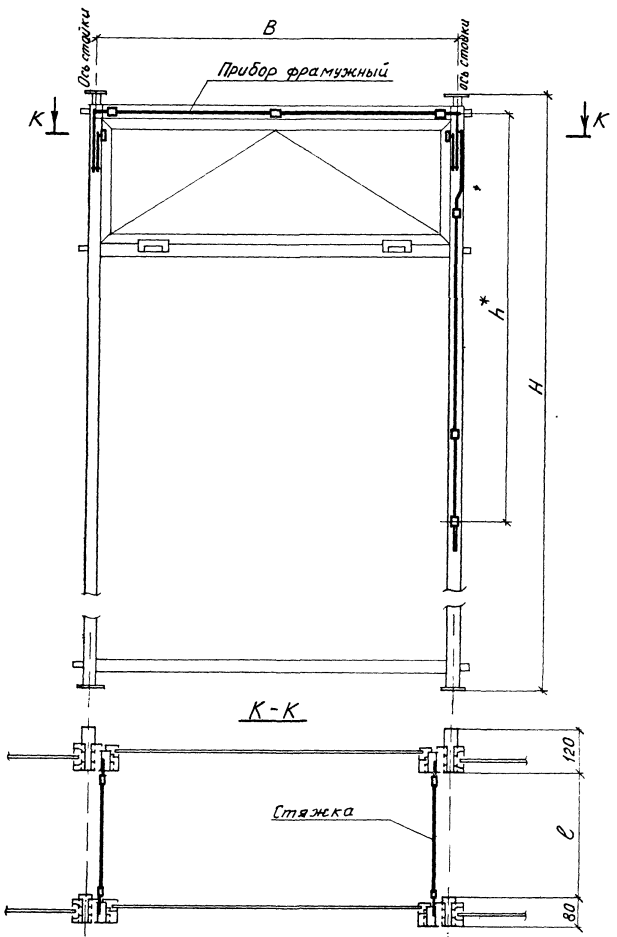

Наименование прибора	Марка прибора	Размеры, мм				К-во на 1 витраж или витрину,	Примеч.
		H	B	h*	c		
Прибор фрамужный	ПФА1-02П/1500×1600	2400 2700	1500	1600	–	1	
	ПФА1-02П/1500×2200	3000 3300		2200			
	ПФА1-02П/1500×2500	3600		2500			
	ПФА1-02П/2000×2200	3300	2000	2200			
Стяжка	СФА1/500	–	–	–	500	2	
	СФА1/1000				1000		

1.* Размер h уточняется по рабочим чертежам фрамужного прибора.

2. Рамы витражей типового этажа с одинарным и двойным (стеклопакет) остеклением комплектовать фрамужным прибором марки ПФА1-02П/1500×1600.

Рис. 1

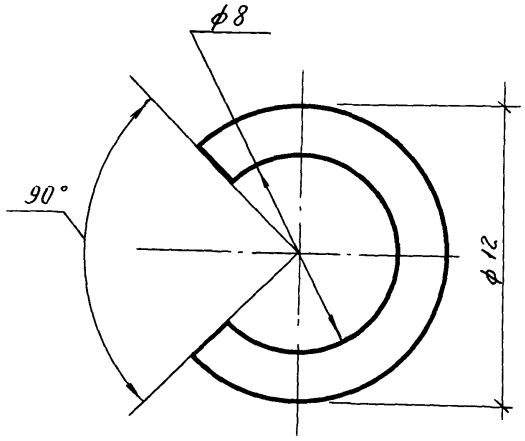

Рис. 2

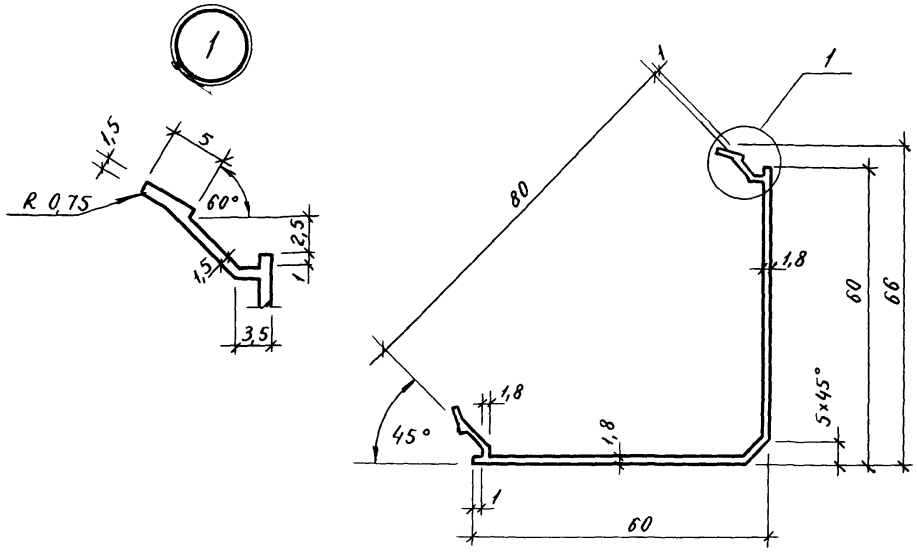

Рис. 3

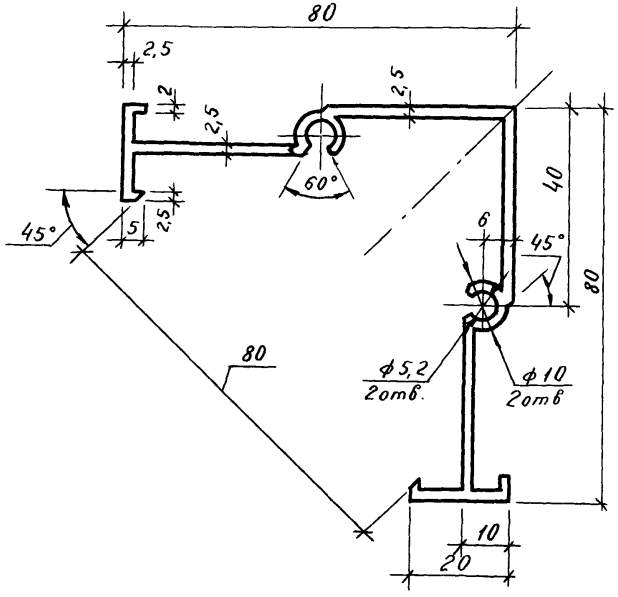

Марка	Рис.	Площадь сечения, см²	Масса, кг/пм	Материал	Примечание
ПА-27	1	0,47	0,13	АД 31 Т5 ГОСТ 4784-74*	
ПА-27/2	2	2,60	0,60		
ПА-27/3	3	5,70	1,55		

Зав.к.отд.	Ланько		1.236.4-7/84.1-6КМ	
Нач.АКМ1	Жиркова		Номенклатура алюминиевых, резиновых и пластмассовых профилей.	Стадия: Р; Лист: 1; Листов: 7
Гл.спец.	Аникьев			ГОСГРАЖДАНСТРОЙ Киев ЗНИИЭП
Пров.	Мамчур			
	Лысюк	—		
Разраб.	Билан			

Рис.4

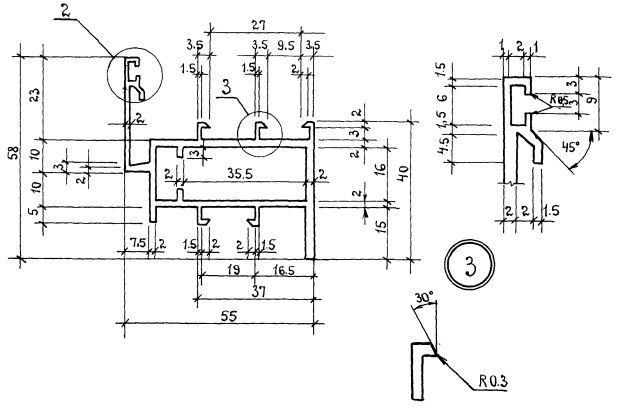

Рис.5

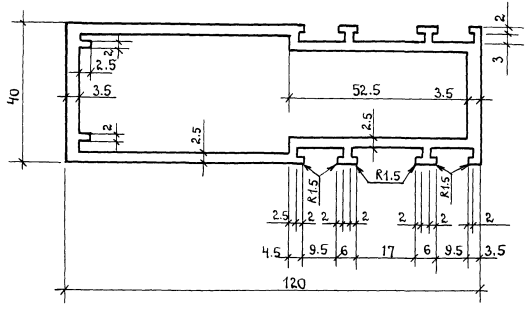

Рис.6

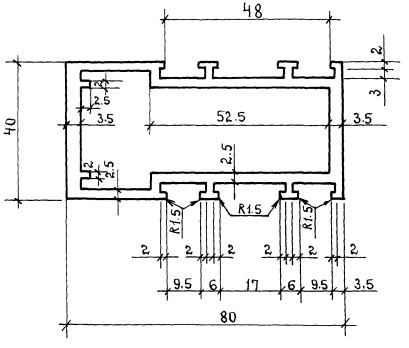

Марка	Рис.	площадь сечения см²	Масса, кг/пм.	Материал	Примечание.
ПА-47.7	4	4.52	1.22	АД31Т5 ГОСТ 4784-74*	
ПА-47/1	5	9.46	2.5		
ПА-49/1	6	7.55	2.04		

Инв.№ подл. | Подпись и дата | Взам. инв. №

Рис.7

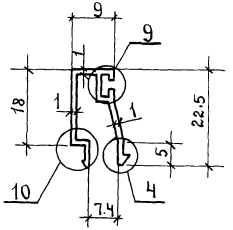

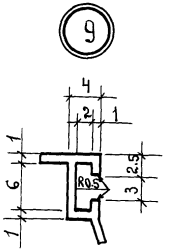

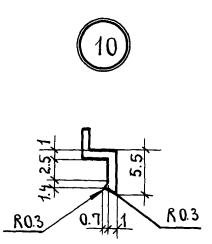

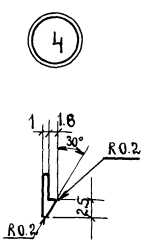

Рис.9

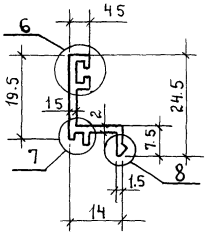

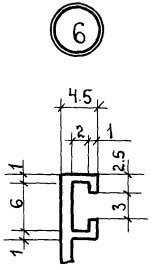

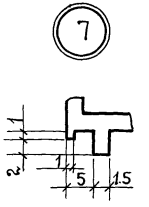

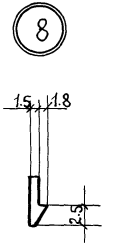

Рис.8

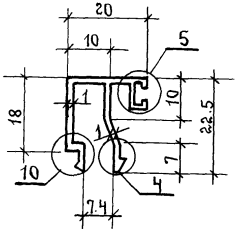

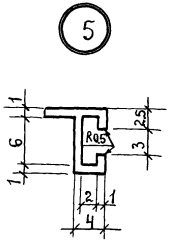

Марка	Рис.	Площадь сечения, см²	Масса кг/пм.	Материал	Примечание
ПА-67и	7	0.62	0.168	АД31 Т5 ГОСТ 4784-74*	
ПА-68	8	0.82	0.22		
ПА-70	9	0.78	0.21		

Рис.10

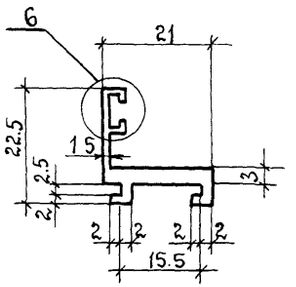

Рис.12

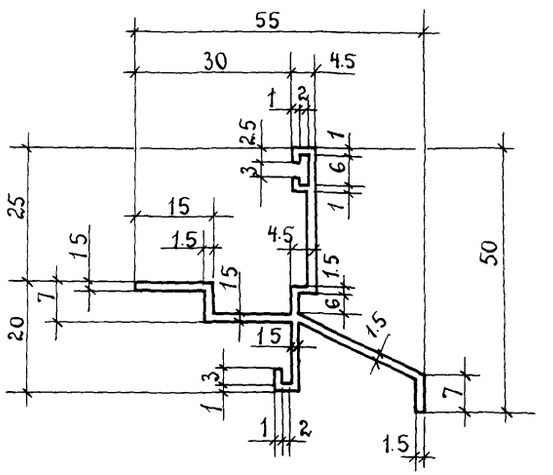

Рис.13

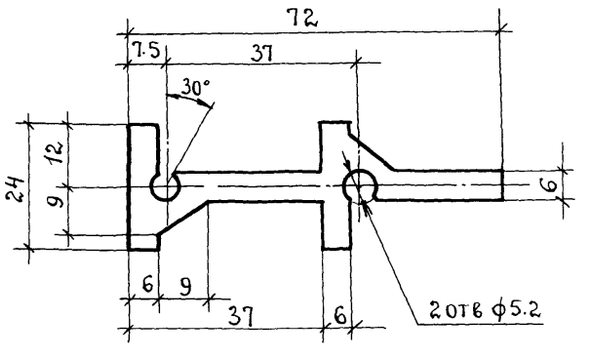

Рис.11

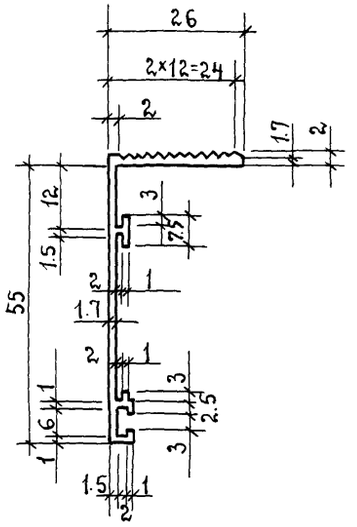

Марка	Рис.	Площадь сечения $см^2$	Масса, кг/пм	Материал	Примечание
ПА-70/1	10	1.203	0.326	АД31Т5 ГОСТ4784-74*	
ПА-71	11	1.38	0.28		
ПА-73	12	1.79	0.49		
ПА-75	13	6.54	1.77		

Инв.№ подл. | Подпись и дата | Взам.инв.№

Рис. 14

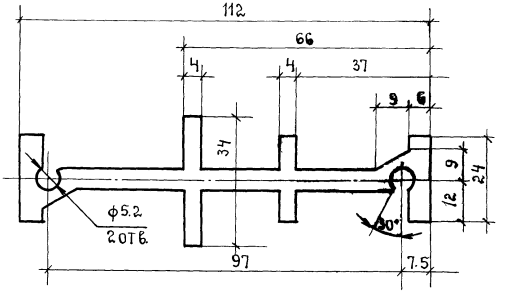

Рис. 15

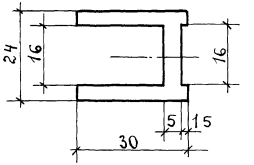

Рис 18

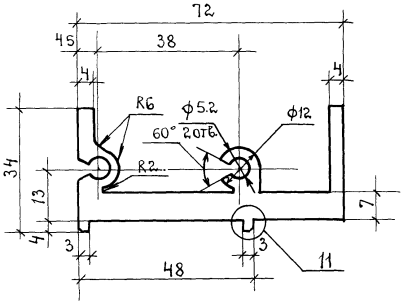

Рис. 19

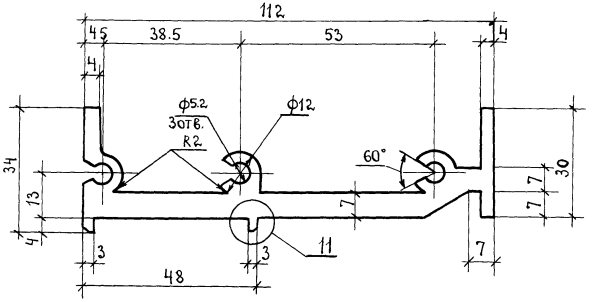

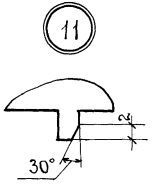

Рис. 17

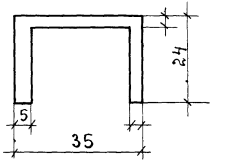

Рис. 16

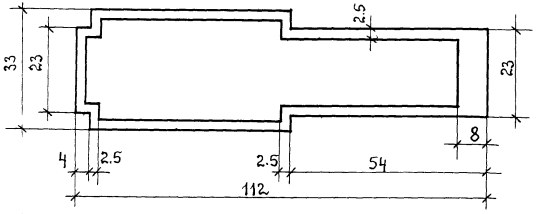

Марка	Рис.	Площадь сечения, см²	Масса, кг/пм	Материал	Примечание
ПА-75/1	14	10.83	2.94	АД31Т5 ГОСТ 4784-74*	
ПА-75/2	15	3.21	0.87		
ПА-75/7	16	8.10	2.20		
ПА-75/8	17	2.73	0.74		
ПА-76	18	8.6	2.33		
ПА-76/1	19	12.4	3.36		

Рис.20

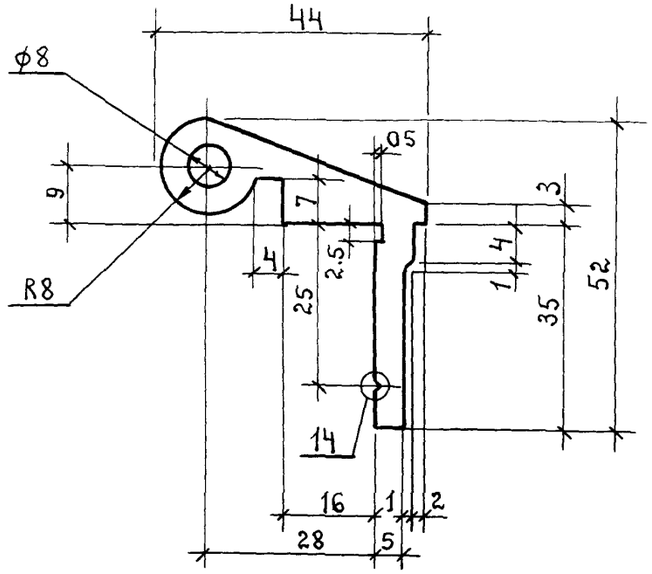

Рис. 21

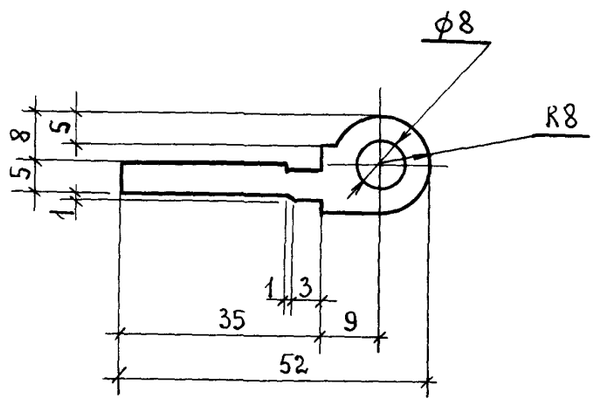

Рис. 22

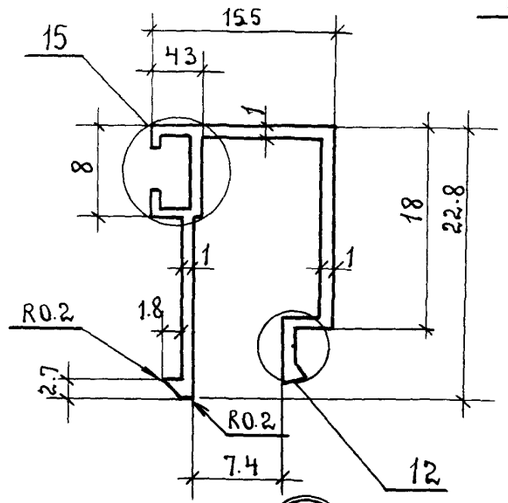

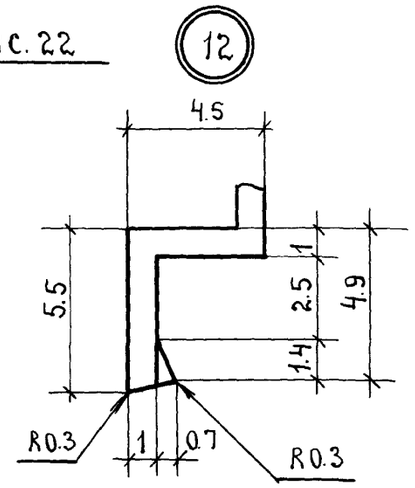

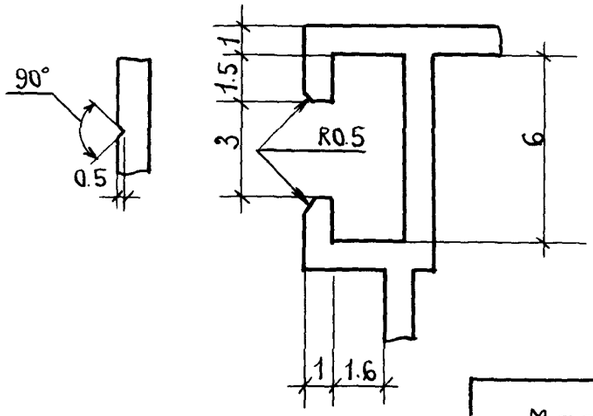

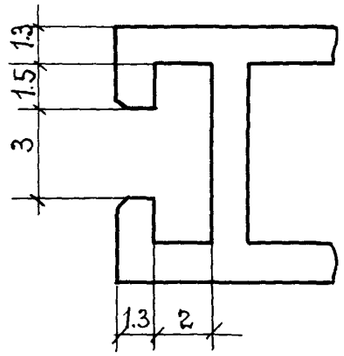

Рис. 23

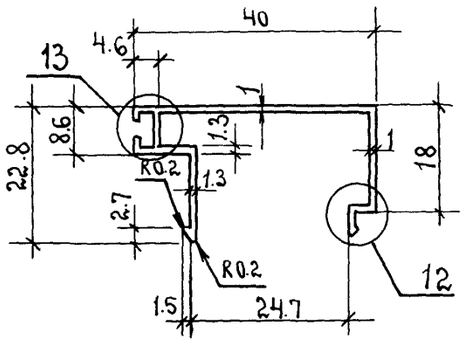

Марка	Рис.	площадь сечения см²	Масса кг/п.м.	Материал	Примечание.
ПА-470и	20	5.42	1.47	АД31 Т5 ГОСТ 4784-74*	
ПА-471	21	3.59	0.973		
ПА-474	22	0.66	0.18		
ПА-487	23	1.188	0.32		

Взам инв.№ | Подп. и дата | Инв.№ подл.

Рис.24

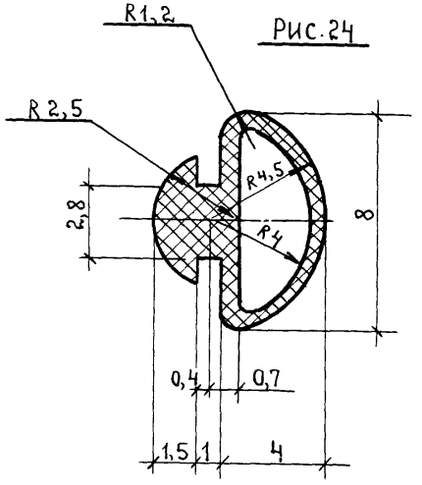

Рис.25

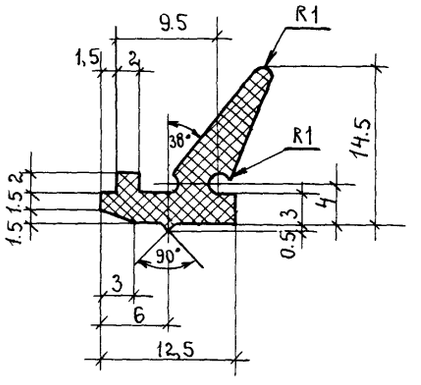

Рис. 26

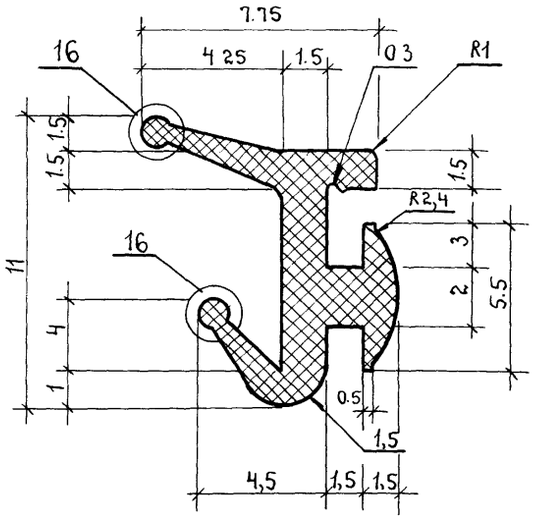

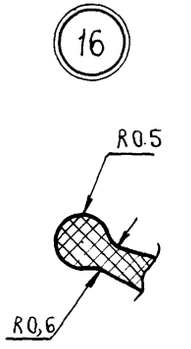

Рис.27

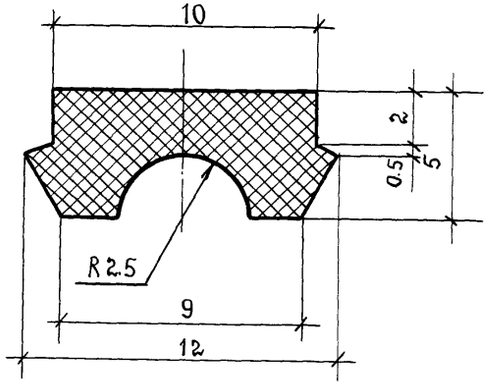

Рис.28

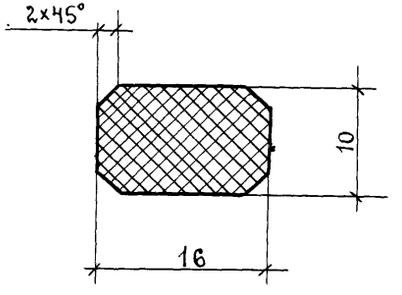

Рис.29

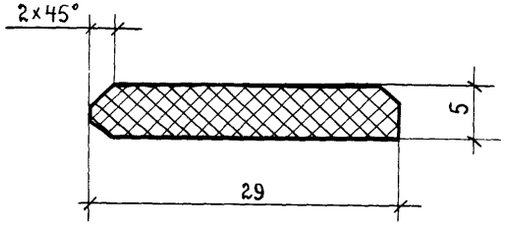

Марка	Рис.	Площадь сечения м²	Масса кг/п м.	Материал	Примеч.
ПР-11	24	0.21	0.03	Резина НО 68-1 ТУ38-105-1082-76	
ПР-45В	25	040	0.104		
ПР-65И	26	0.30	0.04		
ПР-505	27	0.49	0.059		
ППЭ-3	28	2.75	0 17	Полиэтилен высокой плотности низкого давления марка 204-15, сорт 1 ГОСТ 16338-77	
ППЭ-4	29	1885	0.22		

Ведомость расхода материалов и изделий, кг

Наименование комплектующих материалов и изделий.		Марка изделия																				
		СВОЛ 24-22	СВОЛ 27-22	СВОЛ 30-22	СВОЛ 24-33	СВОЛ 27-33	СВОЛ 30-33	СВОЛ 33-33	СРОН 33-44	СРОН 36-44	СВОЛ 24-02 СВОЛ 24-20	СВОЛ 27-02 СВОЛ 27-20	СВОЛ 30-02 СВОЛ 30-20	СВОЛ 24-03 СВОЛ 24-30	СВОЛ 27-03 СВОЛ 27-30	СВОЛ 30-03 СВОЛ 30-30	СВОЛ 33-03 СВОЛ 33-30	СРОН 33-04 СРОН 33-40	СРОН 36-04 СРОН 36-40	СВОЛ 24-33 ФЛ СВОЛ 24-33 ФЛ	СВОЛ 27-33 ФЛ СВОЛ 27-33 ФЛ	СВОЛ 30-33 ФЛ СВОЛ 30-33 ФЛ
Сплавы алюминиевые																						
Алюминиевый деформируемый сплав АД 31 Т5 ГОСТ 22233-83	ПА-27	–	–	–	0,01	0,01	0,01	0,01	0,02	0,02	–	–	–	0,01	0,01	0,01	0,01	0,02	0,02	0,01	0,01	0,01
	ПА-47/1	6,15	6,93	7,71	6,15	6,93	7,71	8,49	8,49	9,27	6,15	6,93	7,71	6,15	6,93	7,71	8,49	8,49	9,27	6,15	6,93	7,71
	ПА-68	2,21	2,49	2,76	2,21	2,49	2,76	3,03	3,03	3,28	1,17	1,32	1,51	1,13	1,28	1,42	1,56	1,67	1,72	1,83	2,10	2,38
	ПА-70/1	–	–	–	–	–	–	–	–	–	–	–	–	–	–	–	–	–	–	0,19	0,19	0,19
	ПА-75/1	0,53	0,53	0,53	0,53	0,53	0,53	0,53	0,53	0,53	0,53	0,53	0,53	0,53	0,53	0,53	0,53	0,53	0,53	0,53	0,53	0,53
	ПА-75/7	–	–	–	–	–	–	–	–	–	–	–	–	–	–	–	–	–	–	–	–	–
	ПА-76	–	–	–	0,12	0,12	0,12	0,12	0,24	0,24	–	–	–	0,06	0,06	0,06	0,06	0,12	0,12	0,12	0,12	0,12
	ПА-76/1	0,34	0,34	0,34	0,34	0,34	0,34	0,34	0,34	0,34	0,17	0,17	0,17	0,17	0,17	0,17	0,17	0,17	0,17	0,34	0,34	0,34
Итого:		9,23	10,29	11,34	9,35	10,42	11,47	12,52	12,65	13,68	8,02	8,95	9,92	8,05	8,98	9,90	10,82	11,00	11,83	9,17	10,22	11,28
Сталь																						
Лист 5;8Ст 3кп2 ГОСТ 380-71*		0,70	0,70	0,70	0,70	0,70	0,70	0,70	0,70	0,70	0,70	0,70	0,70	0,70	0,70	0,70	0,70	0,70	0,70	0,70	0,70	0,70
Крепежные изделия																						
Болт М8-8g×65, ГОСТ 7798-70*		0,125	0,125	0,125	0,183	0,183	0,183	0,183	0,20	0,20	0,125	0,125	0,125	0,183	0,183	0,183	0,183	0,20	0,20	0,183	0,183	0,183
Винт 6×1,75×25 ГОСТ 10621-80		0,040	0,040	0,040	0,060	0,060	0,060	0,060	0,080	0,080	0,020	0,020	0,020	0,030	0,030	0,030	0,030	0,040	0,040	0,060	0,060	0,060
Винт 6×1,75×20 ГОСТ 10619-80		0,012	0,012	0,012	0,012	0,012	0,012	0,012	0,012	0,012	0,012	0,012	0,012	0,012	0,012	0,012	0,012	0,012	0,012	0,012	0,012	0,012
Винт 5×1,5×16 ГОСТ 10621-80		–	–	–	–	–	–	–	–	–	–	–	–	–	–	–	–	–	–	0,005	0,005	0,005
Гайка М8-7Н ГОСТ 5915-70*		0,024	0,024	0,024	0,036	0,036	0,036	0,036	0,048	0,048	0,024	0,024	0,024	0,036	0,036	0,036	0,036	0,048	0,048	0,036	0,036	0,036
Шайба 8 ГОСТ 11371-80		0,008	0,008	0,008	0,008	0,012	0,012	0,012	0,016	0,016	0,008	0,008	0,008	0,012	0,012	0,012	0,012	0,016	0,016	0,012	0,012	0,012
Материалы прочие																						
Профили резинов. ТУ 38-105-1082-76	ПР-65И	0,37	0,41	0,46	0,37	0,41	0,46	0,51	0,51	0,58	0,18	0,20	0,23	0,18	0,20	0,23	0,26	0,26	0,29	0,28	0,33	0,37
Резина НО 68-1 ТУ 38-105-1082-76	ПР-45В	–	–	–	–	–	–	–	–	–	–	–	–	–	–	–	–	–	–	0,06	0,06	0,06
	ПР-11	–	–	–	–	–	–	–	–	–	–	–	–	–	–	–	–	–	–	0,02	0,02	0,02
Масса изделия без остекл.		10,50	11,60	12,70	10,70	11,80	12,90	14,00	14,20	15,30	9,10	10,05	11,05	9,20	10,15	11,10	12,05	12,30	13,15	10,50	11,60	12,70

Зав. к. отд	Ланько		5.84
Нач. ЯКМ-1	Жиркова		5.84
Гл. спец	Яникьев		5.84
Провер.	Мамчур		5.84
Разраб.	Алексенко		5.84

1.236.4-7/84.1-7КМ

Ведомость материалов и изделий

Стадия	Лист	Листов
Р	1	11

КиевЗНИИЭП

Продолжение

Наименование комплектующих материалов и изделий		Марка изделия																		
		СВОЛ 33-33 РЛ СВОЛ 33-33 РЛ	СРОН 33-44 РЛ СРОН 33-44 РЛ	СРОН 36-44 РЛ СРОН 36-44 РЛ	СВОЛ 24-33 РЛК	СВОЛ 27-33 РЛК	СВОЛ 30-33 РЛК	СВОЛ 33-33 РЛК	СРОН 33-44 РЛК	СРОН 36-44 РЛК	СРОТ 33-33	СРОМ 33-33Л СРОМ 33-33Л	СРОТ 33-03; СРОТ 33-30	РОМ 33-03; СРОМ 33-30	СРОТ 33-33 РЛ СРОТ 33-33 РЛ	СРОТ 33-33 РЛК	СРОБ 27-33	СРОБ 27-03; СРОБ 27-30	СРОБ 27-33 РЛ СРОБ 27-33 РЛ	СРОБ 27-33 РЛК	СРОЦ 33-44
Сплавы алюминиевые																				
Алюминиевый деформируемый сплав АД 31 Т5 ГОСТ 22233-83	ПА-27	0,01	0,02	0,02	0,01	0,01	0,01	0,01	0,02	0,02	0,03	0,03	0,03	0,03	0,03	0,03	0,02	0,02	0,02	0,03
	ПА-47/1	8,49	8,49	9,27	6,15	6,93	7,71	8,49	8,49	9,27	8,60	8,60	8,60	8,60	8,60	8,60	6,90	6,90	6,90	6,90
	ПА-68	2,63	2,70	2,87	1,82	2,09	2,37	2,62	2,68	2,86	2,96	2,96	1,48	1,48	2,67	2,67	2,57	1,37	2,68	2,68
	ПА-70/1	0,19	0,19	0,19	0,19	0,19	0,19	0,19	0,19	0,19	–	–	–	–	0,19	0,19	–	–	0,19	0,19
	ПА-75/1	0,53	0,53	0,53	0,53	0,53	0,53	0,53	0,53	0,53	–	–	–	–	–	–	0,30	0,30	0,30	0,30
	ПА-75/7	–	–	–	–	–	–	–	–	–	0,30	0,30	0,30	0,30	0,30	0,30	–	–	–	–
	ПА-76	0,12	0,24	0,24	0,12	0,12	0,12	0,12	0,24	0,24	0,36	0,36	0,18	0,18	0,36	0,36	0,24	0,12	0,24	0,24
	ПН-76/1	0,34	0,34	0,34	0,34	0,34	0,34	0,34	0,34	0,34	–	–	–	–	–	–	0,17	0,09	0,17	0,17
Итого		12,31	12,51	13,46	9,21	10,26	11,32	12,35	12,55	13,50	12,25	12,25	10,59	10,59	12,15	12,19	10,20	8,80	10,50	10,54
Сталь																				
Лист 5; Вст 3кп2 ГОСТ 380-71*		0,70	0,70	0,70	0,70	0,70	0,70	0,70	0,70	0,70	–	–	–	–	–	–	0,35	0,35	0,35	0,35
Крепежные изделия																				
Болт М8-8gх65, ГОСТ 7798-70*		0,183	0,20	0,20	0,183	0,183	0,183	0,183	0,20	0,20	0,183	0,183	0,183	0,183	0,183	0,183	0,183	0,183	0,183	0,20
Винт 6х1,75х25 ГОСТ 10621-80		0,06	0,08	0,08	0,06	0,06	0,06	0,06	0,08	0,08	0,06	0,06	0,03	0,03	0,06	0,06	0,06	0,03	0,03	0,03
Винт 6х1,75х20 ГОСТ 10619-80		0,012	0,012	0,012	0,012	0,012	0,012	0,012	0,012	0,012	–	–	–	–	–	–	0,006	0,006	0,006	0,006
Винт 5х1,5х16 ГОСТ 10621-80		0,005	0,005	0,005	0,005	0,005	0,005	0,005	0,005	0,005	–	–	–	–	0,005	0,005	–	–	0,005	0,005
Гайка М8-7Н ГОСТ 5915-70		0,036	0,048	0,048	0,036	0,036	0,036	0,036	0,048	0,048	0,036	0,036	0,036	0,036	0,036	0,036	0,036	0,036	0,036	0,036
Шайба 8 ГОСТ 11371-80		0,012	0,016	0,016	0,012	0,012	0,012	0,012	0,016	0,016	0,012	0,012	0,012	0,012	0,012	0,012	0,012	0,012	0,012	0,016
Болт М10 х30, ГОСТ 7798-70*		–	–	–	–	–	–	–	–		0,06	0,06	0,06	0,06	0,06	0,06	–	–	–	0,06
Материалы прочие																				
Профили резиновые	ПР-65И	0,44	0,47	0,52	0,28	0,33	0,37	0,44	0,48	0,52	0,51	0,51	0,26	0,26	0,44	0,44	0,41	0,20	0,33	0,33
Резина НО 68-1	ПР-45В	0,06	0,06	0,06	0,06	0,06	0,06	0,06	0,06	0,06	–	–	–	–	0,06	0,06	–	–	0,06	0,06
ТУ 38-105-1082-76	ПР-11	0,02	0,02	0,02	0,02	0,02	0,02	0,02	0,02	0,02	–	–	–	–	0,02	0,02	–	–	0,02	0,02
Масса изделия без остеклен.		13,80	14,10	15,10	10,55	11,65	12,75	13,85	14,15	15,15	13,10	13,10	13,10	11,20	13,0	13,05	11,20	9,60	11,50	11,55

Инв. № подл. | Подпись и дата | Взам. инв. №

Наименование комплектующих материалов и изделий		Марка изделия																		
		СРОЦ 36-44	СРОЦ 33-44; СРОЦ 33-40	СРОЦ 36-44; СРОЦ 36-40	СРОЦ 33-44 ФЛ СРОЦ 33-44 ФЛ	СРОЦ 36-44 ФЛ СРОЦ 36-44 ФЛ	СРОЦ 33-44 ФПК	СРОЦ 36-44 ФПК	СВО 06-00	СВО 06-00 ФЛ	СВЛ 06-00	СВЛ 06-00 ФЛ	СВЛП 24-22	СВЛП 27-22	СВЛП 30-22	СВЛП 24-33	СВЛП 27-33	СВЛП 30-33	СВЛП 33-33	СРПН 33-44	СРПН 36-44
Сплавы алюминиевые																				
Алюминиевый деформируемый сплав АД 31 Т5 ГОСТ 22233-83	ПА-27	0,03	0,03	0,03	0,03	0,03	0,03	0,03	–	–	–	–	–	–	–	0,01	0,01	0,01	0,01	0,02	0,02
	ПА-47/1	9,35	8,60	9,35	8,60	9,35	8,60	9,35	–	–	–	–	6,15	6,93	7,71	6,15	6,93	7,71	8,49	8,44	9,27
	ПА-68	3,19	1,40	1,52	2,55	2,85	2,55	2,85	0,50	0,27	–	–	–	–	–	–	–	–	–	–	–
	ПА-70/1	–	–	–	0,19	0,19	0,19	0,19	–	0,19	–	0,19	–	–	–	–	–	–	–	–	–
	ПА-75/1	0,30	0,30	0,30	0,30	0,30	0,30	0,30	–	–	–	–	0,53	0,53	0,53	0,53	0,53	0,53	0,53	0,53	0,53
	ПА-75/7	0,30	0,30	0,30	0,30	0,30	0,30	0,30													
	ПА-76	0,36	0,18	0,18	0,36	0,36	0,36	0,36	–	–	–	–	–	–	–	0,12	0,12	0,12	0,12	0,24	0,24
	ПА-76/1	0,17	0,09	0,09	0,17	0,17	0,17	0,17	–	–	–	–	0,34	0,34	0,34	0,34	0,34	0,34	0,34	0,34	0,34
	ПА-49 ПА-67								1,15 –	1,15 –	1,15 0,45	1,15 0,21	– 1,81	– 2,09	– 2,36	– 1,91	– 2,14	– 2,36	– 2,58	– 2,53	– 2,73
Итого		13,70	10,90	11,71	12,50	13,55	12,54	13,59	1,65	1,61	1,60	1,55	8,83	9,89	10,94	9,06	10,07	11,07	12,07	12,15	13,13
Сталь																					
Лист 5, ВСт 3кп2 ГОСТ 380-71*		0,35	0,35	0,35	0,35	0,35	0,35	0,35	–	–	–	–	0,70	0,70	0,70	0,70	0,70	0,70	0,70	0,70	0,70
Крепежные изделия																					
Болт М8-8g×65 ГОСТ 7798-70*		0,20	0,20	0,20	0,20	0,20	0,20	0,20	–	–	–	–	0,125	0,125	0,125	0,183	0,183	0,183	0,183	0,20	0,20
Винт 6×1,75×25 ГОСТ 10621-80		0,080	0,040	0,040	0,080	0,080	0,080	0,080	–	–	–	–	0,04	0,04	0,04	0,06	0,06	0,06	0,06	0,08	0,08
Винт 6×1,75×20 ГОСТ 10619-80		0,006	0,006	0,006	0,006	0,006	0,006	0,006	–	–	–	–	0,012	0,012	0,012	0,012	0,012	0,012	0,012	0,012	0,012
Винт 5×1,5×16 ГОСТ 10621-80		–	–	–	0,005	0,005	0,005	0,005	–	–	–	–	–	–	–	–	–	–	–	–	–
Гайка М8-7Н ГОСТ 5915-70		0,036	0,036	0,036	0,036	0,036	0,036	0,036	–	–	–	–	0,024	0,024	0,024	0,036	0,036	0,036	0,036	0,048	0,048
Шайба 8 ГОСТ 11371-78		0,016	0,016	0,016	0,016	0,016	0,016	0,016	–	–	–	–	0,008	0,008	0,008	0,008	0,012	0,012	0,012	0,016	0,016
Болт М10 ×65 ГОСТ 7798-70*		0,06	0,06	0,06	0,06	0,06	0,06	0,06													
Шайба 10 ГОСТ 11371-78		0,024	0,024	0,024	0,024	0,024	0,024	0,024													
Материалы прочие																					
Профили резиновые	ПР-65и	0,58	0,26	0,29	0,47	0,52	0,46	0,52	0,10	0,09	0,10	0,10	0,37	0,41	0,46	0,37	0,41	0,46	0,51	0,51	0,58
Резина НО 68-1	ПР-45В	–	–	–	0,06	0,06	0,06	0,06	–	–	–	–									
ТУ 38-105-1082-76	ПР-11	–	–	–	0,02	0,02	0,02	0,02	–	–	–	–									
Масса изделия без остеклен.		15,10	12,0	12,90	13,90	15,00	13,95	15,05	1,75	1,70	1,70	1,65	10,10	11,20	12,30	10,40	11,45	12,50	13,55	13,70	14,75

Продолжение

Наименование комплектующих материалов и изделий		Марка изделия																			
		СВПП 24-02; СВПП 24-20	СВПП 27-02, СВПП 27-20	СВПП 30-02; СВПП 30-20	СВПП 24-03; СВПП 24-30	СВПП 27-03; СВПП 27-30	СВПП 30-03; СВПП 30-30	СВПП 33-03; СВПП 33-30	СРПН 33-04; СРПН 33-40	СРПН 36-04; СРПН 36-40	СВПЛ 24-33 ФЛ СВПП 24-33 ФЛ	СВПЛ 27-33 ФЛ СВПП 27-33 ФЛ	СВПЛ 30-33 ФЛ СВПП 30-33 ФЛ	СВПЛ 33-33 ФЛ СВПП 33-33 ФЛ	СРПН 33-44 ФЛ СРПН 33-44 ФЛ	СРПН 36-44 ФЛ СРПН 36-44 ФЛ	СВПЛ 24-33 ФПК	СВПЛ 27-33 ФПК	СВПЛ 30-33 ФПК	СВПЛ 33-33 ФПК	СРПН 36-44 ФПК
Сплавы алюминиевые																					
Алюминиевый деформируемый сплав АД 31 Т5 ГОСТ 22233-83	ПА-27	—	—	—	0,01	0,01	0,01	0,01	0,02	0,02	0,01	0,01	0,01	0,01	0,02	0,02	0,01	0,01	0,01	0,01	0,02
	ПА-47/1	6,15	6,93	7,71	6,15	6,93	7,71	8,49	8,49	9,27	6,15	6,93	7,71	8,49	8,49	9,27	6,15	6,93	7,71	8,49	8,49
	ПА-67	0,97	1,07	1,16	0,93	1,08	1,22	1,36	1,32	1,46	1,57	1,75	1,97	2,19	2,19	2,39	1,56	1,74	1,96	2,18	2,18
	ПА-70/1										0,19	0,19	0,19	0,19	0,19	0,19	0,19	0,19	0,19	0,19	0,19
	ПА-75/1	0,53	0,53	0,53	0,53	0,53	0,53	0,53	0,53	0,53	0,53	0,53	0,53	0,53	0,53	0,53	0,53	0,53	0,53	0,53	0,53
	ПА-76	—	—	—	0,06	0,06	0,06	0,06	0,12	0,12	0,12	0,12	0,12	0,12	0,24	0,24	0,12	0,12	0,12	0,12	0,24
	ПА-76/1	0,17	0,17	0,17	0,17	0,17	0,17	0,17	0,17	0,17	0,34	0,34	0,34	0,34	0,34	0,34	0,34	0,34	0,34	0,34	0,34
Итого		7,82	8,70	9,57	7,85	8,78	9,70	10,62	10,65	11,57	8,91	9,87	10,87	11,87	12,00	12,98	8,95	9,91	10,91	11,91	12,04
Сталь																					
Лист 5 ВСт 3кп2 ГОСТ 380-71*		0,70	0,70	0,70	0,70	0,70	0,70	0,70	0,70	0,70	0,70	0,70	0,70	0,70	0,70	0,70	0,70	0,70	0,70	0,70	0,70
Крепежные изделия																					
Болт М8-8g×65 ГОСТ 7798-70*		0,125	0,125	0,125	0,183	0,183	0,183	0,183	0,20	0,20	0,183	0,183	0,183	0,183	0,20	0,20	0,183	0,183	0,183	0,183	0,20
Винт 6×1,75×25 ГОСТ 10621-80		0,02	0,02	0,02	0,030	0,03	0,03	0,03	0,04	0,04	0,06	0,06	0,06	0,06	0,08	0,08	0,06	0,06	0,06	0,06	0,08
Винт 6×1,75×20 ГОСТ 10619-80		0,012	0,012	0,012	0,012	0,012	0,012	0,012	0,012	0,012	0,012	0,012	0,012	0,012	0,012	0,012	0,012	0,012	0,012	0,012	0,012
Винт 5×1,5×16 ГОСТ 10621-80		—	—	—	—	—	—	—	—	—	0,005	0,005	0,005	0,005	0,005	0,005	0,005	0,005	0,005	0,005	0,005
Гайка М8-7Н ГОСТ 5915-70		0,024	0,024	0,024	0,036	0,036	0,036	0,036	0,048	0,048	0,036	0,036	0,036	0,036	0,036	0,048	0,036	0,036	0,036	0,036	0,048
Шайба 8 ГОСТ 11371-78		0,008	0,008	0,008	0,012	0,012	0,012	0,012	0,016	0,016	0,012	0,012	0,012	0,012	0,012	0,016	0,012	0,012	0,012	0,012	0,016
Материалы прочие																					
Профили резиновые резина НО 68-1 ТУ 38-105-1082-76	ПР-65Ч	0,18	0,20	0,23	0,18	0,20	0,23	0,26	0,26	0,29	0,28	0,33	0,37	0,44	0,47	0,52	0,28	0,33	0,37	0,44	0,47
	ПР-45В										0,06	0,06	0,06	0,06	0,06	0,06	0,06	0,06	0,06	0,06	0,06
	ПР-1Г										0,02	0,02	0,02	0,02	0,02	0,02	0,02	0,02	0,02	0,02	0,02
Масса изделия без остеклен.		8,90	9,80	10,70	9,00	9,95	10,90	11,85	11,95	12,90	10,25	11,25	12,30	13,35	13,55	14,60	10,30	11,30	12,35	13,40	13,60

Инв. № подл. | Подпись и дата | Взам. инв. №

продолжение

Наименование комплектующих материалов и изделий		Марка изделия																		
		СРПН 36-44 ФПК	СРПТ 33-33	СРПМ 33-33 П СРПМ 33-33 Л	СРПТ 33-03; СРПТ 33-30	СРПМ 33-03; СРПМ 33-30	СРПТ 33-33 ФП СРПТ 33-33 ФЛ	СРПТ 33-33 ФПК	СРПБ 27-33	СРПБ 27-30 СРПБ 27-03	СРПБ 27-33 ФП СРПБ 27-33 ФЛ	СРПБ 27-33 ФПК	СРПЦ 33-44	СРПЦ 36-44	СРПЦ 33-04; СРПЦ 33-40	СРПЦ 36-04; СРПЦ 36-40	СРПЦ 33-УУ ФП СРПЦ 33-УУ ФЛ	СРПЦ 36-УУ ФП СРПЦ 36-УУ ФЛ	СРПЦ 33-УУ ФПК	СРПЦ 36-УУ ФПК	СВОЕ 24-22
Сплавы алюминиевые																				
Алюминиевый деформируемый сплав АД 31 Т5 ГОСТ 22233-83	ПА-27	0,02	0,03	0,03	0,03	0,03	0,03	0,03	0,02	0,02	0,02	0,02	0,03	0,03	0,03	0,03	0,03	0,03	0,03	–
	ПА-47/1	9,27	8,49	8,49	8,49	8,49	8,49	8,49	6,90	6,90	6,90	6,90	8,60	9,35	8,60	9,35	8,60	9,35	8,60	9,35	–
	ПА-49	–	–	–	–	–	–	–	–	–	–	–	–	–	–	–	–	–	–	–	4,86
	ПА-67	2,38	2,62	2,52	1,34	1,34	2,28	2,28	2,17	1,17	1,93	1,93	2,40	2,69	1,20	1,30	2,15	2,40	2,14	2,40	–
	ПА-68	–	–	–	–	–	–	–	–	–	–	–	–	–	–	–	–	–	–	–	2,21
	ПА-70/1	0,19	–	–	–	–	0,19	0,19	–	–	0,19	0,19	–	–	–	–	0,19	0,19	0,19	0,19	–
	ПА-75/1	0,53	–	–	–	–	–	–	0,30	0,30	0,30	0,30	0,30	0,30	0,30	0,30	0,30	0,30	0,30	0,30	0,32
	ПА-75/7	–	0,30	0,30	0,30	0,30	0,30	0,30	–	–	–	–	0,30	0,30	0,30	0,30	0,30	0,30	0,30	0,30	0,32
	ПА-76 / ПА-76/1	0,24 / 0,34	0,36 / –	0,36 / –	0,18 / –	0,18 / –	0,36 / –	0,36 / –	0,24 / 0,17	0,12 / 0,09	0,24 / 0,17	0,24 / 0,17	0,36 / 0,17	0,36 / 0,17	0,18 / 0,09	0,18 / 0,09	0,36 / 0,17	0,36 / 0,17	0,36 / 0,17	0,36 / 0,17	– / 0,24
Итого		13,02	11,70	11,70	10,34	10,34	11,65	11,69	9,80	8,60	9,75	9,79	12,15	13,20	10,70	11,55	12,10	13,10	12,14	13,14	7,63
Сталь																				
Лист 5 ВСт 3кп2 ГОСТ 380-71*		0,70	–	–	–	–	–	–	0,35	0,35	0,35	0,35	0,35	0,35	0,35	0,35	0,35	0,35	0,35	0,35	0,50
Крепежные изделия																				
Болт М10 х30 ГОСТ 7798-70*		–	0,06	0,06	0,06	0,06	0,06	0,06	–	–	–	–	0,06	0,06	0,06	0,06	0,06	0,06	0,06	0,06	–
Болт М8-8g х65 ГОСТ 7798-70*		0,20	0,183	0,183	0,183	0,183	0,183	0,183	0,183	0,183	0,183	0,183	0,20	0,20	0,20	0,20	0,20	0,20	0,20	0,20	0,125
Винт 6х1,75х25 ГОСТ 10621-80		0,08	0,06	0,06	0,03	0,03	0,06	0,06	0,06	0,03	0,03	0,03	0,08	0,08	0,04	0,04	0,08	0,08	0,08	0,08	0,04
Винт 6х1,75х20 ГОСТ 10619-80		0,012	–	–	–	–	–	–	0,006	0,006	0,006	0,006	0,006	0,006	0,006	0,006	0,006	0,006	0,006	0,006	0,012
Винт 5х1,5х16 ГОСТ 10621-80		0,005	0,005	–	–	–	0,005	0,005	–	–	0,005	0,005	–	–	–	–	0,005	0,005	0,005	0,005	–
Гайка М8 ГОСТ 5915-70*		0,048	0,036	0,036	0,036	0,036	0,036	0,036	0,036	0,036	0,036	0,036	0,036	0,036	0,036	0,036	0,036	0,036	0,036	0,036	0,024
Шайба 10 ГОСТ 11371-78		–	0,024	0,024	0,024	0,024	0,024	0,024	–	–	–	–	0,024	0,024	0,024	0,024	0,024	0,024	0,024	0,024	–
Шайба 8 ГОСТ 11371-78		0,016	0,012	0,012	0,012	0,012	0,012	0,012	0,012	0,012	0,012	0,012	0,016	0,016	0,016	0,016	0,016	0,016	0,016	0,016	0,008
Материалы прочие																				
Профили резиновые	ПР-65и	0,52	0,28	0,51	0,26	0,26	0,44	0,44	0,41	0,20	0,33	0,33	0,51	0,58	0,26	0,29	0,47	0,52	0,46	0,52	0,37
Резина НО 68-1	ПР-45В	0,06	–	–	–	–	0,06	0,06	–	–	0,06	0,06	–	–	–	–	0,06	0,06	0,06	0,06	–
ТУ 38-105-1082-76	ПР-11	0,02	–	–	–	–	0,02	0,02	–	–	0,02	0,02	–	–	–	–	0,02	0,02	0,02	0,02	–
Масса изделия без остекления		14,65	12,55	12,55	10,95	10,95	10,95	12,50	10,80	9,40	10,75	10,80	13,50	14,55	11,80	12,65	13,50	14,55	13,55	14,60	8,65

Наименование комплектующих материалов и изделий		Марка изделия																		
		СВОЕ 27-22	СВОЕ 30-22	СВОЕ 24-33	СВОЕ 27-33	СВОЕ 30-33	СВОЕ 33-33	СРОГ 33-44	СРОГ 36-44	СВОЕ 24-02; СВОЕ 24-20	СВОЕ 27-02; СВОЕ 27-20	СВОЕ 30-02; СВОЕ 30-20	СВОЕ 24-03; СВОЕ 24-30	СВОЕ 27-03; СВОЕ 27-30	СВОЕ 30-03; СВОЕ 30-30	СВОЕ 33-03; СВОЕ 33-30	СРОГ 33-04; СРОГ 33-40	СРОГ 36-04; СРОГ 36-40	СВОЕ 24-33 ФЛН	СВОЕ 27-33 ФЛН	СВОЕ 30-33 ФЛН
Сплавы алюминиевые																				
Алюминиевый деформируемый сплав АД 31 Т5 ГОСТ 22233-83	ПА-49	5,48	6,10	4,86	5,48	6,10	6,72	6,72	7,34	4,86	5,48	6,10	4,86	5,48	6,10	6,72	6,72	7,34	4,86	5,48	6,10
	ПА-68	2,50	2,78	2,12	2,40	2,69	2,96	2,92	3,18	1,12	1,28	1,43	1,09	1,25	1,40	1,55	1,56	1,76	1,87	2,16	2,44
	ПА-70/1	—	—	—	—	—	—	—	—	—	—	—	—	—	—	—	—	—	0,19	0,19	0,19
	ПА-75/1	0,32	0,32	0,32	0,32	0,32	0,32	0,32	0,32	0,32	0,32	0,32	0,32	0,32	0,32	0,32	0,32	0,32	0,32	0,32	0,32
	ПА-76	0,24	0,24	0,36	0,36	0,36	0,36	0,48	0,48	0,12	0,12	0,12	0,18	0,18	0,18	0,18	0,24	0,24	0,36	0,36	0,36
Итого:		8,54	9,44	7,66	8,57	9,47	10,37	10,44	11,32	6,42	7,20	7,97	6,45	7,23	8,00	8,77	8,84	9,66	7,65	8,56	9,46
Сталь																				
Лист 5 ВСт 3кп2 ГОСТ 380-71*		0,50	0,50	0,50	0,50	0,50	0,50	0,50	0,50	0,50	0,50	0,50	0,50	0,50	0,50	0,50	0,50	0,50	0,50	0,50	0,50
Крепежные изделия																				
Болт М8-8g×65 ГОСТ 7798-70*		0,125	0,125	0,183	0,183	0,183	0,183	0,2	0,2	0,125	0,125	0,125	0,183	0,183	0,183	0,183	0,20	0,20	0,183	0,183	0,183
Винт 6×1,75×25 ГОСТ 10621-80		0,04	0,04	0,06	0,06	0,06	0,06	0,08	0,08	0,02	0,02	0,02	0,03	0,03	0,03	0,03	0,04	0,04	0,06	0,06	0,06
Винт 6×1,75×20 ГОСТ 10619-80		0,012	0,012	0,012	0,012	0,012	0,012	0,012	0,012	0,012	0,012	0,012	0,012	0,012	0,012	0,012	0,012	0,012	0,012	0,012	0,012
Винт 5×1,5×16 ГОСТ 10621-80		—	—	—	—	—	—	—	—	—	—	—	—	—	—	—	—	—	0,005	0,005	0,005
Гайка М8 ГОСТ 5915-70*		0,024	0,024	0,036	0,036	0,036	0,036	0,048	0,048	0,024	0,024	0,024	0,036	0,036	0,036	0,036	0,048	0,048	0,036	0,036	0,036
Шайба 8 ГОСТ 11371-78		0,008	0,008	0,008	0,012	0,012	0,012	0,016	0,016	0,008	0,008	0,008	0,012	0,012	0,012	0,012	0,016	0,016	0,012	0,012	0,012
Материалы прочие																					
Профили резиновые Резина НО 68-1 ТУ 38-105-1082-76	ПР-65И	0,41	0,46	0,37	0,41	0,46	0,51	0,51	0,58	0,18	0,20	0,23	0,18	0,20	0,23	0,26	0,26	0,29	0,28	0,33	0,37
	ПР-45В																		0,06	0,06	0,06
	ПР-11																		0,02	0,02	0,02
Масса изделия без остеклен.		9,60	10,55	8,75	9,70	10,65	11,60	11,75	12,70	7,25	8,05	8,85	7,35	8,15	8,95	9,75	9,90	10,75	8,75	9,70	10,65

Инв. № подл. | Подпись и дата | Взам. инв. №

продолжение

Наименование комплектующих материалов и изделий		Марка изделия																			
		СВОЕ 33-33 ФПК	СРОГ 33-44 ФПК	СРОГ 36-44 ФПК	СВОЕ 24-33 ФЛ	СВОЕ 27-33 ФЛ	СВОЕ 30-33 ФЛ	СВОЕ 33-33 ФЛ	СРОГ 33-44 ФЛ	СРОГ 36-44 ФЛ	СРОД 27-44	СРОД 30-44	СРОД 27-44 ФПК	СРОД 30-44 ФПК	СРОД 27-44 ФЛ	СРОД 30-44 ФЛ	СРОД 27-04; СРОД 27-40	СРОД 30-04; СРОД 30-40	РВОН-04 ÷ РВОН-30 РНОН-04 ÷ РНОН-30	РСОН-04 ÷ РСОН-30 РСОЕ-04 ÷ РСОЕ-30	РВОЕ-04 ÷ РВОЕ-30 РНОЕ-04 ÷ РНОЕ-30
Сплавы алюминиевые																					
Алюминиевый деформируемый сплав АД 31 Т5 ГОСТ 22233-83	ПА-47/1	–	–	–	–	–	–	–	–	–	–	–	–	–	–	–	–	–	2,60	–	–
	ПА-49	6,72	6,72	7,34	4,86	5,48	6,10	6,72	6,72	7,34	5,48	6,10	5,48	6,10	5,48	6,10	5,48	6,10	–	2,05	2,05
	ПА-67	–	–	–																	
	ПА-68	2,72	2,62	2,88	1,88	2,17	2,45	2,73	2,63	2,89	2,36	2,62	2,06	2,34	2,06	2,34	1,20	1,40	0,48	0,92	0,47
	ПА-70/1	0,19	0,19	0,19	0,19	0,19	0,19	0,19	0,19	0,19	–	–	0,19	0,19	0,19	0,19	–	–	–	–	–
	ПА-75/1	0,32	0,32	0,32	0,32	0,32	0,32	0,32	0,32	0,32	0,32	0,32	0,32	0,32	0,32	0,32	0,32	0,32	–	–	–
	ПА-76	0,36	0,48	0,48	0,36	0,36	0,36	0,36	0,48	0,48	0,48	0,48	0,48	0,48	0,48	0,48	0,24	0,24	–	–	–
	ПА-75/8	0,05	0,05	0,05	–	–	–	–	–	–	–	–	0,05	0,05	–	–	–	–	–	–	–
Итого:		10,36	10,38	11,26	7,61	8,52	9,42	10,32	10,34	11,22	8,64	9,52	8,58	9,48	8,54	9,44	7,25	8,06	3,07	2,97	2,52
Сталь																					
Лист 5 ВСт3кп2 ГОСТ 380-71*		0,50	0,50	0,50	0,50	0,50	0,50	0,50	0,50	0,50	0,50	0,50	0,50	0,50	0,50	0,50	0,50	0,50	–	–	–
Крепежные изделия																					
Болт М8-8g×65 ГОСТ 7798-70*		0,183	0,20	0,20	0,183	0,183	0,183	0,183	0,20	0,20	0,20	0,20	0,20	0,20	0,20	0,20	0,20	0,20	–	–	–
Винт 6×1,75×25 ГОСТ 10621-80		0,06	0,08	0,08	0,06	0,06	0,06	0,06	0,08	0,08	0,08	0,08	0,08	0,08	0,08	0,08	0,04	0,04	–	–	–
Винт 6×1,75×20 ГОСТ 10619-80		0,012	0,012	0,012	0,012	0,012	0,012	0,012	0,012	0,012	0,012	0,012	0,012	0,012	0,012	0,012	0,012	0,012	–	–	–
Винт 5×1,5×16 ГОСТ 10621-80		0,005	0,005	0,005	0,005	0,005	0,005	0,005	0,005	0,005	–	–	0,005	0,005	0,005	0,005	–	–	–	–	–
Гайка М8 ГОСТ 5915-70*		0,036	0,048	0,048	0,036	0,036	0,036	0,036	0,048	0,048	0,048	0,048	0,048	0,048	0,048	0,048	0,048	0,048	–	–	–
Шайба 8 ГОСТ 11371-78		0,012	0,016	0,016	0,012	0,012	0,012	0,012	0,016	0,016	0,016	0,016	0,016	0,016	0,016	0,016	0,016	0,016	–	–	–
Материалы прочие																					
Профили резиновые	ПР-65И	0,44	0,47	0,52	0,28	0,33	0,37	0,44	0,47	0,52	0,41	0,46	0,33	0,37	0,33	0,37	0,20	0,23	0,08	0,16	0,08
Резина НО 68-1 ТУ 38-105-1082-76	ПР-45В	0,06	0,06	0,06	0,06	0,06	0,06	0,06	0,06	0,06	–	0,06	0,06	0,06	0,06	0,06	–	–	–	–	–
	ПР-11	0,02	0,02	0,02	0,02	0,02	0,02	0,02	0,02	0,02	–	0,02	0,02	0,02	0,02	0,02	–	–	–	–	–
Масса изделия без остекл.		11,60	11,70	12,65	8,70	9,65	10,60	11,55	11,65	12,60	0,85	10,80	9,80	10,75	9,75	10,70	8,25	9,10	3,15	3,13	2,60

Продолжение

Наименование комплектующих материалов и изделий		Марка изделия																		
		РВПЦ-01 ÷ РВПЦ-30 РИПМ-04 ÷ РИПМ-30	РСПН-04 ÷ РСПН-30	РВОН-30-01	РСОН-30-01 РСОЕ-30-01	РВОЕ-30-01	РВПН-30-01	РСПН-30-01	РВОН-15Ф	РВОН-20Ф	РВОН-15ФК	РВОЕ-15ФК	РВОН-20ФК	РВОЕ-20ФК	РСОН-15Ф; РСОЕ-15Ф	РСОН-20Ф; РСОЕ-20Ф	РСОТ-15Ф	РСОТ-15ФК	РСПИ-15Ф	РСПИ-20Ф	РСПТ-15Ф
Сплавы алюминиевые																					
Алюминиевый деформируемый сплав АД 31 ТУ ГОСТ 22233-83	ПА-27	—	—	0,01	0,01	0,01	0,01	0,01													
	ПА-47/1	2,60	—	7,70	—	—	7,70	—	3,86	5,14	3,86		5,14	—							
	ПА-49	—	2,05	—	6,10	6,10	—	6,10	—	—	—	3,10		4,00	3,00	4,02	3,00	3,00	3,00	4,02	3,00
	ПА-67	0,37	0,76				1,17	1,53											0,68	0,92	0,68
	ПА-68			1,47	2,83	1,42									0,78	1,02	0,78	0,78	—		—
	ПА-70/1								0,48	0,65	0,48	0,49	0,65	0,61	0,48	0,65	0,48	0,48	0,48	0,65	0,48
	ПА-76			0,06	0,06	0,06	0,06	0,06													
	ПА-75/8										0,04	0,04	0,04	0,04				0,04			
Итого		2,97	2,81	9,24	9,00	7,59	8,94	8,70	4,34	5,79	4,38	3,63	5,83	4,65	4,26	5,69	4,26	4,30	4,16	5,59	4,16
Крепежные изделия																					
Болт М8-8g×65 ГОСТ 7798-70*				0,05	0,05	0,05	0,05	0,05													
Винт 6×1,75×25 ГОСТ 10621-80				0,01	0,01	0,01	0,01	0,01													
Винт 5×1,5×16 ГОСТ 10619-80				—					0,01	0,01	0,02	0,02	0,02	0,02	0,01	0,01	0,01	0,02	0,01	0,01	0,01
Гайка М8 ГОСТ 5915-70*				0,01	0,01	0,01	0,01	0,01													
Шайба 8 ГОСТ 11371-78				0,002	0,002	0,002	0,002	0,002													
Материалы прочие																					
Профили резиновые	ПР-65И	0,08	0,16	0,24	0,48	0,24	0,24	0,48	—	—		0,10		0,18	0,13	0,15	0,13	0,13	0,13	0,15	0,13
Резина НО-68-1 ТУ 38-105-1082-76	ПР-45В								0,11	0,14	0,11		0,14		0,11	0,14	0,11	0,11	0,11	0,14	0,11
	ПР-11								0,04	0,06	0,04		0,06		0,04	0,06	0,04	0,04	0,04	0,06	0,04
Масса изделия без остеклен.		3,15	2,97	9,55	9,55	7,90	9,25	9,25	4,50	6,00	4,55	3,75	6,05	4,85	4,55	6,05	4,55	4,60	4,45	5,95	4,45

Инв. № подл. | Подпись и дата | Взам. инв. №

Продолжение

Наименование комплектующих материалов и изделий		Марка изделия							
		РЦПТ-15 ФЛ	РВОИ-30 ФЛ	РВОИ-30 ФЛК	РОДИ-30 ФЛ РОДЕ-30 ФЛ	РВОЕ-30 ФЛК	РВПИ-30 ФЛ	РВПИ-30 ФЛК	РСПИ-30 ФЛ
Сплавы алюминиевые									
Алюминиевый деформируемый сплав АД 31 Т5 ГОСТ 22233-83	ПА-27	—	—	0,01	0,01	0,01	0,01	0,01	0,01
	ПА-47/1	—	7,70	7,70	—	—	7,70	7,70	—
	ПА-49	3,00	—	—	6,10	6,10	—	—	6,10
	ПА-67	0,68	—	—	—	—	0,53	0,53	1,83
	ПА-68	—	0,74	0,74	1,98	0,73	—	—	—
	ПА-70/1	0,48	0,48	0,48	0,48	0,48	0,48	0,48	0,48
	ПА-76	—	0,06	0,06	0,06	0,06	0,06	0,06	0,06
	ПА-75/8	0,04	—	0,04	—	0,04	—	0,04	—
Итого		4,20	9,08	9,12	8,63	7,42	8,78	8,82	8,48
Крепежные изделия									
Болт М8-8gх65 ГОСТ 7798-70		—	0,05	0,05	0,05	0,05	0,05	0,05	0,05
Винт 6х1,75х25 ГОСТ 10621-80		—	0,01	0,01	0,01	0,01	0,01	0,01	0,01
Винт 5х1,5х16 ГОСТ 10619-80		0,02	—	0,01	—	0,01	—	0,01	—
Гайка М8 ГОСТ 5915-70		—	0,01	0,01	0,01	0,01	0,01	0,01	0,01
Шайба 8 ГОСТ 11371-78		0,002	0,002	0,002	0,002	0,002	0,002	0,002	0,002
Материалы прочие									
Профили резиновые	ПР-65У	0,13	0,12	0,12	0,37	0,12	0,12	0,12	0,37
Резина НО-68-1	ПР-45В	0,11	0,14	0,14	0,14	0,14	0,14	0,14	0,14
ТУ-38-105-1082-76	ПР-11	0,04	0,04	0,04	0,04	0,04	0,04	0,04	0,04
Масса изделия без остекл.		4,50	9,45	9,50	9,25	7,80	9,15	9,20	9,10

Продолжение

Наименование комплектующих материалов и изделий		Марка изделия																									
		ФОЛ 06-15; ФОЛ 06-18; ФОЕ 06-30	ФМ 06-30; ФОЛ 06-30; ФОЕ 06-30к	ФЛЛ 06-15; ФЛЛ 06-15к	ФЛЛ 06-20; ФЛЛ 06-20к	ВАОЕ 24-06 С	ВАОЕ 27-06 С	ВАОЕ 30-06 С	ВАОЕ 33-06 С	РАОД 27-06 С	РАОД 30-06 С	РАОГ 33-06 С	РАОТ 36-06 С	РАОН 33-15	РАОН 33-15 Ф	РАОН 33-15 ФК	РАОТ 33-15 Ф	РАОТ 33-15 ФК	РАПН 33-15	РАПН 33-15 Ф	РАПН 33-15 ФК	РАПТ 33-15 Ф	РАПТ 33-15 ФК	РАОГ 33-15	РАОД 27-15 ФК	РАОД 30-15 ФК	РАОД 33-15 ФК	
Сплавы алюминиевые																											
Алюминиевый деформируемый сплав АД 31 Т5 ГОСТ 22233-76	ПА-27													0,04	0,04	0,04	0,06	0,06	0,04	0,04	0,04	0,06	0,06					
	ПА-47													24,57	24,60	24,63	17,20	17,20	24,68	24,70	24,70	16,98	16,98					
	ПА-49					14,86	16,18	17,52	18,94	16,18	17,52	18,94	20,77	5,97	5,99	5,99	8,98	8,98	6,00	6,00	6,00	8,98	8,98	25,45	22,96	24,20	25,44	
	ПА-67																		8,37	6,70	6,70	7,01	7,01					
	ПА-68					4,25	4,56	4,80	5,20	4,88	5,26	5,02	5,12	10,20	8,24	8,24	8,24	8,29						9,80	6,86	7,28	7,70	
	ПА-70/1					0,76	0,84	0,98	1,10	0,84	0,98	1,10	1,24		1,34	1,34	1,34	1,34		1,34	1,34	1,34	1,34		1,35	1,35	1,35	
	ПА-75					0,64	0,64	0,64	0,64	0,64	0,64	0,64	0,64															
	ПА-75/1													1,06	1,06	1,06			1,06	1,06	1,06			0,64	0,64	0,64	0,64	
	ПА-75/7																0,60	0,60				0,60	0,60					
	ПА-75/8															0,04		0,04			0,05		0,09		0,09	0,09	0,09	
	ПА-76					0,72	0,72	0,72	0,72	0,96	0,96	0,96	0,96	0,48	0,48	0,48	0,72	0,72	0,48	0,48	0,48	0,72	0,72	0,96	0,96	0,96	0,96	
	ПА-76/1													0,68	0,68	0,68			0,68	0,68	0,68							
	ПА-477	4,86	6,08	4,86	6,08	4,14	4,91	5,75	6,62	4,91	5,75	6,62	7,12		4,86	4,86	4,86	4,86		4,86	4,86	4,86	4,86		4,86	4,86	4,86	
	ПА-474			0,69	0,89															0,69	0,69	0,69	0,69					
	ПА-487	1,12	1,59	—	—	0,86	1,04	1,24	1,43	1,04	1,24	1,42	1,60		1,12	1,12	1,12	1,12							1,12	1,12	1,12	
	ПА-470	0,36	0,36	0,36	0,36	0,36	0,36	0,36	0,36	0,36	0,36	0,36	0,36		0,36	0,36	0,36	0,36		0,36	0,36	0,36	0,36		0,36	0,36	0,36	
	ПА-471	0,15	0,15	0,15	0,15		0,15	0,15	0,15	0,15	0,15	0,15	0,15		0,15	0,15	0,15	0,15		0,15	0,15	0,15	0,15		0,15	0,15	0,15	
Лист 2 ГОСТ 21631-76 АМг2л ГОСТ 4784-74*		0,05	0,05	0,05	0,05	0,05	0,05	0,05	0,05	0,05	0,05	0,05	0,05		0,05	0,05	0,05	0,05		0,05	0,05	0,05	0,05		0,05	0,05	0,05	
Сплав АЛ8 ГОСТ 4784-74*		0,49	0,49	0,49	0,49	0,49	0,49	0,49	0,49	0,49	0,49	0,49	0,49		0,49	0,49	0,49	0,49		0,49	0,49	0,49	0,49		0,49	0,49	0,49	
Итого:		7,10	8,72	6,60	8,02	27,13	29,94	32,70	35,70	30,50	33,40	35,75	38,50	43,0	49,49	49,53	44,17	44,26	41,31	47,6	47,65	42,29	42,38	36,85	39,89	41,55	43,21	

Инв. № подл. | Подпись и дата | Взам. инв. №

Продолжение

Наименование комплектующих материалов и изделий	Марка изделия																									
	ФМ 06-15; ФМ 06-15К; ФДЕ 06-15К	ФМ 06-20; ФМ 06-20К; ФДЕ 06-20К	ФП 06-15; ФП 06-15К	ФП 06-20; ФП 06-20К	ВАОЕ 24-06С	ВАОЕ 27-06С	ВАОЕ 30-06С	ВАОЕ 33-06С	РАОД 27-06С	РАОД 30-06С	РАОД 33-06С	РАОГ 36-06С	РАОГ 33-15	РАОН 33-15	РАОН 33-15Ф	РАОН 33-15ФК	РАОТ 33-15Ф	РАОТ 33-15ФК	РАПН 33-15	РАПН 33-15Ф	РАПН 33-15ФК	РАПТ 33-15Ф	РАПТ 33-15ФК	РАОГ 33-15	РАОД 27-15ФК	РАОД 30-15ФК	РАОД 33-15ФК
Сталь																										
Круг 8 ГОСТ 7417-75 20х13 ГОСТ 5632-72	0,11	0,11	0,11	0,11	0,11	0,11	0,11	0,11	0,11	0,11	0,11	0,11	–	0,11	0,11	0,11	0,11	–	0,11	0,11	0,11	0,11	–	0,11	0,11	0,11
Лист 5 ГОСТ 14903-74* ВСт3кп2 ГОСТ 380-71*					1,0	1,0	1,0	1,0	1,0	1,0	1,0	1,0	1,40	1,40	1,40	–	–	1,40	1,40	1,40	–	–	1,00	1,00	1,00	1,00
Крепежные изделия																										
Болт М10-8g×30 ГОСТ 7798-70*																0,12	0,12				0,12	0,12				
Болт М8-8g×65 ГОСТ 7798-70*					0,37	0,37	0,37	0,37	0,40	0,40	0,40	0,40	0,40	0,40	0,40	0,366	0,366	0,40	0,40	0,40	0,366	0,366	0,40	0,40	0,40	0,40
Винт 6×1,75×25 ГОСТ 10621-80					0,12	0,12	0,12	0,12	0,16	0,16	0,16	0,16	0,16	0,16	0,16	0,12	0,12	0,16	0,16	0,16	0,12	0,12	0,16	0,16	0,16	0,16
Винт 6×1,75×20 ГОСТ 10619-80					0,024	0,024	0,024	0,024	0,024	0,024	0,024	0,024	0,024	0,024	0,024			0,024	0,024	0,024			0,024	0,024	0,024	0,024
Винт 5×1,5×16 ГОСТ 10621-80					0,005	0,005	0,005	0,005	0,005	0,005	0,005	0,005		0,03	0,04	0,03	0,04		0,03	0,03	0,03	0,04		0,04	0,04	0,04
Гайка М8-7Н ГОСТ 5915-70*					0,072	0,072	0,072	0,072	0,096	0,096	0,096	0,096	0,096	0,096	0,096	0,072	0,072	0,096	0,072	0,084	0,072	0,072	0,096	0,096	0,096	0,096
Шайба 10 ГОСТ 11371-78																0,048	0,048				0,048	0,048				
Шайба 8 ГОСТ 11371-78					0,024	0,024	0,024	0,024	0,032	0,032	0,032	0,032	0,032	0,032	0,032	0,024	0,024	0,032	0,024	0,028	0,024	0,024	0,032	0,032	0,032	0,032
Винт В2 М6×50 ГОСТ 17475-80	0,1	0,1	0,1	0,1	0,1	0,1	0,1	0,1	0,1	0,1	0,1	0,1		0,1	0,1	0,1	0,1		0,1	0,1	0,1	0,1		0,1	0,1	0,1
Гайка М6-7Н ГОСТ 5915-70*	0,01	0,01	0,01	0,01	0,01	0,01	0,01	0,01	0,01	0,01	0,01	0,01		0,01	0,01	0,01	0,01		0,01	0,01	0,01	0,01		0,01	0,01	0,01
Материалы прочие																										
Профили резиновые Резина НО 68-1 ТУ 38-105-1082-76	ПР-65И	0,32	0,40	0,32	0,40	1,19	1,27	1,36	1,43	1,21	1,30	1,38	1,42	1,69	1,72	1,74	1,62	1,62	1,78	1,61	1,65	1,70	1,70	1,74	1,58	1,62	1,81
	ПР-45В					0,15	0,17	0,19	0,21	0,17	0,19	0,21	0,23		0,34	0,34	0,34	0,34		0,34	0,34	0,34	0,34		0,23	0,37	0,40
	ПР-11					0,09	0,13	0,17	0,22	0,13	0,17	0,22	0,26		0,12	0,12	0,12	0,12		0,12	0,12	0,12	0,12		0,08	0,14	0,16
Масса изделия без остеклен.		7,65	9,35	7,15	8,65	30,4	33,35	36,25	39,40	33,95	37,0	39,50	42,35	46,80	54,0	54,10	47,25	47,35	45,20	52,0	52,10	45,45	45,55	40,3	43,75	45,65	47,55

Наименование материалов и единица измерения	Код материалов	Марка изделия: СВОЛ 24-22	СВОЛ 27-22	СВОЛ 30-22	СВОЛ 24-33	СВОЛ 27-33	СВОЛ 30-33	СВОЛ 33-33	СРОН 33-44	СРОН 36-44	СВОЛ 24-02; СВОЛ 24-20	СВОЛ 27-02; СВОЛ 27-20	СВОЛ 30-02; СВОЛ 30-20	СВОЛ 24-03; СВОЛ 24-30	СВОЛ 27-03; СВОЛ 27-30	СВОЛ 30-03; СВОЛ 30-30	СВОЛ 33-03; СВОЛ 33-30	СРОН 33-04; СРОН 33-40	СРОН 36-04; СРОН 36-40	СВОЛ 24-33 РП; СВОЛ 24-33 РП	СВОЛ 27-33 РП; СВОЛ 27-33 РП
		Количество по маркам																			
Алюминий технический прессованный		9,23	10,29	11,34	9,36	10,42	11,47	12,52	12,65	13,68	8,02	8,95	9,92	8,05	8,98	9,90	10,82	11,00	11,83	9,17	10,22
Сталь толстолистовая рядовых марок	097100	0,70	0,70	0,70	0,70	0,70	0,70	0,70	0,70	0,70	0,70	0,70	0,70	0,70	0,70	0,70	0,70	0,70	0,70	0,70	0,70
Металлоизделия промышленного назначения (метизы)	120000	0,209	0,209	0,209	0,299	0,299	0,299	0,299	0,356	0,356	0,189	0,189	0,189	0,273	0,273	0,273	0,273	0,316	0,316	0,308	0,308
Резина техническая		0,37	0,41	0,46	0,37	0,41	0,46	0,51	0,51	0,58	0,18	0,20	0,23	0,18	0,20	0,23	0,26	0,26	0,29	0,36	0,41

Продолжение

Наименование материалов и единица измерения	Код материалов	Марка изделия: СВОЛ 30-33 РП; СВОЛ 30-33 РП	СРОН 33-44 РП; СРОН 33-44 РП	СРОН 36-44 РП; СРОН 36-44 РП	СВОЛ 24-33 ФЛК	СВОЛ 27-33 ФЛК	СВОЛ 30-33 ФЛК	СВОЛ 33-33 ФЛК	СРОН 33-44 ФЛК	СРОН 36-44 ФЛК	СРОТ 33-33	СРОМ 33-33 П; СРОМ 33-33 ПВ	СРОТ 33-03; СРОТ 33-30	СРОМ 33-03; СРОМ 33-30	СРОТ 33-33 РП; СРОТ 33-33 РПВ	СРОТ 33-33 ФЛК	СРОБ 27-33	СРОБ 27-03; СРОБ 27-30	СРОБ 27-33 РП; СРОБ 27-33 РПВ	СРОБ 27-33 ФЛК	СРОЦ 33-44
		Количество по маркам																			
Алюминий технический прессованный		11,28	12,54	13,46	9,21	10,26	11,32	12,35	12,55	13,50	12,25	12,25	10,59	10,59	12,15	12,19	10,20	8,80	10,50	10,54	12,65
Сталь толстолистовая рядовых марок	097100	0,70	0,70	0,70	0,70	0,70	0,70	0,70	0,70	0,70	—	—	—	—	—	—	0,35	0,35	0,35	0,35	0,35
Металлоизделия промышленного назначения (метизы)	120000	0,308	0,361	0,361	0,308	0,308	0,308	0,308	0,361	0,361	0,351	0,351	0,351	0,351	0,356	0,356	0,297	0,267	0,272	0,272	0,398
Резина техническая		0,45	0,55	0,60	0,36	0,41	0,45	0,52	0,56	0,60	0,51	0,51	0,26	0,26	0,52	0,52	0,41	0,20	0,41	0,41	0,51

Зав.кот.э	Ланько		5.84
Нач.ЛКМ	Ширкова		5.84
Гл.спец	Аникеев		5.84
Провер	Мамчур		5.84
Разраб	Алексенко		5.84

1.236.4-7/84.1-8КМ

Ведомость потребности в материалах

Стадия	Лист	Листов
Р	1	5

КиевЗНИИЭП

Продолжение

Наименование материалов и единица измерения	Код материалов	Марка изделия																		
		СФОЦ 36-44;	СФОЦ 33-04; СФОЦ 33-40	СФОЦ 36-04; СФОЦ 36-40	СФОЦ 33-44 ФЛ; СФОЦ 33-44 ФЛ	СФОЦ 36-44 ФЛ; СФОЦ 36-44 ФЛ	СФОЦ 33-44 ФЛК	СФОЦ 36-44 ФЛК	СВО 06-00	СВО 06-00 ФЛ	СВЛ 06-00	СВЛ 06-00 ФЛ	СВЛЛ 24-22	СВЛЛ 27-22	СВЛЛ 30-22	СВЛЛ 24-33	СВЛЛ 27-33	СВЛЛ 30-33	СВЛЛ 33-33	СРЛН 33-44	СРЛН 36-44
		Количество по маркам																		
Алюминий технический прессованный		13,70	10,90	11,71	12,50	13,55	12,54	13,59	1,65	1,61	1,60	1,55	8,83	9,89	10,94	9,06	10,07	11,07	12,07	12,15	13,13
Сталь толстолистовая рядовых марок	097 100	0,35	0,35	0,35	0,35	0,35	0,35	0,35	—	—	—	—	0,70	0,70	0,70	0,70	0,70	0,70	0,70	0,70	0,70
Металлоизделия промышленного назначения	120 000	0,422	0,382	0,382	0,427	0,427	0,427	0,427	—	—	—	—	0,209	0,209	0,209	0,299	0,303	0,303	0,303	0,356	0,356
Резина техническая		0,58	0,26	0,29	0,55	0,60	0,54	0,60	0,10	0,09	0,10	0,10	0,37	0,41	0,46	0,37	0,41	0,46	0,51	0,51	0,58

Продолжение

Наименование материалов и единица измерения	Код материалов	Марка изделия																		
		СВЛЛ 24-02; СВЛЛ 24-20	СВЛЛ 27-02; СВЛЛ 27-20	СВЛЛ 30-02; СВЛЛ 30-20	СВЛЛ 24-03; СВЛЛ 24-30	СВЛЛ 27-03; СВЛЛ 27-30	СВЛЛ 30-03; СВЛЛ 30-30	СВЛЛ 33-03; СВЛЛ 33-30	СРЛН 33-04; СРЛН 33-40	СРЛН 36-04; СРЛН 36-40	СВЛЛ 24-33 ФЛ; СВЛЛ 24-33 ФЛ	СВЛЛ 27-33 ФЛ; СВЛЛ 27-33 ФЛ	СВЛЛ 30-33 ФЛ; СВЛЛ 30-33 ФЛ	СВЛЛ 33-33 ФЛ; СВЛЛ 33-33 ФЛ	СРЛН 33-44 ФЛ; СРЛН 33-44 ФЛ	СРЛН 36-44 ФЛ; СРЛН 36-44 ФЛ	СВЛЛ 24-33 ФЛК	СВЛЛ 27-33 ФЛК	СВЛЛ 30-33 ФЛК	СВЛЛ 33-33 ФЛК	СРЛН 36-44 ФЛК
		Количество по маркам																		
Алюминий технический прессованный		7,82	8,70	9,57	7,85	8,78	9,70	10,62	10,65	11,57	8,91	9,87	10,87	11,87	12,00	12,98	8,95	9,91	10,91	11,91	12,04
Сталь толстолистовая рядовых марок	097 100	0,70	0,70	0,70	0,70	0,70	0,70	0,70	0,70	0,70	0,70	0,70	0,70	0,70	0,70	0,70	0,70	0,70	0,70	0,70	0,70
Металлоизделия промышленного назначения	120 000	0,189	0,189	0,189	0,273	0,273	0,273	0,273	0,316	0,316	0,308	0,308	0,308	0,308	0,345	0,361	0,308	0,308	0,308	0,308	0,361
Резина техническая		0,18	0,20	0,23	0,18	0,20	0,23	0,26	0,26	0,29	0,36	0,41	0,45	0,52	0,55	0,60	0,36	0,41	0,45	0,52	0,55

Инв. № подл. | Подпись и дата | Взам. инв. №

Продолжение

Наименование материалов и единица измерения	Код материалов	Марка изделия																		
		СРПН 36-44 ФПК	СРПТ 33-33	СРПМ 33-33П; СРПМ 33-33 Л	СРПТ 33-03; СРПТ 33-30	СРПМ 33-03; СРПМ 33-30	СРПТ 33-33 ФП; СРПТ 33-33 ФЛ	СРПТ 33-33 ФПК	СРПБ 27-33	СРПБ 27-03; СРПБ 27-30	СРПБ 27-33П; СРПБ 27-33 ФЛ	СРПБ 27-33 ФПК	СРПЦ 33-44	СРПЦ 36-44	СРПЦ 33-04; СРПЦ 33-40	СРПЦ 36-04; СРПЦ 36-40	СРПЦ 33-44 ФП; СРПЦ 33-44 ФЛ	СРПЦ 36-44 ФП; СРПЦ 36-44 ФЛ	СОПЦ 33-44 ФПК	СОПЦ 36-44 ФПК	СВОЕ 24-22
		Количество по маркам																		
Алюминий технический прессованный		13,02	11,70	11,70	10,34	10,34	11,65	11,69	9,80	8,60	9,75	9,79	12,15	13,20	10,70	11,55	12,10	13,10	12,14	13,14	7,63
Сталь толстолистовая рядовых марок	097 100	–	–	–	–	–	–	–	0,35	0,35	0,35	0,35	0,35	0,35	0,35	0,35	0,35	0,35	0,35	0,35	0,50
Металлоизделия промышленного назначен.	120 000	0,361	0,38	0,375	0,345	0,345	0,38	0,380	0,297	0,267	0,272	0,272	0,422	0,422	0,382	0,382	0,487	0,487	0,427	0,427	0,209
Резина техническая		0,60	0,28	0,51	0,26	0,26	0,52	0,52	0,41	0,20	0,41	0,41	0,51	0,58	0,26	0,29	0,55	0,60	0,54	0,60	0,37

Продолжение

Наименование материалов и единица измерения	Код материалов	Марка изделия																		
		СВОЕ 27-22	СВОЕ 30-22	СВОЕ 24-33	СВОЕ 27-33	СВОЕ 30-33	СВОЕ 33-33	СРОГ 33-44	СРОГ 36-44	СВОЕ 24-02; СВОЕ 24-20	СВОЕ 27-02; СВОЕ 27-20	СВОЕ 30-02; СВОЕ 30-20	СВОЕ 24-03; СВОЕ 24-30	СВОЕ 27-03; СВОЕ 27-30	СВОЕ 30-03; СВОЕ 30-30	СВОЕ 33-03; СВОЕ 33-30	СРОГ 33-04; СРОГ 33-40	СРОГ 36-04; СРОГ 36-40	СВОЕ 24-33 ФПК	СВОЕ 27-33 ФПК	СВОЕ 30-33 ФПК
		Количество по маркам																		
Алюминий технический прессованный		8,54	9,44	7,66	8,57	9,47	10,37	10,44	11,32	6,42	7,20	7,97	6,45	7,23	8,00	8,77	8,84	9,66	7,65	8,56	9,46
Сталь толстолистовая рядовых марок	097 100	0,50	0,50	0,50	0,50	0,50	0,50	0,50	0,50	0,50	0,50	0,50	0,50	0,50	0,50	0,50	0,50	0,50	0,50	0,50	0,50
Металлоизделия промышленного назначения	120 000	0,209	0,209	0,299	0,299	0,299	0,299	0,356	0,356	0,189	0,189	0,189	0,273	0,273	0,273	0,273	0,316	0,316	0,308	0,308	0,308
Резина техническая		0,41	0,46	0,37	0,41	0,46	0,51	0,51	0,58	0,18	0,20	0,23	0,18	0,20	0,23	0,26	0,26	0,29	0,36	0,41	0,45

Продолжение

Наименование материалов и единица измерения	Код материалов	Марка изделия																		
		СВОЕ 33-33 ФПК	СРОГ 33-44 ФПК	СРОГ 36-44 ФПК	СВОЕ 24-33 ФЛ	СВОЕ 27-33 ФЛ	СВОЕ 30-33 ФЛ	СВОЕ 33-33 ФЛ	СРОГ 33-44 ФЛ	СРОГ 36-44 ФЛ	СРОД 27-44	СРОД 30-44	СРОД 27-44 ФПК	СРОД 30-44 ФПК	СРОД 27-44 ФЛ	СРОД 30-44 ФЛ	СРОД 27-04; СРОД 27-40	СРОД 30-04; СРОД 30-40	РВОИ-04 ÷ РВОИ-30 РНОИ-04 ÷ РНОИ-30	РСОИ-04 ÷ РСОИ-30 РСОЕ-04 ÷ РСОЕ-30	РВОЕ-04 ÷ РВОЕ-30 РНОЕ-04 ÷ РНОЕ-30
		Количество по маркам																		
Алюминий технический прессованный		10,36	10,38	11,26	7,61	8,52	9,42	10,32	10,34	11,22	8,64	9,52	8,58	9,48	8,54	9,44	7,25	8,06	3,07	2,97	2,52
Сталь толстолистовая рядовых марок	097100	0,50	0,50	0,50	0,50	0,50	0,50	0,50	0,50	0,50	0,50	0,50	0,50	0,50	0,50	0,50	0,50	0,50	—	—	—
Металлоизделия прочего назначения	120000	0,308	0,361	0,361	0,308	0,308	0,308	0,308	0,361	0,361	0,356	0,356	0,361	0,361	0,361	0,361	0,356	0,356			
Резина техническая		0,52	0,55	0,60	0,36	0,41	0,45	0,52	0,55	0,60	0,41	0,54	0,41	0,45	0,41	0,45	0,20	0,23	0,08	0,16	0,08

Продолжение

Наименование материалов и единица измерения	Код материалов	Марка изделия																		
		РВПИ-04 ÷ РВПИ-30 РНПИ-04 ÷ РНПИ-30	РСПИ-04 ÷ РСПИ-30	РВОИ-30-01	РСОИ-30-01; РСОЕ-30-01	РВОЕ-30-01	РВПИ-30-01	УСПИ-30-01	РВОИ-15Ф	РВОИ-20Ф	РВОИ-15ФК	РВОЕ-15ФК	РВОЕ-20ФК	РВОЕ-20ФК	РСОИ-15Ф; РСОЕ-15Ф	РСОИ-20Ф; РСОЕ-20Ф	РСОТ-15Ф	РСОТ-15ФК	РСПИ-15Ф	РСПИ-20Ф	РСПТ-15Ф
		Количество по маркам																		
Алюминий технический прессованный		2,97	2,81	9,24	9,00	7,59	8,94	8,70	4,34	5,79	4,38	3,63	5,83	4,65	4,26	5,69	4,26	4,30	4,16	5,59	4,16
Сталь толстолистовая рядовых марок	097100	—	—	—	—	—	—	—	—	—	—	—	—	—	—	—	—	—	—	—	—
Металлоизделия прочего назначения	120000	—	—	0,072	0,072	0,072	0,072	0,072	0,01	0,01	0,02	0,02	0,02	0,02	0,01	0,01	0,01	0,02	0,01	0,01	0,01
Резина техническая		0,08	0,16	0,24	0,48	0,24	0,24	0,48	0,15	0,20	0,15	0,10	0,20	0,18	0,28	0,35	0,28	0,28	0,28	0,35	0,28

Инв. № подл. | Подпись и дата | Взам. инв. №

Продолжение

Наименование материалов и единица измерения	Код материалов	Марка изделия																		
		РСПТ-15ФК	РБОЦ-30ФЛ	РВОЦ-30ФЛК	РСОЦ-30ФЛ; РСОЕ-30ФЛ	РВОЕ-30ФЛК	РВПН-30ФЛ	РВПН-30ФЛК	РСПН-30ФЛ	ФОЛ06-15; ФОЛ06-15К; ФОЕ06-15К	ФОЛ06-20; ФОЛ06-20К; ФОЕ06-20К	ФПЛ06-15; ФПЛ06-15К	ФПЛ06-20; ФПЛ06-20К	ВАОЕ24-06С	ВАОЕ27-06С	ВАОЕ30-06С	ВАОЕ33-06С	РАОД27-06С	РАОД30-06С	РЛОГ33-06С	РЛОГ36-06С
		Количество по маркам																		
Алюминий технический прессованный		4,20	9,08	9,12	8,63	7,42	8,78	8,82	8,48	6,54	8,23	6,11	7,53	26,64	29,45	32,21	35,21	30,01	32,91	35,26	38,01
Сплавы алюминиевые литые		—	—	—	—	—	—	—	—	0,49	0,49	0,49	0,49	0,49	0,49	0,49	0,49	0,49	0,49	0,49	0,49
Сталь толстолистовая рядовых марок	097100	—	—	—	—	—	—	—	—	0,11	0,11	0,11	0,11	1,11	1,11	1,11	1,11	1,11	1,11	1,11	1,11
Металлоизделия промышленного назначения	120000	0,022	0,072	0,082	0,072	0,082	0,072	0,082	0,072	0,11	0,11	0,11	0,11	0,72	0,72	0,72	0,72	0,82	0,82	0,82	0,82
Резина техническая		0,28	0,30	0,30	0,55	0,30	0,30	0,30	0,55	0,32	0,40	0,32	0,40	0,43	1,57	1,72	1,86	1,51	1,66	1,81	1,91

Продолжение

Наименование материалов и единица измерения	Код материалов	Марка изделия													
		РЯОН33-15	РЯОН33-15Ф	РЯОН33-15ФК	РЯОТ33-15Ф	РЯОТ33-15ФК	РЯПН33-15	РЯПН33-15Ф	РЯПН33-15ФК	РЯПТ33-15Ф	РЯПТ33-15ФК	РЯОГ33-15	РЯОД27-15ФК	РЯОД30-15ФК	РЯОД33-15ФК
		Количество по маркам													
Алюминий технический прессованный		43,0	49,0	49,04	43,68	43,77	41,31	47,11	47,16	41,80	41,89	36,85	39,40	41,06	42,72
Сплавы алюминиевые литые		—	0,49	0,49	0,49	0,49	—	0,49	0,49	0,49	0,49	—	0,49	0,49	0,49
Сталь толстолистовая рядовых марок	097100	1,40	1,51	1,51	0,11	0,11	1,40	1,51	1,51	0,11	0,11	1,00	1,11	1,11	1,11
Металлоизделия промышленного назначения	120000	0,71	0,85	0,85	0,77	0,90	0,71	0,82	0,83	0,89	0,90	0,71	0,86	0,86	0,86
Резина техническая		1,69	2,18	2,20	2,08	2,08	1,78	2,07	2,11	2,16	2,16	1,74	1,89	2,13	2,37

Общие данные.

1.	Назначение и область применения.	Витрины и витражи из алюминиевых сплавов в одинарном каркасе с одинарным и двойным (стеклопакет) остеклением, а также витражей и витрин двойных (расставленных) с двойным и тройным остеклением предназначены для применения в общественных зданиях в I–II климатических и I–IV ветровых районах.
2.	Обозначение документа, по которому поставляют изделие.	„Окна, двери балконные, витражи и витрины из алюминиевых сплавов (общие технические условия)
3.	Разработчик документации.	КиевЗНИИЭП.
4.	Предприятие изготовитель.	Броварской завод алюминиевых строительных конструкций. 255020, г. Бровары, Киевской обл., Промузел.
5.	Дата постановки на промышленное производство.	1983 г.
6.	Данные об аттестации качества изделия.	Аттестация не проводилась.

7. Прочие данные.

	План в т.	План в тыс. руб.	Удельный вес в общем выпуске в %
1983 г.	100	360	3,3
	Проект плана		
1984 г	400	1442	10
1985 г	800	2884	16

Зав.к отд.	Ланько		6.83
Нач. АКМ.	Журкова		6.83
Гл. спец	Аникеев		6.83
Провер.	Афендикова		6.83
Разраб.	Алексеенко		6.83

1.236.4-7/84.1 - 9КМ

Карта технического уровня и качества продукции

Стадия	Лист	Листов
Р	1	5

КиевЗНИИЭП

Определение уровня качества изделия.

Наименование	Фактическая величина опытного образца	Базовые показатели качества аналогов: По ГОСТ 21519-76	Базовые показатели качества аналогов: Перспективного образца	Базовые показатели качества аналогов: Воронежский завод ЖСК	Базовые показатели качества аналогов:	Базовые показатели качества аналогов:	Относительный показатель качества: к перспективному об-ту: Д	Относительный показатель качества: к перспективному об-ту: КС	Относительный показатель качества: к аналогу: Д	Относительный показатель качества: к аналогу: КС
1	2	3	4	5	6	7	8	9	10	11
1. Технический уровень										
1.1 Показатели назначения										
1.1.1 Нормативные нагрузки, Н/м²/кгс/м²/	229/23,4/	229/23,4/	229/23,4/	229/23,4/			1		1	
1.2 Показатели конструктивности										
1.2.1 Номинальные линейные размеры конструкции, мм										
по высоте	3300	3300	3300	3300			1		1	
по ширине	1500	1500	1500	1500			1		1	
1.2.2. Отклонения от номинальных линейных размеров, мм										
по высоте	2	± 2	± 1,8	2			0,9		1	
по ширине	1,3	± 1,3	± 1,2	1,3			0,9		1	
1.2.3 Отклонения от прямолинейности, мм.										
по высоте	3	3	2	3			0,66		1	
по ширине	1,3	1,3	0,8	1,3			0,62		1	
1.2.4 Отклонение от плоскостности, мм										
по высоте	3	3	2	3			0,66		1	
по ширине	1,3	1,3	0,8	1,3			0,62		1	
1.2.5 Отклонение от равенства диагоналей, мм	5	6	4	5			0,8		1	

Инв. № подл. | Подпись и дата | Взам. инв. №

1	2	3	4	5	6	7	8	9	10	11
1.2.6. Зазоры в местах соединения элементов каркаса, мм	0,3	0,3	0,3	0,3			1		1	
1.2.7. Номинальная толщина анодно-окисного покрытия, мм	21	не менее 20	20	20			1		1,05	
1.2.8 Параметры шероховатости поверхностей, мм	0,1	не более минусового допуска по толщине стенки профиля	0,1	0,1			1		1	
1.3 Показатели надежности										
1.3.1. Гарантийный срок эксплуатации, год	2	2	3	1,5			0,66		1,33	
1.4 Показатели технологичности										
1.4.1. Расход алюминиевых сплавов по норме без учета отходов, кг/м²	16,1	16,1	16,1	16,4			1		1,02	
1.4.2. Расход алюминиевых сплавов с учетом отходов, кг/м²	17,5	17,5	17,5	17,5			1		1	
1.4.3. Коэффициент использования основных материалов	0,92		0,92	0,94			1		0,98	
1.4.4. Трудоемкость изготовления, чел-час/м²	3,7		3,4	3,7			0,92		1	
1.5. Показатели транспортабельности										
1.5.1. Габаритные размеры, мм /ВхН/	3300х1500		3300х1500	3300х1500			1		1	
1.5.2. Коэффициент использования грузоподъемности транспортных средств	0,2		0,2	0,2			1		1	

1	2	3	4	5	6	7	8	9	10	11
1.6. Эргономические показатели										
1.6.1. Усилие при открывании и закрывании фрамуги, н/кгс/.	98/10/		98/10/	98/10			1		1	
1.7. Эстетические показатели.										
1.7.1. Вид и цвет отделки лицевых поверхностей.	бесцветное анодирование	бесцветное анодирование	бесцветное анодирование	бесцветное анодирование.			1		1	

Патентная чистота изделий.

Страна	Ведущая страна изготовитель.	Страна потребитель изделия.	Патентная чистота изделий
СССР	+	+	да
ФРГ	+		
США	+		
Япония	+		
Франция	+		
Финляндия	+		
Югославия	+		

Планируемое изменение показателей качества изделия.

№ п/п	Наименование показателей	Величина показателей		Год достижения планируемого показателя
		имеющаяся	планируемая	
1.	Гарантийный срок эксплуатации, год	2	3	1984
2.	Отклонения от прямолинейности элементов каркаса, мм.	3	2	1984
3.	Отклонения от плоскостности, мм	3	2	1984
4.	Отклонения от равенства диагоналей	5	4	1984
5	Отклонения от номинальных линейных размеров, мм			
	по длине	2	1,8	1984
	по ширине	1.3	1,2	1984

Источники информации

1. ГОСТ 25116-82 — Витрины и витражи из алюминиевых сплавов. Типы, конструкция и размеры.
2. ГОСТ 21519-76 — Окна, двери балконные, витражи и витрины из алюминиевых сплавов. Общие технические условия.
3. ГОСТ 2.116-71 — Карта технического уровня и качества продукции.
4. РД 50-149-79 — Методические указания по оценке технического уровня и качества промышленной продукции. – М:, Издательство стандартов, 1979г.
5. РСТ УССР 2-81 — Аттестация промышленной продукции. Порядок проведения аттестации промышленной продукции, выпускаемой предприятиями республиканских министерств и ведомств УССР. Госплан УССР – Киев, 1981.
6. Техпромфинплан Бровварского завода АСК.
7. Патентный формуляр /Разработан КиевЗНИИЭП/.
8. Акт приемочных испытаний.

Выводы и предложения.

Типовые конструкции из алюминиевых сплавов по показателям технического уровня и качества находятся на уровне отечественных аналогов и рекомендуются к серийному производству.

gost.e-ecolog.ru