ТИПОВЫЕ КОНСТРУКЦИИ, ИЗДЕЛИЯ И УЗЛЫ ЗДАНИЙ И СООРУЖЕНИЙ

СЕРИЯ 1.174.1-1

УНИФИЦИРОВАННЫЕ КАМЕРЫ МУСОРОУДАЛЕНИЯ

РАБОЧИЕ ЧЕРТЕЖИ

22458
ЦЕНА 2-36

gost.e-ecolog.ru

ЦЕНТРАЛЬНЫЙ ИНСТИТУТ ТИПОВОГО ПРОЕКТИРОВАНИЯ
ГОССТРОЯ СССР

Москва, А-445, Смольная ул., 22

Сдано в печать X 1987 года

Заказ № 12487 Тираж 3560 экз

ТИПОВЫЕ КОНСТРУКЦИИ, ИЗДЕЛИЯ И УЗЛЫ ЗДАНИЙ И СООРУЖЕНИЙ

СЕРИЯ 1.174.1-1

УНИФИЦИРОВАННЫЕ КАМЕРЫ МУСОРОУДАЛЕНИЯ

РАБОЧИЕ ЧЕРТЕЖИ

Разработаны ЦНИИЭП жилища

Руководитель отделения проектных работ — Острецов В.М.

Нач. отдела № 11 — Росинский Н.Б.

Гл. инженер проекта — Пальман Д.Е.

Утверждены и введены в действие с 15.09.87

Госгражданстроем

приказ от 25.08.87 № 265

Обозначение	Наименование	Стр.
1.174.1-1 0000000 ТУ	Технические условия	4
1.174.1-1 0000000 ТО	Техническое описание	12
1.174.1-1 1000000	Камера мусороудаления в сборе	
	5УКМ 1п; 5УКМ 1-2п; 5УКМ 1-3п; 5УКМ 1-4п;	
	10УКМ 1п; 10УКМ 1-2п; 10УКМ 1-3п; 10УКМ 1-4п	15
1.174.1-1 1000000 СБ	Камера мусороудаления в сборе	
	5УКМ 1п; 5УКМ 1-2п; 5УКМ 1-3п; 5УКМ 1-4п;	
	10УКМ 1п; 10УКМ 1-2п; 10УКМ 1-3п; 10УКМ 1-4п	
	Сборочный чертеж	16
1.174.1-1 2000000	Камера мусороудаления в сборе	
	5УКМ 1л; 5УКМ 1-2л; 5УКМ 1-3л; 5УКМ 1-4л;	
	10УКМ 1л; 10УКМ 1-2л; 10УКМ 1-3л; 10УКМ 1-4л	17
1.174.1-1 2000000 СБ	Камера мусороудаления в сборе	
	5УКМ 1л; 5УКМ 1-2л; 5УКМ 1-3л; 5УКМ 1-4л;	
	10УКМ 1л; 10УКМ 1-2л; 10УКМ 1-3л; 10УКМ 1-4л	
	Сборочный чертеж	18
1.174.1-1 0100000	Железобетонная камера мусороуда-	
	ления УКМ 1п; УКМ 1-2п; УКМ 1-3л;	
	УКМ 1-4п	19
1.174.1-1 0200000	Железобетонная камера мусороуда-	
	ления УКМ 1л; УКМ 1-2л; УКМ 1-3л;	
	УКМ 1-4л	20
1.174.1-1 0300000	Дверь мусорокамеры ДМп; ДМл	21
1.174.1-1 0300000 СБ	Дверь мусорокамеры ДМп; ДМл	
	Сборочный чертеж	22
1.174.1-1 0010000	Панель стеновая СУКМ 1; СУКМ 1-1;	
	СУКМ 2; СУКМ 2-1; СУКМ 3; СУКМ 3-1	23

Обозначение	Наименование	Стр.
1.174.1-1 0010000 СБ	Панель стеновая СУКМ 1; СУКМ 1-1;	
	СУКМ 2; СУКМ 2-1; СУКМ 3; СУКМ 3-1.	
	Сборочный чертеж	24
1.174.1-1 0020000	Панель стеновая СУКМ 1-2; СУКМ 1-3;	
	СУКМ 2-2; СУКМ 2-3; СУКМ 3-2;	
	СУКМ 3-3; СУКМ 4	25
1.174.1-1 0020000 СБ	Панель стеновая СУКМ 1-2; СУКМ 1-3;	
	СУКМ 2-2; СУКМ 2-3; СУКМ 3-2; СУКМ 3-3;	
	СУКМ 4. Сборочный чертеж	26
1.174.1-1 0030000	Плита перекрытия ПУКМ 1	27
1.174.1-1 0040000	Плита днища ПУКМ 2; ПУКМ 2-1;	
	ПУКМ 2-2	28
1.174.1-1 0040000 СБ	Плита днища ПУКМ 2; ПУКМ 2-1;	
	ПУКМ 2-2. Сборочный чертеж	29
1.174.1-1 0050000	Полотно двери мусорокамеры ПДМ	30
1.174.1-1 0050000 СБ	Полотно двери мусорокамеры ПДМ	
	Сборочный чертеж	31
1.174.1-1 0060000	Замок дверной ЗД	32
1.174.1-1 0070000	Петля дверная ПДп; ПДл	33
1.174.1-1 0000000Д1	Узлы 1...8	34
1.174.1-1 0000000Д2	Узлы 9...11	35
1.174.1-1 0000000Д3	Сечения Б-Б; Г-Г	36
1.174.1-1 0000000Д4	Узлы 1...5	37
1.174.1-1 0000100	Сетка С1	38
1.174.1-1 0000200	Сетка С2	
0000300	Сетка С3	39

Нач.отд	Осинский		1.174.1-1 0000000
Н.контр	Либерман		
Гл.конс	Лальман		Содержание
ГИП	Лальман		Стадия: Р; Лист: 1; Листов: 2
Ведущ.	Долмацинов		ЦНИИЭП жилища
Ст.инж.	Кондратьева		

Обозначение	Наименование	стр.
1.174.1-1 0000400	Сетка С4	39
1.174.1-1 0000500	Изделие закладное МС1	40
1.174.1-1 0000600	Изделие закладное МС 2-1	
1.174.1-1 0000700	Изделие закладное М3	41
1.174.1-1 0000800	Изделие закладное М4	
1.174.1-1 0000900	Изделие закладное М5	42
1.174.1-1 0001000	Изделие закладное М6; М8	43
1.174.1-1 0001100	Изделие закладное М7; М9	44
1.174.1-1 0001200	Сантехнические детали СД1; СД2	45
1.174.1-1 0001300	Сантехнические детали СД3; СД4	46
1.174.1-1 0001400	Сантехническая деталь СД5	47
1.174.1-1 0001500	Сантехническая деталь СД6	
1.174.1-1 0000001	Уголок М10; М11	48
1.174.1-1 0000002	Стержень гнутый АН1	
1.174.1-1 0000003	Петля строповочная П1; П2	49
1.174.1-1 0000004	Петля строповочная П3	
1.174.1-1 0000005	Обшивка О	50
1.174.1-1 0000006	Ручка Р1	51
1.174.1-1 0000007	Ось О1	
1.174.1-1 0000008	Шайба Ш1	52
1.174.1-1 0000009	Шайба Ш2	
1.174.1-1 0000010	Сектор Ск1	53
1.174.1-1 0000011	Втулка В1	
1.174.1-1 0000012	Втулка В2	54
1.174.1-1 0000013	Планка Пл1	
1.174.1-1 0000014	Планка Пл2	55

Обозначение	Наименование	стр.
1.174.1-1 0000015	Планка Пл3	55
1.174.1-1 0000016	Змеевик З-1	56
1.174.1-1 0000017	Трубы А1; А2; А3; А4	
1.174.1-1 0000000РС	Ведомость расхода стали	
	на УКМ	57
1.174.1-1 0000000РМ	Ведомость расхода материалов	
	на УКМ	58
1.174.1-1 0000000РМ	Ведомость расхода материалов	
	на двери ДМп; ДМл	59
1.174.1-1 0000000РМ	Ведомость расхода материалов	
	на сантехоборудование	60

Инв. № подл. | Подпись и дата | Взам. инв. №

Настоящие технические условия распространяются на несущие железобетонные унифицированные камеры мусороудаления (далее мусорокамеры), предназначенные для применения в жилых зданиях 5÷10 этажей, строящихся во II; III климатических районах и IB подрайоне на территориях с обычными инженерно-геологическими условиями при расчетных температурах наружного воздуха не ниже минус 40° С.

Мусорокамера состоит из железобетонного объемного блока, собираемого поэлементно из панелей стен и плит перекрытия и днища, изготавливаемых из тяжелого бетона, двери, шибера и несменяемого контейнера.

Мусорокамеры подразделяются на следующие типы:

5УКМ I - мусорокамера, предназначенная для жилых зданий до 5-ти этажей;

10УКМ I- мусорокамера, предназначенная для жилых зданий до 10-ти этажей.

Мусорокамеры обоих типов изготавливаются в двух исполнениях, правом и левом в зависимости от навески двери.

Каждое исполнение в зависимости от расположения присоединений к сетям водоснабжения и канализации выполняется в 4-х вариантах.

Чертежи мусорокамеры подлежат привязке к проекту конкретного здания с учетом принятого в нем расположения ствола мусоропровода.

I. Технические требования

I.I. Мусорокамеры должны соответствовать требованиям настоящих технических условий и изготавливаться по рабочим чертежам серии I.I74.I-I, разработанным ЦНИИЭП жилища.

I.2. Марки мусорокамер, расход основных материалов и справочная масса приведены в приложении № I.

I.3. Мусорокамеры следует поставлять с заводской внутренней отделкой с навешенной дверью с установленными на ней запорами и закрепленной к железобетонному блоку, с шибером, закрепленным к плите перекрытиям и с контейнером.

I.4. Форма, основные размеры объемного блока мусорокамер всех типов, вариантов исполнений одинаковые: ширина - 1230 мм, глубина - 1230 мм, высота 2320 мм. (См. чертежи номенклатуры изделий.)

I.5. Железобетонный объемный блок мусорокамеры собирается поэлементно из плоских стеновых панелей, ребристой плиты днища и плоской плиты перекрытия, монтируемых на цементном растворе и соединяемых между собой электродуговой сваркой.

I.6. Все железобетонные конструкции должны изготавливаться в соответствии с требованиями ГОСТ 13015.0-83.

I.7. В стене мусорокамеры в бороздах прокладываются стальные трубопроводы горячего и холодного водоснабжения для мытья камеры и контейнеров.

I.8. В днище мусорокамеры (при изготовлении) закладывается чугунный трап с патрубком и змеевик из стальных труб, соответственно, для отвода сточных вод при мытье камеры и отопления - подогрева пола. Плита днища облицовывается керамической плиткой, укладываемой в форму перед бетонированием (бетонируется ребрами вниз).

I.9. Железобетонные элементы мусорокамер следует изготавливать в стальных формах, удовлетворяющих требованиям ГОСТ 25781-83.

I.10. Железобетонные элементы объемного блока армируются плоскими или гнутыми сварными сетками.

I.11. В элементах железобетонного объемного блока предусмотрены монтажные петли.

Монтажные петли боковых стеновых панелей используются как соединительные элементы при сборке объемного блока мусорокамеры.

I.12. Предел огнестойкости стен и перекрытия мусорокамеры - I час.

I.13. Бетон.

I.13.1. Элементы железобетонного объемного блока должны изготавливаться из тяжелого цементного бетона:

- стены из бетона класса В12,5;
- плиты перекрытия и днища из бетона класса В20.

Средняя прочность бетона должна определяться по ГОСТ 25192-82, при этом, обеспеченность класса бетона должна быть не ниже 0,95, а коэффициент вариации прочности не выше 0,135.

Инв. № подл. | Подпись и дата | Взам. инв. №

			I.I74.I-I 0000000 ТУ		
Нач. отд.	Росинский		ТЕХНИЧЕСКИЕ УСЛОВИЯ	Стадия: Р	Лист: I / Листов: 15
Гл. конст.	Пальман			ЦНИИЭП жилища	
ГИП	Пальман				

Формат А4

I.13.2. Марка по морозостойкости бетона плиты днища при расчетной зимней температуре наружного воздуха от минус 20°С до минус 40°С должна быть не ниже F50. При более высоких температурах её морозостойкость не нормируется. Для стеновых панелей и плиты перекрытия морозостойкость не нормируется.

I.13.3. Водопроницаемость для всех изделий не нормируется.

I.13.4. Материалы, применяемые для приготовления бетона, должны обеспечивать выполнение технических требований, установленных настоящими ТУ и удовлетворять требованиям государственных стандартов или утвержденных в установленном порядке технических условий на эти материалы.

I.14. Поставку мусорокамер потребителю следует производить после достижения бетоном отпускной прочности, величина которой должна быть согласно требованиям ГОСТ 13015.0-83 в холодный период года не менее 80%, а в теплый период года не менее 70% прочности, соответствующей классу, предусмотренному проектом.

При этом завод-изготовитель должен гарантировать достижение бетоном проектной марки в возрасте 28 дней.

I.15. Арматурные и закладные изделия.

I.15.1. Форма и размеры арматурных и закладных изделий должны соответствовать указанным в рабочих чертежах.

I.15.2. Сварные арматурные сетки и стальные закладные изделия должны удовлетворять, соответственно, требованиям ГОСТ 8478-81, ГОСТ 10922-75, ГОСТ 14098-85.

I.15.3. Арматурные стали должны удовлетворять требованиям государственных стандартов :

- стержневая арматура периодического профиля класса А-III ГОСТ 5781-82 ;
- арматурная проволока периодического профиля класса Вр-I ГОСТ 6727-80.

I.15.4. Для изготовления монтажных петель должна применяться стержневая горячекатанная арматурная сталь класса А-I, марок ВСт3пс2 и ВСт3сп2.

I.15.5. Марка углеродистой стали для закладных изделий ВСт3кп2 и ВСт3пс6 соответственно для районов с расчетными температурами наружного воздуха до минус 30°С и до минус 40°С включительно (по СНиП 2.03.01-84, приложение 2, для статических нагрузок).

I.15.6. Применять следует арматурную и прокатную сталь, имеющую гарантию свариваемости, соответствующую требованиям ГОСТ 380-71*.

I.16. Для монтажа железобетонных элементов мусорокамер и заделки вертикальных швов между ними, отверстий и борозд с трубопроводами до уровня вентилей, а также закладных изделий в соединениях стеновых панелей между собой и с плитой перекрытия следует применять цементный раствор марки по прочности на сжатие не ниже М100 с расходом цемента не менее 300 кг/м^3, рекомендуется с добавкой полимеров. Все швы должны иметь сплошное заполнение раствором.

I.17. Закладные изделия и стыковые накладки в местах соединения плиты днища со стеновыми панелями после сварки окрашиваются водостойкими масляными красками. Требования к стали, применяемой для стыковых накладок - см. пункты I.15.5; I.15.6 настоящих ТУ.

I.18. Все сварные соединения при сборке мусорокамер выполняются по ГОСТ 5264-80 ручной электродуговой сваркой электродами типа Э42, с последующей очисткой всех сварных швов от шлака.

I.19. Точность изготовления мусорокамер.

I.19.1 Отклонения фактических размеров мусорокамер от номинальных, указанных в рабочих чертежах, не должны превышать, мм :

- по длине, ширине и высоте мусорокамер снаружи ± 8;
- по длине и ширине стеновых панелей, плит перекрытия и днища ± 5;
- по толщине стеновых панелей, плит перекрытия и днища ± 3;
- по размерам и расположению борозд и отверстий ± 3;
- смещение боковых граней плит перекрытия и днища относительно наружной плоскости стен ± 3.

I.19.2. Непрямолинейность поверхностей стен и потолка не должна превышать 3 мм на всю их длину, ширину и высоту.

I.19.3. Неплоскостность опорной поверхности плиты днища не должна превышать 3 мм.

I.19.4. Разность длин диагоналей наружных плоскостей мусорокамер не должна превышать 10 мм.

I.19.5. Отклонения положения закладных изделий от номинального, указанного в рабочих чертежах, не должны превышать, мм:

- в плоскости стен потолка и пола – 10;
- из плоскости стен потолка и пола – 3.

1.19.6. Отклонения от номинальной толщины защитного слоя бетона до арматуры в плитах перекрытия и днища не должны превышать ± 3 мм.

Смещения сеток в поперечном сечении стеновых панелей не должны превышать ± 10 мм.

1.20. Качество наружных поверхностей и внешний вид мусорокамер.

1.20.1. К наружным лицевым поверхностям предъявляются те же требования, что и к внутренним лицевым (см.ниже). Лицевые наружные поверхности должны быть оговорены в заказе.

Поверхности уголков обрамляющих партал двери перед окраской должны быть очищены от ржавчины и окалины.

1.20.2. На наружных нелицевых поверхностях (категория А7 по ГОСТ 13015.0-83) допускаются:

- отдельные раковины диаметром до 15 мм, глубиной до 5 мм;
- отдельные наплывы (по высоте) и впадины (по глубине) до 5 мм ;
- околы ребер до 10 мм (по катету) общей длиной до 100 мм на всю длину ребра;
- местные усадочные трещины шириной не более 0,1 мм.

1.20.3. Монтажные петли и выпуски трубопроводов должны быть очищены от наплывов раствора и шпаклевки.

1.21. Качество и виды отделки внутренних поверхностей мусорокамер.

1.21.1. Внутренние лицевые поверхности стеновых панелей и плиты перекрытия должны удовлетворять требованиям предъявляемым к поверхностям класса А2 по ГОСТ 13015.0-83, согласно которым допускаются раковины диаметром,глубиной до 1 мм в количестве не более 5 шт. на 0,4 м2 (200 х 200 мм), впадины (глубиной) и наплывы (высотой) до 1 мм.

1.21.2. Стены, потолки и открытая часть трубопроводов горячего и холодного водоснабжения мусорокамер окрашиваются водостойкими масляными красками. Окраска должна быть улучшенного вида. Качество окрашенных поверхностей должно удовлетворять требованиям СНиП III-21-73*.

1.21.3. Поверхность плиты днища, включая лицевые поверхности ребер, облицовывается мелкоразмерной керамической плиткой, укладываемой в формы при бетонировании. Толщина швов между плитками 2,5 мм, допустимое отклонение ± 0,5 мм.

Обязательно сплошное заполнение всех швов цементным раствором. Допустимое отклонение швов и облицованных поверхностей от прямолинейности – 3 мм. Перепад между плитками по высоте допускается до 0,5 мм.

1.22. Изделия и материалы, применяемые для отделки внутренних поверхностей мусорокамер должны удовлетворять требованиям следующих стандартов:

- краски масляные, ГОСТ 8292-75*;
- плитки керамические для полов 6787-80*.

1.23. Оборудование мусорокамеры.

1.23.1. Узлы трубопроводов горячей и холодной воды должны быть собраны из стальных водогазопроводных оцинкованных труб по ГОСТ 3262-75*, соединительных фасонных частей из ковкого чугуна (по ГОСТ 8946-75*, ГОСТ 8948-75) с запорными муфтовыми латунными вентилями по ГОСТ 9086-74.

1.23.2. Узел канализации для отвода сточной воды, забетонированный в конструкцию плиты днища должен быть собран из чугунного эмалированного трапа по ГОСТ 1811-81 и чугунных соединительных частей по ГОСТ 6942.4-80 и ГОСТ 6942.22-80.

1.23.3. Смонтированные трубопроводы холодного и горячего водоснабжения с установленной на них запорной арматурой должны быть подвергнуты гидравлическому испытанию до заделки их в бороздах. Змеевик поддона подвергается гидравлическому испытанию до бетонирования.

1.23.4. К плите перекрытия мусорокамеры (к потолку) к закладным изделиям должен быть закреплен шибер изготовленный по ГОСТ 26256-84.

1.24. Дверь мусорокамеры с уплотненным притвором должна изготавливаться из полотна дверного блока ДГ 21-12 по ГОСТ 6629-74.

Полотно двери должно обиваться тонколистовой оцинкованной сталью толщиной 0,5 мм, ГОСТ 14918-80, по асбестовому картону толщиной 4 мм ГОСТ 2850-80.

Дверь должна изготавливаться (включая установку приборов и уплотняющих прокладок) по ГОСТ 475-78 и рабочим чертежам, включенным в комплект чертежей мусорокамеры. Ее маркировка, приемка,

Инв.№ подл. | Подпись и дата | Взам.инв.№

транспортирование и хранение осуществляется по требованиям того же ГОСТа.

I.25. Крепежная фурнитура дверей должна изготавливаться по рабочим чертежам, входящим в состав чертежей мусорокамеры.

2. Комплектность.

2.I. На трубопроводах горячего и холодного водоснабжения должен быть установлен резиновый шланг длиной I,5 м.

2.2. Мусорокамеры должны быть укомплектованы несменяемым контейнером, изготовленным по ГОСТ 26257-84.

Для зданий до 5 этажей - контейнер емкостью 300 литров.

Для зданий до I0 этажей - контейнер емкостью 600 литров.

2.3. Допускается по соглашению предприятия - изготовителя и заказчика контейнеры и резиновые шланги поставлять отдельно, как комплектующие детали.

3. Правила приемки.

3.I. Приемку мусорокамер следует производить партиями. В состав партии входят мусорокамеры одного типоразмера и варианты исполнения, изготовленные предприятием по одной технологии из материалов одного вида и качества в течение не более одной недели.

3.2. Приемку мусорокамер по показателям, обеспечивающим указанную в рабочих чертежах прочность (прочность бетона на сжатие, классы и марки арматурной стали и стали закладных изделий, качество выполнения сварных соединений арматуры и закладных изделий, диаметр, количество и расположение арматуры, толщина защитного слоя бетона до арматуры), следует проводить путем контроля и испытаний в соответствии с требованиями, приведенными в разд. 4 настоящих ТУ с использованием данных журналов входного и операционного контроля.

3.3. Приемку мусорокамер по показателям точности изготовления, качества наружных поверхностей и внутренней отделки, контролируемым путем измерений, следует проводить путем сплошного контроля при числе мусорокамер в партии до пяти включительно и путем выборочного контроля - при числе мусорокамер в партии более пяти в воответствии с табл. I.

Взам инв. № | Подпись и дата | Инв. № подл.

Таблица I

Объем партии кабин, шт.	Вид выборочного контроля	Объем выборки кабин, шт.	
		Первый	Второй
6 - 25	Одноступенчатый	5	-
26-90	Двухступенчатый	5	5
9I-280	———"———	8	8

3.3.I. Мусорокамеру следует считать дефектной, если она не удовлетворяет требованиям настоящих ТУ хотя бы по одному из проверяемых показателей.

3.3.2. При выборочном контроле, в результате поштучной проверки мусорокамер входящих в выборку, по каждому из показателей должно быть выявлено число дефектных мусорокамер, не отвечающих требованиям настоящих ТУ.

3.3.3. При выборочном одноступенчатом контроле партию мусорокамер принимают, если в выборке нет дефектных мусорокамер.

3.3.4. При выборочном двухступенчатом контроле партию мусорокамер принимают по каждому из проверяемых показателей. Если в первой выборке нет дефектных мусорокамер - партию принимают. Если обнаружено две и более дефектных мусорокамер по одному и тому же показателю, партию не принимают, не назначая второй выборки.

Если в первой выборке обнаружена только одна дефектная мусорокамера по любому из показателей, то образуют вторую выборку. Партия мусорокамер принимается по этому показателю, если во второй выборке нет дефектных мусорокамер.

3.3.5. Приемку мусорокамер из партии, не принятой в результате выборочного контроля, следует проводить поштучно. При этом следует контролировать только те показатели, по которым партия не была принята.

3.4. Приемку мусорокамер по показателям, характеризующим соответствие внешнего вида, вида внутренней отделки, комплектности и другим показателям, установленным эталоном мусорокамер, а также по качеству стыков, смонтированных трубопроводов водоснабжения и канализации, следует проводить путем сплошного контроля с отбраковкой мусорокамер, имеющих дефекты по указанным показателям.

Взам инв. № | Подпись и дата | Инв. № подл.

3.5. Оценку проектной марки бетона по прочности на сжатие следует производить по ГОСТ 18105.0-80; ГОСТ 18105.1-80 с учетом обеспеченности класса и вариации прочности бетона.

3.6. В случаях, если при проверке будет установлено, что отпускная прочность бетона мусорокамер не удовлетворяет требованиям, приведенным в п. 1.14, поставка мусорокамер потребителю не должна производиться до достижения прочности, соответствующей проектному классу бетона по прочности на сжатие.

3.7. Испытание бетона на морозостойкость следует проводить при освоении производства мусорокамер и изменении вида и качества материалов, применяемых для приготовления бетона, а также периодически не реже одного раза в шесть месяцев.

3.8. Оценку качества арматурных изделий производят по ГОСТ 10922-75.

3.9. Потребитель имеет право производить выборочный или сплошной контроль мусорокамер в порядке, установленном настоящим стандартом.

По требованию потребителя предприятие-изготовитель обязано сообщить ему результаты лабораторных испытаний.

4. Методы контроля и испытания.

4.1. Испытания кабин на прочность и жесткость нагружением не производится.

Контролируется только прочность бетона стеновых панелей, плит днища и перекрытия, по результатам испытаний контрольных кубиков, прочность стальных изделий и их сварных соединений, выполняемых при монтаже и в процессе изготовления изделий.

4.2. Прочность бетона на сжатие следует определять по ГОСТ 10180-78.

Допускается фактическую прочность бетона на сжатие определять неразрушающими методами по ГОСТ 17624-78; ГОСТ 21243-75; ГОСТ 22690.0-77; ГОСТ 22690.4-77.

4.3. Морозостойкость бетона следует определять по ГОСТ 10060-76.

4.4. Методы контроля и испытаний арматурных изделий и закладных изделий - по ГОСТ 10922-75.

4.5. Размеры мусорокамер, непрямолинейность и разность длин диагоналей их плоскостей, неплоскостность днища, положение закладных стальных изделий, толщину защитного слоя бетона до арматуры,

а также внешний вид, качество наружных поверхностей и внутренней отделки следует проверять по ГОСТ 13015-75; ГОСТ 13015.1-81 и раздела 1 настоящих ТУ.

Комплектность и качество оборудования мусорокамер следует проверять путем осмотра.

4.6. Гидравлическое испытание змеевика и смонтированных трубопроводов холодного и горячего водоснабжения с установленной на них запорной арматурой следует проводить путем выдерживания трубопроводов под давлением, равным 1 МПа (~ 10 кгс/см2) в течение 2 мин. Трубопроводы считают выдержавшими это испытание, если к моменту его окончания не будет обнаружено падение давления.

4.7. После гидравлических испытаний открытые концы труб водопровода и канализации должны быть закрыты заглушками.

5. Маркировка, хранение и транспортирование

5.1. Мусорокамеры обозначают марками, состоящими из двух буквенно-цифровых групп, разделенных дефисом.

В первой группе содержатся обозначения типоразмера мусорокамеры, во второй - обозначения варианта по условию присоединения к сетям водопровода и канализации и исполнению.

Мусорокамера для зданий до 5 этажей с левой дверью (навешенной на левую боковую стену) при расположении мест присоединения всех трубопроводов с правой стороны маркируется 5УКМ 1-2л. Её расшифровка:

5УКМ 1 - унифицированная камера мусороудаления для жилых зданий до 5 этажей, типоразмер 1;

2 - вариант по условию присоединения труб водопровода и канализации;

л - левая дверь.

Схемы мусорокамер с различными вариантами присоединений при правом и левом исполнении и соответствующие им марки показаны в чертежах на листе номенклатуры изделий.

5.2. На наружной нелицевой поверхности каждой мусорокамеры должны быть нанесены несмываемой краской при помощи трафарета или штампа следующие маркировочные знаки:

товарный знак предприятия-изготовителя или его краткое наименование;

Инв.№ подл. | Подпись и дата | Взам.инв.№

марка мусорокамеры;
дата изготовления ее;
штамп технического контроля;
номинальная масса мусорокамеры.

5.3. Каждая партия мусорокамер должна сопровождаться документом установленной формы, в которой должны быть указаны:
наименование и адрес предприятия - изготовителя;
номер и дата выдачи документа;
номер партии;
наименование и марка мусорокамер с указанием количества мусорокамер каждой марки;
дата изготовления мусорокамер;
проектный класс бетона по прочности на сжатие;
отпускная прочность бетона;
марка бетона по морозостойкости;
(в случаях оговоренных в п. I.I3.2).

5.4. Мусорокамеры должны храниться на специально оборудованных складах в рабочем положении установленными на деревянные бруски шириной не менее I00мм, уложенные на плотное, тщательно выровненное основание вдоль боковых стен на расстоянии не более 50 мм от их наружной грани.

5.5. Для защиты от атмосферных осадков мусорокамеры должны быть покрыты пергамином, поливинилхлоридной пленкой или другими гидроизоляционными материалами.

Гидроизоляционный материал должен быть прикреплен к инвентарным деревянным рамкам, или приклеен к верхней части мусорокамеры.

5.6. Погрузочно-разгрузочные работы, складирование и транспортирование мусорокамер должны производиться с соблюдением мер, исключающих возможность повреждения.

5.7. Перевозку мусорокамер следует производить только на специально оборудованных транспортных средствах.

6. Указания по применению.

6.I. Мусорокамеры предназначены для сбора бытового мусора в жилых зданиях в несменяемые контейнеры, которые механизированным способом разгружаются в специальные транспортные средства.

6.2. При привязке к конкретному зданию выбирается исполнение и вариант присоединения, определяется местоположение отверстия для мусоропровода в илите перекрытия мусорокамеры и соответственно

уточняется марка применяемого шибера.

6.3. Мусорокамера должна монтироваться на конструкции цокольной части здания по слою цементного раствора со сплошным опиранием днища как минимум по 2-м боковым сторонам, при этом ширина опор должна быть не менее I50 мм.

Приложение I

Номенклатура унифицированных камер мусороудаления

Марка мусорокамеры	Код ОКП	Номинальные габаритные размеры мусорокамер, мм			Проектный расход материалов		Масса камер (справочная)
		ширина	глубина	высота	бетон, $м^3$	сталь, чугун, кг	
5УКМ Iп		I230	I230	2320	I,I6	I32,5I	3405
IOУКМ Iп		I230	I230	2320	I,I6	I32,5I	344I
5УКМ I-2п		I230	I230	2320	I,I6	I32,5I	3405
IOУКМ I-2п		I230	I230	2320	I,I6	I32,5I	344I
5УКМ I-3п		I230	I230	2320	I,I6	I32,5I	3406
IOУКМ I-3п		I230	I230	2320	I,I6	I32,5I	3442
5УКМ I_4п		I230	I230	2320	I,I6	I32,5I	3406
IOУКМ I-4п		I230	I230	2320	I,I6	I32,5I	3442
5УКМ Iл		I230	I230	2320	I,I6	I32,5I	3405
IOУКМ Iл		I230	I230	2320	I,I6	I32,5I	3441
5УКМ I-2л		I230	I230	2320	I,I6	I32,5I	3405
IOУКМ I-2л		I230	I230	2320	I,I6	I32,5I	344I
5УКМ I-3л		I230	I230	2320	I,I6	I32,5I	3406
IOУКМ I-3л		I230	I230	2320	I,I6	I32,5I	3442
5УКМ I-4л		I230	I230	2320	I,I6	I32,5I	3406
IOУКМ I-4л		I230	I230	2320	I,I6	I32,5I	3442

П Е Р Е Ч Е Н Ь

документов, на которые даны ссылки в настоящих технических условиях

Нормативно-технический документ	Наименование документа
ГОСТ 380-71	Сталь углеродистая общего назначения Марки и технические требования
ГОСТ 475-78	Двери деревянные. Общие технические условия
ГОСТ 1811-81	Трапы чугунные эмалированные. Технические условия
ГОСТ 2850-80	Картон асбестовый. Технические условия
ГОСТ 3262-75*	Трубы стальные водогазопроводные
ГОСТ 5264-80	Ручная дуговая сварка. Соединения сварные. Основные типа, конструктивные элементы и размеры.
ГОСТ 5781-82	Сталь горячекатанная для армирования железобетонных конструкций. Технические условия.
ГОСТ 6629-74*	Двери деревянные внутренние для жилых и общественных зданий. Типы и размеры.
ГОСТ 6727-80	Проволока из низкоуглеродистой стали холоднотянутая для армирования железобетонных конструкций. Технические условия
ГОСТ 6787-80*	Плитки керамические для полов. Технические условия.
ГОСТ 6942.4-80	Трубы чугунные канализационные и фасонные части к ним. Патрубки. Конструкции и размеры
ГОСТ 6942.22-80	Трубы чугунные канализационные и фасонные части к ним. Муфты. Конструкция и размеры.
ГОСТ 8292-75*	Краски масляные и алкидные цветные густотертые для наружных работ. Технические условия.
ГОСТ 8478-81	Сетки сварные для железобетонных конструкций. Технические условия.
ГОСТ 8946-75*	Соединительные части из ковкого чугуна с цилиндрической резьбой для трубопроводов. Угольники прямые. Основные размеры.
ГОСТ 8948-75	Соединительные части из ковкого чугуна с цилиндрической резьбой для трубопроводов. Тройники прямые. Основные размеры.

Нормативно-технический документ	Наименование документа
ГОСТ 9086-74	Вентили запорные муфтовые латунные на Ру = 1,0 и 1,6 МПа (10 и 16 кгс/см2). Технические условия.
ГОСТ 10060-76	Бетоны. Методы определения морозостойкости.
ГОСТ 10180-78	Бетоны. Методы определения прочности на сжатие и растяжение.
ГОСТ 10922-75	Арматурные изделия и закладные детали сварные для железобетонных конструкций. Технические требования и методы испытаний.
ГОСТ 13015-75	Изделия железобетонные и бетонные Общие технические требования
ГОСТ 13015.0-83	Конструкции и изделия бетонные и железобетонные сборные. Общие технические требования
ГОСТ 13015.4-84	Конструкции и изделия бетонные и железобетонные сборные. Транспортирование и хранение.
ГОСТ 14918-80	Сталь тонколистовая оцинкованная. Технические условия
ГОСТ 17624-78	Бетоны. Ультразвуковой метод определения плотности.
ГОСТ 18105.0-80	Бетоны. Правила контроля прочности. Основные положения.
ГОСТ 18105.1-80	Бетоны. Правила контроля прочности на сжатие для сборных конструкций.
ГОСТ 21243-75	Бетоны. Определение прочности методом отрыва со скалыванием.
ГОСТ 22690.0-77	Бетон тяжелый. Общие требования к методам определения прочности без разрушения приборами механического действия.
ГОСТ 22690.4-77	Бетон тяжелый. Метод определения прочности скалыванием ребра конструкций.
ГОСТ 25192-82	Бетоны. Классификация и общие технические требования.
ГОСТ 25781-83	Формы стальные для изготовления железобетонных изделий

Инв.№ подл. | Подпись и дата | Взам.инв.№

Нормативно-технический документ	Наименование документа
ГОСТ 26256-84	Шиберы для мусоропроводов жилых и общественных зданий. Технические условия
ГОСТ 26257-84	Контейнеры несменяемые для мусоропроводов жилых и общественных зданий. Технические условия.
СНиП 2.03.01-84	Бетонные и железобетонные конструкции
СНиП III-21-73*	Отделочные покрытия строительных конструкций.

Инв.№ подл. | Подпись и дата | Взам.инв.№

ОБЩАЯ ЧАСТЬ

Рабочие чертежи унифицированных камер мусороудаления (далее мусорокамер) разработаны в составе Общесоюзного каталога типовых конструкций и изделий для всех видов строительства для применения в жилых зданиях до 10 этажей, строящихся по чертежам действующих серий и проектируемых в т.ч. в системе ГСПД (КПД-1; КПД-2 и др.).

Мусорокамеры, изготавливаемые по настоящим чертежам, могут применяться в зданиях строящихся во II; III климатических районах и IB подрайоне на территориях с обычными инженерно-геологическими условиями, при расчетных температурах наружного воздуха не ниже минус 40°С.

Мусорокамера состоит из железобетонной камеры, собираемой поэлементно из стеновых панелей, плит днища и перекрытия, двери со специальными запорами, обитой железом по асбестовому картону, окантованной резиновыми профилями для уплотнения притворов.

Мусорокамера комплектуется стандартным шибером по ГОСТ 26256-84 и стандартным контейнером по ГОСТ 26257-84 емкостью 300 литров для домов до 5 этажей или 600 литров для домов до 10 этажей.

Для мытья контейнера и мусорокамеры в ней монтируются стальные трубопроводы холодного и горячего водоснабжения с вентилями, заканчивающиеся гибким шлангом.

Для создания плюсовой температуры и отвода сточной воды (при мытье) в конструкции плиты днища заложены, соответственно змеевик из стальных труб, питаемый от системы горячего водоснабжения и чугунный трап с выпуском, присоединяемый к канализационной сети.

При изготовлении и применении мусорокамер следует руководствоваться техническими условиями на них, которые содержат технические требования, правила приемки и маркировки, методы контроля, указания по транспортировке, хранению и применению.

С целью упрощения проектирования и унификации решений мусоропровода, монтируемого открыто в лестничной клетке, в техническом описании ниже приведены монтажные схемы и экспликация изделий из которых он комплектуется, а в документе 0000000 Д4 показаны рекомендуемые решения узлов ствола.

Схемы установки загрузочных клапанов показаны в ГОСТ 24324-80, при этом загрузочное отверстие конша в открытом положении должно находиться на высоте 0,7 ÷ 0,8 м от пола.

При проектировании систем мусороудаления конкретных зданий с мусорокамерами изготавливаемыми по чертежам данной серии следует руководствоваться указаниями по их применению.

				I.174.I-I 0000000ТО		
Нач. отд.	Росинский			ТЕХНИЧЕСКОЕ ОПИСАНИЕ	Стадия	Лист	Листов
Н. контр.	Гиберман				Р	1	3
Гл. констр.	Лальман				ЦНИИЭП жилища		
ГИП	Лальман						
Вед. инж.	Доламацина						
Ст. инж.	Кондратьева						

Схемы мусоропровода

10 этажные здания

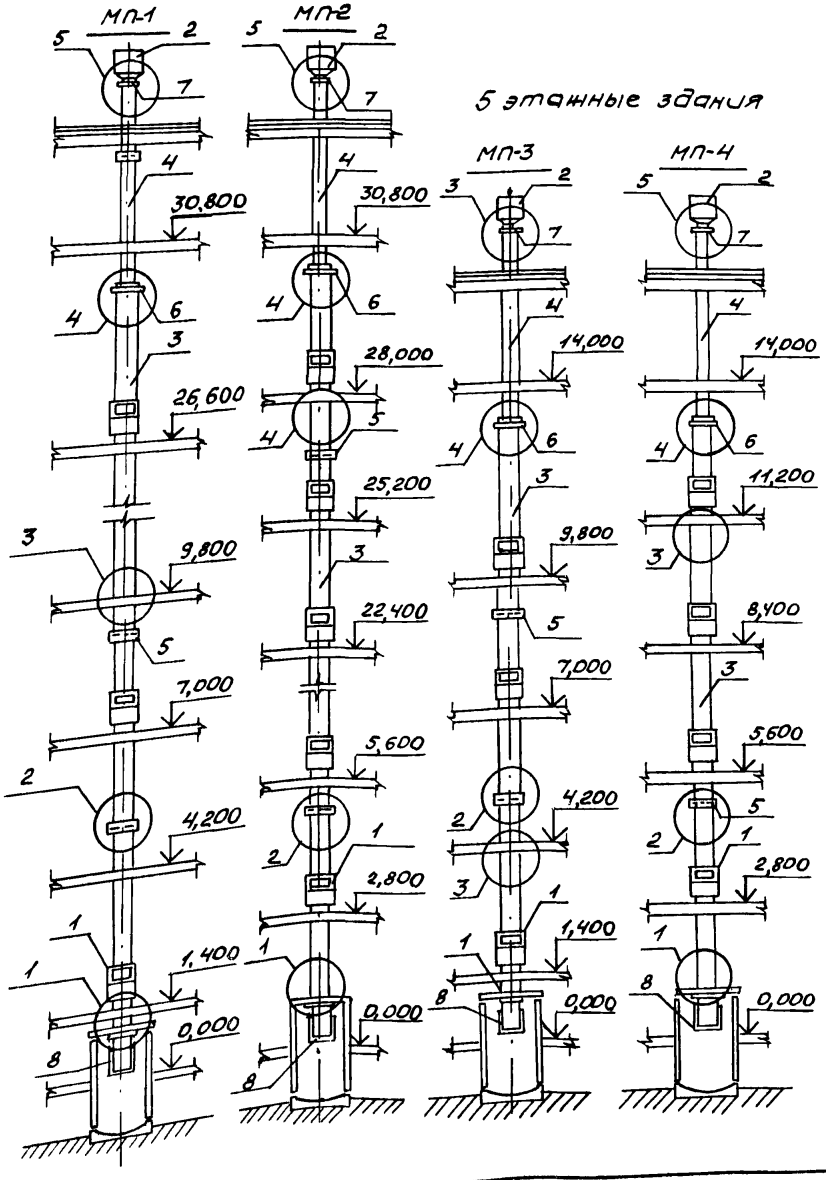

поз.	Наименование	Кол. на схему				Примечание
		МП1	МП2	МП3	МП4	
1	Приемный клапан КН1 ГОСТ 24324-80	5	9	3	4	20 кг
2	Дифлектор	1	1	1	1	12,5кг
3	Труба асбестоцементная БНТ400 ГОСТ 1839-80	8	8	4	4	160 кг
4	Труба асбестоцементная БНТ300 ГОСТ 1839-80	1	1	1	1	100 кг
5	Муфта асбестоцементная БНМ400 ГОСТ 1839-80	7	7	3	3	9 кг
6	Переходной фланец МП3	1	1	1	1	5 кг
7	Фланец Дифлектора	1	1	1	1	5,1 кг
8	Шиберы ШН 600(ШП 600)ГОСТ 26256-84	1	1	1	1	43 кг

МП-1; МП-3 - схемы мусоропровода с клапанами на междуэтажных площадках.

МП-2; МП-4 - схемы мусоропровода с клапанами на этажных площадках.

При проектировании системы мусороудаления с применением камер мусороудаления, представленных в настоящей серии мусоропровод должен выполняться по одной из приведенных схем. При разработке мусоропровода предлагается пользоваться узлами, приведенными в документе 1.174.1-1 0000000Д4(узлы 1...5)

Инв.№подл. | Подпись и дата | Взам.инв.№

Номенклатура изделий

Обозначение	Марка	Эскиз	Габаритные размеры, мм			Масса, кг
			ℓ	h	в	
1.174.1-1 1000000	5УКМ 1п	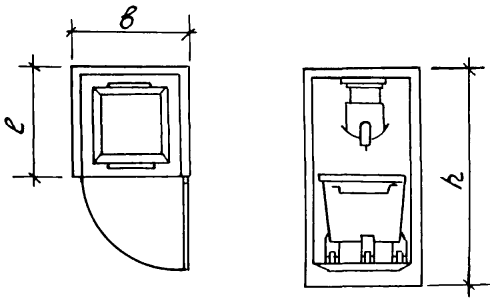	1230	2320	1230	3405
-01	10УКМ 1п					3441
-02	5УКМ 1-2п					3405
-03	10УКМ 1-2п					3441
-04	5УКМ 1-3п,					3406
-05	10УКМ 1-3п					3442
-06	5УКМ 1-4п					3406
-07	10УКМ 1-4п					3442
1.174.1-1 2000000	5УКМ 1л	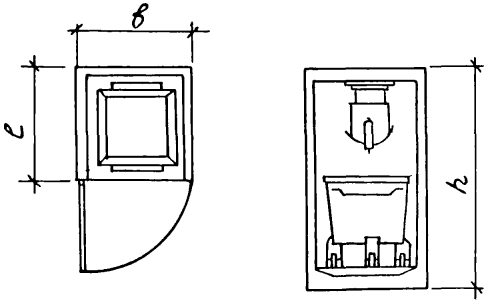	1230	2320	1230	3405
-01	10УКМ 1л					3441
-02	5УКМ 1-2л					3405
-03	10УКМ 1-2л					3441
-04	5УКМ 1-3л					3406
-05	10УКМ 1-3л					3442
-06	5УКМ 1-4л					3406
-07	10УКМ 1-4л					3442

Формат	Зона	Поз.	Обозначение	Наименование	Кол. на исполн. 1.174.1-1 1000000-										Примечание
					–	01	02	03	04	05	06	07			
				Документация											
А3			1.174.1-1 1000000 СБ	Сборочный чертеж	Х	Х	Х	Х	Х	Х	Х	Х			
А3			1.174.1-1 0000000 ТО	Техническое описание	Х	Х	Х	Х	Х	Х	Х	Х			
А3			1.174.1-1 0000000 РС	Ведомость расхода стали	Х	Х	Х	Х	Х	Х	Х	Х			
А3			1.174.1-1 0000000 РМ	Ведомость расхода материалов	Х	Х	Х	Х	Х	Х	Х	Х			
				Сборочные единицы											
				Железобетонная камера											
А3		1	1.174.1-1 0100000	УКМ 1п	1	1									
			–01	УКМ 1-2п			1	1							
			–02	УКМ 1-3п					1	1					
			–03	УКМ 1-4п							1	1			
А3		2	0300000	Дверь ДМп	1	1	1	1	1	1	1	1			

Нач.отд.	Росинский		
Н.контр.	Гиберман		
Гл.конст.	Пальман		
ГИП	Пальман		
Вед.инж.	Долмацина		
Ст.инж.	Конфетьева		

1.174.1-1 1000000

Камера мусороудаления в сборе 5УКМ 1п; 5УКМ 1-2п; 5УКМ 1-3п; 5УКМ 1-4п; 10УКМ 1п; 10УКМ 1-2п; 10УКМ 1-3п; 10УКМ 1-4п

Стадия	Лист	Листов
Р	1	2

ЦНИИЭП жилища

Формат	Зона	Поз.	Обозначение	Наименование	Кол. на исполн. 1.174.1-1 1000000-										Примечание
					–	01	02	03	04	05	06	07			
				Сантехнические детали											
А3		3	1.174.1-1 0001200	СД 1	1	1									
			–01	СД 2			1	1							
			0001300	СД 3							1	1			
			–01	СД 4					1	1					
				Оборудование											
				Шибер											
Б4		4		ШП 600 ГОСТ 26256-84	1	1	1	1	1	1	1	1			42 кг
				Контейнер											
Б4		5		КСК 1 ГОСТ 26257-84	1		1		1		1				82 кг
				КСК 2 ГОСТ 26257-84		1		1		1		1			113 кг

Рис.1

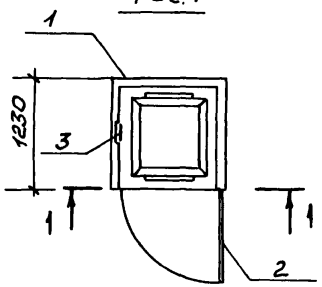

Рис.2
Остальное см.рис.1

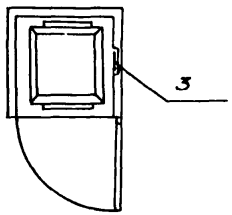

1-1

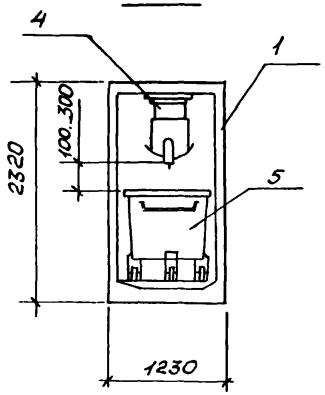

Рис.3
Остальное см.рис.1

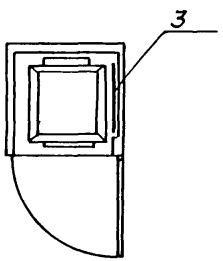

Рис.4
Остальное см.рис.1

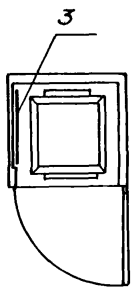

Обозначение	Марка	Рис.	Масса, кг
1.174.1-1 1000000	5УКМ 1П	1	3405
-01	10УКМ 1П		3441
-02	5УКМ 1-2П	2	3405
-03	10УКМ 1-2П		3441
-04	5УКМ 1-3П	3	3406
-05	10УКМ 1-3П		3442
-06	5УКМ 1-4П	4	3406
-07	10УКМ 1-4П		3442

		1.174.1-1 1000000 СБ	
Нач.отд.	Росинский	Камера мусороудаления в сборе 5УКМ 1П; 5УКМ 1-2П; 5УКМ 1-3П; 5УКМ 1-4П; 10УКМ 1П; 10УКМ 1-2П; 10УКМ 1-3П; 10УКМ 1-4П Сборочный чертеж	Стадия: Р; Масса: См. табл.; Масштаб:
Н.контр	Гиберман		Лист; Листов 1
Гл.конст	Пальман		ЦНИИЭП жилища
ГИП	Пальман		
Вед.инж	Домашина		
Ст.инж.	Кондратьева		

Инв.№ подл.	Подпись и дата	Взам.инв.№

Формат	Зона	Поз.	Обозначение	Наименование	Кол. на исполн. 1.174.1-1 2000000- —	01	02	03	04	05	06	07			Примечание
				Документация											
А3			1.174.1-1 2000000 СБ	Сборочный чертеж	Х	Х	Х	Х	Х	Х	Х	Х			
А3			1.174.1-1 0000000 ТО	Техническое описание	Х	Х	Х	Х	Х	Х	Х	Х			
А3			1.174.1-1 0000000 РС	Ведомость расхода стали	Х	Х	Х	Х	Х	Х	Х	Х			
А3			1.174.1-1 0000000 РМ	Ведомость расхода материалов	Х	Х	Х	Х	Х	Х	Х	Х			
				Сборочные единицы											
				Железобетонная камера											
А3		1	1.174.1-1 0200000	УКМ 1л	1	1									
			-01	УКМ 1-2л			1	1							
			-02	УКМ 1-3л					1	1					
			-03	УКМ 1-4л							1	1			
А3		2	0300000 -01	Дверь ДМл	1	1	1	1	1	1	1	1			

Нач.отд.	Росинский		
Н.контр.	Гиберман		
Гл.конст.	Пальман		
ГИП	Пальман		
Вед.инж.	Долмацина		
Ст.инж.	Кондратьева		

1.174.1-1 2000000

Камера мусороудаления в сборе 5УКМ 1л; 5УКМ 1-2л; 5УКМ 1-3л; 5УКМ 1-4л; 10УКМ 1л; 10УКМ 1-2л; 10УКМ 1-3л; 10УКМ 1-4л.

Стадия	Лист	Листов
Р	1	2

ЦНИИЭП жилища

Формат	Зона	Поз.	Обозначение	Наименование	Кол. на исполн. 1.174.1-1 2000000- —	01	02	03	04	05	06	07			Примечание
				Сантехнические детали											
А3		3	1.174.1-1 0001200	СД 1	1	1									
			-01	СД 2			1	1							
			0001300	СД 3							1	1			
			-01	СД 4					1	1					
				Оборудование											
				Шибер											
Б4		4		Шп 600 ГОСТ 26256-84	1	1	1	1	1	1	1	1			42 кг
				Контейнер											
Б4		5		КСК 1 ГОСТ 26257-84	1		1		1		1				82 кг
				КСК 2 ГОСТ 26257-84		1		1		1		1			118 кг

22458 18

Рис.1

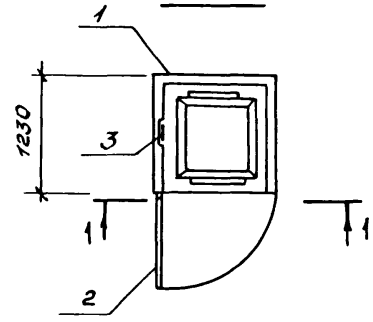

Рис.2
Остальное см. рис.1

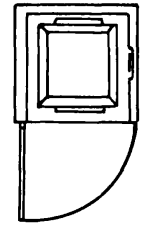

1 – 1

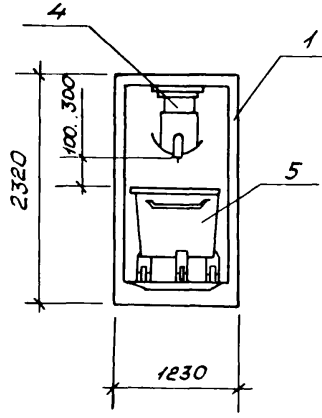

Рис.3
Остальное см. рис.1

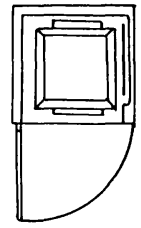

Рис.4
Остальное см. рис.1

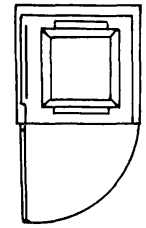

Обозначение	Марка	Рис.	Масса, кг
1.174.1-1 2000000	5УКМ 1л	1	3405
-01	10УКМ 1л		3441
-02	5УКМ 1-2л	2	3405
-03	10УКМ 1-2л		3441
-04	5УКМ 1-3л	3	3406
-05	10УКМ 1-3л		3442
-06	5УКМ 1-4л	4	3406
-07	10УКМ 1-4л		3442

			1.174.1-1 2000000 СБ
			Камера мусороудаления в сборе 5УКМ 1л; 5УКМ 1-2л; 5УКМ 1-3л; 5УКМ 1-4л; 10УКМ 1л; 10УКМ 1-2л; 10УКМ 1-3л; 10УКМ 1-4л. Сборочный чертеж
Нач.отд	Росинский		
Н.контр.	Гиберман		
Гл.конст.	Пальман		
ГИП	Пальман		
Вед.инж.	Долмашино		
Ст.инж.	Кондратьева		

Стадия	Масса	Масштаб
Р	См. табл.	
Лист	Листов 1	

ЦНИИЭП жилища

Рис.1

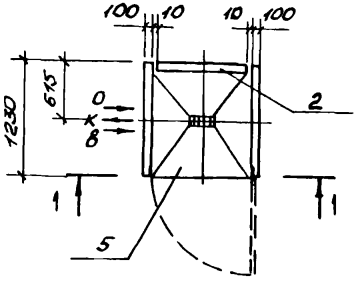

Рис.2
Остальное см.рис.1

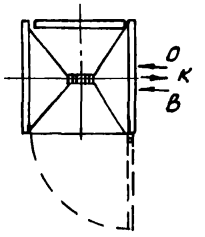

1-1

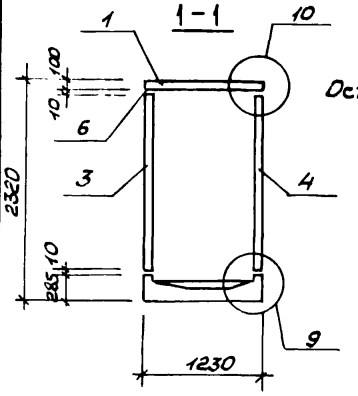

Рис.3
Остальное см.рис.1

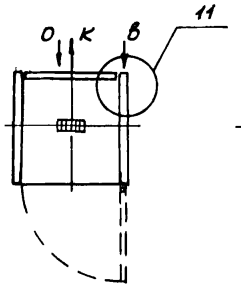

Рис.4
Остальное см.рис.1

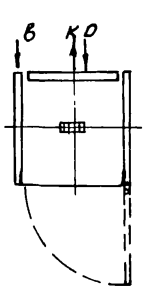

Формат	Зона	Поз.	Обозначение	Наименование	Кол. на исполнение 1.174.1-1 0100000- —	01	02	03		Примечание
				Документация						
А3			1.174.1-1 0000000 Д2	Узлы 9...11	X	X	X	X		
А3			1.174.1-1 0000000 ТО	Техническое описание	X	X	X	X		
А3			1.174.1-1 0000000 РС	Ведомость расхода стали	X	X	X	X		
А3			1.174.1-1 0000000 РМ	Ведомость расхода материалов	X	X	X	X		
				Сборочные единицы						
А3		1	1.174.1-1 0030000	УКМ 1	1	1	1	1		
А3		2	0020000-06	СУКМ 4	1	1	1	1		
А3		3	0010000-03	СУКМ 2-1	1					
			0010000-01	СУКМ 1-1		1	1			
			-05	СУКМ 3-1				1		
А3		4	0020000	СУКМ 1-2	1			1		
			-02	СУКМ 2-2		1				
			-04	СУКМ 3-2			1			
А3		5	0040000	УКМ 2	1					
			-01	УКМ 2-1		1				
			-02	УКМ 2-2			1	1		
				Материал						
БЧ		6		Раствор цементный М100	0,01	0,01	0,01	0,01		м³
БЧ		7		ф12 АI ГОСТ 5781-82; ℓ = 180	8	8	8	8		0,16 кг
БЧ		8		Полоса $\frac{5-28\times30\ ГОСТ\ 103-76}{ВСт3кп2\ ГОСТ\ 380-71^{**}}$ ℓ=130	2	2	2	2		0,24 кг

поз. 7, 8 и узлы 9...11 см. документ 1.174.1-1 0000000 Д2

Обозначение	Марка	Рис.	Масса, кг
1.174.1-1 0100000	УКМ 1п	1	3220
-01	УКМ 1-2п	2	3220
-02	УКМ 1-3п	3	3220
-03	УКМ 1-4п	4	3220

0 — ввод отопления
К — выпуск канализации
В — ввод горячего и холодного водоснабжения

Нач.отд	Росинский	
Н.контр	Гиберман	
Гл.конст.	Пальман	
ГИП	Пальман	
Ведущ.инж	Долмацина	
Ст.инж	Конд	

1.174.1-1 0100000

Железобетонная камера мусороудаления УКМ 1п; УКМ 1-2п УКМ 1-3п; УКМ 1-4п

Стадия	Масса	Масштаб
Р	См. табл.	
Лист	Листов 1	

ЦНИИЭП жилища

Копировал 22458 20 Формат А3

Инв.№ подл. | Подпись и дата | Взам.инв.№

Рис. 1

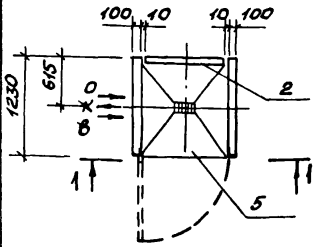

Рис. 2
Остальное см. рис. 1

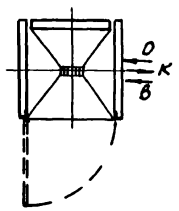

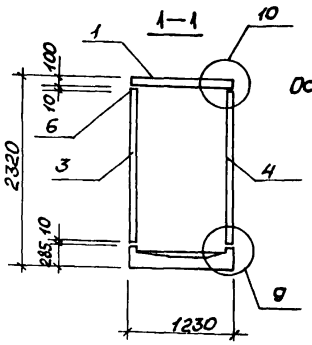

Рис. 3
Остальное см. рис. 1

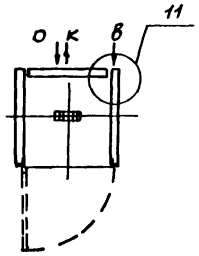

Рис. 4
Остальное см. рис. 1

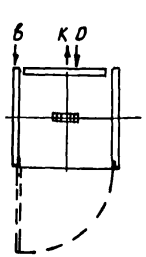

Формат	Зона	Поз.	Обозначение	Наименование	Кол. на исполнение 1.174.1-1 0200000- —	01	02	03		Примечание
				Документация						
А3			1.174.1-1 0000000 ДЗ	Узлы 9...11	Х	Х	Х	Х		
А3			1.174.1-1 0000000 ТО	Техническое описание	Х	Х	Х	Х		
А3			1.174.1-1 0000000 РС	Ведомость расхода стали	Х	Х	Х	Х		
А3			1.174.1-1 0000000 РМ	Ведомость расхода материалов	Х	Х	Х	Х		
				Сборочные единицы						
А3		1	1.174.1-1 0030000	ПУКМ 1	1	1	1	1		
А3		2	0020000-06	СУКМ 4	1	1	1	1		
А3		3	0010000-02	СУКМ 2	1					
			0010000	СУКМ 1		1	1			
			0010000-04	СУКМ 3				1		
А3		4	0020000-01	СУКМ 1-3	1			1		
			-03	СУКМ 2-3		1				
			-05	СУКМ 3-3			1			
А3		5	0040000	ПУКМ 2	1					
			-01	ПУКМ 2-1		1				
			-02	ПУКМ 2-2			1	1		
				Материал						
БЧ		6		Раствор цементный М100	0,01	0,01	0,01	0,01		м³
БЧ		7		ф12 А I ГОСТ 5781-82; ℓ=180	8	8	8	8		0,16 кг
БЧ		8		Полоса Б-28×30 ГОСТ 103-76 Ст3кп2 ГОСТ 380-71* ℓ=130	2	2	2	2		0,24 кг

поз. 7, 8 и узлы 9...11 см. документ 1.174.1-1 0000000 ДЗ

Обозначение	Марка	Рис.	Масса, кг
1.174.1-1 0200000	УКМ 1л	1	3220
-01	УКМ 1-2л	2	3220
-02	УКМ 1-3л	3	3220
-03	УКМ 1-4л	4	3220

О — ввод отопления
К — выпуск канализации
В — ввод горячего и холодного водоснабжения

Нач. отд.	Росинский		
Н. контр.	Гиберман		
Гл. конст.	Пальман		
ГИП	Пальман		
Вед. инж.	Долгацина		
Ст. инж.	Кондратьева		

1.174.1-1 0200000

Железобетонная камера мусороудаления УКМ 1л; УКМ 1-2л; УКМ 1-3л; УКМ 1-4л

Стадия	Масса	Масштаб
Р	см. табл.	
Лист	Листов 1	

ЦНИИЭП жилища

Инв.№ подл.	Подпись и дата	Взам. инв.№

Формат	Зона	Поз.	Обозначение	Наименование	Кол. на исполн. 1.174.1-1 0300000- —	01	Примечание
				Документация			
А3			1.174.1-1 0000000 ТО	Техническое описание	Х	Х	
А3			1.174.1-1 0000000 РМ	Ведомость расхода материалов	Х	Х	
А3			1.174.1-1 0300000 СБ	Сборочный чертеж	Х	Х	
А3			1.174.1-1 0000000 ДЗ	Сечения Б-Б; Г-Г	Х	Х	
				Сборочные единицы			
А3		1	1.174.1-1 0050000	Полотно двери			
				мусорокамеры ПДМ	1	1	
А3		2	0080000	Замок двери ЗД	2	2	
А3		3	0070000	Петля дверная ПДл	3		
А3		4	-01	Петля дверная ПДл		3	
				Марка	ДМп	ДМл	

			1.174.1-1 0300000	
Нач.отд.	Росинский		Дверь мусорокамеры ДМп, ДМл	Стадия: Р; Лист: 1; Листов: 2
Н.контр.	Мокроусов			
Гл.конст.	Пальман			ЦНИИЭП жилища
ГИП	Степнов			
Ст.инж.	Мокроусов			

Копировал Формат А4

Инв.№ подл.	Подпись и дата	Взам. инв.№

Формат	Зона	Поз.	Обозначение	Наименование	Кол. на исполн. 1.174.1-1 0300000- —	01	Примечание
				Детали			
А4		5	1.174.1-1 0000013	Планка Пл 1	2	2	
А4		6	0000014	Планка Пл 2	1	1	
А4		7	0000015	Планка Пл 3	1	1	
				Стандартные изделия			
Б4		8		Винт М5×65 ГОСТ 17475-72	12	12	
Б4		9		Гайка М5 ГОСТ 5915-70	12	12	
Б4		10		Шайба 5.005 ГОСТ 11371-58	12	12	
Б4		11		Шуруп 3×25 ГОСТ 1145-80	55	55	
Б4		12		Шуруп 4×35 ГОСТ 1145-80	12	12	
				Прочие изделия			
Б4		13		Профиль резиновый			Московский
				шприцованный ℓ=1899	2	2	з-д РТИ
Б4		14		ℓ=1020	1	1	„Каучук"
Б4		15		Профиль резиновый			
				МК-995 ТУ 38-5-204-65			Волжский
				ℓ=1020			з-д РТИ

1.174.1-1 0300000		Лист 2

Копировал Формат А4

Рис.1

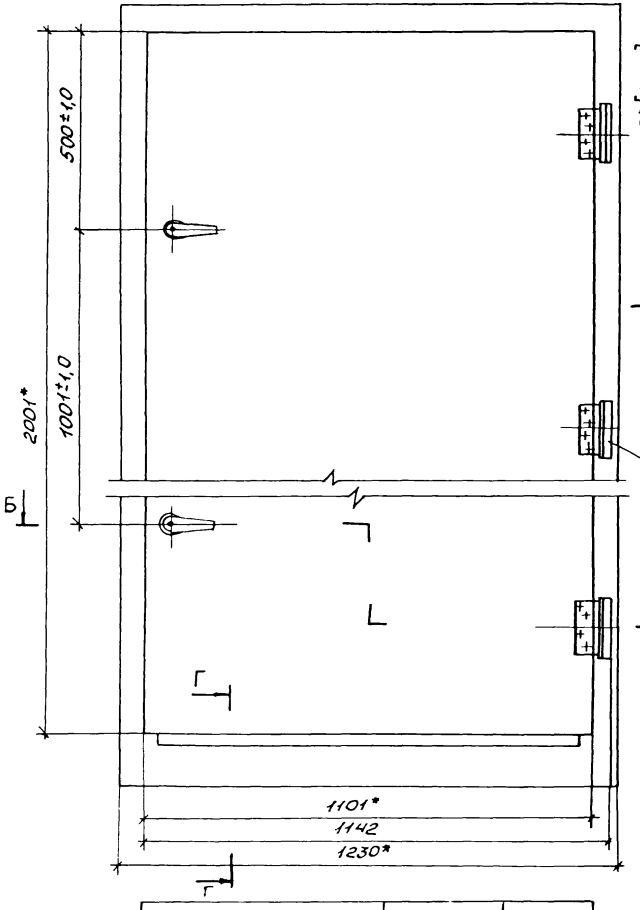

Вид А

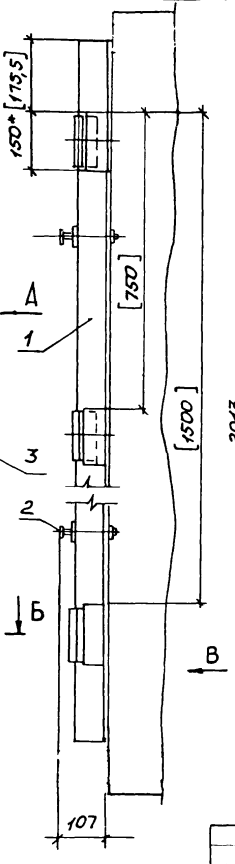

Вид В

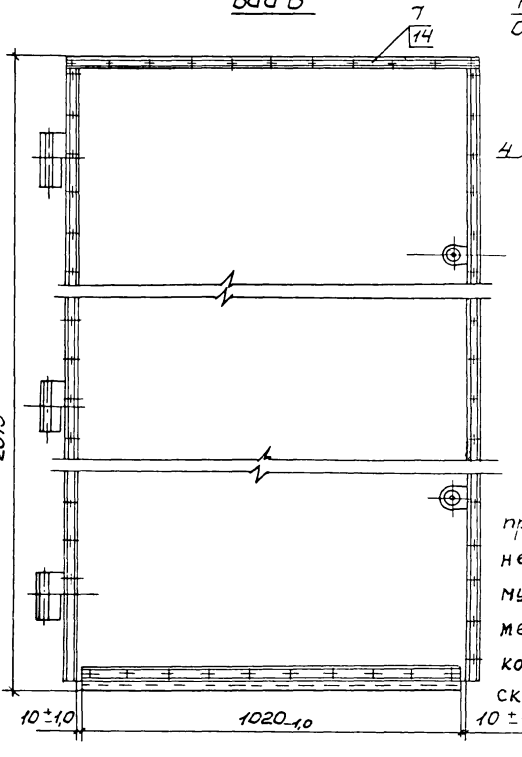

Рис.2- зеркальное отражение
Остальное-см.рис.1

Петли поз.3 приваривать к несущему уголку мусорокамеры по месту, с выдержкой указанных в [] скобках размеров

* Размеры для справок

Сечения Б-Б; Г-Г см.1.174.1-1 0000000 ДЗ

Обозначение	Марка	Рис.
1.174.1-1 0300000	ДМл	1
-01	ДМл	2

Нач.отд.	Росинский		
Н.контр.	Мокроусов		
Гл.конст.	Пальман		
ГИП	Степнов		
Ст.инж.	Мокроусов		

1.174.1-1 0300000 СБ

Дверь мусорокамеры ДМл ДМл
Сборочный чертеж

Стадия	Масса	Масштаб
Р	26,58	
Лист	Листов 1	

ЦНИИЭП жилища

Копировал 22458 23 Формат А3

Ів.№ подл.	Подпись и дата	Взам.инв.№

Формат	Зона	Поз.	Обозначение	Наименование	Кол. на исполн. 1.174.1 0010000 –										Примечание
					–	01	02	03	04	05					
				Документация											
А3			1.174.1-1 0010000 СБ	Сборочный чертеж	X	X	X	X	X	X					
А3			1.174.1-1 0000000 Д1	Узлы 1...8	X	X	X	X	X	X					
А3			1.174.1-1 0000000 ТО	Техническое описание	X	X	X	X	X	X					
А3			1.174.1-1 0000000 РС	Ведомость расхода стали	X	X	X	X	X	X					
А3															
				Сборочные единицы											
А4		1	1.174.1-1 0000100	Сетка С1	1	1	1	1	1	1					
				Изделие закладное											
А4		2	0000500	МС1	1	1	1	1	1	1					
А4		3	0000800	М4	2	2	2	2	2	2					
А3		4	0001000	М6	1		1		1						
			0001100	М7		1		1		1					

Нач.отд.	Росинский		1.174.1-1 0010000.
Н.контр.	Гиберман		Панель стеновая СУКМ1; СУКМ1-1; СУКМ2; СУКМ2-1; СУКМ3; СУКМ3-1
Гл.конст.	Пальман		
ГИП	Пальман		
Вед.инж.	Долмацина		
Ст.инж.	Кондратьева		

Стадия	Лист	Листов
Р	1	2

ЦНИИЭП жилища

Формат	Зона	Поз.	Обозначение	Наименование	Кол. на исполн. 1.174.1-1 0010000 –										Примечание
					–	01	02	03	04	05					
				Детали											
А4		5	1.174.1-1 0000003-01	Петля П2	2	2	2	2	2	2					
				Материал											
				Бетон тяжелый класса В12,5	0,24	0,24	0,23	0,23	0,23	0,23					М3

Копировал 22458 24 Ф. от А4

1.174.1-1 0010000 Лист 2

Рис.1

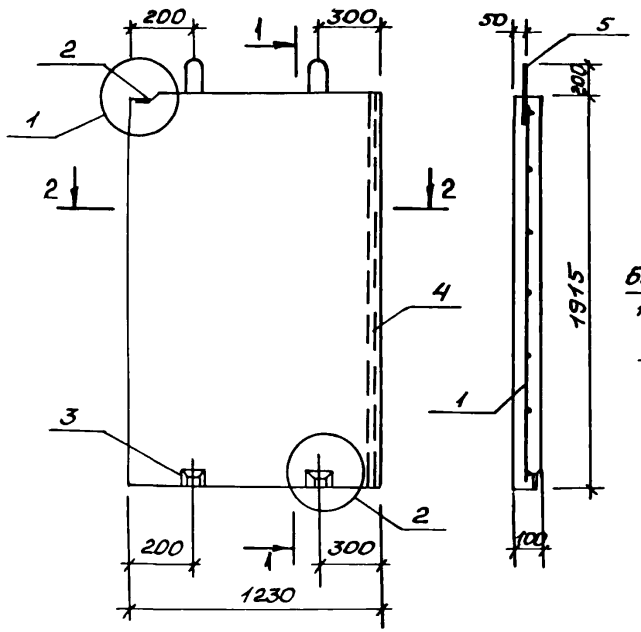

Рис.2
Остальное см. Рис.1

Рис.3
Остальное см. Рис.1

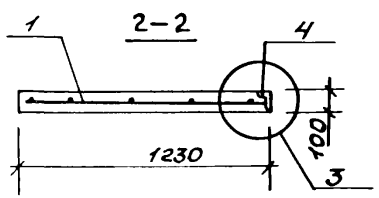

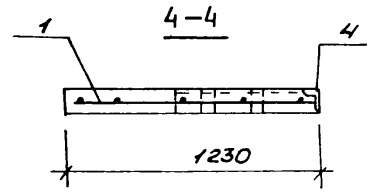

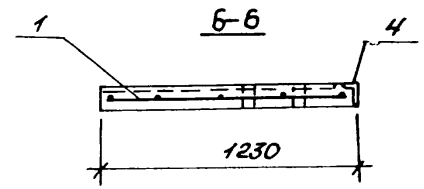

Узлы 1...3 см. документ 1.174.1-1 0000000Д1

Обозначение	Марка	Рис.	Масса, кг
1.174.1-1 0010000	СУКМ 1	1	600
-01	СУКМ 1-1		
-02	СУКМ 2	2	575
-03	СУКМ 2-1		
-04	СУКМ 3	3	
-05	СУКМ 3-1		

Нач.отд.	Росинский	
Н.контр	Гиберман	
Гл.конст	Пальман	
ГИП	Пальман	
Ведущ.	Долгацина	
Ст.инж.	Кондратьева	

1.174.1-1 0010000 СБ

Панель стеновая СУКМ 1; СУКМ 1-1; СУКМ 2; СУКМ 2-1; СУКМ 3; СУКМ 3-1
Сборочный чертеж

Стадия	Масса	Масштаб
Р	См. табл.	
Лист	Листов 1	

ЦНИИЭП жилища

Копировал 22458 25 Формат А3

Инв.№ подл.	Подпись и дата	Взам. инв.№

Формат	Зона	Поз.	Обозначение	Наименование	Кол. на исполн. 1.174.1-1 0020000- –	01	02	03	04	05	06				Примечание
				Документация											
А3			1.174.1-1 0020000 СБ	Сборочный чертеж	X	X	X	X	X	X	X				
А3			1.174.1-1 0000000 Д1	Узлы 1...8	X	X	X	X	X	X	X				
А3			1.174.1-1 0000000 ТО	Техническое описание	X	X	X	X	X	X	X				
А3			1.174.1-1 0000000 РС	Ведомость расхода стали	X	X	X	X	X	X	X				
А3															
				Сборочные единицы											
А4		1	1.174.1-1 0000100	Сетка С1	1	1	1	1	1	1					
А4		2	0000200	С2							1				
				Изделие закладное											
А4		3	0000500	МС1	1	1	1	1	1	1	2				
А4		4	0000800	М4	2	2	2	2	2	2	2				
А3		5	0001000-01	М8	1		1		1						

Нач. отд.	Росинский	
Н. контр.	Гиберман	
Гл. конст.	Пальман	
ГИП	Пальман	
Вед. инж.	Долгацинова	
Ст. инж.	Кондратьева	

1.174.1-1 0020000

Панель стеновая
сукм 1-2; сукм 1-3; сукм 2-2; сукм 2-3; сукм 3-2; сукм 3-3; сукм 4

Стадия	Лист	Листов
Р	1	2

ЦНИИЭП жилища

Формат А4

Формат	Зона	Поз.	Обозначение	Наименование	Кол. на исполн. 1.174.1-1 0020000- –	01	02	03	04	05	06				Примечание
А3		5	1.174.1-1 0001100-01	М9		1		1		1					
				Детали											
А4		6	0000003	Петля П1							2				
			-01	П2	2	2	2	2	2	2					
				Материал											
				бетон тяжелый класса 12,5	0,24	0,24	0,23	0,23	0,23	0,23	0,19				№3

1.174.1-1 0020000 Лист 2

Рис.1

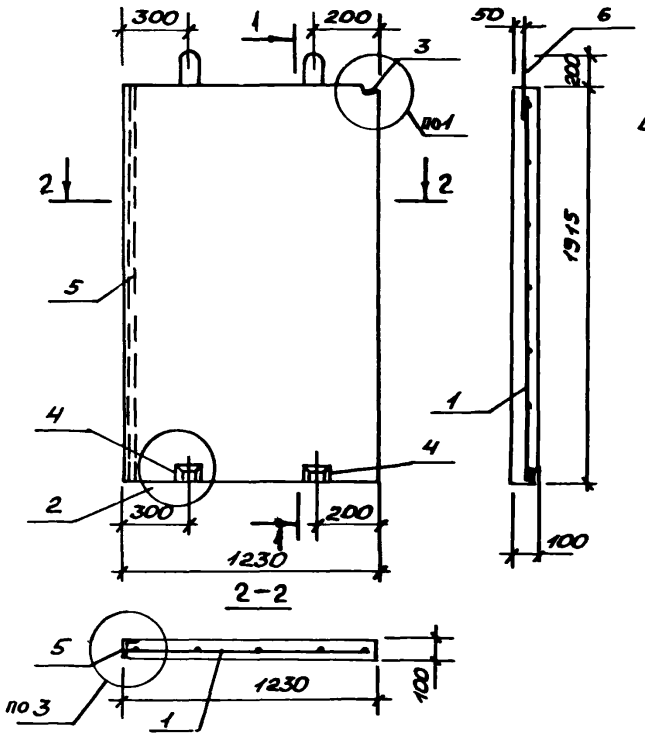

Рис.2

Остальное см. Рис.1

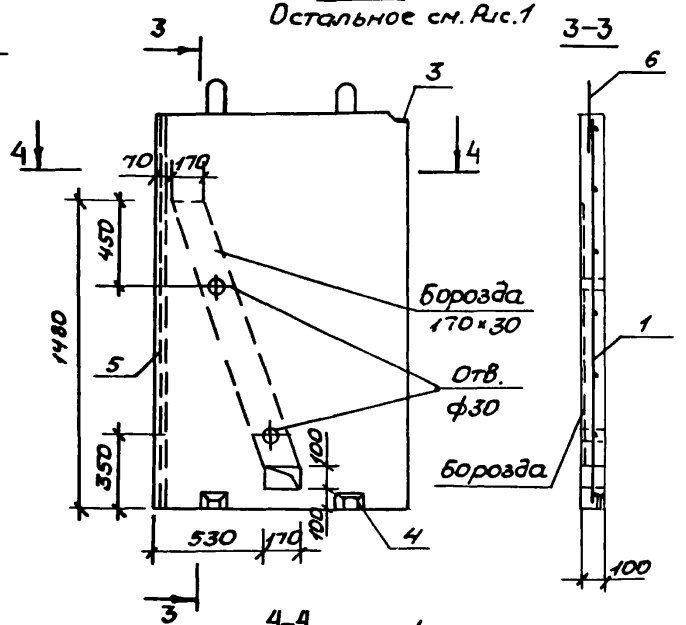

Рис.3

Остальное см. Рис.1

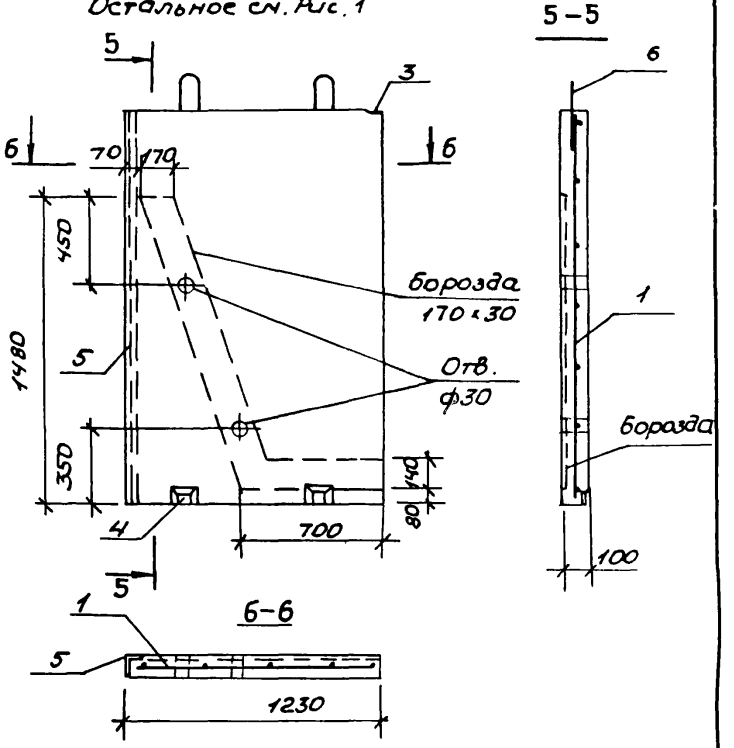

Рис.4

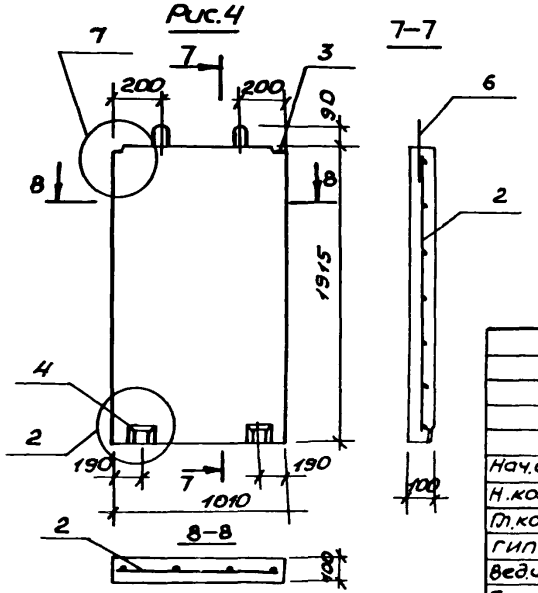

Обозначение	Марка	Рис.	Масса, кг
1.174.1-1 0020000	СУКМ1-2	1	600
-01	СУКМ1-3		
-02	СУКМ2-2	2	575
-03	СУКМ2-3		
-04	СУКМ3-2	3	575
-05	СУКМ3-3		
-06	СУКМ4	4	475

Узлы 1...3, 7 см. документ 1.174.1-1 0000000Д1

Нач.отд.	Росинский		
Н.контр.	Гиберман		
Гл.конст.	Пальман		
ГИП	Пальман		
Вед.инж.	Домашина		
Ст.инж.	Кондратьева		

1.174.1-1 0020000 СБ

Панель стеновая СУКМ 1-2; СУКМ 1-3; СУКМ 2-2; СУКМ 2-3; СУКМ 3-2; СУКМ 3-3; СУКМ 4. Сборочный чертеж

Стадия	Масса	Масштаб
Р	См. табл.	
Лист	Листов 1	

ЦНИИЭП жилища

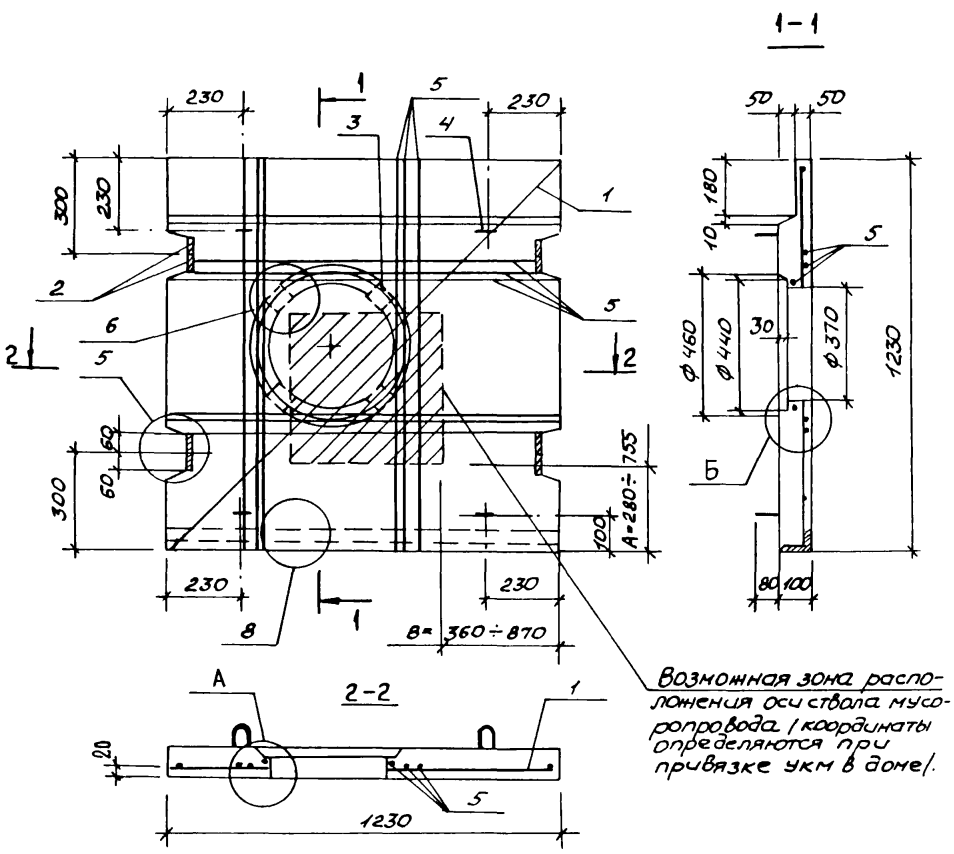

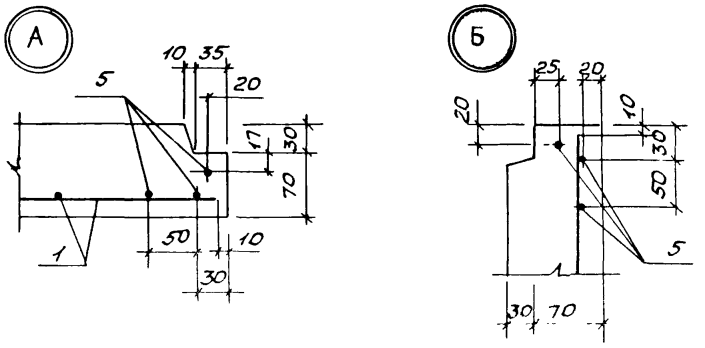

Формат	Зона	Поз.	Обозначение	Наименование	Кол.	Примечание
				Документация		
А3			1.174.1-1 0000000 Д1	Узлы 1 ... 8	х	
А3			1.174.1-1 0000000 ТО	Техническое описание	х	
А3			1.174.1-1 0000000 РС	Ведомость расхода стали	х	
				Сборочные единицы		
А4		1	1.174.1-1 0000900	Изделие закладное М5	1	
А4		2	0000500	МС1	8	
А4		3	0000600	МС2	4	
				Детали		
А4		4	0000004	Петля П3	4	
				Материал		
				Бетон тяжелый класса В20	0,13	м³
Б4		5		ф8 А-III ГОСТ 5781-82, ℓ=1200	12	0,47кг

Узлы 5,6,8 см. документ 1.174.1-1 0000000 Д1
Сетку в месте отверстия для мусорокамеры вырезать.
В местах закладных изделий стержни поз.1 и поз.5 обрезать по месту.

Нач.отд	Росинский		1.174.1-1 0030000
Н.контр.	Гиберман		Плита перекрытия ПУКМ 1
Гл.конст.	Пальмон		Стадия: Р; Масса: 330; Масштаб:
ГИП	Эйломан		Лист; Листов 1
Ведущ. инж.	Долматова		ЦНИИЭП жилища
Ст.инж.	Кондратьева		

Копировал 22458 28 Формат А3

Инв.№ подл. | Подпись и дата | Взам. инв.№

Формат	Зона	Поз.	Обозначение	Наименование	Кол. на испол. 1.174.1-1 0040000- —	01	02	Примечание
				Документация				
А3			1.174.1-1 0040000 СБ	Сборочный чертеж	Х	Х	Х	
А3			1.174.1-1 0000000 Д1	Узлы 1...8	Х	Х	Х	
А3			1.174.1-1 0000000 ТО	Техническое описание	Х	Х	Х	
А3			1.174.1-1 0000000 РС	Ведомость расхода стали	Х	Х	Х	
				Сборочные единицы				
А4		1	1.174.1-1 0000300	Сетка С3	1	1	1	
				Изделие закладное				
А4		2	0000700	М3	6	6	6	
				Сантехническая деталь				
А4		3	0001400	СД5	1	1	1	
А4		4	0001500	СД6	1	1	1	

Нач.отд	Росинский		1.174.1-1 0040000
Н.контр.	Гиберман		
Гл.конс.	Пальман		Плита днища ПУКМ 2; ПУКМ 2-1; ПУКМ 2-2
ГИП	Пальман		Стадия: Р; Лист: 1; Листов: 2
Ведущ.	Долматцикий		ЦНИИЭП жилища
Ст.инж.	Кондратьева		

Формат	Зона	Поз.	Обозначение	Наименование	Кол. на испол. 1.174.1-1 0040000- —	01	02	Примечание
				Детали				
А4		5	1.174.1-1 0000003-01	Петля П2	2	2	2	
				Материал				
Б4		6		Бетон тяжелый класса В20	0,37	0,37	0,37	м³
Б4		7		Плитка керамическая размером 48×48×6 ГОСТ 6787-80				1,25 м²

Копировал 22458 29 Формат А3

1.174.1-1 0040000 Лист 2

Рис.1

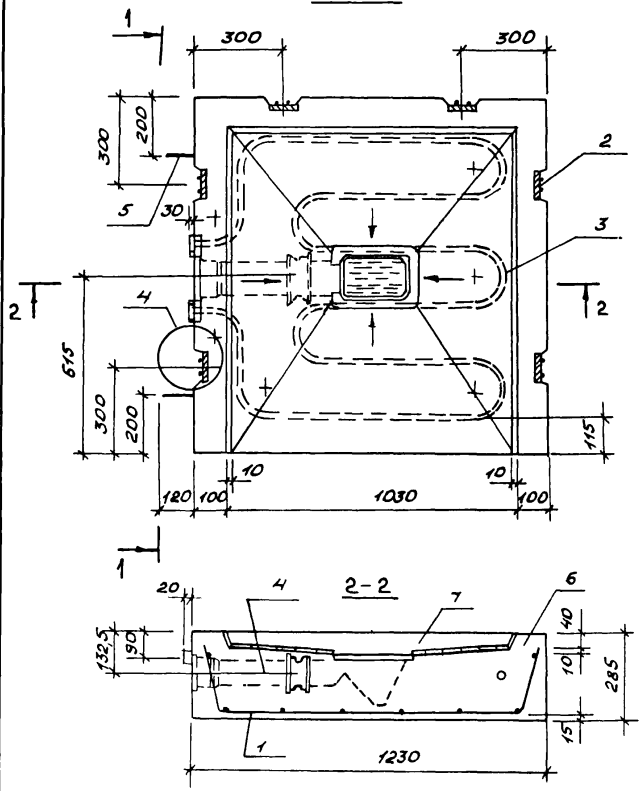

1-1

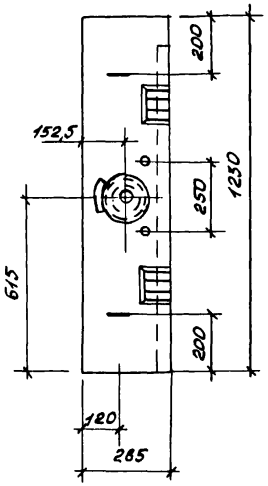

Рис.2

Остальное см. Рис.1

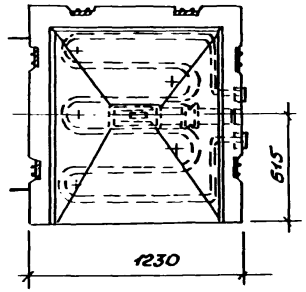

Рис.3

Остальное см. Рис.1

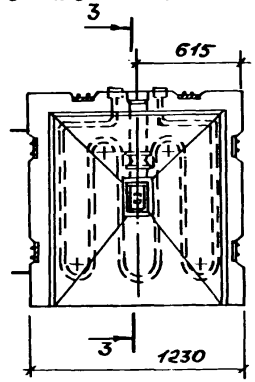

3-3

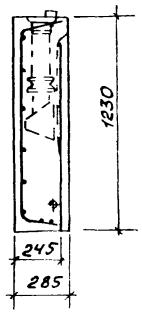

Узел 4 см. документ 1.174.1-1 0000000 Д1

Обозначение	Марка	Рис.	Масса, кг
1.174.1-1 0040000	ПУКМ2	1	960
-01	ПУКМ2-1	2	
-02	ПУКМ2-2	3	

Нач. отд.	Росинский		
Н. контр.	Гиберман		
Гл. конст.	Пальман		
ГИП	Пальман		
Вед. инж.	Домашина		
Ст. инж.	Кондратьева		

1.174.1-1 0040000 СБ

Плита днища
ПУКМ 2; ПУКМ 2-1; ПУКМ 2-2
Сборочный чертеж

Стадия	Масса	Масштаб
Р	См. табл.	
Лист	Листов 1	

ЦНИИЭП жилища

Инв.№ подл. | Подпись и дата | Взам.инв.№

Копировал 22458 30 Формат А3

Формат	Зона	Поз.	Обозначение	Наименование	Кол.	Примечание
				Документация		
А3			1.174.1-1 0050000 СБ	Сборочный чертеж		
				Детали		
А3		1	1.174.1-1 0000005	Обшивка О	1	
		2	-01	Обшивка О	1	
				Стандартные изделия		
А3		3		Полотно двери ДГ21-12 ГОСТ 6629-74 со сплошным заполнением 2000×1100	1	Древес. =0,091 м³ ДВП-4,5 м²
				Материалы		
Б4		4		Картон асбестовый 5 ГОСТ 2850-80 2000×1100	2	3 кг

			1.174.1-1 0050000	
Отд.	Росинский			
Н.контр.	Мокроусов		Полотно двери мусорокамеры ПДМ	Стадия: Р; Лист: ; Листов: 1
Гл.конст.	Пальман			ЦНИИЭП жилища
ГИП	Степнов			
Ст.инж.	Мокроусов			

Копировал Формат А4

Инв.№ подл. | Подпись и дата | Взам. инв.№

Лист

Копировал 22458 31 Формат А4

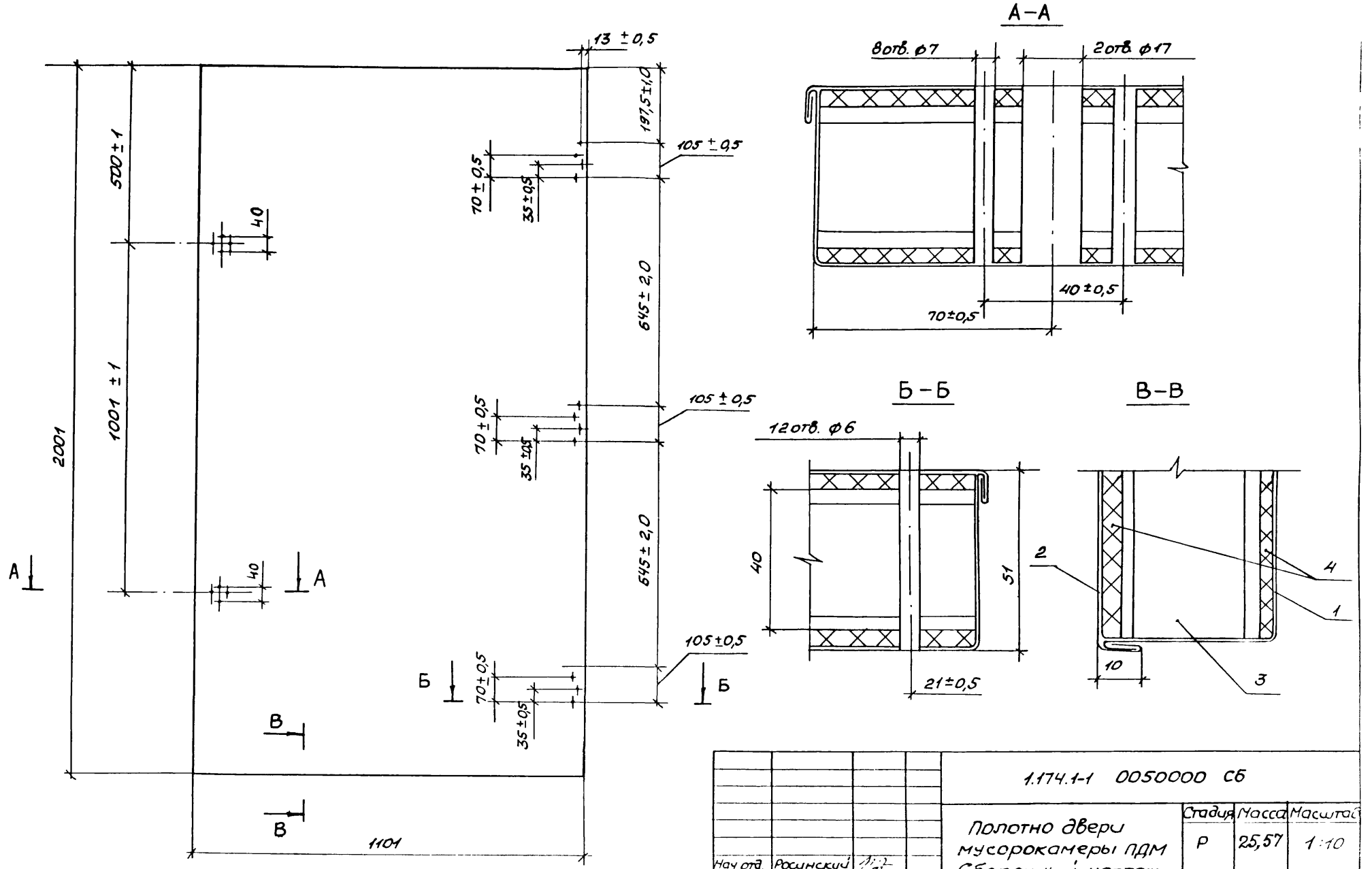

Нач.отд.	Росинский		
Н.контр	Макроусов		
Гл.конст	Пальман		
ГИП	Степнов		
Ст.инж	Макроусов		

1.174.1-1 0050000 СБ

Полотно двери мусорокамеры ПДМ Сборочный чертеж

Стадия	Масса	Масштаб
Р	25,57	1:10
Лист	Листов 1	

ЦНИИЭП жилища

Инв.№подл. | Подпись и дата | Взам.инв.№

Копировал 22458 32 Формат А3

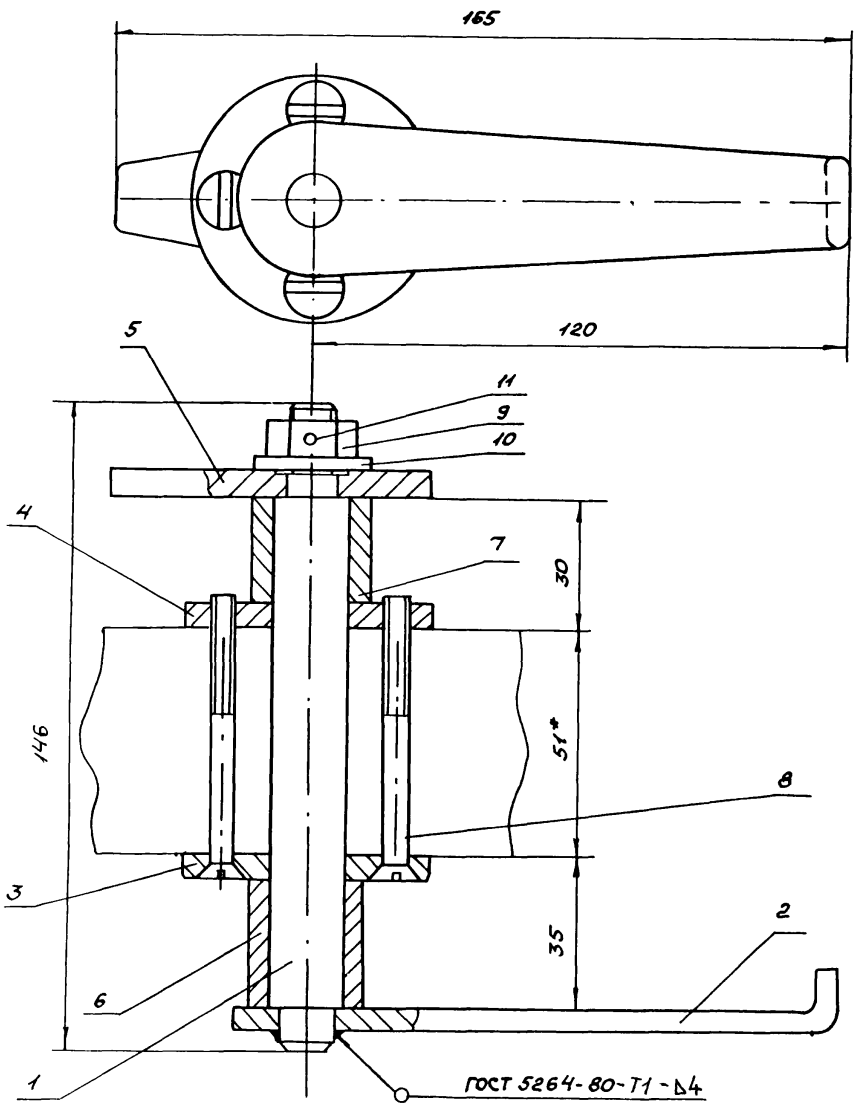

Формат	Зона	Поз.	Обозначение	Наименование	Кол.	Примечание
				Документация		
А3			1.174.1-1 0000000 ТО	Техническое описание	Х	
А3			1.174.1-1 0000000 РМ	Ведомость расхода материалов	Х	
				Детали		
А4		1	1.174.1-1 0000007	Ось О1	1	
А4		2	0000006	Ручка Р1	1	
А4		3	0000008	Шайба Ш1	1	
А4		4	0000009	Шайба Ш2	1	
А4		5	0000010	Сектор Ск1	1	
А4		6	0000011	Втулка В1	1	
А4		7	0000012	Втулка В2	1	
				Стандартные изделия		
Б4		8		Винт М6×65 кл 2-11		
				ГОСТ 17475-80*	4	
Б4		9		Гайка М10 кл 2-011		
				ГОСТ 5915-70	1	
Б4		10		Шайба 10-005		
				ГОСТ 11371-78*	1	
Б4		11		Шплинт 2,5×28-011		
				ГОСТ 397-79*	1	

* Размеры для справок

Отверстие под шплинт поз. 11 ф 2,5 сверлить при сборке

Нач.отд	Росинский		1.174.1-1 0060000
Н.контр.	Мокроусов		Замок дверной ЗД
Гл.конст.	Пальман		Стадия: Р; Масса: 0,932; Масштаб: 1:1
Гип	Стелнов		Лист; Листов 1
Ст.инж.	Мокроусов		ЦНИИЭП жилища

Рис. 1

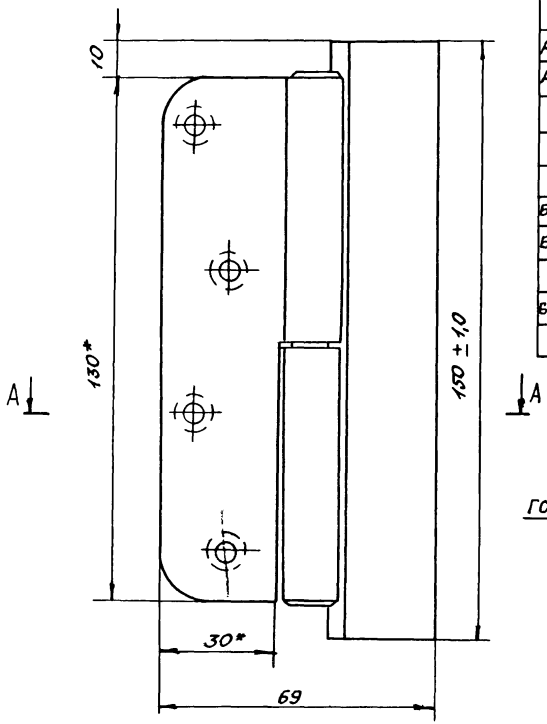

Формат	Зона	Поз.	Обозначение	Наименование	Кол. на исполнение 1.174.1-1 0070000-								Примечание
					–	01							
				Документация									
А3			1.174.1-1 0000000 ТО	Техническое описание	×	×							
А3			1.174.1-1 0000000 РМ	Ведомость расхода материалов	×	×							
				Стандартные изделия									
				Петли 5088-78*									
Б4		1		ПН1-130П	1								
Б4		2		ПН1-130Л		1							
				Материалы									
Б4		3		Уголок 45×28 ГОСТ 8510-86 Ст3 ГОСТ 535-79*	1	1							0,33 кг

Рис. 2
Остальное - см. рис. 1

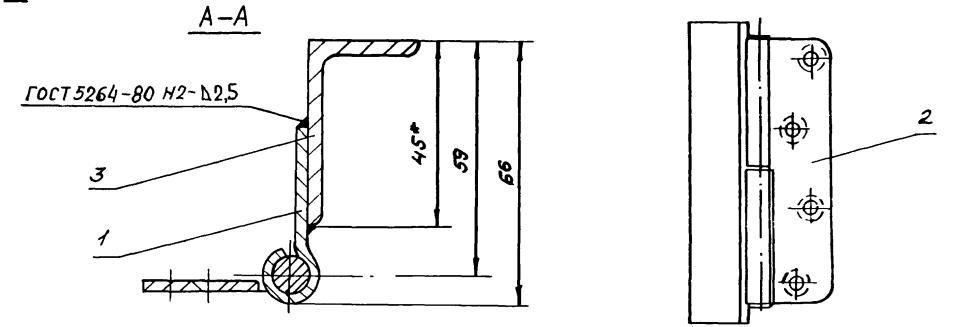

* Размеры для справок

Обозначение	Марка	Рис.
1.174.1-1 0070000	ПДл	1
–01	ПДл	2

Нач. отд	Росинский	
Н. контр	Некроусов	
Гл. конст	Пальман	
ГИП	Степнов	
Ст. инж.	Некроусов	

1.174.1-1 0070000

Петля дверная ПДл; ПДл

Стадия	Масса	Масштаб
Р	0,930	1:1
Лист	Листов 1	

ЦНИИЭП жилища

Инв.№ подл. | Подпись и дата | Взам. инв.№

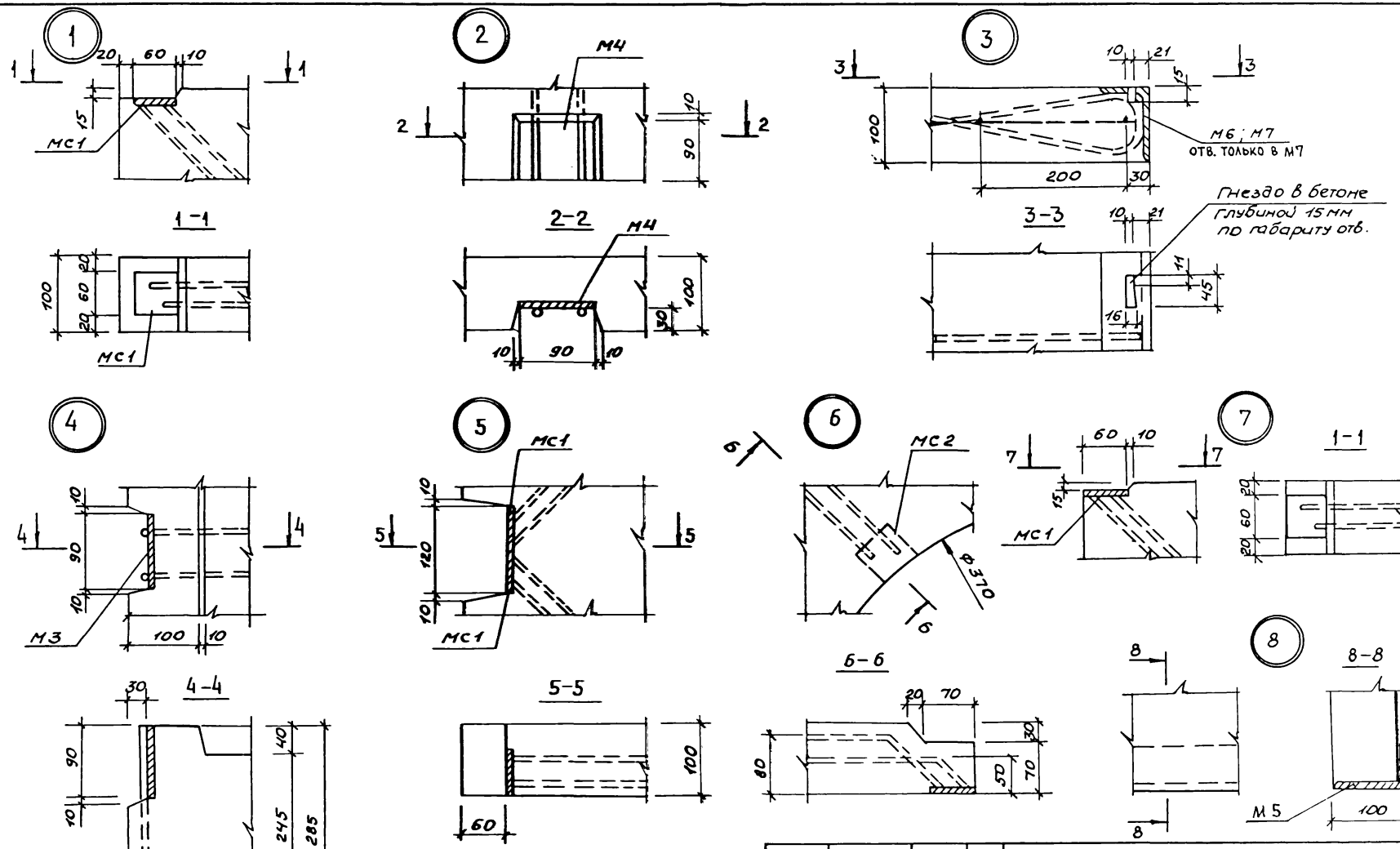

				1.174.1-1 0000000 Д1	
Нач.отд.	Росинский				
Н.контр.	Гидерман			Узлы 1...8	Стадия: Р; Лист: ; Листов: 1
Гл.конст.	Пальман				ЦНИИЭП жилища
ГИП	Пальман				
Вед.инж.	Домацина				
Ст.инж.	Кондратьева				

9

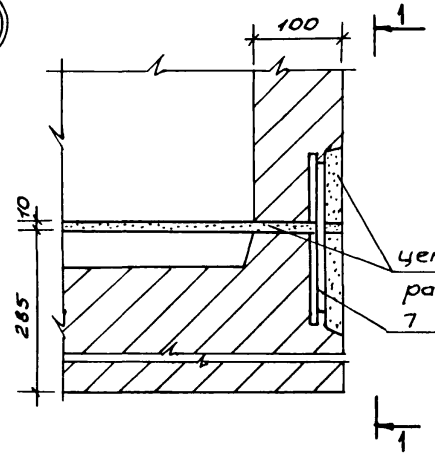

10

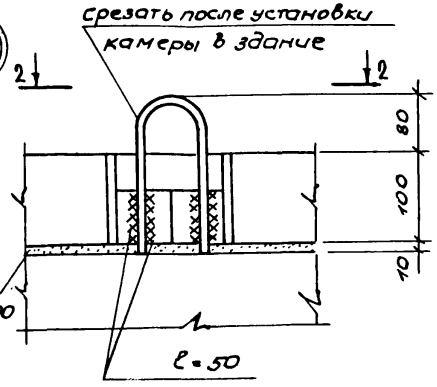

11

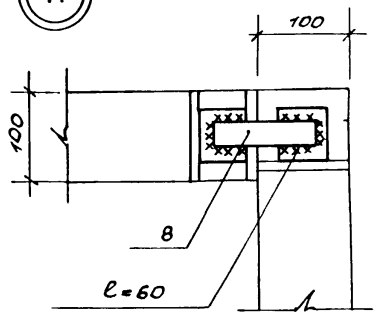

1-1

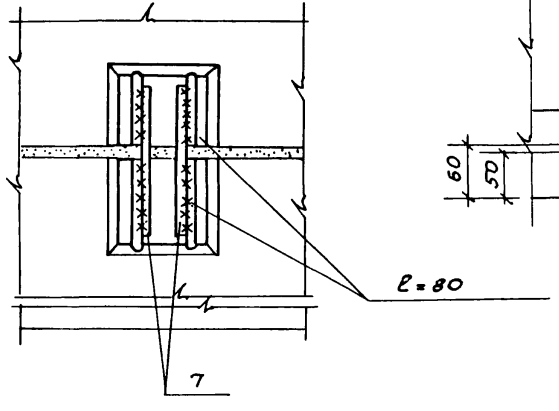

2-2

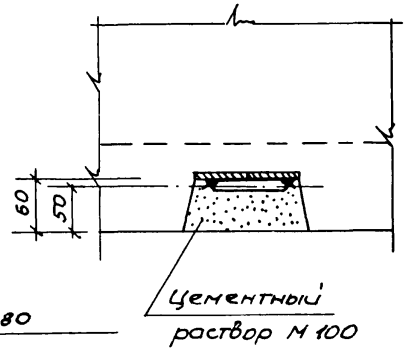

			1.174.1-1 0000000 Д2	
Нач.отд.	Росинский			
Н.контр.	Либерман			
Гл.конст.	Пальман		Узлы 9...11	Стадия: Р; Лист: ; Листов: 1
ГИП	Пальман			
Вед.инж.	Долмацкая			ЦНИИЭП жилища
Ст.инж.	Кондратьева			

Копировал 22458 36 Формат А3

Инв.№ подл. | Подпись и дата | Взам.инв.№

Б-Б

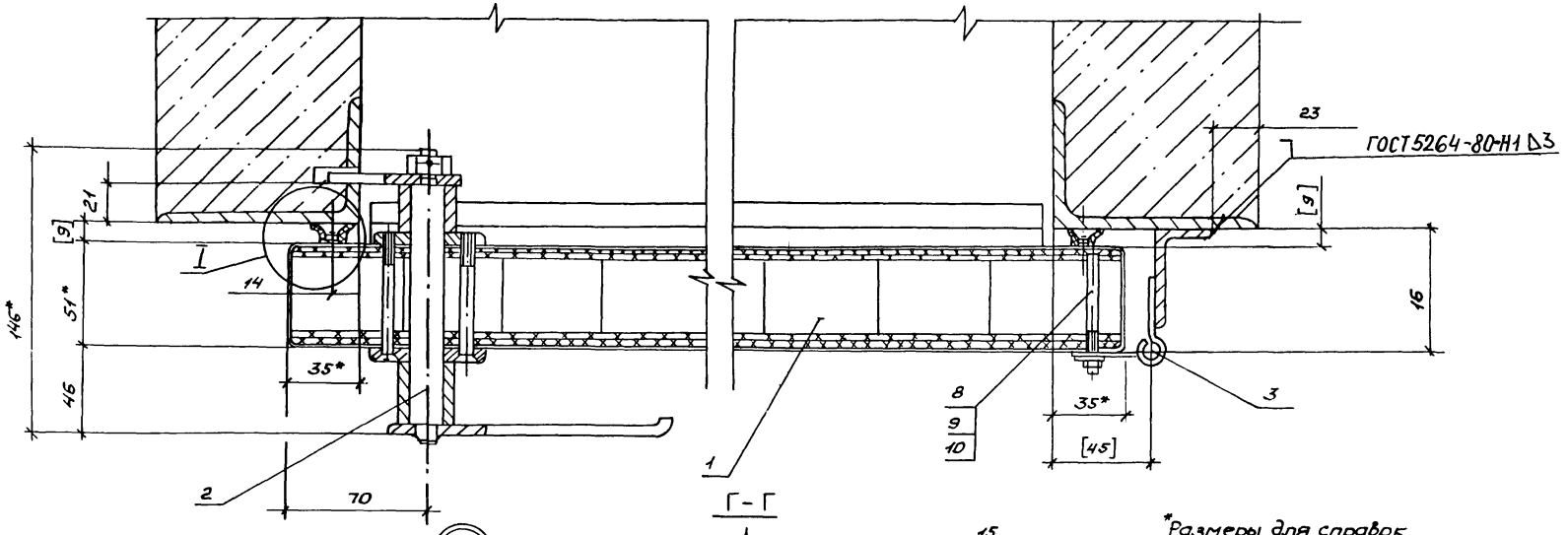

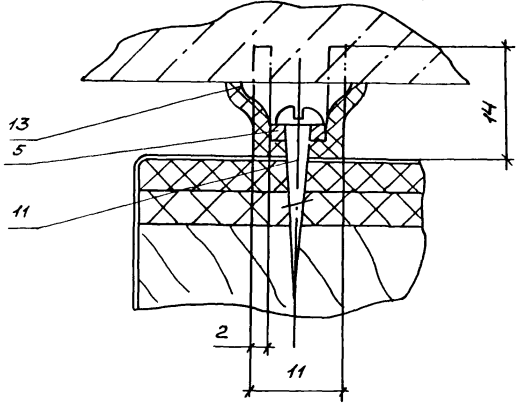

Г - Г

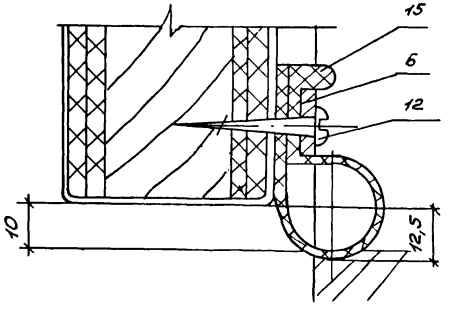

*Размеры для справок

Позиции см. спецификацию 1.174.1-1 0300000

Отверстия под шурупы сверлить при сборке по отверстиям в деталях 5; 6; 7

Петли поз. 3 приваривать к несущему уголку мусорокамеры по месту, с выдержкой указанных в [] скобках размеров

				1.174.1-1 0000000 ДЗ	
Нач. отд.	Росинский			Сечения Б-Б; Г-Г	Стадия: Р; Лист: ; Листов: 1
Н. контр	Мокроусов				ЦНИИЭП жилища
Гл. конс	Лальман				
ГИП	Степнов				
Ст. инж.	Мокроусов				

1

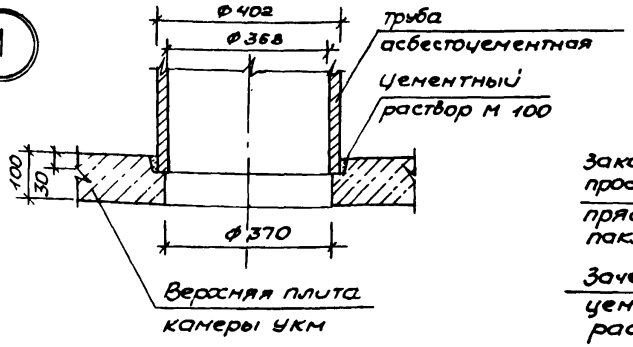

2

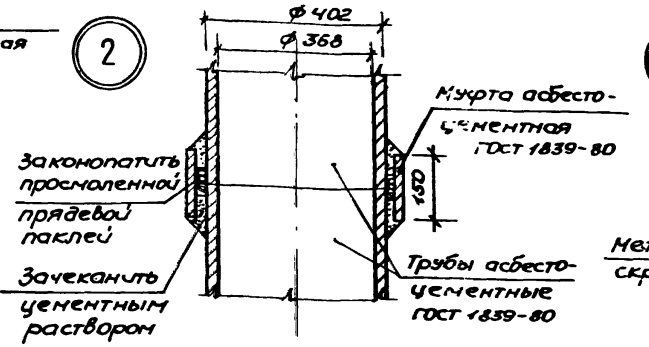

3

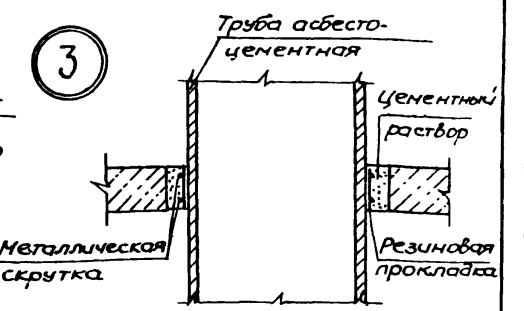

4

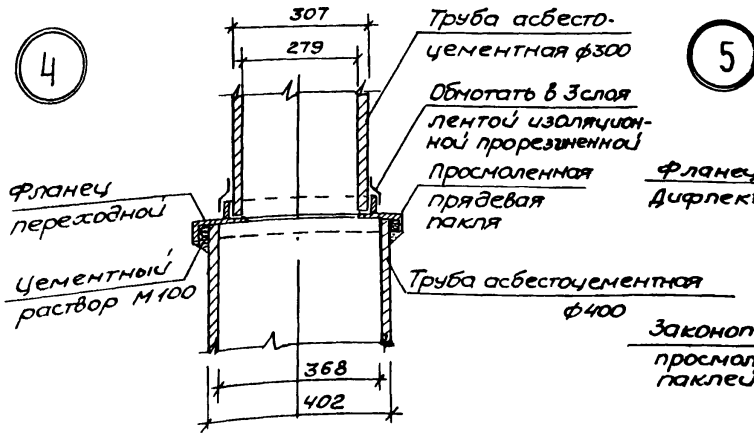

5

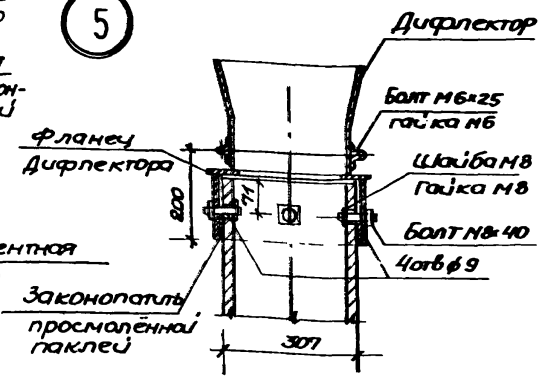

Нач.отд	Росинский		1.174.1-1 0000000 ДЧ			
Н.контр	Либерман					
Гл.конст	Польман		Узлы 1..5	Стадия	Лист	Листов
ГИП	Польман			Р		1
Ведущ.	Домощенко			ЦНИИЭП жилища		
Ст.инж.	Кондратьева					

Копировал 22458 38 Формат А3

Инв.№ подл. | Подпись и дата | Взам.инв.

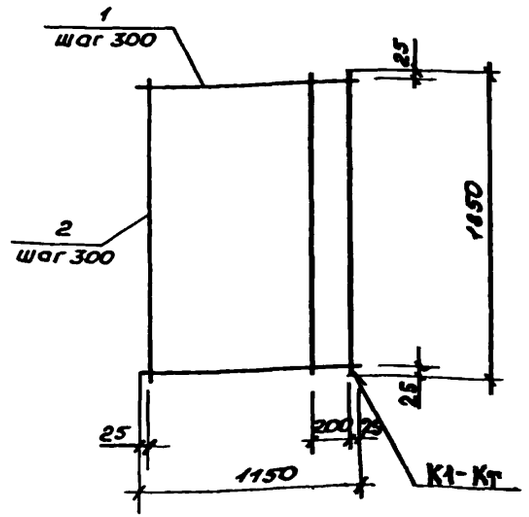

Формат	Зона	Поз.	Обозначение	Наименование	Кол.	Примеч.
				Детали		
БЧ		1		4ВрI ГОСТ 6727-80, ℓ=1150	7	0,11 кг
		2		6AIII ГОСТ 5781-82, ℓ=1850	5	0,41 кг

		1.174.1-1 0000100	
Отд.	Росинский	Сетка С1	Стадия: Р; Масса: 2,82; Масштаб:
Контр	Гиберман		Лист; Листов 1
Гл.конст.	Пальман		ЦНИИЭП жилища
ГИП	Пальман		
Вед.инж.	Долмацина		
Ст.инж	Кондратьева		

Формат А4

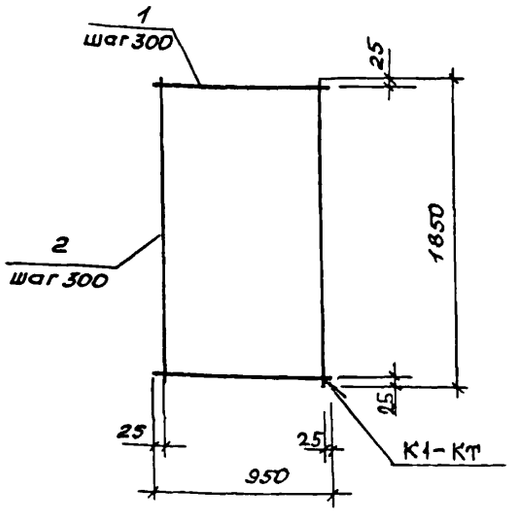

Формат	Зона	Поз.	Обозначение	Наименование	Кол.	Примеч.
				Детали		
БЧ		1		4ВрI ГОСТ 6727-80, ℓ=950	7	0,09 кг
		2		6AIII ГОСТ 5781-82, ℓ=1850	4	0,41 кг

Инв.№ подл. | Подпись и дата | Взам.инв.№

		1.174.1-1 0000200	
Нач.отд.	Росинский	Сетка С2	Стадия: Р; Масса: 2,27; Масштаб:
Н.контр.	Гиберман		Лист; Листов 1
Гл.конст	Пальман		ЦНИИЭП жилища
ГИП	Пальман		
Вед.инж.	Долмацина		
Ст.инж	Кондратьева		

Копировал 22458 38 Формат А4

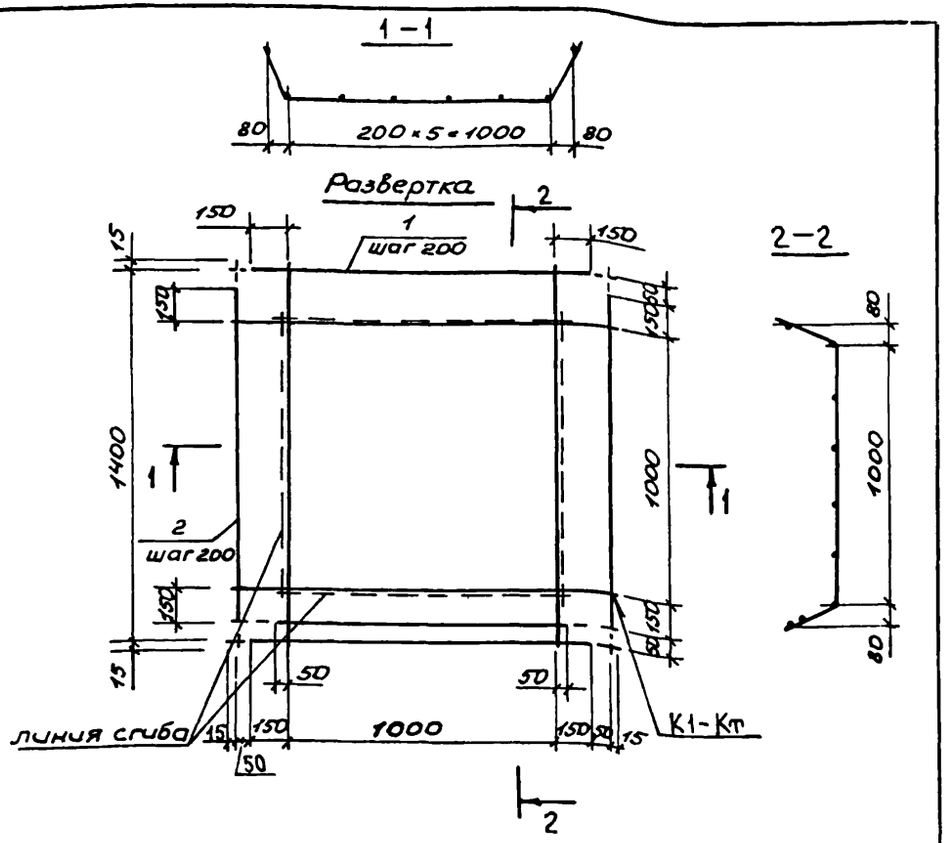

Формат	Зона	Поз.	Обозначение	Наименование	Кол	Примеч
				Детали		
Б4		1		6 А III ГОСТ 5781-82, ℓ=1430	9	0,32 кг
		2		6 А III ГОСТ 5781-82, ℓ=1430	8	0,32 кг

Участки стержней, указанные пунктиром, вырезать до гиба сетки
Концы крайних обрезанных стержней в местах перехлеста - сварить

Взам. инв. № | Подпись и дата | Инв. № подл.

Нач. отд.	Росинский		
Н. контр.	Гиберман		
Гл. конст.	Пальман		
ГИП	Пальман		
Вед. инж.	Долмацина		
Ст. инж.	Кондратьева		

1.174.1-1 0000300

Сетка С3

Стадия	Масса	Масштаб
Р	5,44	
Лист	Листов 1	

ЦНИИЭП жилища

Формат А4

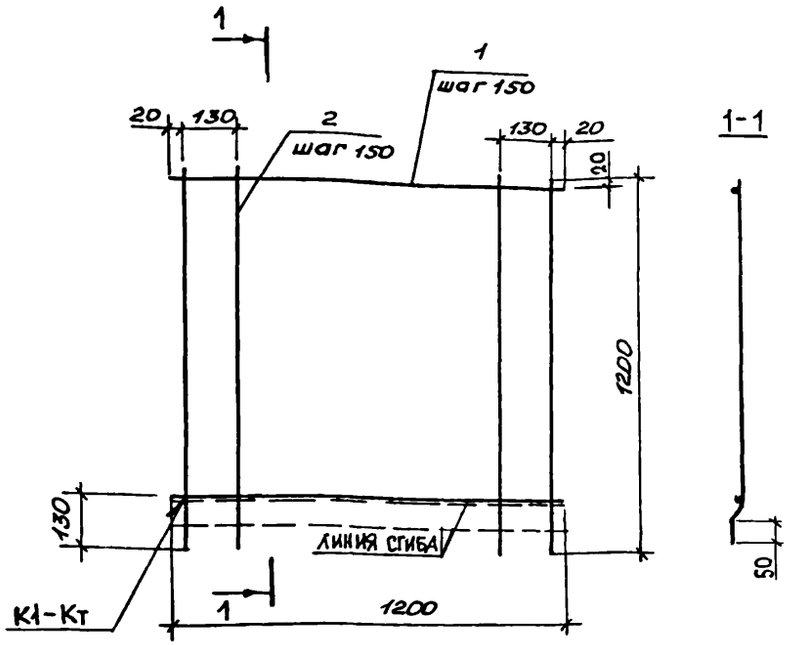

Формат	Зона	Поз.	Обозначение	Наименование	Кол	Примеч.
				Детали		
Б4		1		6 А III ГОСТ 5781-82, ℓ = 1200	8	0,27кг
		2		6 А III ГОСТ 5781-82, ℓ=1200	9	0,27кг

Взам. инв. № | Подпись и дата | Инв. № подл.

Нач. отд.	Росинский		
Н. контр.	Гиберман		
Гл. конст.	Пальман		
ГИП	Пальман		
Вед. инж.	Долмацина		
Ст. инж.	Кондратьева		

1.174.1-1 0000400

Сетка С4

Стадия	Масса	Масштаб
Р	4,59	
Лист	Листов 1	

ЦНИИЭП жилища

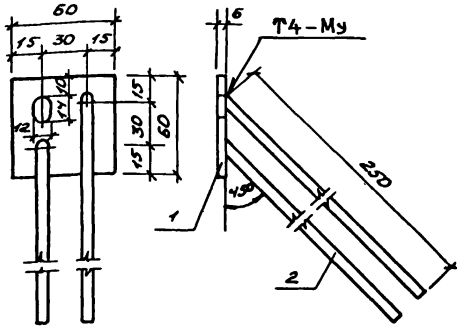

Формат	Зона	Поз.	Обозначение	Наименование	Кол.	Примеч.
				Детали		
БЧ		1		Полоса $\frac{Б\text{-}26\times60\ ГОСТ\ 103\text{-}76}{ВСт3кп2\ ГОСТ\ 380\text{-}71}$ $l=60$	1	0,17 кг
		2		8А III ГОСТ 5781-82, $l=250$	2	0,10 кг

1.174.1-1 0000500

Нач. отд.	Росинский	
Н.контр.	Гиберман	
Гл.конст.	Пальман	
Гип	Пальман	
Вед.инж.	Долмацина	
Ст.инж.	Кондратьева	

Изделие закладное МС1

Стадия	Масса	Масштаб
Р	0,37	

Лист | Листов 1

ЦНИИЭП жилища

Формат А4

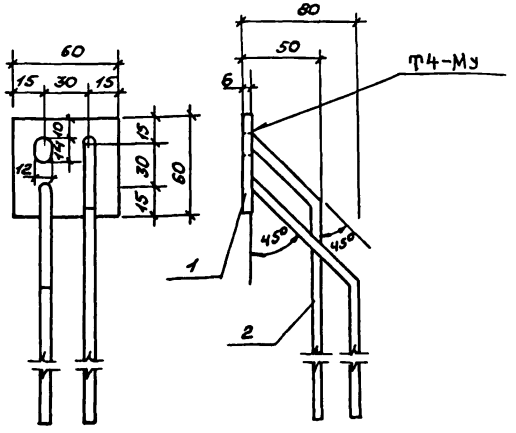

Формат	Зона	Поз.	Обозначение	Наименование	Кол.	Примеч.
				Детали		
БЧ		1		Полоса $\frac{Б\text{-}26\times60\ ГОСТ\ 103\text{-}76}{ВСт3кп2\ ГОСТ\ 380\text{-}71}$ $l=60$	1	0,17 кг
		2		8А III ГОСТ 5781-82, $l=400$	2	0,16 кг

Взам. инв. №

Подпись и дата

Инв. № подл.

1.174.1-1 0000600

Нач. отд.	Росинский	
Н.контр.	Гиберман	
Гл.конст.	Пальман	
Гип	Пальман	
Вед.инж.	Долмацина	
Ст.инж.	Кондратьева	

Изделие закладное МС2

Стадия	Масса	Масштаб
Р	0,49	

Лист | Листов 1

ЦНИИЭП жилища

Копировал 22458 41 Формат А4

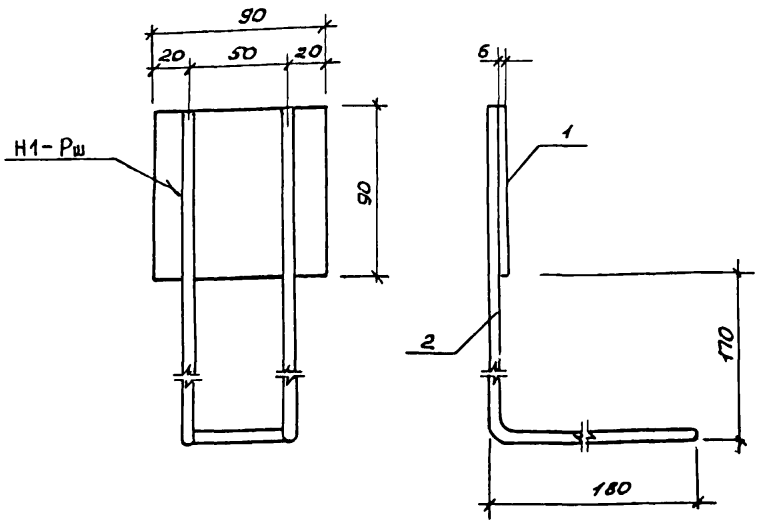

Формат	Зона	Поз.	Обозначение	Наименование	Кол.	Примеч.
				Детали		
А4		1		Полоса $\frac{Б\text{-}2\ 6\times90\ ГОСТ\ 103\text{-}76}{ВСт3кп2\ ГОСТ\ 380\text{-}71^{*}}$ $\ell=90$	1	0,38 кг
		2		12 А III ГОСТ 5781-82, $\ell=900$	1	0,80 кг

Нач. отд.	Росинский		
Н. контр.	Гиберман		
Гл. конст.	Пальман		
ГИП	Пальман		
Вед. инж.	Долмацина		
Ст. инж.	Кондратьева		

1.174.1-1 0000700

Изделие закладное М3

Стадия	Масса	Масштаб
Р	1,18	
Лист	Листов 1	

ЦНИИЭП жилища

Формат А4

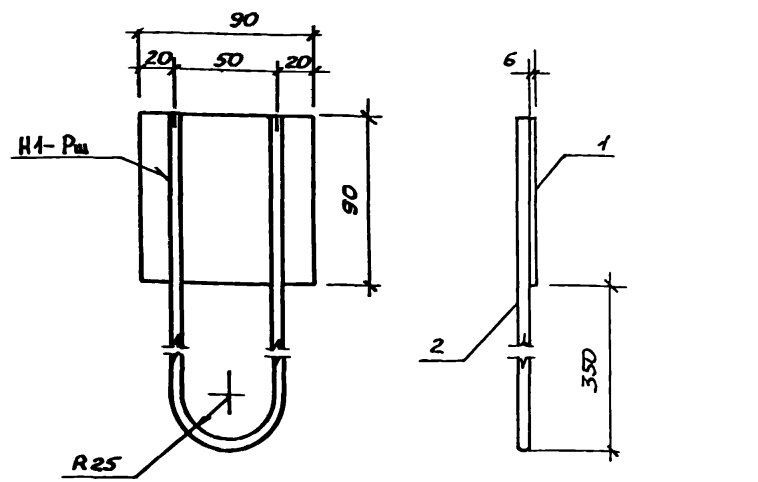

Формат	Зона	Поз.	Обозначение	Наименование	Кол.	Примеч.
				Детали		
А4		1		Полоса $\frac{Б\text{-}2\ 6\times90\ ГОСТ\ 103\text{-}76}{ВСт3кп2\ ГОСТ\ 380\text{-}71^{*}}$ $\ell=90$	1	0,38 кг
		2		12 А III ГОСТ 5781-82, $\ell=900$	1	0,80 кг

Нач. отд.	Росинский		
Н. контр.	Гиберман		
Гл. конст.	Пальман		
ГИП	Пальман		
Вед. инж.	Долмацина		
Ст. инж.	Кондратьева		

1.174.1-1 0000800

Изделие закладное М4

Стадия	Масса	Масштаб
Р	1,18	
Лист	Листов 1	

ЦНИИЭП жилища

Инв. № подл. | Подпись и дата | Взам. инв. №

Копировал 22458 42 Формат А4

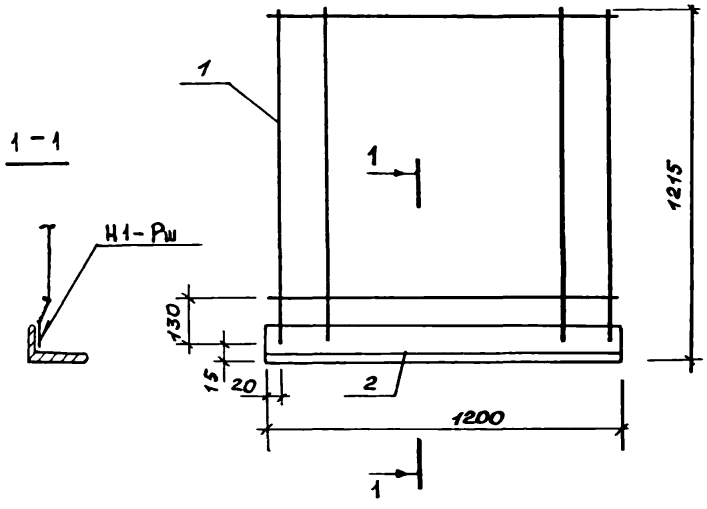

Формат	Зона	Поз.	Обозначение	Наименование	Кол.	Примеч.
				Сборочные единицы		
А4		1	1.174.1-1 0000400	Сетка С4	1	
				Детали		
		2		Уголок 100×63×6-Б-ГОСТ 8510-86 / ВСт3кп2-1-ГОСТ 535-79* L=1200	1	9,04 кг

	1.174.1-1 0000900		
Изделие закладное М5	Стадия	Масса	Масштаб
	Р	13,63	
	Лист	Листов 1	

Разраб.	Росинский
Контр.	Гиберман
Гл.конст.	Пальман
ГИП	Пальман
Вед.инж.	Долмацина
Ст. инж.	Кондратьева

Формат А4

Инв.№ подл. | Подпись и дата | Взам.инв.№

Стадия	Масса	Масштаб
Лист	Листов	

ЦНИИЭП жилища

Рис.1

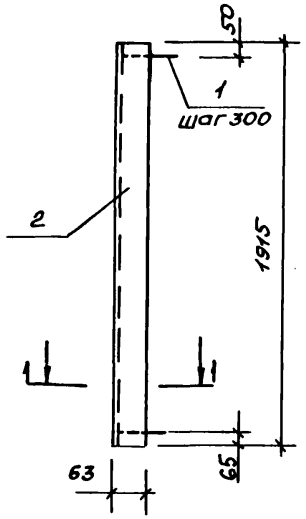

Рис.2
Зеркальное отражение
Остальное см. Рис.1

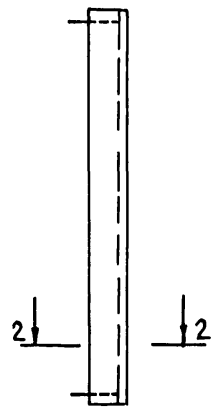

1-1

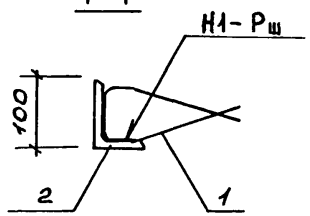

2-2



Формат	Зона	Поз.	Обозначение	Наименование	Кол. на 1.174.1-1 0001000- —	01			Примечание
				Детали					
				Стержень гнутый					
А4		1	1.174.1-1 0000002	АН1	7	7			
Б4		2		Уголок 100х63х6-Б-ГОСТ 8510-86 / Ст3кп2 -ГОСТ 535-79* Р=19,15	1	1			14,42 кг

Обозначение	Марка	Рис.
1.174.1-1 0001000	МБ	1
-01	М8	2

Нач.отд.	Росинский	
Н.контр.	Гидерман	
Гл.конст.	Пальман	
ГИП	Пальман	
Вед.инж.	Долмат...	
Ст.инж.	Кондр...	

1.174.1-1 0001000

Изделие закладное
МБ; М8

Стадия	Масса	Масштаб
Р	16,38	
Лист	Листов 1	

ЦНИИЭП жилища

Инв.№подл. | Подпись и дата | Взам.инв.№

Копировал

Формат А3

Рис.1

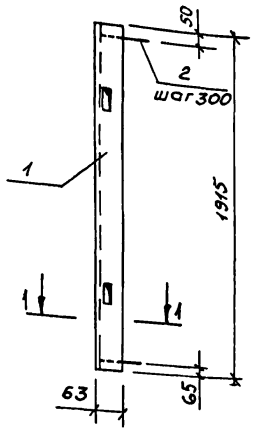

Рис.2
Зеркальное отражение
Остальное см. Рис.1

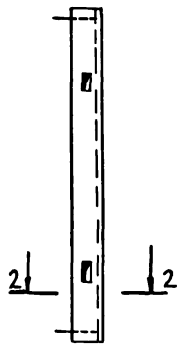

1-1

2-2

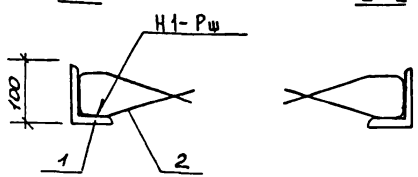

Формат	Зона	Поз.	Обозначение	Наименование	Кол. на изделии 1.174.1-1 0001100				Примечание
					–	01			
				Детали					
А4		1	1.174.1-1 0000001	Уголок М10	1				
			–01	М11		1			
				Стержень гнутый					
А4		2	0000002	АН1	7	7			

Обозначение	Марка	Рис.
1.174.1-1 0001100	М7	1
–01	М9	2

Нач.отд	Рясинский		
Н.контр.	Гиберман		
Гл.конст	Лальман		
ГИП	Лальман		
Вед.инж.	Долнацина		
Ст.инж.	Кондратьева		

1.174.1-1 0001100

Изделие закладное М7; М9

Стадия	Масса	Масштаб
Р	16,38	
Лист	Листов 1	

ЦНИИЭП жилища

Рис.1

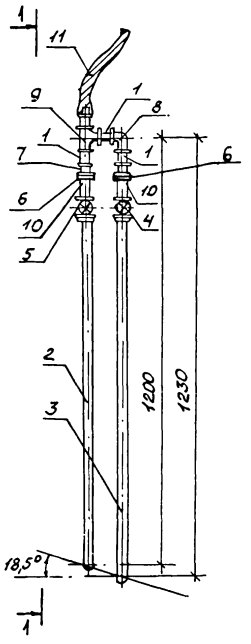

1-1

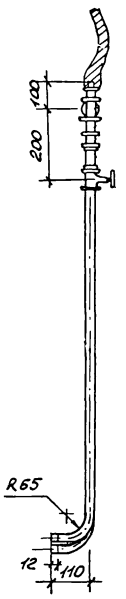

Рис.2
(Зеркальное отражение остальное-см. Рис.1)

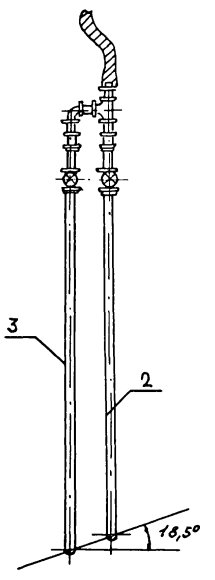

Формат	Зона	Поз.	Обозначение	Наименование	Кол. на испол. 1.174.1-1 0001200 —	Кол. на испол. 1.174.1-1 0001200 -01			Примечание
				Документация					
А3			1.174.1-1 0000000 ТО	Техническое описание	×	×			
А3			1.174.1-1 0000000 РС	Ведомость расхода стали	×	×			
А3			1.174.1-1 0000000 РМ	Ведомость расхода материалов	×	×			
				Сборочные единицы					
А3		1		Трубы Ц-р-15×2,5 ГОСТ 3262-75* ℓ=0,05	3	3			0,06 кг
А4		2	1.174.1-1 0000017	А1	1	1			1,29 кг
		3	-01	А2	1	1			1,32 кг
				Вентиль запорный муфтовый					
				латунный ГОСТ 9086-74					0,35 кг
БЧ		4		Исп. 1 Ф15	1	1			
БЧ		5		Исп. 2 Ф15	1	1			
БЧ		6		Контргайка Ф15 ГОСТ 8969-75	2	2			0,03 кг
БЧ		7		Муфта прямая короткая					
				Ф15 ГОСТ 8954-75	2	2			0,07 кг
БЧ		8		Уголок прямой Ф15					
				ГОСТ 8946-75	1	1			0,09 кг
БЧ		9		Тройник прямой Ф15					
				ГОСТ 8948-75	1	1			0,13 кг
БЧ		10		Сгон Ф15 ГОСТ 8969-75	2	2			0,12 кг
БЧ		11		Шланг резиновый					
				ГОСТ 5496-78 ℓ=1,5 м	1	1			0,60 кг

Обозначение	Марка	Рис.
1.174.1-1 0001200	СД1	1
-01	СД2	2

Нач.отд.	Росинский	
Н.контр.	Гиберман	
Гл.конс.	Пальман	
ГИП	Пальман	
Вед.инж.	Домашина	
Ст.инж.	Кондратьева	

1.174.1-1 0001200

Сантехнические детали СД1; СД2

Стадия	Масса	Масштаб
Р	4,75	
Лист	Листов 1	

ЦНИИЭП жилища

Копировал 22458 46 Форма

Рис.2

(Зеркальное отражение Остальное-См. Рис.1)

Рис.1

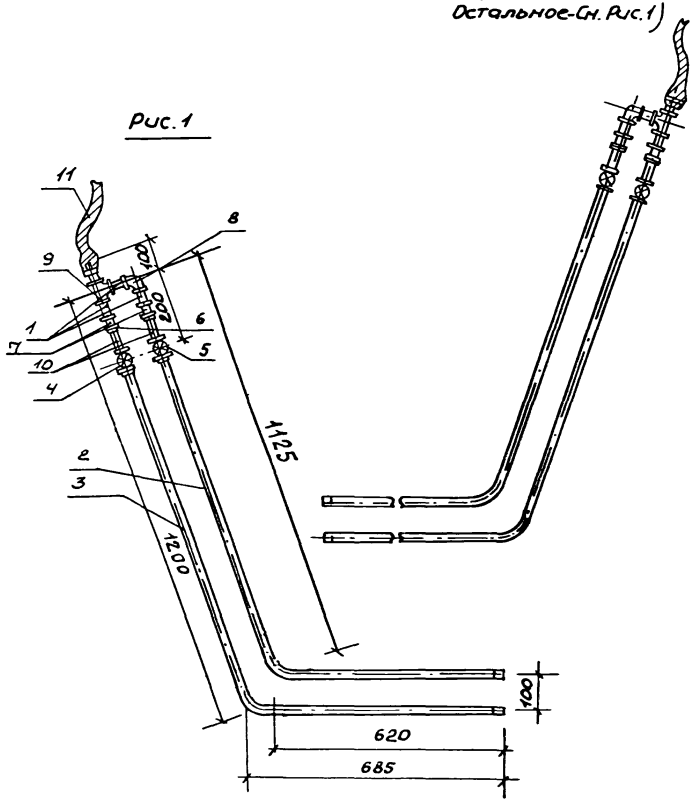

Формат	Зона	Поз.	Обозначение	Наименование	кол. на испол. 1.174.1-1 0001300- —	01			Примечание
				Документация					
А3			1.174.1-1 0000000 ТО	Техническое описание	×	×			
А3			1.174.1-1 0000000 РС	Ведомость расхода стали	×	×			
А3			1.174.1-1 0000000 РМ	Ведомость расхода материалов	×	×			
				Сборочные единицы					
А3		1		Трубы Ц-Р-15х25 ГОСТ 3262-75* ℓ=0,05	3	3			0,06 кг
А4		2	1.174.1-1 0000017-02	А3	1	1			1,79 кг
		3	-03	А4	1	1			1,95 кг
				Вентиль запорный муфтовый					
				латунный ГОСТ 9086-74					0,35 кг
БЧ		4		исп. 1 ф15	1	1			
БЧ		5		исп. 2 ф15	1	1			
БЧ		6		Контргайка ф15 ГОСТ 8969-75	2	2			0,03 кг
БЧ		7		Муфта прямая короткая					
				ф15 ГОСТ 8954-75	2	2			0,07 кг
БЧ		8		Уголок прямой ф15					
				ГОСТ 8946-75	1	1			0,09 кг
БЧ		9		Тройник прямой ф15					
				ГОСТ 8948-75	1	1			0,13 кг
БЧ		10		Сгон ф15 ГОСТ 8969-75	2	2			0,12 кг
БЧ		11		Шланг резиновый					
				ГОСТ 5496-78 ℓ=1,5 м	1	1			0,60 кг

Обозначение	Марка	Рис.
74.1-1 0001300	СД3	1
-01	СД4	2

Нач. отд	Росинский		
Н. контр	Гиберман		
Гл. конст	Пальман		
ГИП	Пальман		
Вед. инж.	Домашинская		
Ст. инж.	Кондратьева		

1.174.1-1 0001300

Сантехнические детали СД3, СД4

Стадия	Масса	Масштаб
Р	5,88	
Лист	Листов 1	

ЦНИИЭП жилища

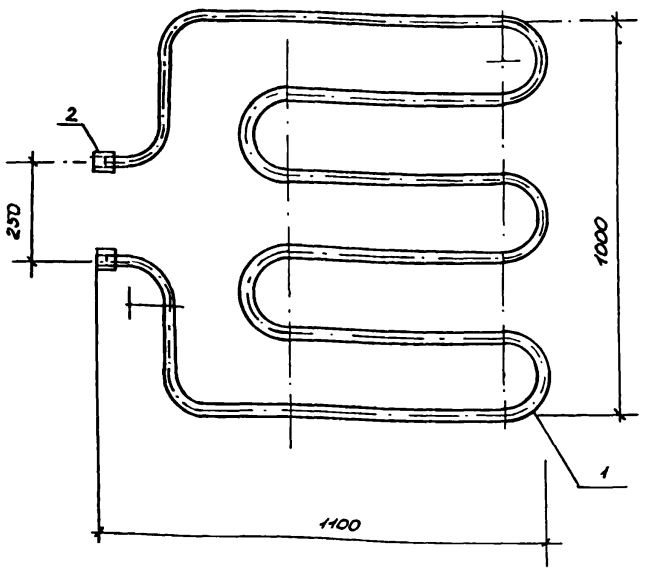

Формат	Зона	Поз.	Обозначение	Наименование	Кол.	Примеч.
				Детали		
А4		1	1.174.1-1 0000016	Змеевик 3-1	1	11,37кг
Б4		2		ТРУБА 25 х 2,8 ГОСТ 3262-75* ℓ=0,06	2	0,14 кг

Нач. отд.	Росинский	
Н. контр.	Гиберман	
Гл. конст.	Пальман	
ГИП	Пальман	
Вед. инж.	Долмашинова	
Ст. инж.	Кондратьева	

1.174.1-1 0001400

Сантехническая деталь СД5

Стадия	Масса	Масштаб
Р	11,65	
Лист	Листов 1	

ЦНИИЭП жилища

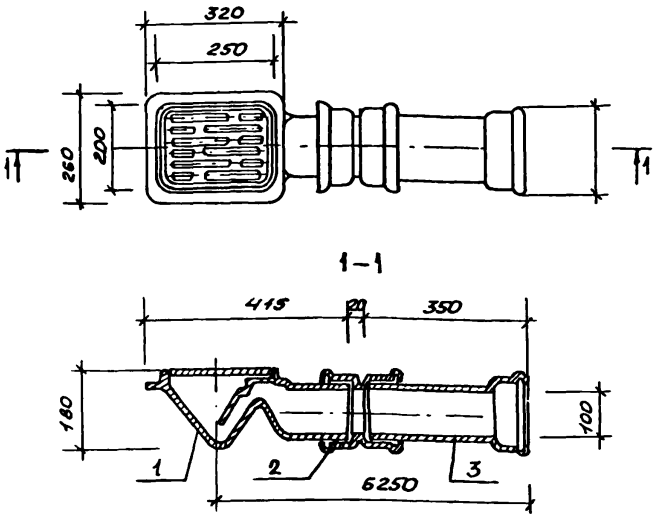

Формат	Зона	Поз.	Обозначение	Наименование	Кол.	Примеч.
				Детали		
Б4		1		Трап чугунный эмалированный с прямым отводом Т100Б ГОСТ 1811-81	1	15,0 кг
Б4		2		Муфта МФ-100 ГОСТ 6942.22-80	1	3,2 кг
Б4		3		Патрубок М00-350 ГОСТ 6942.4-80	1	5,9 кг

Нач. отд.	Росинский	
Н. контр.	Гиберман	
Гл. конст.	Пальман	
ГИП	Пальман	
Вед. инж.	Долмашинова	
Ст. инж.	Кондр	

1.174.1-1 0001500

Сантехническая деталь СД6

Стадия	Масса	Масштаб
Р	24,10	
Лист	Листов 1	

ЦНИИЭП жилища

Инв. № подл. | Подпись и дата | Взам. инв. №

Инв. № подл. | Подпись и дата | Взам. инв. №

Рис.1

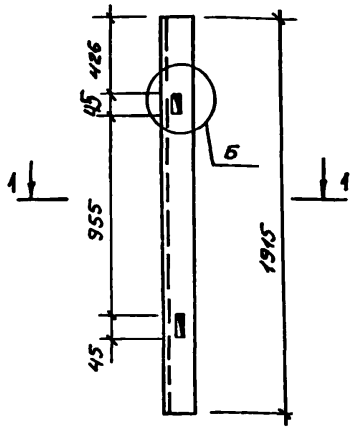

Рис.2
Зеркальное отражение
Остальное см. Рис.1

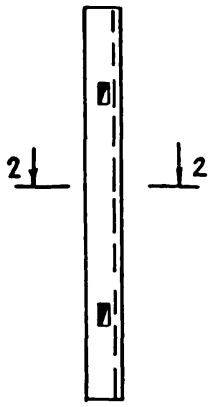

1-1



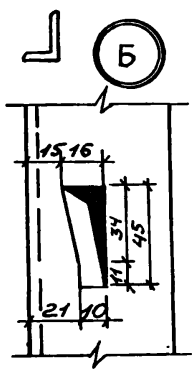

Обозначение	Марка	Рис.
1.174.1-1 0000001	М10	1
-01	М11	2

			1.174.1-1 0000001		
Нач. отд.	Росинский		Уголок М10; М11	Стадия: Р	Масса: 14,42
Н.контр.	Гиберман			Масштаб:	
Гл.конст.	Пальман			Лист	Листов 1
ГИП	Пальман		Уголок 100х63х6-Б-ГОСТ 8510-86 ВСт3кп2 ГОСТ 535-79* ℓ=1915	ЦНИИЭП жилища	
Вед.инж.	Долмацина				
Ст.инж.	Кондратьева				

Формат А4

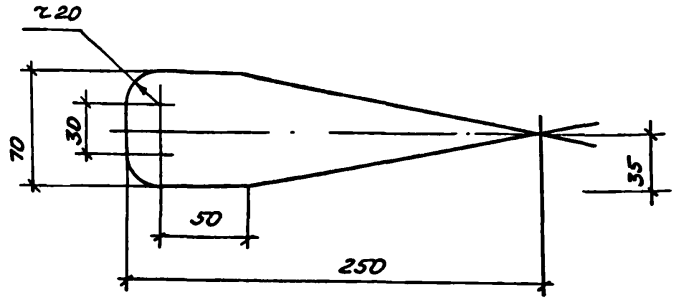

Инв.№подл. | Подпись и дата | Взам.инв.№

			1.174.1-1 0000002		
Нач. отд.	Росинский		Стержень гнутый АН 1	Стадия: Р	Масса: 0,28
Н.контр.	Гиберман			Масштаб:	
Гл.конст.	Пальман			Лист	Листов 1
ГИП	Пальман		ф8 AIII ГОСТ 5781-82, ℓ=700	ЦНИИЭП жилища	
Вед.инж.	Долмацина				
Ст.инж.	Кондратьева				

Копировал 22458 49 Формат А4

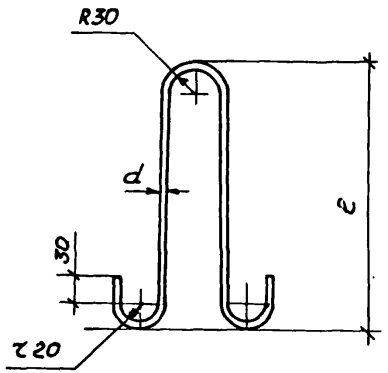

Обозначение	Марка	Размеры, мм			Масса, кг
		Длина заготовки	d	ℓ	
1.174.1-1 0000003	П1	900	8	350	0,36
-01	П2	1300	12	550	1,15

Нач.отд	Росинский		1.174.1-1 0000003		
Н.контр	Гиберман		Петля строповочная П1; П2	Стадия: Р	Масса: См. табл.	Масштаб:
Гл.конст	Пальман			Лист	Листов 1
ГИП	Пальман		Сталь класса А-I ГОСТ 5781-82	ЦНИИЭП жилища	
Вед.инж	Долмацина				
Ст.инж.	Кондратьева				

Инв.№подл. | Подпись и дата | Взам.инв.№

Формат А4

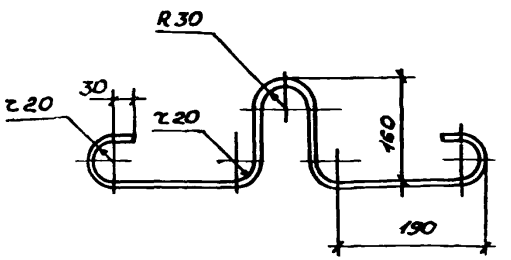

Нач.отд	Росинский		1.174.1-1 0000004		
Н.контр	Гиберман		Петля строповочная П3	Стадия: Р	Масса: 0,36	Масштаб:
Гл.конст	Пальман			Лист	Листов 1
ГИП	Пальман		ВАI ГОСТ 5781-82, ℓ=910	ЦНИИЭП жилища	
Вед.инж	Долмацина				
Ст.инж.	Кондратьева				

Инв.№подл. | Подпись и дата | Взам.инв.№

Копировал 22458 50 Формат

Развертка

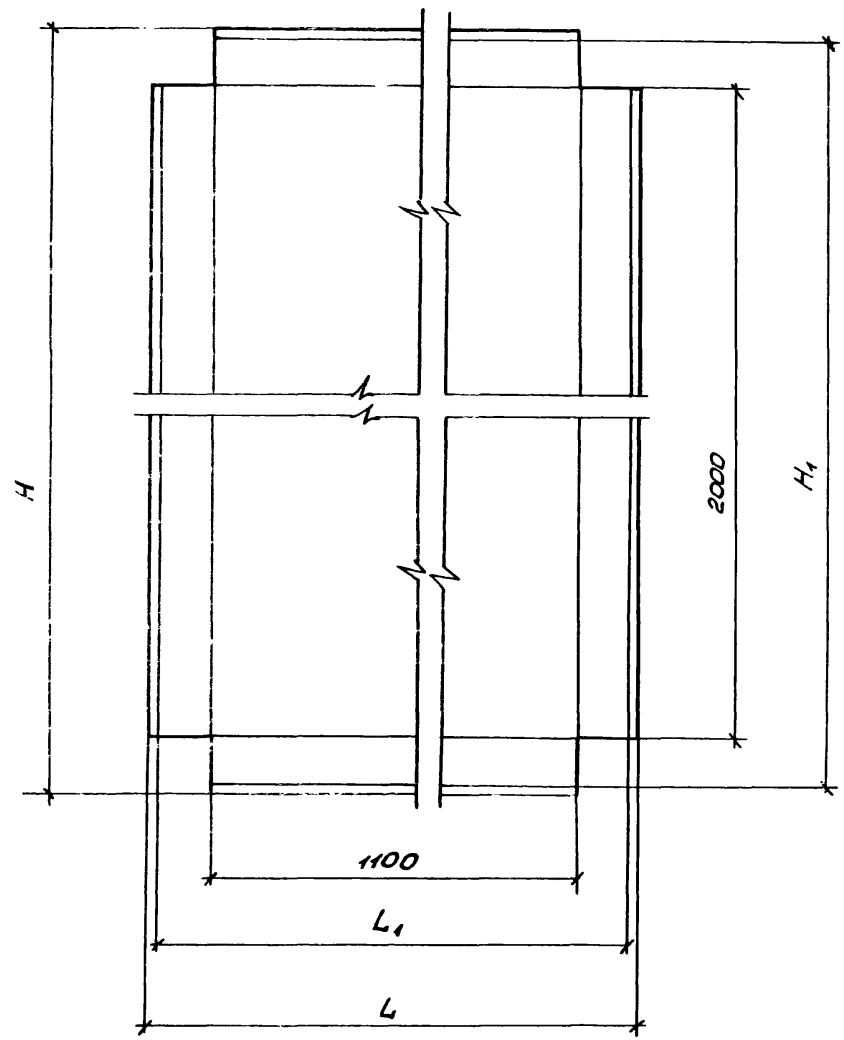

Обозначение	H, мм	H1, мм	L, мм	L1, мм	Масса, кг
1.174.1-1 0000005	2118	2100	1218	1200	10,15
-01	2040	2020	1240	1220	9,82

Нач.отд.	Росинский		
Н.контр.	Мокроусов		
Гл.конст.	Пальмон		
ГИП	Степнов		
Ст.инж.	Мокроусов		

1.174.1-1 0000005

Обшивка О

Стадия	Масса	Масштаб
Р	См. табл.	1:5
Лист	Листов 1	

Сталь тонколистовая оцинкованная δ=0,5 ГОСТ 14918-80

ЦНИИЭП жилища

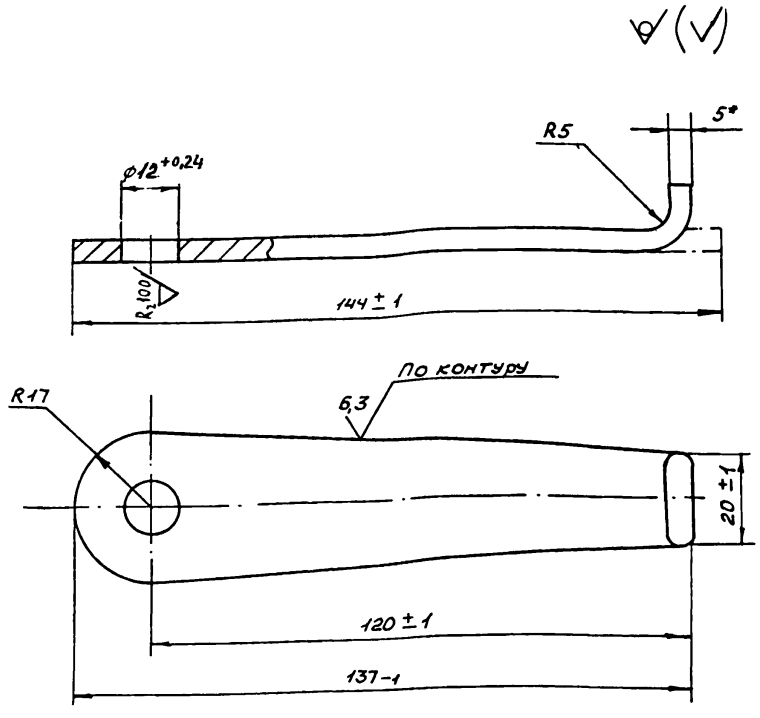

1.* Размеры для справок

				1.174.1-1 0000006		
				Ручка Р1	Стадия: Р	Масса: 0,23	Масштаб: 1:1
					Лист	Листов 1
Нач.отд	Росинский			Лист 5 ГОСТ 19903-74* / Ст3 ГОСТ 14637-79	ЦНИИЭП жилища	
Н.контр	Мокроусов					
Гл.конс	Пальман					
ГИП	Степнов					
Ст.инж	Мокроусов					

Копировал Формат А4

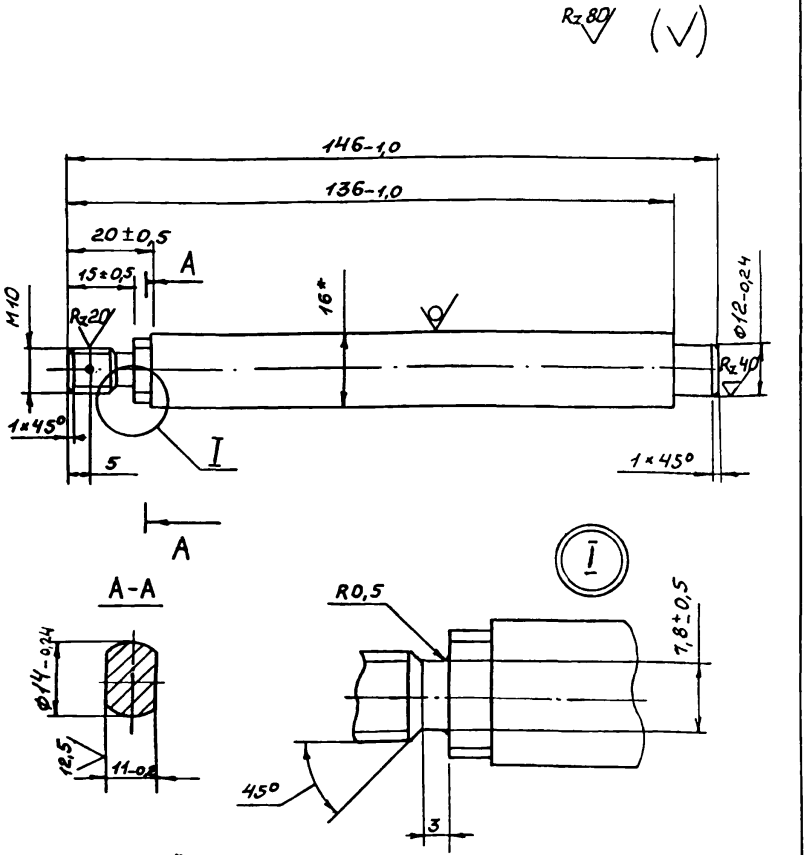

* Размеры для справок

Отверстие ф2,5 под шплинт сверлить при сборке

				1.174.1-1 0000007		
				Ось 01	Стадия: Р	Масса: 0,24	Масштаб: 1:1
					Лист	Листов 1
Нач.отд	Росинский			Круг В16 ГОСТ 2590-71* / Ст3 ГОСТ 535-79*	ЦНИИЭП жилища	
Н.контр.	Мокроусов					
Гл.конст	Пальман					
ГИП	Степнов					
Ст.инж.	Мокроу					

Копировал 22458 52 Формат А4

Инв.№ подл. | Подпись и дата | Взам.инв.№

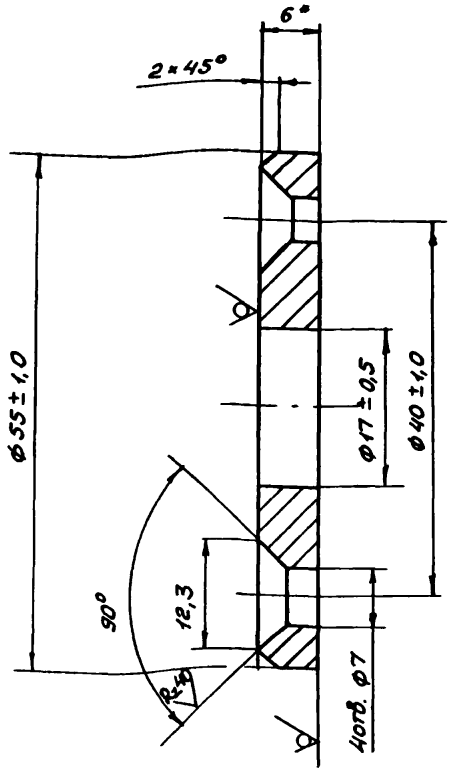

* Размеры для справок

				1.174.1-1 0000008		
				Шайба Ш1	Стадия: Р	Масса: 0,1	Масштаб: 2:1
					Лист	Листов 1
Нач.отд.	Росинский			Лист 6 ГОСТ 19903-74* / Ст3 ГОСТ 14637-79	ЦНИИЭП жилища	
Н.контр.	Мокроусов					
Гл.конст.	Пальман					
ГИП	Степнов					
Ст.инж.	Мокроусов					

Копировал Формат А4

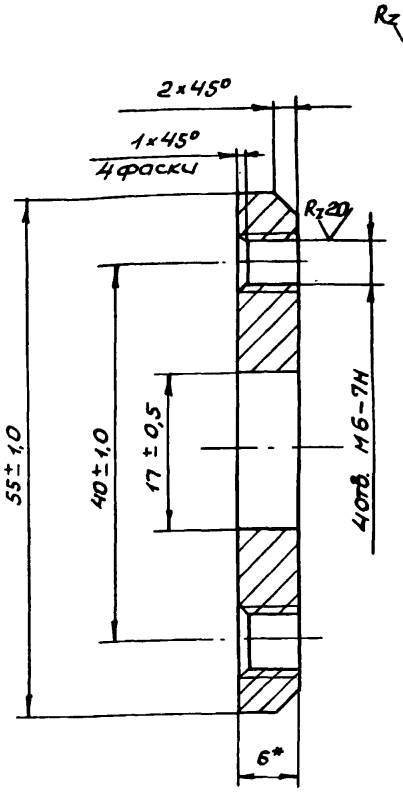

* Размеры для справок

Инв.№ подл. | Подпись и дата | Взам.инв.№

				1.174.1-1 0000009		
				Шайба Ш2	Стадия: Р	Масса: 0,1	Масштаб: 2:1
					Лист	Листов 1
Нач.отд.	Росинский			Лист 6 ГОСТ 19903-74* / Ст3 ГОСТ 14637-79	ЦНИИЭП жилища	
Н.контр.	Мокроусов					
Гл.конст.	Пальман					
ГИП	Степнов					
Ст.инж.	Мокроусов					

Копировал 22458 53 Формат А4

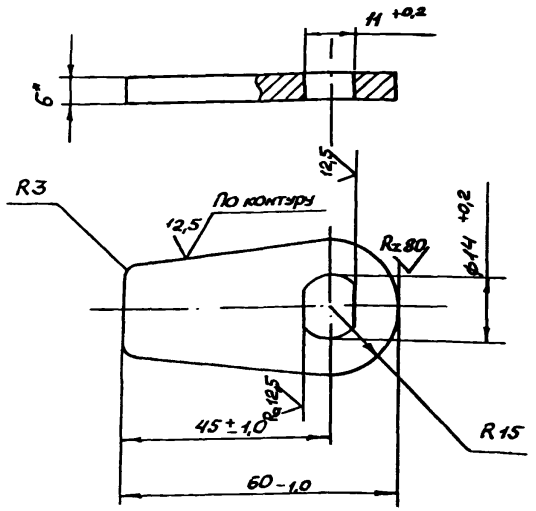

* Размеры для справок

Нач.отд.	Росинский		1.174.1-1 0000010		
Н.контр.	Мокроусов		Сектор Ск1	Стадия: Р	Масса: 0,05	Масштаб: 1:1
Гл.конст.	Пальман			Лист	Листов 1
ГИП	Степнов		Полоса 6×30 ГОСТ 103-76* / Ст3 ГОСТ 535-79*	ЦНИИЭП жилища	
Ст.инж.	Мокроусов				

Инв.№подл. | Подпись и дата | Взам.инв.№

Копировал Формат А4

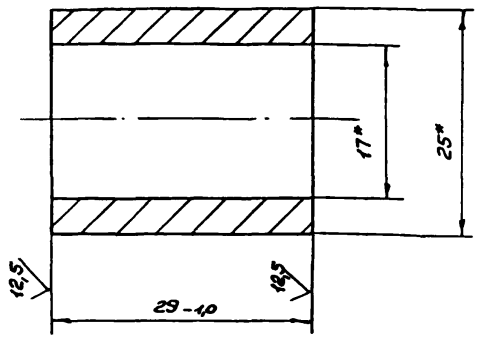

* Размеры для справок

Нач.отд.	Росинский		1.174.1-1 0000011		
Н.контр.	Мокроусов		Втулка В1	Стадия: Р	Масса: 0,1	Масштаб: 2:1
Гл.конст.	Пальман			Лист	Листов 1
ГИП	Степнов		Труба 25×4 ГОСТ 8732-78* / А20 ГОСТ 8731-74*	ЦНИИЭП жилища	
Ст.инж.	Мокроусов				

Инв.№подл. | Подпись и дата | Взам.инв.№

Копировал 22458 54 Формат А4

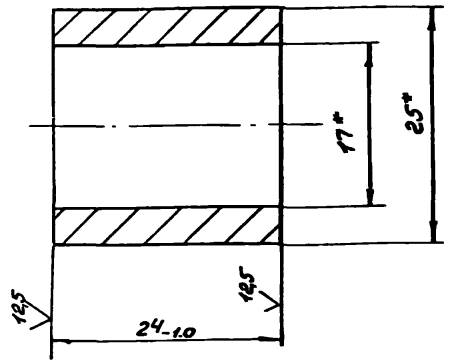

1. * Размеры для справок

			1.174.1-1 0000012		
Ч.отд.	Росинский		Втулка В2	Стадия: Р	Масса: 0,08	Масштаб: 2:1
Н.контр.	Мокроусов			Лист	Листов 1
Гл.конст.	Пальман		Труба 25×4 ГОСТ 8732-78* / А20 ГОСТ 8731-74*	ЦНИИЭП жилища	
ГИП	Стелнов				
Ст.инж.	Мокроусов				

Копировал Формат А4

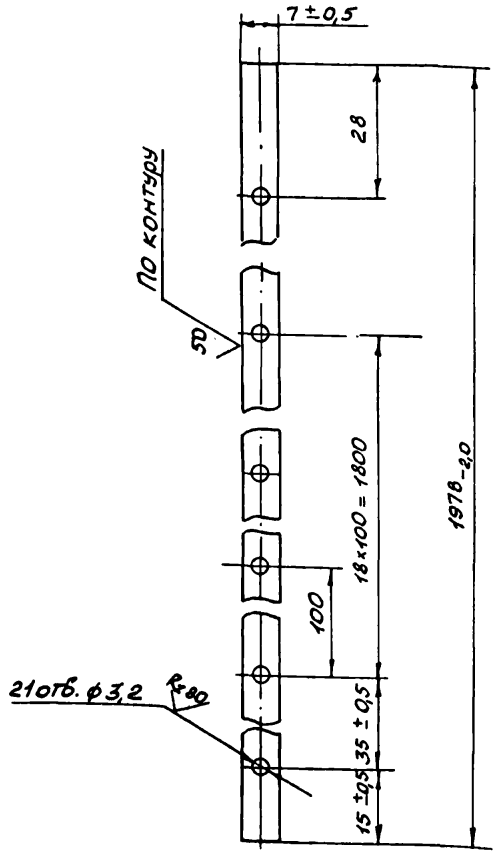

			1.174.1-1 С000013		
Нач.отд.	Росинский		Планка Пл1	Стадия: Р	Масса: 0,21	Масштаб: 1:1
Н.контр.	Мокроусов			Лист	Листов 1
Гл.конст.	Пальман		Лента 2 ГОСТ 6009-74* / Ст2 ГОСТ 535-79*	ЦНИИЭП жилища	
ГИП	Стелнов				
Ст.инж.	Мокроусов				

Инв.№подл. | Подпись и дата | Взам.инв.№

Копировал 22458 55 Формат А4

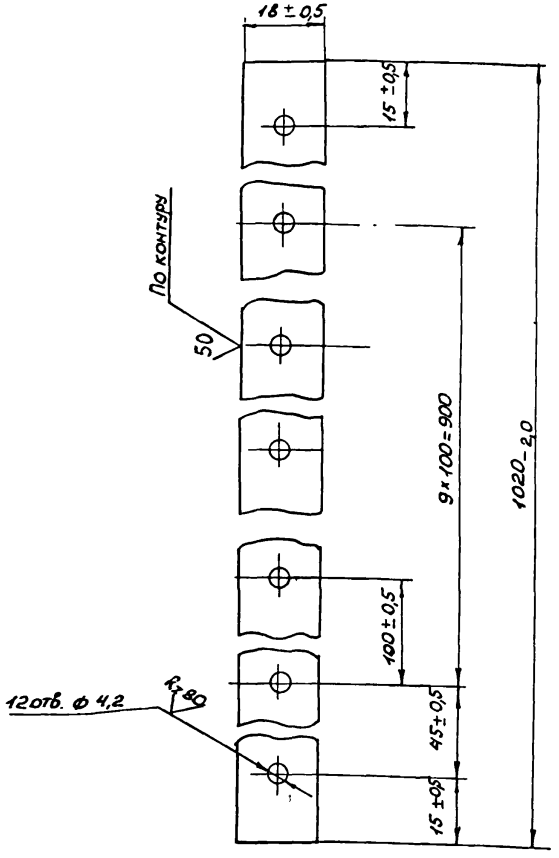

			1.174.1-1 0000014		
			Планка Пл 2	Стадия: Р	Масса: 0,43 / Масштаб: 1:1
				Лист	Листов 1
Нач.отд.	Росинский		Лента 2 ГОСТ 6009-74* / Ст.2 ГОСТ 535-79*	ЦНИИЭП жилища	
Н.контр.	Мокроусов				
Гл.конс.	Пальман				
ГИП	Степнов				
Ст.инж.	Мокроусов				

Копировал Формат А4

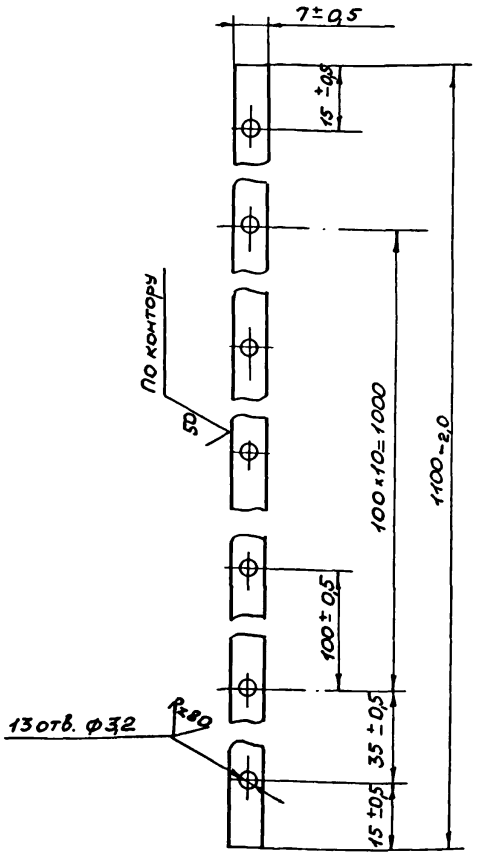

			1.174.1-1 0000015		
			Планка Пл 3	Стадия: Р	Масса: 0,12 / Масштаб: 1:1
				Лист	Листов 1
Нач.отд.	Росинский		Лента 2 ГОСТ 6009-74* / Ст.2 ГОСТ 535-79*	ЦНИИЭП жилища	
Н.контр.	Мокроусов				
Гл.конс.	Пальман				
ГИП	Степнов				
Ст.инж.	Чокрс				

Копировал 22458 56 Формат А4

Инв.№ подл. | Подпись и дата | Взам.инв.№

Инв.№ подл. | Подпись и дата | Взам.инв.№

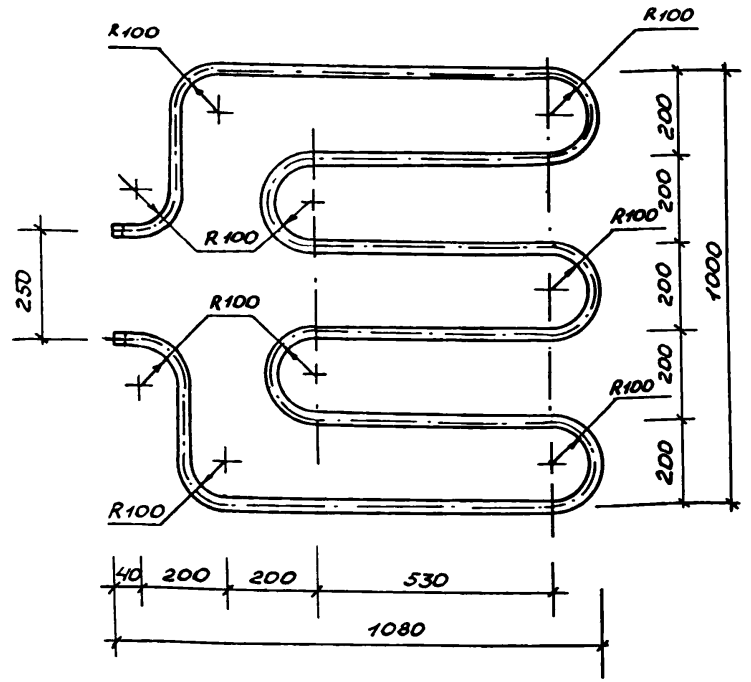

			1.174.1-1 0000016		
			Змеевик 3-1	Стадия: Р	Масса: 11,37
				Масштаб:	
Нач.отд.	Росинский			Лист	Листов 1
Н.контр.	Либерман				
Гл.конст.	Пальман				
ГИП	Пальман		ТРУБА 20 х 2,5 ГОСТ 3262-75*	ЦНИИЭП жилища	
Вед.инж.	Долмацинова				
Ст.инж.	Кондратьева				

Копировал

Рис.1

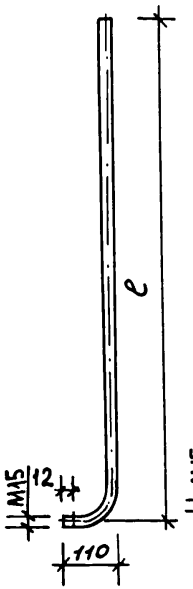

Рис.2

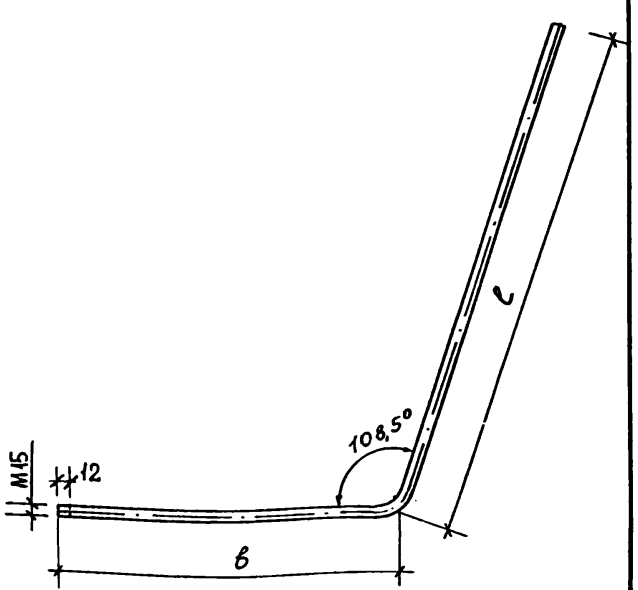

Обозначение	Марка	Рис.	Размеры, мм: длина заготовки	ℓ	в	Масса, кг
1.174.1-1 0000017	А1	1	1110	1000	—	1,29
-01	А2		1140	1140	—	1,32
-02	А3	2	1545	925	620	1,79
-03	А4		1685	1000	685	1,95

			1.174.1-1 0000017		
			Трубы А1; А2; А3; А4	Стадия: Р	Масса: См. табл.
				Масштаб:	
Нач.отд.	Росинский			Лист	Листов 1
Н.контр.	Либерман				
Гл.конст.	Пальман				
ГИП	Пальман		Труба Ц-Р-15х2,5 ГОСТ 3262-75*	ЦНИИЭП жилища	
Вед.инж.	Долмацинова				
Ст.инж.	Кондратьева				

Копировал 22458 57 Формат А3

Марка изделия	Изделия арматурные								Всего	Изделия закладные																Всего	Общий расход, кг
	Арматура класса									Арматура класса			Прокат марки						Труба водогазопроводная оцинкованная стальная			Чугунные изделия					
	А-I			А-III			Вр-I			А-III			ВСт3кп2														
	ГОСТ 5781-82						ГОСТ 6727-80			ГОСТ 5781-82			ГОСТ 103-76*				ГОСТ 8510-72*		ГОСТ 3262-75*			ГОСТ 1811-81	ГОСТ 6942.22-80	ГОСТ 6942.1-80			
	ф8	ф12	Итого	ф6	ф8	Итого	ф4	Итого		ф8	ф12	Итого	-6×60	-6×90	-8×30	Итого	100×63×8	Итого	ф20	ф25	Итого	Т1006	МФ-1001	1-100-350	Итого		
УКМ 1п	2,16	8,18	10,34	15,77	9,56	25,33	2,17	2,17	37,84	3,68	9,60	13,28	2,72	4,56	0,48	7,76	37,88	37,88	11,37	0,28	11,65	15,00	3,20	5,90	24,10	94,67	132,51
УКМ 1-2п	2,16	8,18	10,34	15,77	9,56	25,33	2,17	2,17	37,84	3,68	9,60	13,28	2,72	4,56	0,48	7,76	37,88	37,88	11,37	0,28	11,65	15,00	3,20	5,90	24,10	94,67	132,51
УКМ 1-3п	2,16	8,18	10,34	15,77	9,56	25,33	2,17	2,17	37,84	3,68	9,60	13,28	2,72	4,56	0,48	7,76	37,88	37,88	11,37	0,28	11,65	15,00	3,20	5,90	24,10	94,67	132,51
УКМ 1-4п	2,16	8,18	10,34	15,77	9,56	25,33	2,17	2,17	37,84	3,68	9,60	13,28	2,72	4,56	0,48	7,76	37,88	37,88	11,37	0,28	11,65	15,00	3,20	5,90	24,10	94,67	132,51
УКМ 1л	2,16	8,18	10,34	15,77	9,56	25,33	2,17	2,17	37,84	3,68	9,60	13,28	2,72	4,56	0,48	7,76	37,88	37,88	11,37	0,28	11,65	15,00	3,20	5,90	24,10	94,67	132,51
УКМ 1-2л	2,16	8,18	10,34	15,77	9,56	25,33	2,17	2,17	37,84	3,68	9,60	13,28	2,72	4,56	0,48	7,76	37,88	37,88	11,37	0,28	11,65	15,00	3,20	5,90	24,10	94,67	132,51
УКМ 1-3л	2,16	8,18	10,34	15,77	9,56	25,33	2,17	2,17	37,84	3,68	9,60	13,28	2,72	4,56	0,48	7,76	37,88	37,88	11,37	0,28	11,65	15,00	3,20	5,90	24,10	94,67	132,51
УКМ 1-4л	2,16	8,18	10,34	15,77	9,56	25,33	2,17	2,17	37,84	3,68	9,60	13,28	2,72	4,56	0,48	7,76	37,88	37,88	11,37	0,28	11,65	15,00	3,20	5,90	24,10	94,67	132,51

Инв. № подл. | Подпись и дата | Взам. инв. №

Нач. отд.	Росинский	
Н. контр.	Гиберман	
Гл. конст.	Пальмат	
ГИП	Пальмат	
Вед. инж.	Долмацинко	
Ст. инж.	Кондратьева	

1.174.1-1 0000000 РС

Ведомость расхода стали и чугуна на УКМ

Стадия	Лист	Листов
Р		1

ЦНИИЭП жилища

№ строки	Наименование материала единица измерения	Код материала	Код ед. изм.	Марка изделия, количество на марку. УКМ 1П	УКМ1-2П	УКМ1-3П	УКМ1-4П	УКМ 1Л	УКМ1-2Л	УКМ1-3Л	УКМ1-4Л
1.	Арматура класса А-I ГОСТ5781-82, кг	093000	166	10,34	10,34	10,34	10,34	10,34	10,34	10,34	10,34
2	Арматура класса А-III ГОСТ5781-82, кг	093004	166	38,61	38,61	38,61	38,61	38,61	38,61	38,61	38,61
3	Арматура класса Вр-I ГОСТ6727-80, кг	121400	166	2,17	2,17	2,17	2,17	2,17	2,17	2,17	2,17
4	Прокат марки ВСт3кп2 ГОСТ103-76*, кг		166	7,76	7,76	7,76	7,76	7,76	7,76	7,76	7,76
5	ГОСТ8510-72*, кг		166	37,88	37,88	37,88	37,88	37,88	37,88	37,88	37,88
6	Труба водогазопроводная черная										
7	ГОСТ3262-75*, кг	131700	166	11,65	11,65	11,65	11,65	11,65	11,65	11,65	11,65
8	Чугунные изделия ГОСТ1811-81, кг	492500	166	15,00	15,00	15,00	15,00	15,00	15,00	15,00	15,00
9	ГОСТ6942.22-80, кг		166	3,20	3,20	3,20	3,20	3,20	3,20	3,20	3,20
10	ГОСТ6942.4-80, кг		166	5,90	5,90	5,90	5,90	5,90	5,90	5,90	5,90
11	Итого стали арматурной, кг		166	51,12	51,12	51,12	51,12	51,12	51,12	51,12	51,12
12	Итого проката, кг		166	45,64	45,64	45,64	45,64	45,64	45,64	45,64	45,64
13	Итого стали в натуральной массе, кг		166	96,76	96,76	96,76	96,76	96,76	96,76	96,76	96,76
14	В том числе по указанному сортаменту:										
15	Сталь мелкосортная, кг	093300	166	19,94	19,94	19,94	19,94	19,94	19,94	19,94	19,94
16	Катанка, кг	093400	166	29,01	29,01	29,01	29,01	29,01	29,01	29,01	29,01
17	Металлоизделия промышл. назначения, кг	120000	166	2,17	2,17	2,17	2,17	2,17	2,17	2,17	2,17
18	Итого стали приведенной к классу А-I, кг		166	68,74	68,74	68,74	68,74	68,74	68,74	68,74	68,74
19	то же к стали Ст3, кг		166	45,64	45,64	45,64	45,64	45,64	45,64	45,64	45,64
20	Бетон тяжелый класса В12,5, м³		113	0,66	0,66	0,66	0,66	0,66	0,66	0,66	0,66
21	Бетон тяжелый класса В20, м³		113	0,50	0,50	0,50	0,50	0,50	0,50	0,50	0,50
22	Плитка керамическая ГОСТ6787-80, м²		055	1,25	1,25	1,25	1,25	1,25	1,25	1,25	1,25

Нач. отд.	Росинский	
Н. контр.	Гиберман	
Гл. констр	Польман	
ГИП	Польман	
Вед. инж.	Долмацина	
Ст. инж.	Кондратьева	

1.174.1-1 0000000 РМ

Ведомость расхода материалов на УКМ

Стадия	Лист	Листов
Р		1

ЦНИИЭП жилища

Номер строки	Наименование материала и единица измерения	Код		Количество на изделие	
		Материал	Ед. изм.	ДМп	ДМл
1	Пиломатериалы необрезные м³	533100	113	0,2184	0,2184
2	Плита волокнистая твердая δ=4мм м²	533622	055	5,625	5,625
3	Картон асбестовый δ=5мм м²		055	4,5	4,5
4	Петля шт	498300	776	3	3
5	Сталь кровельная оцинкованная δ=0,5мм кг	097400	166	20	20
6	Сталь мелкосортная круглая ф16 кг	095300	166	0,249	0,249
7	Сталь среднесортная угловая 45×48 кг	095200	166	1,027	1,027
8	Сталь тонколистовая от 1,9 до 3,9мм кг	097200	166	1,006	1,006
9	Сталь толстолистовая от 4мм кг	097100	166	0,5	0,5
10	Трубы стальные катаные м	131300	006	0,05	0,05

Инв.№ подл. | Подпись и дата | Взам. инв.№

Нач. отд.	Росинский		
Н. контр.	Мокроусов		
Гл. конст.	Пальмов		
ГИП	Степнов		
Ст. инж.	Мокроусов		

1.174.1-1 0000000 РМ

Ведомость расхода материалов на двери ДМп, ДМл

Стадия	Лист	Листов
Р		1

ЦНИИЭП жилища

№ строки	Наименование материала и единицы измерения	Код материала	ед. изм.	Код и марка изделия, количество на марку															
				5 УКМ 1П	10 УКМ 1П	5 УКМ 1-2П	10 УКМ 1-2П	5 УКМ 1-3П	10 УКМ 1-3П	5 УКМ 1-4П	10 УКМ 1-4П	5 УКМ 1Л	10 УКМ 1Л	5 УКМ 1-2Л	10 УКМ 1-2Л	5 УКМ 1-3Л	10 УКМ 1-3Л	5 УКМ 1-4Л	10 УКМ 1-4Л
1	Трубы водопроводные легкие																		
	оцинкованные ф 15мм м		006	2,45	2,45	2,45	2,45	3,43	3,43	3,43	3,43	2,45	2,45	2,45	2,45	3,43	3,43	3,43	3,43
2	Вентиль запорный муфтовый																		
	латунный исп. 1 шт		796	1	1	1	1	1	1	1	1	1	1	1	1	1	1	1	1
	исп. 2 шт		796	1	1	1	1	1	1	1	1	1	1	1	1	1	1	1	1
3	Контргайка ф 15мм шт		796	2	2	2	2	2	2	2	2	2	2	2	2	2	2	2	2
4	Муфта прямая короткая ф15мм шт		796	2	2	2	2	2	2	2	2	2	2	2	2	2	2	2	2
5	Уголок прямой ф15мм шт		796	1	1	1	1	1	1	1	1	1	1	1	1	1	1	1	1
6	Тройник прямой ф15мм шт		796	1	1	1	1	1	1	1	1	1	1	1	1	1	1	1	1
7	Сгон ф15мм шт		796	2	2	2	2	2	2	2	2	2	2	2	2	2	2	2	2
8	Шланг резиновый м		006	1,5	1,5	1,5	1,5	1,5	1,5	1,5	1,5	1,5	1,5	1,5	1,5	1,5	1,5	1,5	1,5
9	Труба водогазопроводная чер-																		
	ная обыкновенная ф 20мм м		006	6,85	6,85	6,85	6,85	6,85	6,85	6,85	6,85	6,85	6,85	6,85	6,85	6,85	6,85	6,85	6,85
	ф 25мм м		006	0,12	0,12	0,12	0,12	0,12	0,12	0,12	0,12	0,12	0,12	0,12	0,12	0,12	0,12	0,12	0,12
10	Трап чугунный эмалированный																		
	с прямым отводом т1006 шт		796	1	1	1	1	1	1	1	1	1	1	1	1	1	1	1	1
11	Муфта МФ-100 шт		796	1	1	1	1	1	1	1	1	1	1	1	1	1	1	1	1
12	Патрубок П-100-350 шт		796	1	1	1	1	1	1	1	1	1	1	1	1	1	1	1	1
13	Шибер Ш1 600 шт		796	1	1	1	1	1	1	1	1	1	1	1	1	1	1	1	1
14	Контейнер КСК1 шт		796	1		1		1		1		1		1		1		1	
15	Контейнер КСК2 шт		796		1		1		1		1		1		1		1		1

Нач.отд.	Росинский	
Н.контр	Гиберман	
Гл.конст.	Пальманн	
ГИП	Пальманн	
Вед.инж.	Долгацина	
Ст.инж.	Кондратьева	

1.174.1-1 0000000 РМ

Ведомость расхода материалов на сантехоборудование

Стадия	Лист	Листов
Р		1

ЦНИИЭП жилища

gost.e-ecolog.ru