ТИПОВЫЕ СТРОИТЕЛЬНЫЕ КОНСТРУКЦИИ, ИЗДЕЛИЯ И УЗЛЫ

СЕРИЯ 1.073.9-1

КРЕПЛЕНИЕ НА ПРУЖИНЯЩИХ ЗАЩЕЛКАХ ОБЛИЦОВОЧНЫХ ПЛИТ ИЗ РАЗЛИЧНЫХ МАТЕРИАЛОВ К СТЕНАМ И КОЛОННАМ В ИНТЕРЬЕРЕ ПРОИЗВОДСТВЕННЫХ, ОБЩЕСТВЕННЫХ, АДМИНИСТРАТИВНЫХ И БЫТОВЫХ ЗДАНИЙ

ВЫПУСК 1

УКАЗАНИЯ ПО ПРИМЕНЕНИЮ УЗЛЫ ОБЛИЦОВОК СТЕН И КОЛОНН

РАБОЧИЕ ЧЕРТЕЖИ

Уралтипроект, 620062, г.Екатеринбург, ул.Чебышева,4
Зак. 827 Инв. 1065-01 Тираж 450
Сдано в печать [illegible] 1992 г.

1065-01

gost.e-ecolog.ru

ТИПОВЫЕ СТРОИТЕЛЬНЫЕ КОНСТРУКЦИИ, ИЗДЕЛИЯ И УЗЛЫ

СЕРИЯ 1.073.9-1

КРЕПЛЕНИЕ НА ПРУЖИНЯЩИХ ЗАЩЕЛКАХ ОБЛИЦОВОЧНЫХ ПЛИТ ИЗ РАЗЛИЧНЫХ МАТЕРИАЛОВ К СТЕНАМ И КОЛОННАМ В ИНТЕРЬЕРЕ ПРОИЗВОДСТВЕННЫХ, ОБЩЕСТВЕННЫХ, АДМИНИСТРАТИВНЫХ И БЫТОВЫХ ЗДАНИЙ

ВЫПУСК I

УКАЗАНИЯ ПО ПРИМЕНЕНИЮ УЗЛЫ ОБЛИЦОВОК СТЕН И КОЛОНН

РАБОЧИЕ ЧЕРТЕЖИ

РАЗРАБОТАНЫ
ПИ ПРОМСТРОЙПРОЕКТ

УТВЕРЖДЕНЫ ГОССТРОЕМ СССР
ПИСЬМО ОТ 29.11.91 № 5/Ч-72
ВВЕДЕНЫ В ДЕЙСТВИЕ С 1.08.92
ПРИКАЗ ОТ 11.02.92 № 6
ПИ ПРОМСТРОЙПРОЕКТ

ГЛАВНЫЙ ИНЖЕНЕР ИНСТИТУТА И.Б. ЛЬВОВСКИЙ
ГЛАВНЫЙ АРХИТЕКТОР ПРОЕКТА Н.М. ГАЛКИНА

1065-01

Обозначение	Наименование	Стр
1.073.9-1.1-ТО	Техническое описание	4
1.073.9-1.1-1	Схема крепления облицовочных плит	
	к стенам	12
1.073.9-1.1-2	Схема крепления облицовочных плит к	
	стенам в помещениях с отрицательными темпе-	
	ратурами и повышенной влажностью	13
1.073.9-1.1-3	Схема крепления облицовочных плит	
	для вентилируемых стен	14
1.073.9-1.1-4	Узел 1	15
1.073.9-1.1-5	Узел 2	16
1.073.9-1.1-6	Узел 3	17
1.073.9-1.1-7	Узел 4	18
1.073.9-1.1-8	Узел 5	19
1.073.9-1.1-9	Узел 6	20
1.073.9-1.1-10	Узел 7	21
1.073.9-1.1-11	Узел 8	22
1.073.9-1.1-12	Узел 9	23
1.073.9-1.1-13	Узел 10	24
1.073.9-1.1-14	Узел 11	25
1.073.9-1.1-15	Узел 12	26
1.073.9-1.1-16	Узел 13	27
1.073.9-1.1-17	Узел 14	28
1.073.9-1.1-18	Узел 15	29
1.073.9-1.1-19	Узел 16	30
1.073.9-1.1-20	Узел 17	31
1.073.9-1.1-21	Узел 18	32

Согласовано:
Гл. конструктор — Михайлов
Гл. спец. БТС — Иодарионов
Гл. арх. ин-та — Жуков

Взам. инв. №
Подпись и дата
Инв. № подл.

1.073.9-1.1-0

Нач. отэп	Сергеев	
Н. контр.	Галкина	
ГАП	Галкина	
Рук. бр.	Строителев	

Содержание

Стадия	Лист	Листов
Р	1	2

ПРОМСТРОЙПРОЕКТ

Обозначение	Наименование	Стр.
1.073.9-1.1-22	Схема крепления облицовочных плит	
	к колоннам	33
1.073.9-1.1-23	Узел 19	34
1.073.9-1.1-24	Узел 20	35
1.073.9-1.1-25	Узел 21	36
1.073.9-1.1-26	Узел 22	37

1. Общая часть

1.1 Данная работа состоит из двух выпусков:

Выпуск 1 - Указания по применению, узлы облицовок стен и колонн. Рабочие чертежи.

Выпуск 2 - Изделия. Технические условия.

Рабочие чертежи.

1.2 В данном выпуске приведены узлы крепления крупноразмерных облицовочных плит из различных материалов для отделки кирпичных, бетонных, металлических, деревянных стен и колонн помещений вновь строящихся и реконструируемых одноэтажных и многоэтажных зданий. (По узлам крепления подана заявка на изобретение № 4773473/33 и получено положительное решение от 30.01.91).

В выпуске даны общие указания, технические требования к облицовкам колонн и стен, даны общие сведения о монтаже, приведен расход

Инв.№подл. | Подпись и дата | Взам.инв.№

		1.073.9 -1.1 - ТО	
Нач.отд	Сергеев	Техническое описание	Стадия: Р; Лист: 1; Листов:
Н.контр.	Галкина		
ГАП	Галкина		Промстройпроект
Рук.гр.	Строителева		

1965 01

материалов крепления плит (см.табл.1).

1.3 Экономические преимущества заключаются в снижении трудозатрат при облицовке колонн и стен путем монтажа изделий заводского изготовления и исключение „мокрых" процессов на строительной площадке.

Крепления упрощают монтаж и демонтаж облицовочных плит, позволяют производить замену поврежденных в процессе эксплуатации плит.

1.4 Материал облицовочных плит указывать в конкретном проекте.

2 Назначение и область применения

2.1 Крепление облицовочных плит к различным строительным конструкциям, обеспечивает: высокое качество и долговечность облицовок стен и колонн в интерьере;

Универсальное крепление любых жестких крупноразмерных облицовочных плит, исключение мокрых процессов и загрязнений.

помещения при монтаже;

возможность производить замену поврежденных при эксплуатации плит и при необходимости возможность демонтажа без повреждения облицовочных плит.

Сокращение трудоемкости при монтаже плит и исключение дополнительных ручных работ.

2.2 Облицовки следует применять в помещениях с неагрессивной средой.

2.3 Материал облицовок следует принимать в соответствии с указаниями СНиП 2.01.02-85„Противопожарные нормы".

2.4 Облицовки стен и колонн с разработанными в данном выпуске узлами крепления для применения в сейсмических районах требуют дополнительных испытаний.

2.5 Рекомендуемая область применения облицовочных материалов см. табл. 2.

3 Технические требования

3.1 Облицовку колонн производить с нижних рядов

3.2 Облицовку стен производить снизу вверх и от дверного проема в обе стороны к углам.

3.3 До начала облицовки колонн и стен необходимо выполнить конструкцию чистого пола.

3.4 Монтаж облицовочных плит производить до устройства подвесных потолков.

3.5 Через каждые 3...3,6м по высоте, плиты устанавливать на опорную металлическую балку-уголок см. узлы 5,11,18,20. Балку устанавливать в соответствии с разбивкой плит.

3.6 Расчет вентиляционных каналов для вентилируемых стен производить в конкретном проекте.

3.7 Все металлические элементы должны иметь антикоррозийную защиту в соответствии со СНиП 2.03.11-85 „Защита строительных конструкций от коррозии"

Ч Монтаж облицовок стен и колонн

Ч.1 Монтажники должны быть обеспечены следующими инструментами и приспособлениями: универсальными сборно-разборными подмостями, молотком, электродрелью, шуруповертом, меловым шнуром, отвесом.

Ч.2 Монтаж облицовочных плит к стенам выполнять в следующей последовательности: Наметить и просверлить в стене отверстия, забить в отверстия дюбели и прикрепить направляющие к стене, отрегулировать винтами горизонтальность и вертикальность направляющих и окончательно закрепить шурупами к стене. В пазы плиты вставить пружинящие защелки. Плиту с защелками вдавить между направляющими.

Ч.3 Монтаж облицовочных плит к колоннам выполнять в следующей последовательности: нижние и верхние направляющие соединить в рамки и с помощью регулировочных винтов в распор по отвесу закрепить на колонне. Промежуточные направляющие, соединенные в рамки,

устанавливать по мере облицовки

В пазы плиты вставить пружинящие защелки, плиту с защелками вдавить между направляющими.

4.4 Пространство между колоннами, стеной и облицовочными материалами связующим раствором не заполнять.

4.5 На схемах облицовок при ссылках на документы обозначение серии и выпуска опущены.

4.7 Конструкция облицовки стен помещений с отрицательными температурами решена самонесущей конструктивно не связанной со стеной помещения и состоит из стального каркаса по серии 1.231.9-10 и направляющих для навески плит облицовки. Пространство между облицовкой и стеной помещения с целью профилактики от грызунов заполняется минераловатными плитами марки 75 по ГОСТ 10140-80.
При установке плит облицовки защелки втапливаются в минераловатные плиты

Таблица 1

Элементы крепления на 1м направляющих НП1, НП2, НП3, НПЧ, НП5

Наименование	Кол. для схем крепления облицовочных плит			
	1.073.9-1.1-1	1.073.9-1.1-1	1.073.9-1.1-1	1.073.9-1.1-1
Профиль стойка ПС3...ПС7 1.073.9-1.1-9	—	2 h по проекту	—	—
Соединительный уголок 1.073.9-1.2-7	—	—	—	1
Дюбель из полиамида Ч5-5-8 ТУ36-941-79	1	—	1	—
Шуруп 1-5х60.016 ГОСТ 1144-80*	1	—	1	—
Винт М6х14.50 ГОСТ 1491-80	2	—	2	—
Винт М6х30.58 ГОСТ 17473-72	—	—	—	2
Болт М6х14.58 ГОСТ 7798-70	—	—	—	2
Болт М6х20 ГОСТ 7798-70	—	2	—	—
Гайка М6.5 ГОСТ 5915-70*	—	2	—	—

Элементы крепления на 1м направляющих НП3, НП5

Уголок $\frac{Ч10Б36\ ГОСТ\ 13738-80*}{Д1ТК\ ГОСТ\ 8617-81}$, уголок $\frac{8\times8\times d\ ГОСТ\ 8509-86}{С235\ ГОСТ\ 27772-88}$, ЗЕТ $\frac{К\times8\times81\ ГОСТ\ 13619-81}{Д1ТК\ ГОСТ\ 8617-81}$

Наименование	Для дверного проема		Для крепления к стене на h 3,000-3,60	Для крепления к колонне на h 3,000-3,60
	по горизонтали	по вертикали		
Болт М6х20 ГОСТ 7798-70	1	—	1	—
Болт М6х14.58 ГОСТ 7798-70	—	—		Ч
Гайка М6.5 ГОСТ 5915-70*	1	—	1	Ч
Шуруп 1-5х60.016 ГОСТ 1144-80	2	2	1	—
Винт М6х30.50 ГОСТ 17473-72	—	—		Ч
Дюбель из полиамида Ч5-5-8 ТУ36-941-79	—	—	1	—

При размере проема или колонн менее 1м установить не менее 2х креплений на одну облицовочную плиту - Ч пружинящих защелки 1.073.9-1.2-1 из стали ОЦ $\frac{б\ 0,8\times50\ ГОСТ\ 19904-80}{Ст\ кп\ 2\ \ ГОСТ\ 14918-80}$ для помещений указанных в табл. 2.

При применении крепления в помещениях с отрицательными температурами необходимо проведение специальных испытаний

Инв.№ подл. | Подпись и дата | Взам. инв.№

Таблица 2

РЕКОМЕНДУЕМАЯ ОБЛАСТЬ ПРИМЕНЕНИЯ ОБЛИЦОВОЧНЫХ МАТЕРИАЛОВ

	Виды помещений	Материал облицовочных плит		
		КПИ		ДСП
		Мрамор, травертин, известняк, ракушечник, песчаник, пористая керамика	Гипс, бетон, стекломрамор	Столярные древесно-стружечные плиты
1	Вестибюль	+	+	
2	Холл	+	+	
3	Коридор	+	+	
4	Залы собраний	+	+	+
5	Фойе	+	+	
6	Обеденные залы	+	+	+
7	Буфеты	+	+	+
8	Кабинеты			+
9	Конторские помещения		+	+
10	Офисы	+	+	+
11	Административные помещения			+
12	Цеха механообработки		+	
13	Цеха сборки		+	
14	Складские помещения		+	
15	Холодильные камеры	Бетонные, стекломраморные плиты		

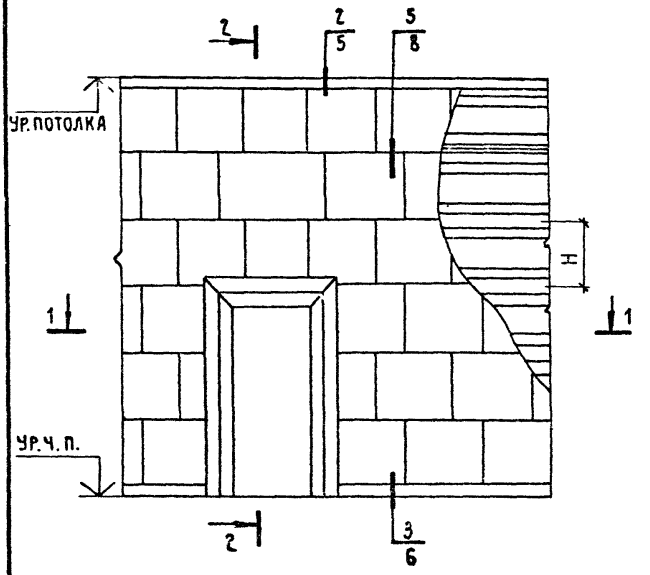

1 - 1

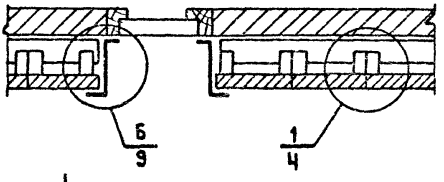

H – ПО РАЗМЕРУ ПЛИТЫ

		1.073.9-1.1-1	
НАЧ. ОТД.	БЕРГЕЕВ	Схема крепления облицовочных плит к стенам	Стадия: Р; Лист: ; Листов: 1
Н. КОНТР.	ГАЛКИНА		
ГАП	ГАЛКИНА		ПРОМСТРОЙПРОЕКТ
РУК. БР.	СТРОИТЕЛЕВА		

Инв. № подл. | Подпись и дата | Взам. инв. №

1065-01

Формат А4

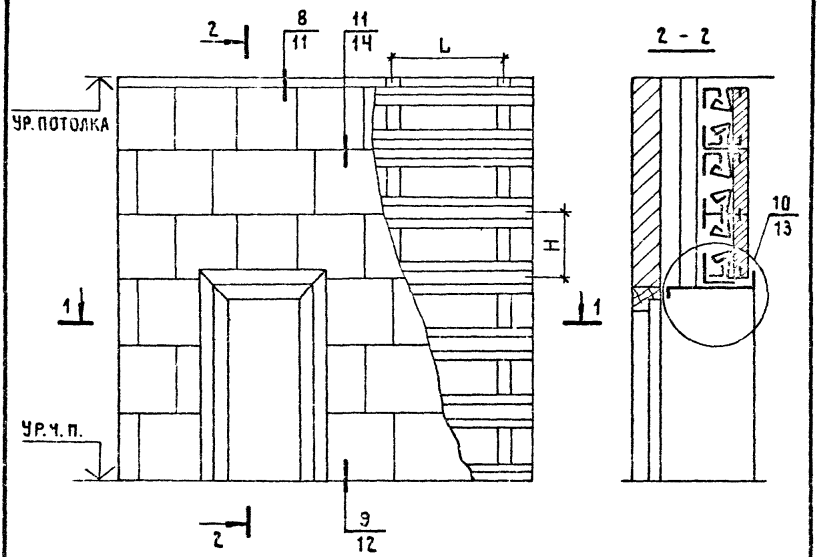

1 – 1

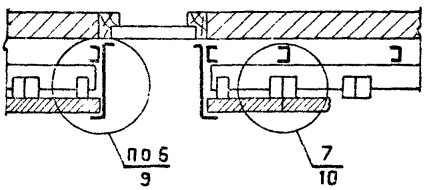

L – ПО ПРОЕКТУ

H – ПО РАЗМЕРУ ПЛИТЫ

НАЧ. ОТД.	СЕРГЕЕВ		
Н. КОНТР.	ГАЛКИНА		
ГАП	ГАЛКИНА		
РУК. БР.	СТРОИТЕЛЬ		

1.073.9-1.1-2

Схема крепления облицовочных плит к стенам в помещениях с отрицательными температурами и повышенной влажностью

СТАДИЯ	ЛИСТ	ЛИСТОВ
Р		1

ПРОМСТРОЙПРОЕКТ

1065-01

Формат А4

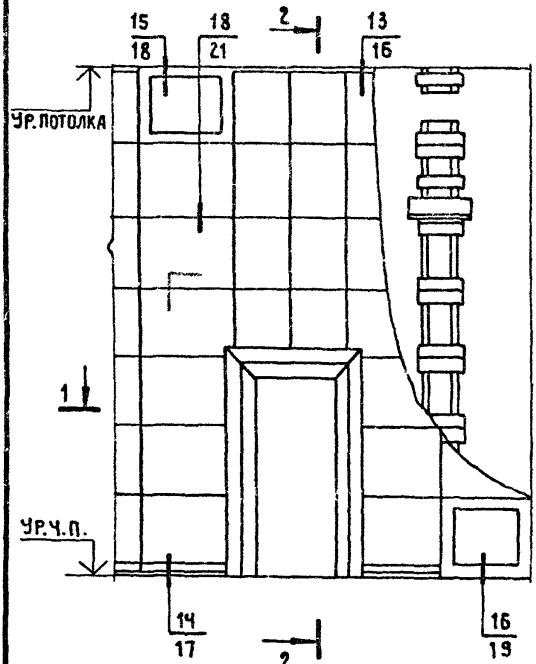

2 - 2

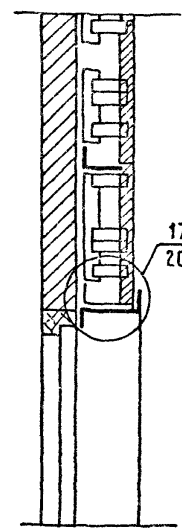

1 - 1

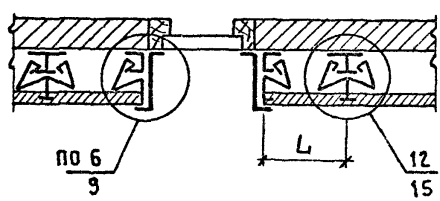

L - ПО РАЗМЕРУ ПЛИТ

ИНВ. № ПОДЛ. | ПОДПИСЬ И ДАТА | ВЗАМ. ИНВ. №

НАЧ. ОТД.	СЕРГЕЕВ	
Н. КОНТР.	ГАЛКИНА	
ГАП	ГАЛКИНА	
РУК. БР.	СТРОИТЕЛЕВ	

1.073.9 - 1.1 - 3

Схема крепления облицовочных плит для вентилируемых стен

СТАДИЯ	ЛИСТ	ЛИСТОВ
Р		1

ПРОМСТРОЙПРОЕКТ

1065-01

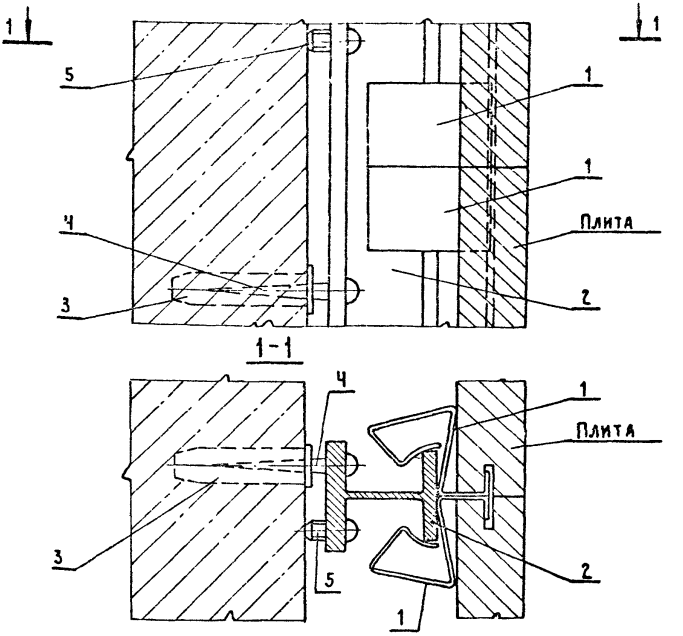

Поз. 2 - кол. по проекту

Поз.	Наименование	Кол	Обозначение документа
1	Пружинящая защелка	Ч	1.073.9-1.2-1
2	Направляющая НП1		1.073.9-1.2-2
3	Дюбель из полиамида Ч5-5-8 ТУ36-941-79	1	
Ч	Шуруп 1-5х60.016 ГОСТ 1144-80*	1	
5	Винт М6хН.50 ГОСТ 1491-80	1	

Нач.отд.	Сергеев		
Н.контр.	Галкина		
ГАП	Гусева		
Рук.бр.	Строителев		

1.073.9-1.1-Ч

Узел 1

Стадия	Лист	Листов
Р		1

Промстройпроект

1065-01

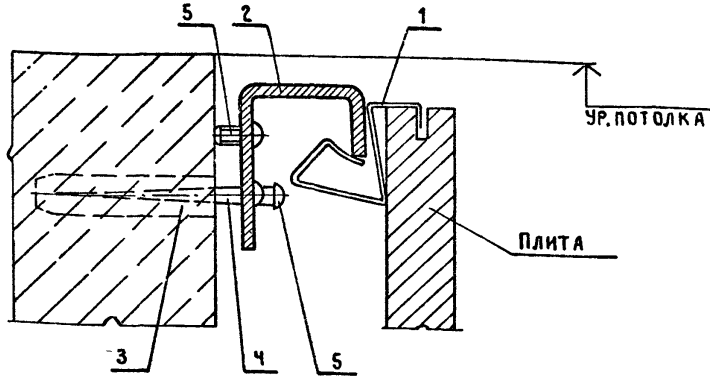

Поз.	Наименование	Кол.	Обозначение документа
1	Пружинящая защелка	1	1.073.9-1.2-1
2	Направляющая НП3		1.073.9-1.2-Ч
3	Дюбель из полиамида Ч5-5-8 ТУ 36-941-79	1	
Ч	Шуруп 1-5×60.016 ГОСТ 1144-80*	1	
5	Винт М6×14.50 ГОСТ 1491-80	2	

Поз.2 - кол. по проекту

Инв.№подл. | Подпись и дата | Взам.инв.№

				1.073.9-1.1-5		
Нач.отд	Сергеев			Узел 2	Стадия	Лист	Листов
К.контр.	Галкина				Р		1
ГАП	Галкина				Промстройпроект		
Рук.бр.	Строителев						

1065-01

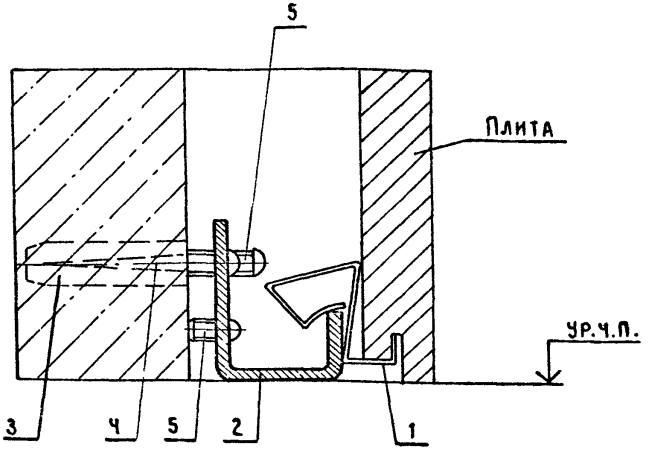

Поз.	Наименование	Кол.	Обозначение документа
1	Пружинящая защелка	1	1.073.9-1.2-1
2	Направляющая НПЗ		1.073.9-1.2-Ч
3	Дюбель из полиамида Ч5-5-8 ТУ36-941-79	1	
Ч	Шуруп 1-5х60.016 ГОСТ 1144-80	1	
5	Винт М6х14.50 ГОСТ 1491-80	2	

Поз.2-кол.по проекту

			1.073.9-1.1-6
Нач.отд.	Сергеев		Узел 3
Н.контр.	Галкина		
ГАП	Галкина		
Рук.бр.	Строителева		

Стадия	Лист	Листов
Р		1

Промстройпроект

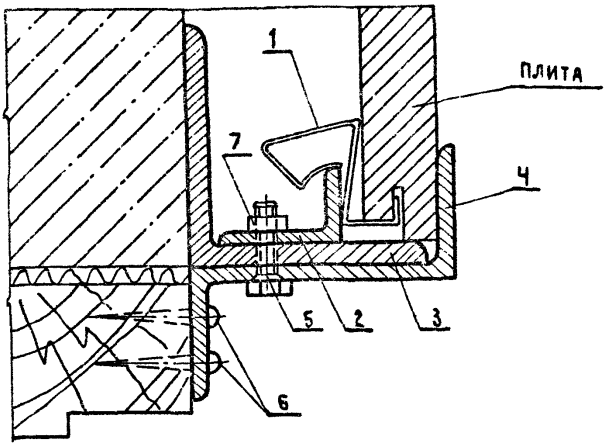

Поз. 3 - уголок и крепление его к строительным конструкциям по проекту

Поз. Ч - Зет по проекту

Поз.	Наименование	Кол.	Обозначение документа
1	Пружинящая защелка	1	1.073.9-1.2-1
2	Уголок $\frac{\text{Ч10б36 ГОСТ 13738-90*}}{\text{Д1Т К ГОСТ 8617-81}}$	1	
3	Уголок $\frac{\text{8×8×d ГОСТ 8509-86}}{\text{С235 ГОСТ 27772-88}}$		
4	Зет $\frac{\text{H×B×B1 ГОСТ 13619-81}}{\text{Д1Т К ГОСТ 8617-81}}$		
5	Болт М6×20 ГОСТ 7798-70	1	
6	Шуруп 1-5×60.016 ГОСТ 1144-80*	2	
7	Гайка М6.5 ГОСТ 5915-70*	1	

Поз. 3,Ч – кол. по проекту

Инв.№ подл.	Подпись и дата	Взам.инв.№	

1.073.9-1.1-7

Нач.отд.	Сергеев			Стадия	Лист	Листов
Н.контр.	Галкина			Р		1
ГАП	Галкина			Промстройпроект		
Рук.бр.	Строителева					

Узел Ч

1065-01

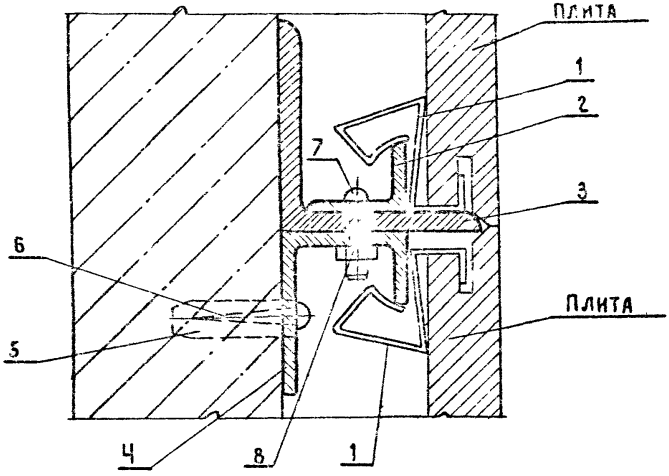

Поз	Наименование	Кол.	Обозначение документа
1	Пружинящая защелка	2	1.073.9-1.2-1
2	Уголок $\frac{\text{Ч1Ф636 ГОСТ13738-80*}}{\text{Д1ТК ГОСТ8617-75}}$	1	
3	Уголок $\frac{\text{8×8×2 ГОСТ8509-86}}{\text{С235 ГОСТ27772-88}}$		
Ч	Направляющая НПЗ		
5	Дюбель из полиамида Ч5-5-8 ТУ 36-941-79	1	
6	Шуруп 1-5×60.016 ГОСТ 1144-80	2	
7	Болт М6×20 ГОСТ7798-70	1	
8	Гайка М6.5 ГОСТ 5915-70*	1	

Поз. 3, Ч - кол. по проекту

Поз. 3 - уголок и крепление его к строительным конструкциям по проекту

		1.073.9-1.1-8	
Нач.отд.	Сергеев	Узел 5	Стадия: Р; Лист: 1; Листов:
Н.контр.	Гилкина		
ГАП	Гилкина		Промстройпроект
Рук.бр.	Строителев		

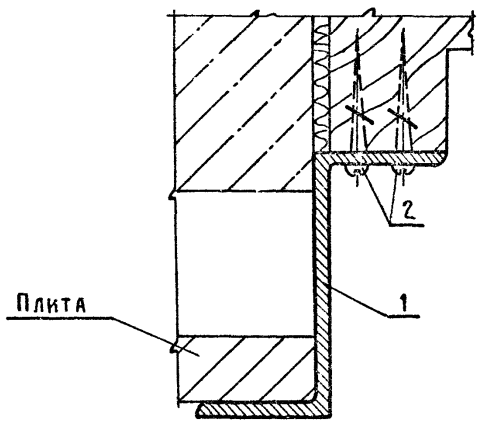

Поз	Наименование	Кол	Обозначение документа
1	Зет $\frac{\text{Гост 13619-81}}{\text{Д1 К Гост 8617-81}}$		
2	Шуруп 1-5×60.016 Гост 1144-80*	2	

Поз.1 - зет по проекту

Поз.1 - кол.по проекту

Инв.№ подл. | Подпись и дата | Взам.инв.№

			1.073.9-1.1-9
Нач.отд.	Сергеев		Узел 6
Н.контр.	Галкина		
ГАП	Галкина		
Рук.бр.	Строителева		

Стадия	Лист	Листов
Р		1

Промстройпроект

1065-01

Формат А4

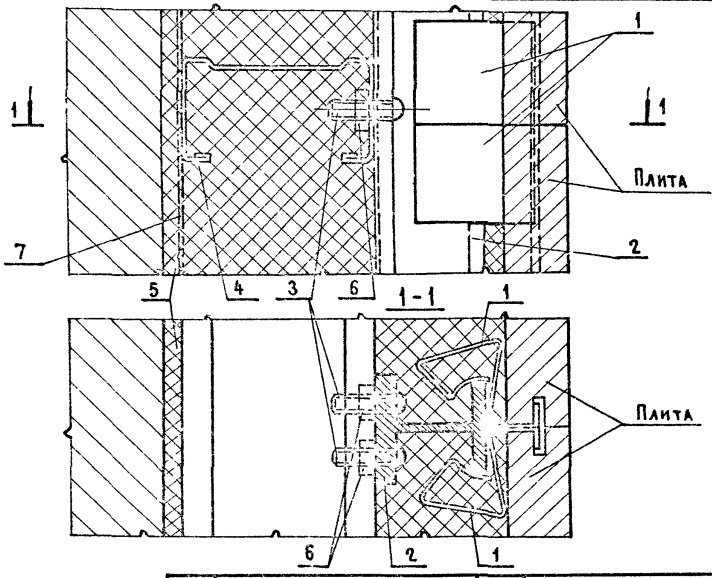

Поз.	Наименование	Кол.	Обозначение документа
1	Пружинящая защелка	4	1.073.9-1.2-1
2	Направляющая НП1		1.073.9-1.2-2
3	Винт 5×1,5×25.01.016 ГОСТ 10621-80	2	
4	Профиль стойка ПС3...ПС7	1	1.073.9-1.2-9
5	Плиты теплоизоляционные из минеральной ваты	1	ГОСТ 10140-80
6	Гайка М6.5 ГОСТ 5915-70*	2	
7	Профиль направляющий ПН3 ... ПН7	1	1.073.9-1.2-10

Нач. стд.	Сергеев		
Н. контр.	Галкина		
ГАП	Галкина		
Рук. бр.	Стесителева		

1.073.9-1.1-10

Узел 7

Стадия	Лист	Листов
Р		1

ПРОМСТРОЙПРОЕКТ

Формат А4

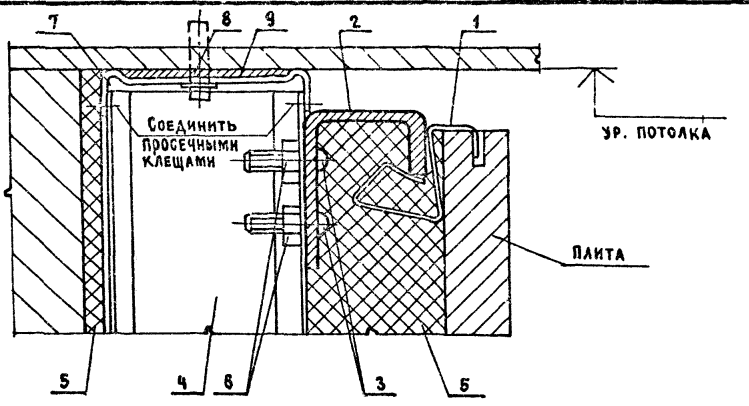

Поз. 2,5 - кол. по проекту

Поз.	Наименование	Кол.	Обозначение документа
1	Пружинящая защелка	1	1.073.9 - 1.2 - 1
2	Направляющая НП3		1.073.9 - 1.2 - 4
3	Болт М6×20 ГОСТ 7798 - 70	2	
4	Профиль стойка ПС3... ПС7	1	1.073.9 - 1.2 - 9
5	Плиты теплоизоляционные из минеральной ваты $\gamma = 75$		ГОСТ 10140 - 80
6	Гайка М6,5 ГОСТ 5915 - 70*	2	
7	Профиль направляющий ПН3 ... ПН7	1	1.073.9 - 1.2 - 10
8	Дюбель ДГП - 40 ТУ 14 - 4 - 1231 - 83	1	
9	Пластина пористая ТУ 38 105867 - 90	1	

Инв. № подл. | Подпись и дата | Взам. инв. №

Нач. отд.	Сергеев	1.073.9 - 1.1 - 11	
Н. контр.	Галкина	Узел 8	Стадия: Р; Лист: ; Листов: 1
ГАП	Галкина		Промстройпроект
Рук. бр.	Строителева		

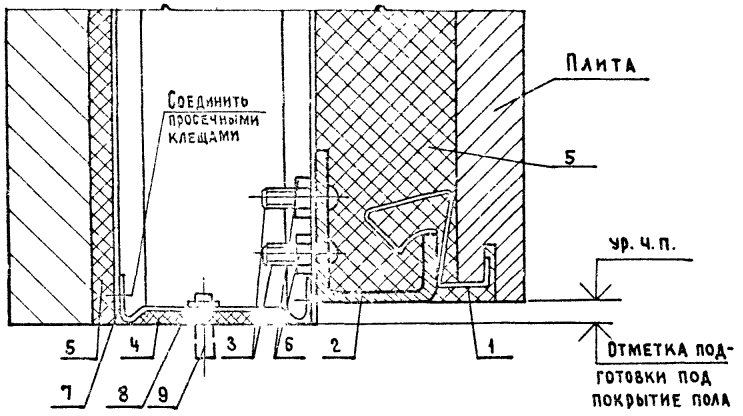

Поз. 2,5 - кол. по проекту

Поз.	Наименование	Кол.	Обозначение документа
1	Пружинящая защелка	1	1.073.9-1.2-1
2	Направляющая НП3		1.073.9-1.2-4
3	Болт М6×20 ГОСТ 17980-70	1	
4	Профиль стойка ПС3...ПС7	1	1.073.9-1.2-9
5	Плиты теплоизоляционные из минеральной ваты		ГОСТ 10140-80
6	Гайка М6.5 ГОСТ 5915-70*	2	
7	Профиль направляющий ПН3...ПН7	1	1.073.9
8	Дюбель ДГП-40 ТУ 14-4-1231-83	1	
9	Пластина пористая ТУ 38 105867-90	1	

			1.073.9-1.1-12
Нач. отд.	Сергеев		
Н. контр.	Галкина		Узел 9
ГАП	Галкина		
Рук. бр.	Строителева		

Стадия	Лист	Листов
Р		1

ПРОМСТРОЙПРОЕКТ

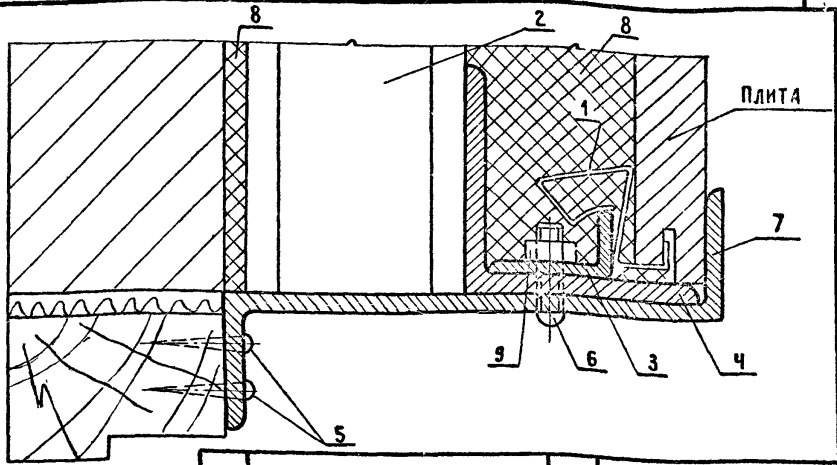

Поз.	Наименование	Кол.	Обозначение документа
1	Пружинящая защелка	1	1.073.9-1.2-1
2	Профиль стойка ПС3...ПС7	1	1.231.9-10.4-00.05
3	Уголок $\frac{\text{Ч10Б36 ГОСТ 13738-80*}}{\text{Д1Т К ГОСТ 8617-81*}}$	1	
4	Уголок $\frac{\text{b}\times\text{b}\times\text{d ГОСТ 8509-86}}{\text{С235 ГОСТ 27772-88}}$		
5	Шуруп 1-5×60.016 ГОСТ 11474-80*	2	
6	Болт М6×20 ГОСТ 7798-70	1	
7	Зет $\frac{\text{Н}\times\text{В}\times\text{В1 ГОСТ 13619-81}}{\text{Д1Т К ГОСТ 8617-81}}$		
8	Плиты теплоизоляционные из минеральной ваты γ=75		ГОСТ 10140-80
9	Гайка М6,5 ГОСТ 5915-70*	1	

Поз.4,7,8 - кол. по проекту

Поз.7 - Зет по проекту

Поз.4 - уголок и крепление его к строительным конструкциям по проекту

			1.073.9-1.1-13
Нач.отд.	Сергеев		Узел 10
Н.контр.	Галкина		
ГАП	Галкина		
Рук.бр.	Строителева		

Стадия	Лист	Листов
Р		1

Промстройпроект

Инв.№ подл. | Подпись и дата | Взам.инв.№

1065-01

Формат А4

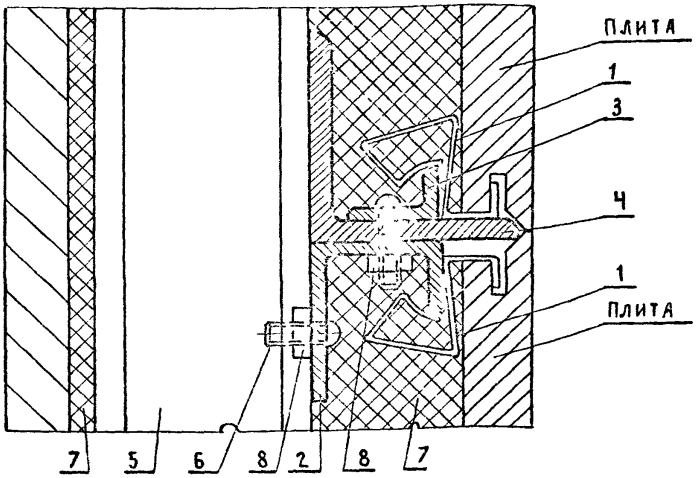

Поз.4,7 - кол. по проекту

Поз.	Наименование	Кол.	Обозначение документа
1	Пружинящая защелка	1	1.073.9 - 1.2 - 1
2	Направляющая НПЗ	1	1.073.9 - 1.2 - 4
3	Уголок $\frac{\text{Ч10Б3Б ГОСТ 13738-80*}}{\text{Д1ТК ГОСТ 8617-81*}}$	1	
4	Уголок $\frac{\text{В×В×α ГОСТ 8509-86}}{\text{С235 ГОСТ 27772-88}}$		
5	Профиль стойка ПС3...ПС7	1	1.231.9 - 10.4 - 00.05
6	Болт М5×20 ГОСТ 7798-70	3	
7	Плиты теплоизоляционные из минеральной ваты γ=75		ГОСТ 10140-80
8	Гайка М6.5 ГОСТ 5915-70*	3	

Поз.4 - уголок и крепление его к строительным конструкциям по проекту

				1.073.9 - 1.1 - 14
НАЧ ОТД	СЕРГЕЕВ			Узел 11
Н.КОНТР.	ГАЛКИНА			
ГАП	ГАЛКИНА			
РУК.БР.	СТРОИТЕЛЕВА			

Стадия	Лист	Листов
Р		1

ПРОМСТРОЙПРОЕКТ

1065-01

Формат А4

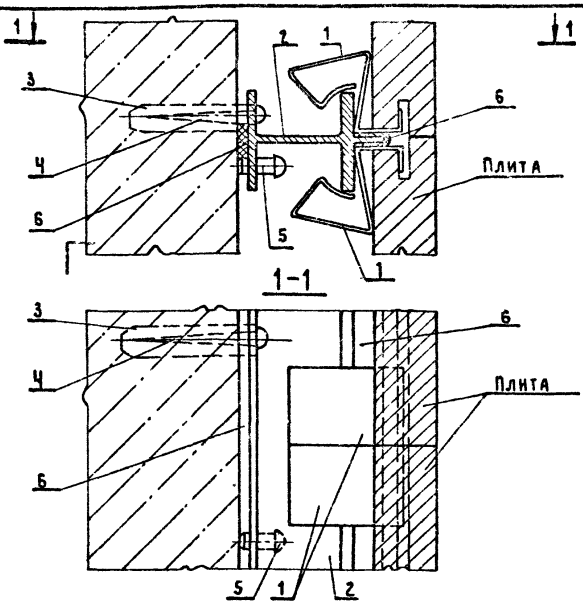

Поз. 2, 6 - кол. по проекту

Поз.	Наименование	Кол.	Обозначение документа
1	Пружинящая защелка	Ч	1.073.9-1.2-1
2	Направляющая НП2		1.073.9-1.2-3
3	Дюбель из полиамида Ч5-5-8 ТУ36-941-79	1	
Ч	Шуруп 1-5х60.016 ГОСТ 11Ч-80*	1	
5	Винт М6х14.50 ГОСТ 1491-80*	1	
6	Герметик ТУ21-29-26-78		

Инв.№ подл. | Подпись и дата | Взам.инв.№

1.073.9-1.1-15

Нач.отд	Сергеев	Узел 12	Стадия: Р; Лист: ; Листов: 1
Н.контр	Галкина		
ГАП	Галкина		Промстройпроект
Рук.бр.	Строителев		

1065-01

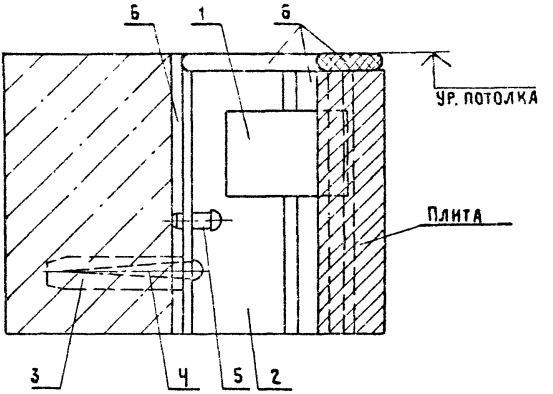

Поз.	Наименование	Кол.	Обозначение документа
1	Пружинящая защелка	1	1.073.9-1.2-1
2	Направляющая НП2		1.073.9-1.2-3
3	Дюбель из полиамида 45-5-8 ТУ36-941-79	1	
4	Шуруп 1-5×60.016 ГОСТ 1144-80*	1	
5	Винт М6×14.50 ГОСТ 1491-80*	1	
6	Герметик ТУ 21-29-26-78		

Поз. 2,6 - кол. по проекту

		1.073.9-1.1-16	
Нач.отд.	Сергеев	Узел 13	Стадия: Р; Лист: ; Листов: 1
Н.контр.	Галкина		
ГАП	Галкина		Промстройпроект
Рук.бр.	Строителева		

1065-01

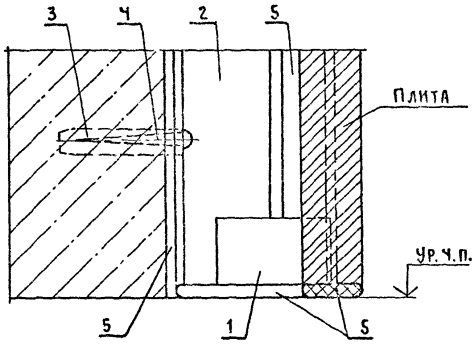

Поз	Наименование	Кол.	Обозначение документа
1	Пружинящая защелка	1	1.073.9-1.2-1
2	Направляющая НП2		1.073.9-1.2-3
3	Дюбель из полиамида Ч5-5-8 ТУ36-941-79	1	
4	Шуруп 1-5х60.016 ГОСТ1144-80*	1	
5	Герметик ТУ21-29-26-78		

Поз.2,5 - кол.по проекту

Инв.№ подл. | Подпись и дата | Взам.инв.№

				1.073.9-1.1-17		
Нач.отд.	Сергеев			Узел 14	Стадия	Лист	Листов
Н.контр	Галкина				Р		1
ГАП	Галкина				Промстройпроект		
Рук.бр.	Строителева						

1065-01

Формат А4

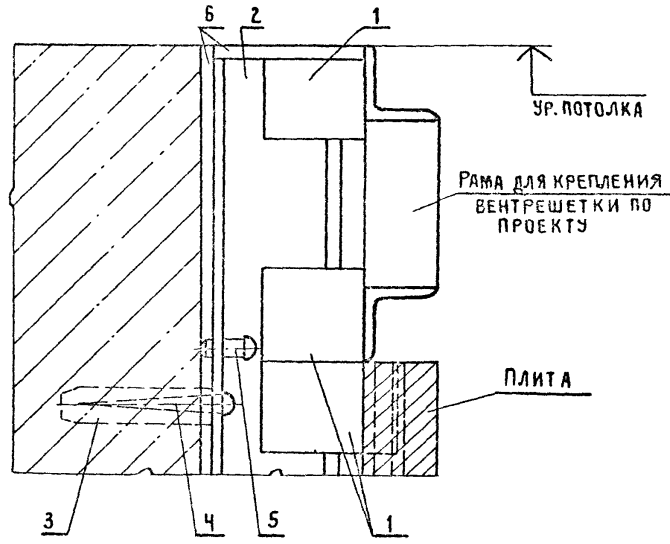

Поз.	Наименование	Кол.	Обозначение документа
1	Пружинящая защелка	3	1.073.9-1.2-1
2	Направляющая НП2		1.073.9-1.2-3
3	Дюбель из полиамида 45-5-8 ТУ 36-941-79	1	
4	Шуруп 1-5×60.016 ГОСТ 11474-80*	1	
5	Винт М6×14.50 ГОСТ 1491-80*	1	
6	Герметик ТУ 21-29-26-78		

Поз. 2,6 - кол. по проекту

		1.073.9-1.1-18	
Нач. отд.	Сергеев	Узел 15	Стадия: Р; Лист: ; Листов: 1
Н. контр.	Галкина		Промстройпроект
ГАП	Галкина		
Рук. бр	Строителев		

1065-01

Формат А4

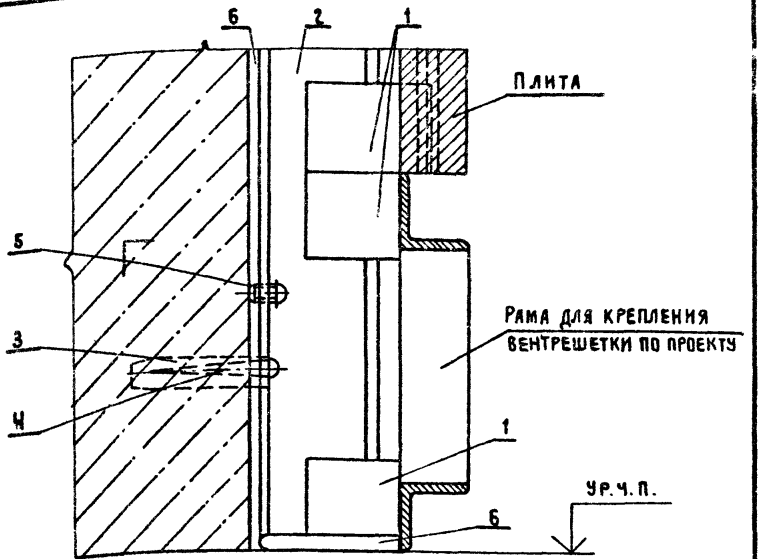

Поз.	Наименование	Кол.	Обозначение документа
1	Пружинящая защелка	3	1.073.9 - 1.2 - 1
2	Направляющая НП2		1.073.9 - 1.2 - 3
3	Дюбель из полиамида Ч5-5-8 ТУ 36-941-79	1	
Ч	Шуруп 1-5×60.016 ГОСТ.1144-80*	1	
5	Винт М6×14.50 ГОСТ 1491-80*	1	
6	Герметик ТУ21-29-26-78		

Поз. 2,6 - кол. по проекту

Инв.№ подл. | Подпись и дата | Взам. инв. №

		1.073.9 - 1.1 - 19	
Нач.отд.	Сергеев	Узел 16	Стадия: Р; Лист: ; Листов: 1
Н.контр.	Галкина		
ГАП	Галкина		
Рук.бр.	Строителева		Промстройпроект

1065-01

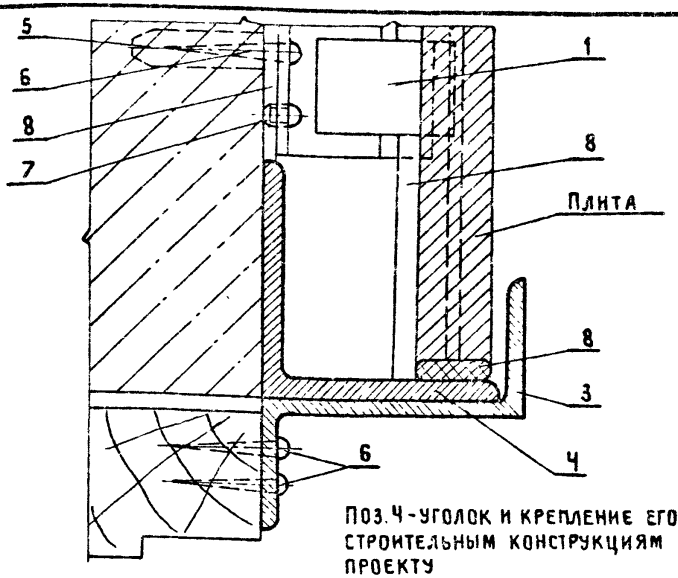

Поз.Ч-уголок и крепление его к строительным конструкциям по проекту

Поз.2,3,Ч,8 - кол. по проекту

Поз.	Наименование	Кол.	Обозначение документа
1	Пружинящая защелка	1	1.073.9-1.2-1
2	Направляющая НП2		1.073.9-1.2-3
3	Зет $\frac{\text{ГОСТ 13619-81}}{\text{Д1Т К ГОСТ 8617-81*}}$		
Ч	Уголок $\frac{8\times8\times d\ \text{ГОСТ 8509-86}}{\text{С235 ГОСТ 27772-88}}$		
5	Дюбель из полиамида Ч5-5-8 ТУ 36-941-79	1	
6	Шуруп 1-5×60.016 ГОСТ 1144-80*	3	
7	Винт М6×14.50 ГОСТ 1491-80*	1	
8	Герметик ТУ21-29-26-78		

Поз.Ч-уголок и крепление его к строительным конструкциям по проекту

Нач.отд.	Сергеев		
Н.контр.	Галкина		
ГАП	Галкина		
Рук.бр.	Строителева		

1.073.9-1.1-20

Узел 17

Стадия	Лист	Листов
Р		1

ПРОМСТРОЙПРОЕКТ

1065-01

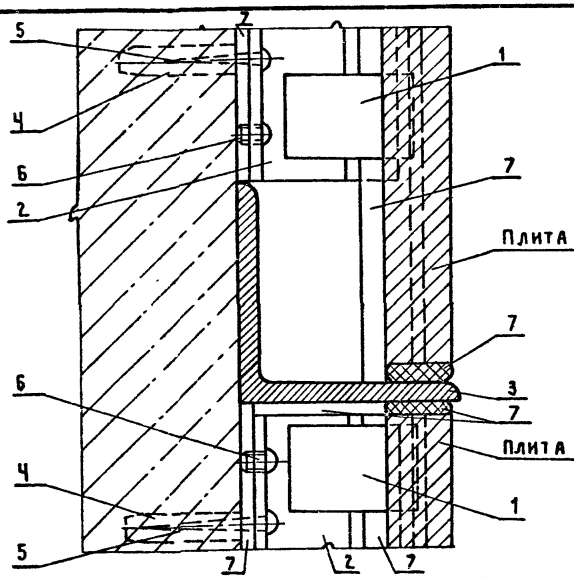

Поз. 2,3,7 - кол. по проекту

Поз.	Наименование	Кол.	Обозначение документа
1	Пружинящая защелка	2	1.073.9 - 1.2 - 1
2	Направляющая НП2		1.073.9 - 1.2 - 3
3	Уголок $\frac{b \times b \times d \text{ ГОСТ } 8509-86}{\text{С235 ГОСТ } 27772-88}$		
4	Дюбель из полиамида 45-5-8 ТУ36-941-79	2	
5	Шуруп 1-5×60.016 ГОСТ 1144-80*	2	
6	Винт М6×14.50 ГОСТ 1491-80*	2	
7	Герметик ТУ21-29-26-78		

Поз. 3 - уголок и крепление его к строительным конструкциям по проекту

				1.073.9 - 1.1 - 21
НАЧ.ОТД.	СЕРГЕЕВ			Узел 18
Н.КОНТР.	ГАЛКИНА			
ГАП	ГАЛКИНА			
РУК.БР.	СТРОИТЕЛЕВА			

Стадия	Лист	Листов
Р		1

ПРОМСТРОЙПРОЕКТ

ВЗАМ. ИНВ. №

ПОДПИСЬ И ДАТА

ИНВ. № ПОД. Л.

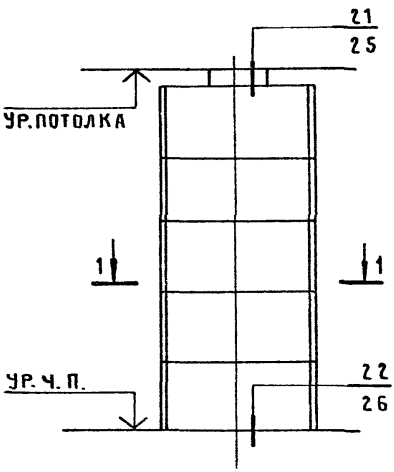

2 - 2

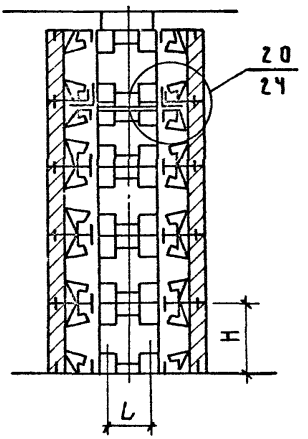

1-1

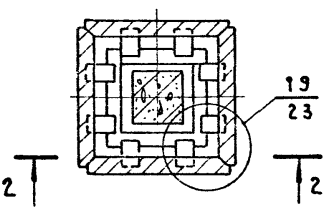

L – ПО ПРОЕКТУ

H – ПО РАЗМЕРУ ПЛИТЫ

				1.073.9 - 1.1 - 22	
НАЧ.ОТД.	СЕРГЕЕВ			Схема крепления облицовочных плит к колоннам	СТАДИЯ: Р; ЛИСТ: ; ЛИСТОВ: 1
Н.КОНТР.	ГАЛКИНА				ПРОМСТРОЙПРОЕКТ
ГАП	ГАЛКИНА				
РУК БР	СТРОИТЕЛЕВ				

1065-01

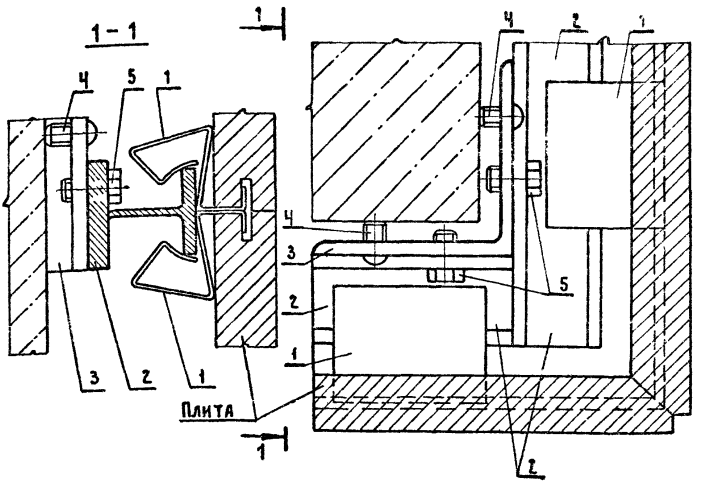

Поз.	Наименование	Кол.	Обозначение документа
1	Пружинящая защелка	2	1.073.9 – 1.2 – 1
2	Направляющая НПЧ		1.073.9 – 1.2 – 5
3	Соединительный уголок	1	1.073.9 – 1.2 – 7
Ч	Винт М6×30.58 ГОСТ 17473-72	2	
5	Болт М6×14.58 ГОСТ 7798-70	2	

Поз. 2 - кол. по проекту

Инв.№ подл. | Подпись и дата | Взам. инв.№

Нач.отд.	Сергеев		
Н.контр.	Галкина		
ГАП	Галкина		
Рук.бр.	Строителева		

1.073.9-1.1-23

Узел 19

Стадия	Лист	Листов
Р		1

Промстройпроект

1065-01

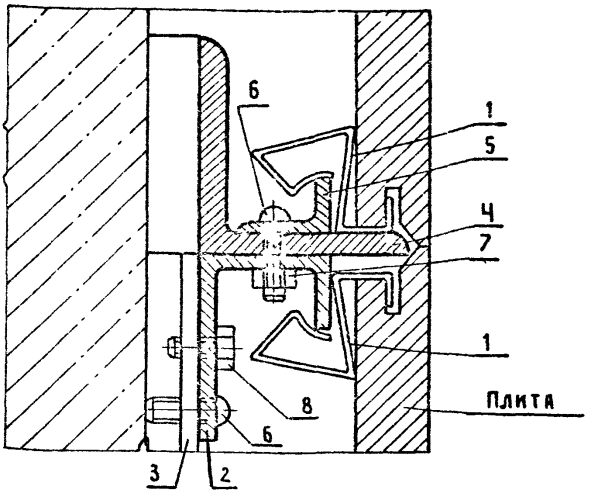

Поз. Ч – уголок по проекту

Поз. 2,Ч – кол. по проекту

Поз.	Наименование	Кол.	Обозначение документа
1	Пружинящая защелка	2	1.073.9-1.2-1
2	Направляющая НП5		1.073.9-1.2-6
3	Соединительный уголок	1	1.073.9-1.2-7
Ч	Уголок $\frac{B \times B \times d \text{ ГОСТ } 8509\text{-}86}{\text{С235 ГОСТ } 27772\text{-}88}$		
5	Уголок $\frac{\text{Ч10Б36 ГОСТ } 13738\text{-}80^{*}}{\text{Д1ТК ГОСТ } 8617\text{-}81^{*}}$	1	
6	Винт М6×30.58 ГОСТ 17473-72	2	
7	Гайка М6S ГОСТ 5915-70*	1	
8	Болт М6×14.58 ГОСТ 7798-70	1	

Нач.отд	Сергеев		1.073.9-1.1-24
Н.контр.	Галкина		
ГАП	Галкина		Узел 20
Рук.бр.	Строителев		

Стадия	Лист	Листов
Р		1

Промстройпроект

1065-01

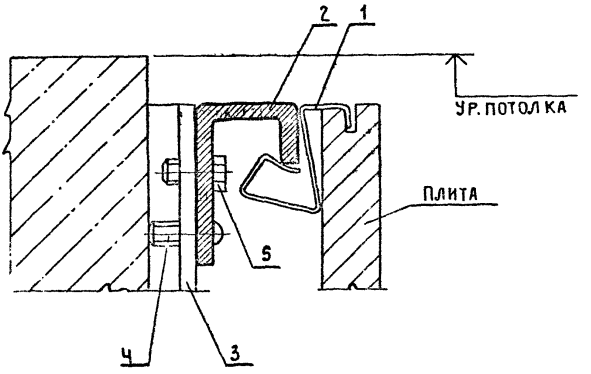

Поз.	Наименование	Кол.	Обозначение документа
1	Пружинящая защелка	1	1.073.9-1.2-1
2	Направляющая НП5		1.073.9-1.2-6
3	Соединительный уголок	1	
4	Винт М6×30.58 ГОСТ 17473-72	1	
5	Болт М6×14.58 ГОСТ 7798-70	1	

Поз. 2 - кол. по проекту

Инв. № подл. | Подпись и дата | Взам. инв. №

		1.073.9-1.1-25	
Нач. отд.	Сергеев	Узел 21	Стадия: Р; Лист: ; Листов: 1
Н. контр.	Галкина		Промстройпроект
ГАП	Галкина		
Рук. бр.	Строителева		

1065-01

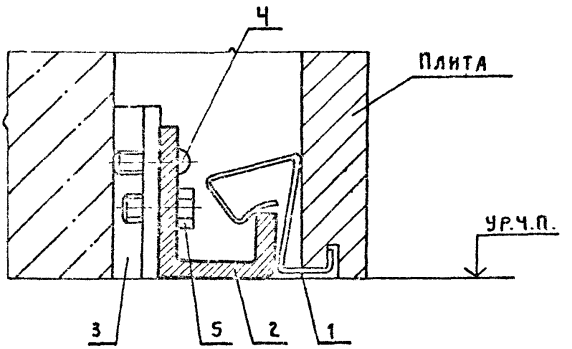

Поз.	Наименование	Кол.	Обозначение документа
1	Пружинящая защелка	1	1.073.9-1.2-1
2	Направляющая НП5		1.073.9-1.2-6
3	Соединительный уголок	1	1.073.9-1.2-7
Ч	Винт М6х30.58 ГОСТ 17473-72	1	
5	Болт М6х14.58 ГОСТ 7798-70	1	

Поз. 2 - кол. по проекту

				1.073.9-1.1-26		
					Стадия	Лист	Листов
					Р		1
Нач.отд	Сергеев			Узел 27.	Промстройпроект	
Н.контр.	Галкина					
ГАП	Галкина					
Рук.бр.	Строителева					

gost.e-ecolog.ru