ТИПОВЫЕ КОНСТРУКЦИИ, ИЗДЕЛИЯ И УЗЛЫ ЗДАНИЙ И СООРУЖЕНИЙ

СЕРИЯ 1.045.9-1

НЕПРОХОДНЫЕ ПОДВЕСНЫЕ ПОТОЛКИ ДЛЯ ОБЩЕСТВЕННЫХ ЗДАНИЙ, ПРОИЗВОДСТВЕННЫХ И ВСПОМОГАТЕЛЬНЫХ ЗДАНИЙ ПРОМЫШЛЕННЫХ ПРЕДПРИЯТИЙ

ВЫПУСК 1-1

ПОТОЛКИ ИЗ ГИПСОВЫХ И ЦЕМЕНТНО-СТРУЖЕЧНЫХ ПЛИТ

КОНСТРУКЦИИ И УЗЛЫ

РАБОЧИЕ ЧЕРТЕЖИ

22457-05
ЦЕНА 2-82

gost.e-ecolog.ru

СЕРИЯ 1.045.9-1

НЕПРОХОДНЫЕ ПОДВЕСНЫЕ ПОТОЛКИ ДЛЯ ОБЩЕСТВЕННЫХ ЗДАНИЙ, ПРОИЗВОДСТВЕННЫХ И ВСПОМОГАТЕЛЬНЫХ ЗДАНИЙ ПРОМЫШЛЕННЫХ ПРЕДПРИЯТИЙ

ВЫПУСК 1-1

ПОТОЛКИ ИЗ ГИПСОВЫХ И ЦЕМЕНТНО-СТРУЖЕЧНЫХ ПЛИТ

КОНСТРУКЦИИ И УЗЛЫ

РАБОЧИЕ ЧЕРТЕЖИ

РАЗРАБОТАНЫ
ЦНИИЭП им. В.С. МЕЗЕНЦЕВА

ГЛ. ИНЖЕНЕР ИНСТИТУТА М.В. Глинкин
ГЛ. ИНЖЕНЕР ПРОЕКТА И.В. Буш
ГЛ. ИНЖЕНЕР ПРОЕКТА КАНД. Т. НАУК Л.М. Шмидт

СОГЛАСОВАНО
ПРОМСТРОЙПРОЕКТ

ГЛ. ИНЖЕНЕР ИНСТИТУТА Королев В.Н.

УТВЕРЖДЕНЫ
ГОССТРОЕМ СССР,
ПРОТОКОЛ ОТ 14.08.87 N АЧ-75
ВВЕДЕНЫ В ДЕЙСТВИЕ С 01.11.87

© ЦИТП Госстроя СССР, 1988

Обозначение	Наименование	стр.
1.045.9-1.1-1.00.00.00ТО	Техническое описание	3
1.045.9-1.1-1.01.00.00	Потолок ГКП 6.6-1 ; ГКП 6.6 -2	
	ГКП 6.12-1 ; ГКП 6.12-2	4
1.045.9-1.1-1.01.00.00СБ	Потолок ГКП 6.6-1; ГКП 6.6-2; ГКП 6.12-1	
	ГКП 6.12-2 Сборочный чертеж	6
1.045.9-1.1-1.02.00.00	Потолок ГКПО 6.12-1 ; ГКПО 6.12-2	
	с открытым каркасом	10
1.045.9-1.1-1.02.00.00.СБ	Потолок ГКПО 6.12-1; ГКПО 6.12-2	
	с открытым каркасом	
	сборочный чертеж	11
1.045.9-1.1-1.03.00.00	Потолок ГКПС 6.12-1; ГКПС 6.12-2;	
	ГВПС 6.12-1; ГВПС 6.12-2	
	со скрытым каркасом	14
1.045.9-1.1-1.03.00.00СБ	Потолок ГКПС 6.12-1; ГКПС 6.12-2;	
	ГВПС 6.12-1; ГВПС 6.12-2	
	со скрытым каркасом	
	сборочный чертеж	16
1.045.9-1.1-1.04.00.00	Потолок ГВПО 6.12-1; ГВПО 6.12-2	
	с открытым каркасом	19
1.045.9-1.1-1.04.00.00СБ	Потолок ГВПО 6.12-1; ГВПО 6.12-2	
	с открытым каркасом	
	сборочный чертеж	20
1.045.9-1.1-1.05.00.00	Потолок ЦСТП 6.6-1; ЦСТП 6.12-2;	
	ЦСТП 6.6-2 ; ЦСТП 6.12-1	23
1.045.9-1.1-1.05.00.00СБ	Потолок ЦСТП 6.6-1; ЦСТП 6.12-2;	
	ЦСТП 6.6-2 ; ЦСТП 6.12-1;	
	Сборочный чертеж	25
1.045.9-1.1-1.06.00.00	Потолок ФГПД 6.6-3 ; ФГПА 6.6-3	28
1.045.9-1.1-1.06.00.00СБ	Потолок ФГПД 6.6-3; ФГПА 6.6-3	
	сборочный чертеж	29
1.045.9-1.1-1.07.00.00	Потолок ГПД 6.6-3; ГПА 6.6-3	31
1.045.9-1.1-1.07.00.00СБ	Потолок ГПД 6.6-3; ГПА 6.6-3	
	сборочный чертеж	32
1.045.9-1.1-1.00.01.00	Узлы крепления подвесок	
	тип-I ; тип-II ; тип-III	34
1.045.9-1.1-1.00.00.00 ВС	Ведомость расхода	
	стали, кг	35

Инв.№ подл. | Подпись и дата | Взам. инв.№

Нач. отд.	Дмитриев	
Рук. сект.	Бун	
Разраб.	Соболев	
Н. контр.	Бун	

1.045.9-1.1-1.00.00.00

Содержание

Стадия	Лист	Листов
Р	1	2

ЦНИИЭП им. Б.С. Мезенцева

1.045.9-1.1-1.00.00.00 — Лист 2

Данный выпуск следует рассматривать совместно с выпусками 0; 1-0; 2 и 3.

Общие указания, назначение и область применения, технические требования к потолкам, общие сведения о конструкциях, рекомендации для проектирования, по монтажу подвесных потолков и данные по выбору лицевых элементов приведены в выпуске 0.

Номенклатура потолков, лицевых элементов, профилей каркаса и общие виды потолков приведены в выпуске 1-0. Изделия элементов потолков даны в выпуске 2, а установка светильников - в выпуске 3.

В данном выпуске разработаны рабочие чертежи конструкций подвесных потолков из гипсовых и цементно-стружечных плит.

Подвесные потолки состоят из несущего каркаса и заполнителя (лицевых элементов и звукопоглотителя).

В выпуске применены 3 вида несущих каркасов.

Несущий каркас крепится к перекрытию с помощью подвесок трех типов, пристреливаемых непосредственно к перекрытию.

Узлы крепления подвесок к перекрытию даны на документе 1.00.01.00

Каркас представляет собой решетку, собираемую непосредственно на монтаже и состоит из главных профилей, которые крепятся к подвескам, и второстепенных профилей, закрепляемых с определенным шагом к главным профилям, чем создается необходимый размер ячейки.

Второстепенные профили соединяются с главными при помощи соединительных пластин и накладок, фиксируемых на месте плоскогубцами или пресс-клещами, что позволяет, в случае необходимости, легко изменить размер ячейки.

Выверка и установка плоскости потолка осуществляется переменным размером элементов подвесок (длина проволоки, ход резьбового конца, длина части проволоки, защемленной специальной пружинкой).

Пристенные профили крепятся к стенам с помощью дюбель-гвоздей.

Каркасы потолков выполнены из легких стальных профилей открытого или таврового сечения. Профили каркаса имеют прямой рез, что облегчает их изготовление и сборку.

Профили открытого сечения (С-образные) могут быть использованы для прокладки электропроводки и слаботочных сетей.

После монтажа каркаса укладываются лицевые элементы с последующей укладкой на них звукопоглотителя.

Изм.	Лист	N докум.	Подп.	Дата	1.045.9-1.1-1 00.00.00 ТО		
Нач. отд.		Дмитриев			Техническое описание	Стадия: Р	Лист:	Листов: 1
Рук. сект.		Буш				ЦНИИЭП им. Б.С. Мезенцева		
Разраб.		Соболев						
Н. контр.		Буш						

Формат А3

Формат	Поз.	Обозначение	Наименование	К-во	Примечание
			Документация		
А3		1.045.9-1.1-1.01.00.00СБ	Сборочный чертеж		
			Детали		
А4	1	1.045.9-1.2.00.00.01	Профиль каркасо		
			головный ПГ-1	70	
			Стандартные		
			изделия		
	2		Гайка НВ ГОСТ 5915-70	139	
	3		Шайба В ГОСТ 11371-78	139	
			Прочие изделия		
	4		Дюбель-гвоздь 6,5×40 Щ6Хр		
			ТУ 14-4-1231-83 М4М СССР	70	Масса кг 0,007
	5		Дюбель-винт ДВНМ 8×35 Щ6Хр		
			ТУ 14-4-1375-86 М4М СССР	139	0,008
			Материалы		
	6		Брус сосновый 13×40×40		

Нач. отд.	Дмитриев		1.045.9-1.1-1.01.00.00.00
Рук. сект.	Буш		Потолок ГКЛ 6.6-1; ГКЛ 6.6-2 ГКЛ 6.12-1; ККЛ 6.12-2
Разраб.	Соболев		Стадия Р; Лист 1; Листов 4
Н. контр.	Буш		ЦНИИЭП им Б.С. Мезенцева

Инв. № подл. | Подпись и дата | Взам. инв. №

Формат	Поз.	Обозначение	Наименование	К-во	Примечание
			ГОСТ 8486-66	70	0,02
	7		Плита минераловатная		
			ПП-100 ГОСТ 9573-72	4 м³	плотность 100 кг/м³
	8		Пленка полиэтиленте-	.	
			фталотная ПЭТ обще-		
			го назначения		
			δ = 20 мкм		
			ГОСТ 24234-80	20 м²	
		Переменные данные для исполнений:			
			1.045.9-1.1-1.01.00.00		ГКЛ 6.6-1
			Сборочные единицы		
А4	9	1.045.9-1.2.00.01.00	Подвеска тип - I	139	
			Детали		
А4	10	1.045.9-1.2.00.00.02	Накладка соединитель-		
			ная	556	
А4	11	1.045.9-1.2.00.00.03	Профиль каркасо		
			второстепенный ПВ-1	278	
А4	12	1.045.9-1.2.00.00.04	Плита	278	
			1.045.9-1.1-1.01.00.00-01		ГКЛ 6.6-2

	1.045.9-1.1-1 01.00.00.00
	Лист 2

Формат А4

Формат	Поз.	Обозначение	Наименование	К-во	Примечание
			Сборочные единицы		
А4	9	1.045.9-1.2.00.02.00	Подвеска тип -II	139	
			Детали		
А4	10	1.045.9-1.2.00.00.02	Накладка соединительная	556	
А4	11	1.045.9-1.2.00.00.03	Профиль каркасо		
	12		второстепенный ПВ-1	278	
А4	12	1.045.9-1.2.00.00.04	Плита	278	
			1.045.9-1.1-1.01.00.00-02		ГКЛ6.12-1
			Сборочные единицы		
А4	9	1.045.9-1.2.00.01.00	Подвеска тип-I	139	
			Детали		
А4	10	1.045.9-1.2.00.00.02	Накладка соединительная	278	

1.045.9-1.1-1.01.00.00.00	Лист 3

ф А4

Формат	Поз.	Обозначение	Наименование	К-во	Примечание
А4	11	1.045.9-1.2.00.00.03	Профиль каркасо второстепенный ПВ-1	139	
А4	13	1.045.9-1.2.00.00.04-01	Плита	139	
			1.045.9-1.1-1.01.00.00.-03		ГКЛ6.12-2
			Сборочные единицы		
А4	9	1.045.9-1.2.00.02.00	Подвеска тип II	139	
			Детали		
А4	10	1.045.9-1.2.00.00.02	Накладка соединительная	278	
А4	11	1.045.9-1.2.00.00.03	Профиль каркасо второстепенный ПВ-1	139	
А4	13	1.045.9-1.2.00.00.04-01	Плита	139	
			Расход материалов указан на 100 м² потолка		

Инв. № подл. | Подпись и дата | Взам. инв. №

1.045.9-1.1-1 01.00.00.00	Лист 4

ф А4

Рис. 1

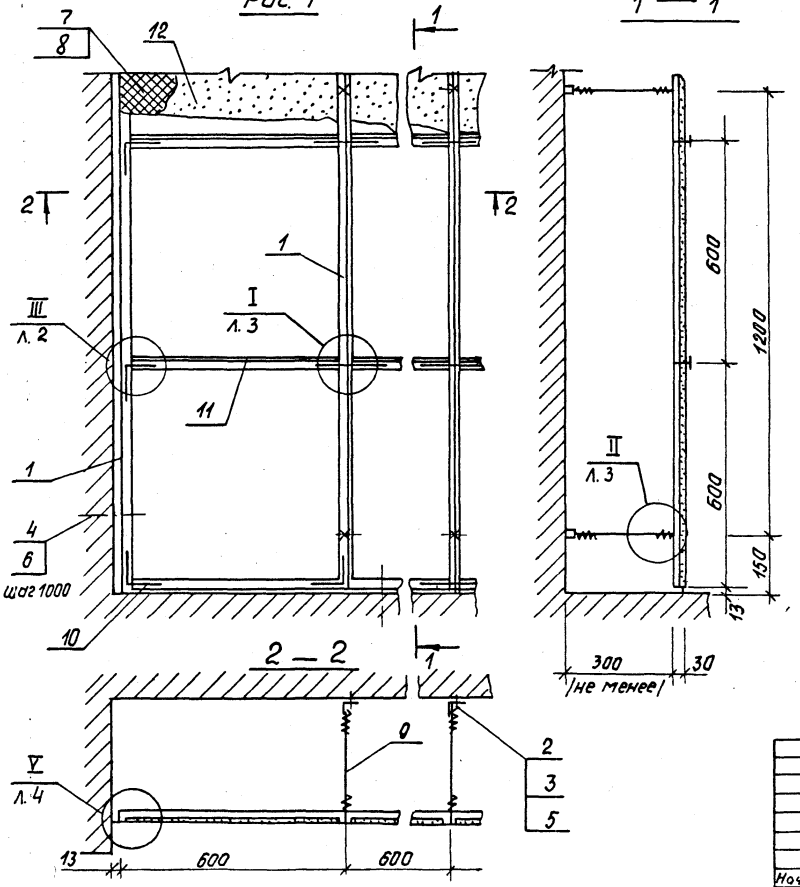

Обозначение	Марка	Рис.	Масса на 100 м² потолка кг
1.045.9-1.1-1 01.00.00	ГКП 6.6-1	1	1669
-01	ГКП 6.6-2	1	1685
-02	ГКП 6.12-1	2	1648
-03	ГКП 6.12-2	2	1644

Условно изображена подвеска тип I

По согласованию с заказчиком допускается заполнение каркаса подвесного потолка гипсокартонными плитами без перфорации. В этом варианте минераловатная плита поз. 7 и полиэтилентерефталатная пленка поз. 8 не требуется.

Нач. отд.	Дмитриев		
Рук. сек.	Буш		
Разраб.	Соболев		
Н. контр.	Буш		

1.045.9-1.1-1 01.00.00 СБ.

Потолок ГКП 6.6-1; ГКП 6.6-2; ГКП 6.12-1; ГКП 6.12-2
Сварочный чертеж

Стадия	Масса	Масштаб
Р	см. табл.	1:10

Лист 1 | Листов 4

ЦНИИЭП им. В.С. Мезенцева

22457-05

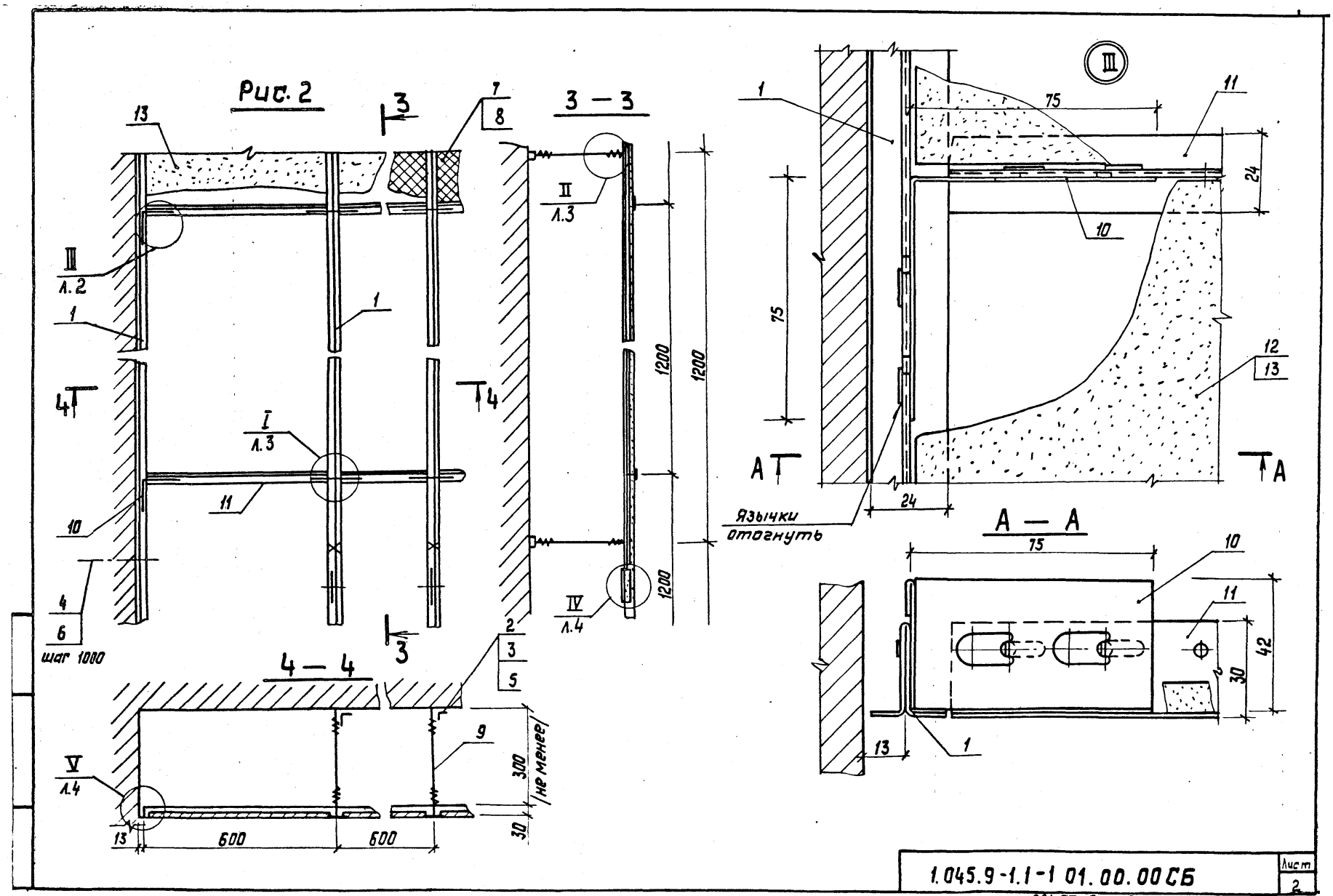
Рис. 2
3 — 3
4 — 4
А — А
III
Л.2
Л.3
Л.4
шаг 1000
1200
600
300
(не менее)
30
75
24
42
Язычки отогнуть
1.045.9-1.1-1 01.00.00СБ
Лист 2
22457-05 8
Формат А3

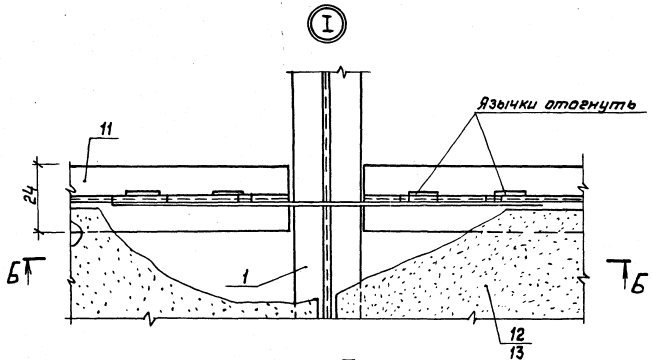
I
Язычки отогнуть
11
24
1
Б
Б
12
13

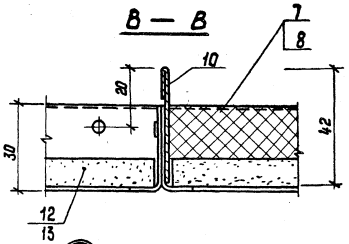
В — В
7
8
10
20
30
42
12
13

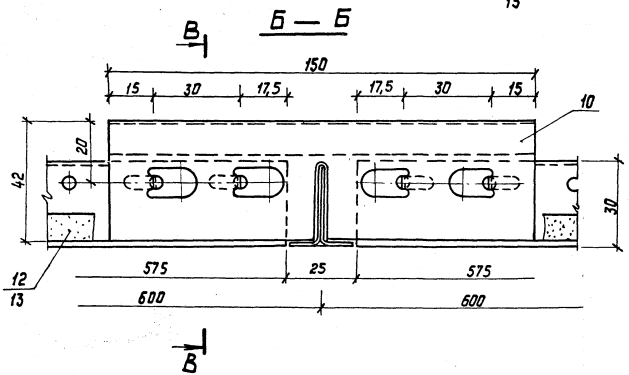
Б — Б
В
150
15
30
17,5
17,5
30
15
10
20
42
30
12
13
575
25
575
600
600
В

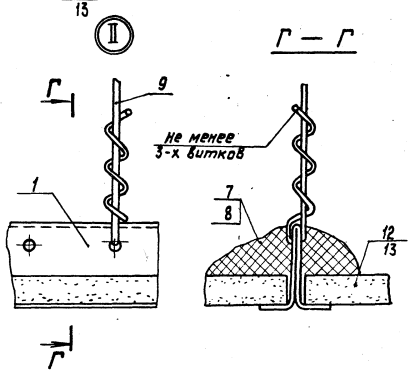
II
Г — Г
Г
9
Не менее
3-х битков
1
7
8
12
13
Г

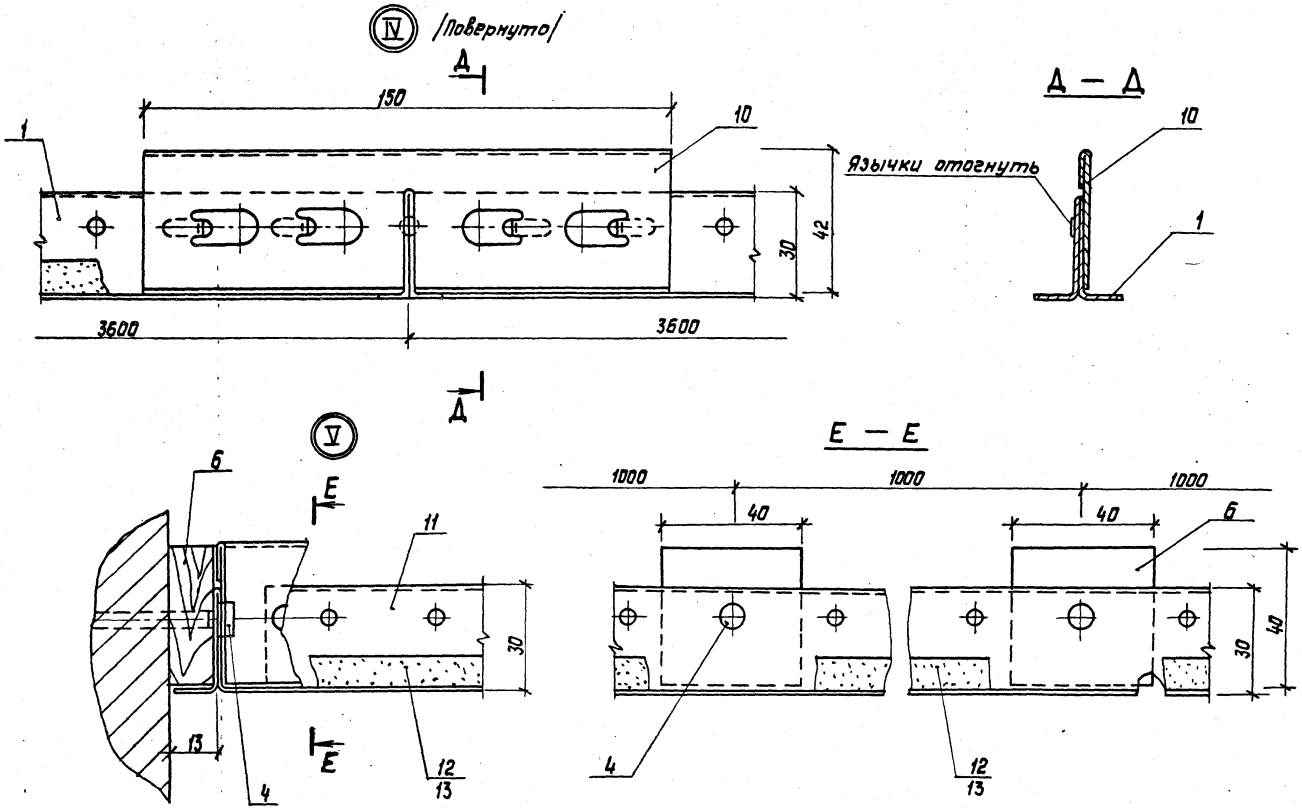

1.045.9-1.1-1 01.00.00СБ	Лист 4

22457-05 10 Формат А3

Формат	Поз.	Обозначение	Наименование	К-во	Примечание
			Документация		
А3		1.045.9-1.1-1.02.00.00 СБ	Сборочный чертеж		
			Детали		
А4	1	1.045.9-1.2.00.00.05	Хомут крепления	139	
А4	2	1.045.9-1.2.00.00.06	Плита	139	
А4	3	1.045.9-1.2.00.00.07	Накладка стыковая	278	
А4	4	1.045.9-1.2.00.00.08	Элемент соединительн.	47	
			Стандартные изделия		
	5		Гайка М8 ГОСТ 5915-70	139	
	6		Шайба 8 ГОСТ 11371-78	139	
			Прочие изделия		
	7		Дюбель-гвоздь 4,5×40 ЦВ 6 хр		
			ТУ 14-4-1231-83 М4М СССР	70	Масса, кг 0,007
	8		Дюбель-винт Ц8 НМ8×35 ЦВ 6 хр		
			ТУ 14-4-1375-86 М4Н СССР	139	0,008
			Профиль		
			ПС10Ц 0,6 ТУ 67-522-83 МТ СССР Ст. 3 кп ГОСТ 14918-80		
	9		е = 3600	47	Масса, кг 2,69
	10		е = 559	139	0,32

Нач. отд.	Макаров		1.045.9-1.1-1.02.00.00		
Рук. сект.	Буш		Потолок ГКПО 6.12-1; ГКПО 6.12-2 с открытым карнизом	Стадия: Р	Лист: 1	Листов: 2
Разраб.	Соболев			ЦНИИЭП им. Б.С. Мезенцево	
Н. контр.	Буш				

Формат А4

Формат	Поз.	Обозначение	Наименование	К-во	Примечание
			Профиль		
			ПС10Ц 0,6 ТУ 67-522-83 МТ СССР Ст. 3 кп ГОСТ 14918-80		
	11		е = 3000	23	1,71
			Материалы		
	12		Плита минераловатная		
			ПП-100 ГОСТ 9573-72	4 м³	Плотность 100 кг/м³
	13		Пленка полиэтиленер.		
			фталотная ПЭТ		
			Общего назначения Б20		
			ГОСТ 24-234-80	2 Лист	
		Переменные данные для исполнения:			
			1.045.9-1.1-1.02.00.00		ГКПО 6.12-1
			Сборочные единицы		
А4	14	1.045.9-1.2.00.01.00	Подвеска тип- I	139	
			1.045.9-1.1-1.02.00.00-01		ГКПО 6.12-2
			Сборочные единицы		
А4	14	1.045.9-1.2.00.02.00	Подвеска тип- II	139	

Расход материалов указан на 100 м² потолка

Инв. № подл. | Подп. и дата | Взам. инв. №

1.045.9-1.1-1 02.00.00		Лист 2
22457-05 11		

Формат А4

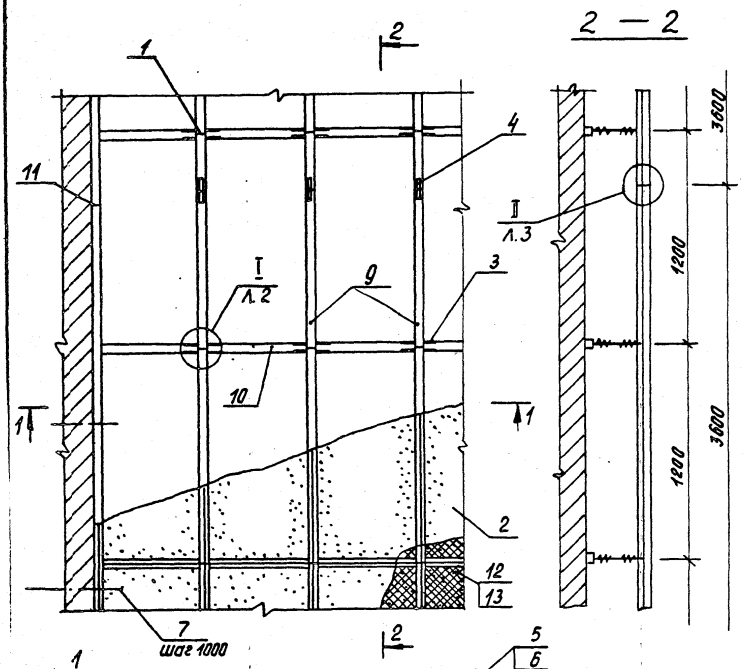

Обозначение	Марка	Масса на 100 м² потолка в кг
1.045.9-1.1-1.02.00.00	ГКПО 6.12-1	1645
-01	ГКПО 6.12-2	1641

Условно изображена подвеска тип - I

По согласованию с заказчиком допускается заполнение каркаса подвесного потолка гипсокартонными листами без перфорации. В этом варианте минераловатная плита, поз. 12 и полиэтилентерфталатная пленка, поз. 13 не требуется.

Нач.отд.	Дмитриев		
Рук.сект.	Буш		
Разраб.	Соболева		
Н.конт.	Буш		

1.045.9-1.2-1 02.00.00 СБ

Потолок ГКПО 6.12-1; ГКПО 6.12-2 с открытым каркасом Сборочный чертеж

Стадия	Масса	Масштаб
Р	См. табл.	1:20
Лист 1	Листов 3	

ЦНИИЭП им. В.С. Мезенцева

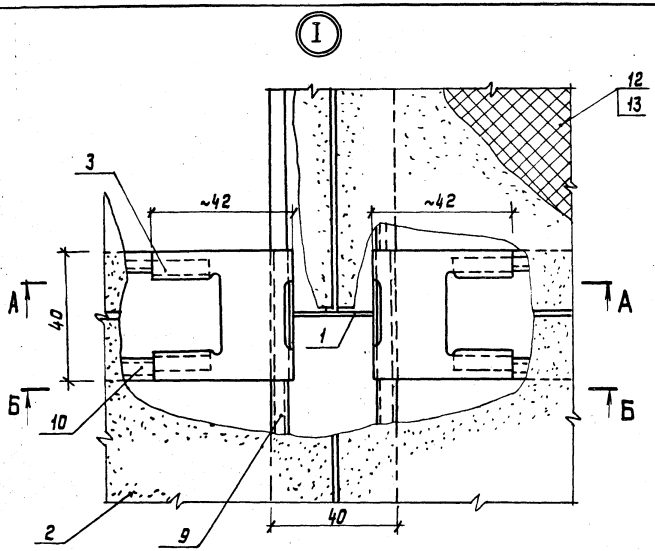

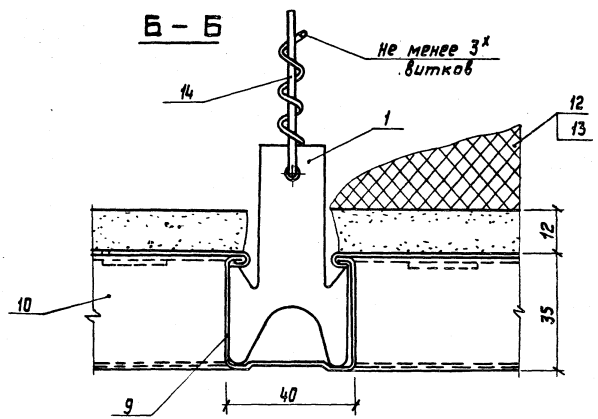

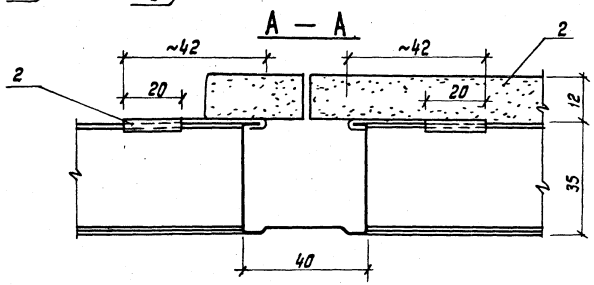

Отгибы стыковых накладок поз. 3 поджать плоскогубцами после выверки проектного положения оси стыковых профилей.

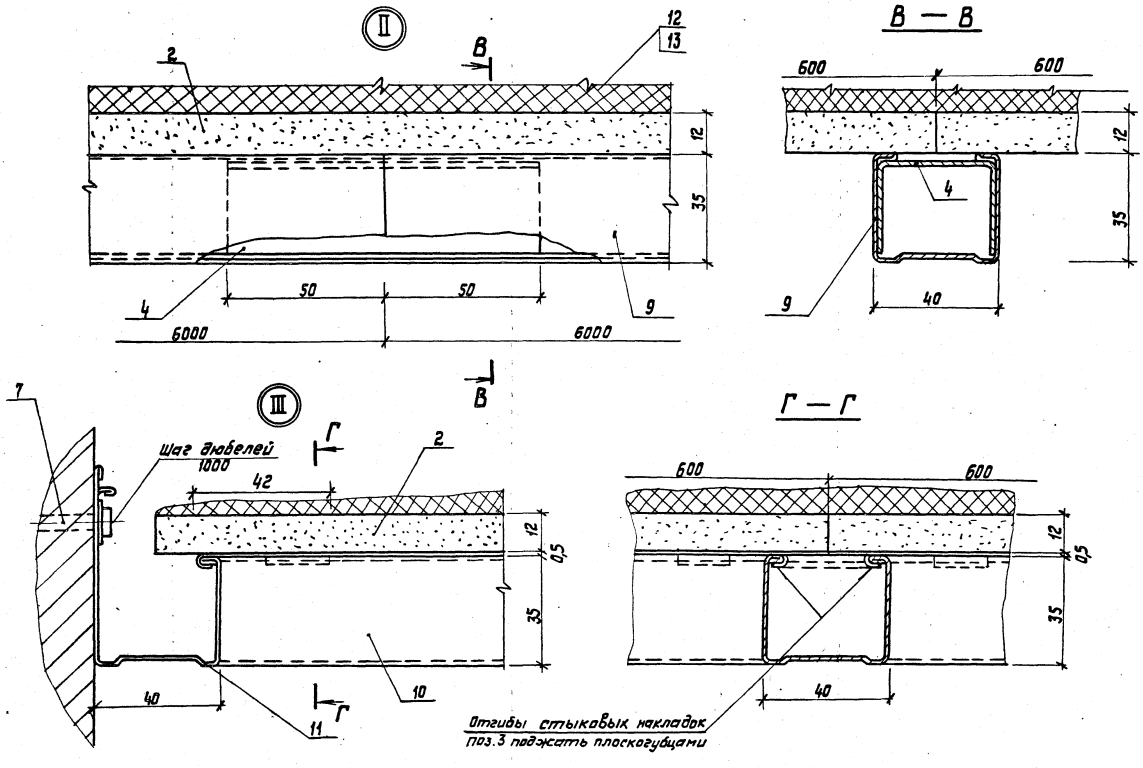

1.045.9-1.1-1 02.00.00 СБ	Лист 3

Формат	Поз.	Обозначение	Наименование	К-во	Примечание
			Документация		
А3		1.045.9-1.1-1.03.00.00 СБ	Сборочный чертеж		
			Детали		
А4	1	1.045.9-1.2.00.00.05	Хомут крепления	139	
А4	2	1.045.9-1.2.00.00.07	Накладка стыковая	278	
А4	3	1.045.9-1.2.00.00.08	Элемент соединительный	47	
А4	4	1.045.9-1.2.00.00.09	Профиль пристенный ПП-1	23	
			Стандартные изделия		
	5		Гайка М8 ГОСТ 5915-70	139	
	6		Шайба 8 ГОСТ 11371-78	139	
			Прочие изделия		
	7		Дюбель-гвоздь 4,5×40		
			1Ц6хр. ТУ 14-4-1231-83		
			М4М СССР	70	Масса, кг 0,007
	8		Дюбель-винт ДВН		

Нач. отд.	Дмитриев		1.045.9-1.1-1.03.00.00
Рук. сект.	Буш		Потолок ГКПС 6.12-1; ГКПС 6.12-2 ГВПС 6.12-1; ГВПС 6.12-2 со скрытым каркасом
Разраб.	Соболев		Стадия: Р; Лист: 1; Листов: 4
Н. контр.	Буш		ЦНИИЭП им. Б.С. Мезенцева

Ф. А4

Формат	Поз.	Обозначение	Наименование	К-во	Примечание
			М8×35 1Ц6хр		
			ТУ 14-4-1375-86 М4М СССР	139	0,008
	9		Винт самосверлящий ВС-4,2×25		
			ТУ 67-637-84 МТС СССР	2778	0,002
			Профиль ПС1-01 ОСТ У67-522-83 МТС СССР Ст. 3КП ГОСТ 14918-80		
			ℓ = 3600	47	2,09
			ℓ = 559	139	0,32
			Материалы		
	12		Плита минераловатная ПП-100 ГОСТ 9573-82	4м³	Плотность 100 кг/м³
	13		Пленка полиэтилентерефталатная ПЭТ общего назначения δ-20 ГОСТ 24234-80	20м²	
		Переменные данные для исполнений:			
			1.045.9-1.1-1.03.00.00		ГКПС 6.12-1

Инв. № подл. | Подпись и дата | Взам. инв. №

1.045.9-1.1-1.03.00.00	Лист 2

22457-05 15

Ф. А4

Формат	Поз.	Обозначение	Наименование	К-во	Примечание
			Сборочные		
			единицы		
А4	14	1.045.9-1.2.00.01.00	Подвеска тип-I	139	
			Детали		
А4	15	1.045.9-1.2.00.00.04-01	Плита	139	
			1.045.9-1.1-1.03.00.00-01		ГКПС6.12-2
			Сборочные		
			единицы		
А4	14	1.045.9-1.2.00.02.00	Подвеска тип-II	139	
			Детали		
А4	15	1.045.9-1.2.00.00.04-01	Плита	139	
			1.045.9-1.1-1.03.00.00-02		ГВПС6.12-1
			Сборочные		
			единицы		
А4	14	1.045.9-1.2.00.01.00	Подвеска тип-I	139	

Формат	Поз.	Обозначение	Наименование	К-во	Примечание
А4	15	1.045.9-1.2.00.00.04-02	Плита	139	
			1.045.9-1.1-1.03.00.00-03		ГВПС6.12-2
			Сборочные		
			единицы		
А4	14	1.045.9-1.2.00.02.00	Подвеска тип-II	139	
			Детали		
А4	15	1.045.9-1.2.00.00.04-02	Плита	139	
		Расход материалов указан			
		на 100 м² потолка			

Инв.№ подл. | Подпись и дата | Взам.инв.№

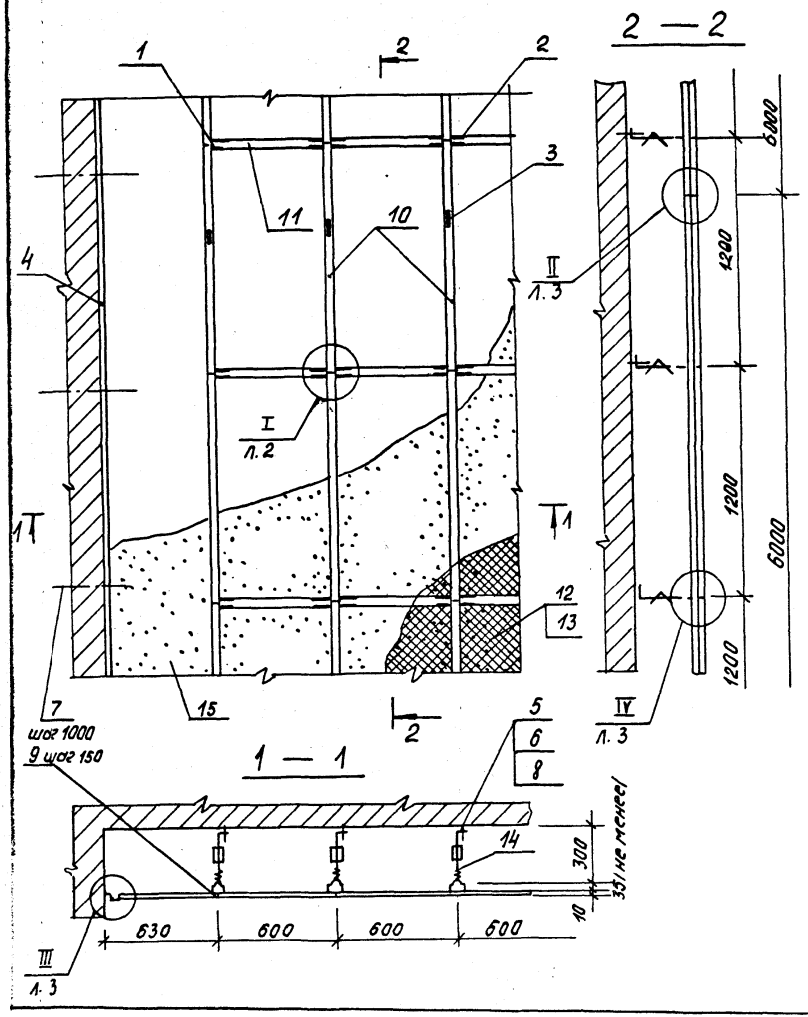

Обозначение	Марка	Масса на 100 м² потолка в кг
1.045.9-1.1-1.03.00.00	ГКПС 6.12-1	1732
-01	ГКПС 6.12-2	1738
-02	ГВПС 6.12-1	1899
-03	ГВПС 6.12-2	1895

Условно изображена подвеска тип -II

По согласованию с заказчиком допускается заполнение каркаса подвесного потолка гипсокартонным и гипсоволокнистыми листами без перфорации, в этом варианте минераловатная плита, поз. 12 и полиэтилентерефталатная пленка, поз. 13 не требуется

Рук. сект.	Буш		
Разраб.	Соболев		
Утв.	Буш		

1.045.9-1.1-1 03.00.00.СБ

Потолок ГКПС 6.12-1; ГКПС 6.12-2 ГВПС 6.12-1; ГВПС 6.12-2 со скрытым каркасом Сборочный чертеж

Стадия	Масса	Масштаб
Р	См. табл.	1:20
Лист 1	Листов 3	

ЦНИИЭП им. Б.С. Мезенцева

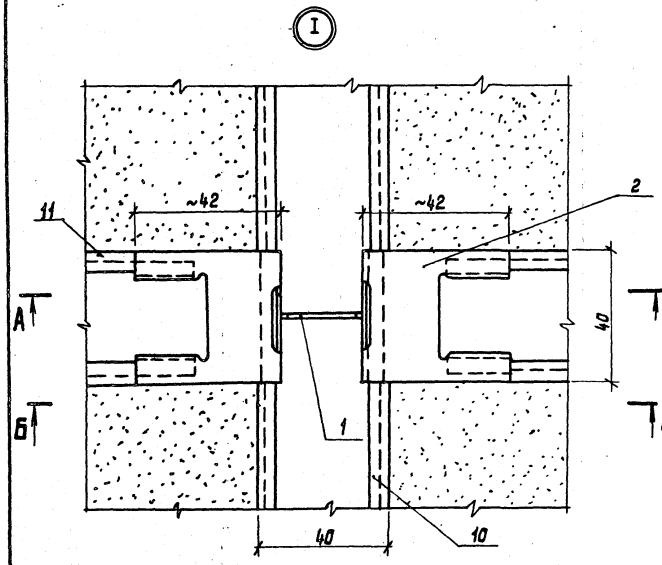

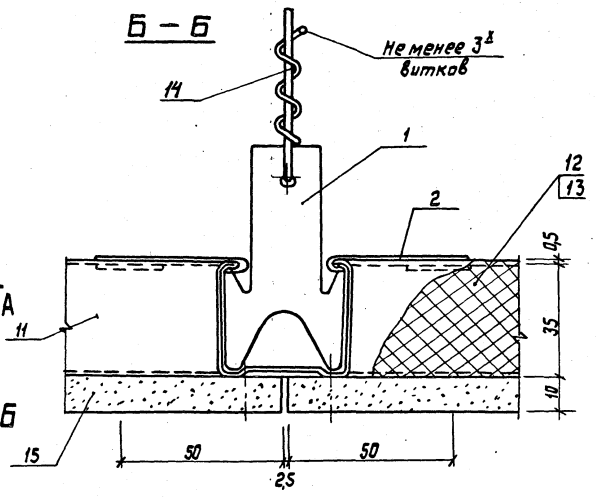

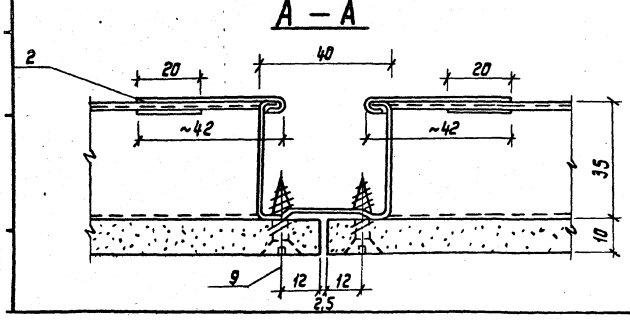

Отгибы стыковых накладок поз.1 поджать плоскогубцами после выверки проектного положения оси стыковых профилей.

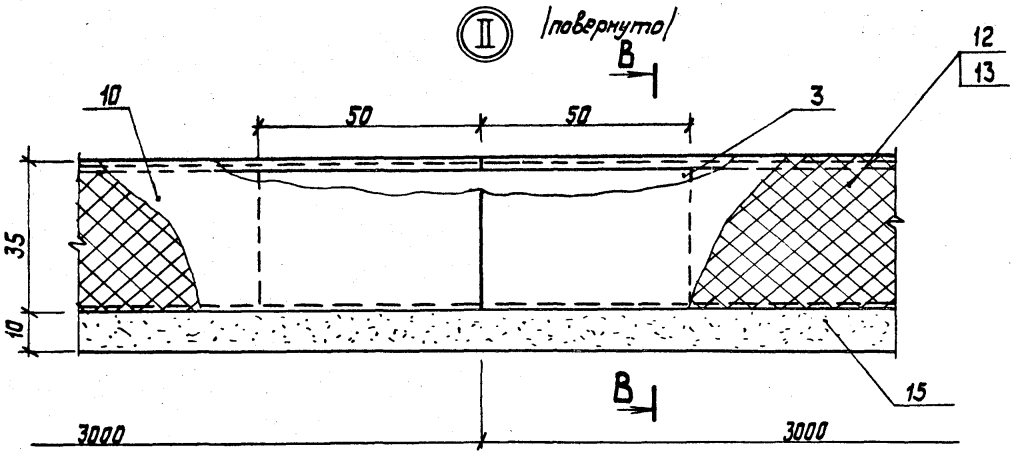

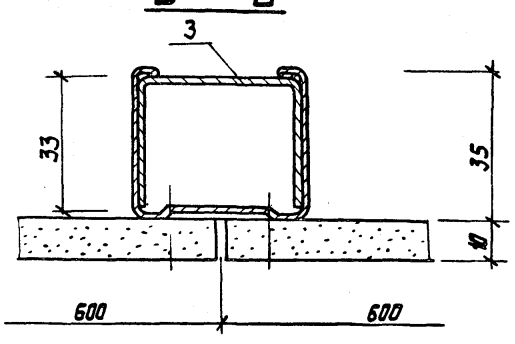

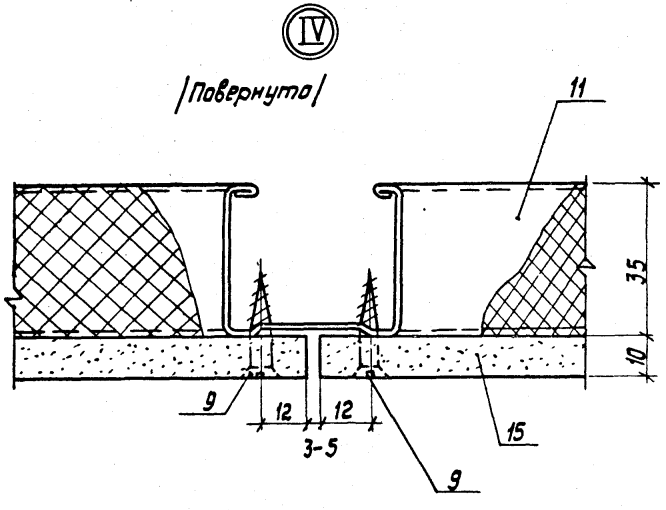

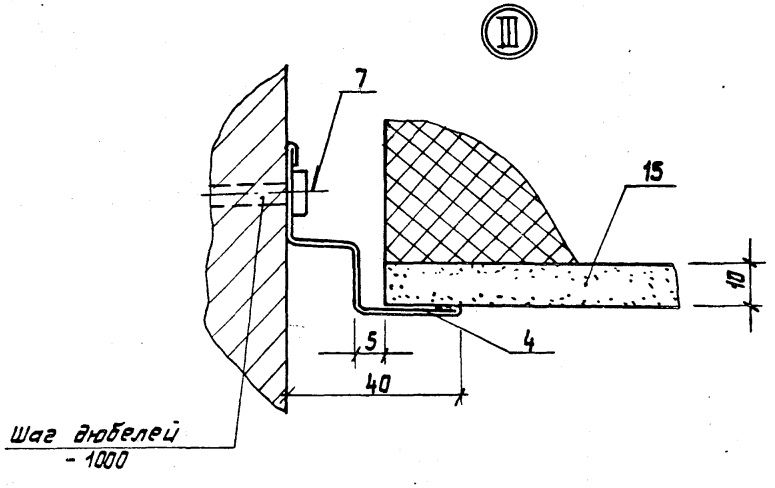

1.045.9-1.1-1 03.00.00СБ	Лист 3

22457-05 19

Формат А3

Формат	Поз.	Обозначение	Наименование	К-во	Примечание
			Документация		
А3		1.045.9-1.1-1.04.00.00 СБ	Сборочный чертеж		
			Детали		
А4	1	1.045.9-1.2.00.00.05	Хомут крепления	139	
А4	2	1.045.9-1.2.00.00.07	Накладка стыковая	278	
А4	3	1.045.9-1.2.00.00.08	Элемент соединительный	47	
			Стандартные изделия		
	4		Гайка М8 ГОСТ 5915-70	139	
	5		Шайба 8 ГОСТ 11371-78	139	
			Прочие изделия		
	6		Дюбель-гвоздь 4,5×40 1ц6хр		
			ТУ14-4-1231-83 М4М СССР	70	Масса кг 0,007
	7		Дюбель-винт ДВНМ8×35 1ц6хр		
			ТУ14-4-1375-86 М4М СССР	139	0,008
			Профиль		
			ПС10Ц $\frac{0,6\ ТУ67-522-83\ МТС\ СССР}{Ст.3кп\ ГОСТ\ 14918-80}$		

1.045.9-1.1-1.04.00.00

Нач. отд.	Дмитриев	
Рук. сект.	Буш	
Разраб.	Соболев	
Н. контр.	Буш	

Потолок ГВПО 6.12-1; ГВПО 6.12-2; с открытым каркасом

Стадия	Лист	Листов
Р	1	2

ЦНИИЭП им. Б.С. Мезенцева

ф А4

Формат	Поз.	Обозначение	Наименование	К-во	Примечание
	8		ℓ = 3600	47	2,09
	9		ℓ = 559	139	0,32
			ПС70Ц $\frac{0,6\ ТУ67-522-83\ МТС\ СССР}{Ст.3кп\ ГОСТ\ 14918-80}$		
	10		ℓ = 3000	23	1,71
	11		Лист гипсоволокнистый		
			1198 × 598 × 10		
			ТУ 67-612-86 МТС СССР	139	Масса кг 13,8
		Переменные данные для исполнений:			
			1.045.9-1.1-1.04.00.00		ГВПО 6.12-1
			Сборочные единицы		
А4	12	1.045.9-1.2.00.01.00	Подвеска тип-I	139	
			1.045.9-1.1-1.04.00.00-01		ГВПО 6.12-2
			Сборочные единицы		
А4	12	1.045.9-1.2.00.02.00	Подвеска тип-II	139	

Расход материалов указан на 100 м² потолка

Инв. N подл. | Подпись и дата | Взам. инв. N

1.045.9-1.1-1 04.00.00

Лист 2

22457-05 20

ф А4

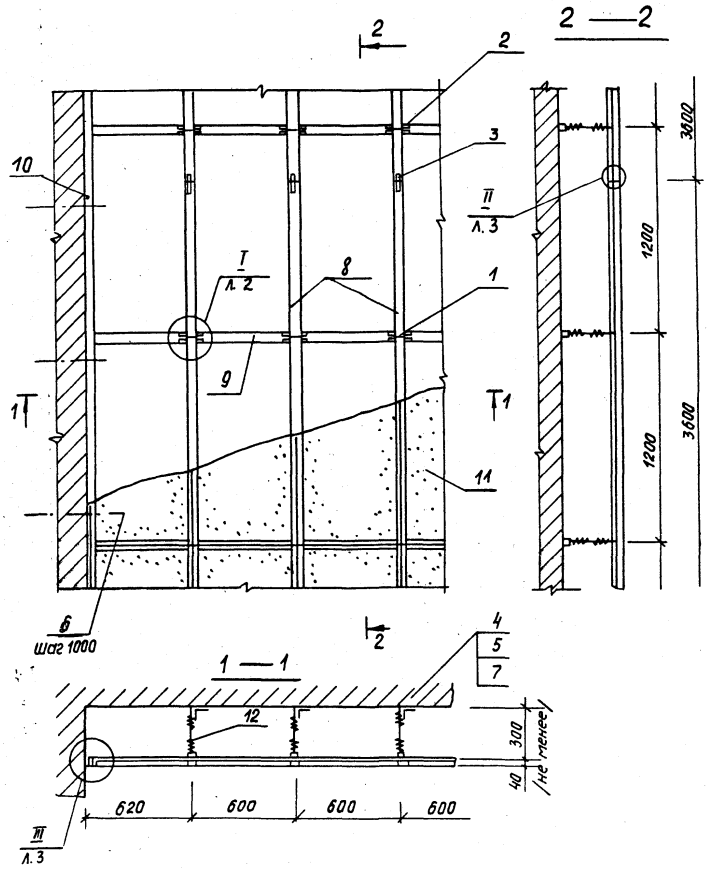

Обозначение	Марка	Масса на 100 м² потолка в кг
1.045.9-1.1-1.04.00.00 СБ	ГВПО 6.12-1	2118
-01	ГВПО 6.12-2	2114

Условно изображена подвеска тип - I

Нач. отд.	Дмитриев		
Рук. сек.	Буш		
Разраб.	Соболев		
Н. контр.	Буш		

1.045.9-1.1-1 04.00.00.СБ

Потолок ГВПО 6.12-1; ГВПО 6.12-2 с открытым каркасом

Стадия	Масса	Масшт.
Р	См. табл.	1:20
Лист 1	Листов 3	

Сборочный чертеж

ЦНИИЭП им. В.С. Мезенцева

22457-05 21

Формат А3

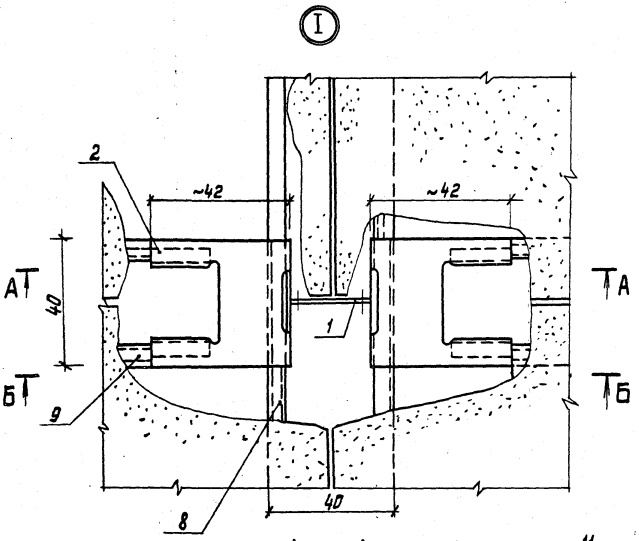

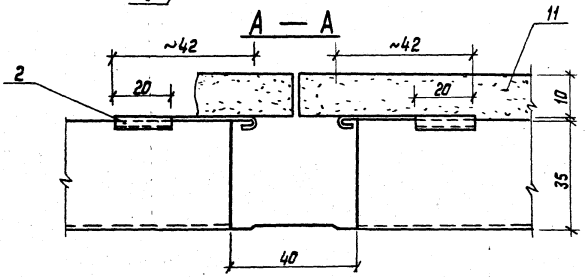

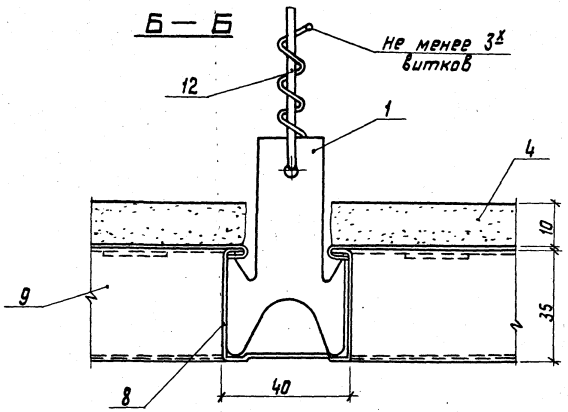

Отгибы стыковых накладок поз. 2 поджать плоскогубцами после выверки проектного положения оси стыковых профилей.

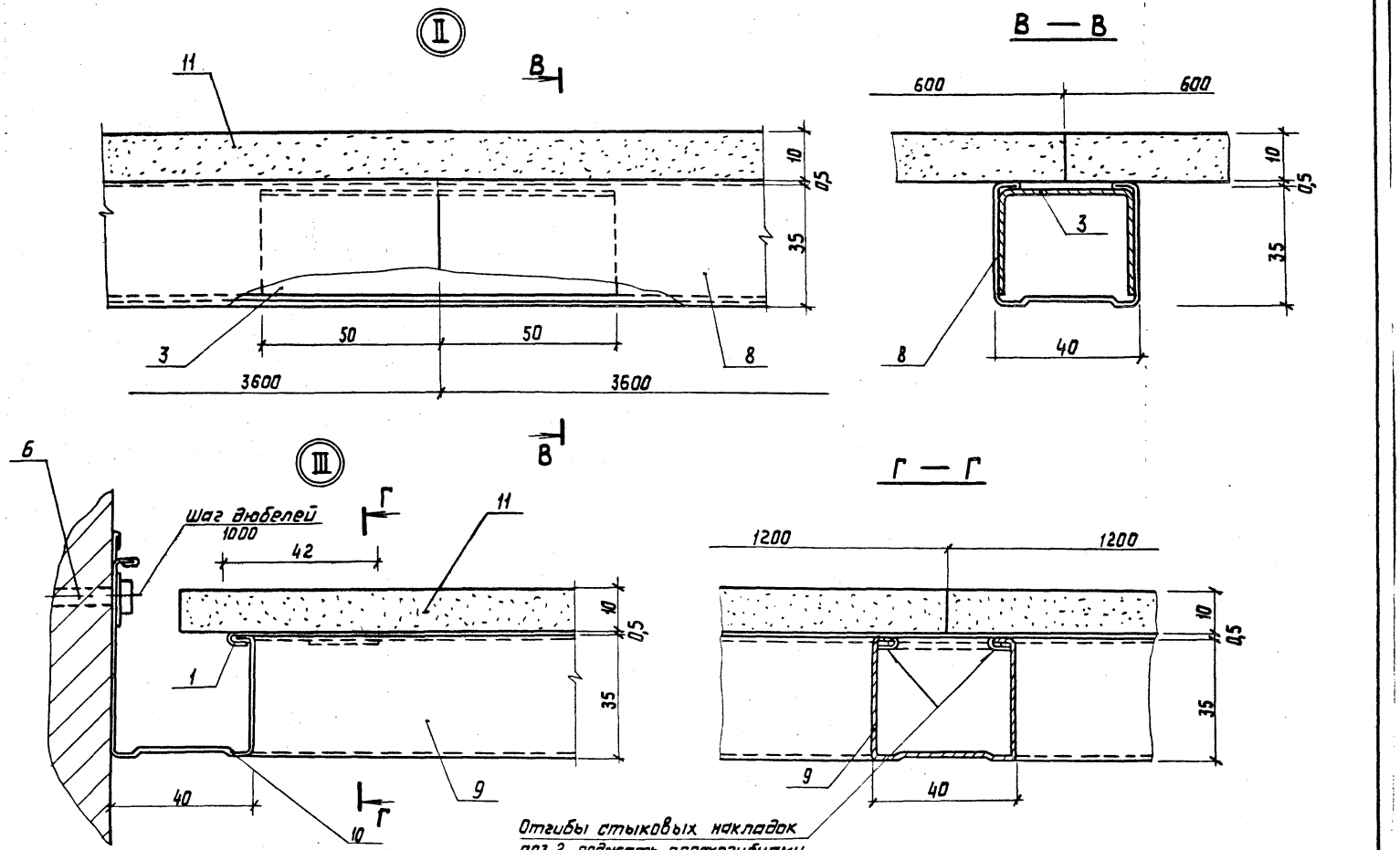

1.045.9-1.1-1 04.00.00СБ		Лист 3
22457-05 23	Формат А3	

Формат	Поз.	Обозначение	Наименование	К-во	Примечание
			Документация		
А3		1.045.9-1.1-1.05.00.00 СБ	Сборочный чертеж		
			Детали		
А4	1	1.045.9-1.2.00.00.09	Профиль пристенный ПП-1	23	
Б4	2	1.045.9-1.2.00.00.11	Накладка соединительная		
			Лист 1,0 ГОСТ 19904-74 / Ст. 3КП ГОСТ 14918-80		
			100×45	47	Масса кг 0,04
			Стандартные изделия		
	3		Гайка М8 ГОСТ 5915-70	139	
	4		Шайба 8 ГОСТ 11371-78	139	
			Прочие изделия		
	5		Дюбель-гвоздь 4,5×40 1Ц6Хр. ТУ14-4-1231-83 М4М СССР	70	Масса, кг 0,007

			1.045.9-1.1-1.05.00.00	
Нач. отд.	Дмитриев		Потолок ЦСТП6.6-1; ЦСТП6.12-2 ЦСТП6.6-2; ЦСТП6.12-1	Стадия: Р; Лист: 1; Листов: 4
Рук. сект.	Буш			ЦНИИЭП им. Б.С. Неженцева
Разраб.	Соболев			
Н. контр.	Буш			

ф А4

Формат	Поз.	Обозначение	Наименование	К-во	Примечание
	6		Дюбель-винт Д8НМ8×35 1Ц6Хр ТУ14-4-1375-86 М4М СССР	139	0,008
			Профиль 2,5350Ц 0,6ТУ67-522-83МТС СССР / Ст. 3КП ГОСТ 14918-80		
	7		e = 3600	47	Масса кг 2,38
		Переменные данные для исполнений:			
			1.045.9-1.1-1.05.00.00		ЦСТП6.6-1
			Сборочные единицы		
А4	8	1.045.9-1.2.00.01.00	Подвеска тип-I	139	
			Детали		
А4	9	1.045.9-1.2.00.00.10	Пластина соединительная	278	
			Прочие изделия		
			Профиль 2,5350Ц 0,6ТУ67-522-83МТС СССР / Ст. 3КП ГОСТ 14918-80		
	10		e = 550	278	Масса, кг 0,346

Инв. № подл. | Подпись и дата | Взам. инв. №

1.045.9-1.1-1 05.00.00	Лист 2

22457-05 24

ф. А4

Формат	Поз.	Обозначение	Наименование	К-во	Примечание
	11		Плита цементно-стру-		
			жечная		
			ГОСТ26816-86 595×595×10	278	4,32
			1.045.9-1.1-1.05.00.00-01		ЦСТП6.12-2
			Сборочные единицы		
А4	8	1.045.9-1.2.00.02.00	Подвеска тип - II	139	
			Детали		
А4	9	1.045.9-1.2.00.00.10	Пластина соедини-		
			тельная	139	
			Прочие изделия		
			Профиль		
			2,5350Ц 0,6ТУ67-522-83МТС СССР / Ст.3.КП ГОСТ 14918-80		
	10		e = 550	139	Масса кг 0,346
	11		Плита цементно-стру-		
			жечная		
			ГОСТ26816-86 1195×595×10	139	8,64
			1.045.9-1.1-1.05.00.00-02		ЦСТП6.6-2
			Сборочные единицы		
А4	8	1.045.9-1.2.00.02.00	Подвеска тип-II	139	
			Детали		
А4	9	1.045.9-1.2.00.00.10	Пластина соединительная	2,78	

1.045.9-1.1-1.05.00.00 — Лист 3

ф А4

Формат	Поз.	Обозначение	Наименование	К-во	Примечание
			Прочие изделия		
			Профиль		
			2,5350Ц 0,6ТУ67-522-83МТС СССР / Ст.3КП ГОСТ 14918-80		
	10		e = 550	278	Масса, кг 0,346
	11		Плита цементно-стружечная		
			ГОСТ26816-86 595×595×10	278	4,32
			1.045.9-1.1.05.00.00-03		ЦСТП6.12-1
			Сборочные единицы		
А4	8	1.045.9-1.2.00.01.00	Подвеска тип - I	139	
			Детали		
А4	9	1.045.9-1.2.00.00.10	Пластина соединительная	139	
			Прочие изделия		
			Профиль		
			2,5350Ц 0,6ТУ67-522-83МТС СССР / Ст.3КП ГОСТ 14918-80		
	10		e = 550	139	Масса, кг 0,346
	11		Плита цементно-стру-		
			жечная ГОСТ26816-86		
			1195×595×10	139	8,64
		Расход материалов указан			
		на 100 м²	потолка		

Инв.N подл. | Подпись и дата | Взам.инв.N

1.045.9-1.1-1.05.00.00 — Лист 4

22457-05 25

ф А4

Рис. 1

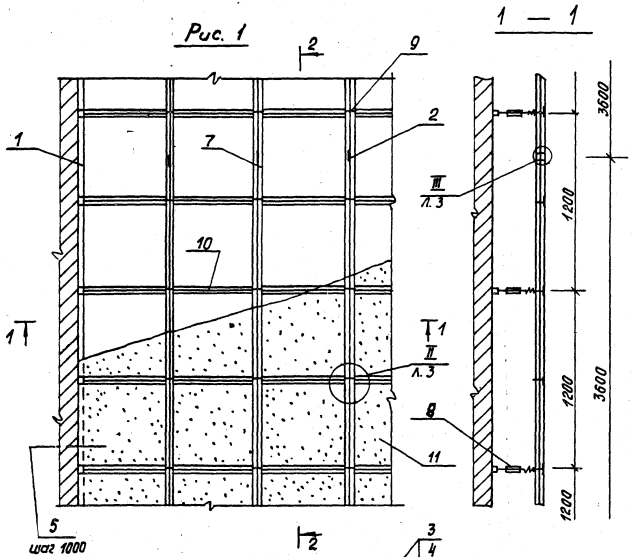

Обозначение	Марка	Рис	Масса 1м² 100мм² потолка в кг
1.045.9-1.1-1.05.00.00	ЦСТП 6.6-1	1	1455
-01	ЦСТП 6.12-2	2	1399
-02	ЦСТП 6.6-2	1	1451
-03	ЦСТП 6.12-1	2	1403

Условно показана подвеска тип-II

Нач.отд.	Дмитриев	
Гл.спец.	Буш	
Разраб.	Собалев	
Н.контр.	Буш	

1.045.9-1.1-1.05.00.00.СБ

Потолок ЦСТП 6.6-1; ЦСТП 6.12-2 ЦСТП 6.6-2; ЦСТП 6.12-1

Сборочный чертеж

Стадия	Масса	Масштаб
Р	см. табл.	1:20
Лист 1	Листов 3	

ЦНИИЭП им. Б.С. Мезенцева

Рис. 2

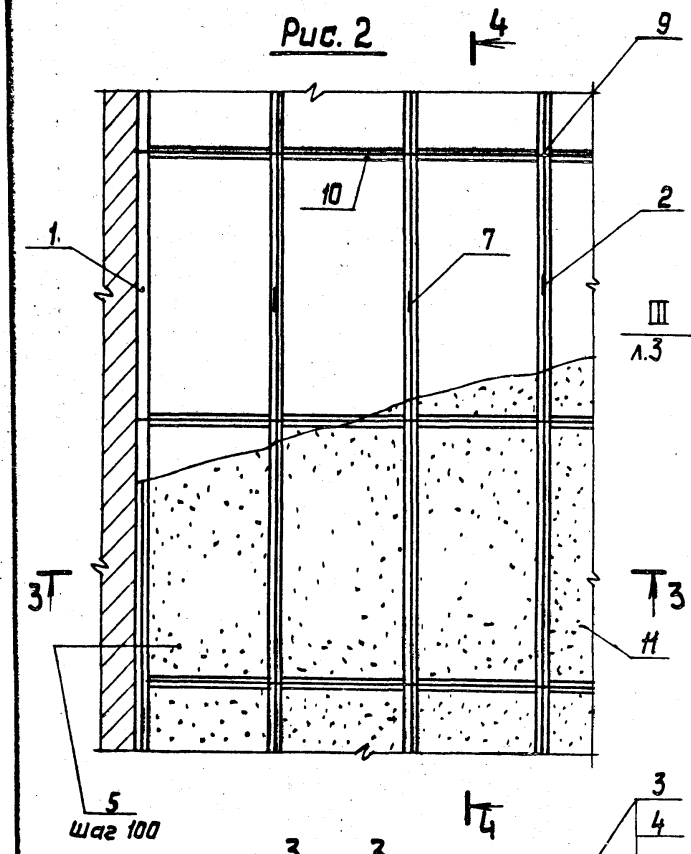

4 — 4

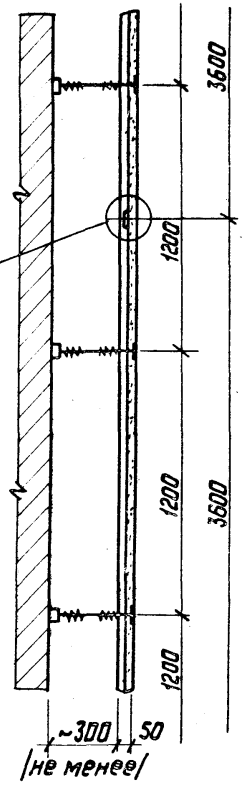

3 — 3

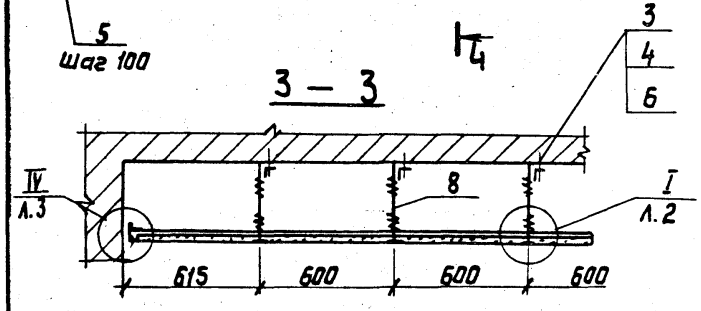

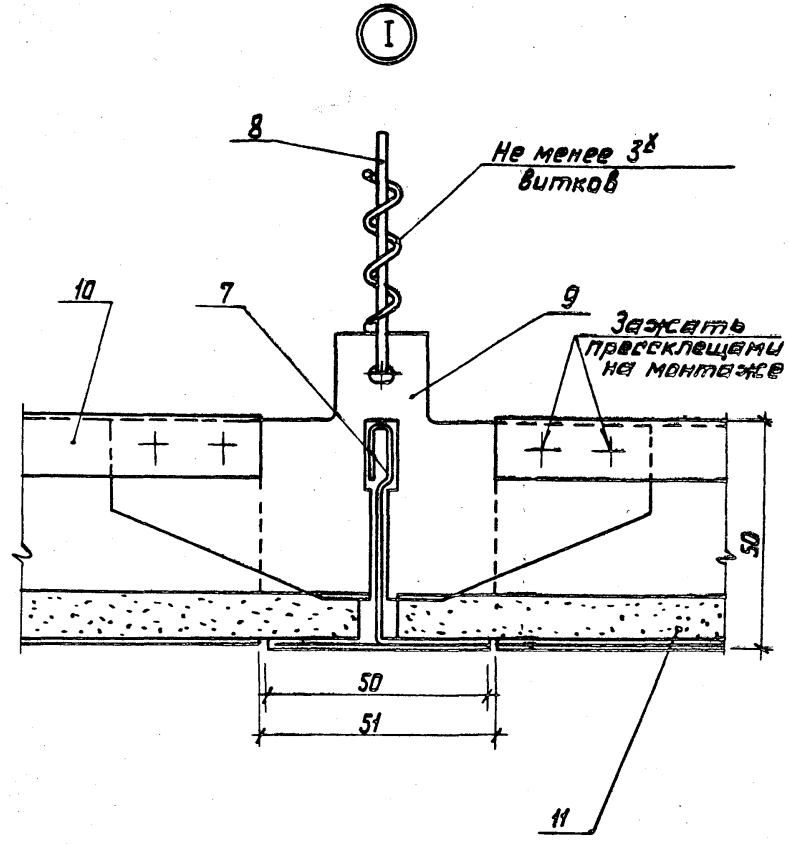

Условно показана подвеска тип - I

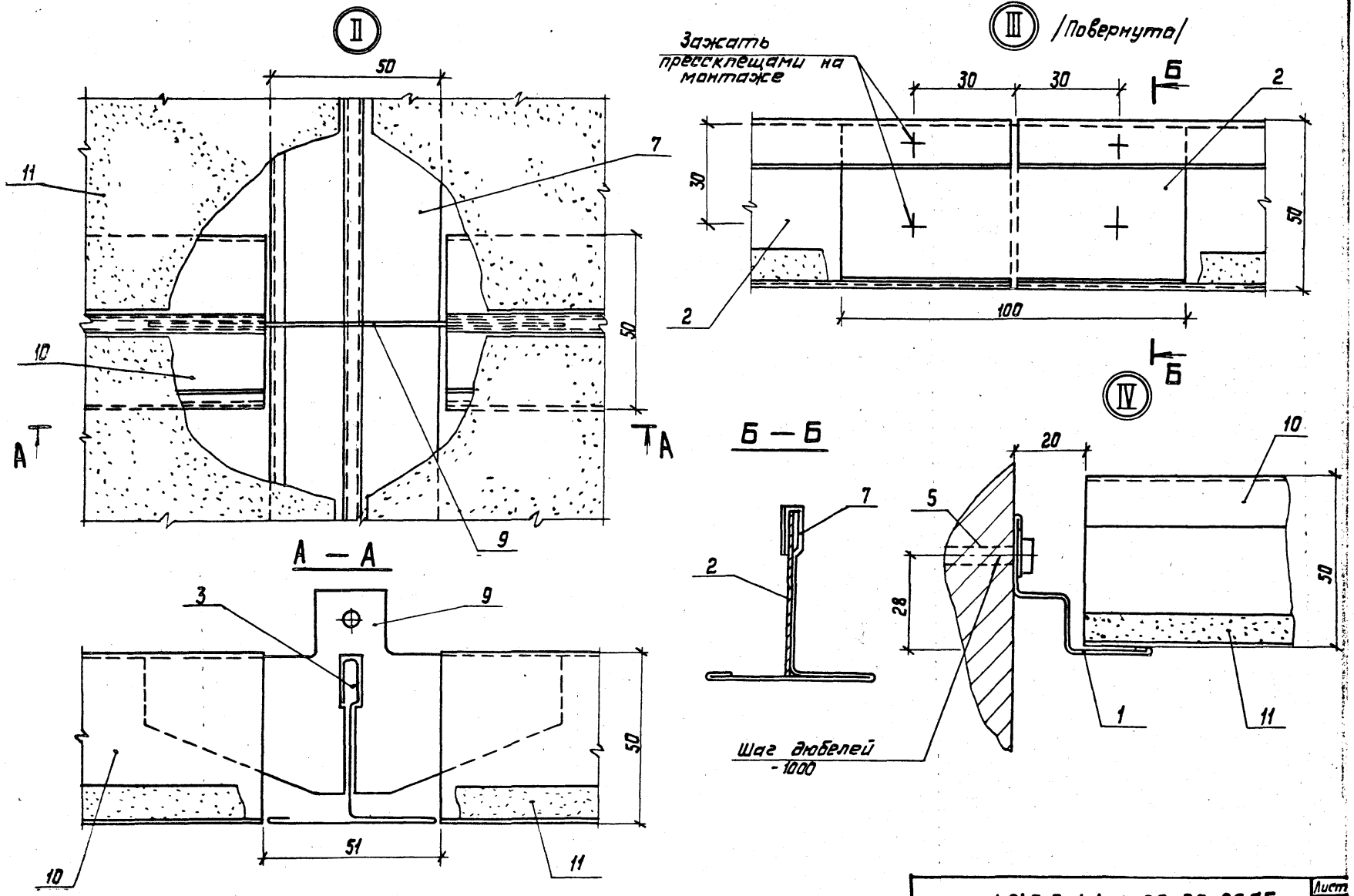

1.045.9-1.1-1 05.00.00СБ	Лист 3	
22457-05 28	Формат А1	

Формат	Поз.	Обозначение	Наименование	К-во	Примечание
			Документация		
А3		1.045.9-1.1-1.06.00.00 СБ	Сборочный чертеж		
			Сборочные единицы		
А4	1	1.045.9-1.2.00.03.00	Подвеска тип-III	167	
			Детали		
А4	2	1.045.9-1.2.00.00.12	Профиль каркаса		
			главный ПГ-2	47	
А4	3	1.045.9-1.2.00.00.13	Распорка	76	
А4	4	1.045.9-1.2.00.00.14	Профиль пристен-		
			ный ПП-2	23	
А4	5	1.045.9-1.2.00.00.15	Накладка соедини-		
			тельная	47	
			Стандартные изделия		
	6		Болт М5×16 ГОСТ 7798-70	94	
	7		Гайка М5 ГОСТ 5915-70	94	
	8		Шайба 5 ГОСТ 11371-78	94	
	9		Гайка М8 ГОСТ 5915-70	334	
	10		Шайба 8 ГОСТ 11371-78	334	

1.045.9-1.1-1.06.00.00

Нач. отд.	Дмитриев		
Рук. сект.	Буш		
Разраб.	Соболев		
Н. контр.	Буш		

Потолок ФГПД 6.6-3; ФГПА 6.6-3

Стадия	Лист	Листов
Р	1	2

ЦНИИЭП им. Б.С. Мезенцева

формат А4

Формат	Поз.	Обозначение	Наименование	К-во	Примечание
			Прочие изделия		
	11		Дюбель-гвоздь 4,5×40 ЩБхр		
			ТУ14-4-1231-83 М4М СССР	70	Масса кг 0,007
	12		Дюбель-винт ДВИМ8×35 ЩБ		
			6хр. ТУ14-4-1375-86 М4М СССР	334	0,008
		Переменные данные для исполнений:			
			1,045.9-1, 1-1.06.00.00		ФГПД6.6-3
			Материалы		
	13		Плита декоративная из		
			фосфогипса ПФГД		
			600.600.30.15		
			ТУ21-36-5-84 МПСМ СССР	278	7,92
			1.045.9-1.1-1.06.00.00-01		ФГПА6.6-3
			Стандартные изделия		
			Плита фосфогипсовая		
			акустическая		
			ПЗГЛФ 600.600.30.15		
			ОСТ 21-26-84	278	7,98
		Расход материалов указан			
		на 100 м²	потолка		

Инв. № подл. | Подпись и дата | Взам. инв. №

1.045.9-1.1-1 06.00.00

Лист 2

22457-05 29

формат А4

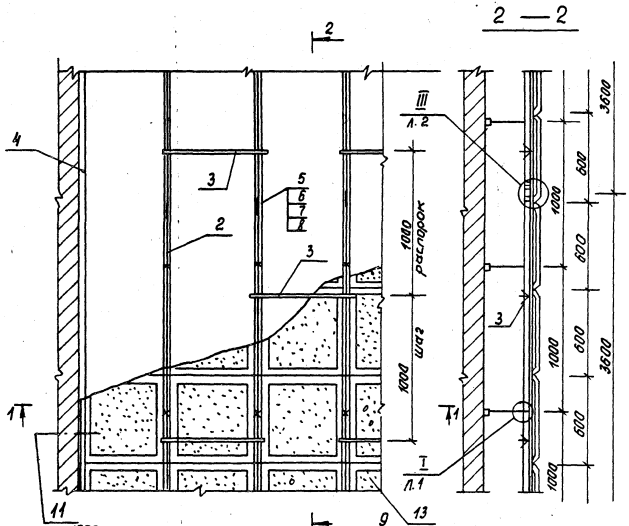

Обозначение	Марка	Масса на 100 м² потолка в кг
1.045.9-1.1-1.06.00.00	ФГПД 6.6-3	2198
-01	ФГПА 6.6-3	2198

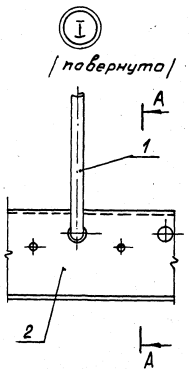

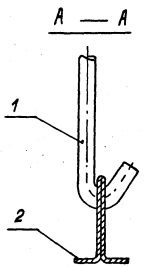

Рук.сек.	Буш		
Разраб	Добалев		
Н.контр.	Буш		

1.045.9-1.1-1.06.00.00.СБ

Потолок ФГПД 6.6-3; ФГПА 6.6-3
Сборочный чертеж

Стадия	Масса	Масштаб
Р	Спт. табл.	1:20
Лист 1	Листов 2	

ЦНИИЭП им. В.С. Мезенцева

22457-05 30

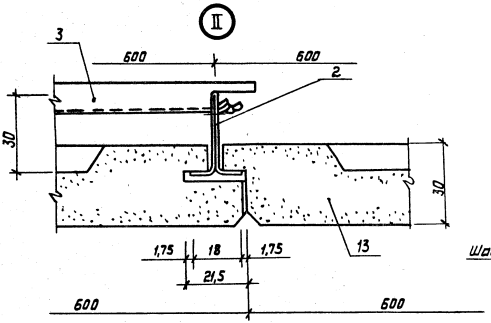
II
3
600
600
2
30
30
1,75
18
1,75
21,5
13
600
600

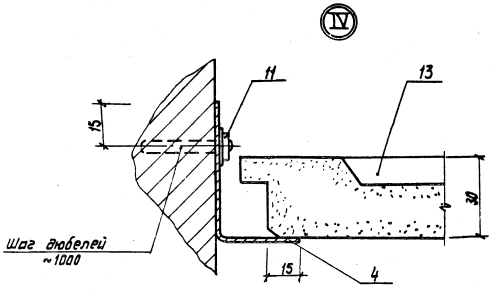
IV
11
13
15
30
Шаг анкерей ~1000
15
4

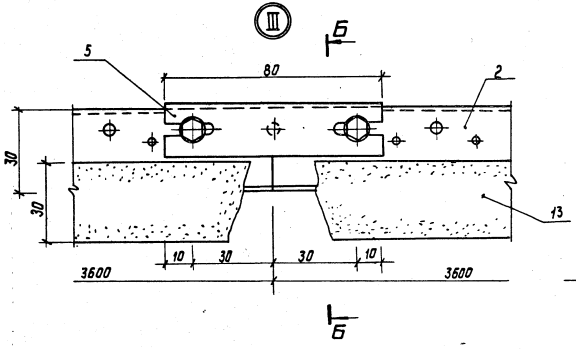
III
Б
5
80
2
30
30
13
10
30
30
10
3600
3600
Б

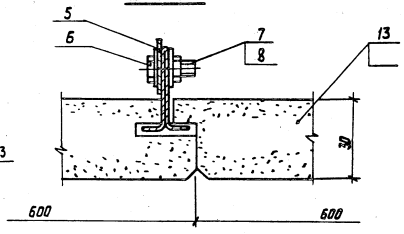
Б – Б
5
6
7
8
13
30
600
600

Формат	Поз.	Обозначение	Наименование	К-во	Примечание
			Документация		
А3		1.045.9-1.1-1.07.00.00 СБ	Сборочный чертеж		
			Сборочные единицы		
А4	1	1.045.9-1.2.00.03.00	Подвеска тип-III	167	
			Детали		
А4	2	1.045.9-1.2.00.00.12	Профиль каркаса главный ПГ-2	47	
А4	3	1.045.9-1.2.00.00.13	Распорка	76	
А4	4	1.045.9-1.2.00.00.14	Профиль пристенный ПП-2	23	
А4	5	1.045.9-1.2.00.00.15	Накладка соединительная	47	
			Стандартные изделия		
	6		Болт М5×16 ГОСТ 7798-70	94	
	7		Гайка М5 ГОСТ 5915-70	94	
	8		Шайба 5 ГОСТ 11371-78	94	
	9		Гайка М8 ГОСТ 5915-70	334	
	10		Шайба 8 ГОСТ 11371-78	334	

Нач. отд.	Дмитриев		1.045.9-1.1=1.07.00.00
Рук. сект.	Бучш		
Разраб.	Соболев		Потолок ГПД 6.6-3; ГПА 6.6-3
Н. контр.	Бучш		Стадия: Р; Лист: 1; Листов: 2
			ЦНИИЭП им. Б.С. Мезенцева

Инв. № подл. | Подп. и дата | Взам. инв. №

Формат	Поз.	Обозначение	Наименование	К-во	Примечание
			Прочие изделия		
	11		Дюбель-гвоздь 6,5×40 ТУ		
			ТУ14-4-1231-83 М4М СССР	70	масса, кг 0,007
	12		Дюбель-винт ДВНМ 8×35 ТУ		
			ТУ/4-4-1375-86 М4М СССР	334	0,008
			Переменные данные для исполнений:		
			1.045.9-1.1-1.07.00.00		ГПД 6.6-3
			Материалы		
	13		Плита гипсовая декоративная ПГД 600.600.30.15		
			ТУ 21-36-10-86 МПСМ СССР	278	7,92
			1.045.9-1.1-1.07.00.00-01		ГПА 6.6-3
			Стандартные изделия		
	13		Плита гипсовая акустическая ПЗГЛ 600.600.30.15		
			ОСТ 21-26-84	278	7,98
			Расход материалов указан на 100 м² потолка		

	1.045.9-1.1-1 07.00.00	Лист 2

ф. А4

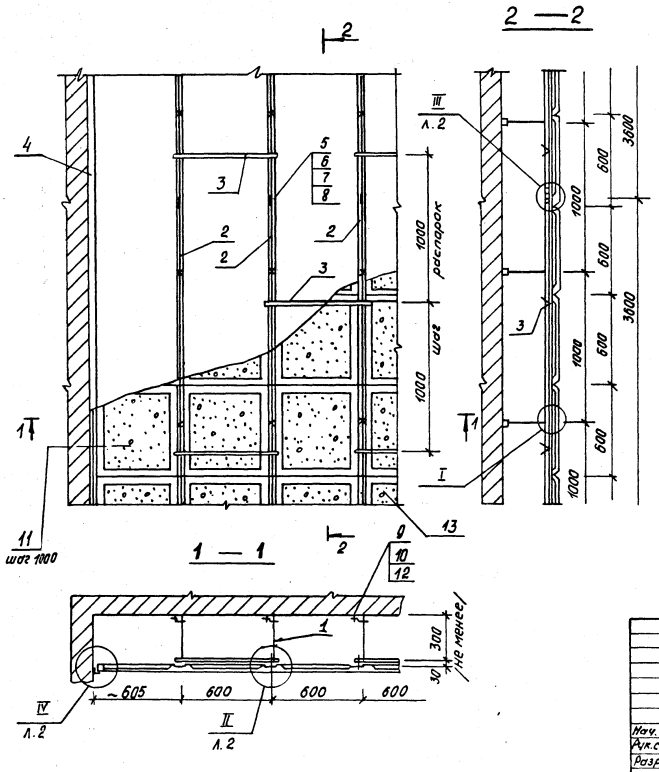

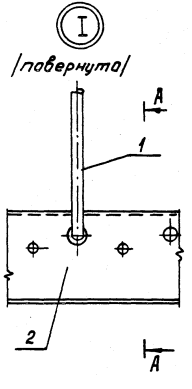

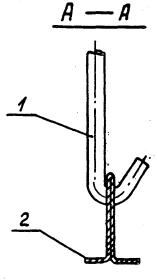

Обозначение	Марка	Масса на 100 м² потолков в кг
1.045.9-1.1-1.07.00.00	ГПД 6.6-3	2198
-01	ГПА 6.6-3	2198

Нач. отд.	Дмитриев		
Гл. спец.	Буш		
Разраб.	Соболев		
Н. контр.	Буш		

1.045.9-1.1-1 07.00.00.СБ

Потолок ГПД 6.6-3; ГПА 6.6-3

Сборочный чертеж

Стадия	Масса	Масшт.
Р	См. табл.	1:2
Лист 1	Листов 2	

ЦНИИЭП им. В.С. Мезенцева

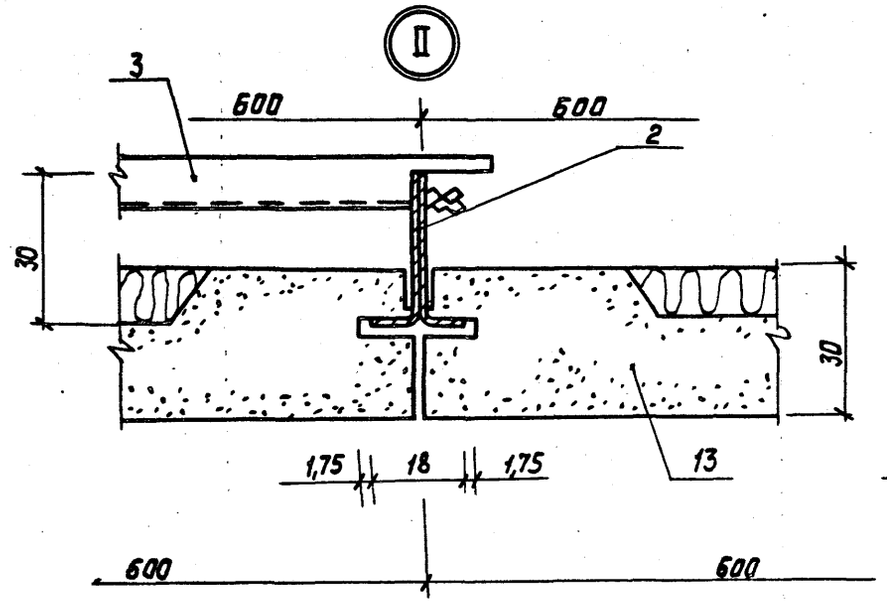
II
3
600
600
2
30
30
1,75
18
1,75
13
600
600

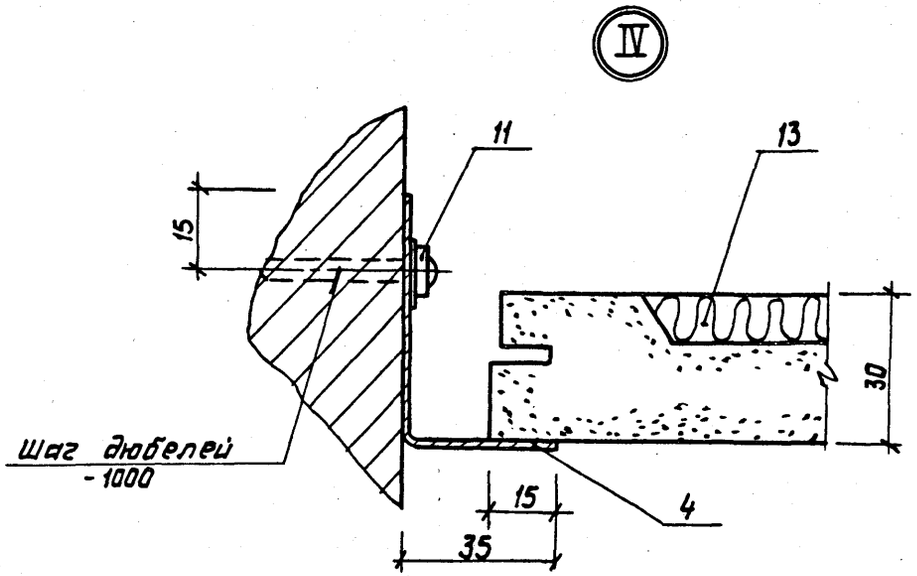
IV
11
13
15
30
Шаг дюбелей
-1000
15
4
35

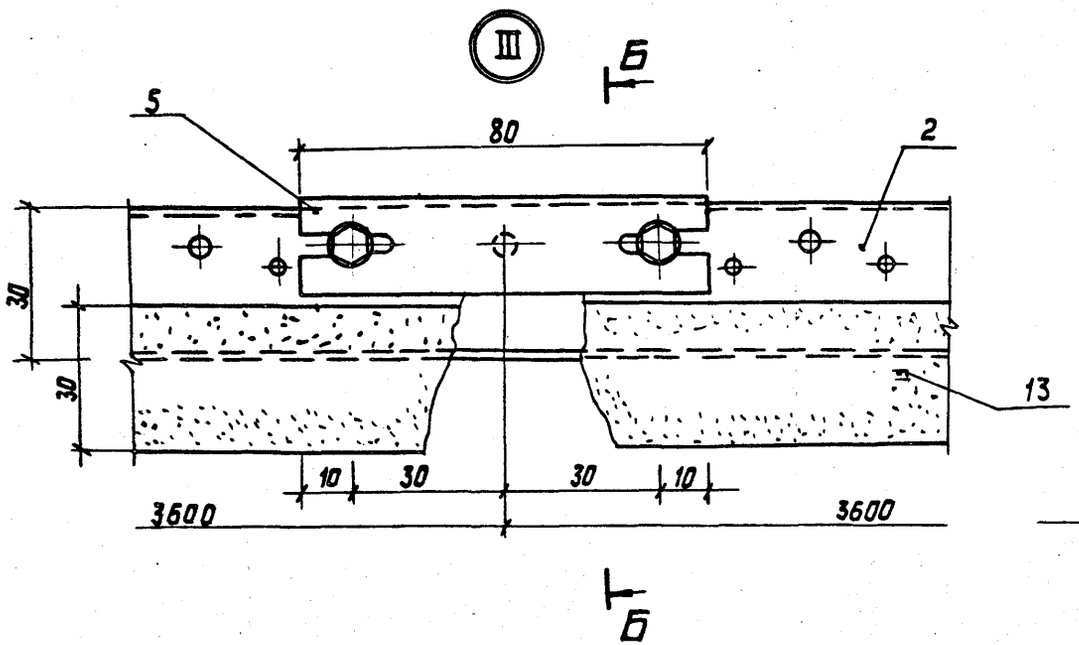
III
Б
5
80
2
30
30
13
10
30
30
10
3600
3600
Б

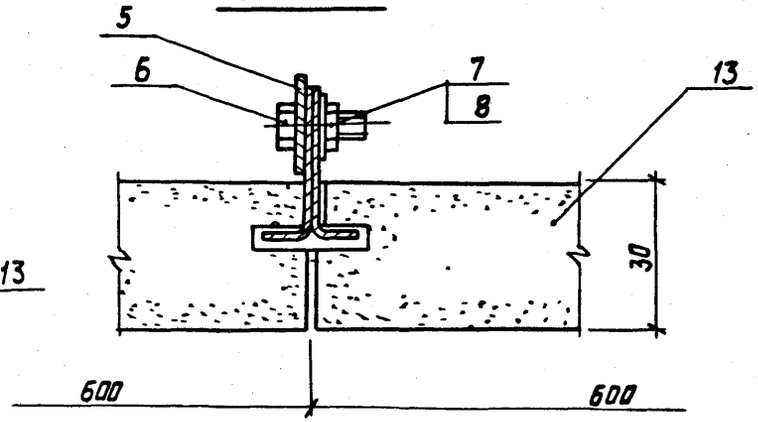
Б — Б
5
6
7
8
13
30
600
600

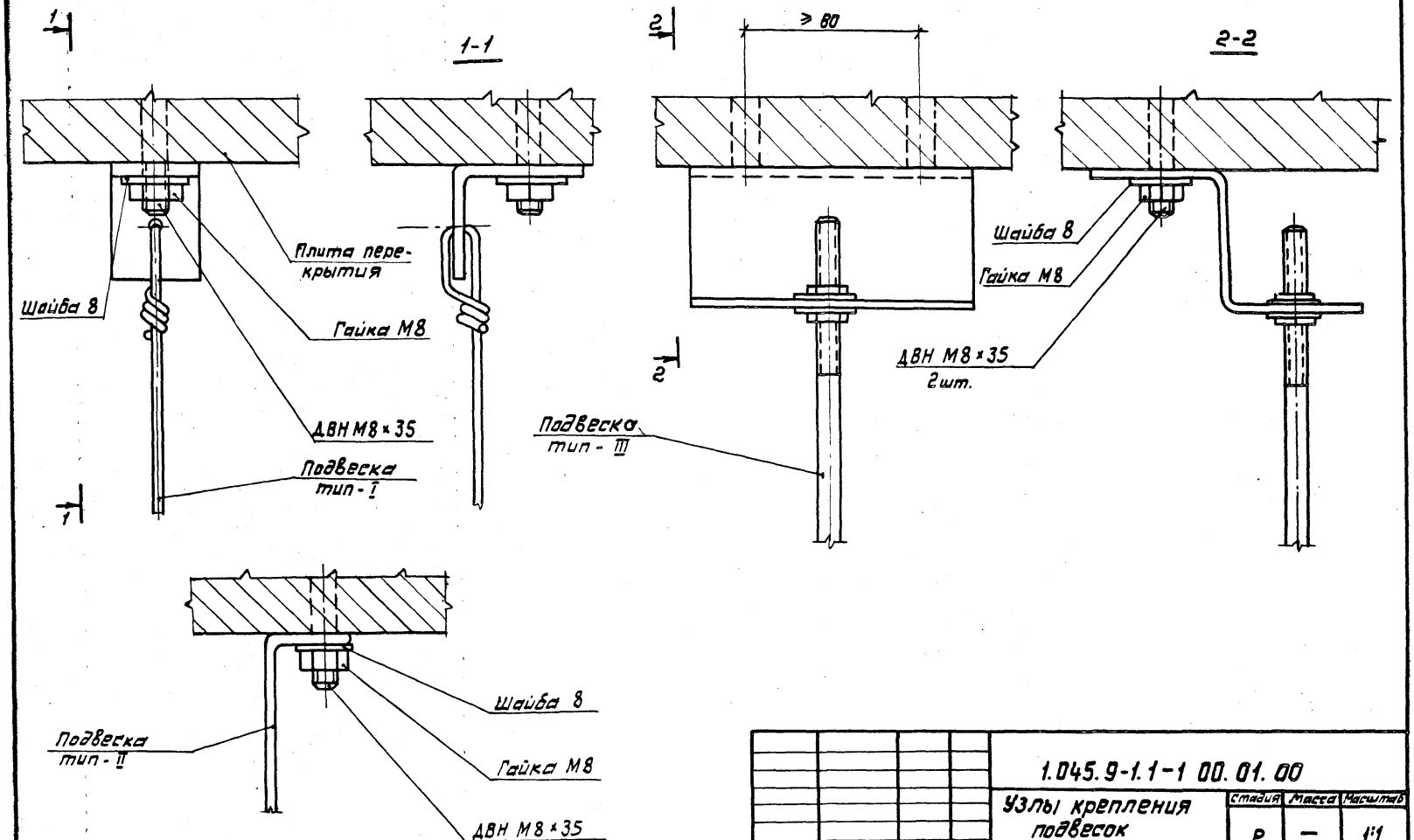

Нач. отд.	Дмитриев		
Рук. сект	Буш		
Разраб	Соболев		
Н. контр.	Буш		

1.045.9-1.1-1 00.01.00

Узлы крепления подвесок тип-I; тип-II; тип-III

Стадия	Масса	Масштаб
Р	—	1:1
Лист	Листов 1	

ЦНИИЭП им. Б.С. Мезенцева

22457-05 35 Формат А3

Вид профиля ГОСТ, ТУ		δ мм	Марка металла ГОСТ	ГКЛ 6.6-1	ГКЛ 6.6-2	ГКЛ 6.12-1	ГКЛ 6.12-2	ГКЛО 6.12-1	ГКЛО 6.12-2	ГКЛС 6.12-1	ГКЛС 6.12-2	ГВЛС 6.12-1	ГВЛС 6.12-2	ГВЛО 6.12-1	ГВЛО 6.12-2	ЦСТП 6.6-1	ЦСТП 6.12-2	ЦСТП 6.6-2	ЦСТП 6.12-1	ФГПД 6.6-3	ФГПА 6.6-3	ГПД 6.6-3	ГПА 6.6-3
Прокат			Материал																				
ГОСТ 8509-72		L 30х3	Ст. 3кп ГОСТ 14918-80	5,0		5,0		5,0		5,0		5,0		5,0		5,0			5,0				
ГОСТ 15892-70		ф5																		8,35	8,35	8,35	8,35
		ф2,5		2,36	3,34	2,36	3,34	2,36	3,34	2,36	3,34	2,36	3,34	2,36	3,34	2,36	3,34	3,34	2,36				
ТУ 67-522-83 МТС СССР	ПС-1	0,6						142,71	142,71	142,71	142,71	142,71	142,71	142,71	142,71								
	ПС-7	0,6						39,33	39,33					39,33	39,33								
	2,535	0,6														208,05	195,95	208,05	195,95				
Итого проката				7,36	3,34	7,36	3,34	189,40	185,38	150,07	146,05	150,07	146,05	189,40	185,38	215,41	199,29	211,39	203,31	8,35	8,35	8,35	8,35
ГОСТ 19904-74 Лист		2,0																		26,18	26,18	26,18	26,18
		1,2																		50,60	50,60	50,60	50,60
		1,0														11,33	6,61	11,33	6,61	97,76	97,76	97,76	97,76
		0,8		217,78	217,78	174,69	174,69	1,39	1,39	1,39	1,39	1,39	1,39	1,39	1,39								
		0,6		15,75	15,75	7,78	7,78																
		0,5						4,10	4,10	22,48	22,48	22,48	22,48	4,10	4,10	24,38	24,38	24,38	24,38	5,62	5,62	5,62	5,62
Итого листа				233,53	233,53	182,47	182,47	5,49	5,49	23,87	23,87	23,87	23,87	5,49	5,49	35,71	30,99	35,71	30,99	180,16	180,16	180,16	180,16
ГОСТ 2283-79 ленты		0,5	Ст. 65г ГОСТ 1050-74		0,42		0,42		0,42		0,42		0,42		0,42		0,42	0,42					
Итого ленты					0,42		0,42		0,42		0,42		0,42		0,42		0,42	0,42					
Всего стали				240,89	237,29	189,83	186,23	194,89	191,29	173,94	170,34	173,94	170,34	194,89	191,29	251,12	230,70	247,52	234,30	188,51	188,51	188,51	188,51

Расход стали указан на 100 м² потолка
Крепежные изделия не учтены

Нач.отд.	Дмитриев		
Рук.сект.	Бчш		
Разраб.	Соболев		
Н.конт.	Бчш		

1.045.9-1.1-1 00.00.00.РС

Ведомость расхода стали, кг

Стадия	Лист	Листов
Р		1

ЦНИИЭП им. Б.С. Мезенцева

22457-05 (36)

Инв.№ 12.10 87г.

ЦЕНТРАЛЬНЫЙ ИНСТИТУТ ТИПОВОГО ПРОЕКТИРОВАНИЯ
ГОССТРОЯ СССР

Москва. А-445. Смольная ул., 22

Сдано в печать V 1989 года

Заказ № 4653 Тираж 180 экз.

gost.e-ecolog.ru