СЕРИЯ 1.045.9-1

НЕПРОХОДНЫЕ ПОДВЕСНЫЕ ПОТОЛКИ ДЛЯ ОБЩЕСТВЕННЫХ ЗДАНИЙ, ПРОИЗВОДСТВЕННЫХ И ВСПОМОГАТЕЛЬНЫХ ЗДАНИЙ ПРОМЫШЛЕННЫХ ПРЕДПРИЯТИЙ

ВЫПУСК 1-0

ПОТОЛКИ ИЗ ГИПСОВЫХ И ЦЕМЕНТНО-СТРУЖЕЧНЫХ ПЛИТ

МАТЕРИАЛЫ ДЛЯ ПРОЕКТИРОВАНИЯ

22457-02
ЦЕНА 1-82

gost.e-ecolog.ru

ТИПОВЫЕ КОНСТРУКЦИИ, ИЗДЕЛИЯ И УЗЛЫ ЗДАНИЙ И СООРУЖЕНИЙ

СЕРИЯ 1.045.9-1

НЕПРОХОДНЫЕ ПОДВЕСНЫЕ ПОТОЛКИ ДЛЯ ОБЩЕСТВЕННЫХ ЗДАНИЙ, ПРОИЗВОДСТВЕННЫХ И ВСПОМОГАТЕЛЬНЫХ ЗДАНИЙ ПРОМЫШЛЕННЫХ ПРЕДПРИЯТИЙ

ВЫПУСК 1-0

ПОТОЛКИ ИЗ ГИПСОВЫХ И ЦЕМЕНТНО-СТРУЖЕЧНЫХ ПЛИТ

МАТЕРИАЛЫ ДЛЯ ПРОЕКТИРОВАНИЯ

РАЗРАБОТАНЫ
ЦНИИЭП им. Б.С. Мезенцева

Гл. инженер института — М.В. Глинкин
Гл. инженер проекта — И.В. Буш
Гл. инженер проекта, канд. т. наук — Л.М. Шмидт

Промстройпроект

Гл. инженер института — Королев В.И.
Гл. инженер проекта — Викулов Ю.Н.

УТВЕРЖДЕНЫ
ГОССТРОЕМ СССР,
ПРОТОКОЛ ОТ 14.08.87 N АЧ-75
ВВЕДЕНЫ В ДЕЙСТВИЕ С 01.11.87

© ЦИТП Госстроя СССР, 1988

Обозначение	Наименование	Стр.
1.045.9-1.1-0 00.00.00 ПЗ	Пояснительная записка	3
00.00.00 НП	Наменклатура потолков	10
00.00.00 ННП	Наменклатура несущих профилей	11
01.00.00	Потолок ГКП6.6-1, ГКП6.6-2	12
02.00.00	Потолок ГКП6.12-1, ГКП6.12-2	13
03.00.00	Потолок ГКПО6.12-1, ГКПО6.12-2 с открытым каркасом	14
04.00.00	Потолок ГКПС6.12-1, ГКПС6.12-2 со скрытым каркасом	15
05.00.00	Потолок ГВПО 6.12-1, ГВПО6.12-2 с открытым каркасом	16
06.00.00	Потолок ГВПС 6.12-1, ГВПС6.12-2 со скрытым каркасом	17
07.00.00	Потолок ЦСТП 6.6-1, ЦСТП6.6-2	18
1.045.9-1.1-0 08.00.00	Потолок ЦСТП6.12-1, ЦСТП6.12-2	19
09.00.00	Потолок ФГПД 6.6-3, ФГПА6.6-3	20
10.00.00	Потолок ГПД 6.6-3, ГПА6.6-3	21
00.00.00 РМ	Ведомость расхода материалов	22

Зав.отд.	Травуш		
Зав.сект.	Шмидт		
Ст.н.с.	Жаворонков		
Вед.инж.	Бакума		
М.н.с.	Семенова		

1.045.9-1.1-0 00.00.00

Содержание

Стадия	Лист	Листов
Р		1

ЦНИИЭП им. Б.С. Мезенцева

Ф. А3

1. Данный выпуск следует рассматривать совместно с выпусками 0, 1-1, 2, 3.

2. Общие указания, назначение и область применения, технические требования к потолкам, общие сведения о конструкциях, рекомендации для проектирования, монтаж подвесных потолков, данные по выбору лицевых элементов, по области применения потолков и инструментам для их монтажа приведены в выпуске 0.

3. В выпуске 1-1 даны конструкции и узлы потолков, а в выпуске 2 - изделия.

Установка светильников в потолке - в выпуске 3.

4. В данном выпуске приведена номенклатура потолков, лицевых элементов и материалов, стальных профилей каркаса, общие виды потолков.

5. Подвесные потолки из гипсовых материалов и цементно-стружечных плит могут применяться в помещениях с относительной влажностью не более 65%. Их следует использовать в декоративно-акустических целях (Табл. 1 Вып. 0), а также для повышения предела огнестойкости покрытий и перекрытий (Табл. 2).

6. Гипсовые акустические потолки отличаются высоким звукопоглощением на средних частотах, огнестойкими свойствами при наличии добавки рубленого стекловолокна в гипсовую массу и хорошими звукоизоляционными свойствами от воздушного шума. В случае использования гипсовых листовых материалов применяются лицевые элементы крупных габаритов. Благодаря пластическим свойствам гипса можно получать высокие художественно-архитектурные качества подвесного потолка.

7. Гипсовые потолки применяются с открытым и скрытым каркасами. Открытый каркас создает поверхность, членененную на ячейки или полосы с шагом 600 или 1'00 мм.

При крытом каркасе можно получить сплошную равную или рельефную поверхность с разнообразным рисунком.

При использовании ⊂⊃ - образного профиля при открытом каркасе получается потолок кесонного типа.

8. Потолки из цементно-стружечных плит, защищенных влагозащитными отделочными составами или красками, могут применяться в помещениях с влажностью до 70%.

9. Подвесные потолки маркируются по буквенно-цифровой системе.

Буквенные индексы при обозначении марки потолка характеризуют материал заполнения лицевого элемента (ГКЛ, ГВЛ, ЦСТП, ГПД, ГПА, ФГПД, ФГПА) и тип каркаса (О, С).

Зав. отд.	Травуш		1.045.9-1.1-0 00.00.00 ПЗ			
Зав. сект.	Шмидт					
Ст. н. с.	Иваронков		Пояснительная записка	Стадия	Лист	Листов
Вед. инж.	Бакума			Р	1	7
М. н. с.	Семенова			ЦНИИЭП им. Б.С. Мезенцева		
Н. контр.	Шмидт					

ГКП — гипсокартонная плита

ГВП — гипсоволокнистая плита

ЦСТП — цементно-стружечная плита

ГПД — гипсовая плита декоративная

ГПА — гипсовая плита акустическая

ФГПД — фосфогипсовая плита декоративная

ФГПА — фосфогипсовая плита акустическая

О — открытый каркас

С — скрытый каркас

Цифровые индексы первой группы означают размеры ячейки потолка в „дм", а цифры второй группы — тип подвески (I, II, III)

Например: ГКПО 6.6-1 — подвесной потолок из гипсокартонных плит с ячейкой 600×600 мм и подвеской типа I с открытым каркасом.

Гипсокартонные и гипсоволокнистые плиты получены из листов ГКЛ и ГВЛ путем их разрезки по требуемым размерам.

В потолках марки ГКП, ГКПО, ГКПС допускается применение плит АГШ. (смотреть л 3)

Материалы, лицевые элементы и их технико-экономические характеристики

Таблица 1

№ п/п	Наименование	Марка	ГОСТ, ТУ	Масса 1 м² в кг или плотность кг/м³	Габаритные размеры, мм: максим. длина	ширина	толщина	Коэффициенты звукопоглощения при среднегеометрических частотах Гц: 125	250	500	1000	2000	4000	Цена 1 м² руб	Завод-изготовитель
1	Листы гипсокартонные	ГКЛ	ГОСТ 6266-81	плотность 850-950	3000	600 1200	10 12							0,9-1,2	
2	Листы гипсокартонные перфорированные	*ГКЛП	—	плотность 850-950	3000	600 1200	10 12	перфорация 8,2%, ф8 0,1 / 0,17	0,12 / 0,48	0,30 / 0,92	0,51 / 0,62	0,33 / 0,33	0,30 / 0,16	2,7-3,5	Гипсовый комбинат МПСМ РСФСР, город Шедок Краснодарского края
3	Плиты перфорированные гипсокартонные звукопоглощающие	АГШ	ТУ 400-1-283-82 МГИ	плотность 1000-1100	600	600	8,5	перфорация 12% ф 8 0,14	0,32	0,85	0,43	0,33	0,22	1,9-3,6	Комбинат ТИПИ Мосгорисполкома, Павшино Московской области
4	Листы гипсоволокнистые	ГВЛ	ТУ 67-612-86 МТС СССР	плотность 1100-1200	3600	1200	10 12							1,5	Завод гипсоволокнистых плит Минуралсибстроя СССР, г. Челябинск
5	Плиты цементно-стружечные	ЦСП	ГОСТ 26816-86	плотность 1100-1400	3200	1200	8 10 12							2,5-3,0	Заводы МПСМ СССР
6	Плиты звукопоглощающие гипсовые литые	ПЗГЛ ПЗПФ	ОСТ 21-26-84	Масса 15-25	600	600	30	перфорация 12%, ф 8 0,17	0,36	0,98	0,93	0,70	0,56	5,0-10	
								перфорация 20%, ф 5,2 0,15	0,36	0,83	0,66	0,64	0,46	8,8	ПО "Минудобрения" Минудобрений СССР, г. Воскресенск Московской области
7	Плиты гипсовые декоративные	ПГД	ТУ 21-36-10-86 МПСМ СССР	Масса 15-20	600	600	30							6,7-7,5	Заводы МПСМ СССР
8	Плиты декоративные из фосфогипса	ПГДФ	ТУ 21-36-5-84 МУ СССР	Масса 20-25	600	600	30							7,2-9,5	ПО "Минудобрения" Минудобрений СССР, г. Воскресенск Московской области

* Смотреть выпуск 2 документ 00.00.04 и 00.00.06

ПЗГЛ

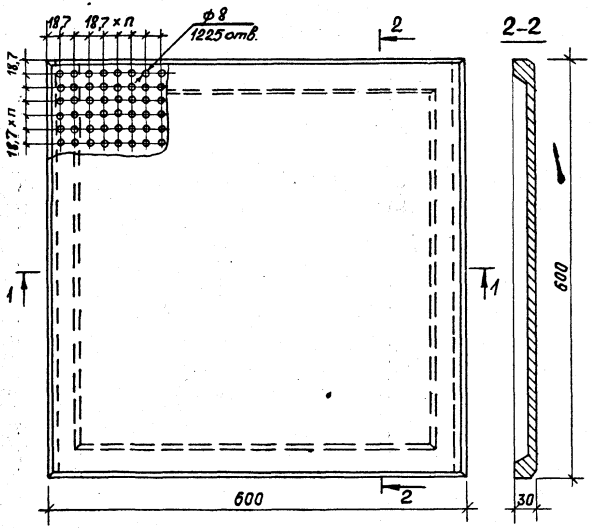

1—1

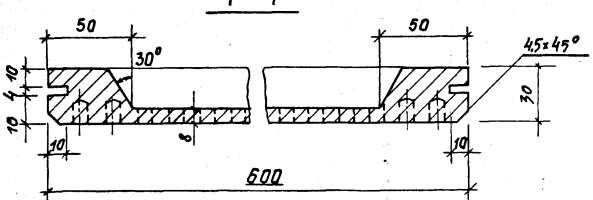

ПГД

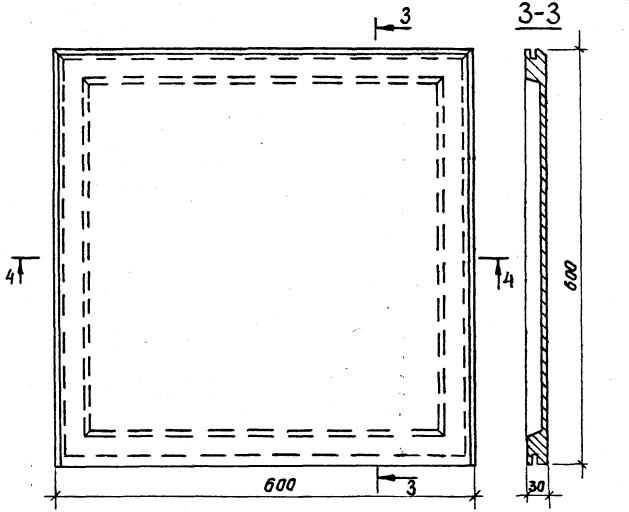

4—4

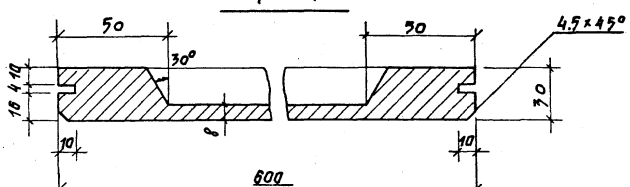

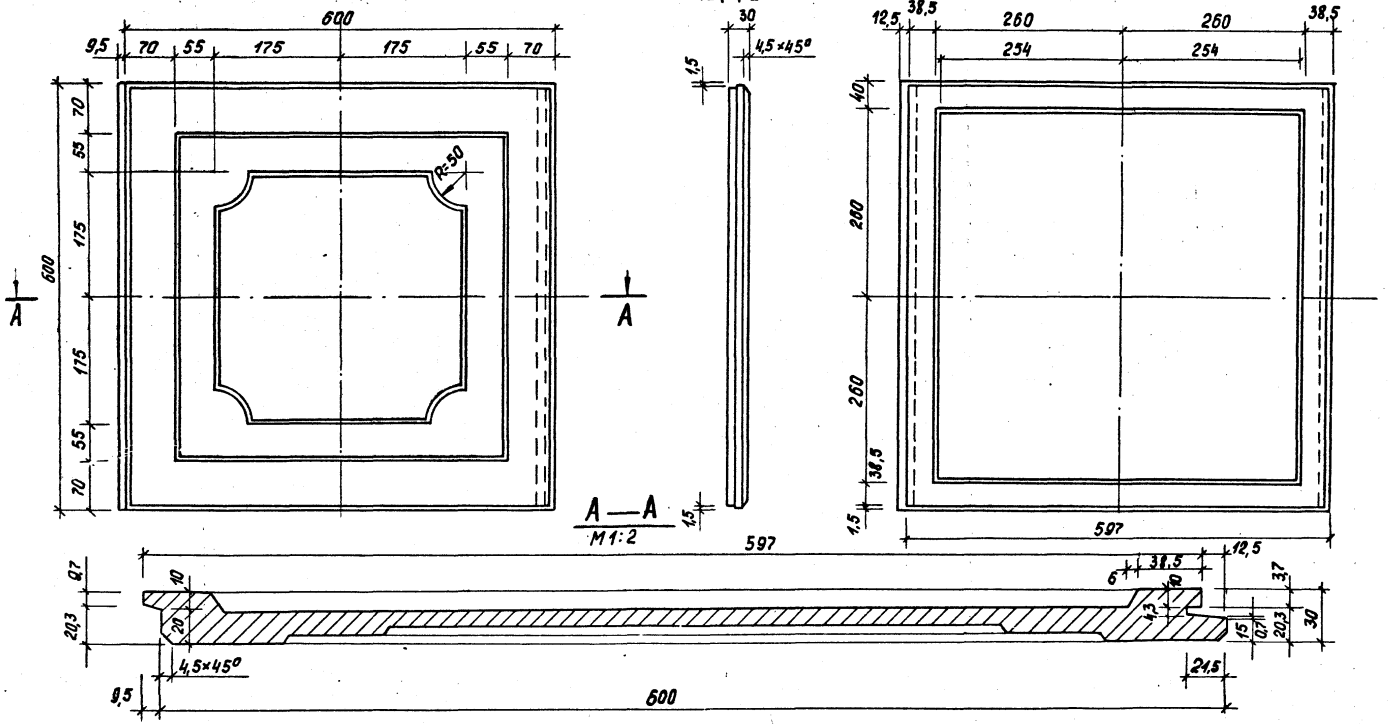

1.045.9-1.1-0 00.00.00 ПЗ	Лист 5

22457-02 8 Формат А3

ПЗГЛФ

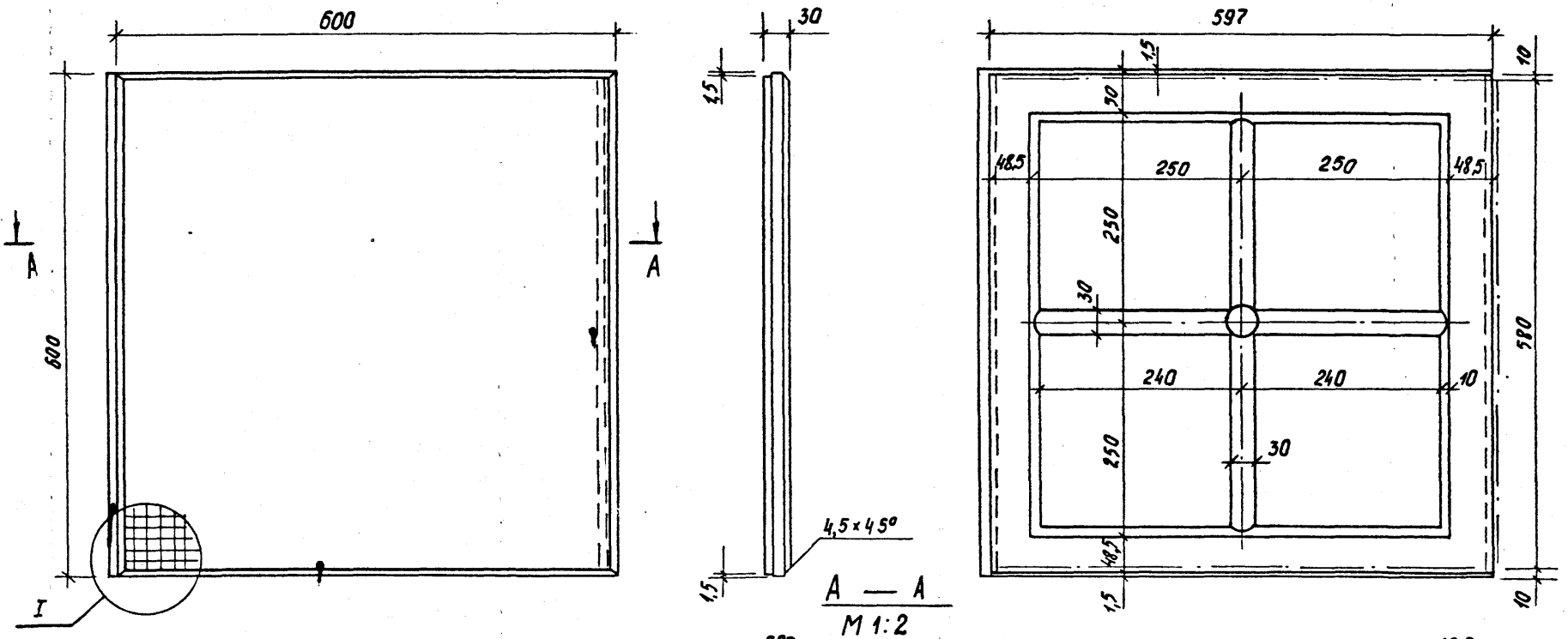

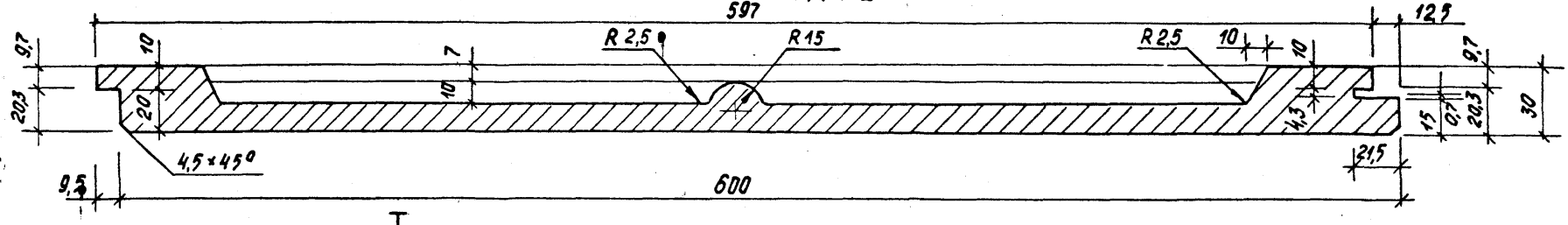

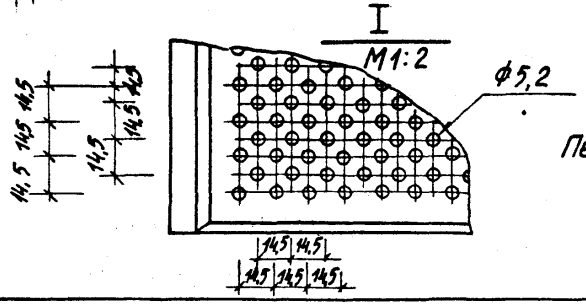

Перфорация 20%

1.045.9-1.1-0 00.00.00 ПЗ	Лист 6

22457-02 9

Формат А3

Таблица 2

Огнезащитные свойства потолков и группа возгораемости лицевых элементов по данным ВНИИПО и ЦНИИЭП им. Б.С. Мезенцева

NN	Марка	Наименование	Предел огнестойкости покрытия (перекрытия) с подвесным потолком* в ч.	Условия повышения пределов огнестойкости	Предел распространения огня см	Группа возгораемости лицевых элементов
1	ГКП 6.6-1, ГКП 6.6-2, ГКП 6.12-1, ГКП 6.12-2	Потолок из перфорированных гипсокартонных плит ГКП	0,5	А	25	трудносгораемые
2	ГКПО 6.12-1, ГКПО 6.12-2	Потолок из ГКП с открытым каркасом	0,5	Б	25	трудносгораемые
3	ГКПС 6.12-1, ГКПС 6.12-2	Потолок из ГКП со скрытым каркасом	0,5	В	25	трудносгораемые
4	ГВПО 6.12-1, ГВПО 6.12-2	Потолок из ГВП с открытым каркасом	0,25	А	25	трудносгораемые
5	ГВПС 6.12-1, ГВПС 6.12-2	Потолок из ГВП со скрытым каркасом	0,25	В	25	трудносгораемые
6	ЦСТП 6.6-1, ЦСТП 6.6-2, ЦСТП 6.12-1, ЦСТП 6.12-2	Потолок из цементно-стружечных плит	1,0	А	0	несгораемые
7	ФГПД 6.6-3, ФГПА 6.6-3	Потолок из фосфогипсовых литых плит	1,5	А	0	несгораемые
8	ГПД 6.6-3, ГПА 6.6-3	Потолок из гипсовых литых плит	1,0	А	0	несгораемые

* Железобетонная плита по стальным несущим элементам или ребристый железобетонный настил с приведенной толщиной 60 мм.

А - Укладка минераловатных плит по стальной сетке с ячейками до 100 мм (по А.С. 1079789).

Б - Заполнение Е-образных профилей каркаса минеральной ватой.

В - Укладка минераловатных плит по стальной сетке с ячейками 100×100 мм, опертых на полки профилей каркаса.

Таблица 3

NN п/п	Марка потолка	Размер ячеек мм	Тип подвески	Масса 1м², кг	Функции, выполняемые потолком*	Привязочная стоимость 1м², руб.
1	ГКП 6.6-1	600×600	I	16,69	1,2,3,4,5,6	5,5
2	ГКП 6.6-2		II	16,65		
3	ГКП 6.12-1	600×1200	I	16,48		4,8
4	ГКП 6.12-2		II	16,44		
5	ГКПО 6.12-1	600×1200	I	16,45	1,3,4,6	4,3
6	ГКПО 6.12-2		II	16,41		
7	ГКПС 6.12-1	600×1200	I	17,32	3,4,6	4,0
8	ГКПС 6.12-2		II	17,38		
9	ГВПО 6.12-1	600×1200	I	18,99	1,3,4,5	4,8
10	ГВПО 6.12-2		II	18,95		
11	ГВПС 6.12-1	600×1200	I	21,18	3,4,5	4,2
12	ГВПС 6.12-2		II	21,14		
13	ЦСТП 6.6-1	600×600	I	14,55	1,3,4,5,6	5,2
14	ЦСТП 6.6-2		II	14,61		
15	ЦСТП 6.12-1	600×1200	I	14,03		5,4
16	ЦСТП 6.12-2		II	13,99		
17	ФГПД 6.6-3	600×600	III	21,98	2,3,4,5,6	7,8
18	ФГПА 6.6-3			21,98	1,3,4,6	
19	ГПД 6.6-3	600×600	III	21,98	2,3,4,5,6	6,2
20	ГПА 6.6-3			21,98	1,3,4,6	

* Обозначение функций:

1. Декоративно-художественные
2. Акустические - звукопоглощающие
3. Акустические - звукоизоляционные (от воздушного шума)
4. Светотехнические (со встроенными светильниками)
5. Теплоизоляционные
6. Огнезащитные

Зав.отд.	Поавуш		
Зав.сект.	Шмидт		
Ст.н.с.	Жаворонков		
Вед.инж.	Бакума		
Н.контр.	Шмидт		

1.045.9-1.1-0 00.00.00 НП

Номенклатура потолков

Стадия	Лист	Листов
Р		1

ЦНИИЭП им. Б.С. Мезенцева

22457-02 11

Формат А3

Таблица 4

Сечение	Технические условия	Марка	Максимальная длина, мм	Момент инерции J_x, $см^4$	Площадь сечения, $см^2$	Марка стали	Покрытие	Масса, кг	Завод-изготовитель
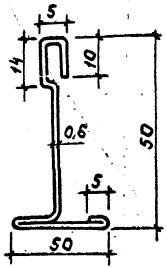	ТУ67-522-83; МПС СССР	2,535	6000 (3600**)	2,75	0,85	Ст3 или 08кп	Цинковое (Ц9) или лакокрасочное	3,96 (2,38)	Завод комплектных металлоконструкций Минуралсибстроя СССР, г. Первоуральск Свердловской области
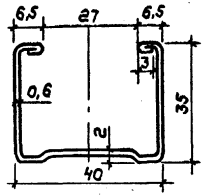	ТУ67-522-83 МПС СССР	ПС1	6000 (3600**)	1,36	0,74			3,78 (2,27)	
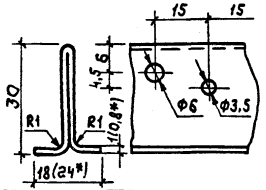	ТУ113-08-566-85 МХП СССР	ПН18×30×9×1	6000	0,85	0,76		Цинковое (Ц9)	3,48	П.О. „Минудобрения" Минудобрений СССР, г. Воскресенск Московской области
	—	ПН24×30×12×0,8 *	6000	0,63	0,66		Цинковое (Ц9) или лакокрасочное	3,14	

* Модификация профиля: Каталог крепежных изделий. -Н, ЦИТП, 1986 и вып. 2 докум. 000001, 000003 (марки ПГ-1 и ПВ-1)

** Только для профилей с лакокрасочным покрытием

Зав.отд.	Трявуш		
Зав.сект.	Шмидт		
Ст. н. с.	Наворонков		
Вед. инж.	Бакума		
Н.контр.	Шмидт		

1.045.9-1.1-0 00.00.00 НПП

Номенклатура несущих профилей

Стадия	Лист	Листов
Р		1

ЦНИИЭП им. Б.С. Незенцева

22457-02 12

Формат А3

Типовая секция плана потолка

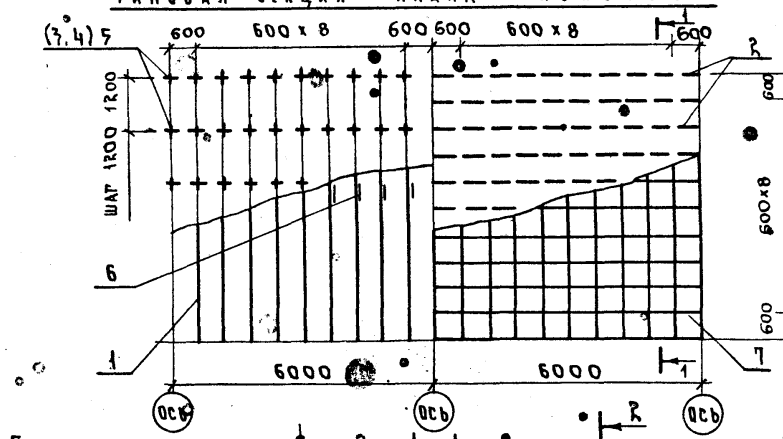

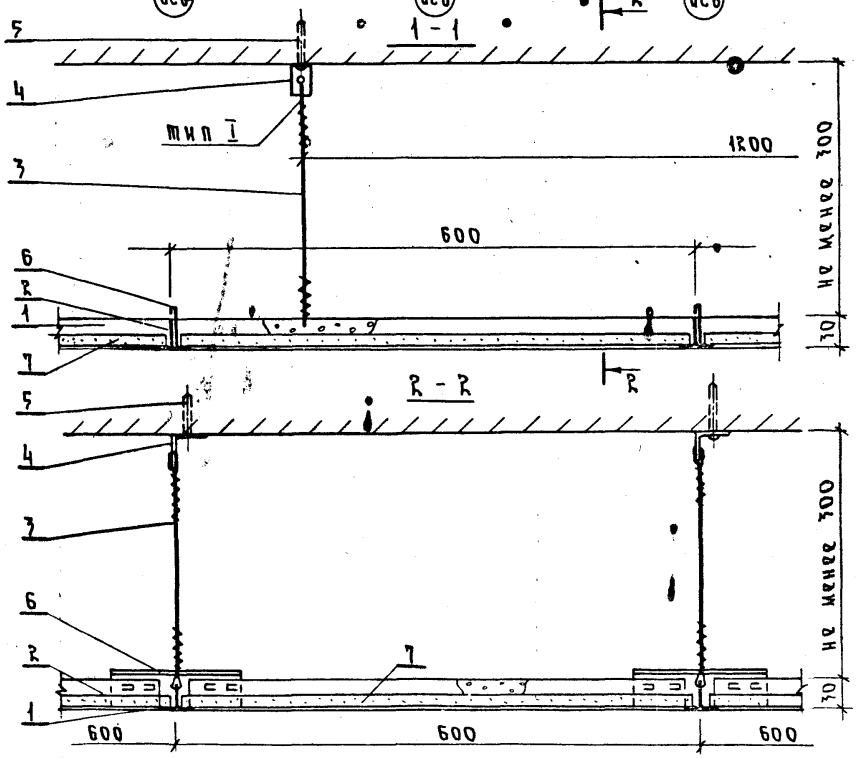

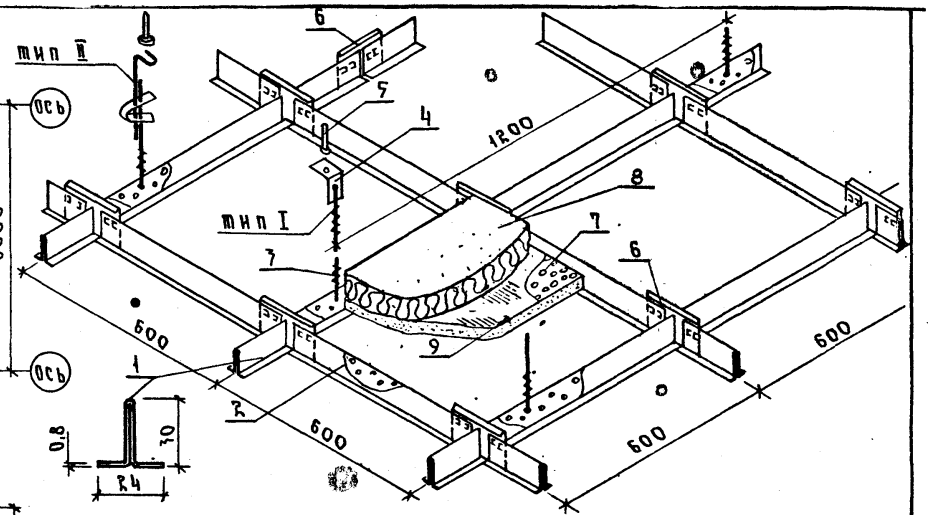

NN поз.	Наименование элемента		Сечение мм	Кол-во на 100 м² шт.
1	Профиль каркаса главный ℓ=3600 мм		60 27 24 δ=0,8	47
2	Профиль каркаса второстепенный ℓ=575 мм			278
3	Подвеска из проволоки ℓ=450 мм	тип I	Ф 2,5	139
4	Уголок подвески	тип I	⌐ 36×25×3	139
5	Дюбель-винт ДВНМ8×35 с гайкой		М8	139
6	Накладка соединительная		150×44×0,6	326
7	Плита гипсокартонная перфорированная		595×595×10	278
8	Плита минераловатная		δ=40 мм	4,0 м³
9	Пленка ПЭТ общего назначения		δ=0,02	2,0 кг

Зав.отд.	Травуш	
Зав.сект.	Шмидт	
Ст.н.с.	Жаворонков	
Вед.инж.	Бакума	

1.045.9-1.1-0 01.00.00

Потолок ГКП 6.6-1, ГКП 6.6-2

стадия	лист	листов
Р		1

ЦНИИЭП им. Б.С. Мезенцева

22457-02 13

Формат А3

Типовая секция плана потолка

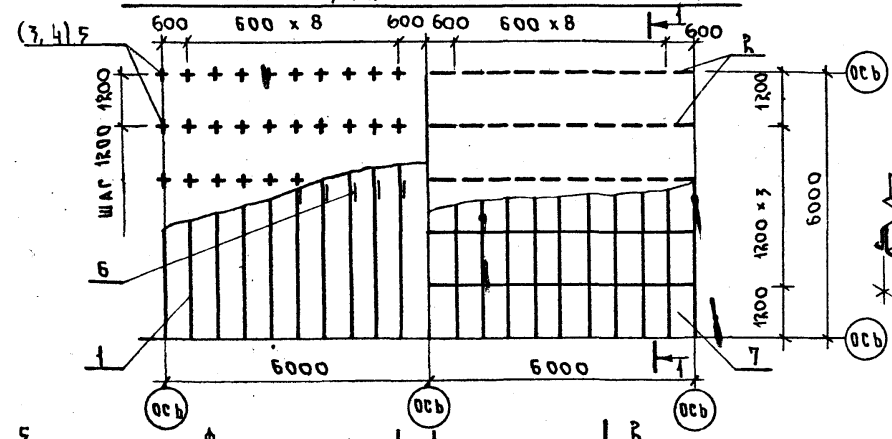

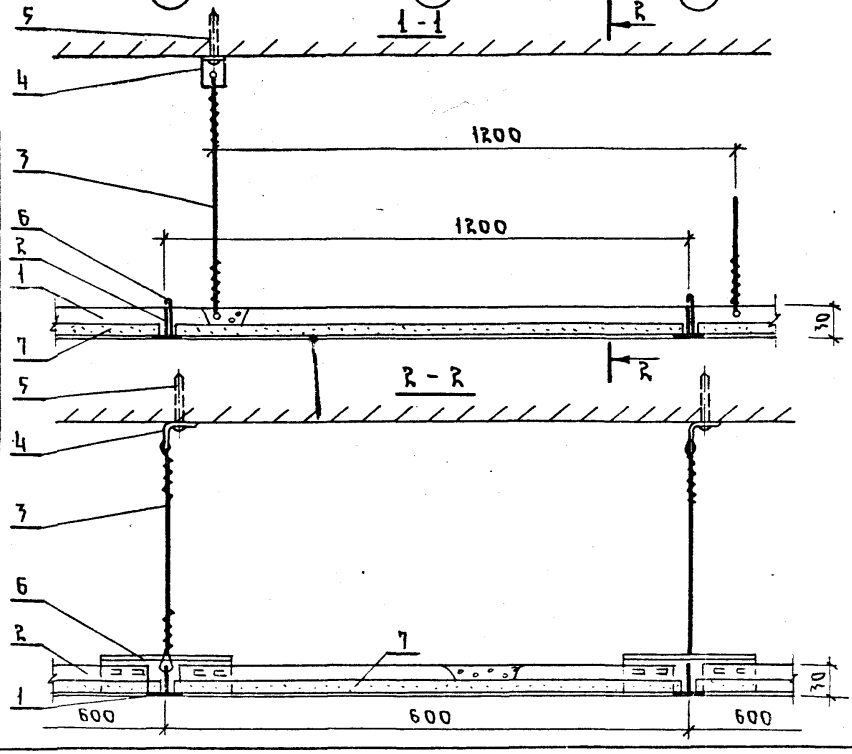

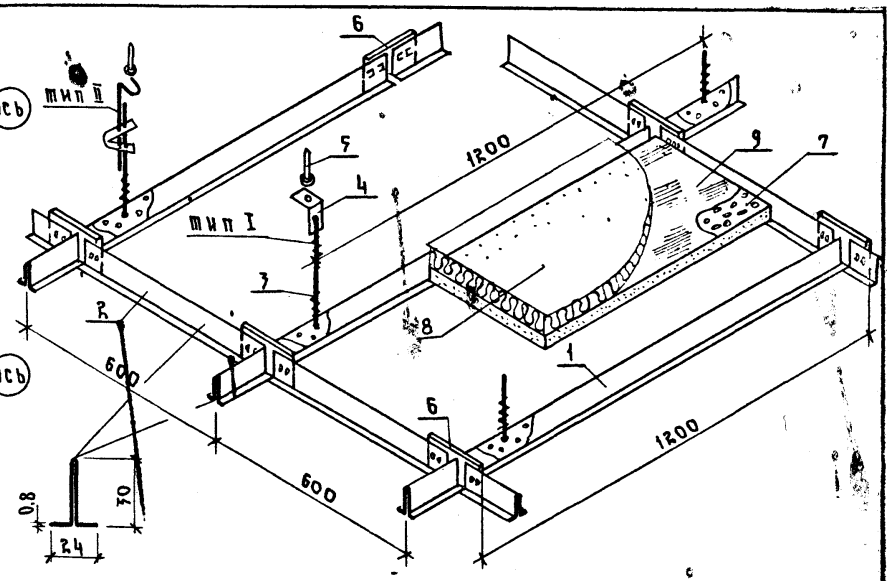

NN поз.	Наименование элемента		Сечение, мм	Кол-во на 100 м², шт.
1	Профиль каркаса главный ℓ=3600 мм		ПП 24 δ=0,8	47
2	Профиль каркаса второстепенный ℓ=575мм			139
3	Подвеска из проволоки ℓ=450мм	тип I	ф 2,5	139
4	Уголок подвески		⌐ 16x25x3	139
5	Дюбель-винт ДВН М8×35 с гайкой		М8	139
6	Накладка соединительная		150x44x0.6	186
7	Плита гипсокартонная пер-		1195x595x12	139
	форированная			
8	Плита минераловатная		δ=40	4,0 м³
9	Пленка ПЭТ общего назначения		δ=0,02	2,0 кг

Зав.отд.	Травуш		
Зав.сект.	Шмидт		
Ст.н.с.	Жаворонков		
Вед.инж.	Бакума		

1.045.9-1.1-0 02.00.00

Потолок ГКП 6.12-1, ГКП 6.12-2

Стадия	Лист	Листов
Р		1

ЦНИИЭП им. Б.С. Мезенцева

22457-02 14

Формат А3

Типовая секция плана потолка

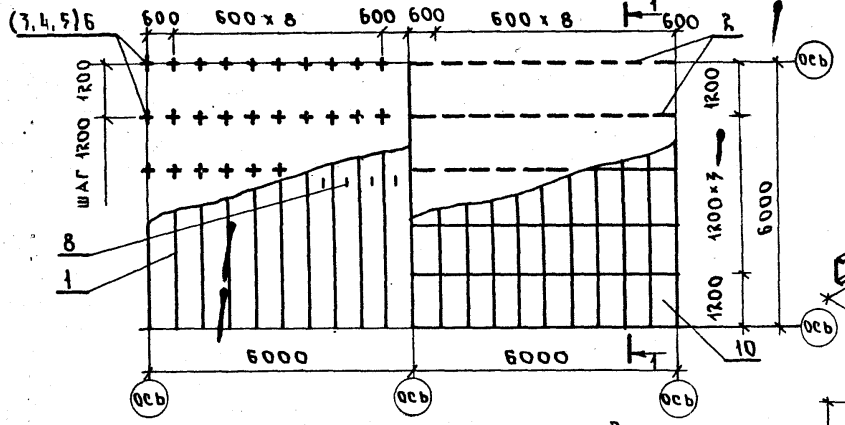

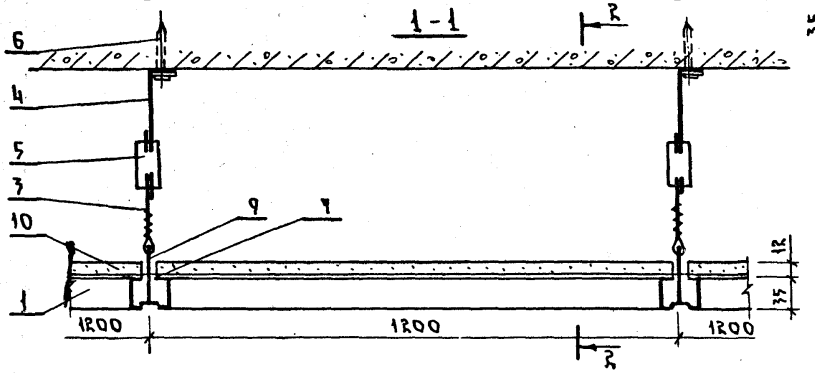

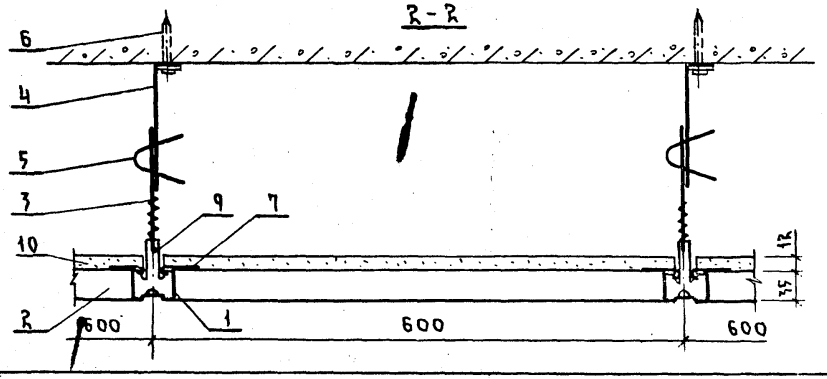

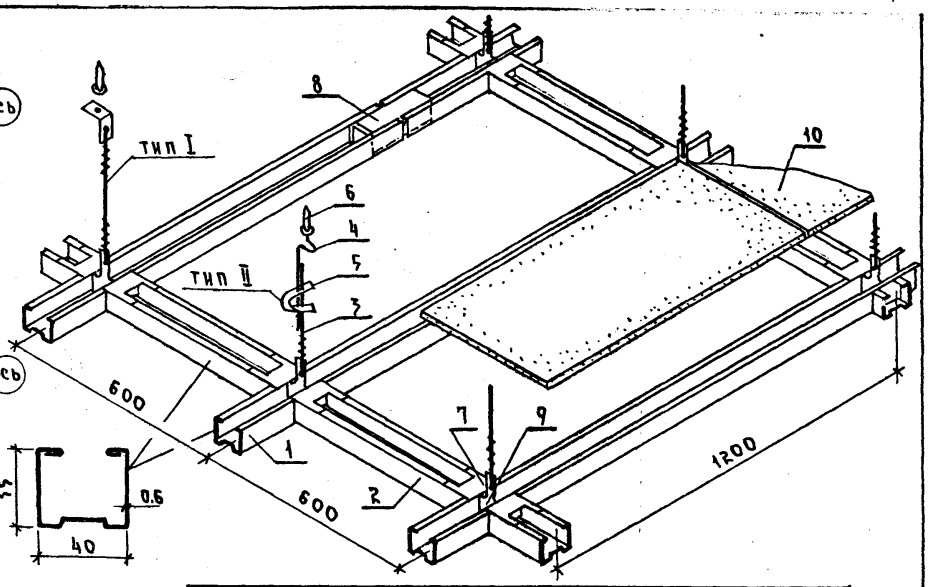

NN поз.	Наименование элемента		Сечение мм	Кол-во на 100 м², шт.
1	Профиль каркаса главный l=3600мм		40 35 δ=0.6	47
2	Профиль каркаса второстепенный l=559мм			139
3	Подвеска из проволоки	тип II	Ф 2,5	139
4	Подвеска проволочная l=300мм	тип II	Ф 2,5	139
5	Пружина подвески	тип II	20 x 0,5	139
6	Дюбель-винт ДВН М8x35 с гайкой		М8 x 35	139
7	Накладка стыковая l=50мм		40 x 0,6	278
8	Элемент соединительный l=100мм		38 35 δ=1,2	47
9	Хомут крепления каркаса		38 x 0,6	139
10	Лист гипсокартонный		1195x595x12	139

Зав. отд.	Травуш		
Зав. сект.	Шмидт		
Ст. н. с.	Жаворонков		
Вед. инж.	Бакума		

1.045.9-1.1-0 03.00.00

Потолок ГКПО 6.12-1, ГКПО 6.12-2 с открытым каркасом

Стадия	Лист	Листов
Р		1

ЦНИИЭП им. Б.С. Мезенцева

22457-02 15 Формат А3

Типовая секция плана потолка

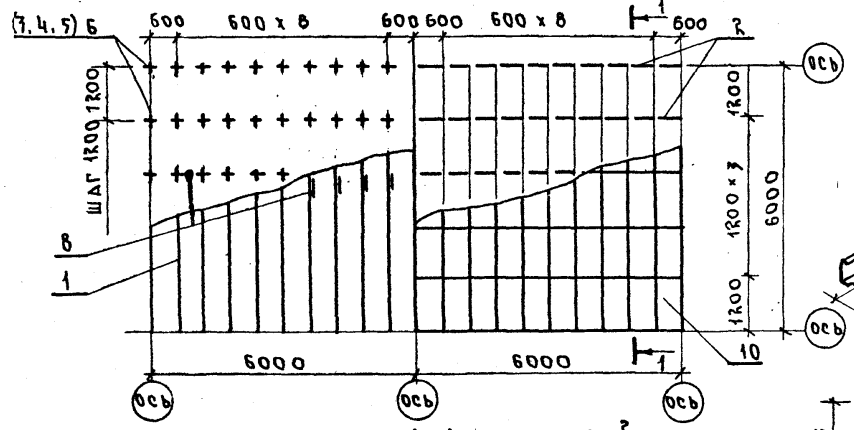

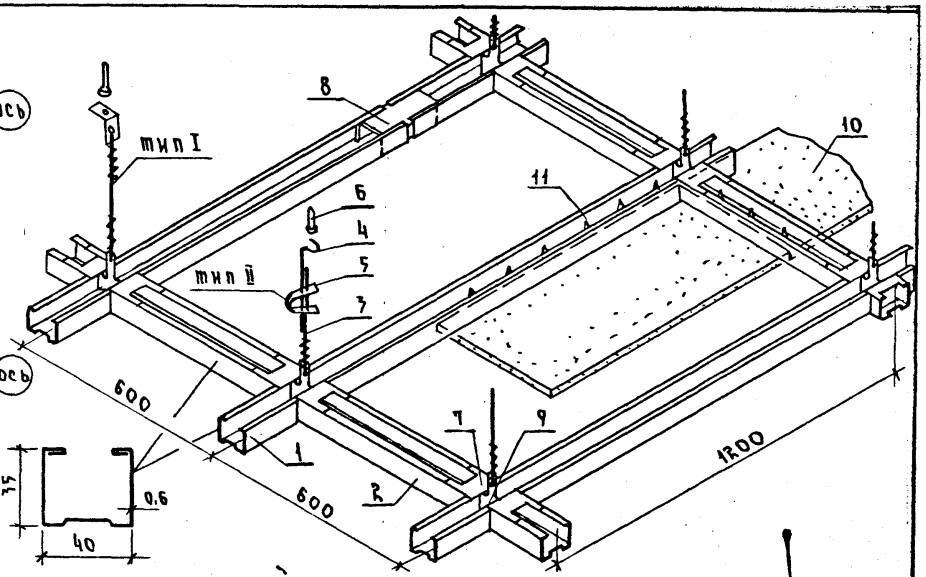

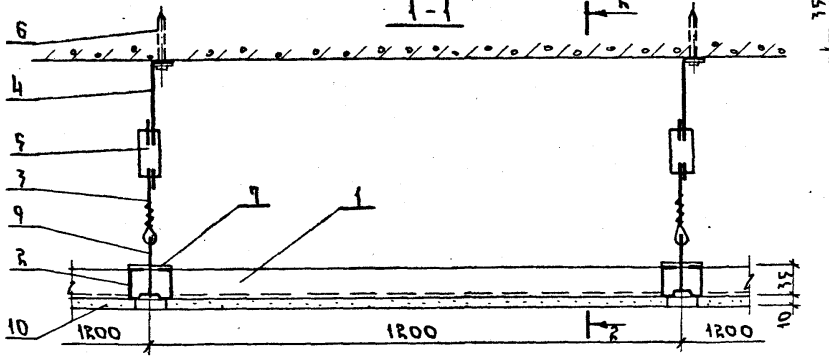

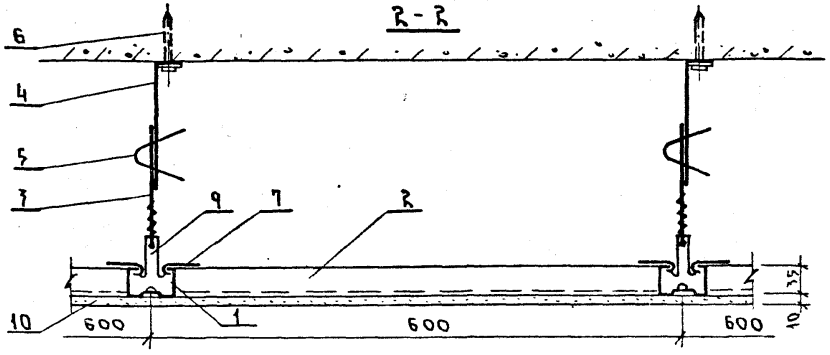

NN поз.	Наименование элемента	Сечение мм	Кол-во на 100 м² шт.
1	Профиль каркаса главный ℓ=3600 мм	[40 δ=0.6	47
2	Профиль каркаса второстепенный ℓ=559 мм		139
3	Подвеска из проволоки	Ø 2.5	139
4	Подвеска проволочная ℓ=300 мм тип II	Ø 2.5	139
5	Пружина подвески	20 x 0.5	139
6	Дюбель-винт ДВН М8х75с гайкой	М8 x 75	139
7	Накладка стыковая ℓ=50 мм	40 x 0.6	278
8	Элемент соединительный ℓ=100 мм	[38 δ=1.2	47
9	Хомут крепления каркаса	38 x 0.6	139
10	Лист гипсокартонный	1195x595x10	139
11	Винт самосверлящий ВС 4.2x15	Ø 6 x 15	2782

Гл.инж.	Бакума	
Ст.н.с.	Жаворонков	
Рук.сект	Шмидт	
Гл.отд.	Травуш	

1.045.9-1.1-0 04.00.00

Потолок ГКПС 6.12-1, ГКПС 6.12-2 со скрытым каркасом

Стадия	Лист	Листов
Р		1

ЦНИИЭП им. Б.С. Мезенцева

22457-02 16

Формат А3

Типовая секция плана потолка

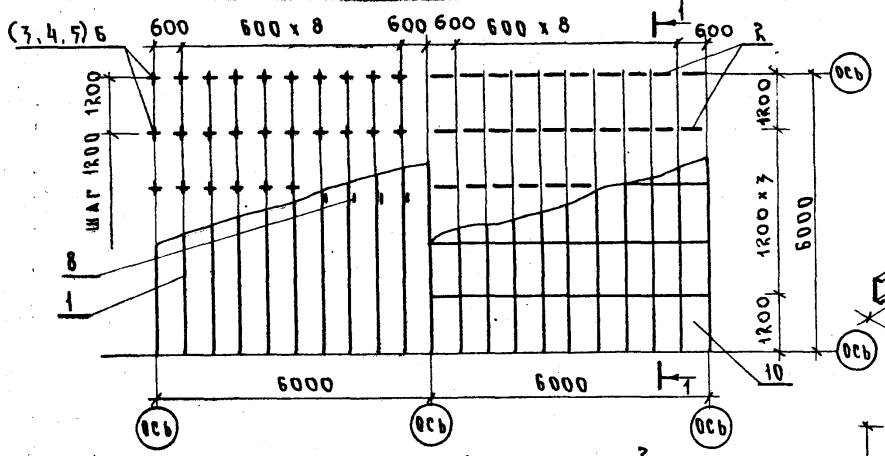

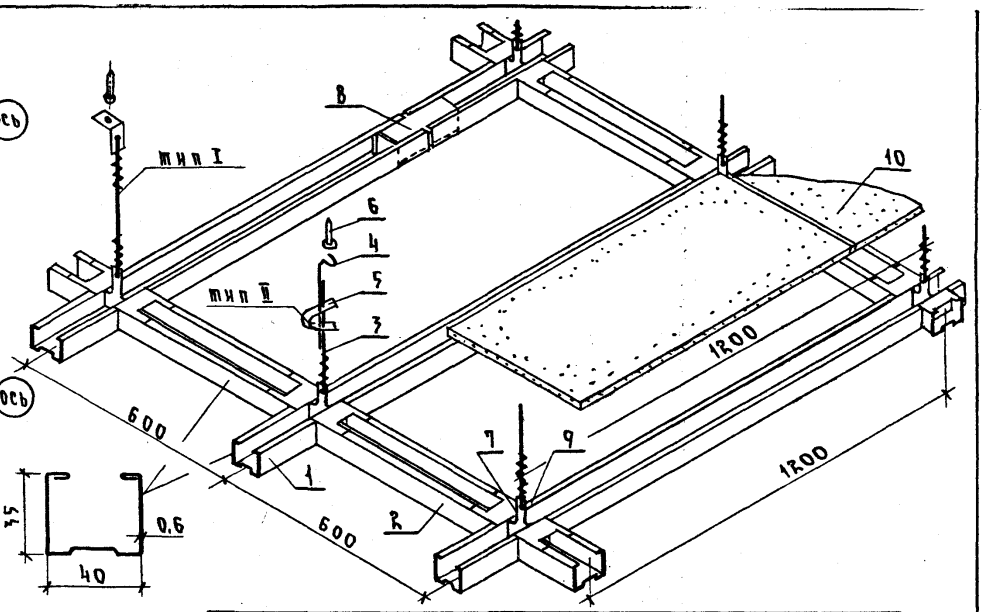

1-1

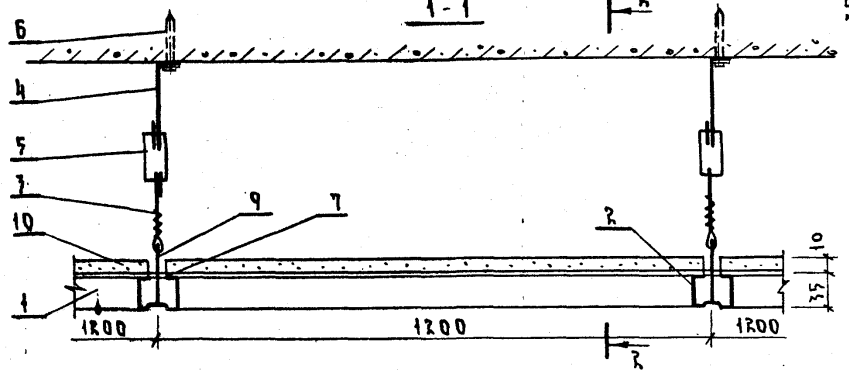

2-2

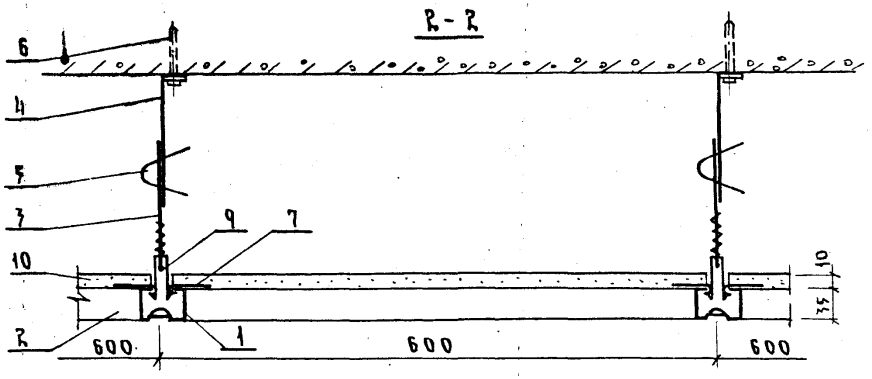

NN поз.	Наименование элемента		Сечение мм	Кол-во на 100 м² шт.
1	Профиль каркаса главный ℓ=3600 мм		40 35 S=0.6	47
2	Профиль каркаса второстепенный ℓ=559мм			139
3	Подвеска из проволоки	тип II	ф 3,5	139
4	Подвеска проволочная ℓ=300мм		ф 3,5	139
5	Пружина подвески		20 х 0,5	139
6	Дюбель-винт ДВН М8х35 с гайкой		М8х35	139
7	Накладка стыковая ℓ=50мм		40 х 0,6	278
8	Элемент соединительный ℓ=100мм		38 35 S=1.2	47
9	Хомут крепления каркаса		38 х 0.6	139
10	Лист гипсоволокнистый		1200х600х10	139

Зав.отд.	Травуш		
Зав.сект.	Шмидт		
Ст.н.с.	Наворонков		
Вед.инж.	Бакума		

1.045.9-1.1-0 07.00.00

Потолок ГВПО 6.12-1, ГВПО 6.12-2 с открытым каркасом

Стадия	Лист	Листов
Р		1

ЦНИИЭП им. Б.С. Мезенцева

22457-02 17 Формат А3

Типовая секция плана потолка

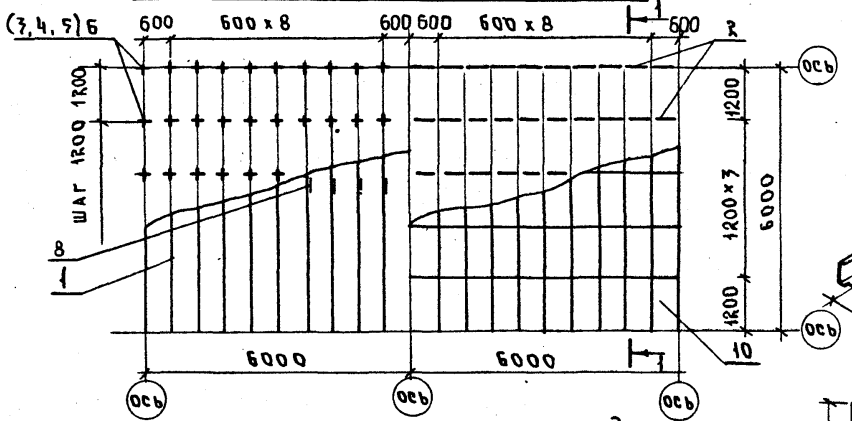

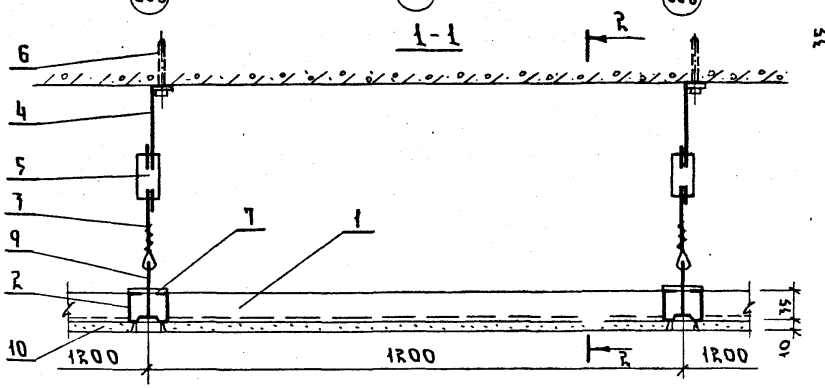

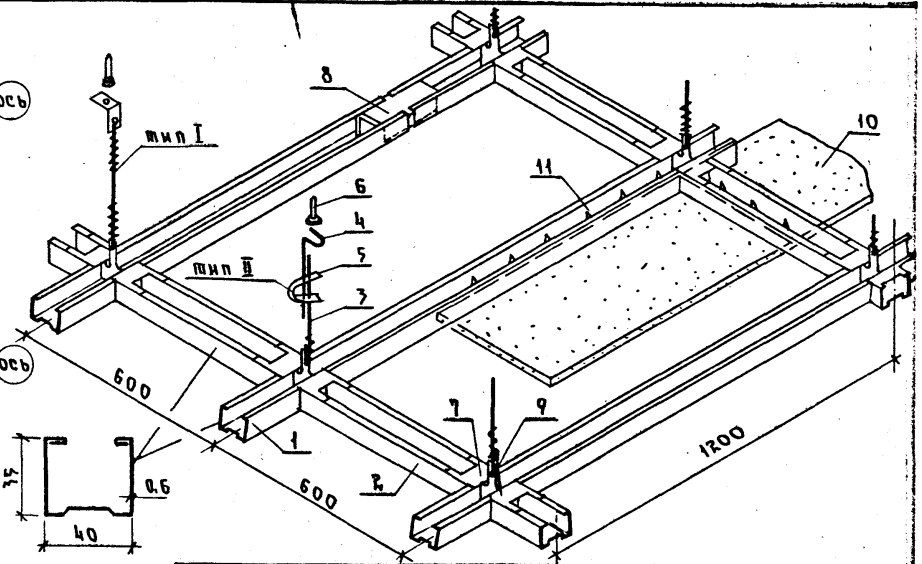

NN поз.	Наименование элемента		Сечение мм	Кол-во на 100 м² шт.
1	Профиль каркаса главный ℓ=3600мм		40 ≈ S=0.6	47
2	Профиль каркаса второстепенный ℓ=599мм		40 ≈ S=0.6	139
3	Подвеска из проволоки	тип II	Ф 3.5	139
4	Подвеска проволочная ℓ=300мм	тип II	Ф 3.5	139
5	Пружина подвески	тип II	20 x 0.5	139
6	Дюбель-винт ДВН М8х35 с райкой		М8 х 35	139
7	Накладка стыковая ℓ=50мм		40 x 0.6	278
8	Элемент соединительный ℓ=100мм		38 ≈ S=1.2	47
9	Хомут крепления каркаса		38 x 0.6	139
10	Лист гипсоволокнистый		595x1195x10	139
11	Винт самосверлящий ВС 4.2 х 15		Ф 4.2 х 15	2712

Гл.архитд.	Травуш		
Гл.констр.	Шмидт		
Ст.н.с.	Жаворонков		
Вед.инж.	Бакума		

1.045.9-1.1-0 06.00.00

Потолок ГВПС 6.12-1, ГВПС 6.12-2 со скрытым каркасом

стадия	лист	листов
Р		1

ЦНИИЭП им. Б.С. Мезенцева

22457-02 18

Формат А3

Типовая секция плана потолка

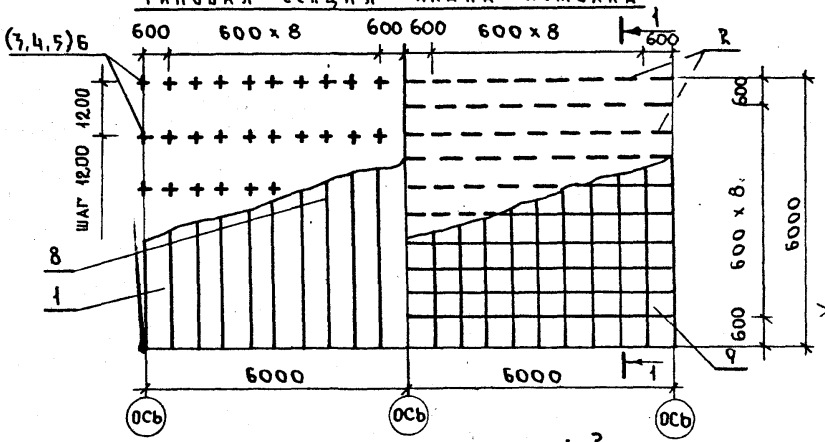

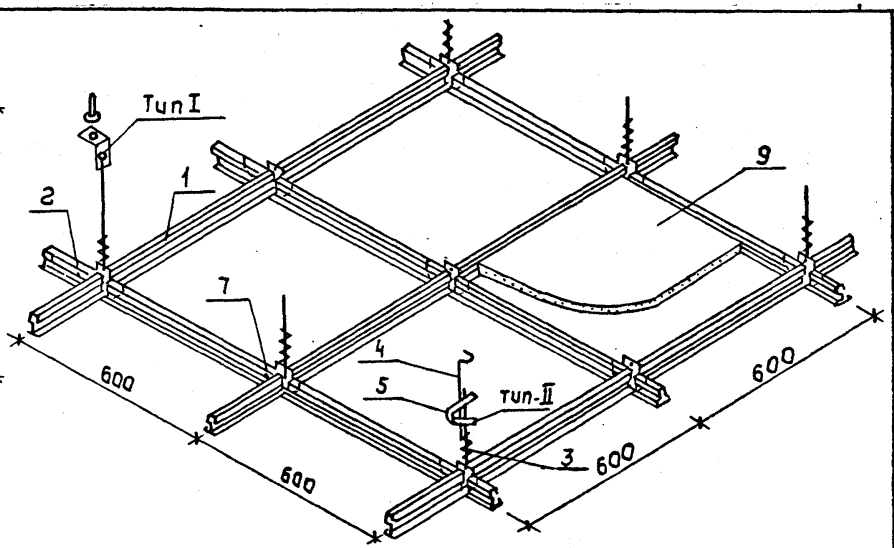

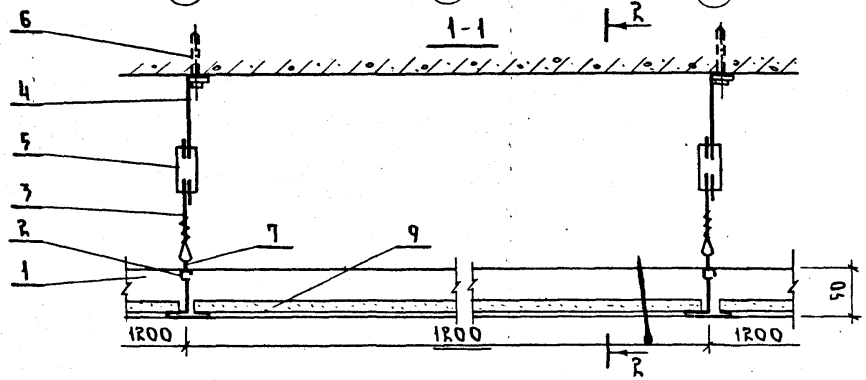

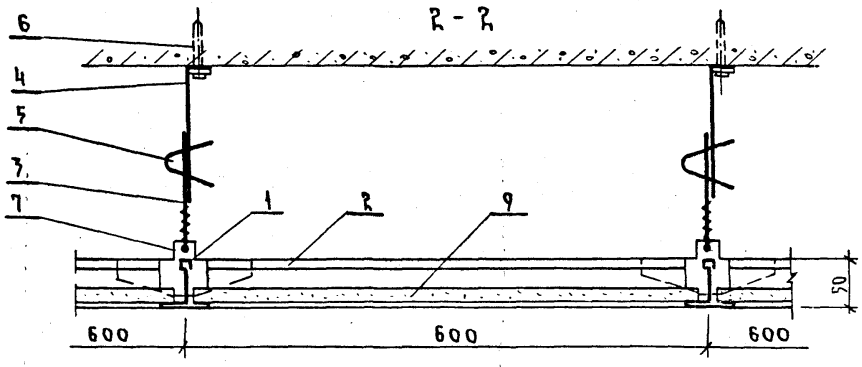

NN поз.	Наименование элемента	Сечение, мм.	Кол-во на 100 м² шт.
1	Профиль каркаса главный ℓ= 6000 мм	⌐ 50 δ=0.6	47
2	Профиль каркаса второстепенный ℓ=575 мм	⌐ 50 δ=0.6	278
3	Подвеска из проволоки	Ф 2.5	139
4	Подвеска проволочная с крюком тип II	Ф 2.5	139
5	Пружина подвески	20 x 0.5	139
6	Дюбель-винт ДВИ М8х35 с райкой	М8х35	139
7	Пластина соединительная ℓ= 120 мм	60 x 1.0	278
8	Накладка соединительная ℓ= 100 мм	45 x 1.0	47
9	Плита цементно-стружечная	595 x 595 x 10	278

Зав.отд.	Травуш		
Зав.сект.	Шмидт		
Ст.н.с.	Жаворонков		
Вед.инж.	Бакума		

1.045.9-1.1-0 07.00.00

Потолок ЦСТП 6.6-1, ЦСТП 6.6-2

Стадия	Лист	Листов
Р		1

ЦНИИЭП им. Б.С. Мезенцева

Типовая секция плана потолка

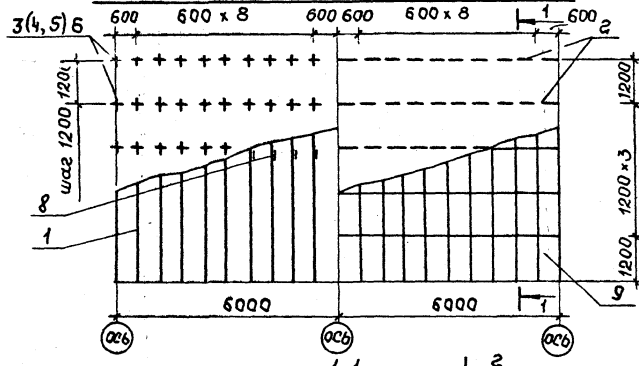

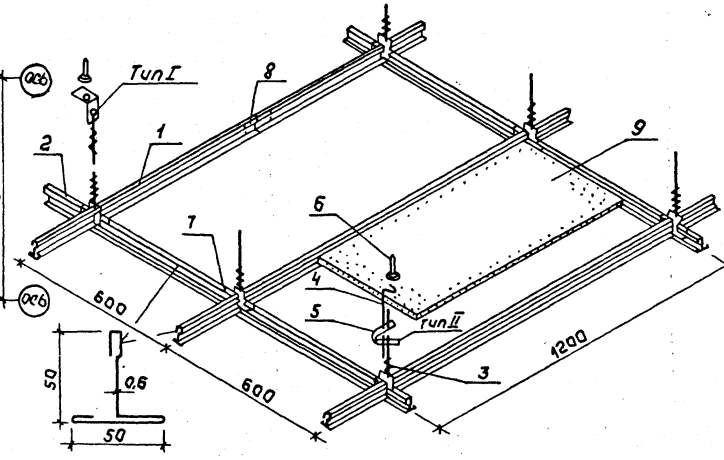

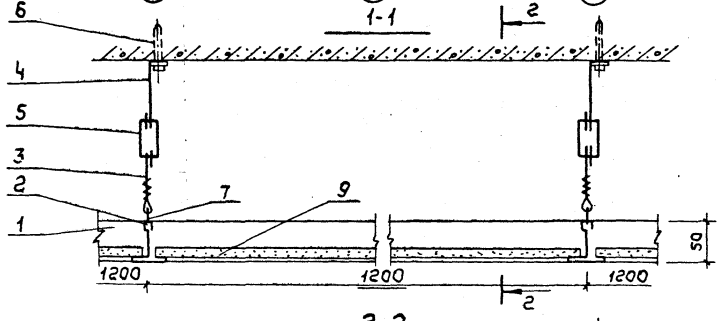

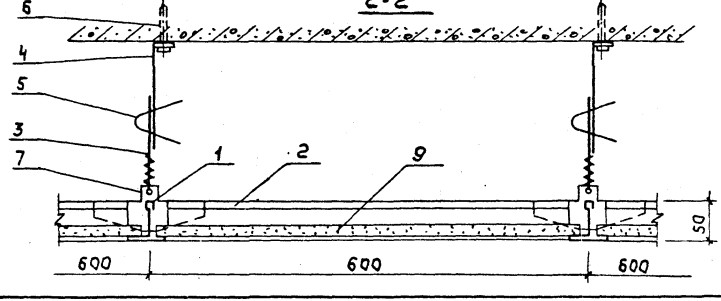

NN поз.	Наименование элемента		Сечение мм	Кол-во на 100м² шт.
1	Профиль каркаса главный ℓ=6000мм		δ=0,6	47
2	Профиль каркаса второстепенный ℓ=575мм		δ=0,6	139
3	Подвеска из проволоки		Ф2,5	139
4	Подвеска проволочная ℓ=300мм	Тип II	Ф2,5	139
5	Пружина подвески		20×0,5	139
6	Дюбель-винт ДВн М8×35 с гайкой		М8×35	139
7	Пластина соединительная ℓ=120мм		60×1,0	139
8	Накладка соединительная ℓ=100мм		45×1,0	47
9	Плита цементно-стружечная		595×595×10	139

Зав.отд.	Травуш		
Зав.сект.	Шницат		
Ст. н. с.	Жаворонков		
Вед.инж.	Бакума		

1.045.9-1.1-0 08.00.00

Потолок ЦСТП 6.12-1, ЦСТП 6.12-2

Стадия	Лист	Листов
Р		1

ЦНИИЭП им. Б.С. Мезенцева

22457-02 20

Формат А3

Типовая секция плана потолка

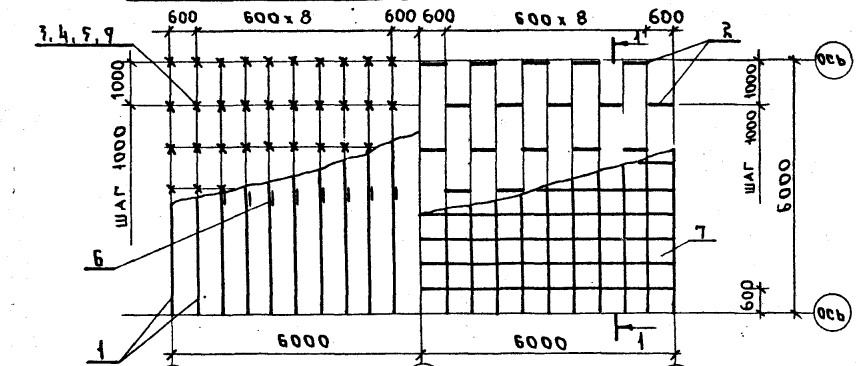

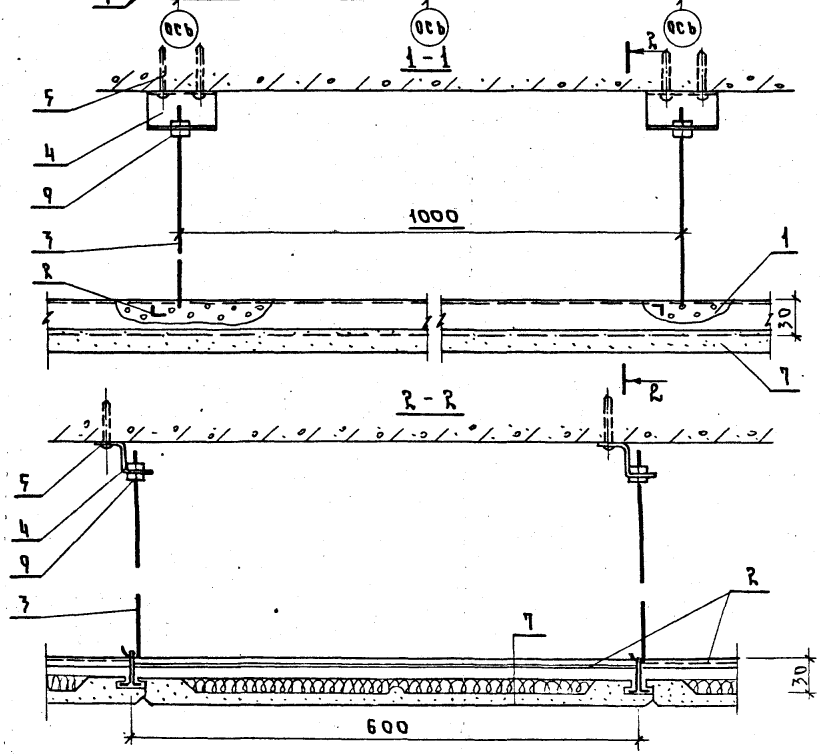

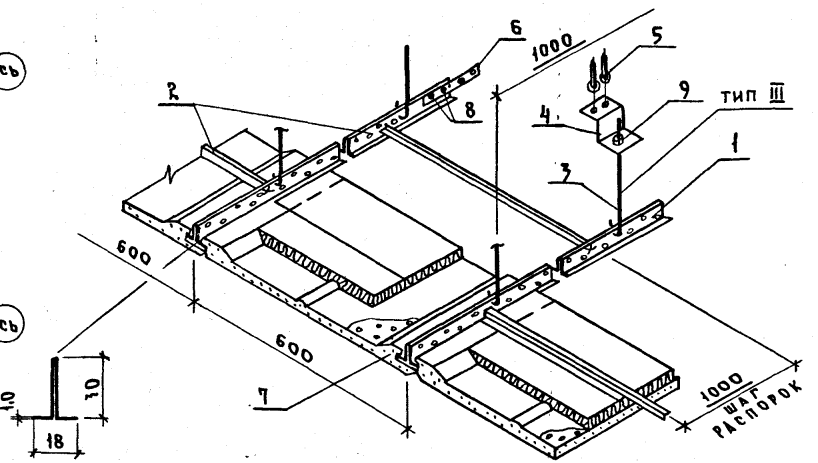

NN поз.	Наименование элемента		Сечение мм	Кол-во на 100 м² шт.
1	Профиль несущий l=3600 мм		30 18 S=1.0	47
2	Распорка l=600 мм		15 15 S=0.5	76
3	Подвеска	тип III	Ф5	167
4	Серьга l=80мм		40 40 40 S=2	167
5	Дюбель-винт ДВНМ8×35		М8	334
6	Накладка стыковая		80×20×2	47
7	Плита фосфогипсовая			
	Акустическая		600×600×30	278
8	Болт		М5×16	94
9	Гайка М5 с шайбой М5		М5	94

Зав. отд.	Травуш	
Зав. сект.	Шмидт	
Ст. н. с.	Жаворонков	
Вед. инж.	Бакума	

1.045.9-1.1-0 09.00.00

Потолок ФГПД 6.6-3, ФГПА 6.6-3

Стадия	Лист	Листов
Р		1

ЦНИИЭП им. Б.С. Мезенцева

22457-02 21 Формат А3

Типовая секция плана потолка

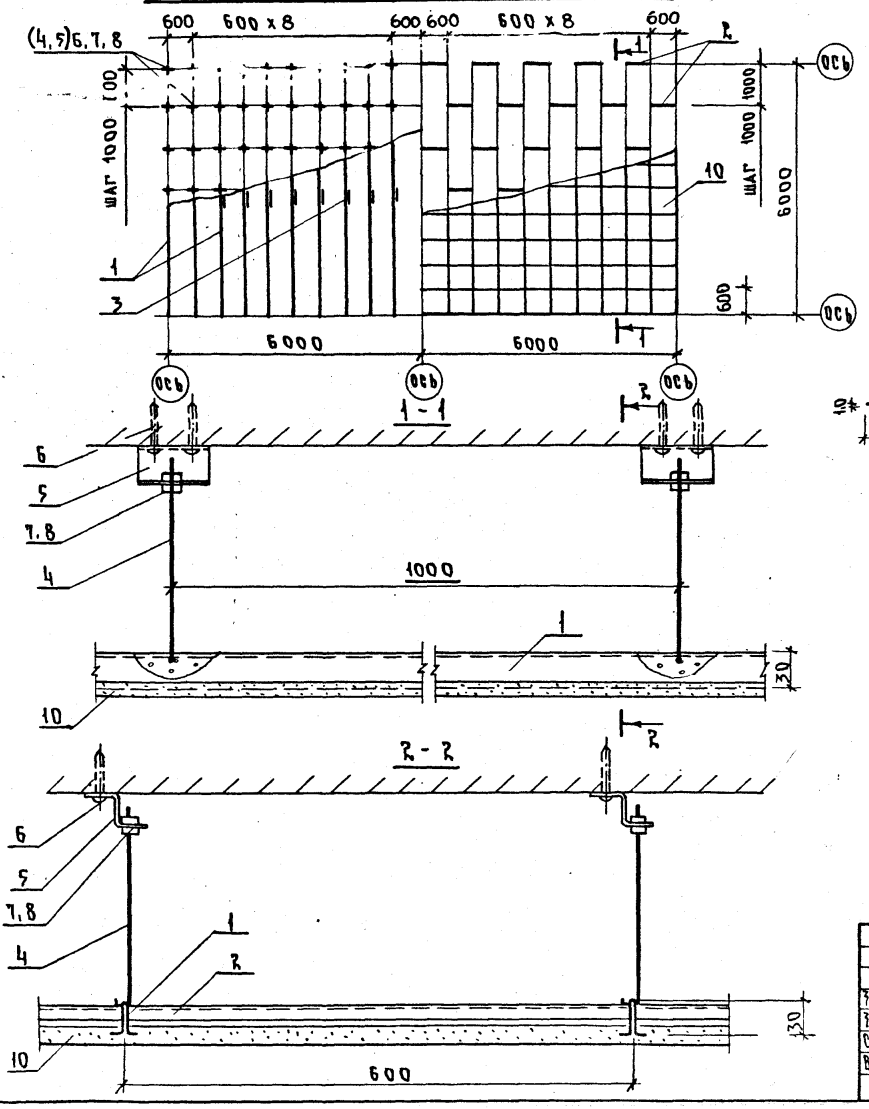

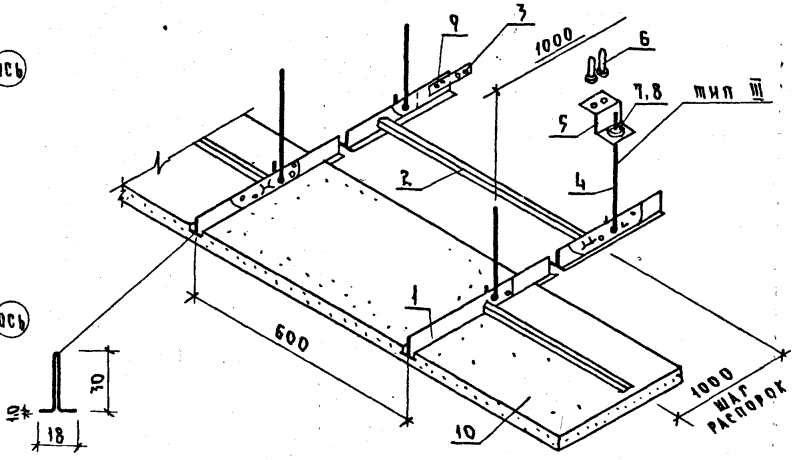

NN поз.	Наименование элемента		Сечение мм	Кол-во на 100 м², шт.
1	Профиль несущий l=3600 мм		18 S=1,0	47
2	Распорка l=600 мм		15 S=0,5	76
3	Накладка стыковая		80×20×2	47
4	Подвеска	тип III	Ф 5	167
5	Серьга l=120 мм		40 40 S=2	167
6	Дюбель-винт ДВН М8×35		М 8	334
7	Гайка		М 5	94
8	Шайба		5	94
9	Болт		М 5 × 16	94
10	Плита гипсовая литая		600×600×30	278

Зав. отд.	Травуш		
Зав. сект.	Шмидт		
Ст. и. с.	Жаворонков		
Вед. инж.	Бакума		

1.045.9-1.1-0 10.00.00

Потолок ГПД 6,6-3, ГПА 6,6-3

Стадия	Лист	Листов
Р		1

ЦНИИЭП им. Б.С. Мезенцева

22457-02 22

Формат А3

Наименование материала	Код материала	Единица измерения	Количество на марку (на 100 кв.м)																		
			ГКЛ 6.6-1	ГКЛ 6.6-2	ГКЛ 6.12-1	ГКЛ 6.12-2	ГКЛО 6.12-1	ГКЛО 6.12-2	ГКЛС 6.12-1	ГКЛС 6.12-2	ГВЛВ 6.12-1	ГВЛВ 6.12-2	ГВЛС 6.12-1	ГВЛС 6.12-2	ЦСП 6.6-1	ЦСП 6.6-2	ЦСП 6.12-1	ЦСП 6.12-2	ФПД 6.6-3	ФПЛ 6.6-3	ГПД 6.6-3	ГПЛ 6.6-3
Сталь мелкосортная	093300	кг	7,36	3,34	7,36	3,34	189,40	185,38	150,07	146,05	150,07	146,05	189,40	185,38	215,41	199,29	214,39	203,31	8,35	8,35	8,35	8,35
Сталь толстолистовая	097300	кг	233,58	233,95	182,47	182,89	5,49	5,91	23,87	24,29	23,87	24,29	5,49	5,91	35,71	31,41	36,13	30,99	180,16	180,16	180,16	180,16
Лист гипсокартонный	574213	м2	100	100	100	100	100	100	100	100												
Лист гипсовалокнистый	574200	м2									100	100	100	100								
Плита цементностружечная	5768	м2													100	100	100	100				
Плита гипсовая литая	574201	м2																	100	100	100	100
Плита минераловатная	576200	м3	4,0	4,0	4,0	4,0	4,0	4,0												2,0		2,0
Пленка полиэтилен-терефталатная	225513	м2	2	2	2	2	2	2												2		2

Зав.отд.	Трофимук	
Зав.сект.	Шмидт	
Ст.н.с.	Жаворонков	
Вед.инж.	Бакума	
Н.контр.	Шмидт	

1.045.9-1.1-0 00.00.00 РМ

Ведомость расхода материалов

Стадия	Лист	Листов
Р		1

ЦНИИЭП им. Б.С. Мезенцева

22457-02 (23)

Формат А3

Инв.№ 12.10.87

gost.e-ecolog.ru