ТИПОВЫЕ КОНСТРУКЦИИ,
ИЗДЕЛИЯ И УЗЛЫ ЗДАНИЙ И СООРУЖЕНИЙ

СЕРИЯ 1.283.1-1

ШАХТЫ ЛИФТОВ ИЗ ОБЪЕМНЫХ ЖЕЛЕЗОБЕТОННЫХ БЛОКОВ ДЛЯ ОБЩЕСТВЕННЫХ ЗДАНИЙ

ВЫПУСК 1-1

ОБЪЕМНЫЕ БЛОКИ ШАХТ ПАССАЖИРСКИХ ЛИФТОВ ПО ГОСТ 5746-83

23932-02

РАБОЧИЕ ЧЕРТЕЖИ

gost.e-ecolog.ru

ТИПОВЫЕ КОНСТРУКЦИИ,
ИЗДЕЛИЯ И УЗЛЫ ЗДАНИЙ И СООРУЖЕНИЙ

СЕРИЯ 1.289.1-1

ШАХТЫ ЛИФТОВ ИЗ ОБЪЕМНЫХ ЖЕЛЕЗОБЕТОННЫХ БЛОКОВ ДЛЯ ОБЩЕСТВЕННЫХ ЗДАНИЙ

ВЫПУСК 1-1

ОБЪЕМНЫЕ БЛОКИ ШАХТ ПАССАЖИРСКИХ ЛИФТОВ ПО ГОСТ 5746-83

РАБОЧИЕ ЧЕРТЕЖИ

РАЗРАБОТАНЫ ГИПРОНИИЗДРАВ
МИНЗДРАВА СССР

Гл. инженер института Ф.Д. Ким
Гл. инженер проекта Ю.С. Некритин

УТВЕРЖДЕНЫ ГОСКОМАРХИТЕКТУРЫ
Письмо от 30.06.89 № ЮШ-2-1081
ВВЕДЕНЫ В ДЕЙСТВИЕ с 01.01.90
ГИПРОНИИЗДРАВ МИНЗДРАВА СССР
ПРИКАЗ ОТ 10.07.89 № 98

23932-02 2

Обозначение документа	Наименование	Стр.
1.289.1-1.1-1-ТТ	Технические требования	3
1.289.1-1.1-1-01	Блок шахты лифта ШЛ63-28	8
1.289.1-1.1-1-02	Блок шахты лифта ШЛ100-28	10
1.289.1-1.1-1-03	Блок шахты лифта ШЛ100-28п	12
1.289.1-1.1-1-04	Блок шахты лифта ШЛ63-5-1	14
1.289.1-1.1-1-05	Блок шахты лифта ШЛ63-8; ШЛ63-14-2	15
1.289.1-1.1-1-06	Блок шахты лифта ШЛ100-5	16
1.289.1-1.1-1-07	Блок шахты лифта ШЛ100-8	17
1.289.1-1.1-1-08	Блок шахты лифта ШЛ100-14-2	18
1.289.1-1.1-1-09	Блок шахты лифта ШЛ100-5п	19
1.289.1-1.1-1-10	Блок шахты лифта ШЛ100-8п; ШЛ100-14п-2	20
1.289.1-1.1-1-11	Блок шахты лифта ШЛ63-5-2	21
1.289.1-1.1-1-12	Блок шахты лифта ШЛ63-14-3; ШЛ63-14-5	22
1.289.1-1.1-1-13	Блок шахты лифта ШЛ100-14-3	23
1.289.1-1.1-1-14	Блок шахты лифта ШЛ100-14п-3	24
1.289.1-1.1-1-15	Блок шахты лифта ШЛ63-14-1	25
1.289.1-1.1-1-16	Блок шахты лифта ШЛ63-14-4	26
1.289.1-1.1-1-17	Блок шахты лифта ШЛ100-14-1	27
1.289.1-1.1-1-18	Блок шахты лифта ШЛ100-14-4	28
1.289.1-1.1-1-19	Блок шахты лифта ШЛ100-14п-1	29
1.289.1-1.1-1-20	Блок шахты лифта ШЛ100-14п-4	30
1.289.1-1.1-1-Д	Узел I...X	31
1.289.1-1.1-1-РС	Ведомость расхода стали	32

Инв.№ подл. | Подпись и дата | Взам. инв.№

Нач.отд.	Новичков		
Н.контр.	Некритин		
ГИП	Некритин		
Инж.	Сотникова		

1.289.1-1.1-1

Содержание

Стадия	Лист	Листов
Р	1	2

ГИПРОНИИЗДРАВ

Формат А4

Инв.№ подл. | Подпись и дата | Взам. инв.№

1.289.1-1.1-1

Лист 2

23932-02 3

Формат А4

1. Указания по изготовлению.

1.1. Объемные блоки шахт лифтов запроектированы с учетом изготовления их в стальных формах в рабочем положении на специальных установках (типа СМЖ-343, разработанных Гипростроммашем) с применением внутренней оснастки в виде жестких вкладышей или в формах со складывающимся внутрь сердечником. Конструкция формы со складывающимся внутрь сердечником позволяет вести изготовление объемных блоков без технологического уклона.

1.2. Блоки шахт лифтов на чертежах даны в вертикальном (проектном) положении.

1.3. Конструкция блоков предусматривает возможность их фиксации и установки в проектное положение в процессе монтажа, в том числе с помощью инвентарных монтажных приспособлений. При необходимости устройства технологических уклонов стенок блоков следует предусматривать их только на глухих стенках (без дверного проема). Уклоны следует обеспечивать за счет утолщения стенок в верхнем сечении вовнутрь на величину до 10 мм.

1.4. Изготовление изделий должно вестись в соответствии с ГОСТ 17538-82 "Конструкции и изделия железобетонные для шахт лифтов жилых зданий."

1.5. На специальном стенде до установки арматурного блока в опалубку рекомендуется прикрепить к нему сварочными клещами закладные изделия.

1.6. Отверстие ф 90 по узлу IX (чертеж 1.289.1-1.1-1-Д) выполнять на боковой (горизонтальной при изготовлении) стенке только в тех блоках, которые имеют в обозначении марки на конце индекс "а": например, ШЛ63-28а. На необходимость изготовления такого блока указывается при разработке конкретного проекта.

2. Технические требования.

2.1. Бетон.

2.1.1. Блоки должны изготовляться из тяжелого цементного бетона масса В25 по прочности на сжатие (γ=2500 кг/м^3) на плотных крупнозернистых заполнителях.

2.1.2. Качество материалов, применяемых для приготовления бетона, должно обеспечивать выполнение технических требований к бетону, установленных настоящими стандартами и соответствовать требованиям стандартов или технических условий на эти материалы.

2.1.3. Значение нормируемой отпускной прочности бетона блоков в момент отгрузки с предприятия-изготовителя принимают равным 70% от класса бетона по прочности на сжатие. При поставке конструкций в холодный период года значение нормируемой отпускной прочности бетона

Инв.№ подл. | Подпись и дата | Взам.инв.№

			1.289.1-1.1-1-ТТ
Нач.отд.	Новичков		Технические требования
Н.контр.	Некритин		
ГИП	Некритин		
Инж.	Сотникова		

Стадия	Лист	Листов
Р	1	5

ГИПРОНИИЗДРАВ

может быть повышено, но не более 80% класса по прочности на сжатие. Причем предприятие-изготовитель обязан гарантировать достижение бетоном в возрасте 28 суток проектного класса по прочности на сжатие.

2.1.4. Коэффициент вариации прочности бетона в партии конструкций высшей категории качества должен быть не более 9%.

2.2. Точность изготовления конструкций.

2.2.1. Отклонения действительных размеров конструкций от номинальных, указанных в рабочих чертежах, не должны превышать значений, указанных на рис. 1, мм;

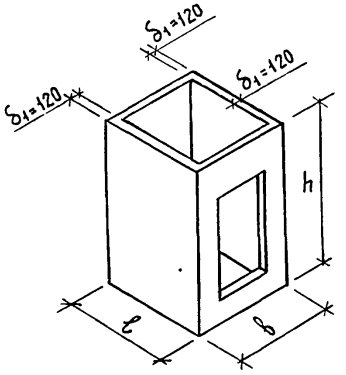

Рис. 1

по длине (глубине) и ширине изнутри блока	0 ; -6
по высоте блока	0 ; -10
по толщине стенки блока	± 3

2.2.2. Отклонения действительных размеров конструкций от номинальных, указанных в рабочих чертежах, не должны превышать значений, мм:

по высоте и ширине дверного проема	± 5

2.2.3. Отклонение положения дверного проема в конструкциях не должно превышать 5мм.

2.2.4. Отклонения положения стальных закладных изделий от номинального, указанного в рабочих чертежах, не должно превышать, мм:

в плоскости грани конструкции	-10
из плоскости грани конструкций:	
закладных изделий для крепления направляющих	- 1
прочих закладных изделий	- 3

2.2.5. Отклонение внутренней плоскости стенки блока, не имеющей технологического уклона, от вертикали не должно превышать 2 мм.

2.2.6. Разности длин диагоналей боковых наружных плоскостей, верхней (снаружи и изнутри) и нижней (опорной) плоскости блоков (изнутри), а также разность длин диагоналей дверных проемов не должны превышать 10 мм.

2.2.7. Отклонение от плоскости опорной (нижней) и верхней граней блока не должно превышать 6мм.

2.2.8. Отклонение от прямолинейности профиля наружной и внутренней поверхностей блока в любом сечении на всю его длину, ширину

Инв.№ подл. | Подпись и дата | Взам.инв.№

и высоту не должно превышать 3мм.

2. 2. 9. Отклонения от номинальной толщины защитного слоя бетона до арматуры не должныпревышать значений: мм

Номинальная толщина защитного слоя бетона по поверхности арматурного стержня	Предельное отклонение
от 10 до 14	+3
свыше 14 до 19	±3
свыше 19	±5

2. 2. 10. Отклонение фактической массы конструкций от номинальной, указанной в рабочих чертежах, не должно превышать плюс 5, минус 7%.

2. 3. Качество поверхностей и внешний вид конструкции.

2. 3. 1. На поверхностях конструкции не допускаются: раковины, местные наплывы и впадины на бетонных поверхностях и околы бетона ребер конструкций, размеры которых превышают указанные в таблице 3 ГОСТ 13015. 0-83 „Конструкции и изделия бетонные и железобетонные сборные".

Значения: для лицевой поверхности категория – А2
для нелицевой поверхности категория – А7

Число раковин допустимых размеров на любом участке лицевой бетонной поверхности площадью 0,04 м^2 (200×200 мм) не должно превышать 5.

2. 3. 2. Жировые и ржавые пятна на наружных поверхностях блоков не допускаются.

2. 3. 3. Не допускаются трещины в бетоне конструкций, за исключением усадочных и других местных поверхностных технологических трещин, шириной не более 0,2 мм.

2. 3. 4. Открытые поверхности стальных закладных изделий и монтажные петли должны быть очищены от наплывов бетона или раствора, а закладные изделия должны иметь антикоррозийное лакокрасочное покрытие I группы по разделу СНиП 2. 03. 11-85.

3. Правила приемки

3. 1. Блоки шахт лифтов принимаются отделом технического контроля предприятия-изготовителя.

3. 2. Приемка должна осуществляться в соответствии с ГОСТ 13015. 1-81.

4. Методы контроля и испытаний.

4. 1. Прочность бетона на сжатие следует определять по ГОСТ 10180-78.

При испытании блоков шахт лифтов неразрушающими методами фактическую прочность бетона на сжатие следует определять:

ультразвуковым методом по ГОСТ 17624- 87

приборами механического действия по ГОСТ 22690. 0-77 . . .

. . . ГОСТ 22690. 4-77.

4. 2. Среднюю плотность бетона следует определять по ГОСТ 12730. 0-78 и ГОСТ 12730. 1-78 на образцах, изготовленных из бетонной

Инв. № подл. | Подпись и дата | Взам. инв. №

смеси рабочего состава.

Среднюю плотность бетона радиоизотопным методом следует определять по ГОСТ 17623-87.

4.3. Методы контроля и испытаний сварных арматурных и закладных изделий следует принимать по ГОСТ 10922-75 и ГОСТ 23858-79.

4.4. Размеры, непрямолинейность и неплоскостность конструкций, положение стальных закладных изделий и монтажных петель, толщину защитного слоя бетона до арматуры, качество бетонных поверхностей и внешний вид конструкций следует проверять методами, установленными ГОСТ 13015-75.

4.5. Размеры блоков по длине ℓ и ширине δ должны измеряться в опорном и верхнем сечениях блока (рис. 1).

Размеры блоков по высоте должны измеряться снаружи во всех углах и в середине каждой грани.

4.6. Надежность принятой анкеровки петель должна быть проверена испытанием.

5. Маркировка, хранение и транспортирование.

5.1. Маркировка блоков шахт лифтов по ГОСТ 13015.2-81.

5.2. На боковой поверхности блоков у нижней опорной плоскости в месте, отмеченным знаком ▭ (рис. 2), должны быть написаны основные и информационные маркировочные надписи.

5.3. Маркировочный знак ▼ (рис.2), определяет место опирания изделия на подкладку при хранении и транспортировании блоков шахт лифтов.

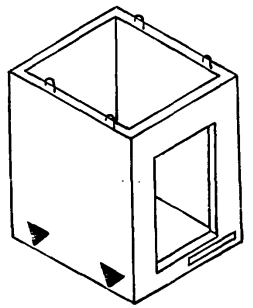

Рис. 2

5.4. На передней поверхности доборных блоков нанести значок Ⓐ

5.5. Блоки шахт лифтов должны храниться в рабочем положении, установленными на сплонированной горизонтальной площадке на деревянные прокладки одинаковой высоты (Рис. 3)

Инв.№ подл. | Подпись и дата | Взам.инв.№

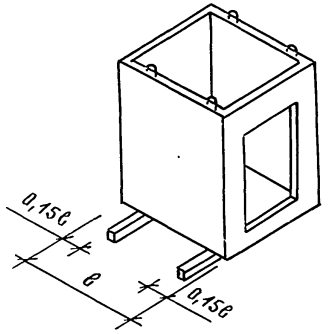

Рис.3

Прокладки должны быть расположены в местах обозначенных маркировочными знаками при изготовлении блоков (рис.3).

5.6. Погрузка и разгрузка блоков производится за 4 петли специальной траверсой, предотвращающей сгиб петель (рис.4).

5.7. Погрузку, перевозку, разгрузку и хранение блоков следует производить, соблюдая меры, исключающие возможность их повреждения.

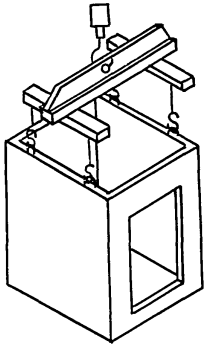

Рис.4

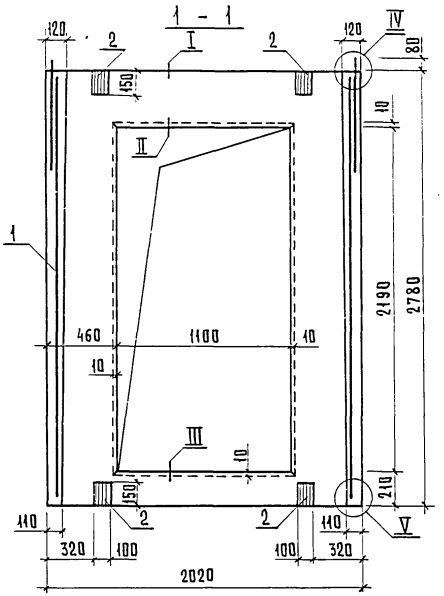

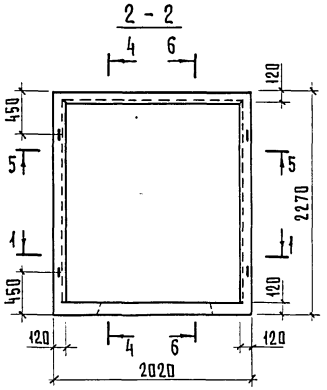

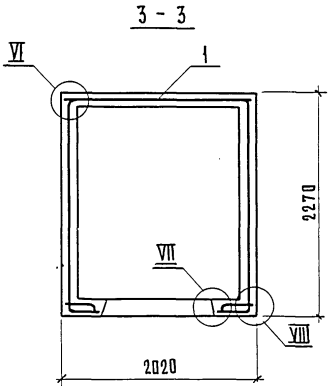

Поз.	Наименование	Кол.	Обозначение документа
1	Блок арматурный БА1	1	1.289.1-1.2-1-01
2	Изделие закладное МН1	4	1.089.1-1.2-1-125
3	МН2	4	-126
4	МН3	4	-127
5	МН4	4	
	Бетон класса В25, м³	2,33	

Технические требования см. 1.289.1-1.1-1-ТТ.

Узел I...IX см. 1.289.1-1.1-1-Д.

Сечения: 4-4; 5-5; 6-6 см. лист 2.

Масса блока 5,82 т.

Нач.отд.	Новичков	
Н.контр.	Некритин	
ГИП	Некритин	
Рук.гр.	Домахина	
Ст.инж.	Александрова	

1.289.1-1.1-1-01

Блок шахты лифта ШЛ 63-28

Стадия	Лист	Листов
Р	1	2

ГИПРОНИИЗДРАВ

Инв.№ подл. | Подпись и дата | Взам.инв.№

4 - 4

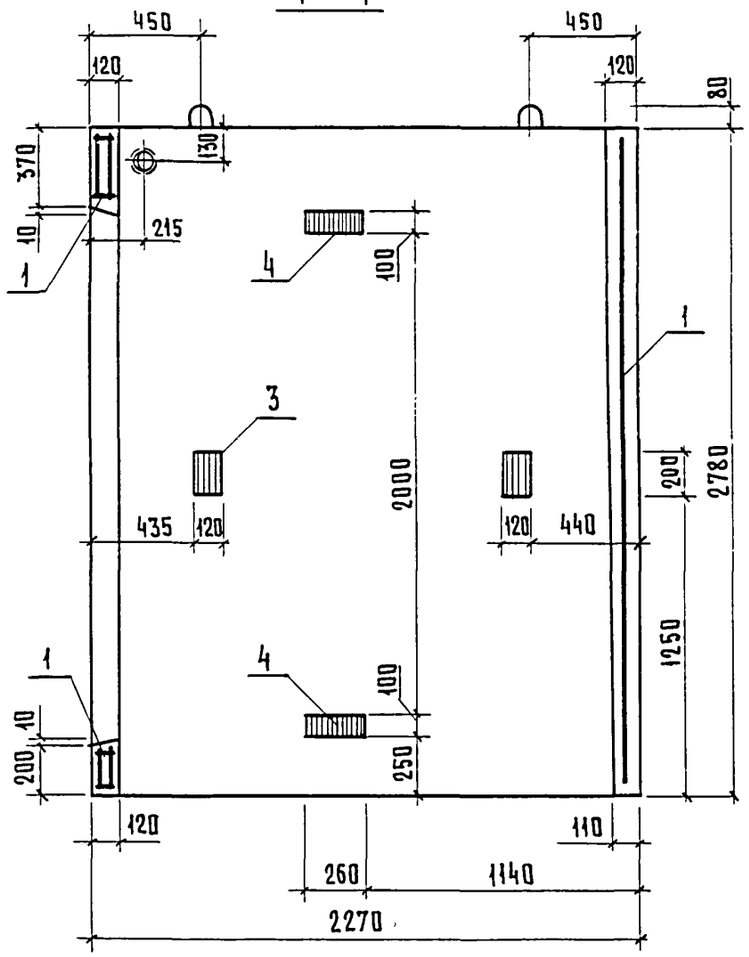

5 - 5

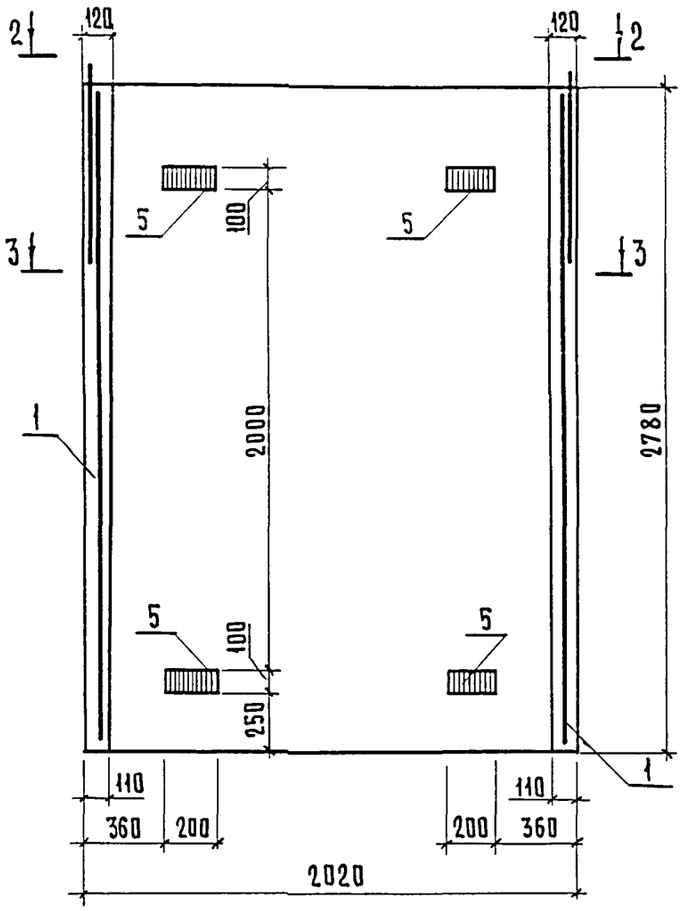

6 - 6

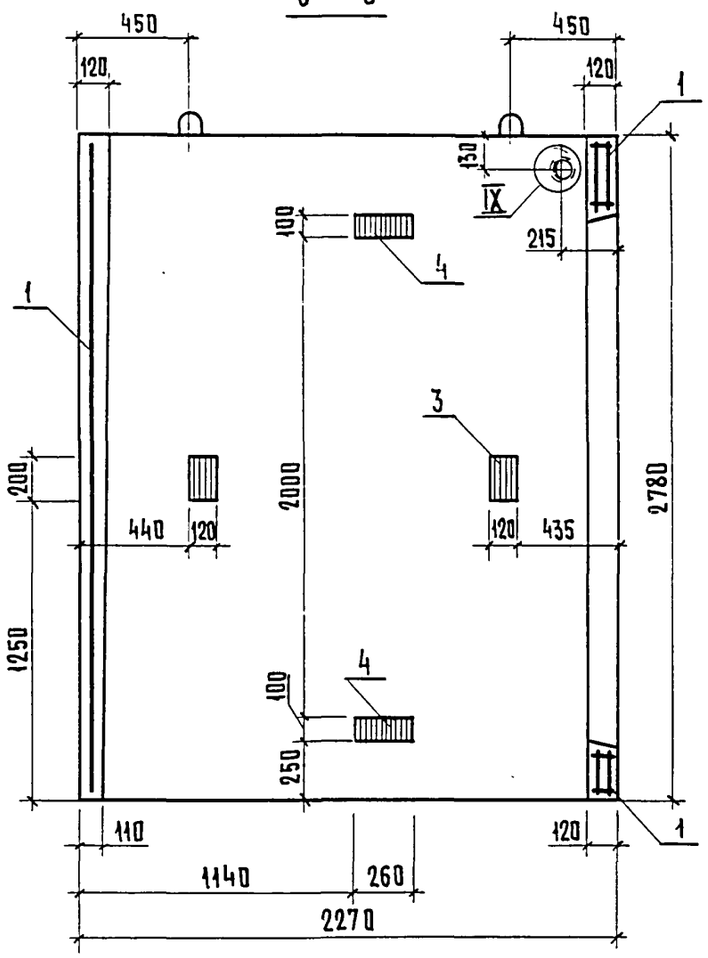

Вид 2 - 2, сечение 3 - 3 см. лист 1.

Инв. № подл. | Подпись и дата | Взам. инв. №

1.289.1-1.1-1-01	Лист 2

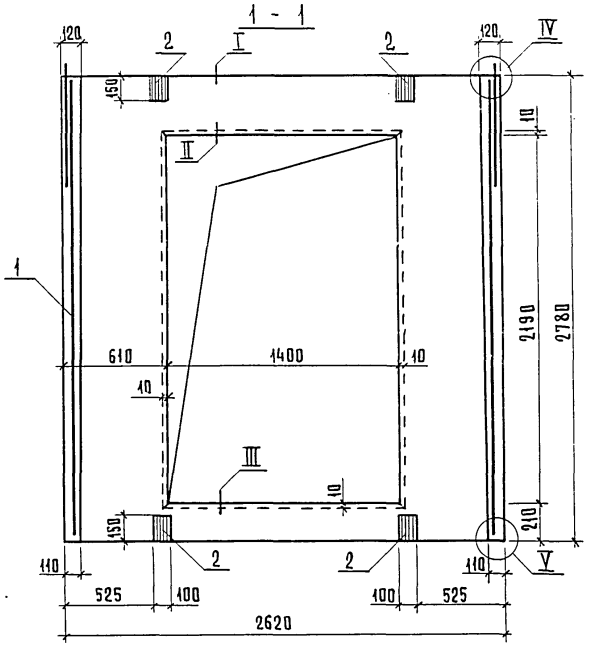

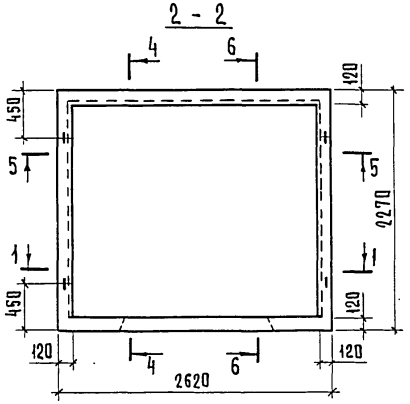

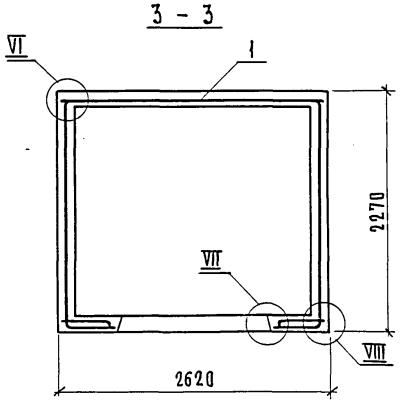

Поз.	Наименование		Кол.	Обозначение документа
1	Блок арматурный	БА2	1	1.289.1-1.2-1-02
2	Изделие закладное	МН1	4	1.089.1-1.2-1-125
3		МН2	4	-126
4		МН3	2	-127
5		МН4	2	
	Бетон класса В25, м³		2,64	

Технические требования см. 1.289.1-1.1-1-ТТ.

Узел I...IX см. 1.289.1-1.1-1-Д.

Сечения: 4-4; 5-5; 6-6 см. лист 2.

Масса блока 6,60т.

Нач.отд.	Новичков		
Н.контр.	Некритин		
ГИП	Некритин		
Рук.гр.	Домахина		
Ст.инж.	Александрова		

1.289.1-1.1-1-02

Блок шахты лифта ШЛ100-28

Стадия	Лист	Листов
Р	1	2

ГИПРОНИИЗДРАВ

Инв.№ подл. | Подпись и дата | Взам.инв.№

4 - 4

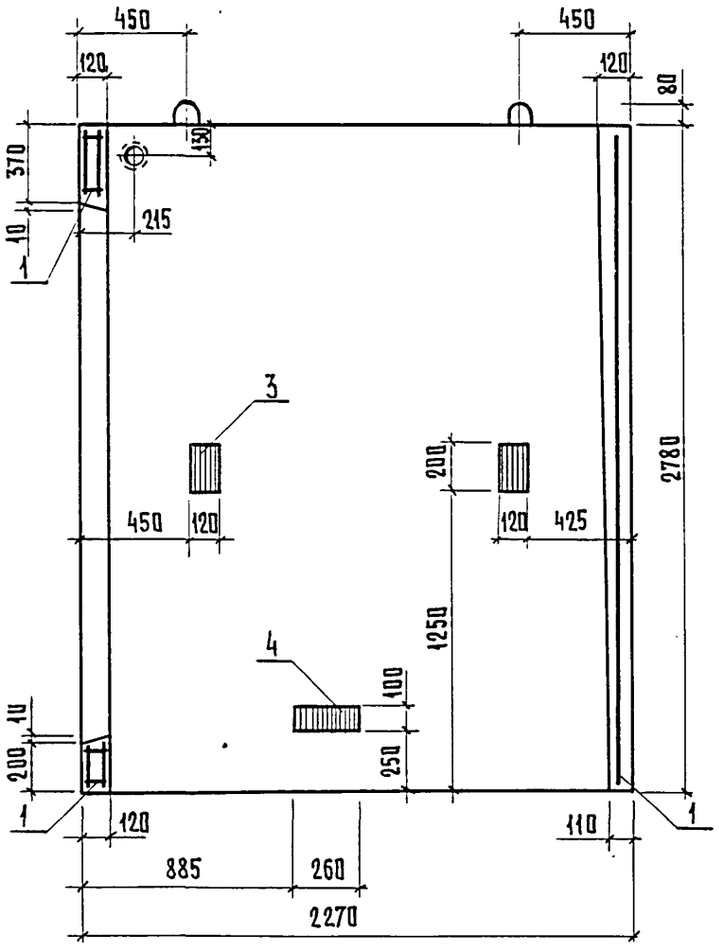

5 - 5

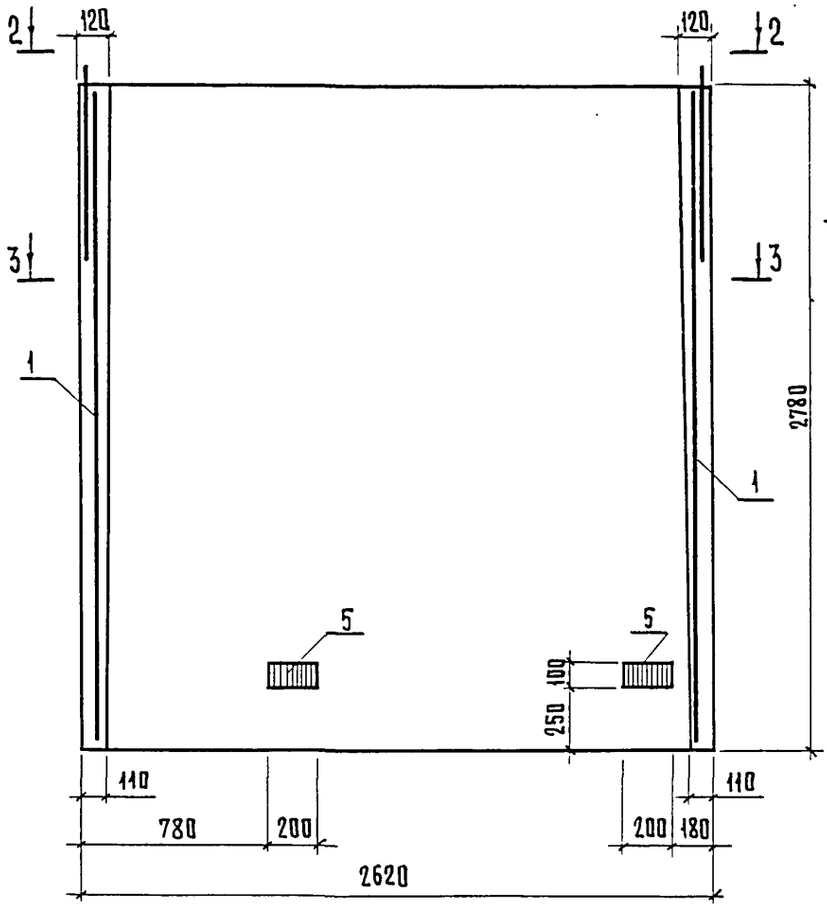

6 - 6

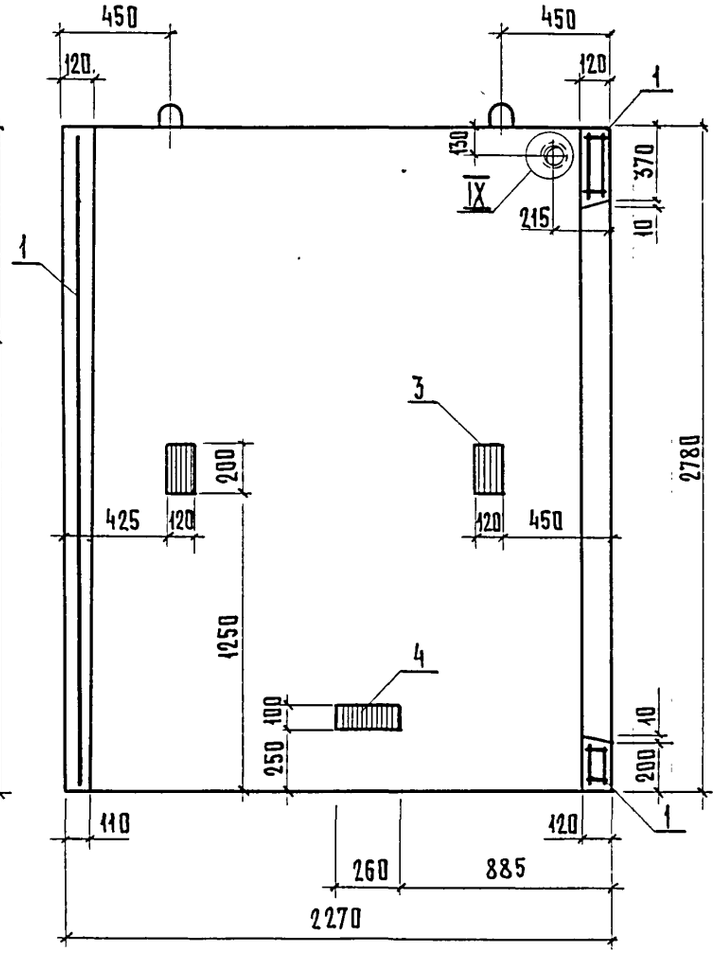

Вид 2-2, сечение 3-3 см. лист 1.

Инв. № подл.	Подпись и дата	Взам. инв. №

1.289.1-1.1-1-02

Лист 2

23932-02 12 Формат А3

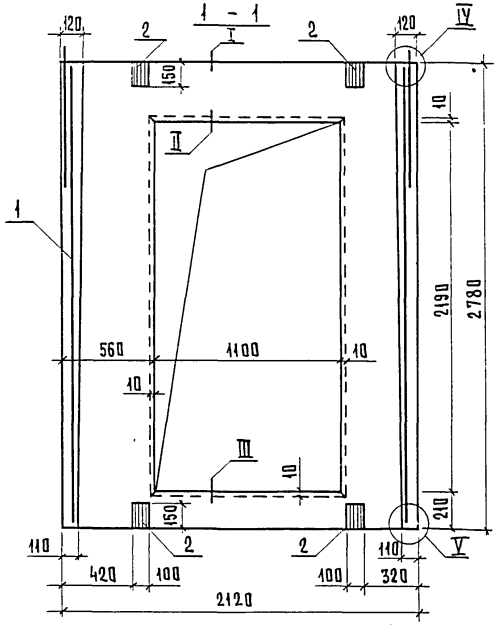

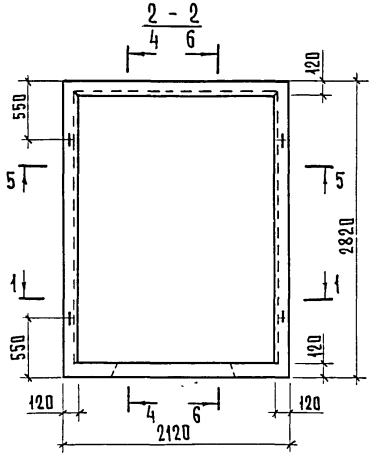

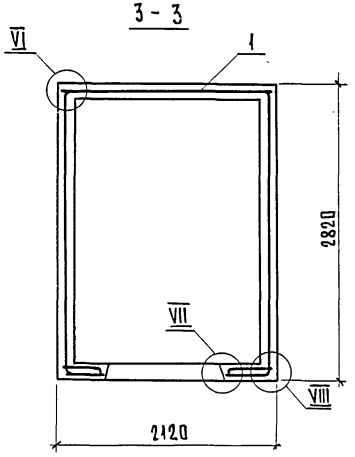

Поз.	Наименование	Кол.	Обозначение документа
1	Блок арматурный БА3	1	1.289.1-1.2-1-03
2	Изделие закладное МН1	4	1.089.1-1.2-1-125
3	МН2	4	-126
4	МН3	2	-127
5	МН4	4	
	Бетон класса В25, м³	2.75	

Технические требования см. 1.289.1-1.1-1-ТТ.

Узел I...IX см. 1.289.1-1.1-1-Д.

Сечения: 4-4; 5-5; 6-6 см. лист 2.

Масса блока 6,87т.

Нач. отд.	Новичков		
Н.контр.	Некритин		
ГИП	Некритин		
Рук. гр.	Домахина		
Ст. инж.	Александрова		

1.289.1-1.1-1-03

Блок шахты лифта ШЛ100-28п

Стадия	Лист	Листов
Р	1	2

ГИПРОНИИЗДРАВ

23932-02 13 Формат А3

Инв.№ подл. | Подпись и дата | Взам. инв.№

4 - 4

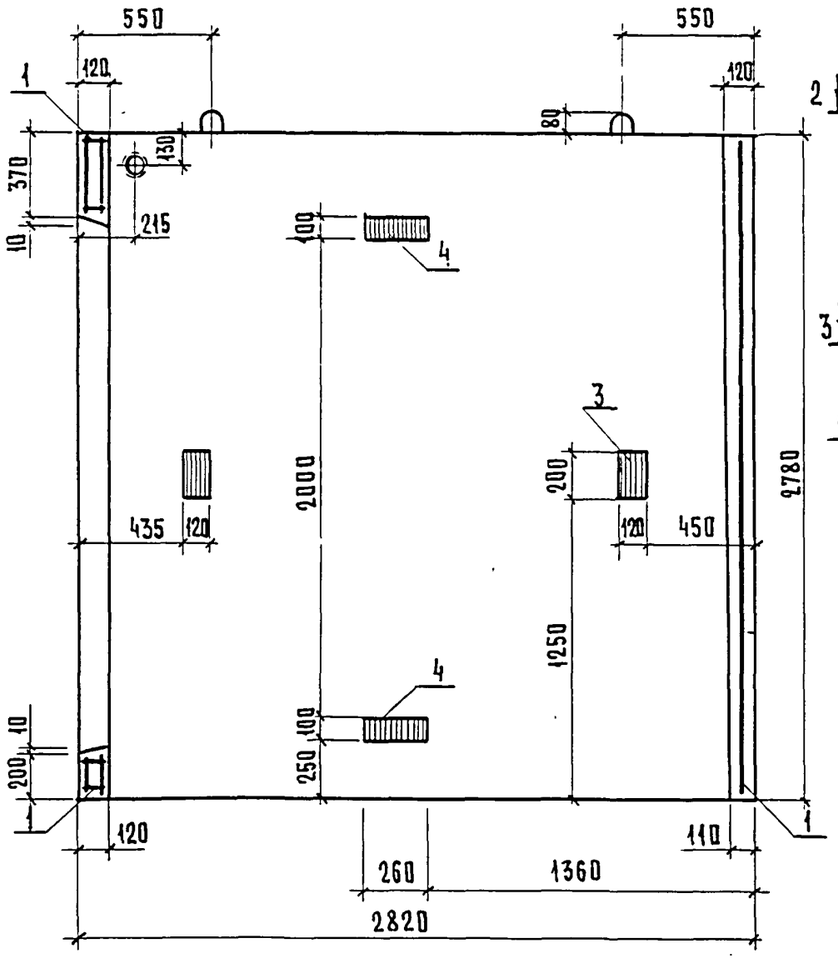

5 - 5

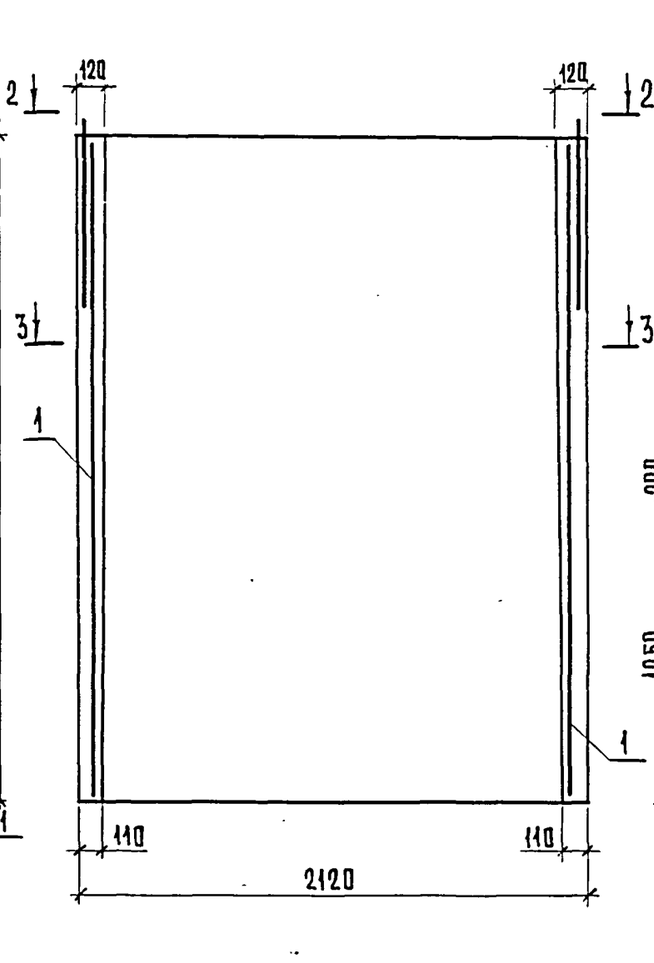

6 - 6

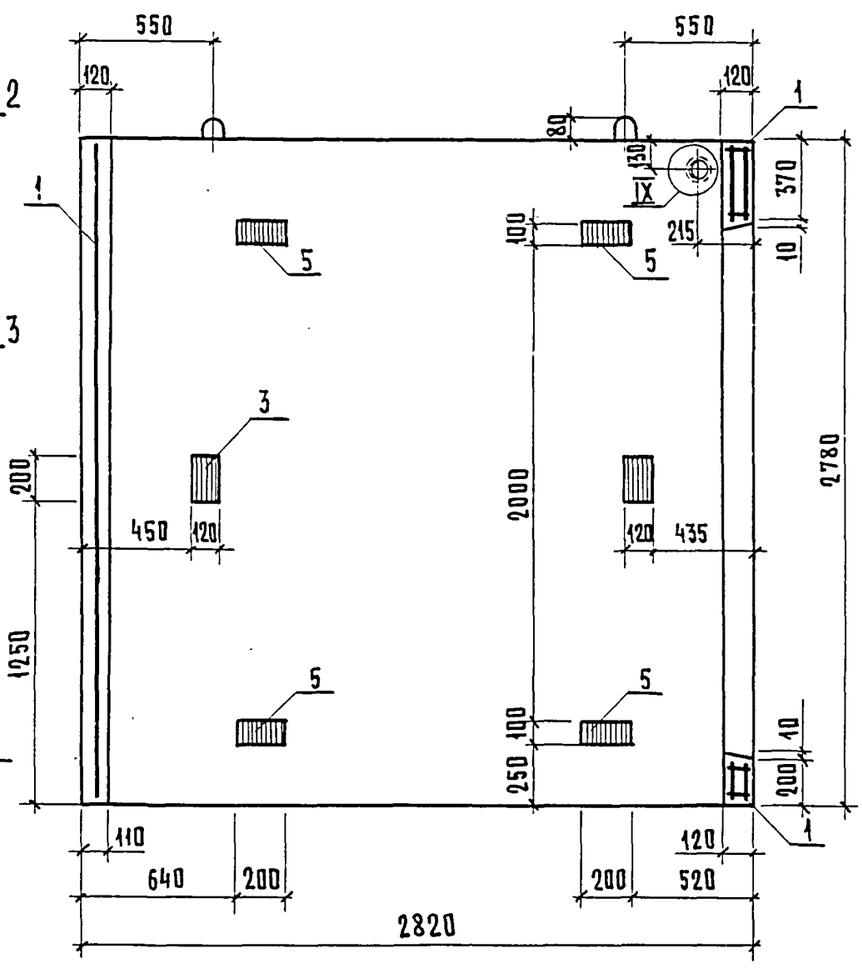

Вид 2-2, сечение 3-3 см. лист 1.

Инв.№ подл. | Подпись и дата | Взам. инв.№

1.289.1-1.1-1-03	Лист 2

23932-02 14

1 - 1

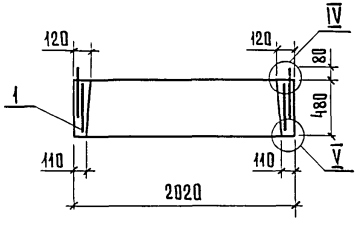

4 - 4

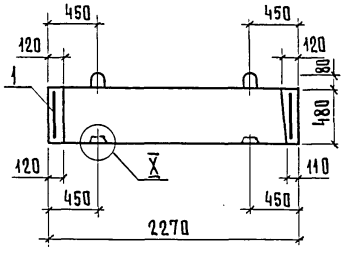

2 - 2

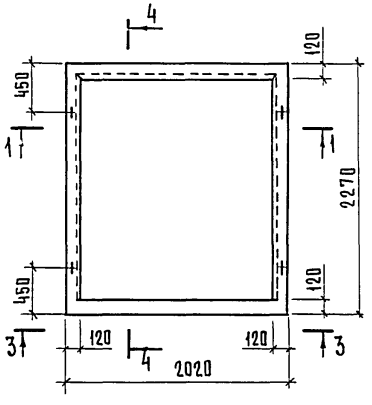

5 - 5

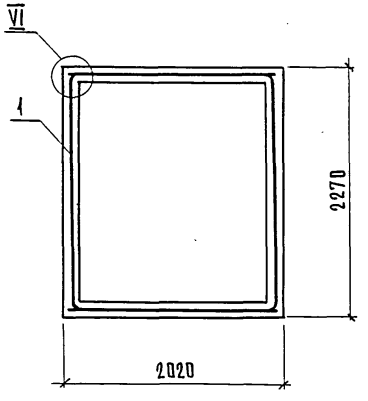

3 - 3

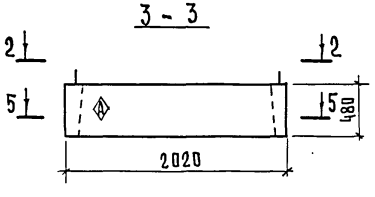

Поз.	Наименование	Кол.	Обозначение документа
1	Блок арматурный БА4	1	1.289.1-1.2-1-04
	Бетон класса В25, м³	0,45	

Технические требования см. 1.289.1-1.1-1-ТТ.

Узел IV...VI; X см. 1.289.1-1.1-1-Д.

Масса блока 1,12т.

Нач.отд.	Новичков		
Н.контр.	Некритин		
ГИП	Некритин		
Рук.гр.	Домахина		
Ст. инж.	Александрова		

1.289.1-1.1-1-04

Блок шахты лифта ШЛ63-5-1

Стадия	Лист	Листов
Р		1

ГИПРОНИИЗДРАВ

Инв.№ подл. | Подпись и дата | Взам. инв.№

1 – 1

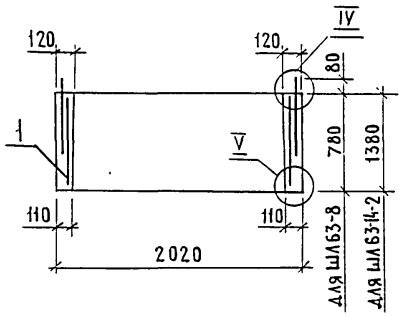

4 – 4

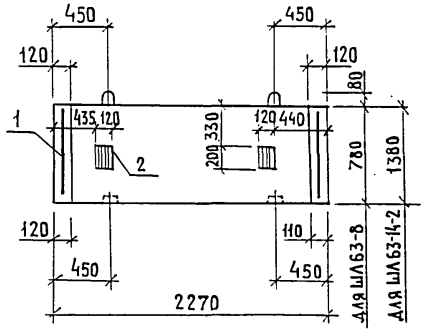

6 – 6

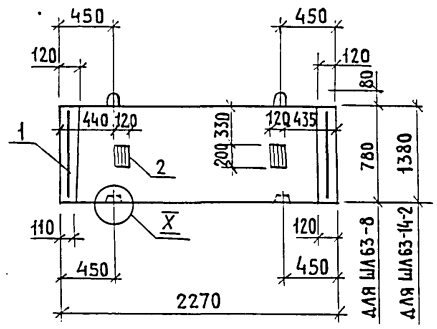

2 – 2

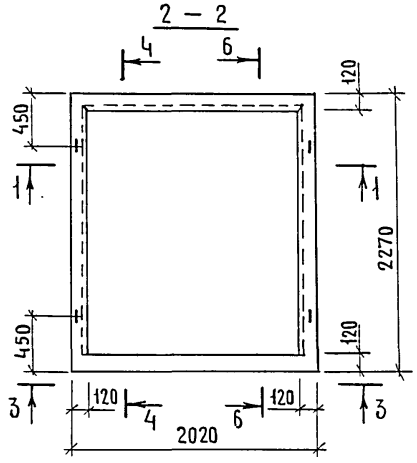

5 – 5

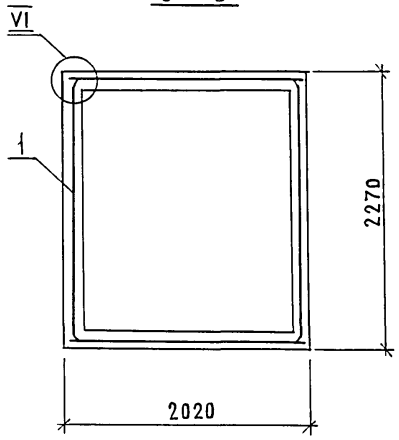

3 – 3

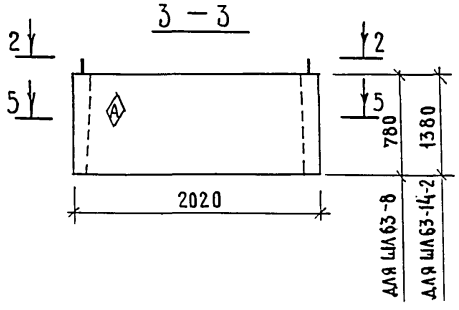

Марка блока	Поз.	Наименование	Кол.	Обозначение документа	Масса, т
ШЛ 63-8	1	Блок арматурный БА7	1	1.289.1-1.2-1-04	1,85
	2	Изделие закладное МН2	4	1.089.1-1.2-1-126	
		Бетон класса В25, м³	0,74		
ШЛ 63-14-2	1	Блок арматурный БА10	1	1.289.1-1.2-1-04	3,25
	2	Изделие закладное МН2	4	1.089.1-1.2-1-126	
		Бетон класса В25, м³	1,30		

Технические требования см. 1.289.1-1.1-1-ТТ.

Узел IV ... VI; X см. 1.289.1-1.1-1-Д.

Нач. отд.	Новичков		
Н. контр.	Некритин		
ГИП	Некритин		
Рук. гр.	Домахина		
Ст. инж.	Александрова		

1.289.1-1.1-1-05

Блок шахты лифта ШЛ 63-8; ШЛ 63-14-2

Стадия	Лист	Листов
Р		1

ГИПРОНИИЗДРАВ

Инв. № подл. | Подпись и дата | Взам. инв. №

1 - 1

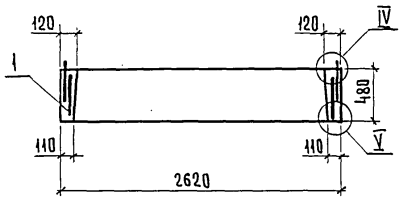

4 - 4

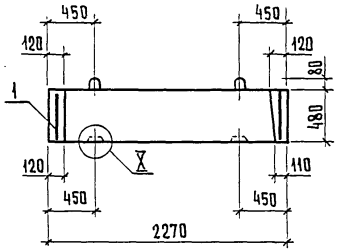

2 - 2

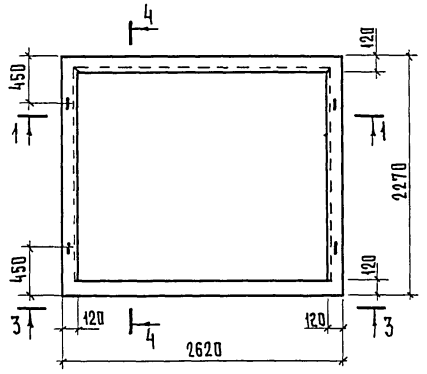

5 - 5

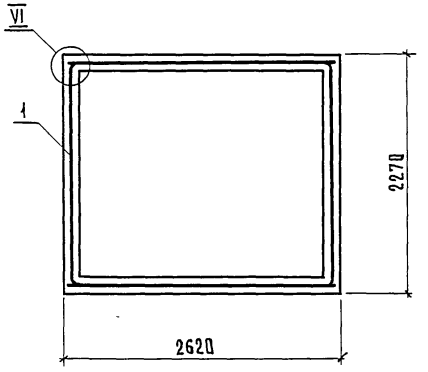

3 - 3

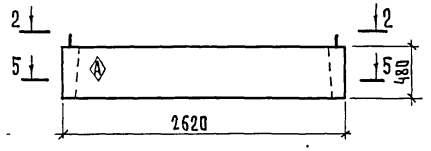

Поз.	Наименование	Кол.	Обозначение документа
1	Блок арматурный БА5	1	1.289.1-1.2-1-05
	Бетон класса В25, м³	0,52	

Технические требования см.1.289.1-1.1-1-ТТ.

Узел IV...VI; X см.1.289.1-1.1-1-Д.

Масса блока 1,30т.

Нач.отд	Новичков		
Н.контр.	Некритин		
ГИП	Некритин		
Рук.гр.	Домахина		
Ст. инж	Александрова		

1.289.1-1.1-1-06

Блок шахты лифта ШЛ100-5

Стадия	Лист	Листов
Р		1

ГИПРОНИИЗДРАВ

23932-02 17

Формат А3

Инв.№ подл. | Подпись и дата | Взам. инв.№

1 – 1

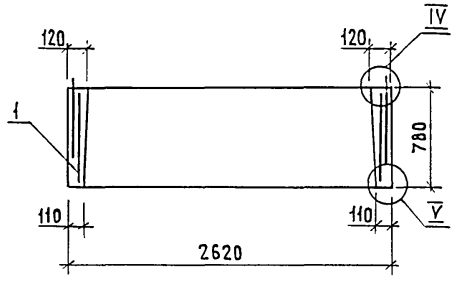

4 – 4

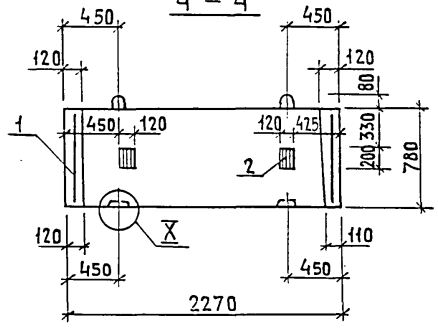

6 – 6

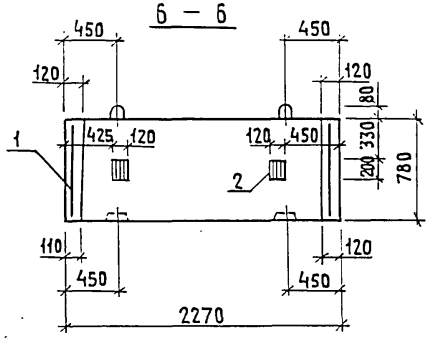

2 – 2

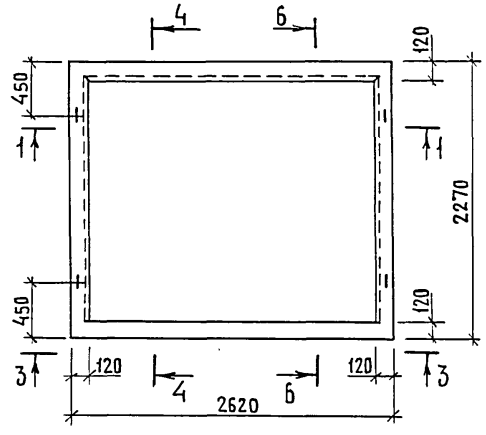

5 – 5

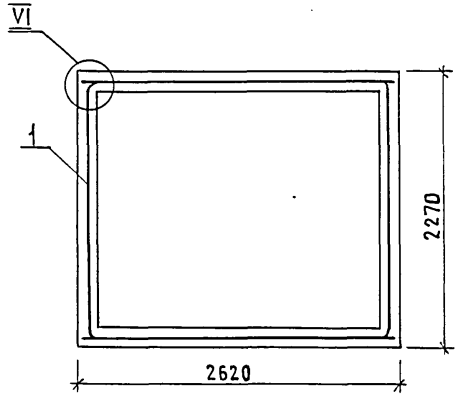

3 – 3

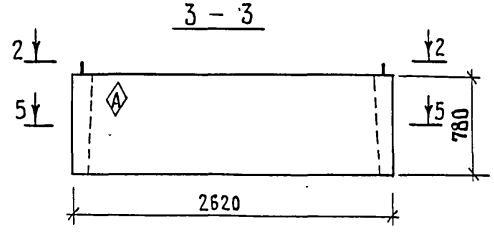

Поз.	Наименование	Кол.	Обозначение документа
1	Блок арматурный БА8	1	1.289.1-1.2-1-05
2	Изделие закладное МН2	4	1.089.1-1.2-1-126
	Бетон класса В25, м³	0,84	

Технические требования см. 1.289.1-1.1-1-ТТ.

Узел IV…VI; X см. 1.289.1-1.1-1-Д.

Масса блока 2,10т.

Нач. отд.	Новичков		
Н. контр.	Некритин		
ГИП	Некритин		
Рук. гр.	Домахина		
Ст. инж.	Александрова		

1.289.1-1.1-1-07

Блок шахты лифта ШЛ 100-8

Стадия	Лист	Листов
Р		1

ГИПРОНИИЗДРАВ

23932-02 18

Формат А3

Инв. № подл. | Подпись и дата | Взам. инв. №

1 – 1

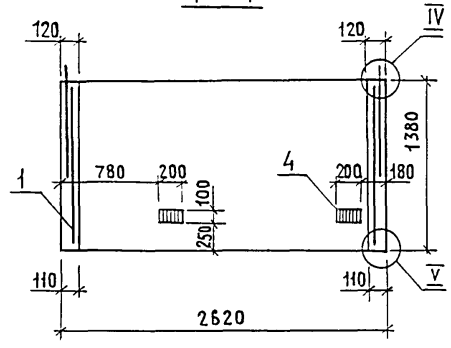

4 – 4

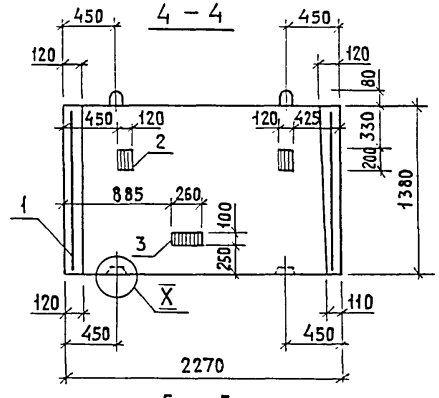

6 – 6

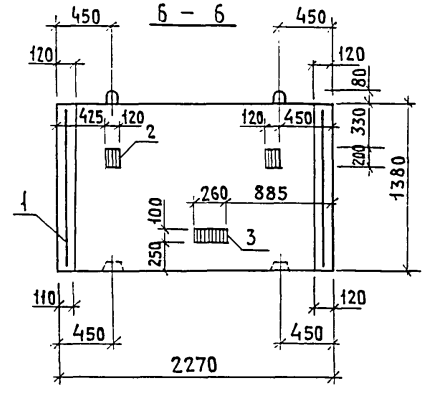

2 – 2

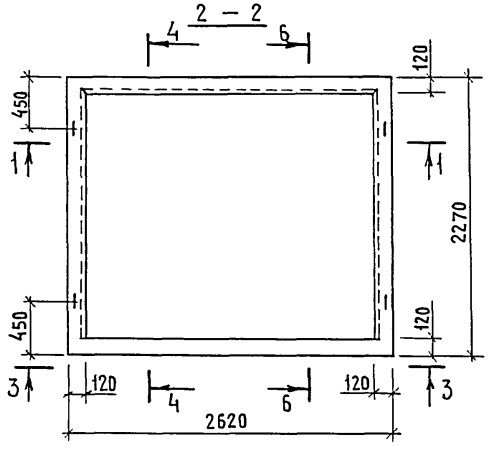

5 – 5

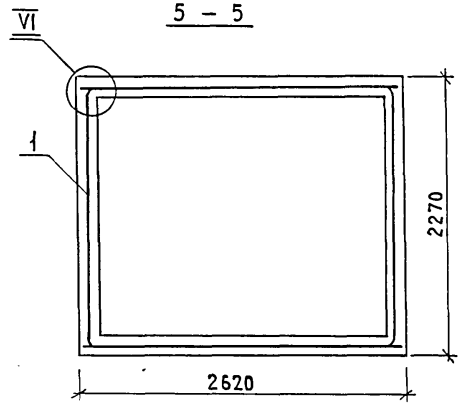

3 – 3

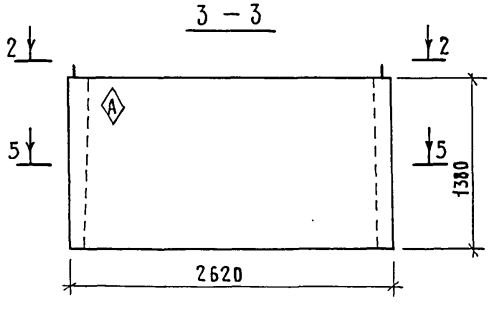

Поз.	Наименование	Кол.	Обозначение документа
1	Блок арматурный БА 11	1	1.289.1-1.2-1-05
2	Изделие закладное МН2	4	1.089.1-1.2-1-126
3	МН3	2	-127
4	МН4	2	
	Бетон класса В25, м³	1.50	

Технические требования см. 1.289.1-1.1-1-ТТ.

Узел IV...VI; X см. 1.289.1-1.1-1-Д.

Масса блока 3,75т.

Нач.отд.	Новичков		
Н.контр.	Некритин		
ГИП	Некритин		
Рук.гр.	Домахина		
Ст.инж.	Александрова		

1.289.1-1.1-1-08

Блок шахты лифта ШЛ100-14-2

Стадия	Лист	Листов
Р		1

ГИПРОНИИЗДРАВ

Инв.№ подл. | Подпись и дата | Взам.инв.№

1 – 1

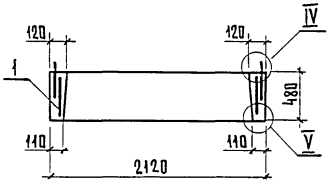

4 – 4

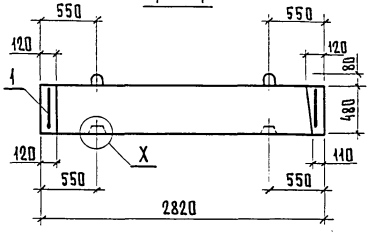

2 – 2

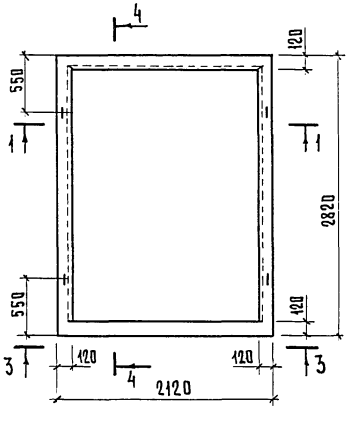

5 – 5

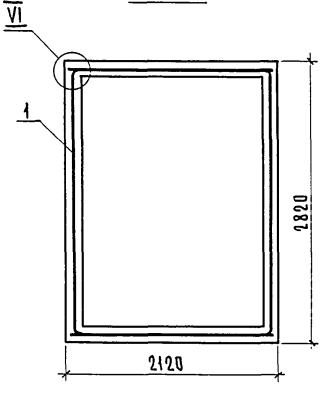

3 – 3

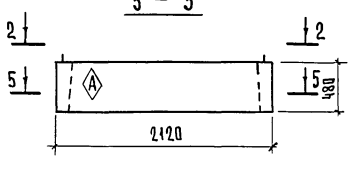

Поз.	Наименование	Кол.	Обозначение документа
1	Блок арматурный БА6	1	1.289.1-1.2-1-06
	Бетон класса В25, м³	0.52	

Технические требования см. 1.289.1-1.1-1-ТТ.

Узел IV... VI; X см. 1.289.1-1.1-1-Д.

Масса блока 1,30 т.

Нач.отд.	Новичков		
Н.контр.	Некритин		
ГИП	Некритин		
Рук.гр.	Домахина		
Ст.инж.	Александрова		

1.289.1-1.1-1-09

Блок шахты лифта ШЛ100-5п

Стадия	Лист	Листов
Р		1

ГИПРОНИИЗДРАВ

23932-02 20

Формат А3

Инв.№ подл. | Подпись и дата | Взам.инв.№

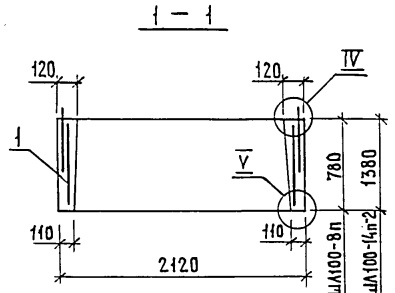

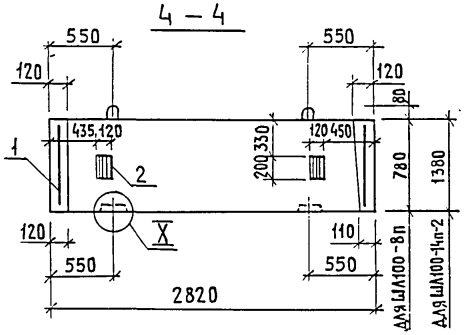

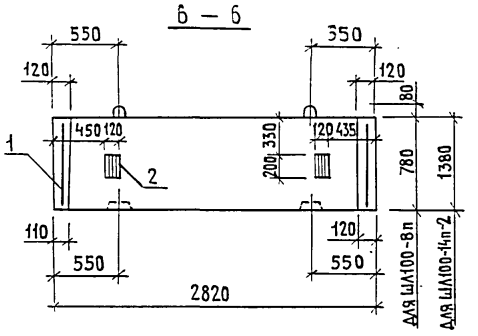

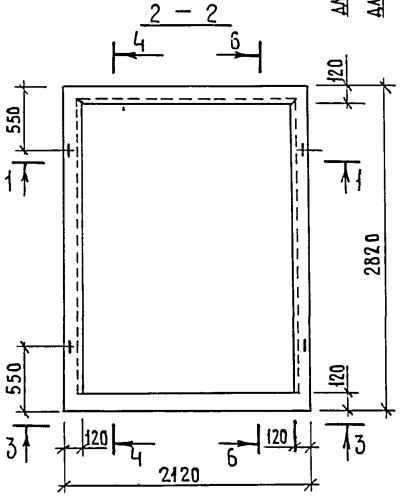

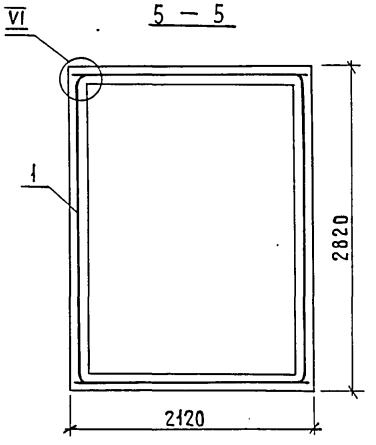

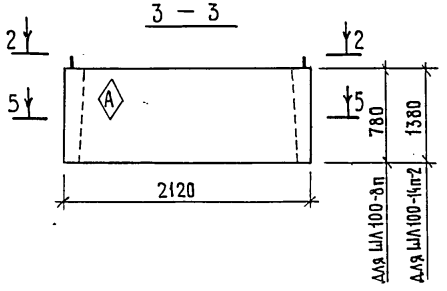

Марка блока	Поз.	Наименование	Кол.	Обозначение документа	Масса, т
ШЛ100-8п	1	Блок арматурный БА9	1	1.289.1-1.2-1-06	2,10
	2	Изделие закладное МН2	4	1.089.1-1.2-1-126	
		Бетон класса В25, м³	0,85		
ШЛ100-14п-2	1	Блок арматурный БА12	1	1.289.1-1.2-1-06	3,75
	2	Изделие закладное МН2	4	1.089.1-1.2-1-126	
		Бетон класса В25, м³	1,50		

Технические требования см. 1.289.1 – 1.1 – 1 – ТТ.

Узел IV...VI; X см. 1.289.1 – 1.1 – 1 – Д

Нач.отд.	Новичков		
Н.контр.	Некритин		
ГИП	Некритин		
Рук.гр.	Домахина		
Ст.инж.	Александрова		

1.289.1 – 1.1 – 1 – 10

Блок шахты лифта ШЛ100-8п; ШЛ100-14п-2

Стадия	Лист	Листов
Р		1

ГИПРОНИИЗДРАВ

Инв.№ подл. | Подпись и дата | Взам.инв.№

1 – 1

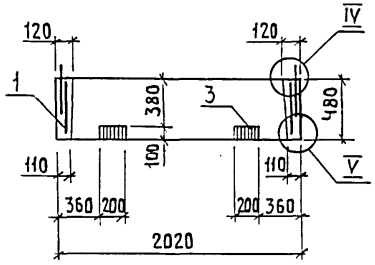

4 – 4

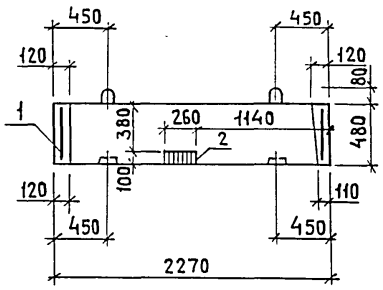

6 – 6

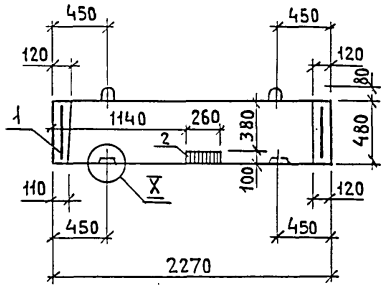

2 – 2

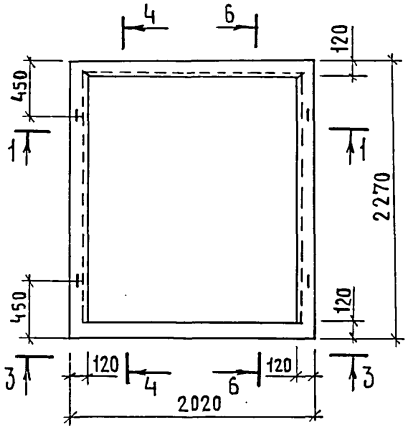

5 – 5

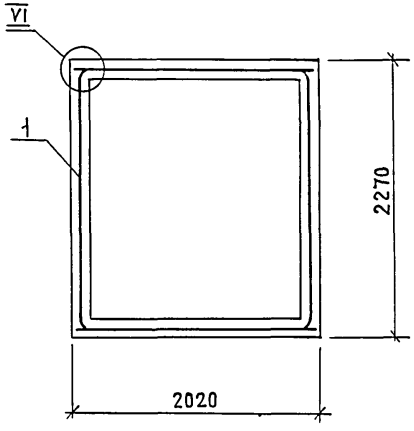

3 – 3

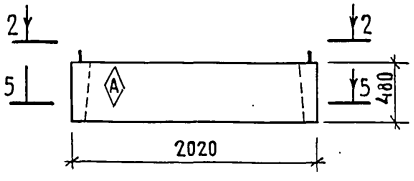

Поз.	Наименование	Кол.	Обозначение документа
1	Блок арматурный БА4	1	1.289.1-1.2-1-04
2	Изделие закладное МН3	2	1.089.1-1.2-1-127
3	МН4	2	
	Бетон класса В25, м³	0,45	

Технические требования см. 1.289.1-1.1-1-ТТ.

Узел IV...VI; X см. 1.289.1-1.1-1-Д.

Масса блока 1,12 т.

Нач. отд.	Новичков		1.289.1-1.1-1-11
Н. контр.	Некритин		Блок шахты лифта ШЛ63-5-2
ГИП	Некритин		Стадия: Р; Лист: ; Листов: 1
Рук. гр.	Домахина		ГИПРОНИИЗДРАВ
Ст. инж.	Александрова		

Инв. № подл. | Подпись и дата | Взам. инв. №

1 – 1

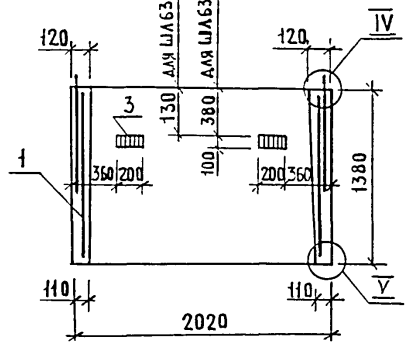

4 – 4

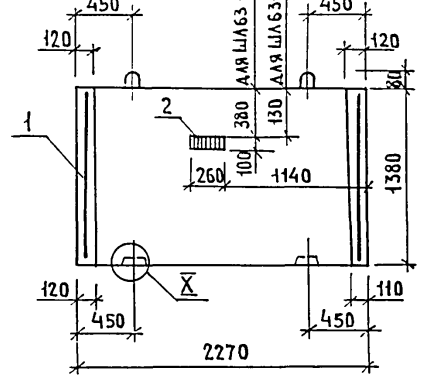

6 – 6

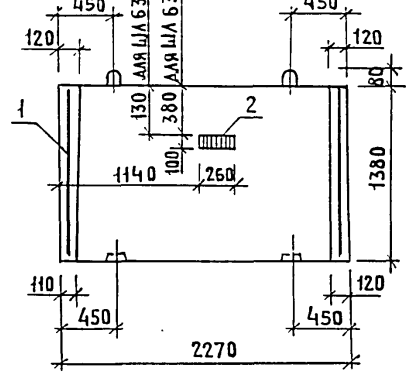

2 – 2

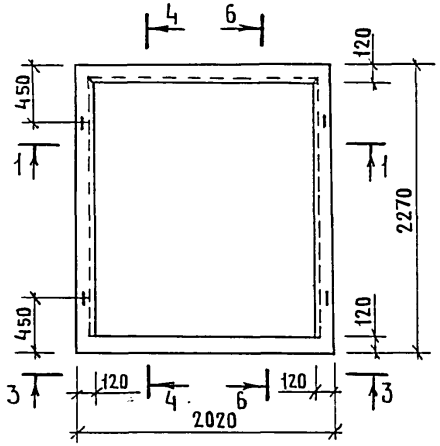

5 – 5

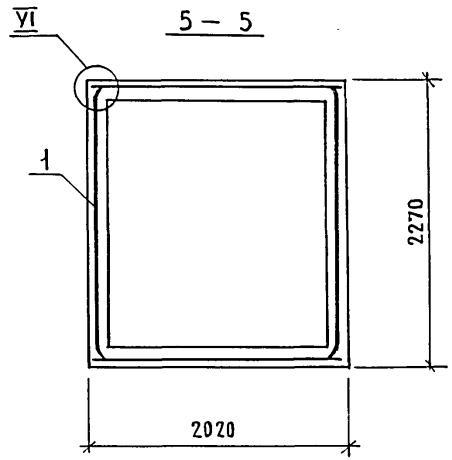

3 – 3

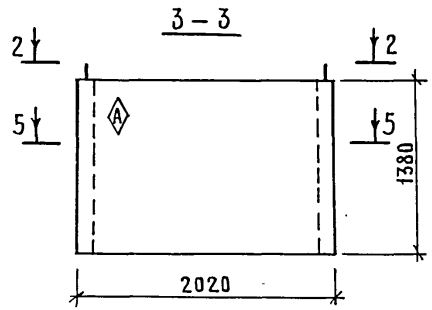

Поз.	Наименование	Кол.	Обозначение документа
1	Блок арматурный БА10	1	1.289.1-1,2-1-04
2	Изделие закладное МН3	2	1.089.1-1.2-1-127
3	МН4	2	
	Бетон класса В25, м³	1,30	

Технические требования см. 1.289.1–1.1–1–ТТ.

Узел IV…VI; X см. 1.289.1–1.1–1–Д.

Масса блока 3,25 т.

Нач. отд.	Новичков		
Н.контр.	Некритин		
ГИП	Некритин		
Рук. гр.	Домахина		
Ст. инж.	Александрова		

1.289.1–1.1–1–12

Блок шахты лифта ШЛ63-14-3; ШЛ63-14-5

Стадия	Лист	Листов
Р		1

ГИПРОНИИЗДРАВ

23932-02 23 Формат А3

Инв. № подл. | Подпись и дата | Взам. инв. №

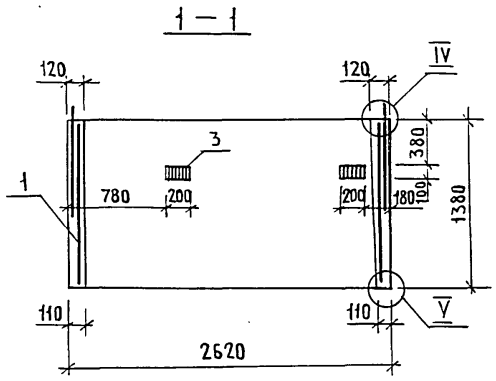

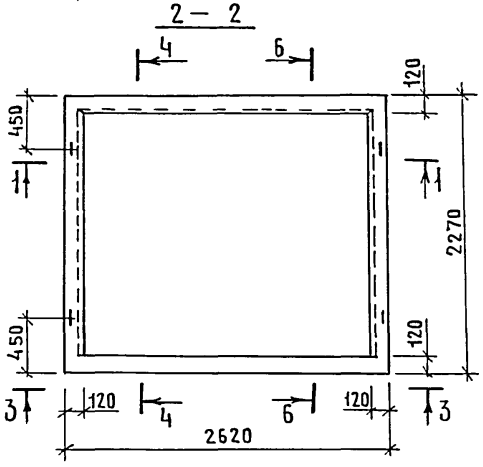

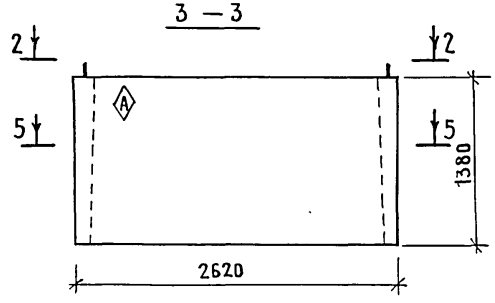

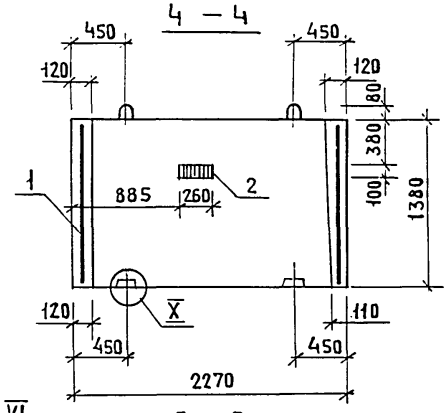

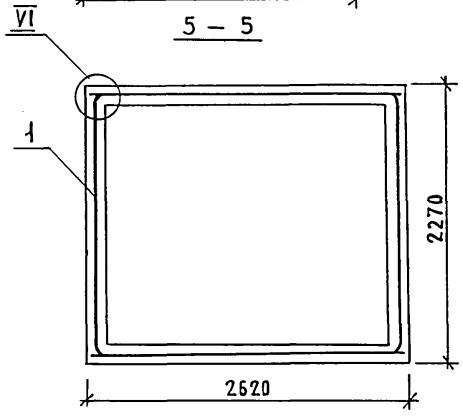

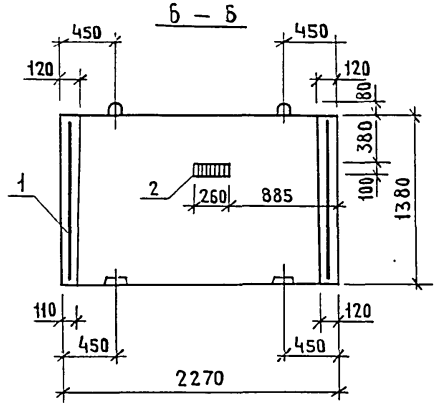

Поз.	Наименование	Кол.	Обозначение документа
1	Блок арматурный БА11	1	1.289.1-1.2-1-05
2	Изделие закладное МН3	2	1.089.1-1.2-1-127
3	МН4	2	
	Бетон класса В25, м³	1,50	

Технические требования см. 1.289.1-1.1-1-ТТ.

Узел IV ... VI; X см. 1.289.1-1.1-1-Д.

Масса блока 3,75т.

Нач. отд.	Новичков		
Н. контр.	Некритин		
ГИП	Некритин		
Рук. гр.	Домахина		
Ст. инж.	Александрова		

1.289.1-1.1-1-13

Блок шахты лифта ШЛ100-14-3

Стадия	Лист	Листов
Р		1

ГИПРОНИИЗДРАВ

23932-02 24

Формат А3

Инв. № подл. | Подпись и дата | Взам. инв. №

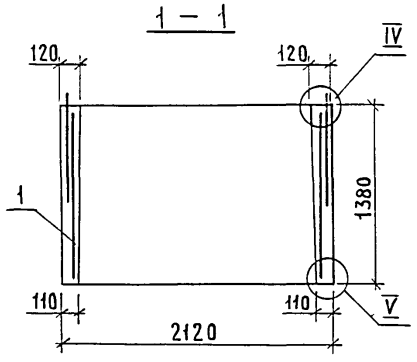

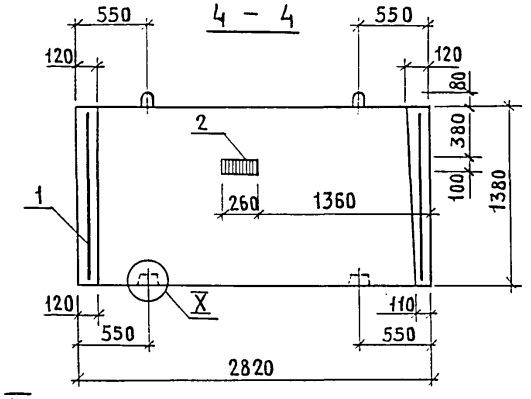

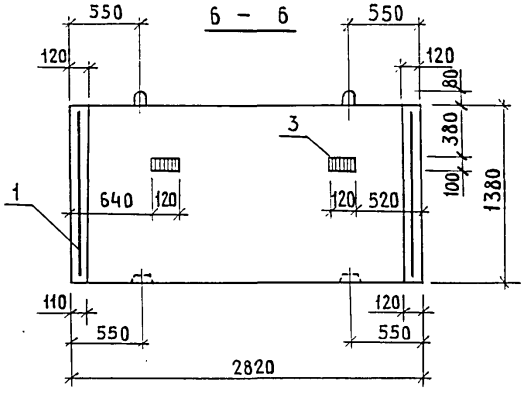

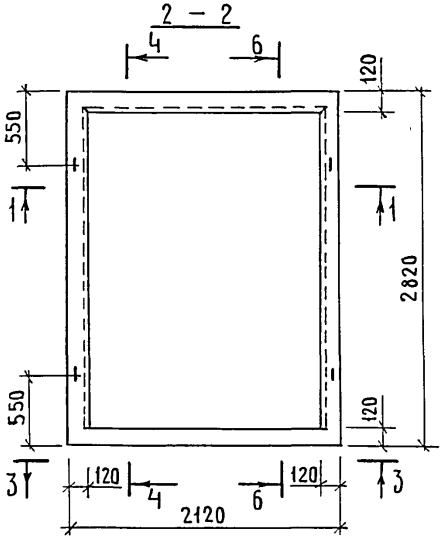

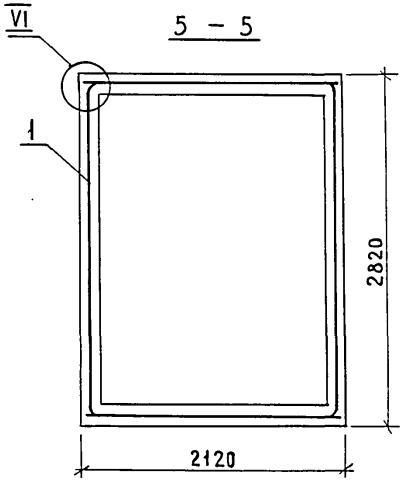

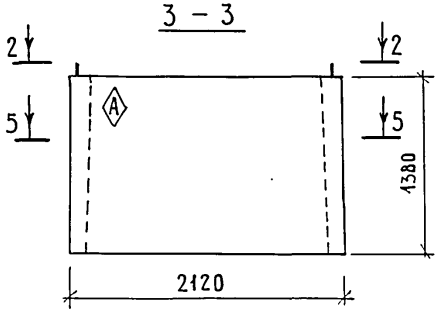

Поз.	Наименование	Кол.	Обозначение документа
1	Блок арматурный БА12	1	1.289.1-1.2-1-06
2	Изделие закладное МН3	1	1.089.1-1.2-1-127
3	МН4	2	
4	Бетон класса В25, м³	1,50	

Технические требования см. 1.289.1 – 1.1 – 1 – ТТ.

Узел IV...VI; X см. 1.289.1 – 1.1 – 1 – Д.

Масса блока 3,75 т.

Нач. отд.	Новичков		
Н. контр.	Некритин		
ГИП	Некритин		
Рук. гр.	Домахина		
Ст. инж.	Александрова		

1.289.1 – 1.1 – 1 – 14

Блок шахты лифта ШЛ100 – 14п – 3

Стадия	Лист	Листов
Р		1

ГИПРОНИИЗДРАВ

23932-02 25

Формат А3

Инв. № подл. | Подпись и дата | Взам. инв. №

1 - 1

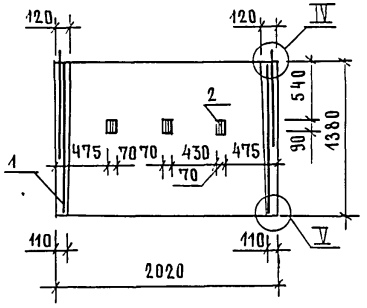

4 - 4

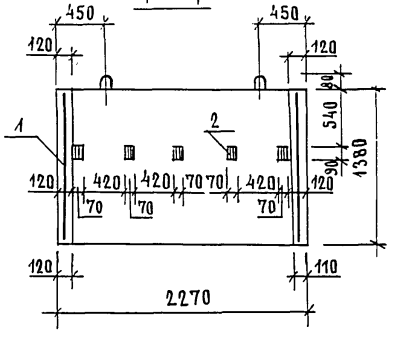

6 - 6

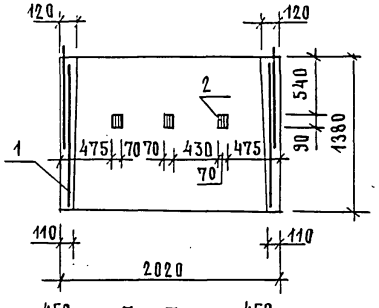

2 - 2

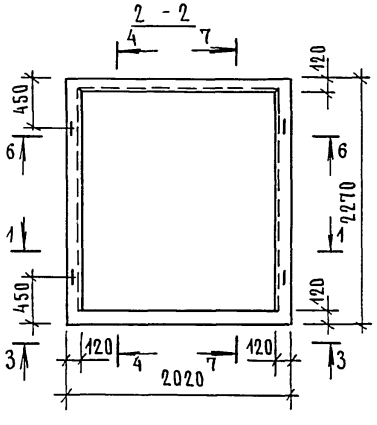

5 - 5

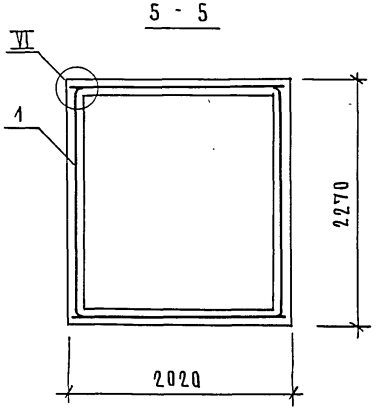

7 - 7

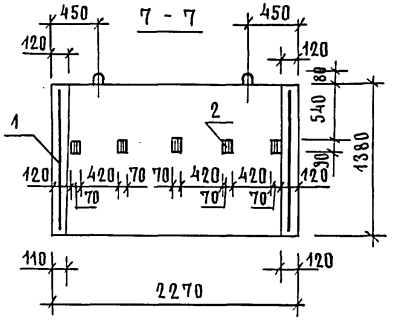

3 - 3

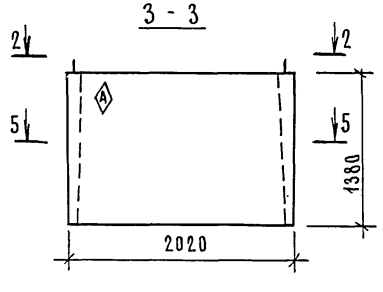

Технические требования см.1.289.1-1.1-1-ТТ.
Узел IV...VI см. 1.289.1 -1.1-1-Д.
Масса блока 3,25т.

Поз.	Наименование	Кол.	Обозначение документа
1	Блок арматурный БА10	1	1.289.1-1.2-1-04
2	Изделие закладное МН6	16	-33
	Бетон класса В25, м³	1,30	

Нач.отд.	Новичков		
Н.контр.	Некритин		
ГИП	Некритин		
Рук.гр.	Домахина		
Ст.инж.	Александров		

1.289.1-1.1-1-15

Блок шахты лифта ШЛ 63-14-1

Стадия	Лист	Листов
Р		1

ГИПРОНИИЗДРАВ

Инв.№ подл. | Подпись и дата | Взам.инв.№

1 - 1

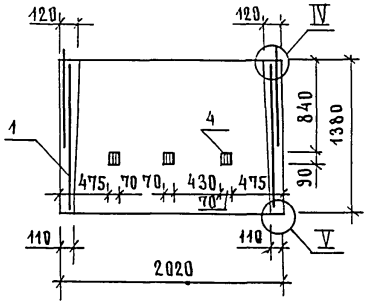

4 - 4

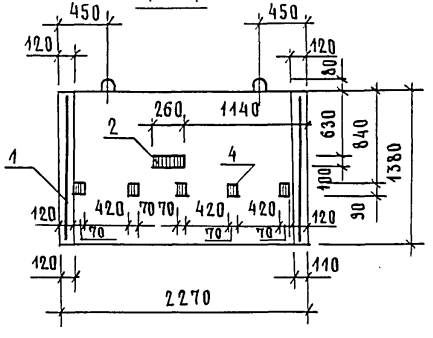

6 - 6

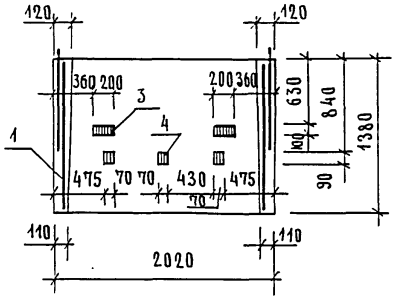

2 - 2

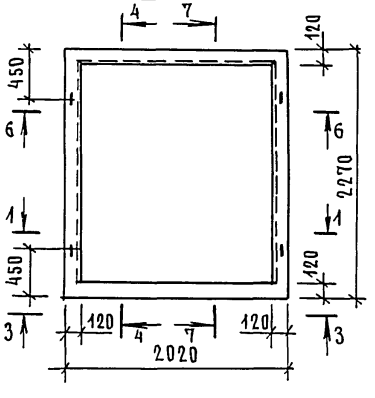

5 - 5

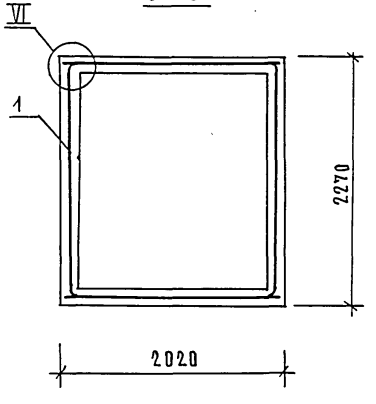

7 - 7

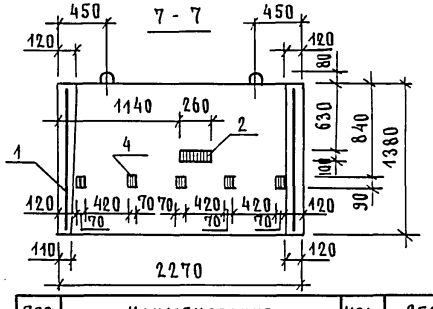

3 - 3

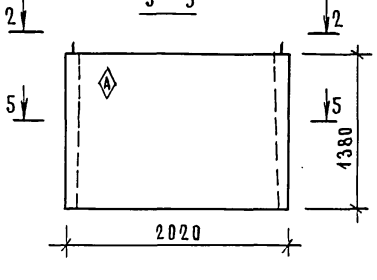

Технические требования см. 1.289.1-1.1-1-ТТ.
Узел IУ...VI см. 1.289.1-1.1-1-Д.
Масса блока 3,25т.

Поз.	Наименование	Кол.	Обозначение документа
1	Блок арматурный БА10	1	1.289.1-1.2-1-0А
2	Изделие закладное МН3	2	1.089.1-1.2-1-127
3	МН4	2	
4	МН6	16	1.289.1-1.2-1-33
	Бетон класса В25, м³	1,30	

Нач.отд.	Новичков		
Н.контр.	Некритин		
ГИП	Некритин		
Рук.гр.	Домахина		
Ст.инж.	Александров		

1.289.1-1.1-1-16

Блок шахты лифта ШЛ63-14-4

Стадия	Лист	Листов
Р		1

ГИПРОНИИЗДРАВ

Инв.№ подл. | Подпись и дата | Взам.инв.№

1 - 1

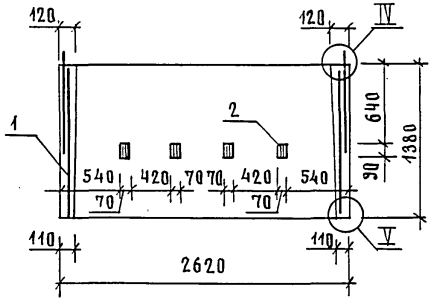

4 - 4

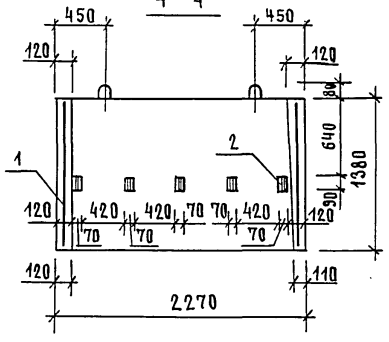

6 - 6

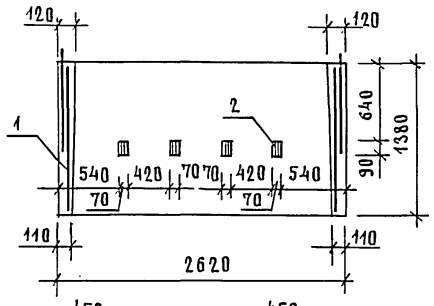

2 - 2

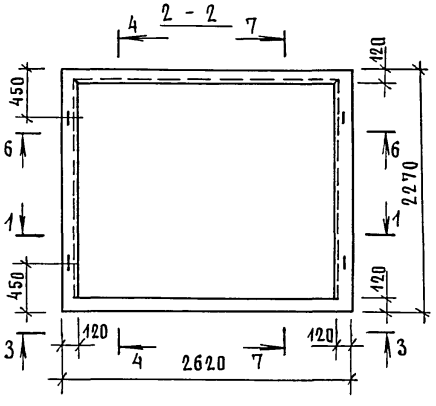

5 - 5

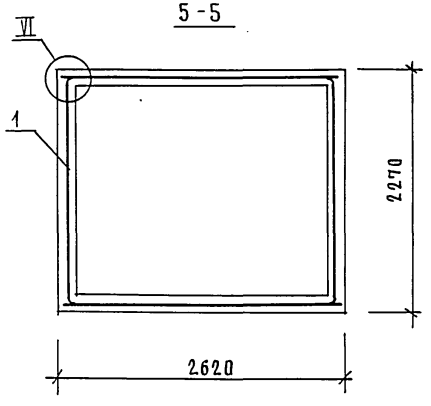

7 - 7

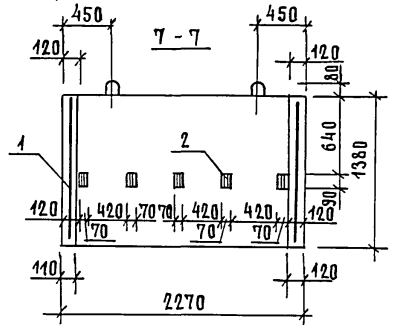

3 - 3

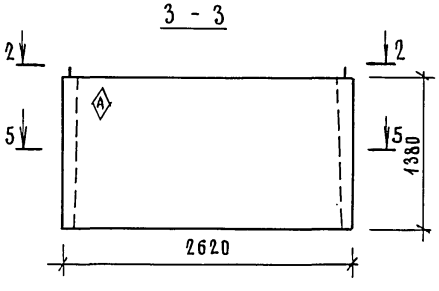

ТЕХНИЧЕСКИЕ ТРЕБОВАНИЯ СМ. 1.289.1-1.1-1-ТТ.
УЗЕЛ IV...VI СМ. 1.289.1-1.1-1-Д.
МАССА БЛОКА 3,75т.

ПОЗ.	НАИМЕНОВАНИЕ	КОЛ.	ОБОЗНАЧЕНИЕ ДОКУМЕНТА
1	БЛОК АРМАТУРНЫЙ БА11	1	1.289.1-1.2-1-05
2	ИЗДЕЛИЕ ЗАКЛАДНОЕ МН6	18	-33
	БЕТОН КЛАССА В 25, м³	1,50	

НАЧ.ОТД.	НОВИЧКОВ		
Н.КОНТР.	НЕКРИТИН		
ГИП	НЕКРИТИН		
РУК.ГР.	ДОМАХИНА		
СТ.ИНЖ.	АЛЕКСАНДРОВА		

1.289.1-1.1-1-17

БЛОК ШАХТЫ ЛИФТА ШЛ100-14-1

СТАДИЯ	ЛИСТ	ЛИСТОВ
Р		1

ГИПРОНИИЗДРАВ

ИНВ.N ПОДЛ. | ПОДПИСЬ И ДАТА | ВЗАМ.ИНВ.N

1 - 1

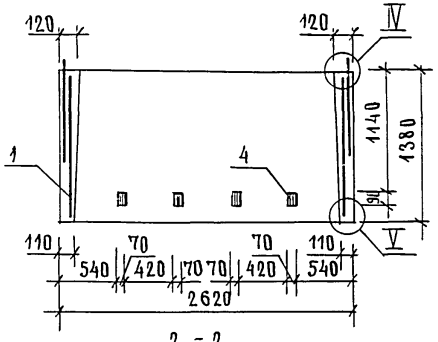

2 - 2

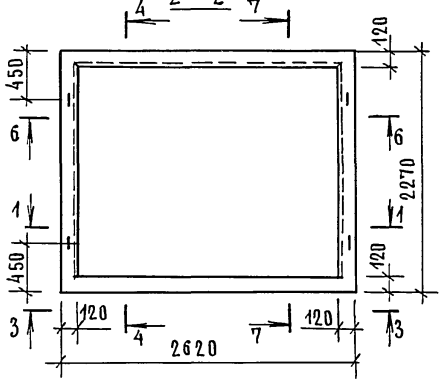

3 - 3

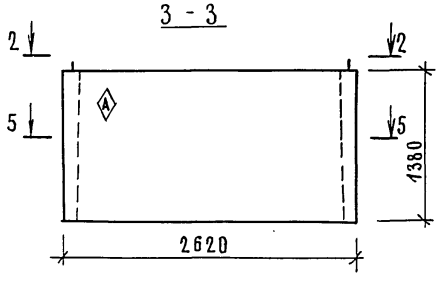

4 - 4

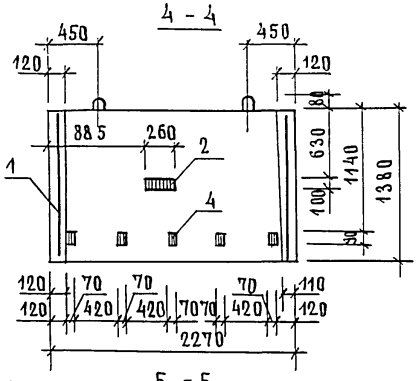

5 - 5

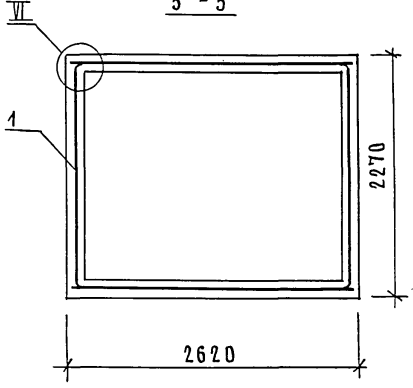

6 - 6

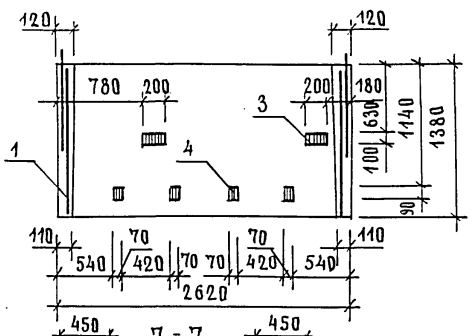

7 - 7

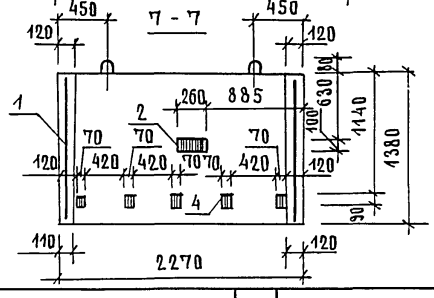

ТЕХНИЧЕСКИЕ ТРЕБОВАНИЯ СМ. 1.289.1-1.1-1-ТТ.
УЗЕЛ I У...У I СМ. 1.289.1-1.1-1-Д.
МАССА БЛОКА 3,75Т.

ПОЗ.	НАИМЕНОВАНИЕ	КОЛ.	ОБОЗНАЧЕНИЕ ДОКУМЕНТА
1	БЛОК АРМАТУРНЫЙ БА11	1	1.289.1-1.2-1-05
2	ИЗДЕЛИЕ ЗАКЛАДНОЕ МН3	2	1.089.1-1.2-1-127
3	МН4	2	
4	МН6	18	1.289.1-1.2-1-33
	БЕТОН КЛАССА В 25, $м^3$	1,50	

НАЧ.ОТД.	НОВИЧКОВ	
Н.КОНТР.	НЕКРИТИН	
ГИП	НЕКРИТИН	
РУК.ГР.	ДОМАХИНА	
СТ.ИНЖ.	АЛЕКСАНДРОВ	

1.289.1-1.1-1-18

БЛОК ШАХТЫ ЛИФТА
ШЛ100-14-4

СТАДИЯ	ЛИСТ	ЛИСТОВ
Р		1

ГИПРОНИИЗДРАВ

ИНВ.N ПОДЛ. | ПОДПИСЬ И ДАТА | ВЗАМ.ИНВ.N

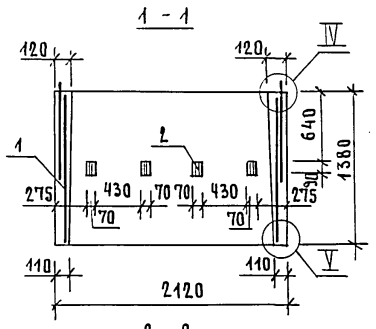

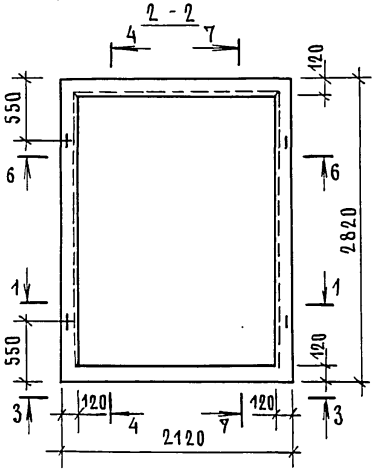

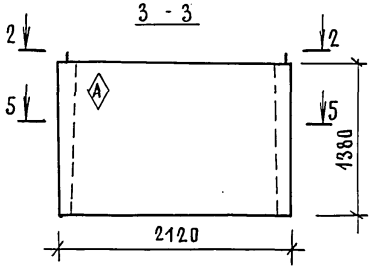

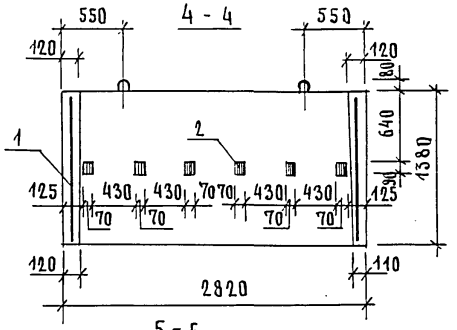

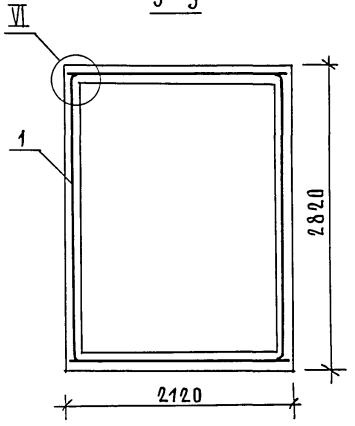

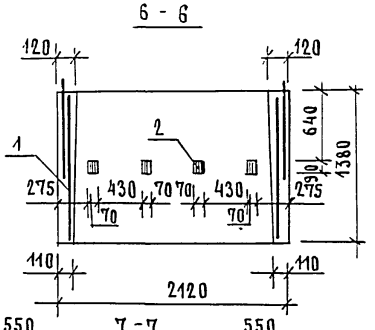

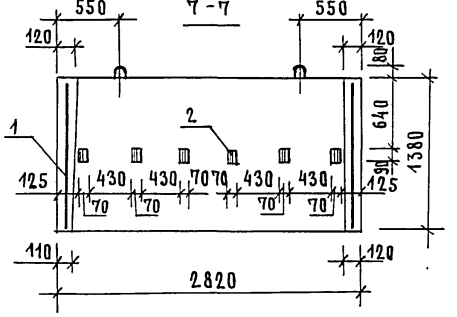

Технические требования см. 1.289.1-1.1-1-ТТ.
Узел IV...VI см. 1.289.1 - 1.1-1-Д.
Масса блока 3,75т.

Поз.	Наименование	Кол.	Обозначение документа
1	Блок арматурный БА12	1	1.289.1-1.2-1-06
2	Изделие закладное МН6	20	-33
	Бетон класса В25, м³	1,50	

Нач.отд.	Новичков	
Н.контр.	Некритин	
ГИП	Некритин	
Рук.гр.	Домахина	
Ст.инж.	Александрова	

1.289.1-1.1-1-19

Блок шахты лифта ШЛ100-14п-1

Стадия	Лист	Листов
Р		1

ГИПРОНИИЗДРАВ

Инв.№подл. | Подпись и дата | Взам.инв.№

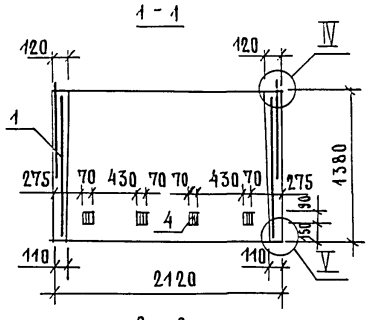

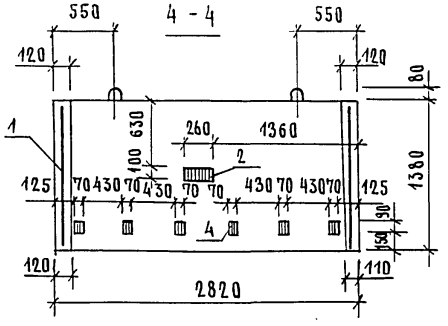

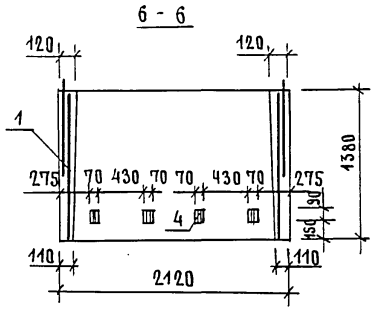

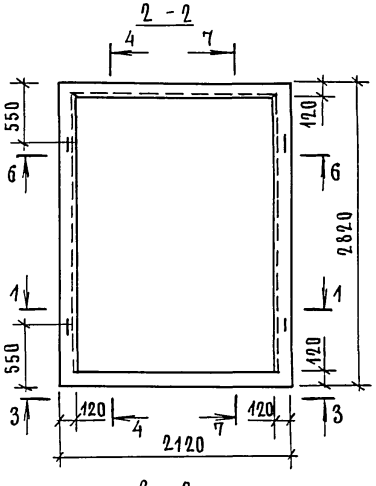

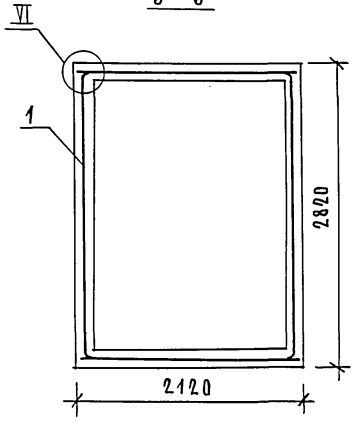

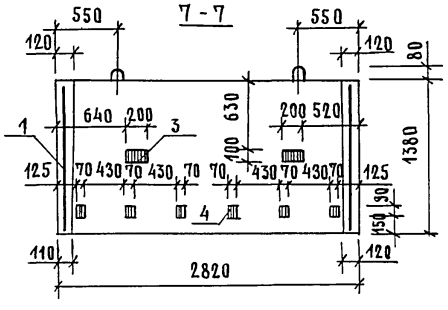

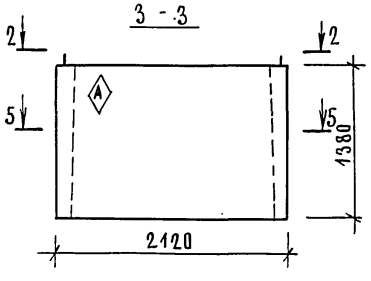

Технические требования см. 1.289.1-1.1-1-ТТ.
Узел IV... VI см. 1.289.1-1.1-1-Д.
Масса блока 3,75 т.

Поз.	Наименование	Кол.	Обозначение документа
1	Блок арматурный БА12	1	1.289.1-1.2-1-06
2	Изделие закладное МН3	1	1.089.1-1.2-1-127
3	МН4	2	
4	МН6	20	1.289.1-1.2-1-33
	Бетон класса В25, м³	1,50	

Нач.отд.	Новичков	
Н.контр.	Некритин	
ГИП	Некритин	
Рук.гр.	Домахина	
Ст. инж.	Александрова	

1.289.1-1.1-1-20

Блок шахты лифта ША 100-14п-4

Стадия	Лист	Листов
Р		1

ГИПРОНИИЗДРАВ

Инв.№ подл. | Подпись и дата | Взам.инв.№

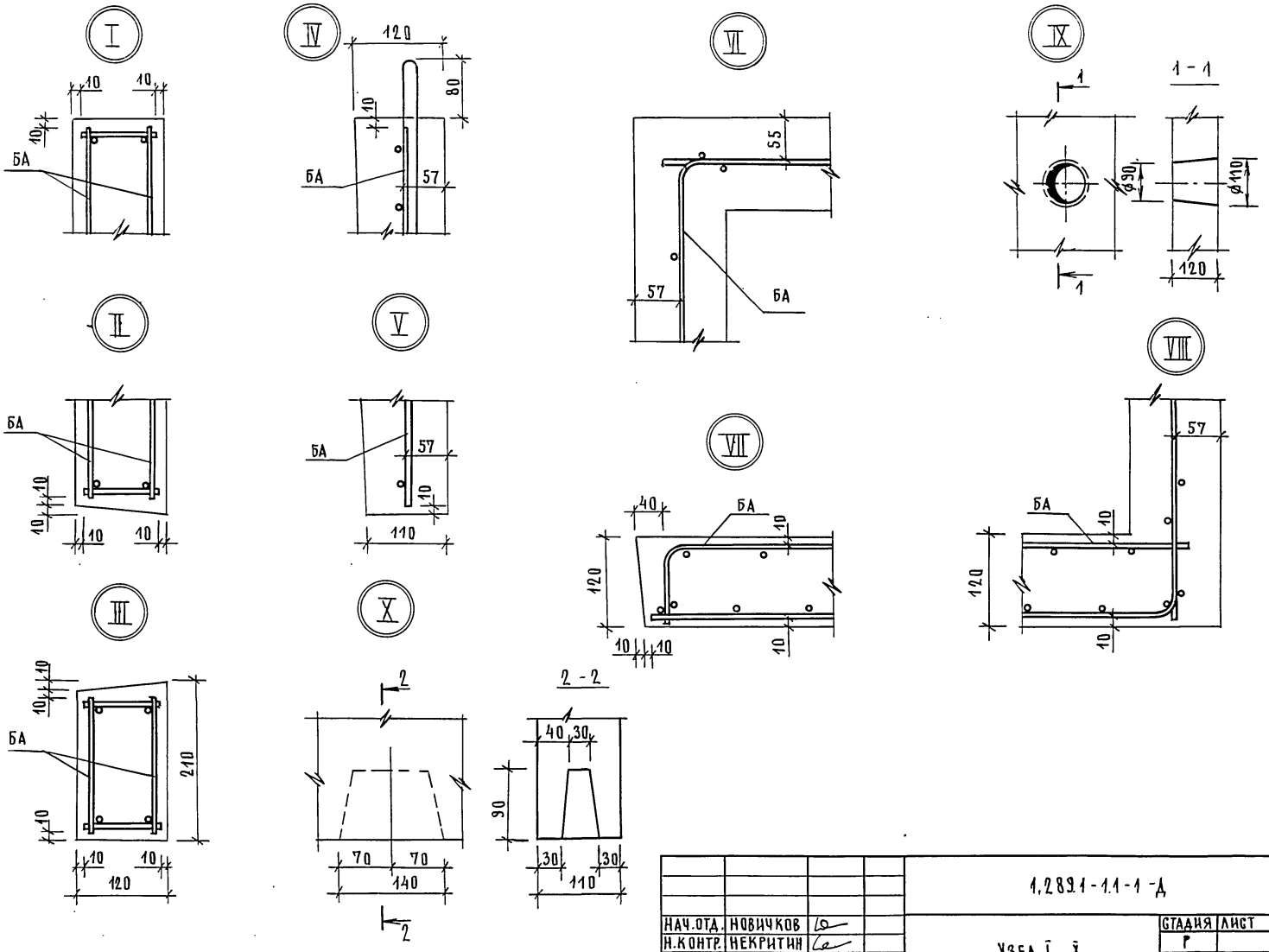

НАЧ.ОТД.	НОВИЧКОВ		
Н.КОНТР.	НЕКРИТИН		
ГИП	НЕКРИТИН		
РУК.ГР.	ДОМАХИНА		
ГТ. ИНЖ.	АЛЕКСАНДРОВА		

1.289.1-1.1-1-Д

УЗЕЛ I... X

СТАДИЯ	ЛИСТ	ЛИСТОВ
Р		1

ГИПРОНИИЗДРАВ

ИНВ.N ПОДЛ. | ПОДПИСЬ И ДАТА | ВЗАМ.ИНВ.N

Марка элемента	Арматурные изделия														Изделия закладные								
	Арматура класса														Арматура класса		Прокат марки						
	А-I								А-III				Вр-I	Всего, кг	А-II		Ст3пс6				Всего, кг	Общий расход кг
	ГОСТ 5781-32								ГОСТ 5781-32				ГОСТ 6727-80		ГОСТ 5781-32		ГОСТ 103-76					
	⌀6	⌀8	⌀10	⌀12	⌀14	⌀18		Итого	⌀12	⌀14		Итого	⌀5	Итого	⌀10	Итого	-90×6	-100×8	-120×8		Итого		
ШЛ63 – 28	2,44				1,70	12,10		16,24	6,04	9,18		15,22	44,59	44,59	76,05	7,60	7,60		15,32	6,04		21,36	28,96	105,01
ШЛ100 – 28	2,98				1,70	12,10		16,78	7,10	10,62		17,72	50,01	50,01	84,51	5,52	5,52		9,54	6,04		15,58	21,10	105,61
ШЛ100 – 28п	2,44				1,70	12,10		16,24	6,04	9,18		15,22	49,12	49,12	80,58	6,56	6,56		12,06	6,04		18,10	24,66	105,24
ШЛ63 – 5 – 1		0,56		3,80				4,36					7,12	7,12	11,48									11,48
ШЛ63 – 8		0,56		3,80				4,36					11,86	11,86	16,22	2,08	2,08			6,04		6,04	8,12	24,34
ШЛ63 – 14 – 2			0,88		6,28			7,16					20,02	20,02	27,18	2,08	2,08			6,04		6,04	8,12	35,30
ШЛ100 – 5		0,56		3,80				4,36					8,00	8,00	12,36									12,36
ШЛ100 – 8		0,56		3,80				4,36					13,34	13,34	17,70	2,08	2,08			6,04		6,04	8,12	25,82
ШЛ100 – 14 – 2			0,88		6,28			7,16					22,50	22,50	29,66	4,16	4,16		5,78	6,04		11,82	15,98	45,64
ШЛ100 – 5п		0,56		3,80				4,36					8,30	8,30	12,66									12,66
ШЛ100 – 8п		0,56		3,80				4,36					13,82	13,82	18,18	2,08	2,08			6,04		6,04	8,12	26,30
ШЛ100 – 14п-2			0,88		6,28			7,16					23,32	23,32	30,48	2,08	2,08			6,04		6,04	8,12	38,60
ШЛ63 – 5 – 2		0,56		3,80				4,36					7,12	7,12	11,48	2,08	2,08		5,78			5,78	7,86	19,34
ШЛ63 – 14 – 3			0,88		6,28			7,16					20,02	20,02	27,18	2,08	2,08		5,78			5,78	7,86	35,04
ШЛ63 – 14 – 5			0,88		6,28			7,16					22,50	22,50	29,66	2,08	2,08		5,78			5,78	7,86	37,52
ШЛ100 – 14 – 3			0,88		6,28			7,16					23,32	23,32	30,48	1,56	1,56		4,15			4,15	5,71	36,19
ШЛ100 – 14п-3			0,88		6,28			7,16					20,02	20,02	27,18	2,72	2,72	4,80				4,80	7,52	34,70
ШЛ63 – 14 – 1			0,88		6,28			7,16					20,02	20,02	27,18	4,80	4,80	4,80	5,78			10,58	15,38	42,56
ШЛ63 – 14 – 4			0,88		6,28			7,16					22,50	22,50	29,66	3,06	3,06	5,40				5,40	8,46	38,12
ШЛ100 – 14 – 1			0,88		6,28			7,16					22,50	22,50	29,66	5,14	5,14	5,40	5,78			11,18	16,32	45,98
ШЛ100 – 14 – 4			0,88		6,28			7,16					23,32	23,32	30,48	3,40	3,40	6,00				6,00	9,40	39,88
ШЛ100 – 14п-1			0,88		6,28			7,16					23,32	23,32	30,48	4,96	4,96	6,00	4,15			10,15	15,11	45,59
ШЛ100 – 14п-4			0,88		6,28			7,16					23,32	23,32	30,48	4,96	4,96	6,00	4,15			10,15	15,11	45,59

Инв. № подл. | Подпись и дата | Взам. инв. №

Нач. отд.	Новичков	
Н. контр	Некритин	
ГИП	Некритин	
Рук. гр.	Домахина	
Ст. инж	Александрова	

1.289.1-1.1-1-РС

Ведомость расхода стали

Стадия	Лист	Листов
Р		1

ГИПРОНИИЗДРАВ

gost.e-ecolog.ru