ТИПОВЫЕ КОНСТРУКЦИИ,
ИЗДЕЛИЯ И УЗЛЫ ЗДАНИЙ И СООРУЖЕНИЙ

СЕРИЯ 1.289.1-1

ШАХТЫ ЛИФТОВ ИЗ ОБЪЕМНЫХ ЖЕЛЕЗОБЕТОННЫХ БЛОКОВ ДЛЯ ОБЩЕСТВЕННЫХ ЗДАНИЙ

ВЫПУСК 0-1

ШАХТЫ ПАССАЖИРСКИХ ЛИФТОВ ПО ГОСТ 5746-83
МАТЕРИАЛЫ ДЛЯ ПРОЕКТИРОВАНИЯ. УКАЗАНИЯ ПО МОНТАЖУ

23932-01
ЦЕНА

gost.e-ecolog.ru

ТИПОВЫЕ КОНСТРУКЦИИ,
ИЗДЕЛИЯ И УЗЛЫ ЗДАНИЙ И СООРУЖЕНИЙ

СЕРИЯ 1.289.1-1

ШАХТЫ ЛИФТОВ ИЗ ОБЪЕМНЫХ ЖЕЛЕЗОБЕТОННЫХ БЛОКОВ ДЛЯ ОБЩЕСТВЕННЫХ ЗДАНИЙ

ВЫПУСК 0-1

ШАХТЫ ПАССАЖИРСКИХ ЛИФТОВ ПО ГОСТ 5746-83
МАТЕРИАЛЫ ДЛЯ ПРОЕКТИРОВАНИЯ. УКАЗАНИЯ ПО МОНТАЖУ

Разработаны ГИПРОНИИЗДРАВ
Минздрава СССР

Гл. инженер института Ф.Д. Ким
Гл. инженер проекта Ю.С. Некритин

Утверждены ГОСКОМАРХИТЕКТУРЫ
Письмо от 30.06.89 № ЮШ-2-1081
Введены в действие с 01.01.90
ГИПРОНИИЗДРАВ Минздрава СССР
Приказ от 10.07.89 № 98

Обозначение документа	Наименование	Стр.
1.289.1-1.0-1-ПЗ	Пояснительная записка	3
1.289.1-1.0-1-НИ	Номенклатура изделий	9
1.289.1-1.0-1-01	Схемы расположения элементов	
	шахт пассажирского лифта	
	Q=630 кг, V=1,0 м/с, противовес сзади	11
1.289.1-1.0-1-02	Схемы расположения элеметов	
	шахт пассажирского лифта	
	Q=630 кг, V=1,6 м/с, противовес сзади	13
1.289.1-1.0-1-03	Схемы расположения элементов	
	шахт пассажирского лифта	
	Q=1000 кг, V=1,0 м/с, противовес сзади	15
1.289.1-1.0-1-04	Схемы расположения элементов	
	шахт пассажирского лифта	
	Q=1000 кг, V=1,6 м/с, противовес сзади	17
1.289.1-1.0-1-05	Схемы расположения элементов	
	шахт пассажирского лифта	
	Q=1000 кг, V=1,0 м/с, противовес сбоку	19
1.289.1-1.0-1-06	Схемы расположения элементов	
	шахт пассажирского лифта	
	Q=1000 кг, V=1,6 м/с, противовес сбоку	21
1.289.1-1.0-1-07	Участок монолитный Ум1	
1.289.1-1.0-1-08	Участок монолитный Ум2, Ум3	23
1.289.1-1.0-1-09	Сетка С1, С2	
1.289.1-1.0-1-РС	Ведомость расхода стали на монолитный	
	участок Ум1... Ум3	24
1.289.1-1.0-1-Д1	Узел I... VIII	25
1.289.1-1.0-1-Д2	Монтажные узлы при групповой	
	установке шахт (пример)	27

Инв.№ подл. | Подпись и дата | Взам. инв.№

Нач.отд.	Новичков		
Н.контр.	Некритин		
ГИП	Некритин		
Инженер	Сотникова		

1.289.1-1.0-1

Содержание

Стадия	Лист	Листов
Р	1	2

ГИПРОНИИЗДРАВ

Формат А4

Инв.№ подл. | Подпись и дата | Взам. инв.№

1. СОСТАВ СЕРИИ.

Рабочие чертежи по серии 1.289.1-1 "Шахты лифтов из объемных железобетонных блоков для общественных зданий," разработаны в составе Общесоюзного каталога индустриальных изделий для обычных условий строительства.

Серия 1.289.1-1 включает 3 выпуска:

Выпуск 0-1 – Шахты пассажирских лифтов по ГОСТ 5746-83. Материалы для проектирования. Указания по монтажу.

Выпуск 1-1 – Объемные блоки шахт пассажирских лифтов по ГОСТ 5746-83. Рабочие чертежи.

Выпуск 2-1 – Объемные блоки шахт пассажирских лифтов по ГОСТ 5746-83. Арматурные и закладные изделия. Рабочие чертежи.

Плиты перекрытия для шахт лифтов по выпускам 0-1; 1-1; 2-1 разработаны в серии 1.089.1-1 выпуск 1-1.

2. ОБЛАСТЬ ПРИМЕНЕНИЯ.

Разработанные в настоящей серии изделия предназначены для устройства шахт пассажирских лифтов по ГОСТ 5746-83 "Лифты электрические пассажирские. Основные параметры и размеры" в общественных зданиях до 12 этажей с высотой этажа 3,3м; 3,6м и 4,2м при обычных условиях строительства.

Изделия для шахт лифтов разработаны на основе сборника заданий НПО "Союзлифтмаш" на проектирование строительной части лифтовых установок (стандартных конструкций) – АТ-7.

Перечень лифтовых установок, для которых разработаны изделия шахт, приведен в таблице 1.

Таблица 1

Тип лифта	Грузоподъемность, кг	Размеры кабины, мм	Расположение противовеса относительно кабины	Скорость, м/с	№ чертежа строительного задания АТ-7
Пассажирский	630	1100×1400×2100	сзади	1,0	АТ-7.03-004
				1,6	-011
	1000	1600×1400×2300	сзади	1,0	-007
				1,6	-014
	1000	1100×2100×2100	сбоку	1,0	-008
				1,6	-015

Предельная высота шахты – 50м. Предел огнестойкости конструкций соответствует I степени огнестойкости зданий.

Нач.отд.	Новичков		1.289.1-1.0-1-ПЗ
Н.контр.	Некритин		Пояснительная записка
ГИП	Некритин		Стадия Р; Лист 1; Листов 6
Инженер	Сотникова		ГИПРОНИИЗДРАВ

Инв.№ подл. | Подпись и дата | Взам.инв.№

3. Маркировка изделий.

В настоящем выпуске принята следующая маркировка изделий для шахт пассажирских лифтов:

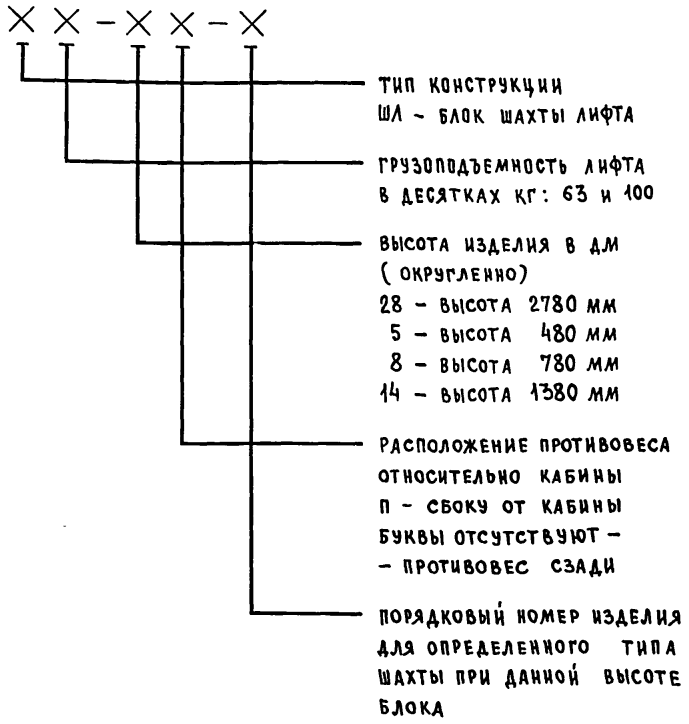

При групповой установке пассажирских лифтов при разработке конкретного проекта в конце маркировки блоков добавляется индекс "а".

Пример

ШЛ100-14п-2

– блок шахты пассажирского лифта грузоподъемностью 1000 кг, высота блока 1380 мм, расположение противовеса лифта относительно кабины – сбоку, номер блока – 2.

Место расположения блока показано на схемах расположения элементов шахты данного лифта (чертежи 1.289.1-1.0-1-05 и 1.289.1-1.0-1-06).

При групповой установке лифта необходимо данному блоку дать следующую маркировку

ШЛ100-14п-2.а

Для шахт лифтов разработаны:

Блоки приямка высотой 1380 мм

Блоки типового этажа высотой 2780 мм

Блоки доборные типового этажа 480 мм, 780 мм, 1380 мм

Блоки доборные верхнего этажа 480 мм, 1380 мм.

Номенклатура изделий шахт лифтов приведена в документе 1.289.1-1.0-1-НИ.

Инв.№ подл. | Подпись и дата | Взам.инв.№

4. Указания по применению изделий.

В настоящем выпуске приведены в виде примеров схемы расположения элементов отдельно стоящих шахт для лифтовых установок приведенных в таблице 1

Схемы расположения элементов выполнены для высот этажей 3,3м (схема 1) ; 3,6м (схема 2) и 4,2м (схема 3) с максимальным (условно) количеством этажей – 12 (применительно к серии 1.020-1/83).

Для выполнения чертежа на заказ лифта приведены также развертки стен шахт данных лифтовых установок.

При этом один из блоков верхнего этажа шахты может быть установлен только для зданий до 9 этажей включительно. В зданиях высотой 10 этажей и более вместо типового блока верхнего этажа, приведенного в данной серии, необходимо разработать в конкретном проекте по аналогии с заменяемым типовым блоком индивидуальное изделие с проемом для воздуховода вентиляционной системы подпора воздуха (в соответствии со СНиП 2.08.02-85 „Общественные здания и сооружения.").

Конструкции фундамента шахты, приямка ниже отм.минус 1,650 машинного помещения разрабатываются также индивидуально в конкретном проекте.

Конструкции обрамления дверного проема входят в комплект поставки лифта.

Лестница ЛМ-1 для спуска в приямок дана на чертеже 1.089.1-1.0-1-38

В соответствии со сборником заданий на проектирование строительной части лифтовых установок АТ-7 предусмотрены:

закладные изделия для крепления дверей,

закладные изделия для крепления кронштейнов направляющих кабины и противовеса,

электроразводки,

отверстие для прокладки проводов при групповом управлении пассажирскими лифтами (устраивается в блоках, в обозначении марок которых на конце имеется индекс „а"),

закладные изделия МН2 для крепления брусьев монтажного настила (вместо отверстий по сборнику АТ-7),

отверстия для крепления монтажных балок внутри шахты.

Отметки чистого пола машинного помещения на схемах расположения элементов шахты даны при толщине конструкции пола 50 мм. При групповой установке пассажирских лифтов в соответствии с указаниями сборника АТ-7 (п.3.3.11 чертеж АТ-7.01-001) толщина пола принимается 100 мм.

При несовпадении отметки пола помещений, примыкающих к машинному помещению, и отметки чистого пола перекрытия над шахтой, допускается устраивать машинное помещение с полом в двух уровнях (рис.1 лист 4).

При h уст. > 350 мм для обеспечения доступа к оборудованию, находящемуся над шахтой, необходимо предусмотреть постоянную лестницу (ступень), снабженную в необходимых случаях перилами (п.3.3.10 чертеж АТ-7.01-001);
при компоновке машинного помещения обеспечить высоту h над шахтой (h - высота машинного помещения по сборнику АТ-7).

Инв.№ подл. | Подпись и дата | Взам.инв.№

23932-01 6

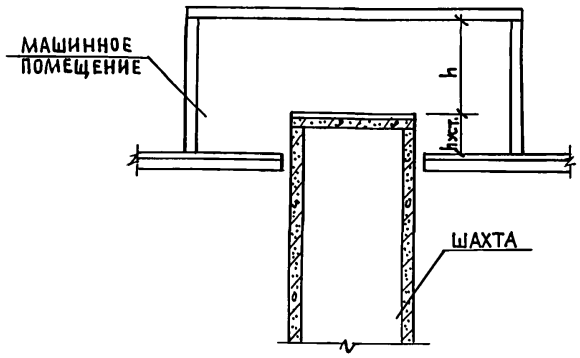

Рис.1

5. КОНСТРУКТИВНОЕ РЕШЕНИЕ.

Ствол шахты представляет собой многозвеньевую пространственную тонкостенную конструкцию, составленную из объемных блоков. Для повышения устойчивости он шарнирно крепится к примыкающим конструкциям перекрытия (опирание междуэтажных перекрытий и стен машинного помещения на шахту не допускается). Зазор между шахтой и перекрытиями заполняется упругими звукоизолирующими прокладками – минераловатными плитами на фенольной связке (ГОСТ 9573-82).

Ввиду ослабления в месте установки лифтовых шахт диска перекрытия необходимо для обеспечения его жесткости предусмотреть конструктивные мероприятия при конкретном проектировании.

Ствол шахты рассчитан с учетом возможного раскрытия горизонтальных растворных швов как вертикальный составной стержень на действие вертикальных нагрузок (собственный вес шахты и нагрузка от перекрытия над шахтой) и усилий от горизонтального перемещения ствола шахты совместно с каркасом здания при действии на здание расчетной ветровой нагрузки. Нормативное перемещение верха шахты принималось при этом 1/1000 от ее высоты. Жесткость самого ствола шахты при расчете каркасного здания не учитывается. Величина упругих деформаций ствола шахты от горизонтальных ветровых нагрузок не ограничивается и зависит только от деформации здания.

Величины вертикальных нагрузок от этажа шахты и перекрытия над ней для различных типов лифтов и разных высот этажа приведены в таблице 2 (лист 5).

Пользуясь данными таблицы2, можно определить нагрузку на уровне верха приямка на отм. минус 0,250.

Расчетное значение нагрузки определяется по формуле:

$$P = Pт \times (n - I) + Pв + Pп$$

Рт – нагрузка от собственного веса этажа шахты – типового

Рв – нагрузка от собственного веса верхнего этажа шахты

Рп – нагрузка от плиты перекрытия: собственный вес конструкции пола и плиты перекрытия, временная нагрузка от опоры привода

n – количество этажей шахты

Инв.№ подл. | Подпись и дата | Взам.инв.№

Таблица 2

Тип лифта	Высота типового этажа	Расчетные нагрузки (тс)			№ чертежа строительного задания АТ-7
		Типовой этаж Рт	Верхний этаж Рв	Перекрытие над шахтой Рп	
Пассажирский Q=630кг, V=1,0м/с Противовес сзади	3,3	6,9	8,1	10,7	АТ-7.03-004
	3,6	7,7	8,1		
	4,2	9,1	9,1		
Пассажирский Q=630кг, V=1,6м/с Противовес сзади	3,3	6,9	9,7	11,5	АТ-7.03-011
	3,6	7,7	9,7		
	4,2	9,1	9,7		
Пассажирский Q=1000кг, V=1,0м/с Противовес сзади	3,3	7,9	10,5	17,1	АТ-7.03-007
	3,6	8,7	10,5		
	4,2	10,3	10,5		
Пассажирский Q=1000кг, V=1,6м/с Противовес сзади	3,3	7,9	11,6	17,1	АТ-7.03-014
	3,6	8,7	11,6		
	4,2	10,3	11,6		
Пассажирский Q=1000кг, V=1,0м/с Противовес сбоку	3,3	8,2	10,8	17,1	АТ-7.03-008
	3,6	9,0	10,8		
	4,2	10,6	10,8		
Пассажирский Q=1000кг, V=1,6м/с Противовес сбоку	3,3	8,2	11,9	17,1	АТ-7.03-015
	3,6	9,0	11,9		
	4,2	10,6	11,9		

6. Указания по монтажу.

6.1 Изделия должны храниться на складах в рабочем положении с опиранием на деревянные прокладки (рис.2)

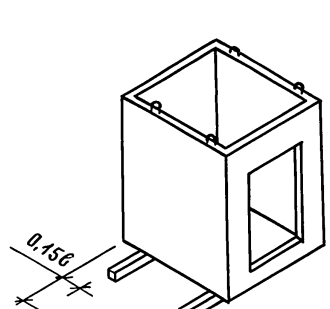

Рис. 2

Подъем и монтаж блоков производится за 4 петли (рис.3) специальной траверсой, исключающей изгиб петель.

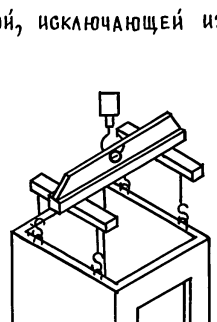

Рис.3

Инв.№ подл. | Подпись и дата | Взам.инв.№

6.2 БЛОКИ УСТАНАВЛИВАЮТСЯ НА ЦЕМЕНТНОМ РАСТВОРЕ МАРКИ 200. ТОЛЩИНА ШВА - 20 ММ, ДЛЯ ОБЕСПЕЧЕНИЯ ГЕРМЕТИЧНОСТИ ШАХТЫ ШВЫ ДОЛЖНЫ БЫТЬ ТЩАТЕЛЬНО ЗАПОЛНЕНЫ. ОТМЕТКА НИЗА БЛОКА минус 0,250 ОТНОСИТЕЛЬНО ОТМЕТКИ ЧИСТОГО ПОЛА КАЖДОГО ЭТАЖА.

6.3 МОНТАЖ ШАХТЫ ДОЛЖЕН ПРОИЗВОДИТЬСЯ С ОПЕРЕЖЕНИЕМ ВОЗВЕДЕНИЯ ПРИМЫКАЮЩИХ КОНСТРУКЦИЙ ЗДАНИЯ НЕ БОЛЕЕ ЧЕМ НА ОДИН ЭТАЖ.

ПОСЛЕ МОНТАЖА ОБЪЕМНОГО БЛОКА ОН КРЕПИТСЯ К ПЕРЕКРЫТИЯМ В 2-Х ТОЧКАХ С КАЖДОЙ СТОРОНЫ ШАХТЫ (УЗЕЛ I ЧЕРТЕЖ 1.289.1-1.0-1-Д1). ПРИ ИНЫХ ВАРИАНТАХ ПРИМЫКАЮЩИХ КОНСТРУКЦИЙ УЗЕЛ КРЕПЛЕНИЯ РАЗРАБАТЫВАЕТСЯ В КОНКРЕТНОМ ПРОЕКТЕ ПО АНАЛОГИИ С ТИПОВЫМ.

ОРИЕНТАЦИЯ БЛОКОВ В ПЛАНЕ:

а) ОСНОВНЫХ БЛОКОВ - ПО ДВЕРНОМУ ПРОЕМУ

б) ДОБОРНЫХ БЛОКОВ - СТЕНКА БЛОКА СО ЗНАЧКОМ ⟨A⟩ ДОЛЖНА НАХОДИТЬСЯ СО СТОРОНЫ ДВЕРНОГО ПРОЕМА.

ДОПУСКАЕМОЕ ОТКЛОНЕНИЕ СТЕН ШАХТЫ ОТ ВЕРТИКАЛЬНОЙ ПЛОСКОСТИ НЕ ДОЛЖНО ПРЕВЫШАТЬ: - ПРИ ВЫСОТЕ ШАХТЫ ДО 45 М - 15ММ
СВЫШЕ 45 М - 20 ММ.

6.4 ПЛИТА ПЕРЕКРЫТИЯ ШАХТЫ МОНТИРУЕТСЯ НА ЦЕМЕНТНОМ РАСТВОРЕ МАРКИ 200 ПОСЛЕ ДОСТАВКИ В ШАХТУ ОБОРУДОВАНИЯ, ПОДЛЕЖАЩЕГО МОНТАЖУ (УЗЕЛ III ЧЕРТЕЖ 1.289.1-1.0-1-Д1). ПЕРЕД УСТАНОВКОЙ ПЛИТЫ ПЕРЕКРЫТИЯ МОНТАЖНЫЕ ПЕТЛИ ДОБОРНОГО БЛОКА ВЕРХНЕГО ЭТАЖА СРЕЗАЮТСЯ.

ТОЛЩИНА ШВА - 20 ММ. ОРИЕНТАЦИЯ ПЛИТЫ В ПЛАНЕ ВЫПОЛНЯЕТСЯ ПО СХЕМЕ РАСПОЛОЖЕНИЯ ЭЛЕМЕНТОВ ШАХТ ЛИФТОВ.

6.5 УЗЕЛ VIII КРЕПЛЕНИЯ ЛЕСТНИЦЫ ЛМ1 ДЛЯ СПУСКА В ПРИЯМОК ПРИВЕДЕН НА ЧЕРТЕЖЕ 1.289.1-1.0-1-Д1.

ПРИ МОНТАЖЕ БЛОКОВ ШАХТЫ И ПЛИТ ПЕРЕКРЫТИЯ НЕОБХОДИМО ВЫПОЛНЯТЬ УКАЗАНИЯ:

СНиП 3.03.01-87 „НЕСУЩИЕ И ОГРАЖДАЮЩИЕ КОНСТРУКЦИИ".

ГОСТ 22845-85 "ЛИФТЫ ЭЛЕКТРИЧЕСКИЕ ПАССАЖИРСКИЕ И ГРУЗОВЫЕ. ПРАВИЛА ОРГАНИЗАЦИИ, ПРОИЗВОДСТВА И ПРИЕМКИ МОНТАЖНЫХ РАБОТ."

ЗАКЛАДНЫЕ ИЗДЕЛИЯ МН2 ДЛЯ КРЕПЛЕНИЯ БРУСЬЕВ НАСТИЛА РАССЧИТАНЫ НА НАГРУЗКИ В СООТВЕТСТВИИ С УКАЗАНИЯМИ ГОСТ 24258-80 "СРЕДСТВА ПОДМАЩИВАНИЯ. КЛАССИФИКАЦИЯ И ОБЩИЕ ТЕХНИЧЕСКИЕ ТРЕБОВАНИЯ." НА СЛЕДУЮЩИЕ НАГРУЗКИ:

а) СОБСТВЕННЫЙ ВЕС НАСТИЛА

б) ВРЕМЕННАЯ НОРМАТИВНАЯ НАГРУЗКА - 250 КГС/М²

ИНВ.N ПОДЛ. | ПОДПИСЬ И ДАТА | ВЗАМ.ИНВ.N

Эскиз	Обозначение	Марка	Размеры, мм			Класс бетона	Расход материалов			Масса, кг
			l	h	b		Бетон, м³	Сталь, кг		
								Натур.	Прив. к клат.	
	БЛОКИ ШАХТ ЛИФТОВ									
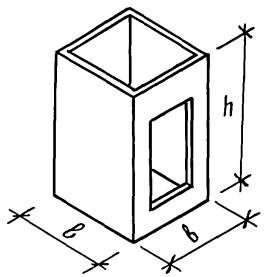	**Основные типового этажа**									
	1.289.1-1.1-1-01	ШЛ63-28	2270	2780	2020		2,33	105,01	134,11	5820
	1.289.1-1.1-1-02	ШЛ100-28			2620		2,64	105,61	137,89	6600
	1.289.1-1.1-1-03	ШЛ100-28п	2820		2120		2,75	105,24	136,25	6870
	Доборные типового этажа									
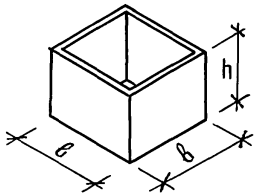	1.289.1-1.1-1-04	ШЛ63-5-1	2270	480	2020	В25	0,45	11,48	14,83	1120
	1.289.1-1.1-1-05	ШЛ63-8		780			0,74	24,34	30,35	1850
	1.289.1-1.1-1-05	ШЛ63-14-2		1380			1,30	35,30	45,15	3250
	1.289.1-1.1-1-06	ШЛ100-5	2270	480	2620		0,52	12,36	16,12	1300
	1.289.1-1.1-1-07	ШЛ100-8		780			0,84	25,82	32,53	2100
	1.289.1-1.1-1-08	ШЛ100-14-2		1380			1,50	45,64	57,09	3750
	1.289.1-1.1-1-09	ШЛ100-5п	2820	480	2120		0,52	12,66	16,56	1300
	1.289.1-1.1-1-10	ШЛ100-8п		780			0,85	26,30	33,24	2100
	1.289.1-1.1-1-10	ШЛ100-14п-2		1380			1,50	38,60	50,00	3750

Нач. отд.	Новичков	
Н. контр.	Некритин	
Гип	Некритин	
Инженер	Сотникова	

1.289.1-1.0-1-НИ

Номенклатура изделий

Стадия	Лист	Листов
Р	1	2

ГИПРОНИИЗДРАВ

Инв. № подл. | Подпись и дата | Взам. инв. №

23932-01 10 Формат А3

ПРОДОЛЖЕНИЕ

Эскиз	Обозначение	Марка	Размеры, мм			Класс бетона	Расход материалов			Масса, кг
			ℓ	h	b		Бетон, $м^3$	Сталь, кг		
								Натур.	Привязка	
	Доборные верхнего этажа									
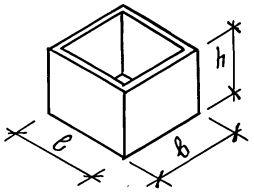	1.289.1-1.1-1-11	ШЛ63-5-2	2270	480	2020	В25	0,45	19,34	23,13	1120
	1.289.1-1.1-1-12	ШЛ63-14-3		1380			1,30	35,04	44,89	3250
	1.289.1-1.1-1-12	ШЛ63-14-5					1,30	35,04	44,89	3250
	1.289.1-1.1-1-13	ШЛ100-14-3	2270	1380	2620		1,50	37,52	48,54	3750
	1.289.1-1.1-1-14	ШЛ100-14п-3	2820		2120		1,50	36,19	47,48	3750
	Приямок									
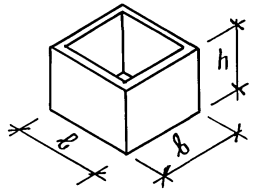	1.289.1-1.1-1-15	ШЛ63-14-1	2270	1380	2020		1,30	34,70	44,68	3250
	1.289.1-1.1-1-16	ШЛ63-14-4					1,30	42,56	52,98	3250
	1.289.1-1.1-1-17	ШЛ100-14-1	2270	1380	2620		1,50	38,12	52,40	3750
	1.289.1-1.1-1-18	ШЛ100-14-4						45,98	57,64	
	1.289.1-1.1-1-19	ШЛ100-14п-1	2820		2120			39,88	51,55	
	1.289.1-1.1-1-20	ШЛ100-14п-4						45,59	57,59	

Инв.№ подл. | Подпись и дата | Взам.инв.№

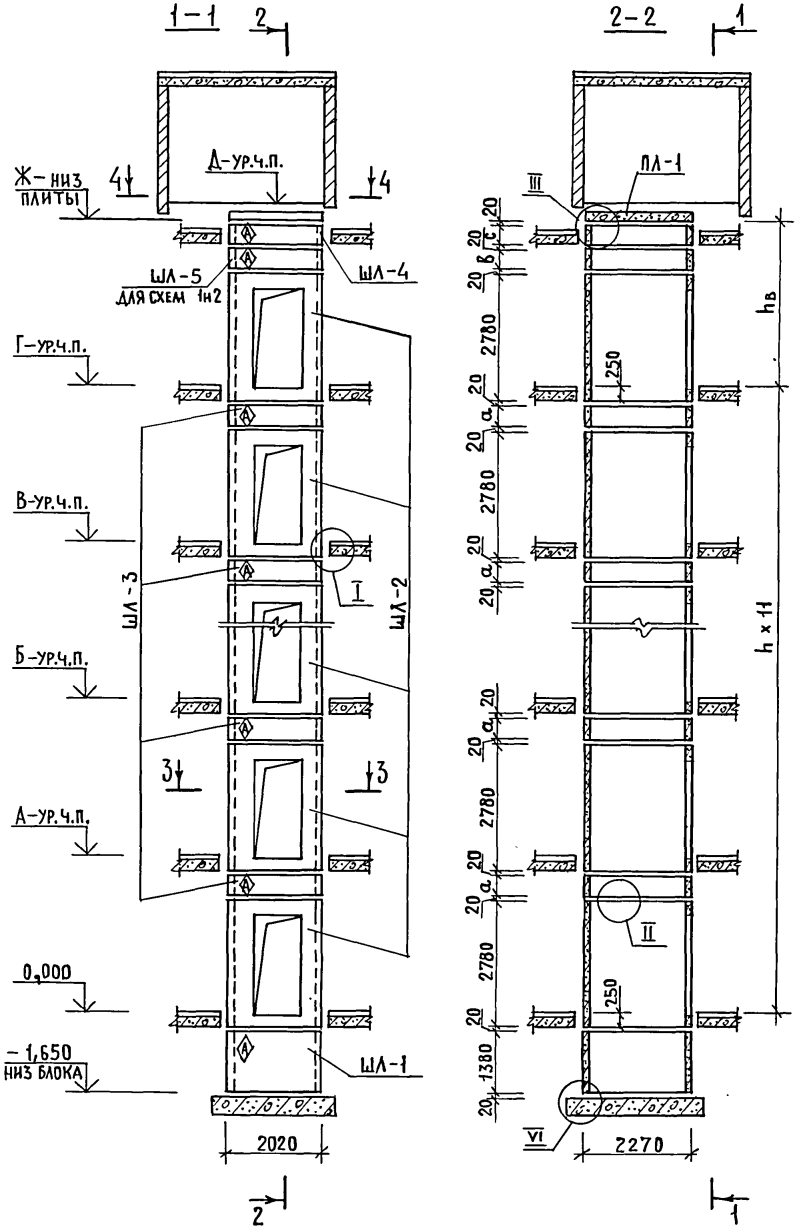

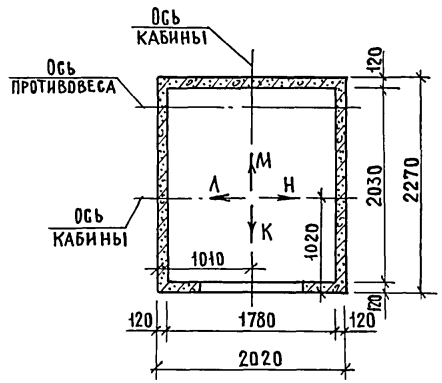

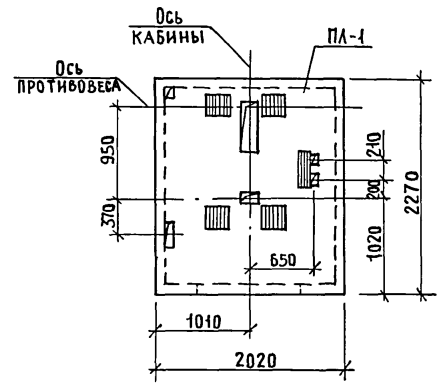

СХЕМА	ВЫСОТА ЭТАЖА, мм		ВЫСОТА БЛОКОВ, мм			ОТМЕТКИ УРОВНЯ ЧИСТОГО ПОЛА, м						ОТМЕТКА НИЗА ПЛИТЫ ПЛ-1, м	ПРИМЕЧ.
	ТИПОВОЙ	ВЕРХН.				2 ЭТАЖ	3 ЭТАЖ	4...10 ЭТАЖИ	11 ЭТАЖ	12 ЭТАЖ	МАШ.ПОМ.		
	h	hв	a	B	c	A	Б		В	Г	Д	Ж	
1	3300	3550	480	480	480	3,300	6,600	9,900...29,700	33,000	36,300	40,100	39,850	
2	3600	3550	780	480	480	3,600	7,200	10,800...32,400	36,000	39,600	43,400	43,150	
3	4200	3950	1380		1380	4,200	8,400	12,600...37,800	42,000	46,200	50,400	50,150	

1. Монтажные узлы смотри чертеж 1.289.1-1.0-1-Д1.
2. Спецификацию к схемам и развертку стен шахт смотри лист 2.
3. Указания по применению схем 1...3 приведены на листе 3 пояснительной записки.

Нач.отд.	Новичков		
Н.контр.	Некритин		
ГИП	Некритин		
Рук.гр.	Домахина		

1.289.1-1.0-1-01

Схемы расположения элементов шахт пассажирского лифта Q=630кг, V=1,0м/с, противовес сзади

Стадия	Лист	Листов
Р	1	2

ГИПРОНИИЗДРАВ

Инв.№ подл. | Подпись и дата | Взам.инв.№

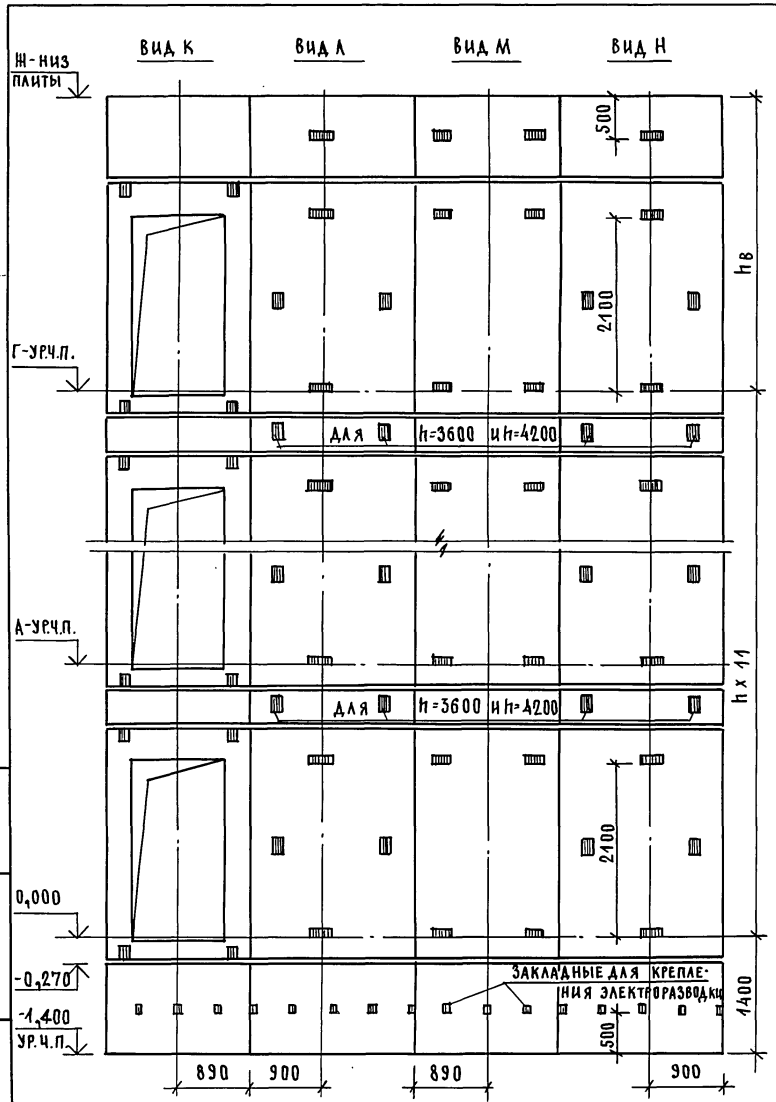

МАРКА, ПОЗ.	ОБОЗНАЧЕНИЕ	НАИМЕНОВАНИЕ	КОЛ. ПО СХЕМЕ			МАССА ЕД., КГ	ПРИМЕЧАНИЕ
			1	2	3		
		БЛОКИ ШАХТ ЛИФТА					
ШЛ-1	1.289.1-1.1-1-15	ШЛ 63-14-1	1	1	1	3250	
ШЛ-2	1.289.1-1.1-1-01	ШЛ 63-28	12	12	12	5820	
ШЛ-3	1.289.1-1.1-1-04	ШЛ 63-5-1	11			1120	
	-05	ШЛ 63-8		11		1850	
	-05	ШЛ 63-14-2			11	3250	
ШЛ-4	1.289.1-1.1-1-11	ШЛ 63-5-2	1	1		1120	
	-12	ШЛ 63-14-3			1	3250	
ШЛ-5	1.289.1-1.1-1-04	ШЛ 63-5-1	1	1		1120	
		ПЛИТА ПЕРЕКРЫТИЯ					
ПЛ-1	1.089.1-1.1-1-54	ПЛ 63-20.23.2	1	1	1	2210	

ВЗАМ. ИНВ. N
ПОДПИСЬ И ДАТА
ИНВ. N ПОДЛ.

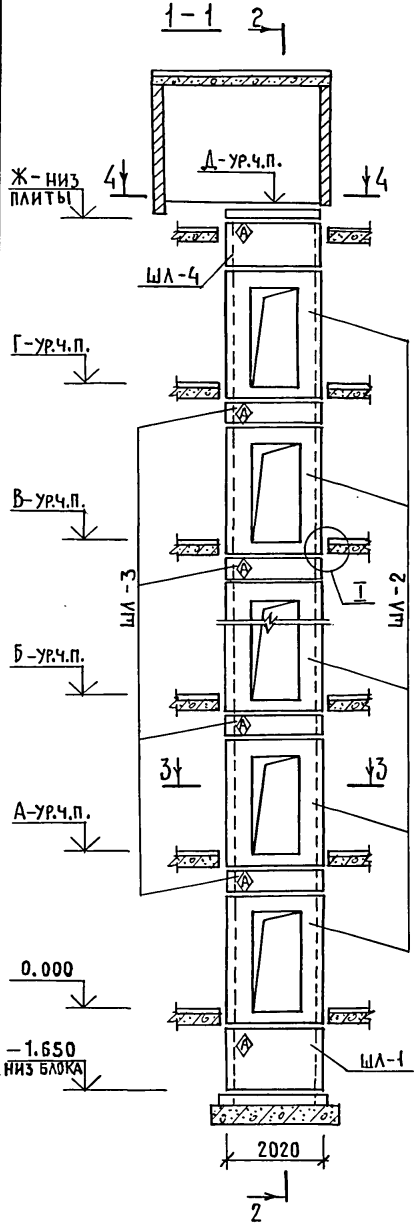

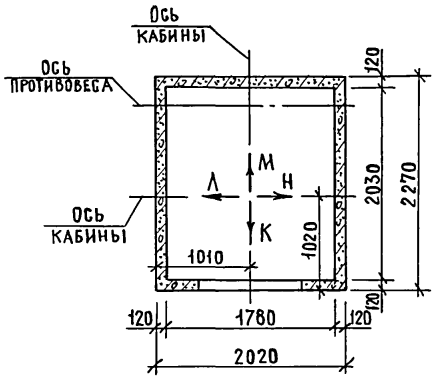

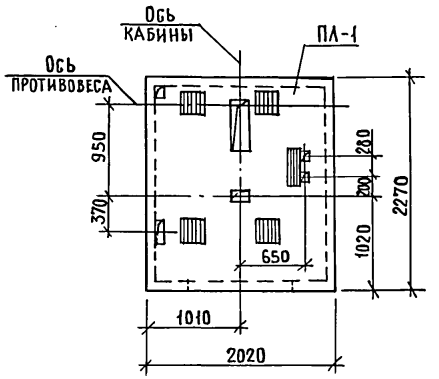

Схема	Высота этажа, мм: типовой h	верхн. hв	Высота блоков, мм: a			Отметки уровня чистого пола, м: 2 этаж А	3 этаж Б	4...10 этажи	11 этаж В	12 этаж Г	маш. пом. Д	Отметка низа плиты ПЛ-1, м Ж	Примеч.
1	3300	4200	480			3,300	6,600	9,900...29,700	33,000	36,300	40,750	40,500	
2	3600	4200	780			3,600	7,200	10,800...32,400	36,000	39,600	44,050	43,800	
3	4200	4200	1380			4,200	8,400	12,600...37,800	42,000	46,200	50,650	50,400	

1. Монтажные узлы смотри чертеж 1.289.1-1.0-1-Д1.
2. Спецификацию к схемам и развертку стен шахт смотри лист 2.
3. Указания по применению схем 1...3 приведены на листе 3 пояснительной записки.

Нач. отд.	Новичков	
Н.контр.	Некритин	
Гип	Некритин	
Рук. гр.	Домахина	

1.289.1-1.0-1-02

Схемы расположения элементов шахт пассажирского лифта Q=630 кг, V=1,6 м/с, противовес сзади

Стадия	Лист	Листов
Р	1	2

ГИПРОНИИЗДРАВ

Инв.№ подл. | Подпись и дата | Взам. инв.№

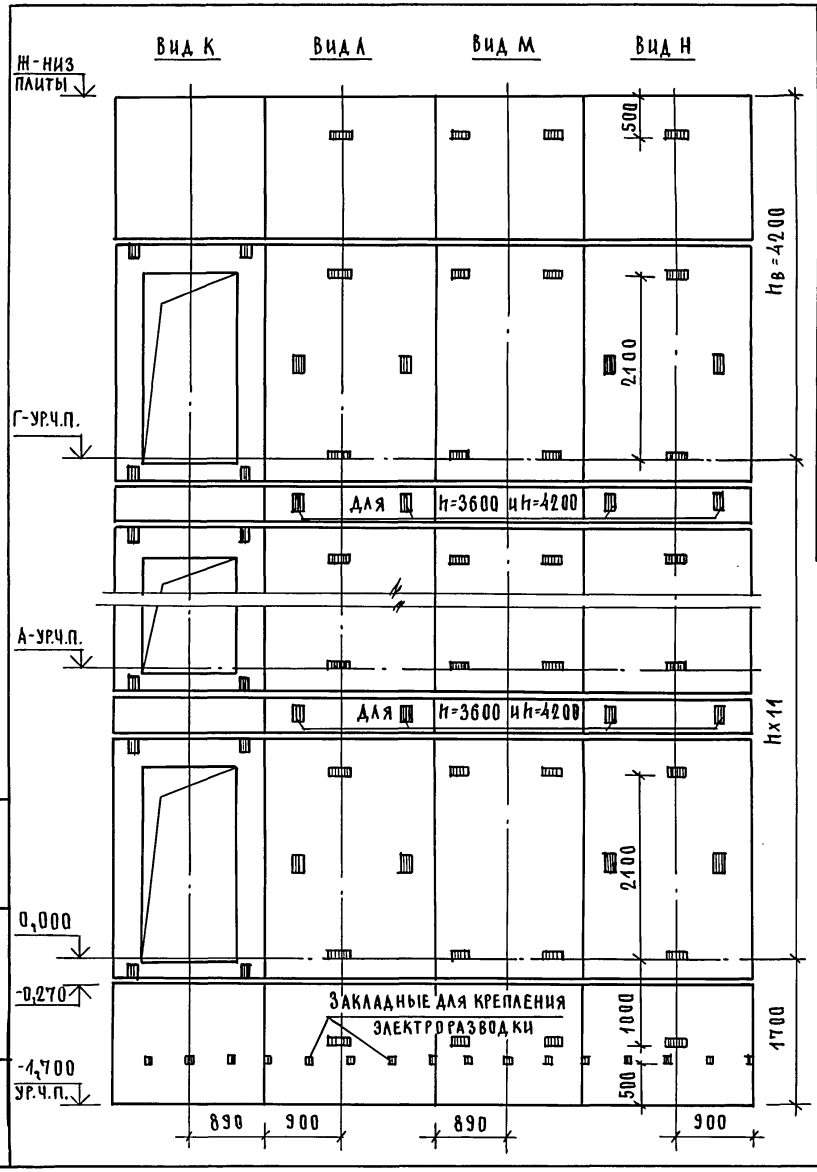

Марка поз.	Обозначение	Наименование	Кол. по схеме 1	2	3	Масса ед.,кг	Примечание
		Блоки шахт лифтов					
ШЛ-1	1.289.1-1.1-1-16	ШЛ 63-14-4	1	1	1	3250	
ШЛ-2	1.289.1-1.1-1-01	ШЛ 63-28	12	12	12	5820	
ШЛ-3	1.289.1-1.1-1-04	ШЛ 63-5-1	11			1120	
	-05	ШЛ 63-8		11		1850	
	-05	ШЛ 63-14-2			11	3250	
ШЛ-4	1.289.1-1.1-1-12	ШЛ 63-14-5	1	1	1	3250	
		Плита перекрытия					
ПЛ-1	1.089.1-1.1-1-55	ПЛ 63-20.23.2-1	1	1	1	2210	
	1.289.1-1.0-1-07	Участок монолитный УМ1	1	1	1		0,24м³

Монолитный участок УМ1 смотри узел IV чертеж 1.289.1-1.0-1-Д1.

Инв.N подл. | Подпись и дата | Взам.инв.N

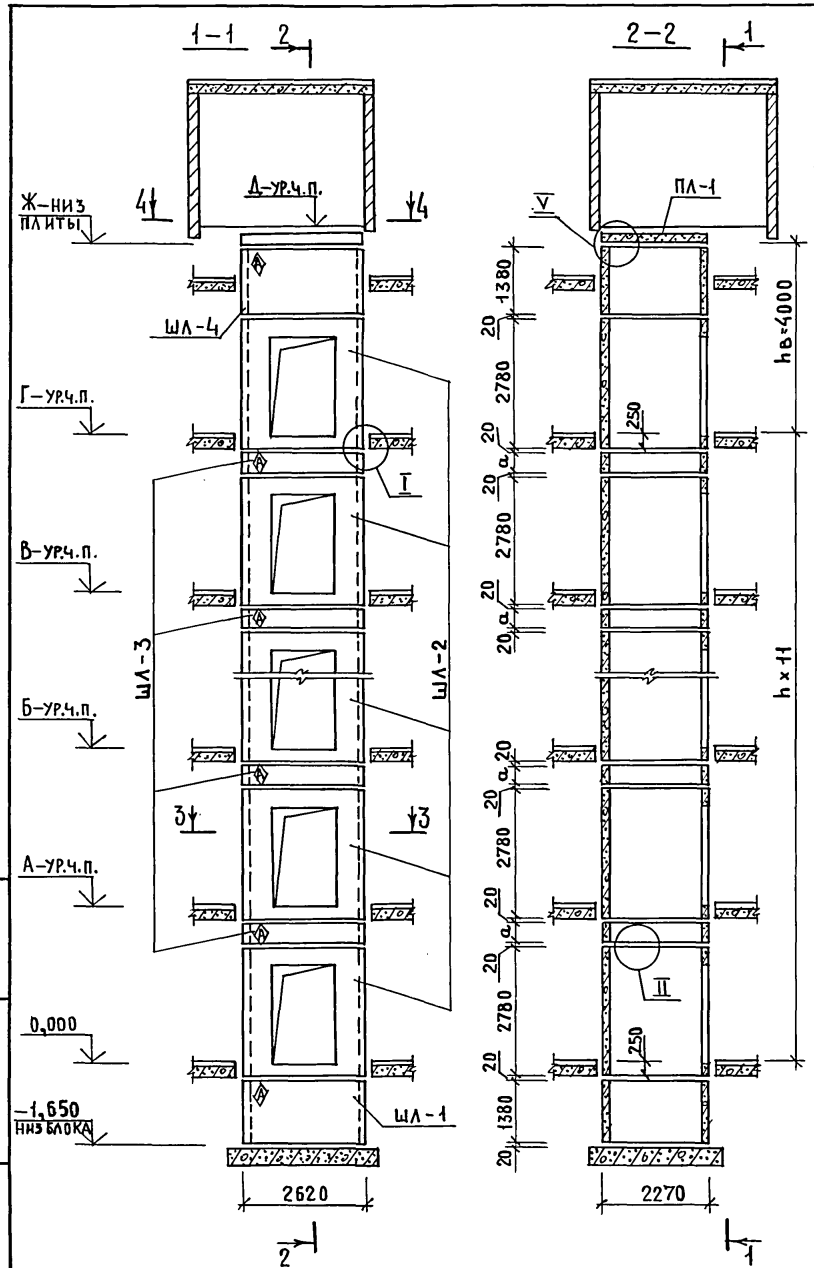

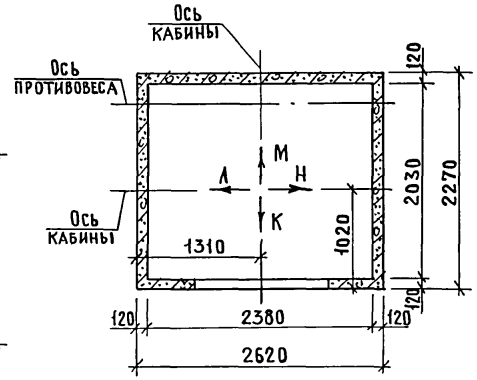

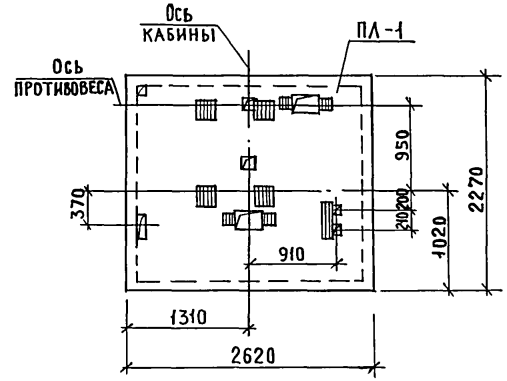

Схема	Высота этажа, мм: типовой h	верхн. hв	Высота блоков, мм: a			Отметки уровня чистого пола, м: 2 этаж А	3 этаж Б	4...10 этажи	11 этаж В	12 этаж Г	маш.пом. Д	Отметка низа плиты ПЛ-1,М Ж	Примеч.
1	3300	4000	480			3,300	6,600	9,900...29,700	33,000	36,300	40,550	40,300	
2	3600	4000	780			3,600	7,200	10,800...32,400	36,000	39,600	43,850	43,600	
3	4200	4000	1380			4,200	8,400	12,600...37,800	42,000	46,200	50,450	50,200	

1. Монтажные узлы смотри чертеж 1.289.1-1.0-1-Д1.
2. Спецификацию к схемам и развертку стен шахт смотри лист 2.
3. Указания по применению схем 1... 3 приведены на листе 3 пояснительной записки.

Нач.отд.	Новичков	
Н.контр.	Некритин	
ГИП	Некритин	
Рук.гр.	Домахина	

1.289.1-1.0-1-03

Схемы расположения элементов шахт пассажирского лифта Q=1000кг, V=1,0м/с, противовес сзади

Стадия	Лист	Листов
Р	1	2

ГИПРОНИИЗДРАВ

Инв.№ подл. | Подпись и дата | Взам.инв.№

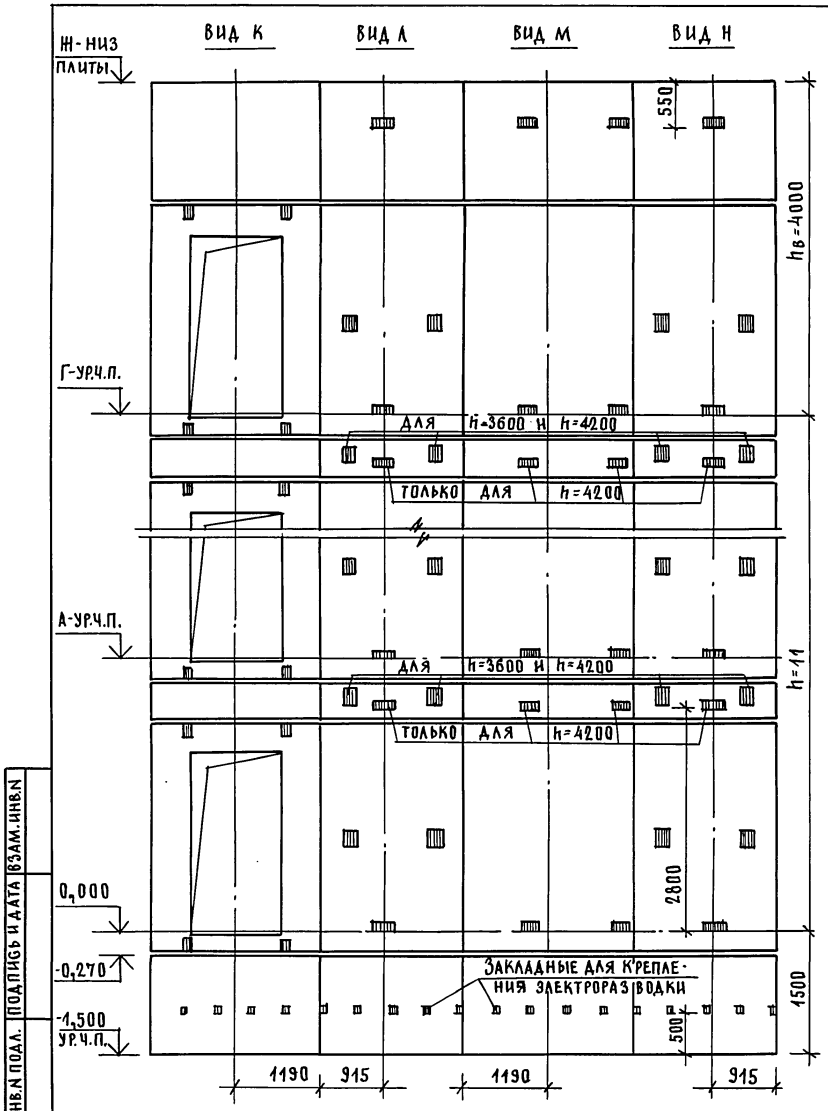

МАРКА, ПОЗ.	ОБОЗНАЧЕНИЕ	НАИМЕНОВАНИЕ	КОЛ. ПО СХЕМЕ			МАССА ЕД. КГ	ПРИМЕЧАНИЕ
			1	2	3		
		БЛОКИ ШАХТ ЛИФТОВ					
ШЛ-1	1.289.1-1.1-1-17	ШЛ 100-14-1	1	1	1	3750	
ШЛ-2	1.289.1-1.1-1-02	ШЛ 100-28	12	12	12	6600	
ШЛ-3	1.289.1-1.1-1-06	ШЛ 100-5	11			1300	
	-07	ШЛ 100-8		11		2100	
	-08	ШЛ 100-14-2			11	3750	
ШЛ-4	1.289.1-1.1-1-13	ШЛ 100-14-3	1	1	1	3750	
		ПЛИТА ПЕРЕКРЫТИЯ					
ПЛ-1	1.089.1-1.1-1-56	ПЛ 100-26.23.2	1	1	1	2880	
	1.289.1-1.0-1-08	УЧАСТОК МОНОЛИТНЫЙ УМ2	1	1	1		0,06м³

МОНОЛИТНЫЙ УЧАСТОК УМ2 СМОТРИ УЗЕЛ У ЧЕРТЕЖ 1.289.1-1.0-1-Д1.

ИНВ.N ПОДЛ. | ПОДПИСЬ И ДАТА | ВЗАМ.ИНВ.N

23932-01 17

ФОРМАТ А3

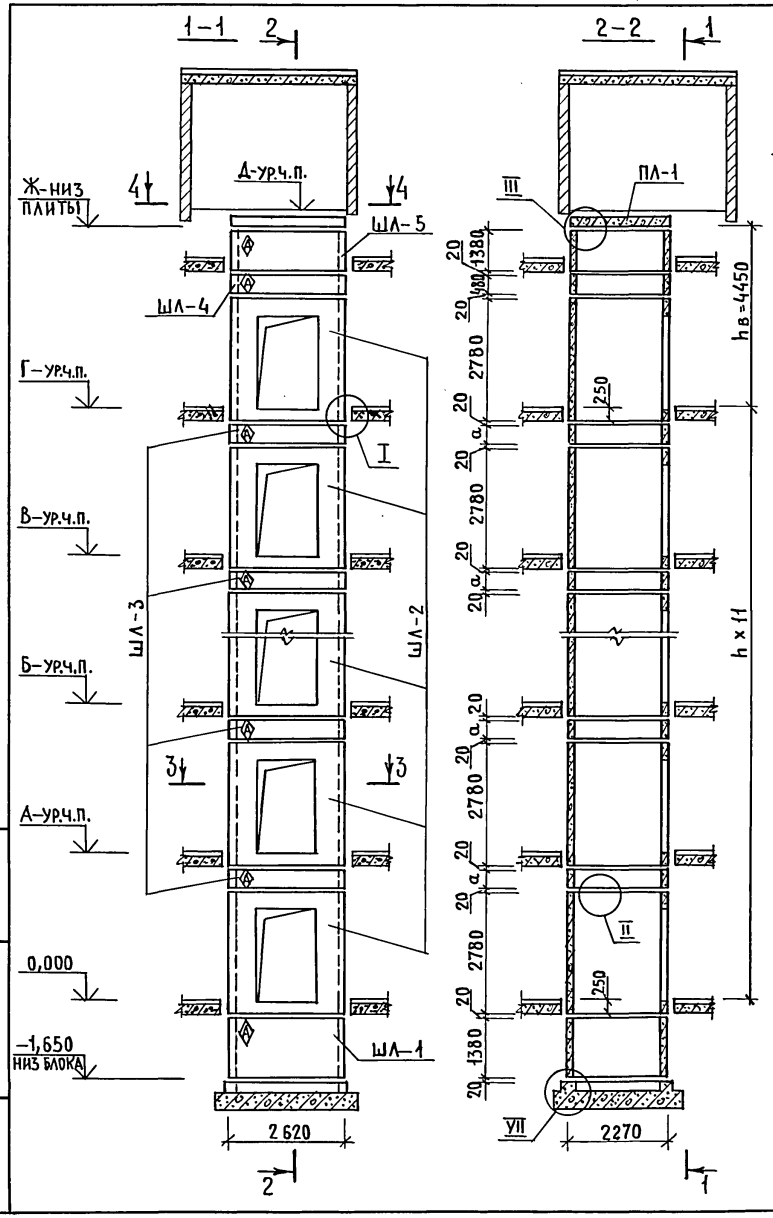

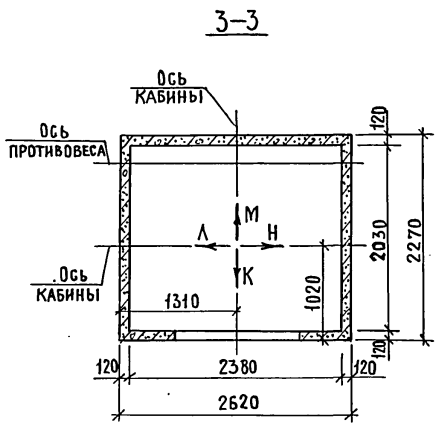

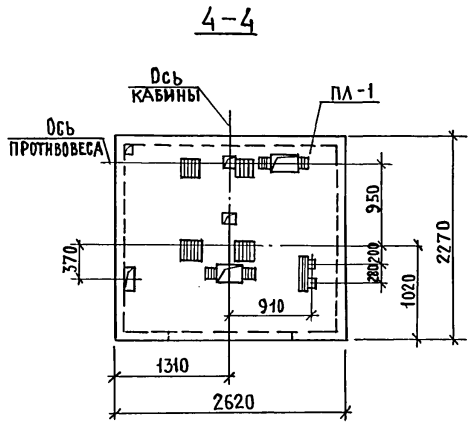

Схема	Высота этажа, мм: типовой h	верхн. hв	Высота блоков, мм: a			Отметки уровня чистого пола, м: 2 этаж А	3 этаж Б	4...10 этажи	11 этаж В	12 этаж Г	маш. пом. Д	Отметка низа плиты ПЛ-1, м Ж	Примеч.
1	3300	4450	480			3,300	6,600	9,900...29,700	33,000	36,300	41,000	40,750	
2	3600	4450	780			3,600	7,200	10,800...32,400	36,000	39,600	44,300	44,050	
3	4200	4450	1380			4,200	8,400	12,600...37,800	42,000	46,200	50,900	50,650	

1. Монтажные узлы смотри чертеж 1.289.1-1.0-1-Д1
2. Спецификацию к схемам и развертку стен шахт смотри лист 2.
3. Указания по применению схем 1... 3 приведены на листе 3 пояснительной записки.

Нач. отд.	Новичков		
Н.контр.	Некритин		
ГИП	Некритин		
Рук.гр.	Домахина		

1.289.1-1.0-1-04

Схемы расположения элементов шахт пассажирского лифта Q=1000 кг, V=1,6 м/с, противовес сзади

Стадия	Лист	Листов
Р	1	2

ГИПРОНИИЗДРАВ

Инв.№ подл. | Подпись и дата | Взам. инв.№

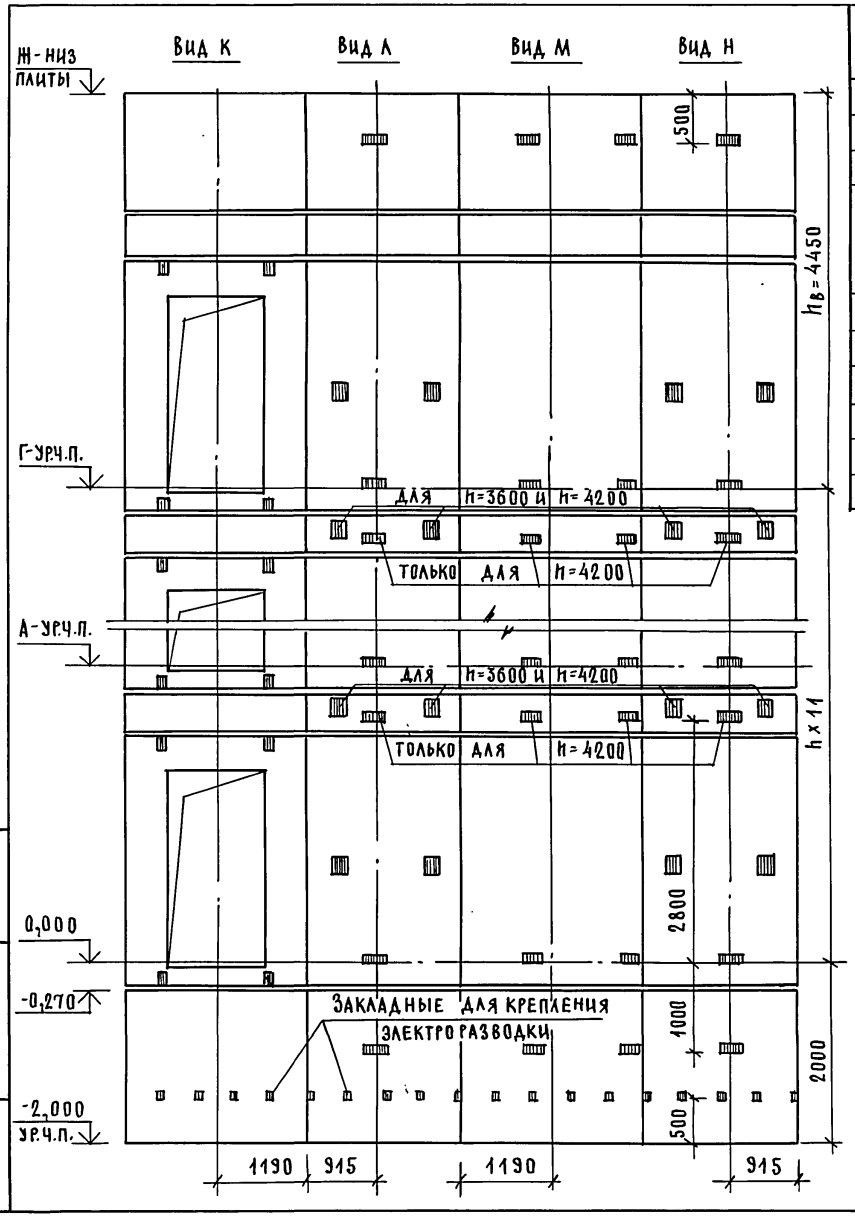

Марка, поз.	Обозначение	Наименование	Кол. по схеме 1	2	3	Масса ед., кг	Примечание
		Блоки шахт лифтов					
ШЛ-1	1.289.1-1.1-1-18	ШЛ 100-14-4	1	1	1	3750	
ШЛ-2	1.289.1-1.1-1-02	ШЛ 100-28	12	12	12	6600	
ШЛ-3	1.289.1-1.1-1-06	ШЛ 100-5	11			1300	
	-07	ШЛ 100-8		11		2100	
	-08	ШЛ 100-14-2			11	3750	
ШЛ-4	1.289.1-1.1-1-06	ШЛ 100-5	1	1	1	1300	
ШЛ-5	1.289.1-1.1-1-13	ШЛ 100-14-3	1	1	1	3750	
		Плита перекрытия					
ПЛ-1	1.089.1-1.1-1-57	ПЛ 100-26.23.2-1	1	1	1	2880	

Инв.№ подл. | Подпись и дата | Взам.инв.№

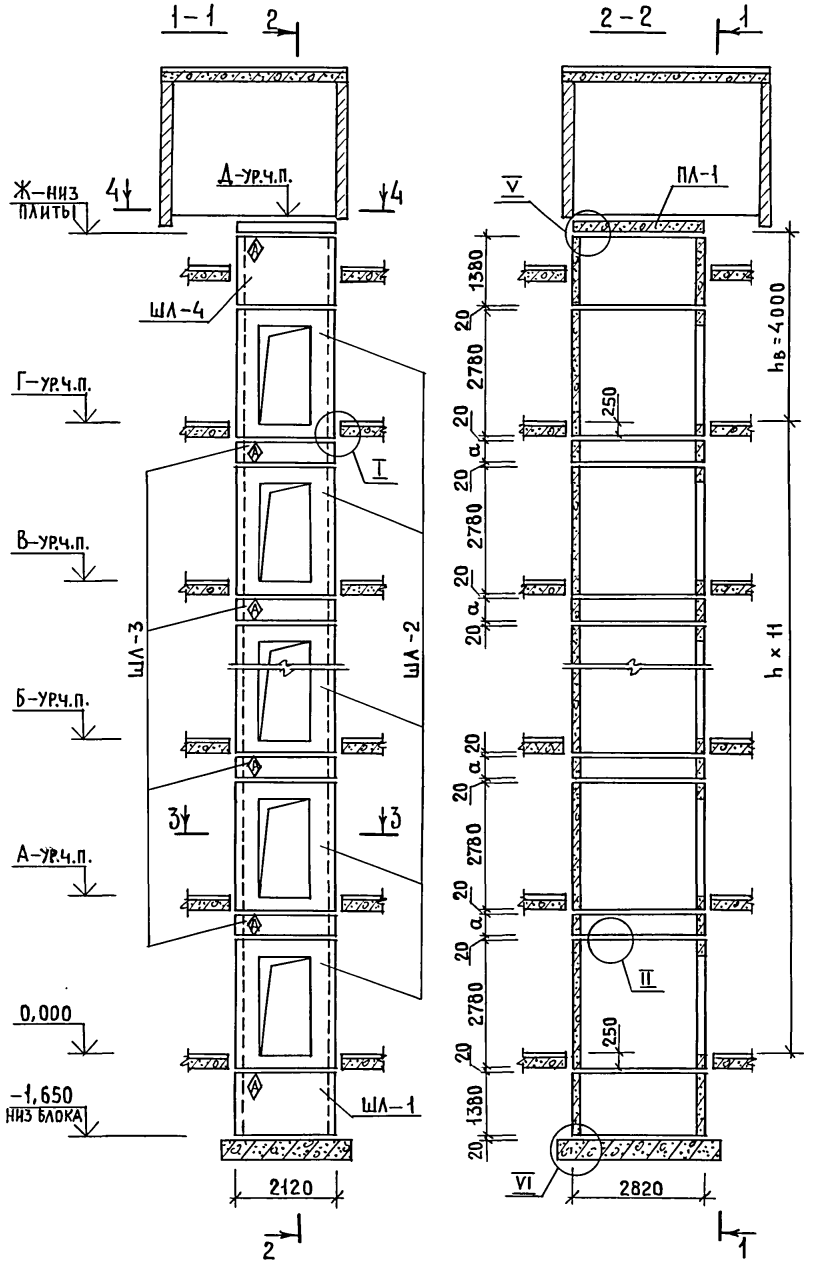

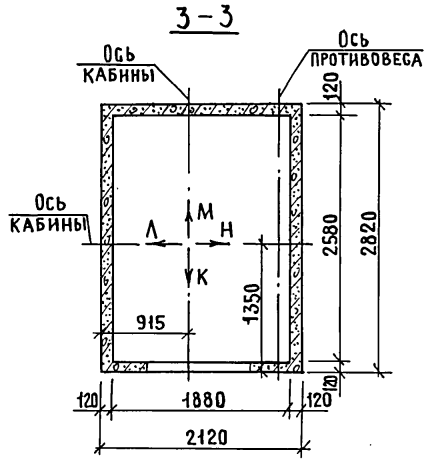

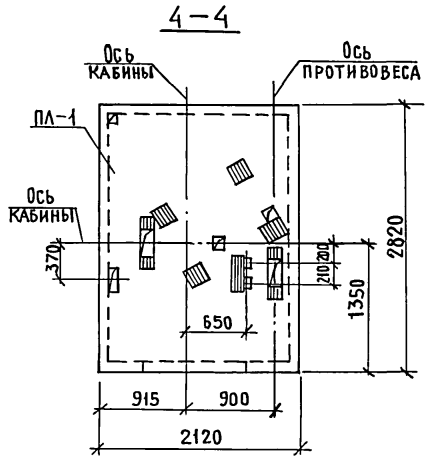

СХЕМА	ВЫСОТА ЭТАЖА, ММ		ВЫСОТА БЛОКОВ, ММ			ОТМЕТКИ УРОВНЯ ЧИСТОГО ПОЛА, М						ОТМЕТКА НИЗА ПЛИТЫ ПЛ-1, М	ПРИМЕЧ.
	ТИПОВОЙ	ВЕРХН.				2 ЭТАЖ	3 ЭТАЖ	4...10 ЭТАЖИ	11 ЭТАЖ	12 ЭТАЖ	МАШ. ПОМ.		
	h	$h_в$	a			А	Б		В	Г	Д	Ж	
1	3300	4000	480			3,300	6,600	9,900...29,700	33,000	36,300	40,550	40,300	
2	3600	4000	780			3,600	7,200	10,800...32,400	36,000	39,600	43,850	43,600	
3	4200	4000	1380			4,200	8,400	12,600...37,800	42,000	46,200	50,450	50,200	

1. Монтажные узлы смотри чертеж 1.289.1-1.0-1-Д1.
2. Спецификацию к схемам и развертку стен шахт смотри лист 2.
3. Указания по применению схем 1... 3 приведены на листе 3 пояснительной записки.

Нач.отд.	Новичков		
Н.контр.	Некритин		
ГИП	Некритин		
Рук. гр.	Домахина		

1.289.1-1.0-1-05

Схемы расположения элементов шахт пассажирского лифта Q=1000кг, V=1,0м/с, противовес сбоку

Стадия	Лист	Листов
Р	1	2

ГИПРОНИИЗДРАВ

Инв.№ подл. | Подпись и дата | Взам.инв.№

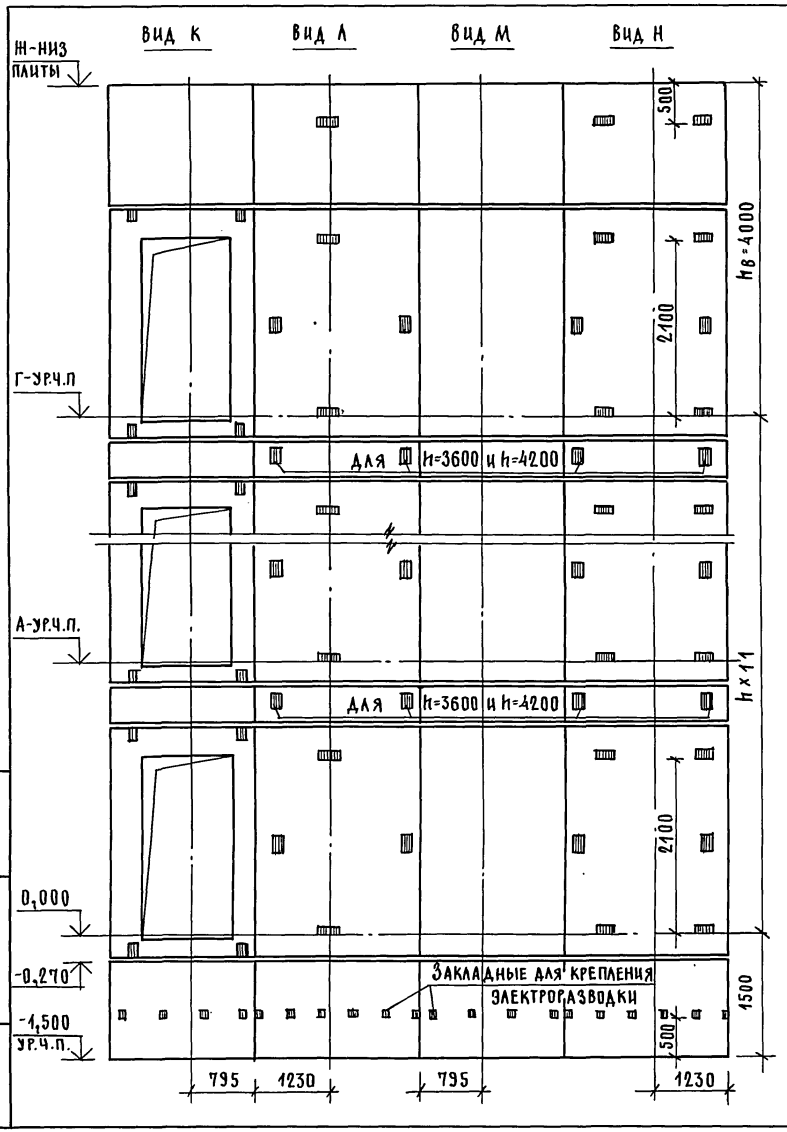

МАРКА, ПОЗ.	ОБОЗНАЧЕНИЕ	НАИМЕНОВАНИЕ	КОЛ. ПО СХЕМЕ 1	2	3	МАССА ЕД., КГ	ПРИМЕЧАНИЕ
		БЛОКИ ШАХТ ЛИФТОВ					
ШЛ-1	1.289.1-1.1-1-19	ШЛ100-14п-1	1	1	1	3750	
ШЛ-2	1.289.1-1.1-1-03	ШЛ100-28п	12	12	12	6870	
ШЛ-3	1.289.1-1.1-1-09	ШЛ100-5п	11			1300	
	-10	ШЛ100-8п		11		2100	
	-10	ШЛ100-14п-2			11	3750	
ШЛ-4	1.289.1-1.1-1-14	ШЛ100-14п-3	1	1	1	3750	
		ПЛИТА ПЕРЕКРЫТИЯ					
ПЛ-1	1.089.1-1.1-1-58	ПЛ100-21.28.2п	1	1	1	2900	
	1.289.1-1.0-1-08	УЧАСТОК МОНОЛИТНЫЙ УМЗ	1	1	1		0,06м³

МОНОЛИТНЫЙ УЧАСТОК УМЗ СМОТРИ УЗЕЛ V ЧЕРТЕЖ 1.289.1-1.0-1-Д1.

ВЗАМ. ИНВ. N | ПОДПИСЬ И ДАТА | ИНВ. N ПОДЛ.

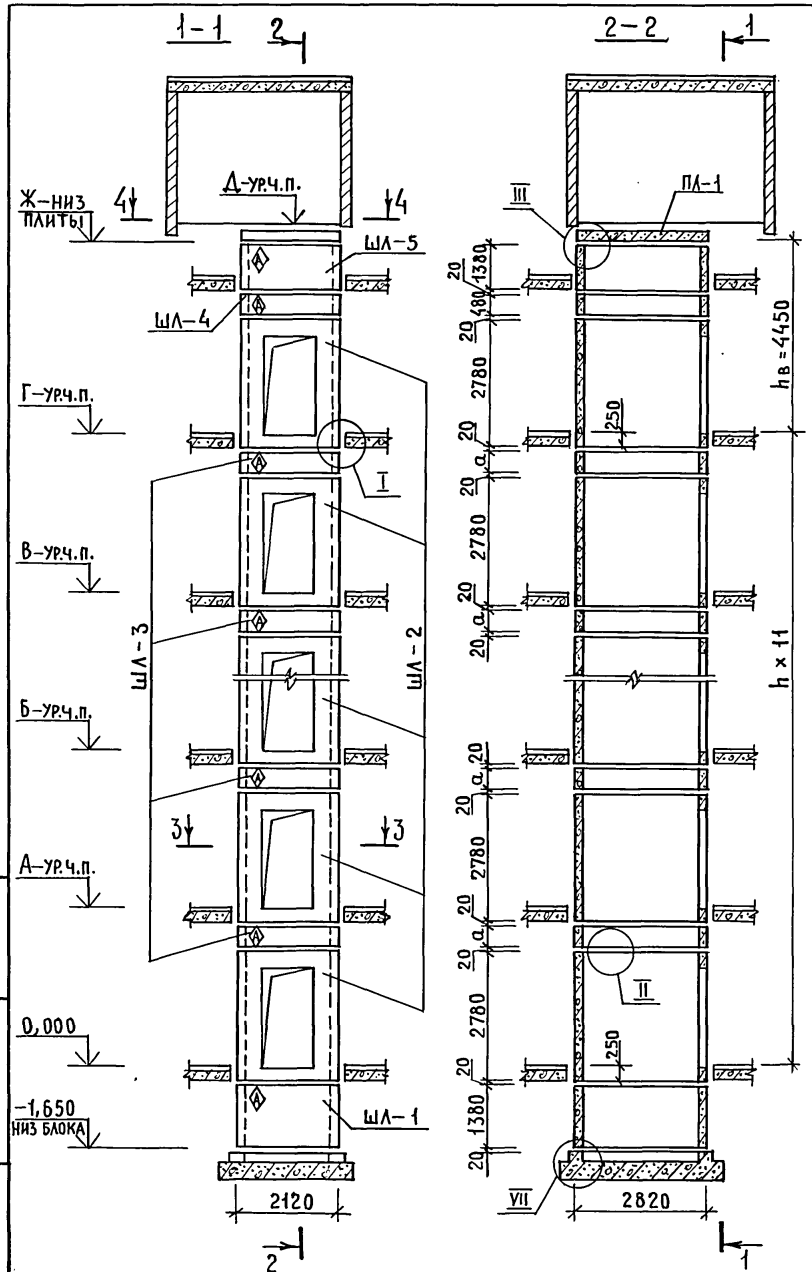

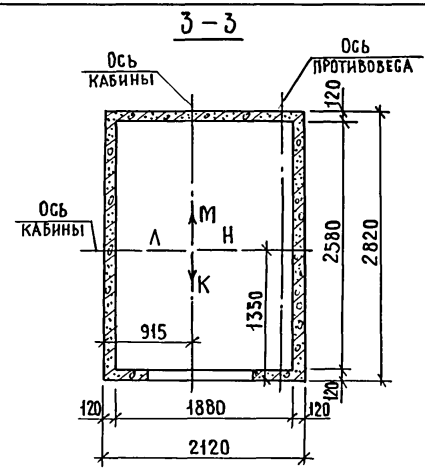

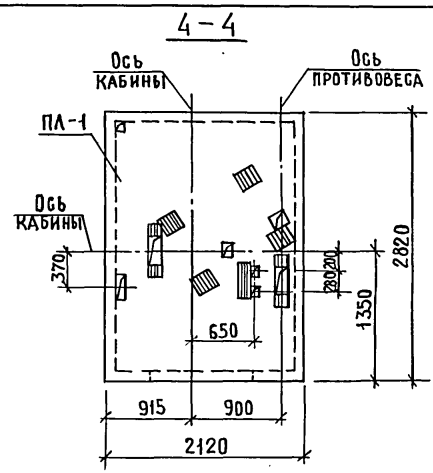

Схема	Высота этажа, мм: типовой h	верхн. hв	Высота блоков, мм: a			Отметки уровня чистого пола, м: 2 этаж А	3 этаж Б	4...10 этажи	11 этаж В	12 этаж Г	Маш. пом. Д	Отметка низа плиты ПЛ-1, м Ж	Примеч.
1	3300	4450	480			3,300	6,600	9,900...29,700	33,000	36,300	41,000	40,750	
2	3600	4450	780			3,600	7,200	10,800...32,400	36,000	39,600	44,300	44,050	
3	4200	4450	1380			4,200	8,400	12,600...37,800	42,000	46,200	50,900	50,650	

1. Монтажные узлы смотри чертеж 1.289.1-1.0-1-Д1.
2. Спецификацию к схемам и развертку стен шахт смотри лист 2.
3. Указания по применению схем 1... 3 приведены на листе 3 пояснительной записки.

Нач. отд.	Новичков	
Н. контр.	Некритин	
ГИП	Некритин	
Рук. гр.	Домахина	

1.289.1-1.0-1-06

Схемы расположения элементов шахт пассажирского лифта Q=1000кг, V=1,6м/с, противовес сбоку

Стадия	Лист	Листов
Р	1	2

ГИПРОНИИЗДРАВ

Инв.№ подл. | Подпись и дата | Взам.инв.№

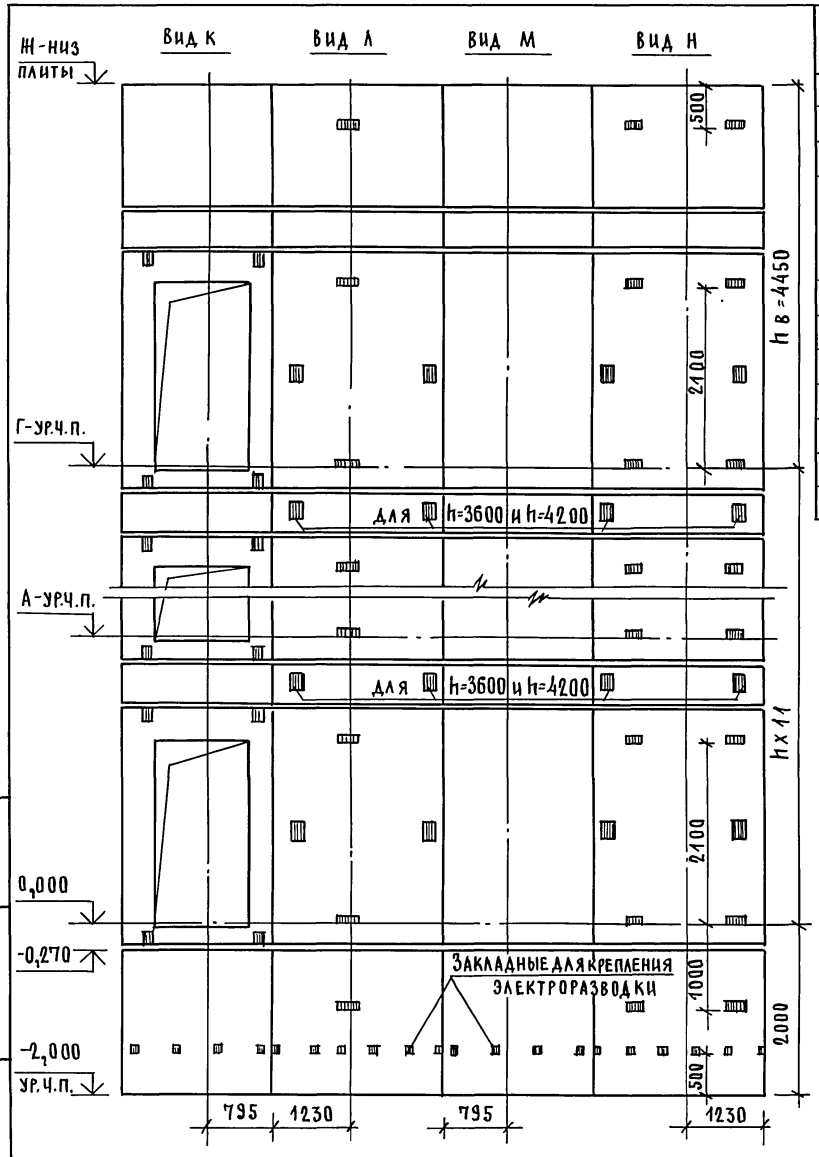

Марка, поз.	Обозначение	Наименование	Кол. по схеме 1	2	3	Масса ед., кг	Примечание
		Блоки шахт лифта					
ШЛ-1	1.289.1-1.1-1-20	ШЛ100-14п-4	1	1	1	3750	
ШЛ-2	1.289.1-1.1-1-03	ШЛ100-28п	12	12	12	6870	
ШЛ-3	1.289.1-1.1-1-09	ШЛ100-5п	11			1300	
	-10	ШЛ100-8п		11		2100	
	-10	ШЛ100-14п-2			11	3750	
ШЛ-4	1.289.1-1.1-1-09	ШЛ100-5п	1	1	1	1300	
ШЛ-5	1.289.1-1.1-1-14	ШЛ100-14п-3	1	1	1	3750	
		Плита перекрытия					
ПЛ-1	1.089.1-1.1-1-59	ПЛ100-21.28.2П-1	1	1	1	2900	

Инв.N подл. | Подпись и дата | Взам. инв.N

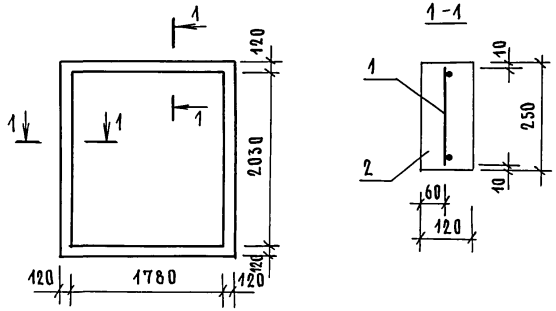

Марка	Поз.	Наименование	Кол.	Обозначение документа
Ум1	1	Сетка С1, п.м	8,1	1.289.1-1.0-1-09
	2	Бетон класса В25, м³	0,24	

Нач.отд.	Новичков		
Н.контр	Некритин		
ГИП	Некритин		
Рук.гр.	Домахина		

1.289.1-1.0-1-07

Участок монолитный Ум1

Стадия	Лист	Листов
Р		1

ГИПРОНИИЗДРАВ

Инв.N подл. | Подпись и дата | Взам.инв.N

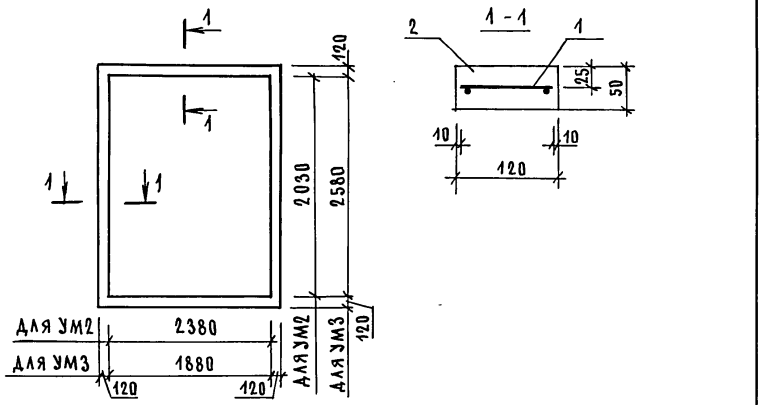

Марка	Поз.	Наименование	Кол.	Обозначение документа
Ум2	1	Сетка С2, п.м	9.78	1.289.1-1.0-1-09
	2	Бетон класса В25, м³	0,06	
Ум3	1	Сетка С2, п.м	9.88	1.289.1-1.0-1-09
	2	Бетон класса В25, м³	0,06	

Нач.отд.	Новичков		
Н.контр.	Некритин		
ГИП	Некритин		
Рук.гр.	Домахина		

1.289.1-1.0-1-08

Участок монолитный Ум2, Ум3

Стадия	Лист	Листов
Р		1

ГИПРОНИИЗДРАВ

Инв.N подл. | Подпись и дата | Взам.инв.N

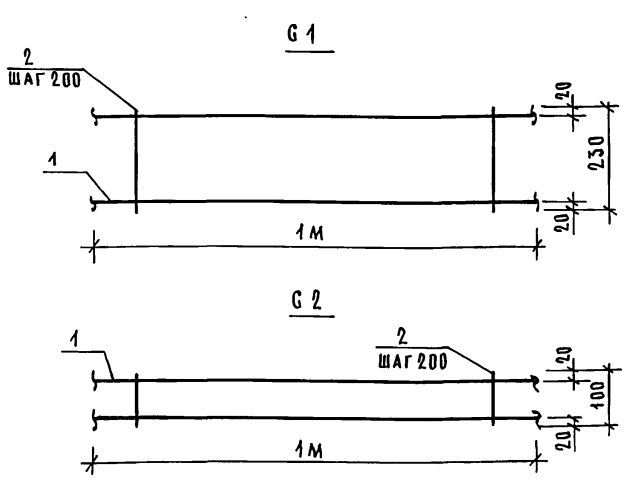

Чертеж и расход арматуры условно для на 1м.

Марка сетки	Поз.	Наименование	Кол.	Масса ед.,кг	Масса сетки, кг
С1	1	ф8 А III, ℓ=1000	2	0,395	1,05
	2	6 А I, ℓ=230	5	0,051	
С2	1	ф8 А III, ℓ=1000	2	0,395	0,90
	2	6 А I, ℓ=100	5	0,022	

Арматура: класса А-I, А-III по ГОСТ 5781-82

Нач.отд.	Новичков		
Н.контр.	Некритин		
ГИП	Некритин		
Рук.гр.	Домахина		

1.289.1-1.0-1-09

Сетка С1,С2

Стадия	Лист	Листов
Р		1

ГИПРОНИИЗДРАВ

Инв.N подл. | Подпись и дата | Взам.инв.N

Марка элемента	Изделия арматурные								Всего:
	Арматура класса								
	А-I				А-III				
	ГОСТ 5781-82				ГОСТ 5781-82				
	ф6			Итого:	ф8			Итого:	
УМ1	2,06			2,06	6,40			6,40	8,46
УМ2	1,08			1,08	7,73			7,73	8,81
УМ3	1,09			1,09	7,81			7,81	8,90

Нач.отд.	Новичков		
Н.контр.	Некритин		
ГИП	Некритин		
Рук.гр.	Домахина		

1.289.1-1.0-1-РС

Ведомость расхода стали на монолитный участок УМ1...УМ3

Стадия	Лист	Листов
Р		1

ГИПРОНИИЗДРАВ

Инв.N подл. | Подпись и дата | Взам.инв.N

Марка поз.	Обозначение	Наименование	Кол.	Масса ед.кг	Примечание
		Узел I			
		Детали			
MG1	1.289.1-1.0-1-01Д	Уголок $\frac{100\times63\times7\ ГОСТ\ 8510\text{-}86}{ВСт3пс6\ ГОСТ\ 535\text{-}79}$ $\ell=120$	1	1,04	
MG2	1.289.1-1.0-1-02Д	Уголок $\frac{100\times63\times7\ ГОСТ\ 8510\text{-}86}{ВСт3пс6\ ГОСТ\ 535\text{-}79}$ $\ell=80$	1	0,70	

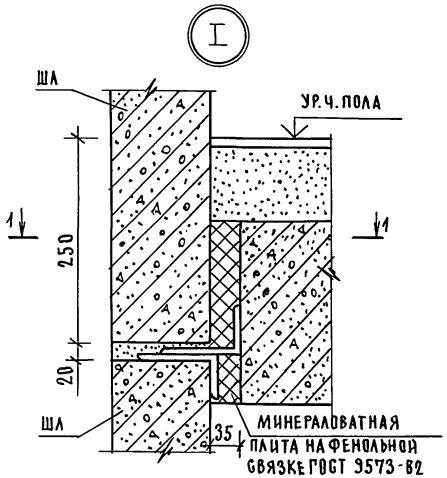

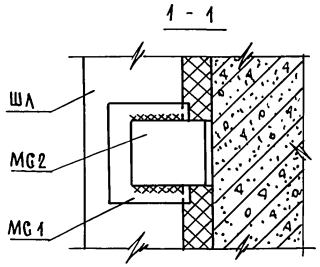

Расположение узла I в плане шахты

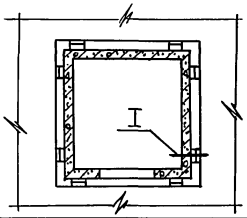

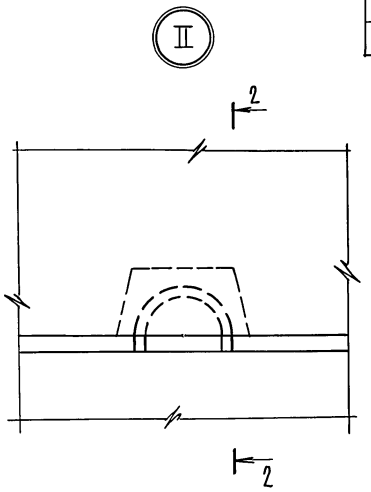

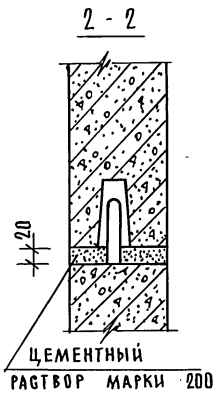

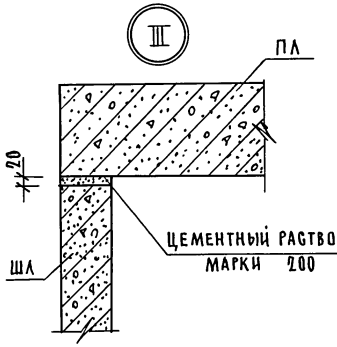

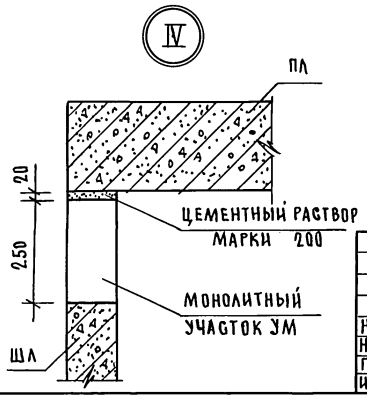

Нач.отд	Новичков		
Н.контр.	Некритин		
ГИП	Некритин		
Инженер	Сотников		

1.289.1-1.0-1-Д1

Узел I ... VIII

Стадия	Лист	Листов
Р	1	2

ГИПРОНИИЗДРАВ

Инв.№ подл. | Подпись и дата | Взам.инв.№

V

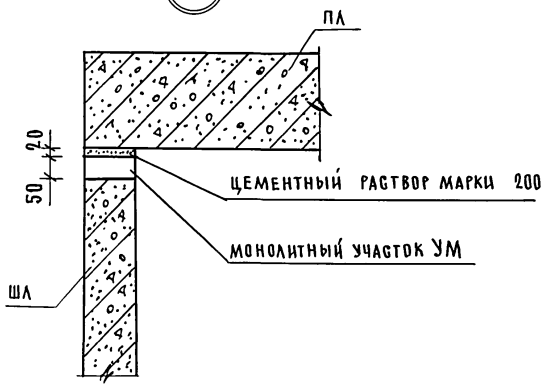

VI

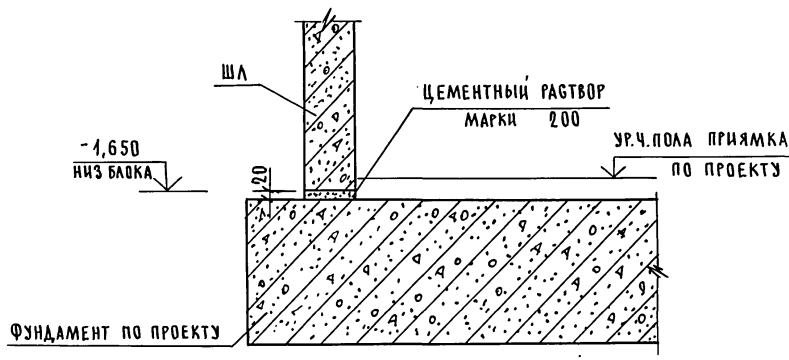

VII

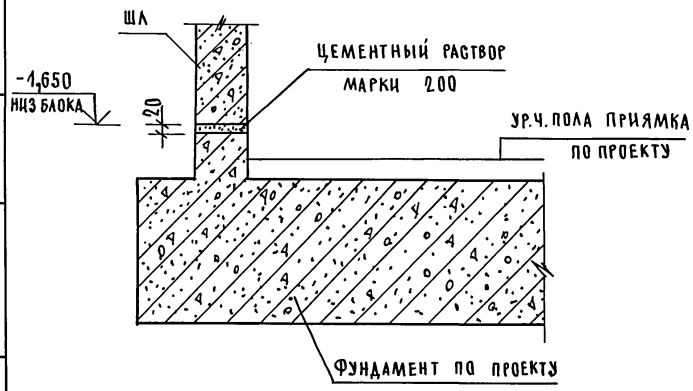

VIII

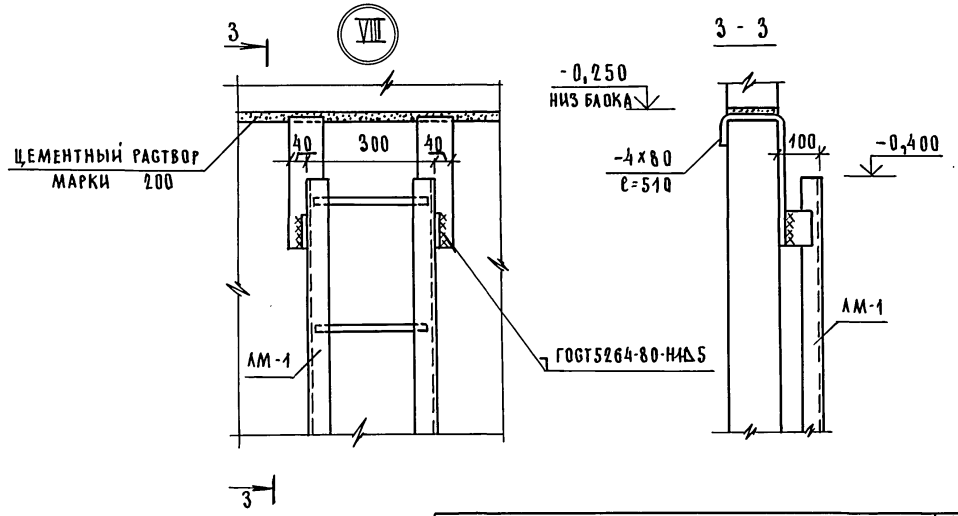

ИНВ.N ПОДЛ.	ПОДПИСЬ И ДАТА	ВЗАМ.ИНВ.N

Рис. 1

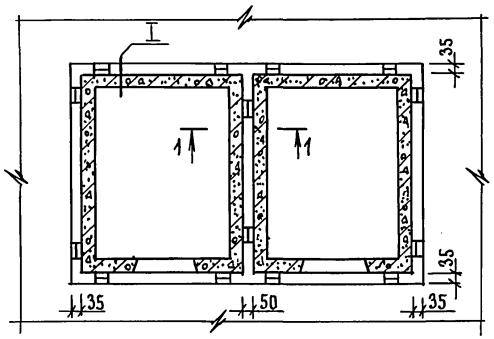

Рис. 2

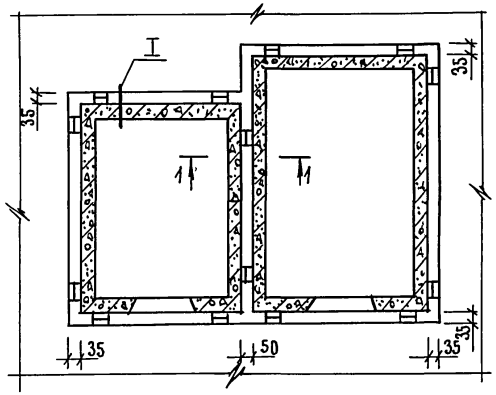

1 - 1

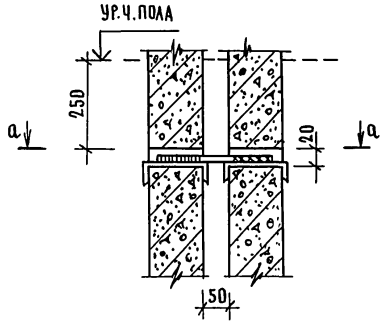

а - а

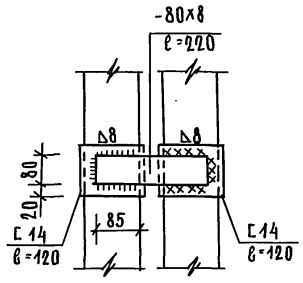

Узел I смотри чертеж 1.289.1-1.0-1-Д1.

				1.289.1-1.0-1-Д2		
Нач.отд.	Новичков			Монтажные узлы при групповой установке шахт (пример)	Стадия	Лист	Листов
Н.контр.	Некритин				Р		1
ГИП	Некритин				ГИПРОНИИЗДРАВ		
Рук.гр.	Домахина						
Инженер	Сотникова						

Инв.№ подл. | Подпись и дата | Взам.инв.№

gost.e-ecolog.ru