ТИПОВЫЕ КОНСТРУКЦИИ, ИЗДЕЛИЯ И УЗЛЫ ЗДАНИЙ И СООРУЖЕНИЙ

СЕРИЯ 1.189.1-9

КОНСТРУКЦИИ ЖЕЛЕЗОБЕТОННЫЕ ДЛЯ ШАХТ ПАССАЖИРСКИХ ЛИФТОВ ЖИЛЫХ ЗДАНИЙ С ВЫСОТОЙ ЭТАЖА 2,8М

ВЫПУСК 5

КОНСТРУКЦИИ УНИФИЦИРОВАННЫЕ ШАХТ ЛИФТОВ ГРУЗОПОДЪЕМНОСТЬЮ 630 и 500 кг С ПРОТИВОВЕСОМ СЗАДИ КАБИНЫ (ШИРОКАЯ КАБИНА) ДЛЯ ЗДАНИЙ ВЫСОТОЙ ДО 17 ЭТАЖЕЙ

РАБОЧИЕ ЧЕРТЕЖИ

22717
ЦЕНА

gost.e-ecolog.ru

ТИПОВЫЕ КОНСТРУКЦИИ, ИЗДЕЛИЯ И УЗЛЫ ЗДАНИЙ И СООРУЖЕНИЙ

СЕРИЯ 1.189.1-9

КОНСТРУКЦИИ ЖЕЛЕЗОБЕТОННЫЕ ДЛЯ ШАХТ ПАССАЖИРСКИХ ЛИФТОВ ЖИЛЫХ ЗДАНИЙ С ВЫСОТОЙ ЭТАЖА 2,8М

ВЫПУСК 5

КОНСТРУКЦИИ УНИФИЦИРОВАННЫЕ ШАХТ ЛИФТОВ ГРУЗОПОДЪЕМНОСТЬЮ 630 и 500 кг С ПРОТИВОВЕСОМ СЗАДИ КАБИНЫ (ШИРОКАЯ КАБИНА) ДЛЯ ЗДАНИЙ ВЫСОТОЙ ДО 17 ЭТАЖЕЙ

РАБОЧИЕ ЧЕРТЕЖИ

Разработаны ЦНИИЭП жилища

Утверждены и введены в действие Госгражданстроем с 1.XII.87г
приказ № 385 от 30.XI.87г

Руководитель отделения проектных работ — В.М. Острецов
Начальник отдела № 11 — Н.Б. Росинский
Гл. инженер проекта — Ю.М. Веллер

Согласовано
Зам. главного инженера Гипростроммаш — В.П. Захаров

22717 2

Обозначение	Наименование	Стр.
1.189.1-9.5 00 0000 ТО	Техническое описание	4
00 0000 НИ	Номенклатура конструкций	10
00 0000 Д1	Схема расположения блоков, деталей, узлы А,Б,В,Г	11
10 0000	Блок средний ШЛС 28-63(50)	18
10 0000 СБ	Блок средний ШЛС 28-63(50). Сборочный чертеж	19
20 0000	Блок нижний ШЛН 14-63(50)	26
20 0000 СБ	Блок нижний ШЛН-14-63(50). Сборочный чертеж	27
30 0000	Блок верхний ШЛВ9-63(50)	32
30 0000 СБ	Блок верхний ШЛВ9-63(50). Сборочный чертеж	33
40 0000	Плита перекрытия ПЛ29.19	38
40 0000 СБ	Плита перекрытия ПЛ29.19. Сборочный чертеж	39
50 0000	Плита приямка монолитная ПЛм 27.17-63	
	ПЛм 27.17-50	41
50 0000 СБ	Плита приямка монолитная ПЛм 27.17-63	
	ПЛм 27.17-50. Сборочный чертеж.	42
60 0000	Тумба ТЛЧ-32	45
60 0000 СБ	Тумба ТЛЧ-32. Сборочный чертеж.	46
00 0000 Д2	Узлы 1...9	47
11 0000	Блок арматурный АБ1	52
11 0000 СБ	Блок арматурный АБ1. Сборочный чертеж	53
21 0000	Блок арматурный АБ2	59
21 0000 СБ	Блок арматурный АБ2. Сборочный чертеж	60
31 0000	Блок арматурный АБ3	64
31 0000 СБ	Блок арматурный АБ3. Сборочный чертеж	65
41 0000	Блок арматурный АБ4	68
41 0000 СБ	Блок арматурный АБ4. Сборочный чертеж	69

Нач. отд.	Росинский		1.189.1-9.5 00 0000
Н. контр.	Гиберман		
Гл. констр.	Лальман		Содержание
ГИП	Веллер	03.87	
Рук. гр.	Палеес		
Ст. инж.	Шумилова		
Ст. техн.	Кулишева		

Стадия	Лист	Листов
Р	1	2

ЦНИИЭП жилища

Взам. инв. № | Подпись и дата | Инв. № подл.

Обозначение	Наименование	Стр.
00 0100	Сетка (С1...С3)	71
00 0100 СБ	Сетка (С1... С3) Сборочный чертеж	72
00 0200	Сетка (С4...С6)	73
00 0200 СБ	Сетка (С4 ... С6) Сборочный чертеж	74
00 0300	Сетка (С7... С10)	75
00 0300 СБ	Сетка (С7 ... С10) Сборочный чертеж	77
00 0400	Сетка С11	79
00 0500	Каркас (К1; К2)	80
00 0500 СБ	Каркас (К1; К2) Сборочный чертеж	81
00 0600	Каркас (К3 ... К6)	82
00 0600 СБ	Каркас (К3... К6) Сборочный чертеж	83
00 0700	Изделие закладное (М1...М3)	84
00 0700 СБ	Изделие закладное (М1...М3) Сборочный чертеж	85
00 0800	Изделие закладное (М4; М5; М9; М10)	86
00 0800 СБ	Изделие закладное (М4; М5; М9; М10) Сборочный чертеж	88
00 0900	Изделие закладное (М6... М8)	90
00 0900 СБ	Изделие закладное (М6... М8) Сборочный чертеж	91
00 1000	Изделие закладное (М11... М16)	92
00 1000 СБ	Изделие закладное (М11... М16) Сборочный чертеж	94
00 0001	Петля строповочная (П1... П4)	95
00 0000 ВС	Ведомость расхода стали	96
00 0000 ВМ	Ведомость расхода материалов.	97

Взам. инв. № | Подпись и дата | Инв. № подл.

1 Вводная часть

Входящие в состав „Общесоюзного строительного каталога типовых конструкций и изделий для всех видов строительства" рабочие чертежи серии 1.189.1-9 „Конструкции железобетонные для шахт пассажирских лифтов жилых зданий с высотой этажа 2,8 м", выпуск 5 „Конструкции унифицированные шахт лифтов грузоподъемностью 630 и 500 кг с противовесом сзади кабины (широкая кабина) для зданий высотой до 17 этажей. Рабочие чертежи" разработаны на основании задания, утвержденного Управлением по жилищному строительству Госгражданстроя 12.02.1986 г.

Разработка настоящих рабочих чертежей выполнена с учетом требований следующих документов: СНиП 2.03.01-84; ГОСТ 17538-82; ГОСТ 10922-75; ГОСТ 14098-85; ГОСТ 5746-83; СН 393-78; АТ-7.00-001. „Альбом заданий на проектирование строительной части установки лифтов (стандартных конструкций)", ЦПКБ ВПО „Союзлифтмаш", 1984 г. с изменениями и дополнениями, изложенными в „Задании на проектирование строительной части пассажирского лифта Q = 630 (500) кг, V = 1,0 м/с" 1.00.00.000Д-01, выданном ЦПКБ ВПО „Союзлифтмаш".

Железобетонные элементы шахт лифтов, произведенные в настоящих рабочих чертежах, предназначены для применения в жилых зданиях всех конструктивных систем, возводимых в обычных условиях строительства.

2. Технические требования.

Настоящий комплект рабочих чертежей разработан

			1.189.1-9.5 000 000 ТО			
Нач. отд.	Росинский					
Н. контр.	Гиберман			Стадия	Лист	Листов
Гл. констр.	Пальман		Техническое описание	Р	1	6
ГИП	Веллер			ЦНИИЭП жилища		
Рук. арул	Палеес					

Инв. № подл. | Подпись и дата | Взам. инв. №

для шахт пассажирских лифтов грузоподъемностью 630 кг с противовесом сзади кабины и скоростью движения 1,0 м/с (ГОСТ 5746-83) и грузоподъемностью 500 кг с противовесом сзади кабины и скоростью движения 1,0 м/с (ГОСТ 5746-83).

В комплект сборных элементов одной лифтовой шахты входят:

объемные блоки средние ШЛС 28-63(50) высотой на этаж (по количеству этажей в здании);

объемный блок нижний ШЛН 14-63(50);

объемный блок верхний ШЛВ 9-63(50);

плита перекрытия над шахтой лифта ПЛ 29.19;

тумбы ТЛ4-32 (3 шт – для лифта грузоподъемностью 500 кг).

Расположение шахты лифта в здании должно исключать горизонтальные перемещения ее относительно конструкций здания (за исключением перемещений, вызываемых обжатием упругих прокладок - см. далее раздел 7).

Конструкция шахты лифта обеспечивает требование ГОСТ 17538-82 о минимальном пределе огнестойкости в 1 ч.

Маркировка сборных изделий шахт лифтов выполняется в соответствии с требованиями ГОСТ 17538-82.

Марка изделия состоит из буквенно-цифровых групп, разделенных дефисом. Первая группа содержит обозначение типа конструкции, ее номинальные размеры в дециметрах (для блоков - высоту и характеристику расположения противовеса относительно кабины, для плиты перекрытия - длину и ширину). Во второй группе приводят грузоподъемность лифта в десятках кг – для рассматриваемого случая унифицированных шахт лифтов – 63(50).

Маркировочные надписи наносятся на внутреннюю поверхность блока, расположенную сзади кабины лифта, а также на верхнюю поверхность плиты перекрытия.

3. Указания по изготовлению

Блоки и плита перекрытий шахты лифтов изготавливаются из тяжелого бетона класса по прочности на сжатие В 12,5 тумбы – из тяжелого бетона класса по

прочности на сжатие В 12,5. Все сборные элементы шахт лифтов армируются пространственными арматурными блоками, предварительно собираемыми на кондукторах из плоских сеток и каркасов. Монтажные петли привариваются или привязываются к сеткам пространственного арматурного блока.

Арматурные сетки выполняются из обыкновенной проволоки периодического профиля класса Bpī (ГОСТ 6727-80), арматурные каркасы - из такой же проволоки и стержневой горячекатаной арматуры периодического профиля класса A-III (ГОСТ 5781-82).

Закладные изделия выполняются из полосовой стали и прокатных уголков из углеродистой стали, марки стали ВСт3пс6 (в соответствии с таблицей приложения 2 СНиП 2.03.01-84 - как для закладных изделий, рассчитываемых на усилия от динамических и многократно повторяющихся нагрузок). Размеры плоских элементов закладных изделий назначены с учетом требований АТ-7.00-001 (с изменениями и дополнениями в задании на проектирование строительной части 0621.00.00.000Д-01) и модульной системы размеров закладных изделий, принятой для унифицированных сварных и штампованных закладных изделий кратность 30мм). Анкерные стержни закладных изделий - из стержневого горячекатаной арматуры периодического профиля класса A-III (ГОСТ 5781-82).

Монтажные петли выполняются из стержневой горячекатаной гладкой арматуры класса A-I, марки стали ВСт3пс2 и ВСт3сп2. Применение стали марки ВСт3пс2 для изготовления петель сборных элементов шахт лифтов, транспортируемых и монтируемых при температуре минус 40°С и ниже, не допускается.

Сталь, применяемая для изготовления сеток, каркасов и закладных изделий, должна иметь гарантию свариваемости.

Изготовление сеток и каркасов производится контактной точечной электросваркой, приваркой анкеров закладных изделий - дуговой сваркой под слоем флюса.

Инв. № подл. | Подпись и дата | Взам. инв. №

Точность изготовления сборных железобетонных изделий шахт лифтов, а также качество поверхностей и внешний вид конструкций должны соответствовать требованиям раздела 2 ГОСТ 17538-82.

С особой точностью должна быть выполнена фиксация закладных изделий для крепления направляющих кабины, противовеса, дверей шахты, а также изделий, обеспечивающих точную стыковку блоков. Соответствующие закладные изделия фиксируются на наружной опалубке формовочной установки. Закладные изделия, находящиеся в нижней части передней стенки и нижней части задней стенки блока шахты лифта фиксируются анкерными стержнями на сетках пространственного арматурного блока. Закладные изделия в средней части боковых стенок блока шахты лифта фиксируются анкерными стержнями на специальных вертикально расположенных каркасах.

Отклонения положения закладных изделий от указанного в рабочих чертежах не должны превышать в плоскости грани конструкции - 10 мм, из плоскости грани конструкции - 1 мм (для закладных изделий, предназначенных для крепления направляющих) и 3 мм (для всех прочих закладных изделий).

Закладные изделия готовых сборных элементов следует защищать от коррозии масляными или синтетическими грунтовками (СНиП 2.03.11-85)

По согласованию с организацией, осуществляющей монтаж лифтов, закладные изделия на боковых стенках блоков шахт лифтов, предназначенные для приварки уголков, в которые устанавливаются опорные элементы брусьев под настилы, с которых ведется монтаж оборудования лифта, могут быть заменены нишами.

Поставляемые потребителю сборные железобетонные элементы шахт лифтов должны иметь заводскую готовность, соответствующую требованиям ГОСТ 17538-82. Поставка потребителю изделий шахт лифтов может производиться после достижения бетоном не менее 70% (в теплый период года) или 80% (в холодный период года) от его проектной прочности на сжатие в соответствии

Инв. № подл. | Подпись и дата | Взам. инв. №

с требованиями ГОСТ 13015.0-83 при условии, что завод-изготовитель гарантирует достижение бетоном проектной прочности в возрасте 28 суток.

4. Правила приемки

Приемка конструкций шахт лифтов – в соответствии с указаниями раздела 4 ГОСТ 17538-82.

5. Методы контроля

Методы контроля и испытаний элементов сборных железобетонных шахт лифтов – в соответствии с указаниями, содержащимися в разделе 5 ГОСТ 17538-82.

6. Транспортирование и хранение

Блоки и плиты перекрытия шахт лифтов складируют и транспортируют в рабочем положении. Более подробные указания по складированию и транспортированию сборных элементов шахт лифтов – см. раздел 6 ГОСТ 17538-82.

7. Указания по монтажу

Монтаж шахты лифта выполняется с опережением монтажа примыкающих конструкций здания не более, чем на один блок. Для подъема блоков шахт лифтов применяются траверсы с вертикальными стропами. После установки блока в проектное положение монтажные петли должны быть срезаны.

Точный монтаж блоков шахт лифтов обеспечивается с помощью фиксирующих устройств.

Горизонтальные стыки между блоками замоноличиваются жестким мелкозернистым бетоном группы А класса по

Инв. № подл. | Подпись и дата | Взам. инв. №

прочности на сжатие В15 с установкой упорных досок с одной стороны шва. При этом необходимо обращать особое внимание на тщательное заполнение швов.

Шахта лифта по всей высоте должна быть отделена от окружающих конструкций здания. В уровне каждого перекрытия по контуру шахты необходимо обеспечить зазор шириной 20 мм, заполняемый специальными упругими (звукоизолирующими) прокладками. Опирание на шахту лифта или жесткое примыкание к ней смежных элементов конструкций здания категорически запрещается!

Нижний блок шахты лифта, в случае установки в грунт, должен иметь гидроизоляционное покрытие, характер которого определяется в процессе проектирования здания применительно к конкретным условиям строительства.

В приямке лифтовой шахты устраивается монолитная железобетонная плита из тяжелого бетона класса по прочности на сжатие В 12,5, укладываемая по тщательно уплотненному и выровненному песчаному основанию, в поверхность которого втрамбовывается щебень на глубину не менее 50 мм. Плита армируется сеткой из стержневой горячекатаной арматуры периодического профиля класса А-III (ГОСТ 5781-82). В верхней плоскости плиты приямка предусматривается установка специальных изделий, фиксируемых на сетке плиты анкерными стержнями.

8. Указания по привязке

При проектировании зданий высотой более 10 этажей верхние блоки лифтовых шахт ШЛ9-63(50) подлежат привязке, в процессе которой в стенках блоков в зависимости от конкретных планировочных решений следует предусматривать отверстия для системы вентиляции, обеспечивающей подпор воздуха в лифтовой шахте.

Рис.1

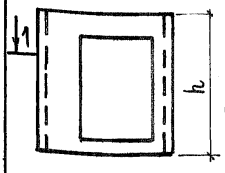

Рис.2

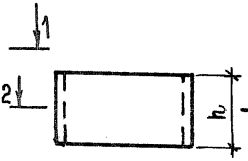

Рис.3

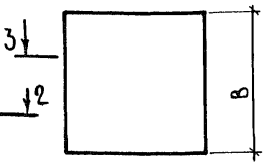

Рис.4

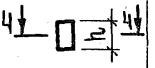

1-1

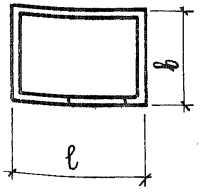

2-2

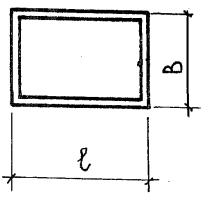

3-3

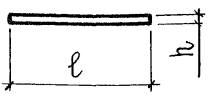

4-4

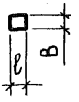

Обозначение	Марка	Рис.	Габаритные размеры мм ℓ	B	h	Масса, кг
1.189.1- 9.5 10 0000	ШЛС 28- 63 (50)	1	2880	1930	2780	5875
20 0000	ШЛН-14 - 63 (50)	2	2880	1930	1400	3450
30 0000	ШЛВ-9 - 63 (50)	2	2880	1930	930	2350
40 0000	ПЛ 29.19	3	2880	1930	200	2650
50 0000	ПЛм 27.17 - 63	3	2680	1730	200	—
-01	ПЛм 27.17 - 50	3	2680	1730	200	—
60 0000	ТЛ4 - 32	4	250	250	425	66,5

Нач. отд.	Росинский		
Н. контр.	Гиберман		
Гл. конст.	Пальман		
ГИП	Веллер		03.87
Рук. гр.	Палеес		
Ст. инж.	Шумилова		

1.189.1 – 9.5 000 000 НИ

Номенклатура конструкций

Стадия	Лист	Листов
Р		1

ЦНИИЭП жилища

Взам. инв. № | Подпись и дата | Инв. № подл.

План шахты

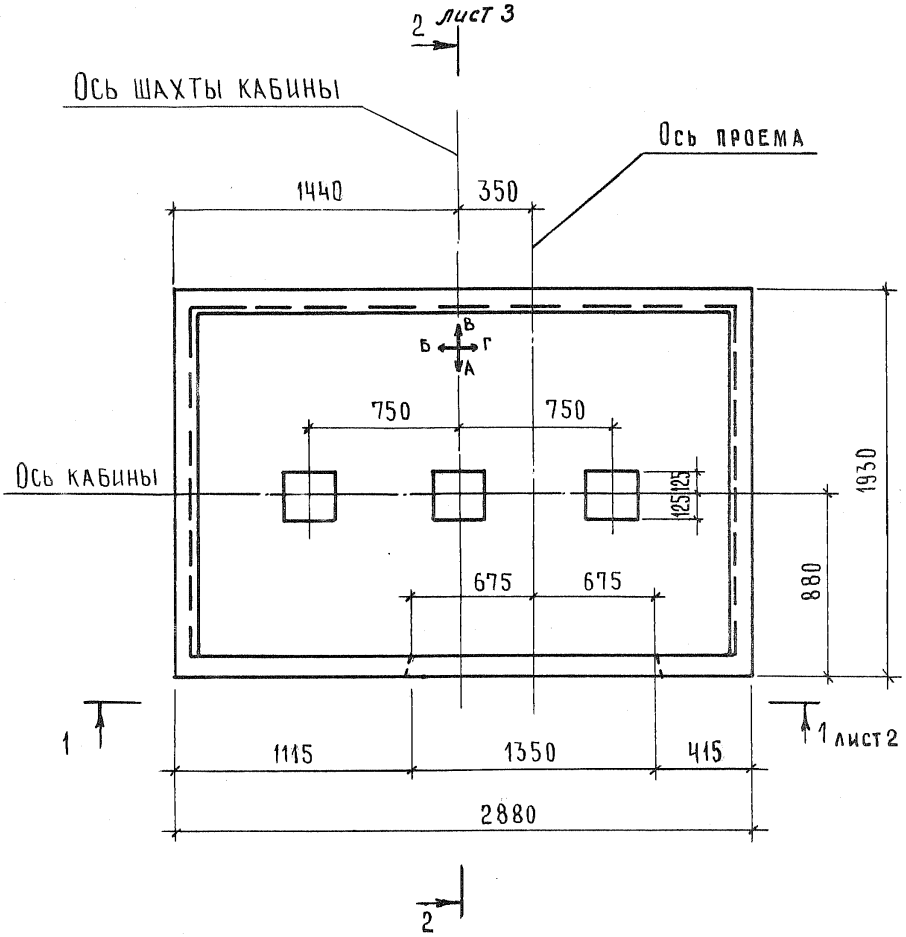

				1.189.1-9.5 00 0000 Д1		
Нач. отд.	Росинский					
Н. контр.	Гиберман			Схема расположения блоков, детали, узлы А, Б, В, Г	Стадия: Р	Лист: 1 / Листов: 7
Гл. конст.	Пальман					
ГИП	Веллер		03.87		ЦНИИЭП жилища	
Рук. гр.	Палеес					
Ст. инж.	Шумилова					

Взам. инв. № | Подпись и дата | Инв. № подл.

1 – 1

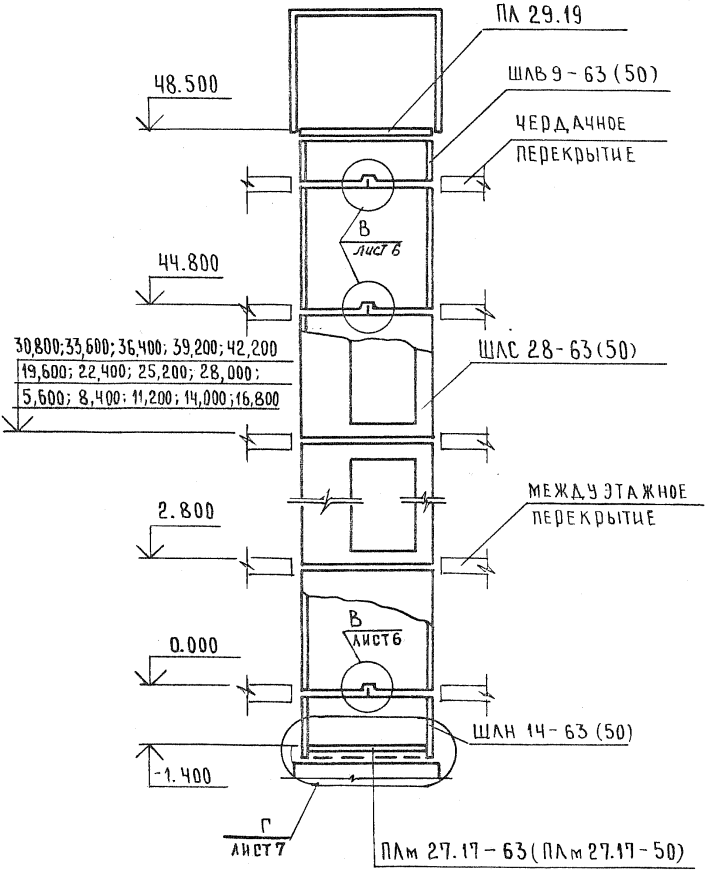

ИНВ. № ПОДЛ.	ПОДПИСЬ И ДАТА	ВЗАМ. ИНВ. №

1.189.1 – 9.5 000000 Д1	ЛИСТ 2

2 - 2

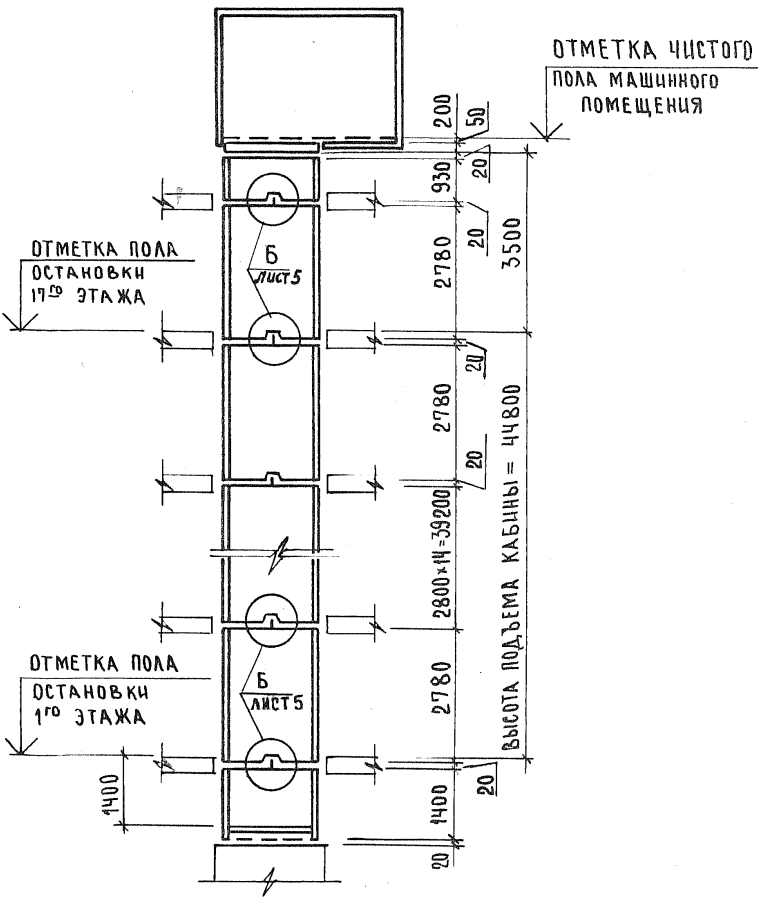

Инв.№ подл. | Подпись и дата | Взам. инв.№

Развертка блоков шахты лифта

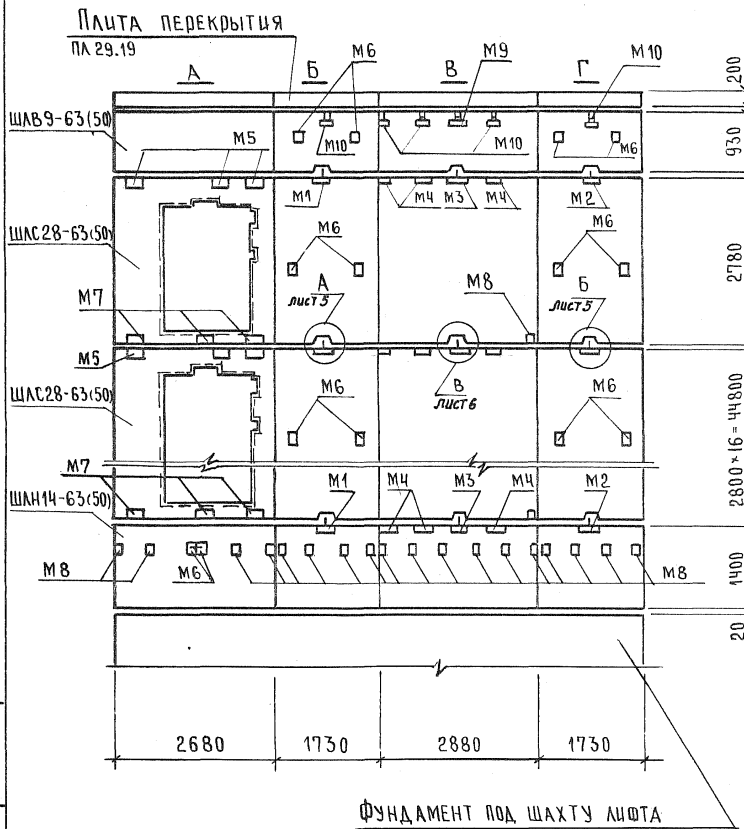

Инв. № подл.	Подпись и дата	Взам. инв. №

1.189.1-9.5 00 0000 Д1

Лист 4

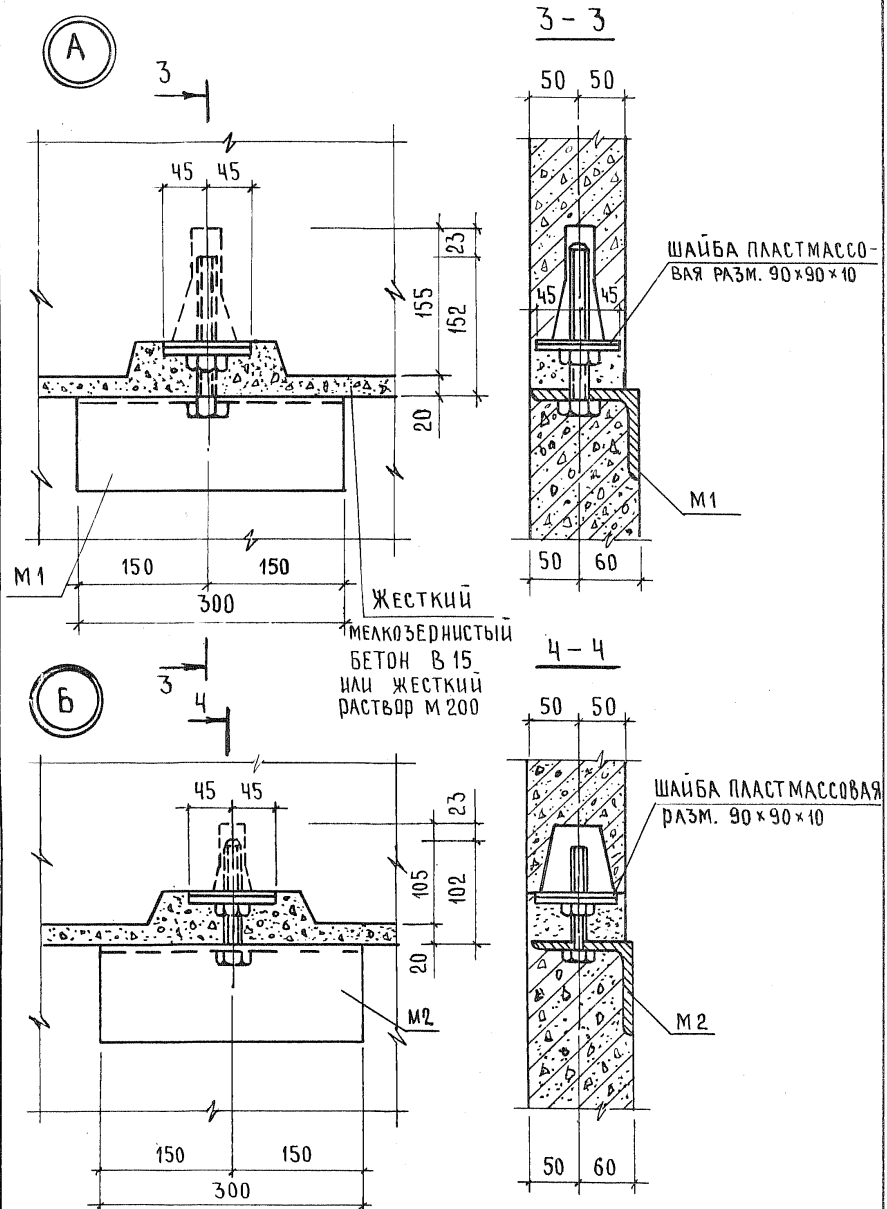

Инв. № подл. | Подпись и дата | Взам. инв. №

1.189.1-9.5 00 0000 Д1

Лист 5

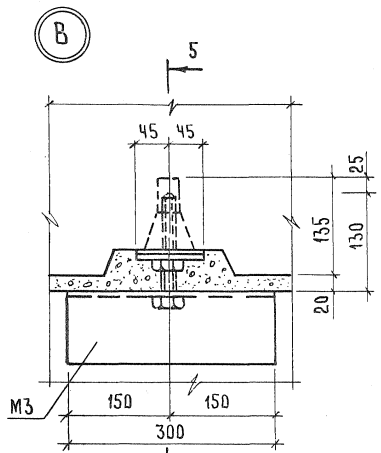

Деталь ограждения отверстий плиты перекрытия ПЛ29.19

Деталь канала для скрытой прокладки электропроводки

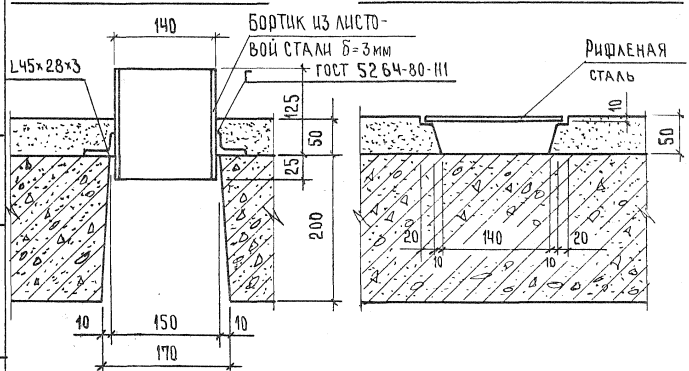

Г

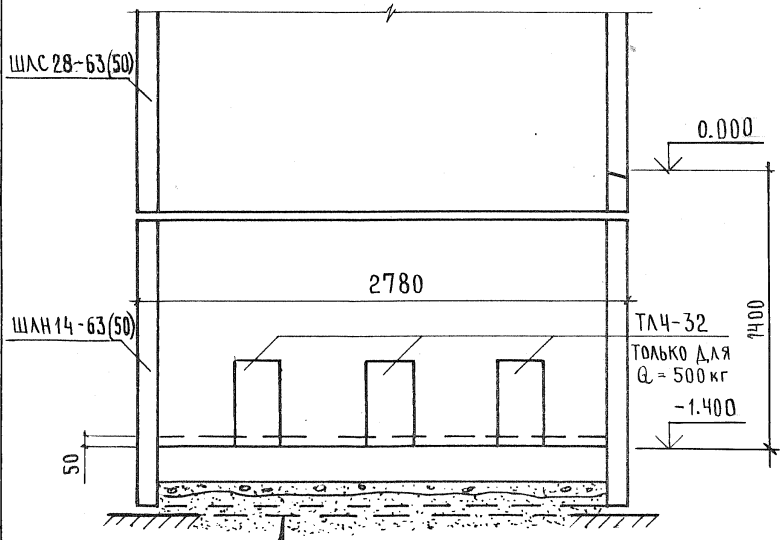

Уплотнен. песчаный грунт

Грунт уплотнен. щебнем – 50 мм

Монолитная ж.б. плита – 200 мм

Цементный раствор - 50 мм (только для лифта Q=500 кг)

Формат	Зона	Поз.	Обозначение	Наименование	Кол.	Примечание
				ДОКУМЕНТАЦИЯ		
А4			1.189.1-9.5 10 0000 СБ	Сборочный чертеж		
А4			1.189.1-9.5 000000 Д2	Узлы 1...9		
А4			1.189.1-9.5 00 0000 ТО	Техническое описание		
А4			1.189.1-9.5 00 0000 РС	Ведомость расхода стали		
А4			1.189.1-9.5 000000 РМ	Ведомость расхода материалов		
				СБОРОЧНЫЕ ЕДИНИЦЫ		
А4		1	1.189.1-9.5 110000	Блок арматурный АБ1	1	
А4		2	000700	Изделие закладное М1	1	
А4		3	-01	М2	1	
А4		4	-02	М3	1	
А4		5	000800	М4	3	
А4		6	-01	М5	3	
				МАТЕРИАЛ		
Б4		7		Бетон В15	2,35	м³

Нач.отд.	Росинский		
Н.контр.	Гиберман		
Гл.конст.	Пальман		
ГИП	Веллер		03.87
Рук.гр.	Палеес		
Ст.инж.	Шумилова		

1.189.1-9.5 10 0000

Блок средний
ШЛС 28-63/50)

Стадия	Лист	Листов
Р		1

ЦНИИЭП жилища

Инв.№ подл. | Подпись и дата | Взам. инв.№

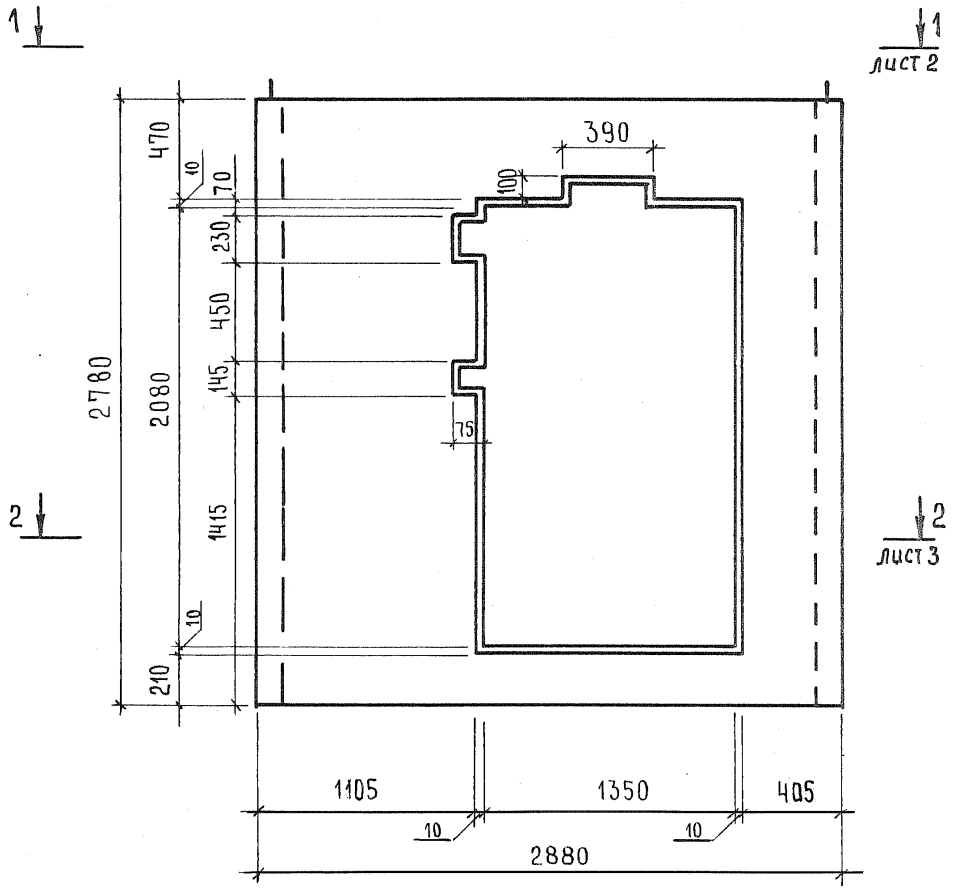

Нач. отд.	Росинский		
Н. контр.	Гиберман		
Гл. конст.	Пальман		
ГИП	Веллер		03.87
Рук. гр.	Палеес		
Ст. инж.	Шумилова		

1.189.1-9.5 100000 СБ

Блок средний
ШЛС 28-63(50)
Сборочный чертеж

Стадия	Масса	Масштаб
Р	5875	1:25
Лист 1	Листов 7	

ЦНИИЭП жилища

Инв. № подл. | Подпись и дата | Взам. инв. №

1 – 1

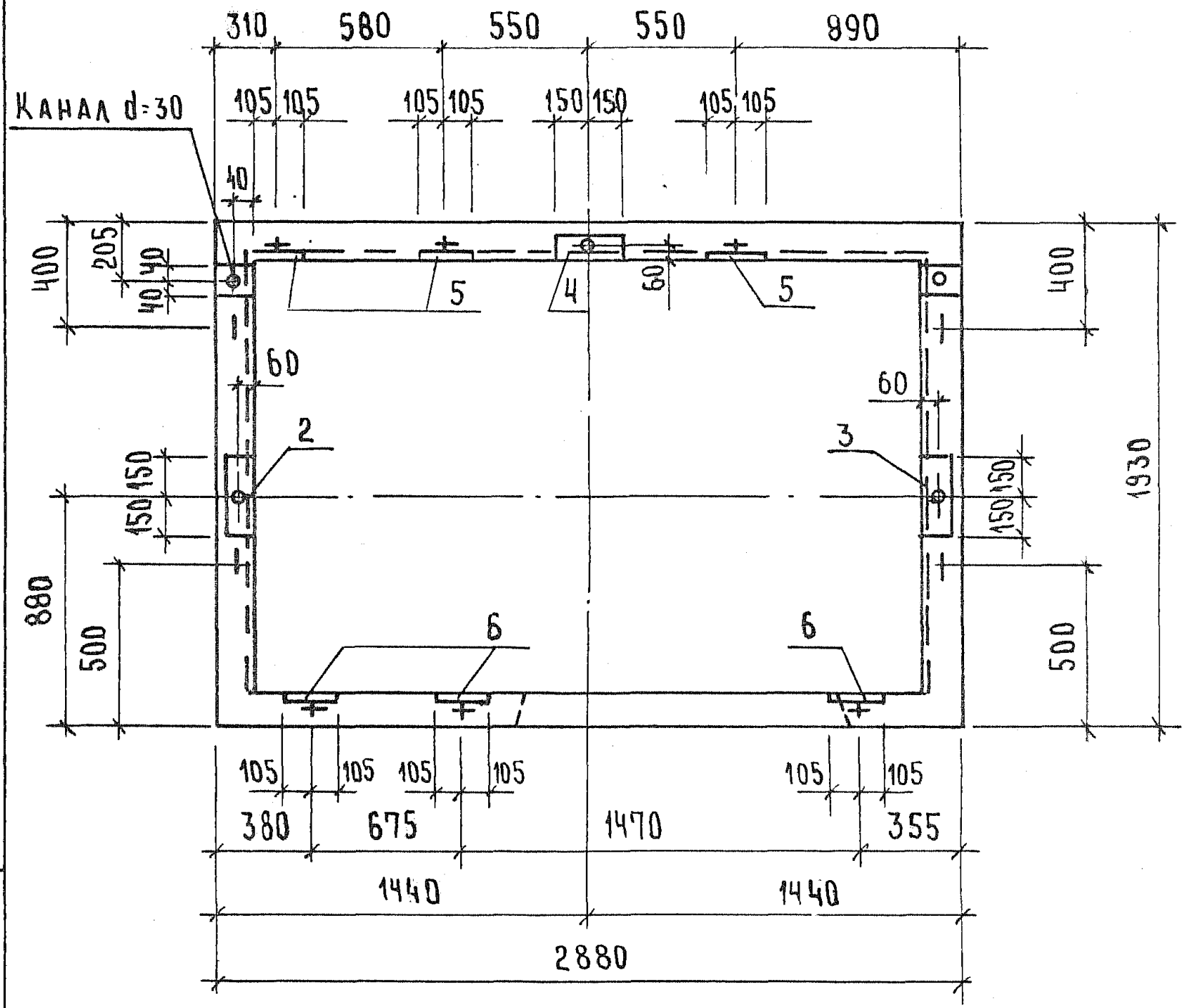

ИНВ. № ПОДЛ | ПОДПИСЬ И ДАТА | ВЗАМ. ИНВ. №

2 – 2

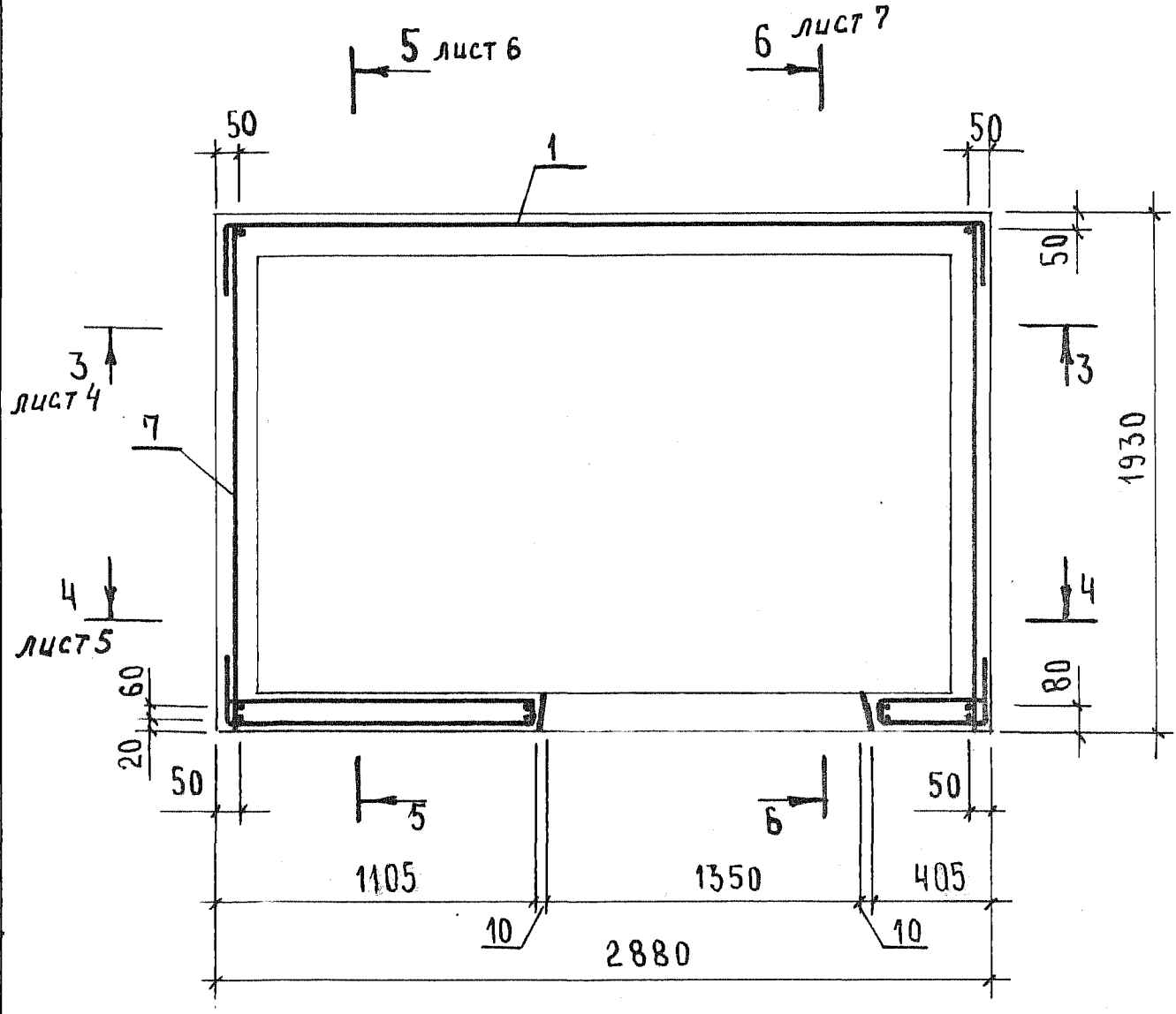

ИНВ. № ПОДЛ | ПОДПИСЬ И ДАТА | ВЗАМ. ИНВ. №

3 – 3

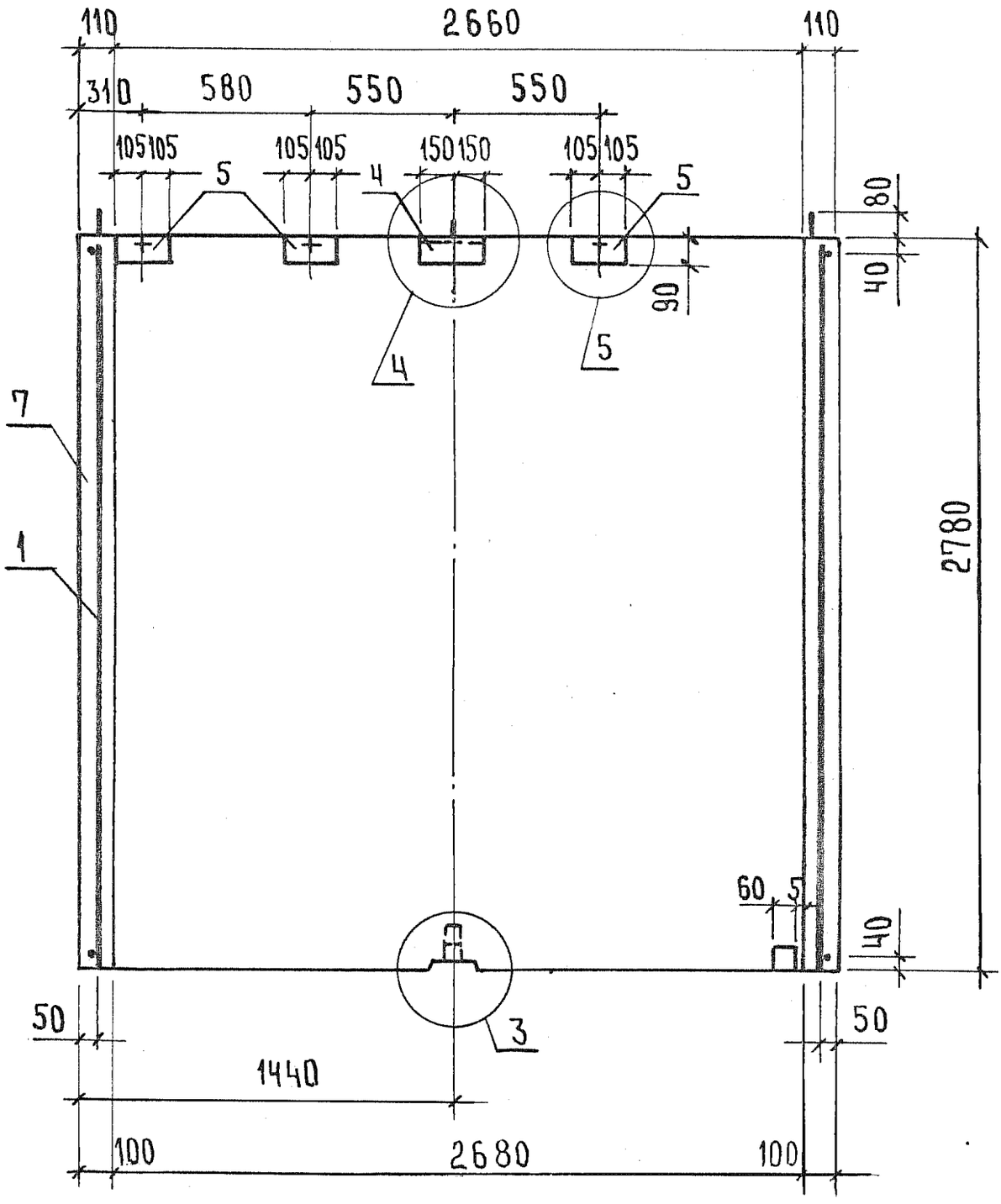

Узлы 3 ... 5 см. 1.189.1-9.5 000 000 Д2 листы 2, 3

4 – 4

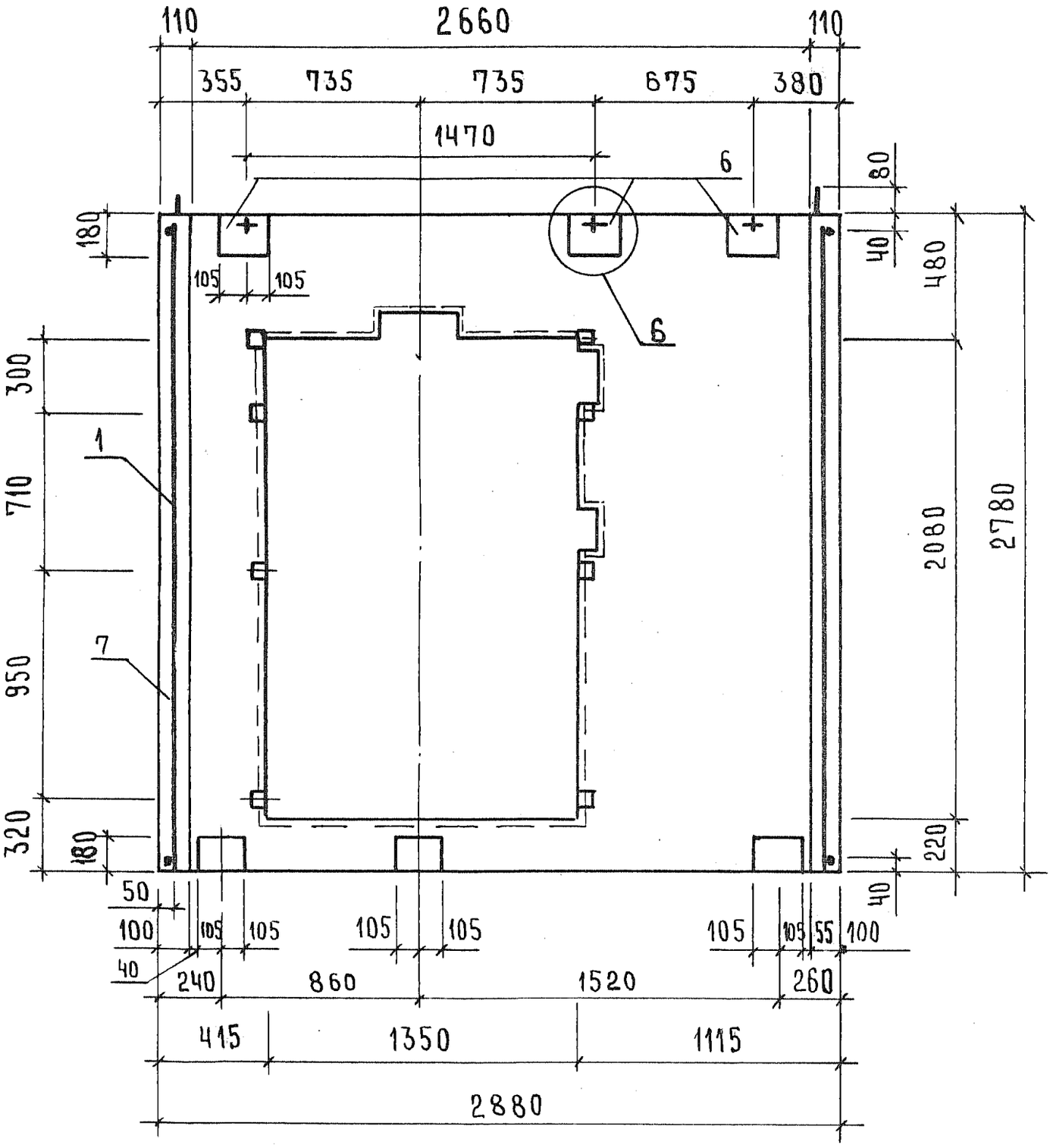

Узел 6 см. 1.189.1-9.5 000 000 Д2 лист 4

5 - 5

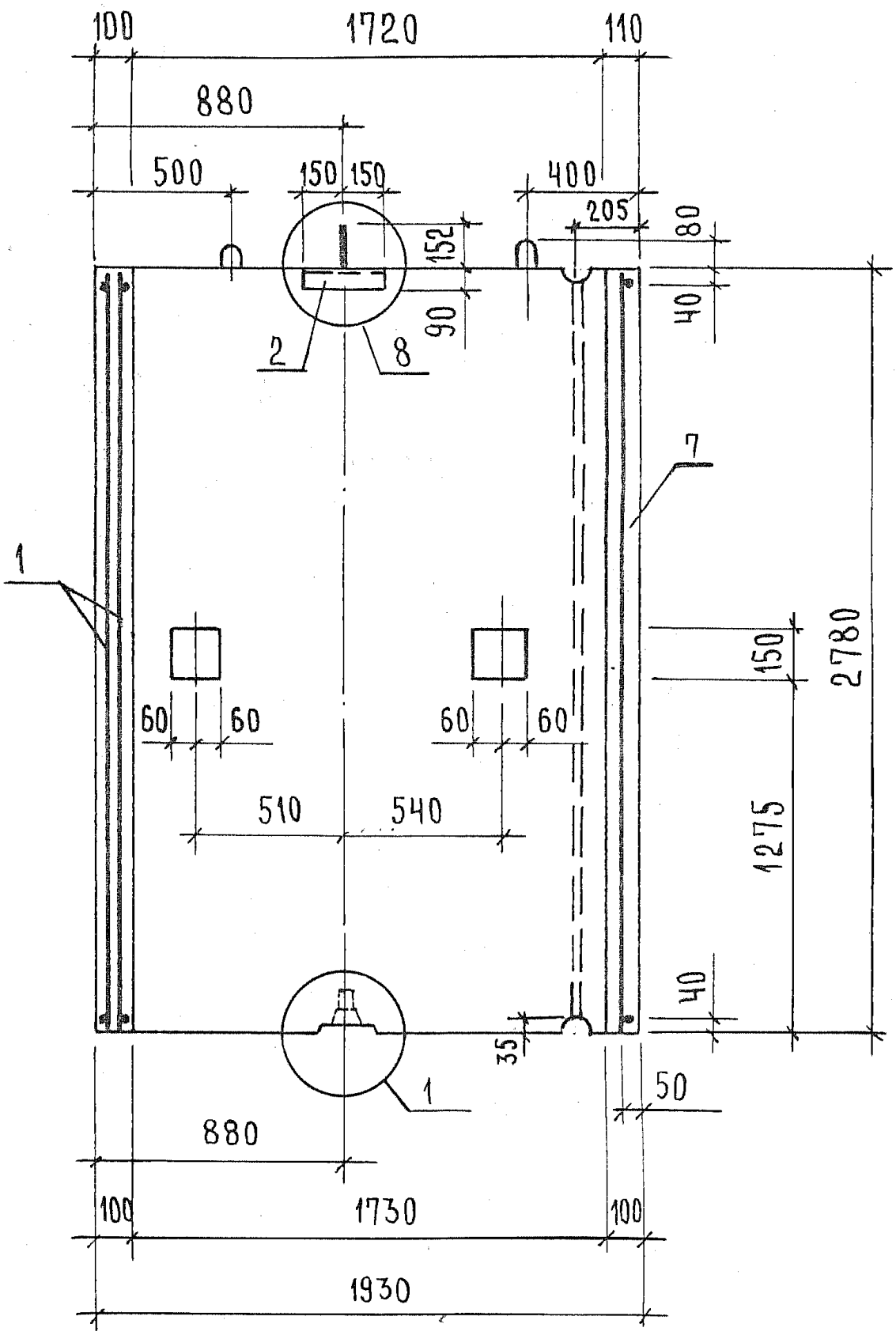

Узел 1, 8 см. 1.189.1-9.5 000000 Д2 листы 1, 5

6 - 6

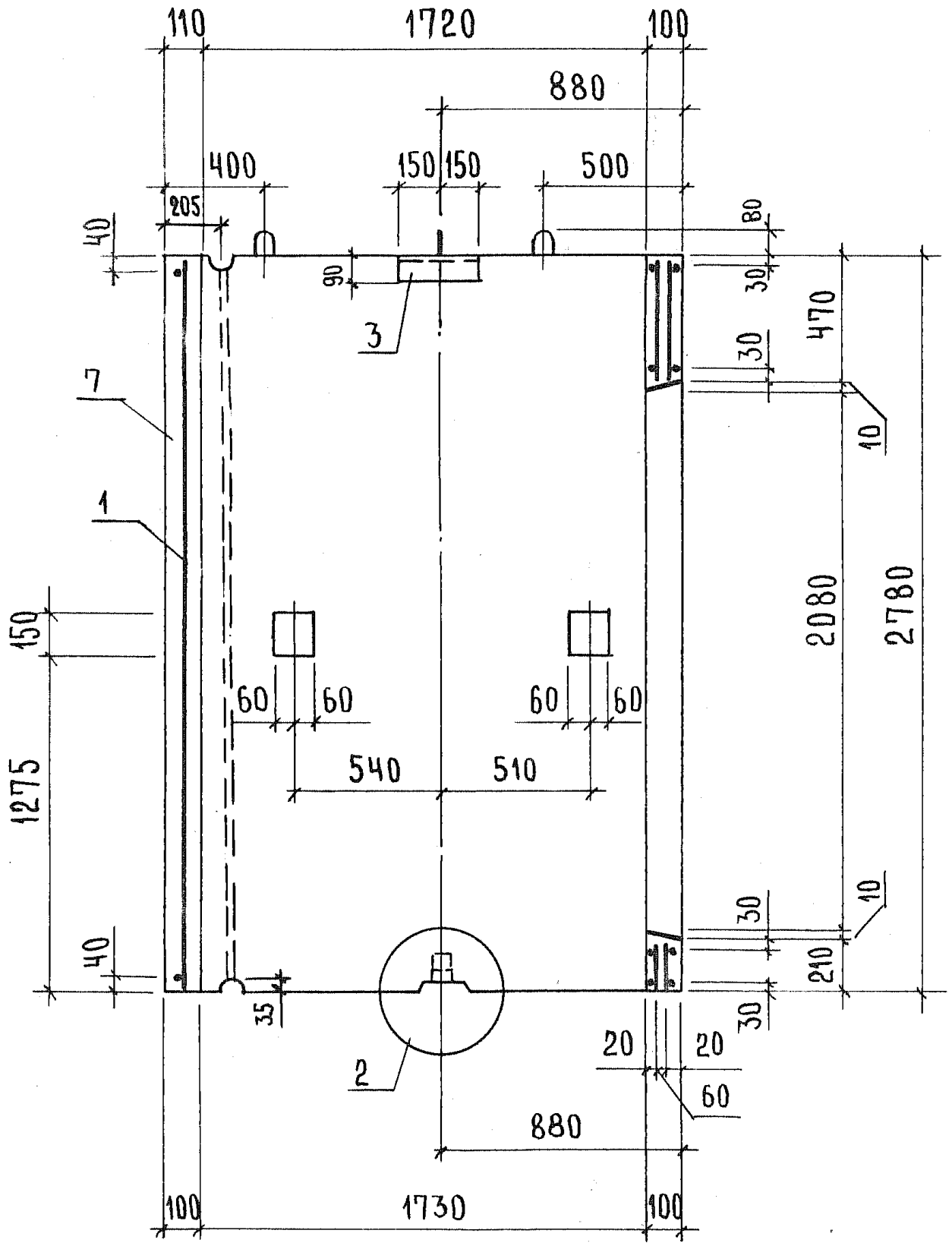

Узел 2 см. 1.189.1-9.5 000000 Д2 лист 2

Формат	Зона	Поз.	Обозначение	Наименование	Кол.	Примечание
				Документация		
А4			1.189.1-9.5 200000 СБ	Сборочный чертеж		
А4			1.189.1-9.5 000000 Д2	Узлы 1...9		
А4			1.189.1-9.5 000000 ТО	Техническое описание		
А4			1.189.1-9.5 000000 РС	Ведомость расхода стали		
А4			1.189.1-9.5 000000 РМ	Ведомость расхода материалов		
				Сборочные единицы		
А4		1	1.189.1-9.5 210000	Блок арматурный АБ2	1	
А4		2	00 0700	Изделие закладное М1	1	
А4		3	-01	М2	1	
А4		4	-02	М3	1	
А4		5	00 0800	М4	2	
				Детали		
Б4		6	1.189.1-9.5 20 0001	ф12 AI ГОСТ 5781-82; ℓ=400	1	
				Материал		
Б4		7		Бетон В15	1,42	м³

Взам. инв. № | Подпись и дата | Инв. № подл.

Нач. отд.	Росинский		
Н. контр.	Гиберман		
Гл. конст.	Пальман		
ГИП	Веллер		03.87
Рук. гр.	Палеес		
Ст. инж.	Шумилова		

1.189.1-9.5 20 0000

Блок нижний
ШЛН 14-63(50)

Стадия	Лист	Листов
Р		1

ЦНИИЭП жилища

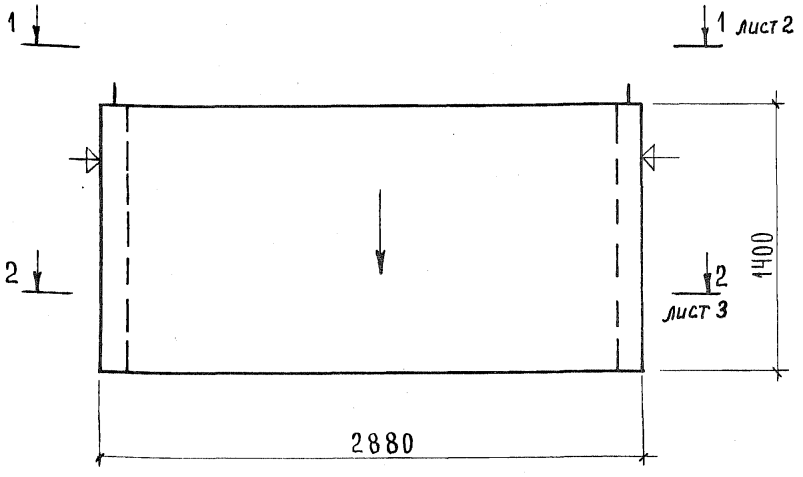

1. Нанести несмываемой краской стрелку на наружную плоскость стенки блока со стороны входа в лифт.

2. Плоскости, обозначенные знаком ⌂, должны быть гладкими, подготовленными под окраску.

				1.189.1-9:5 200000 СБ			
				Блок нижний ШЛН 14-63(50) Сборочный чертеж	Стадия	Масса	Масштаб
					Р	3450	1:25
					Лист 1	Листов 5	
Нач.отд.	Росинский				ЦНИИЭП жилища		
Н.контр.	Гиберман						
Гл.конст.	Пальман						
ГИП	Веллер		03.87				
Рук.гр.	Палеес						
Ст.инж.	Шумилова						

Инв. № подл. | Подпись и дата | Взам. инв. №

22717 28

1 – 1

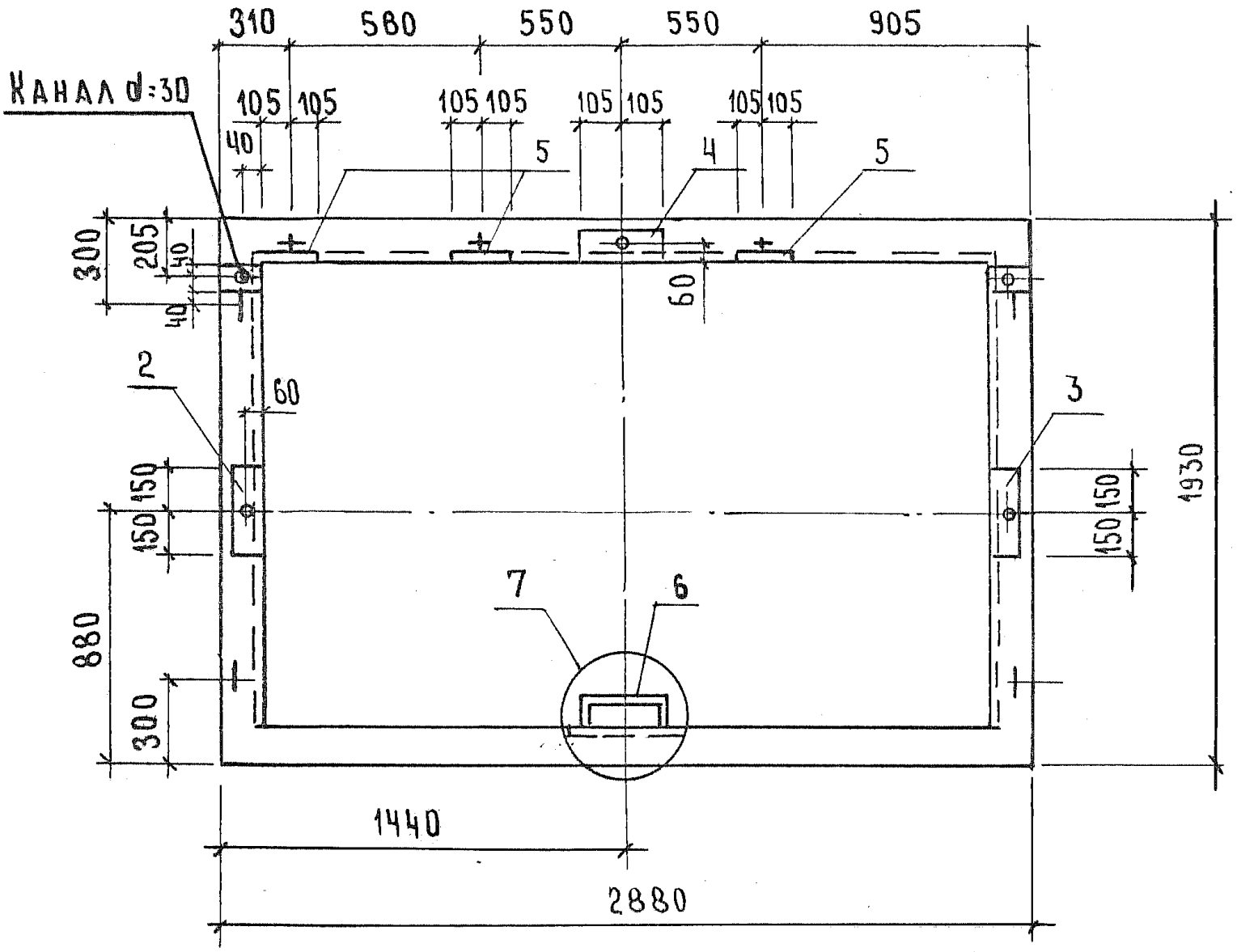

Узел 7 см. 1.189.1-9.5 000000 Д2 лист 4

2 – 2

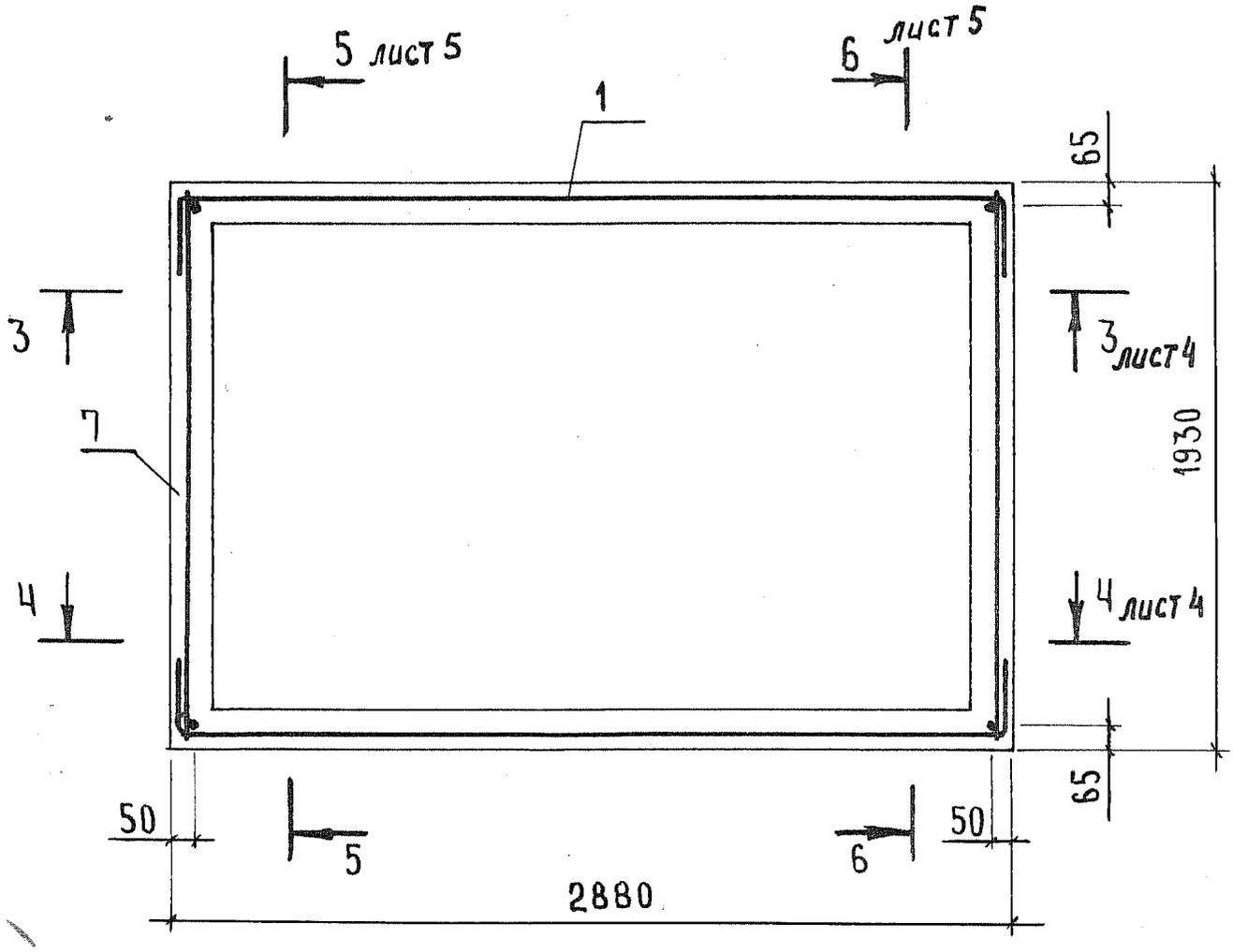

ИНВ. № ПОДЛ | ПОДПИСЬ И ДАТА | ВЗАМ. ИНВ. №

3 – 3

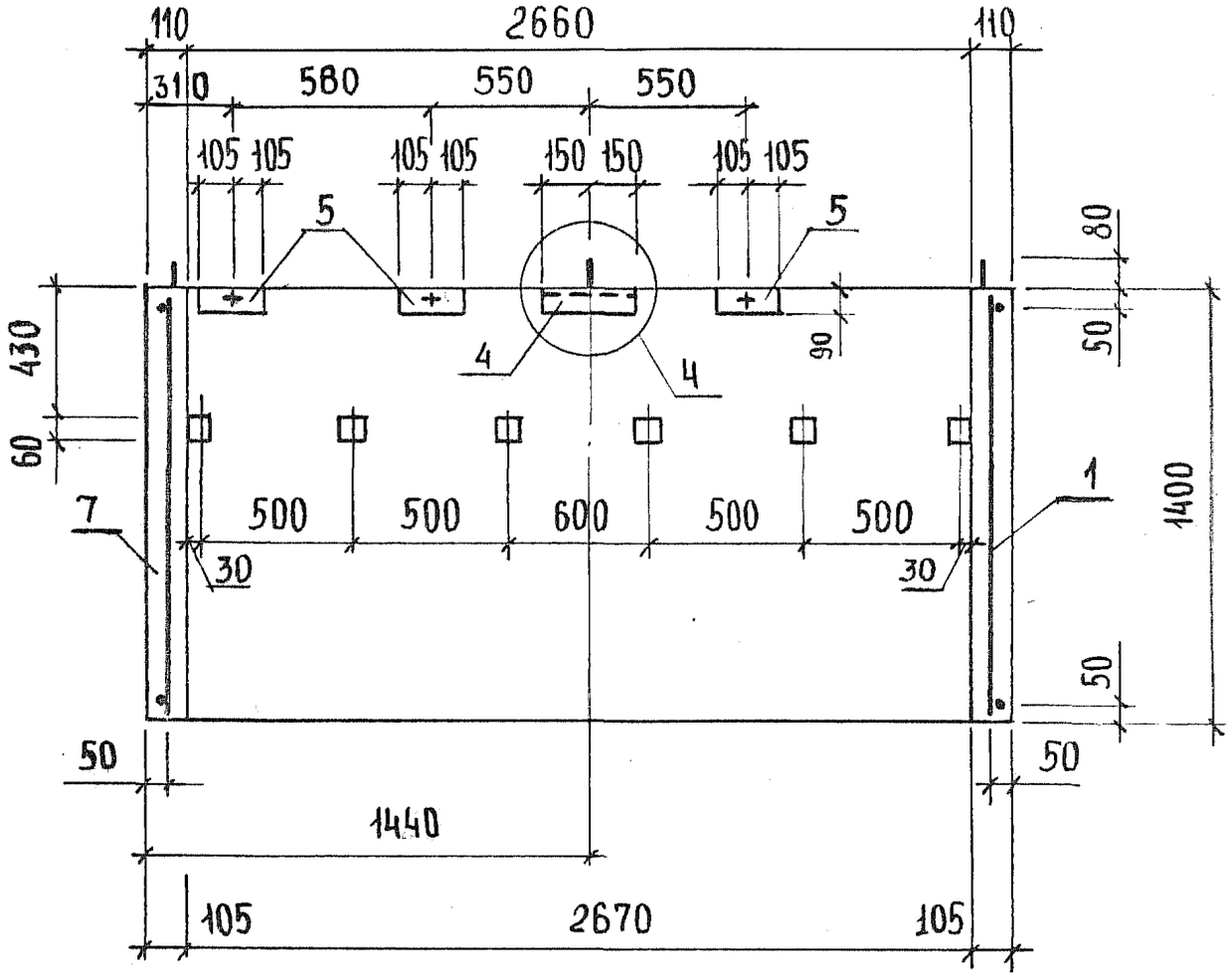

4 – 4

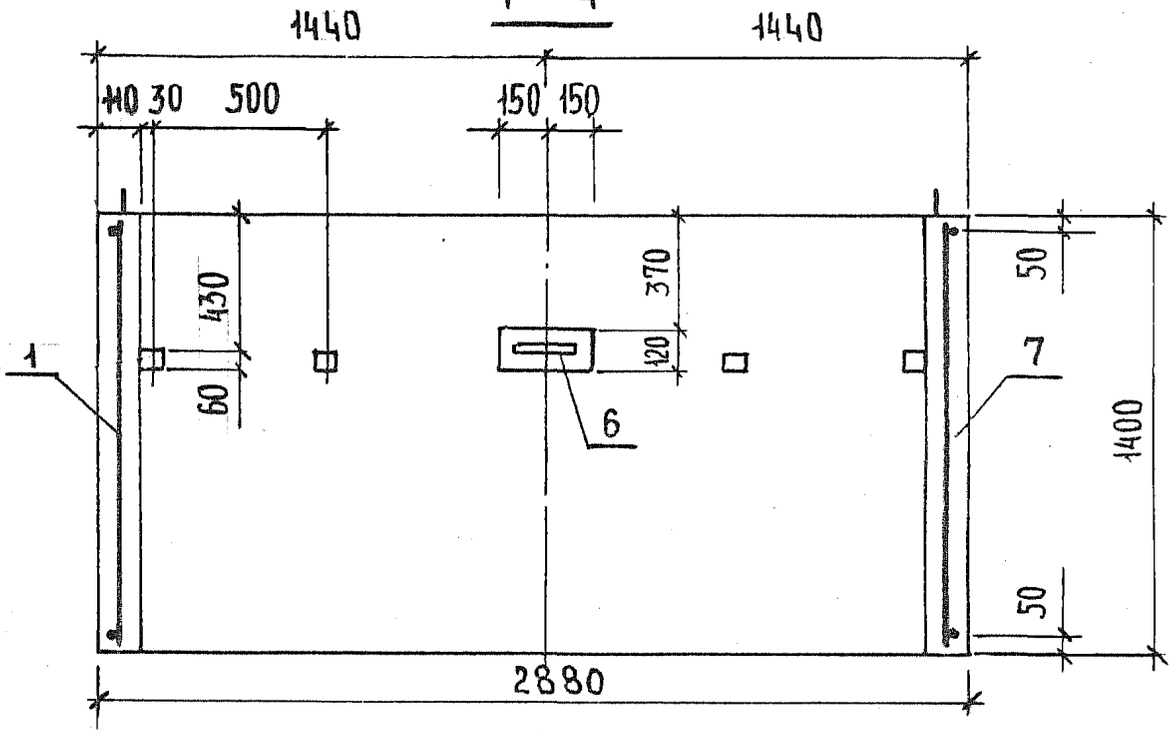

Узел 4 см. 1.189.1-9.5 000000 Д2 лист3

	1.189.1-9.5 20 0000 СБ	Лист 4

22717 31

5 – 5

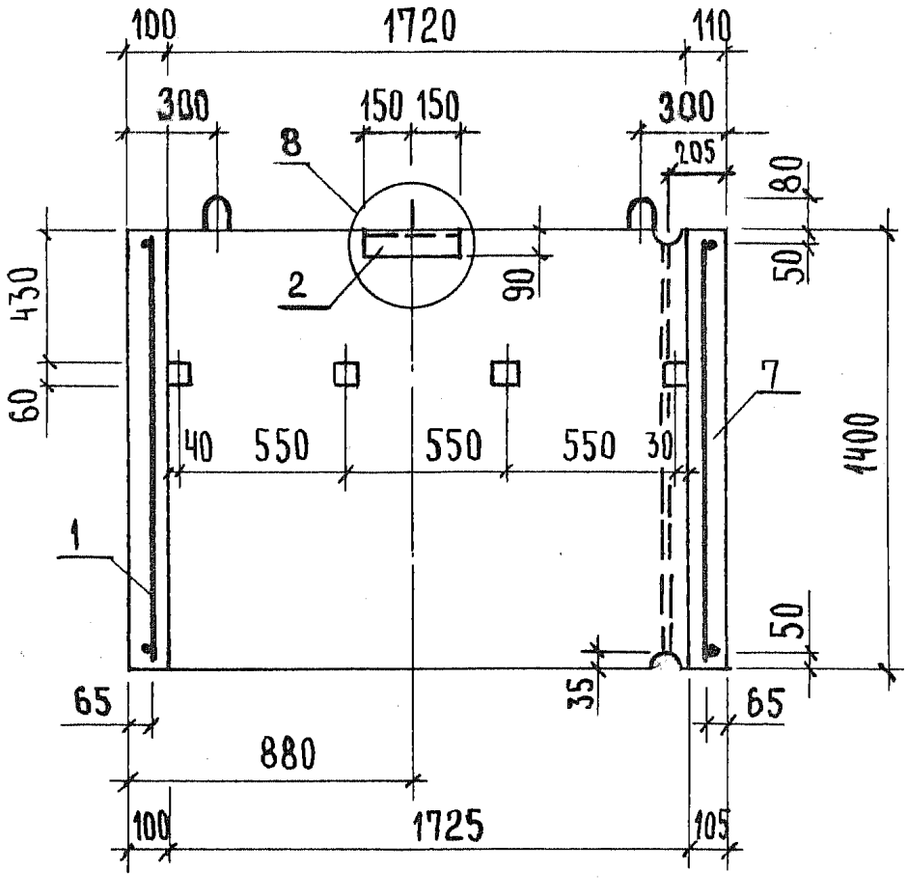

6 – 6

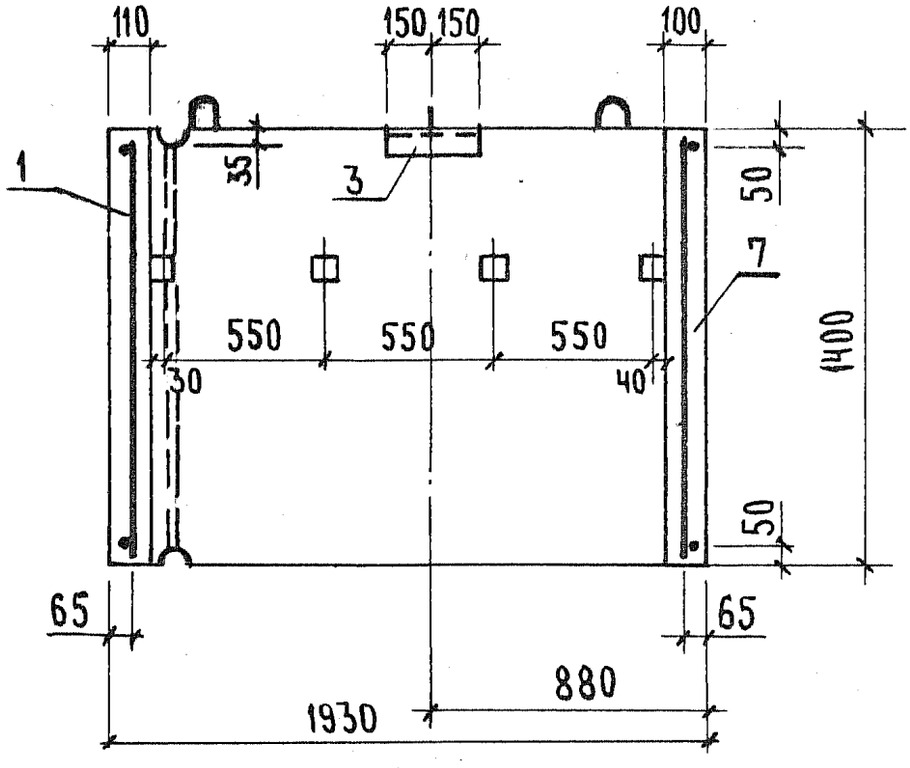

Узел 8 см. 1.189.1-9.5 000000 Д2 лист 5

Инв. № подл.	Подпись и дата	Взам. инв. №

	Лист
1.189.1 – 9.5 20 0000 СБ	5

Формат	Зона	Поз.	Обозначение	Наименование	Кол.	Примечание
				Документация		
А4			1.189.1-9.5 30 0000 СБ	Сборочный чертеж		
А4			1.189.1-9.5 00 0000 Д2	Узлы 1...9		
А4			1.189.1-9.5 00 0000 ТО	Техническое описание		
А4			1.189.1-9.5 00 0000 ВС	Ведомость расхода стали		
А4			1.189.1-9.5 00 0000 ВМ	Ведомость расхода материалов		
				Сборочные единицы		
А4		1	1.189.1-9.5 31 0000	Блок арматурный АБ3	1	
А4		2	00 0800-02	Изделие закладное М9	3	
А4		3		М10	3	
				Материал		
БЧ		Ч		Бетон В15	0,94	м³

Нач. отд.	Росинский		
Н. контр.	Гиберман		
Гл. конст.	Пальман		02.83
ГИП	Веллер		
Рук. гр.	Палеес		
Ст. инж.	Шумилова		

1.189.1-9.5 30 0000 СБ

Блок верхний ШЛВ 9-63(50)

Стадия	Лист	Листов
Р		1

ЦНИИЭП жилища

Инв. № подл. | Подпись и дата | Взам. инв. №

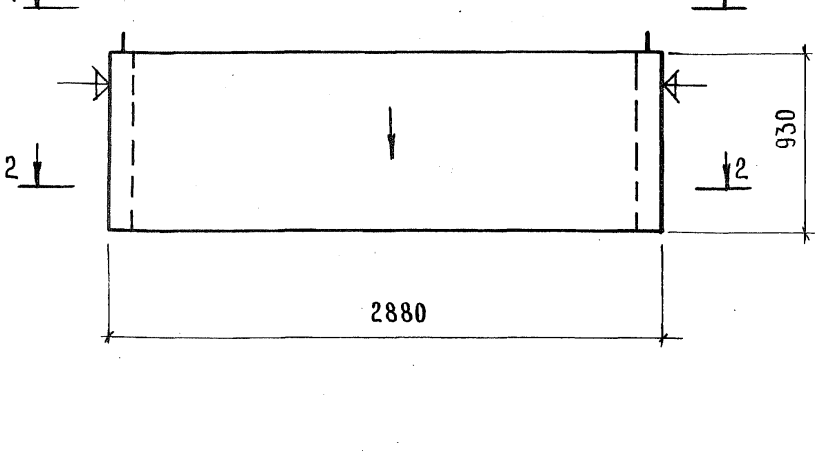

1. Нанести несмываемой краской стрелку на наружную плоскость стенки блока со стороны входа в лифт.

2. Плоскости, обозначенные знаком ▽, должны быть гладкими, подготовленными под окраску.

Нач.отд.	Росинский		
Н.контр.	Гиберман		
Гл.конст.	Пальман		
ГИП	Веллер		03.89
Рук.гр.	Палеес		
Ст.инж.	Шумилова		

1.189.1-9.5 30 0000 СБ

Блок верхний
ШЛВ 9-63 (50)
Сборочный чертеж

Стадия	Масса	Масштаб
Р	2350	1:25
Лист 1	Листов 5	

ЦНИИЭП жилища

Взам. инв. № | Подпись и дата | Инв. № подл.

1 – 1

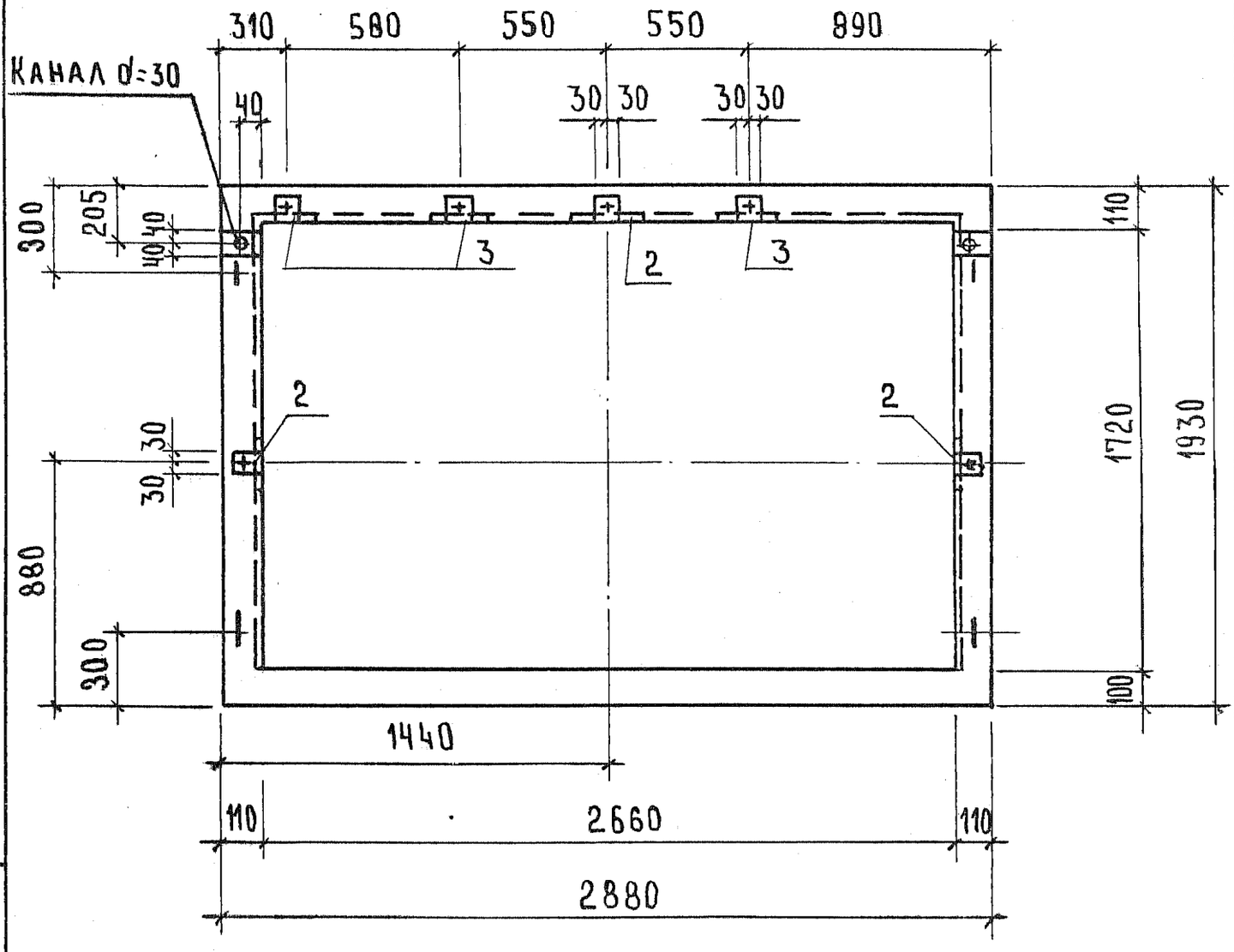

Инв. № подл.	Подпись и дата	Взам. инв. №

1.189.1–9.5 30 0000 СБ	Лист 2

2 – 2

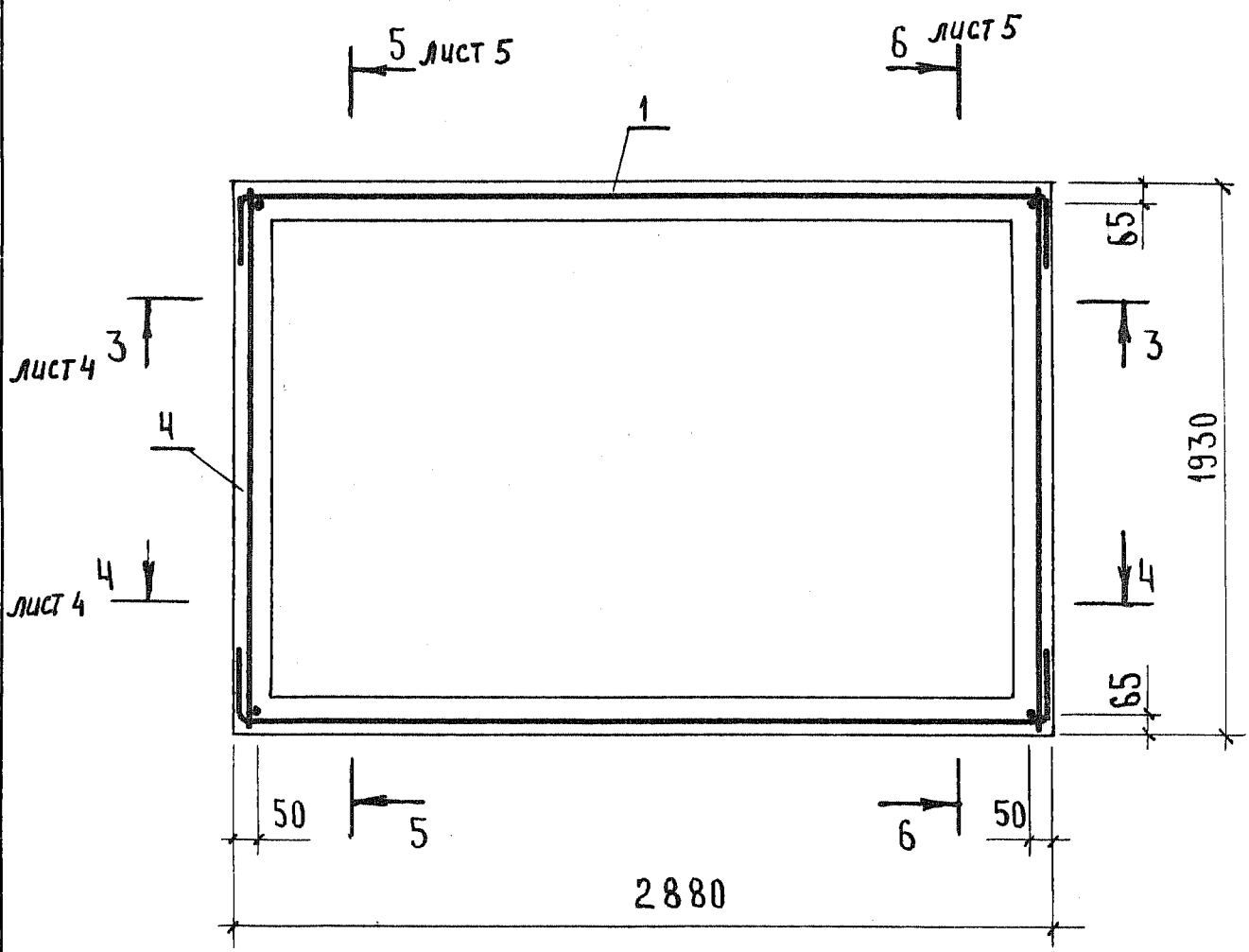

3 - 3

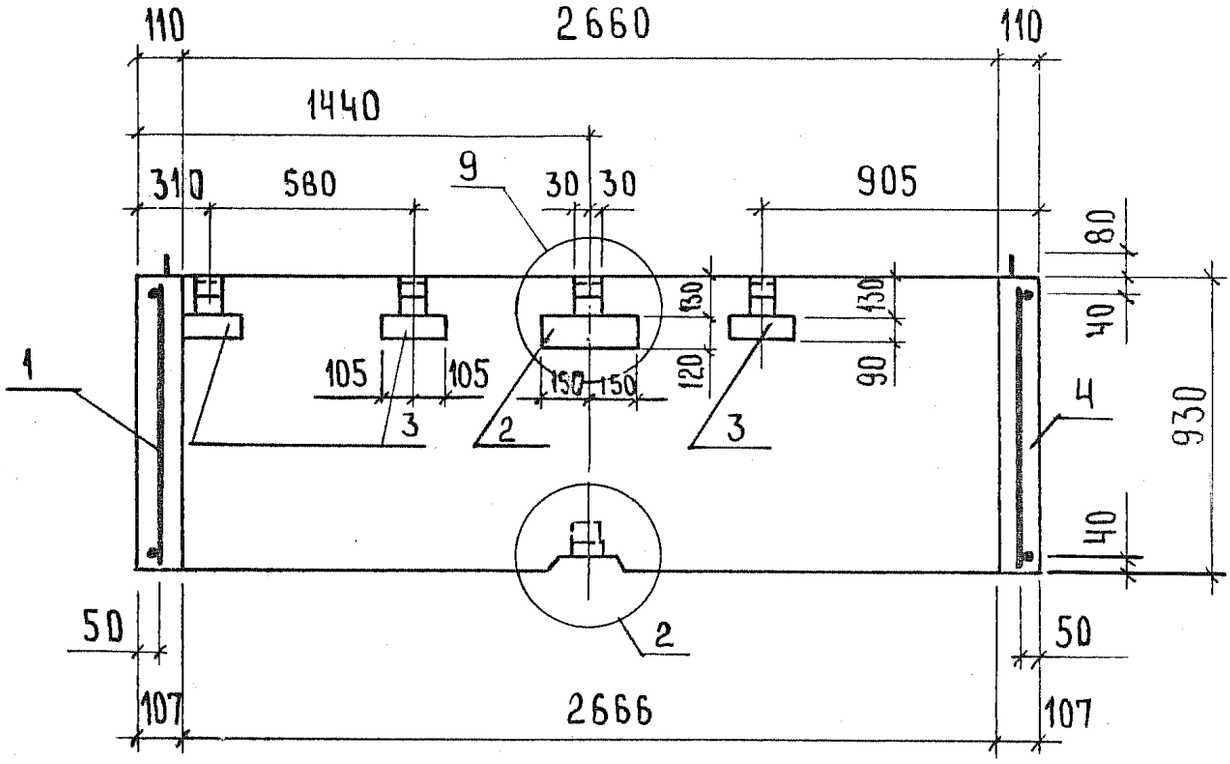

4 - 4

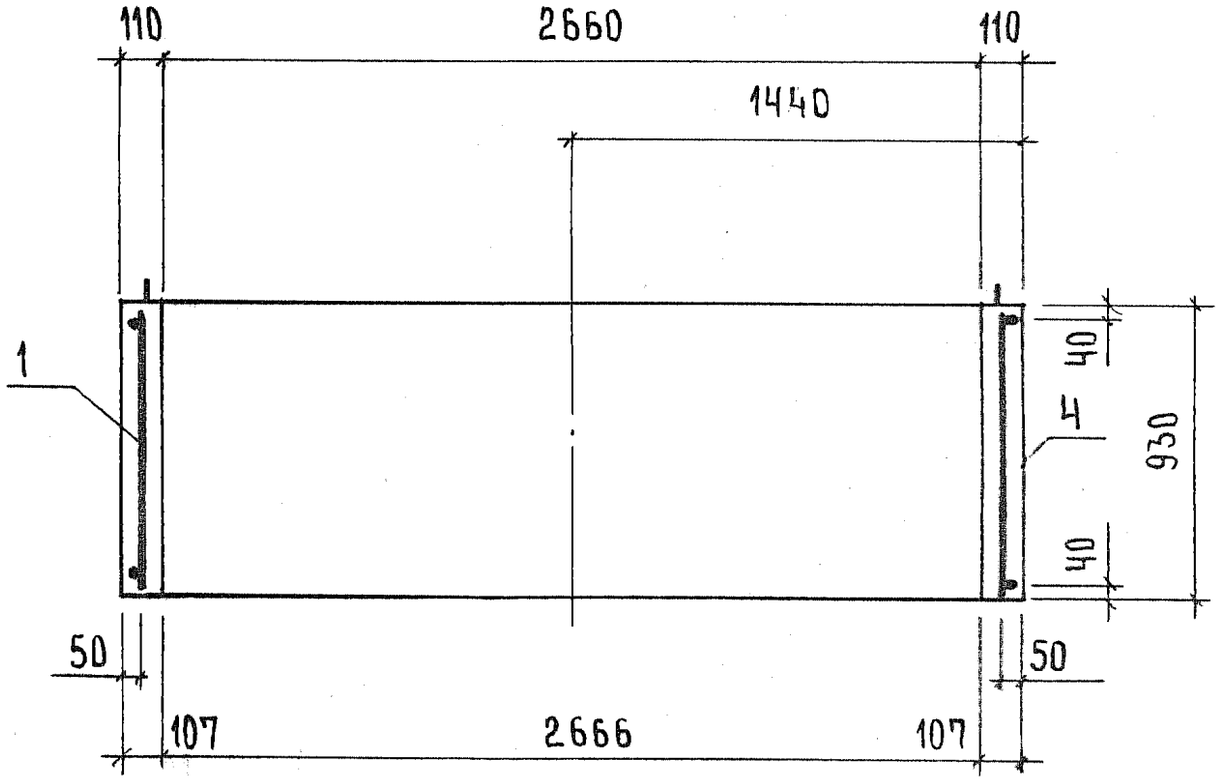

Узлы 2,9 см. 1.189.1-9.5 000000 Д2 листы 2,5

1.189.1- 9.5 30 0000 СБ	Лист 4

ИНВ. № ПОДЛ. | ПОДПИСЬ И ДАТА | ВЗАМ. ИНВ. №

5 – 5

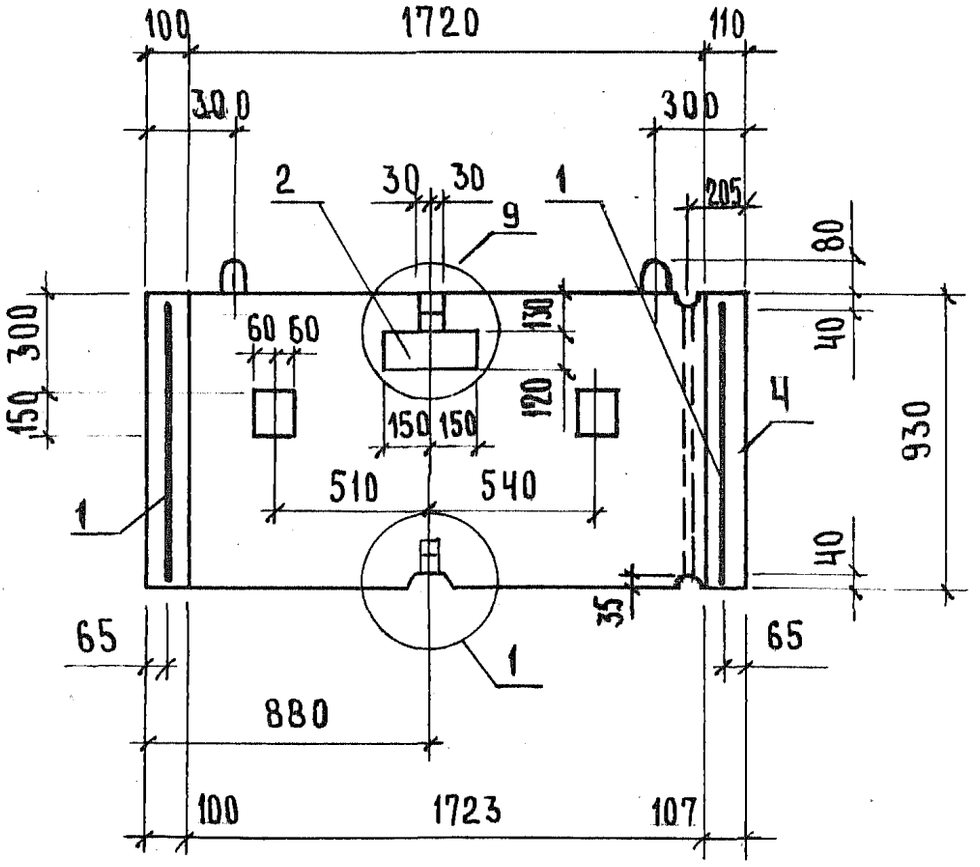

6 – 6

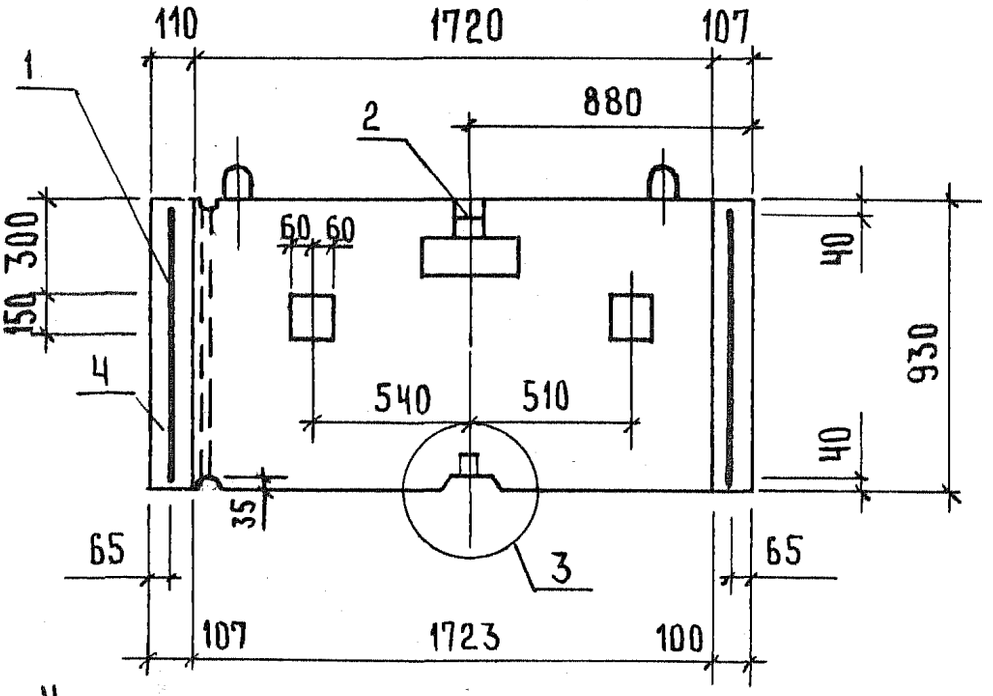

Узлы 1, 3, 9 см. 1.189.1-9.5 000 000 Д2 листы 1, 2, 5

	1.189.1 – 9.5 30 0000	Лист 5

Инв. № подл. | Подпись и дата | Взам. инв. №

Формат	Зона	Поз.	Обозначение	Наименование	Кол.	Приме-чание
				Документация		
А4			1.189.1-9.5 400000 СБ	Сборочный чертеж		
А4			1.189.1-9.5 000000 ТО	Техническое описание		
А4			1.189.1-9.5 000000 рс	Ведомость расхода стали		
А4			1.189.1-9.5 000000 рм	Ведомость расхода материалов		
				Сборочные единицы		
А4		1	1.189.1-9.5 410000	Блок арматурный АБ4	1	
				Материал		
Б4		2		Бетон В15	1,06	м^3

Нач. отд.	Росинский		
Н. контр.	Гиберман		
Гл. конст.	Пальман		
ГИП	Веллер		03.89
Рук. гр.	Палеес		
Ст. инж.	Шумилова		

1.189.1-9.5 400000

Плита перекрытия ПЛ 29.19

Стадия	Лист	Листов
Р		1

ЦНИИЭП жилища

Взам. инв. № | Подпись и дата | Инв. № подл.

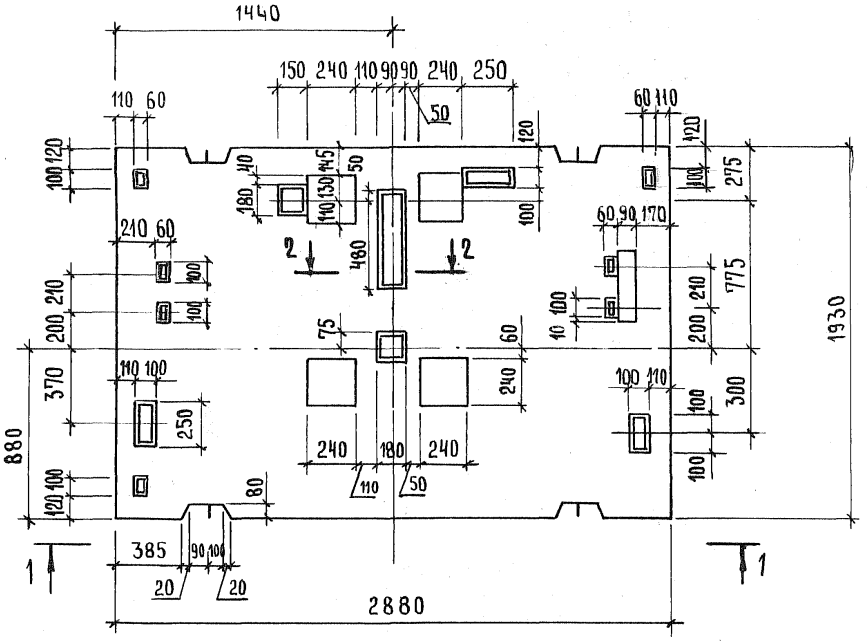

1-1

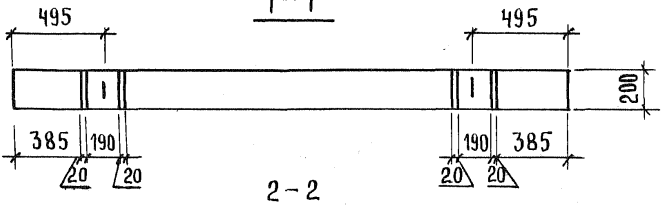

2-2

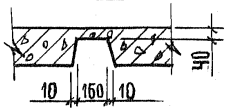

Нач. отд.	Росинский		
Н. контр.	Гиберман		
Гл. конст.	Пальман		
ГИП	Веллер		03.87
Рук. гр.	Палеес		
Ст. инж.	Шумилова		

1.189.1-9.5 40 0000 СБ

Плита перекрытия
ПЛ 29.19
Сборочный чертеж

Стадия	Масса	Масштаб
Р	2650	1:25
Лист 1	Листов 2	

ЦНИИЭП жилища

Взам. инв. № | Подпись и дата | Инв. № подл.

Схема армирования

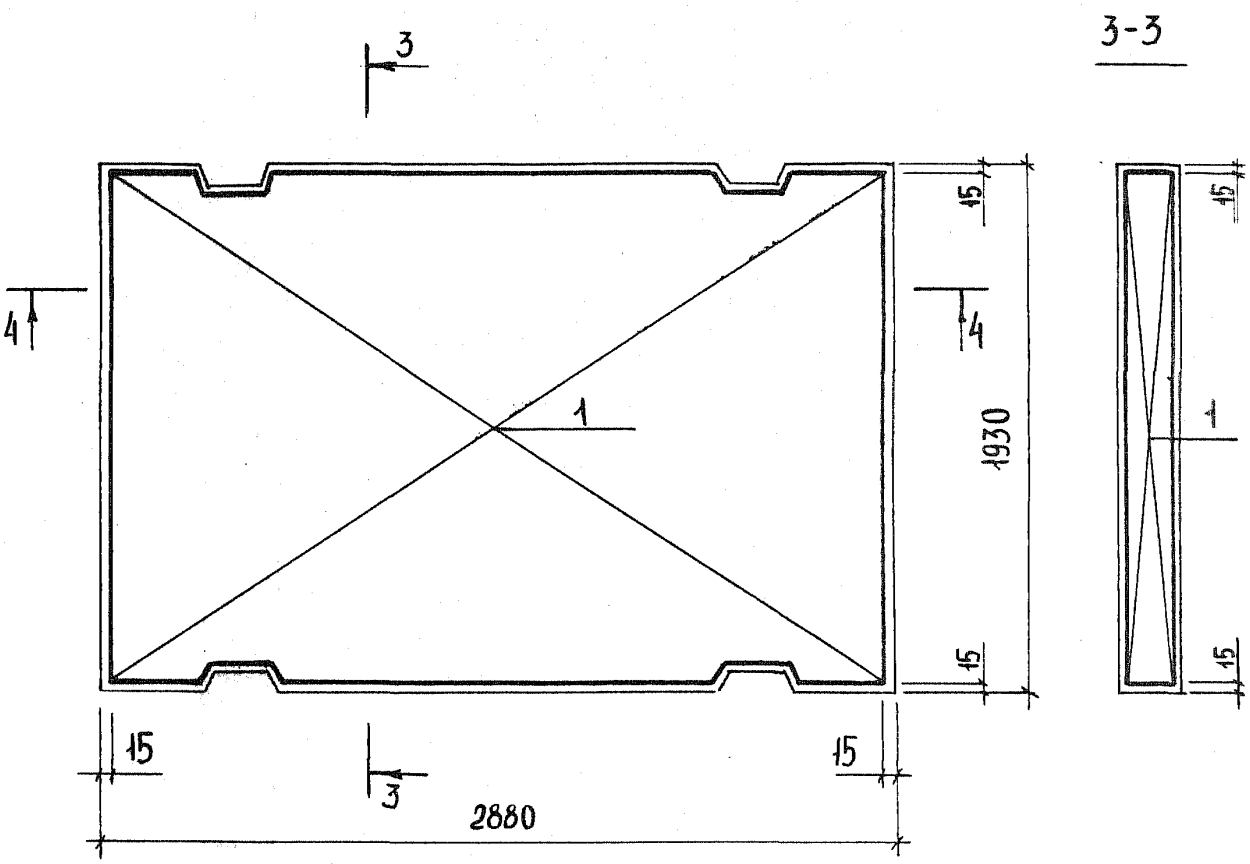

4 – 4

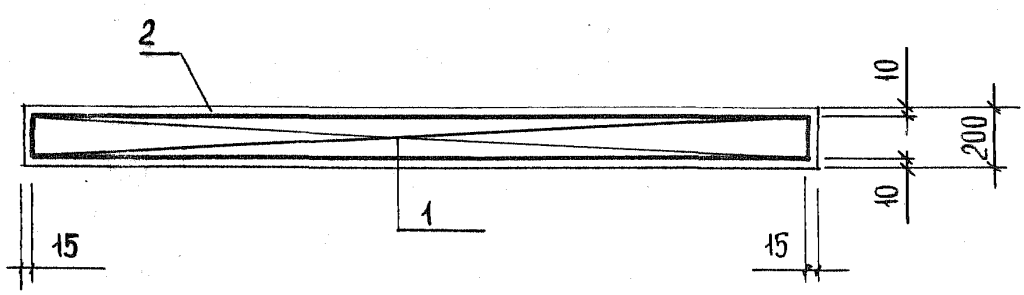

ИНВ.№ ПОДЛ. | ПОДПИСЬ И ДАТА | ВЗАМ. ИНВ.№

Формат	Зона	Поз.	Обозначение	Наименование	Кол.	Примечание
				Документация		
А4			1.189.1-9.5 500000 СБ	Сборочный чертеж		
А4			1.189.1-9.5 00 0000 ТО	Техническое описание		
А4			1.189.1-9.5 00 0000 РС	Ведомость расхода стали		
А4			1.189.1-9.5 000000 РМ	Ведомость расхода материалов		
				1.189.1-9.5 500000		ПАм 27.17-63
				Сборочные единицы		
А4		1	1.189.1-9.5 000400	Сетка С11	1	
А4		2	000000 -02	Изделие закладное М13	2	
А4		3	-03	М14	2	
А4		4	-04	М15	1	
				Детали		
Б4		5	1.189.1-9.5 500001	ф10 AIII ГОСТ 5781-82		
				ℓ=250	10	0,154 кг
				Материал		
Б4		6		Бетон В12,5	0,93	м^3
				1.189.1-9.5 500000-01		ПАм 27.17-50
				Сборочные единицы		
А4		1	1.189.1-9.5 000400	Сетка С11	1	
				Материал		
Б4		6		Бетон В12,5	0,93	м^3

Взам. инв. № | Подпись и дата | Инв. № подл.

Нач. отд.	Росинский	
Н. контр.	Гиберман	
Гл. конст.	Пальман	
Гип	Беллер	
Рук. гр.	Палеес	
Ст. инж.	Шумилова	

1.189.1-9.5 500000

Плита приямка монолитная
ПАм 27.17-63
ПАм 27.17-50

Стадия	Лист	Листов
Р		1

ЦНИИЭП жилища

Рис. 1

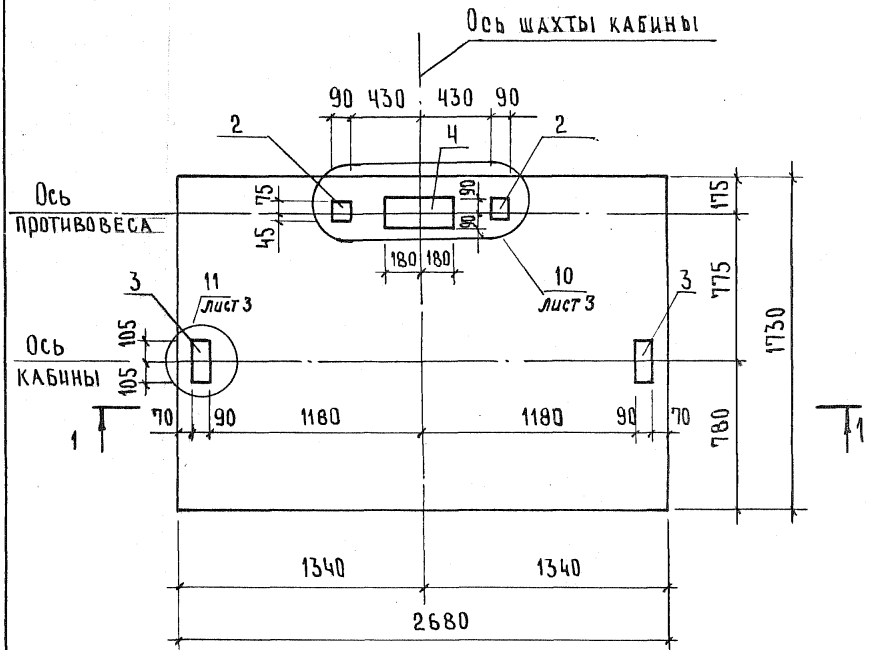

1 – 1

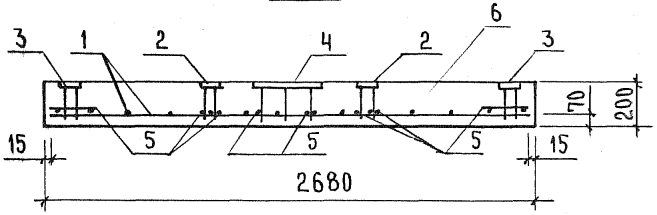

			1.189.1 – 9.5 50 0000 СБ
Нач. отд.	Росинский		Плита приямка монолитная ПЛм 27.17-63; ПЛм 27.17-50 Сборочный чертеж
Н. контр.	Гиберман		
Гл. конст.	Пальман		
ГИП	Веллер	03.84	
Рук. гр.	Палеес		
Ст. инж.	Шумилова		

Стадия	Масса	Масштаб
Р	—	1:25
Лист 1	Листов 3	

ЦНИИЭП жилища

Инв. № подл. | Подпись и дата | Взам. инв. №

Рис.2

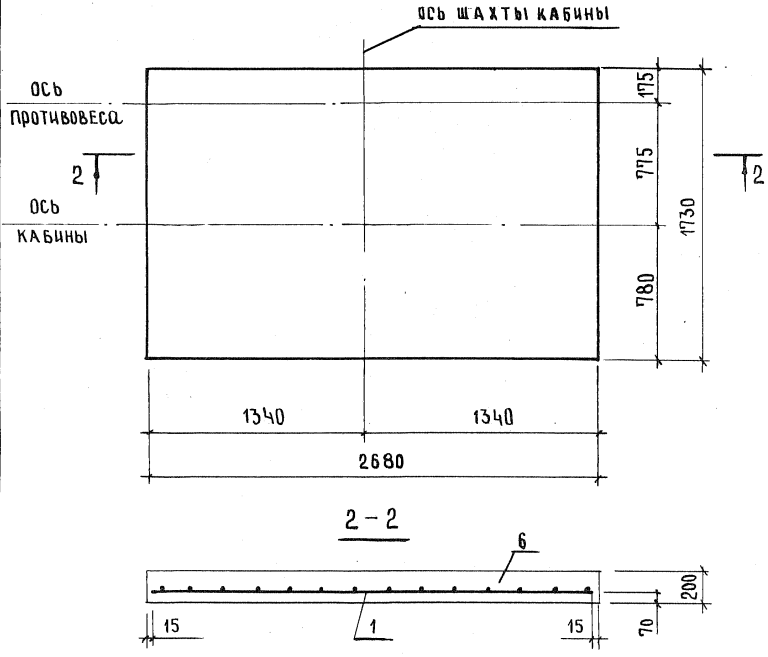

Обозначение	Марка	Рис.
1.189.1-9.5 500000	ПЛм 27.17 – 63	1
– 01	ПЛм 27.17 – 50	2

Взам. инв. № | Подпись и дата | Инв. № подл.

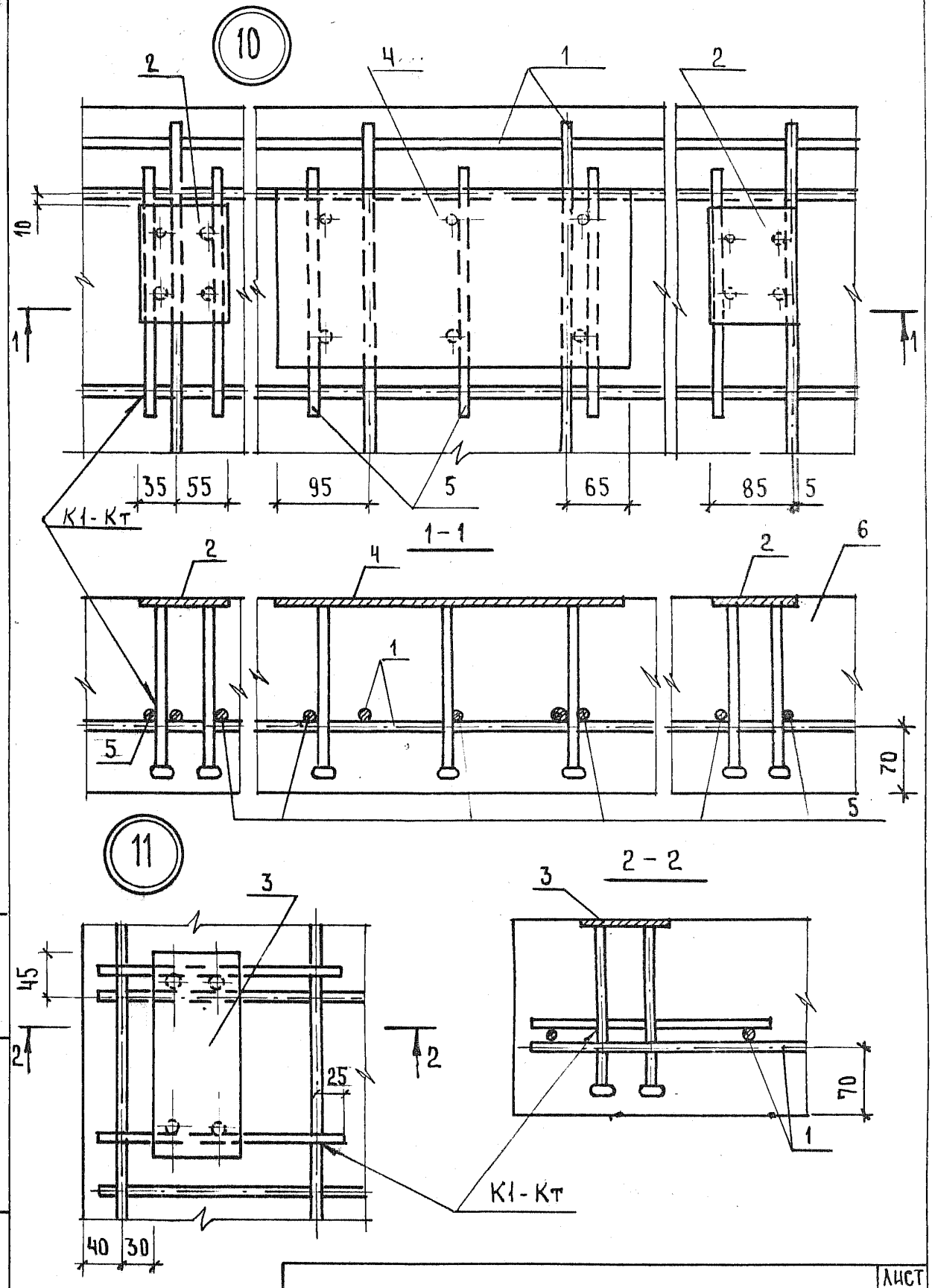

Инв. № подл.	Подпись и дата	Взам. инв. №

1.189.1-9.5 500000 СБ

Лист 3

Формат	Зона	Поз.	Обозначение	Наименование	Кол.	Примечание
				Документация		
А4			1.189.1-9.5 60 0000 СБ	Сборочный чертеж		
А4			1.189.1-9.5 000000 Д2	Узлы		
А4			1.189.1-9.5 00 0000 ТО	Техническое описание		
А4			1.189.1-9.5 00 0000 РС	Ведомость расхода стали		
А4			1.189.1-9.5 000000 РМ	Ведомость расхода материалов		
				Сборочные единицы		
				Изделие закладное		
А4		1	1.189.1-9.5 001000 - 06	М16	1	
				Материал		
Б4		2		Бетон В 12,5	0,27	м³

Нач.отд.	Росинский		
Н.контр.	Гиберман		
Гл.конст.	Пальман		
ГИП	Веллер		03.89
Рук.гр.	Палеес		
Ст.инж.	Шумилова		

1.189.1-9.5 60 0000

Тумба ТЛ4-32

Стадия	Лист	Листов
Р	1	2

ЦНИИЭП жилища

Инв.№ подл. | Подпись и дата | Взам. инв.№

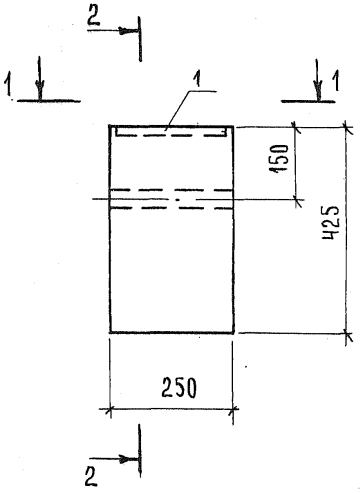

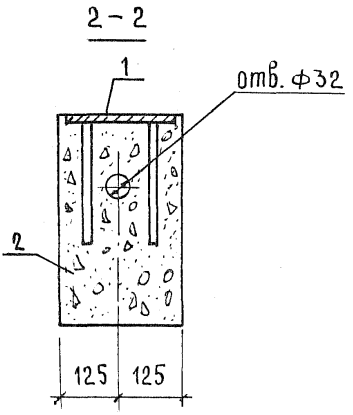

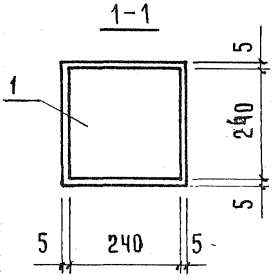

			1.189.1-9.5 60 0000
			Тумба ТЛЧ – 32 Сборочный чертеж
Стадия	Масса	Масштаб	
Р	см. табл.	1:10	
Лист	Листов 1		
ЦНИИЭП жилища			
Нач. отд.	Росинский		
Н. контр.	Гиберман		
Гл. конст.	Пальман		
ГИП	Веллер	03.88	
Рук. гр.	Палеес		
Ст. инж.	Шумилова		

Инв. № подл. | Подпись и дата | Взам. инв. №



1

Наружная грань блока

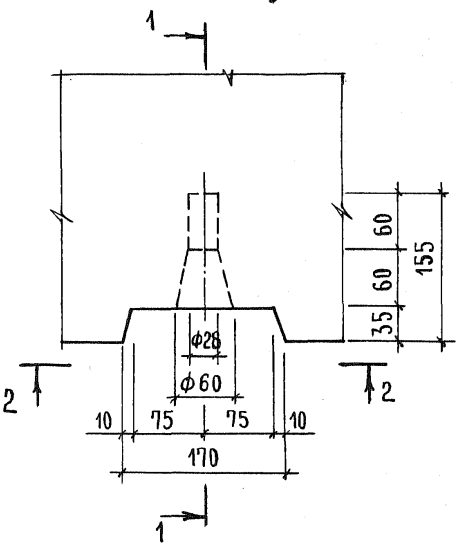

1 – 1

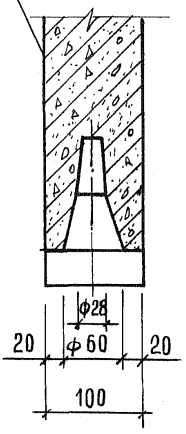

2 – 2

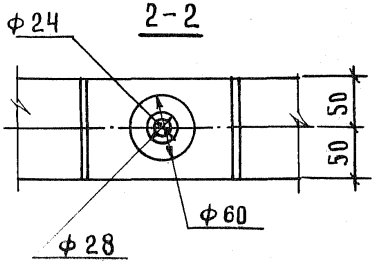

Нач. отд.	Росинский		
Н. контр.	Гиберман		
Гл. конст.	Пальман		
ГИП	Веллер		03.87
Рук. гр.	Палеес		
Ст. инж.	Шумилова		

1.189.1-9.5 000000 Д2

Узлы 1...9

Стадия	Лист	Листов
Р	1	5

ЦНИИЭП жилища

Инв. № подл. | Подпись и дата | Взам. инв. №

ИНСТИТУТ
ГО И
ЗДЕЛЬНОГО

2

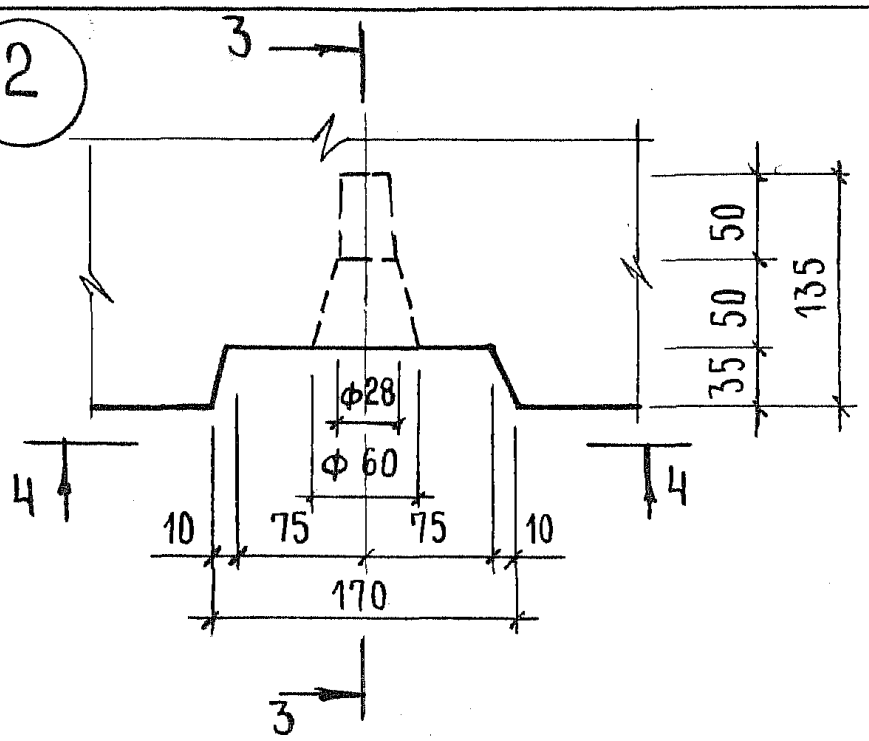

3-3

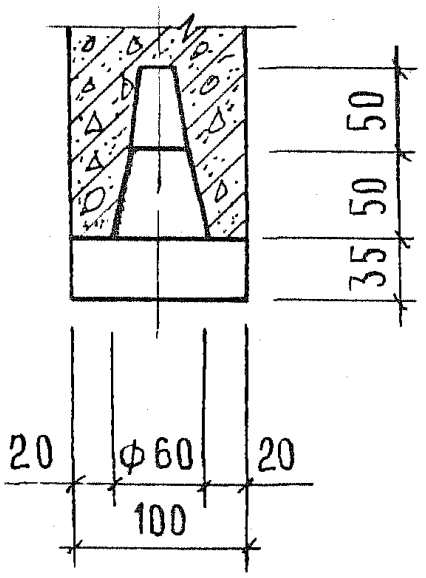

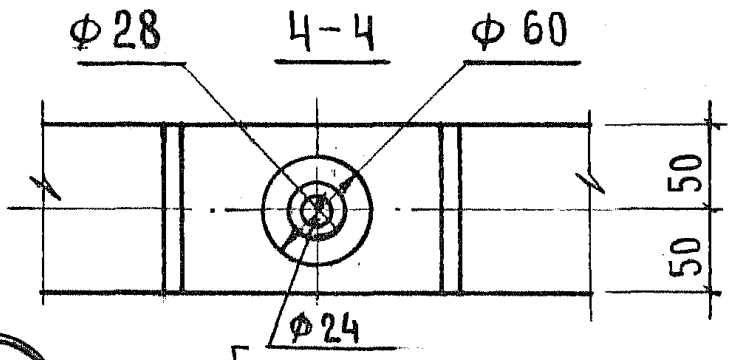

3

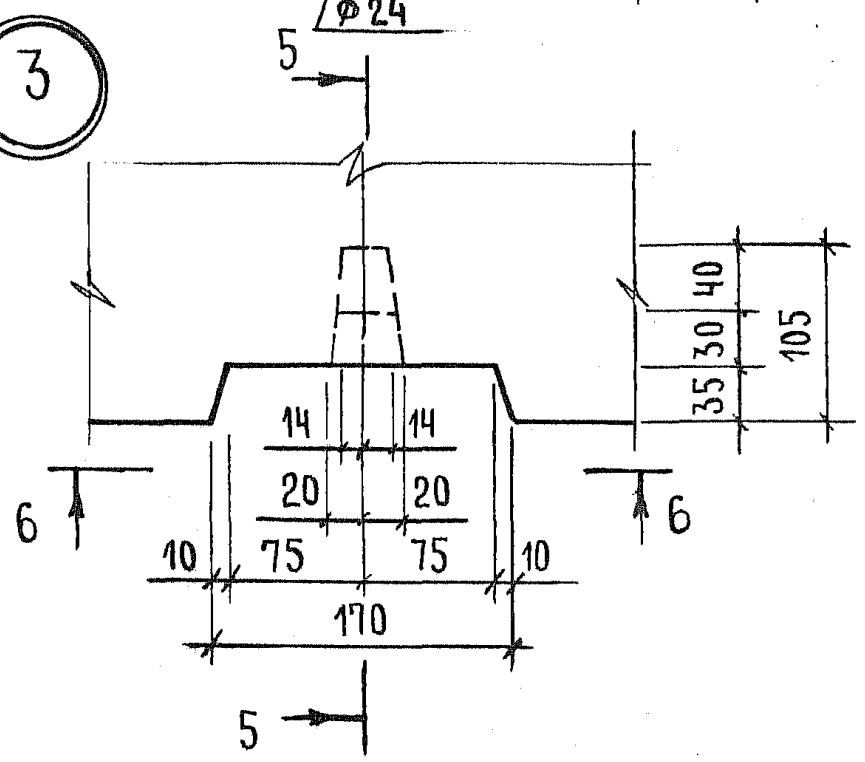

5-5

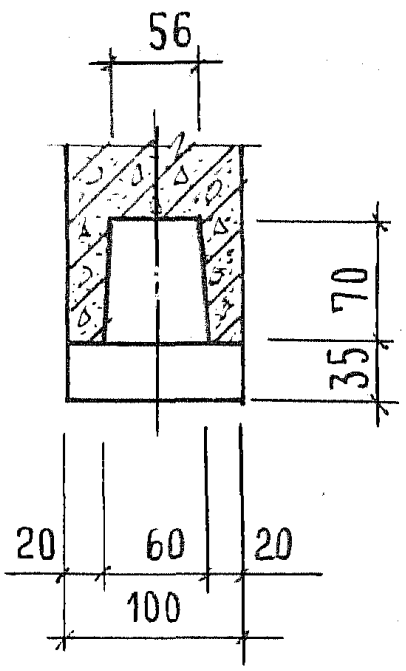

6-6

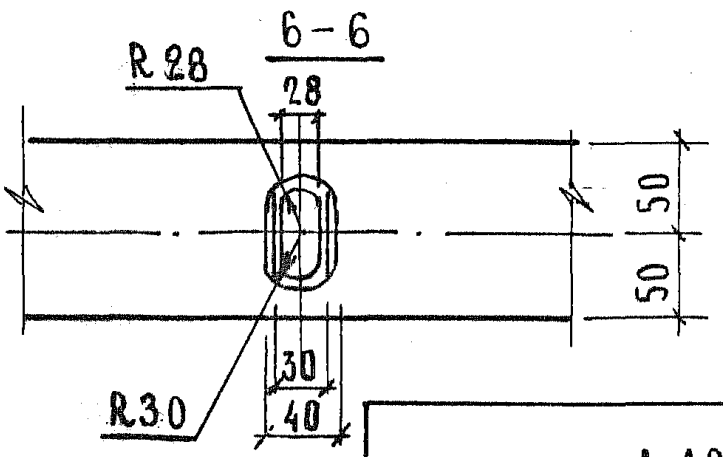

Инв. № подл.	Подпись и дата	Взам. инв. №

1.189.1-9.5 000 000 Д2

Лист 2

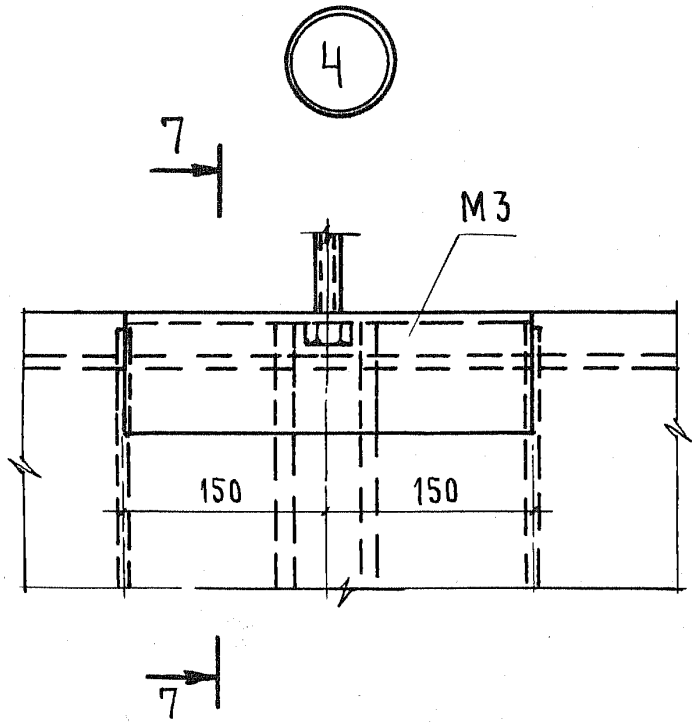

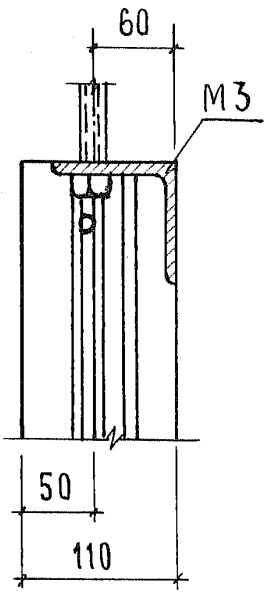

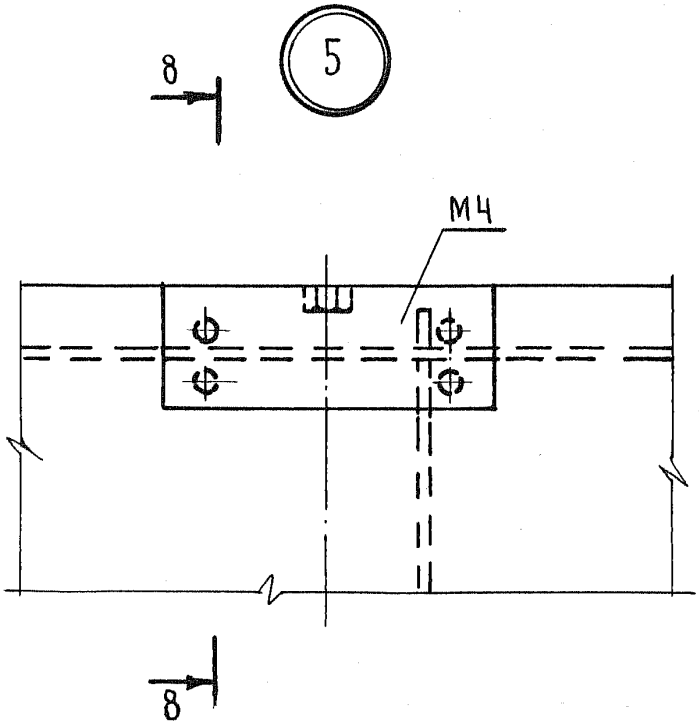

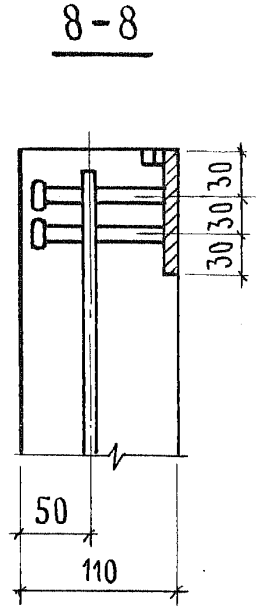

Инв. № подл. | Подпись и дата | Взам. инв. №

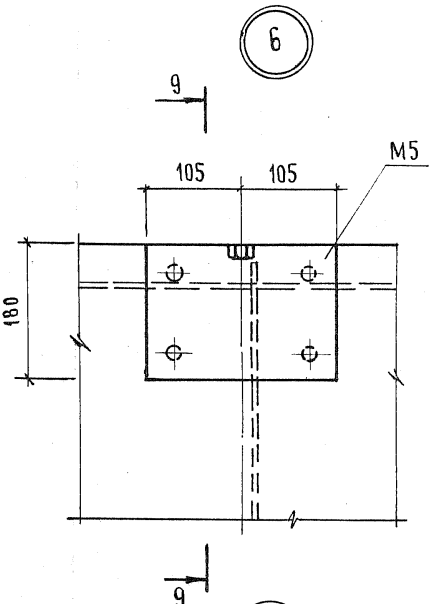

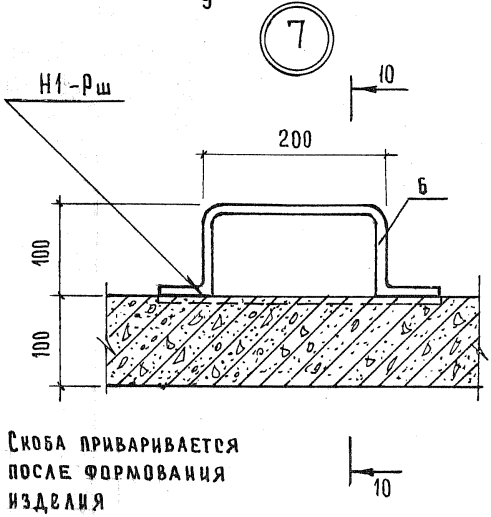

Скоба приваривается после формования изделия

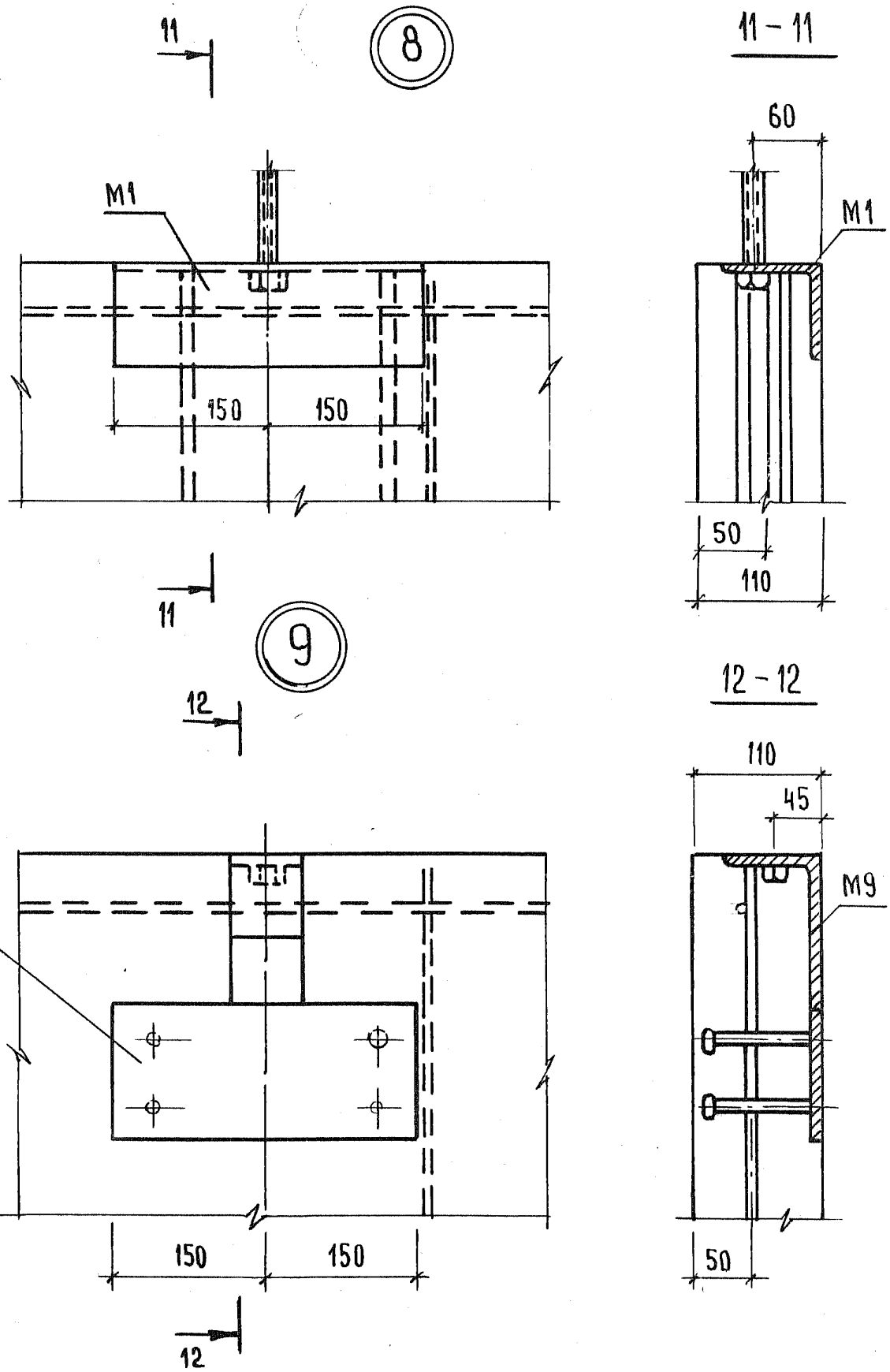

Инв. № подл. | Подпись и дата | Взам. инв. №

Формат	Зона	Поз.	Обозначение	Наименование	Кол.	Примечание
				Документация		
А4			1.189.1-9.5 110 000 СБ	Сборочный чертеж		
				Сборочные единицы		
А4		1	1.189.1-9.5 000100	Сетка С1	1	
А4		2	000200	С4	2	
А4		3	000300	С7	1	
А4		4	-01	С8	1	
А4		5	-02	С9	1	
А4		6	-03	С10	1	
А4		7	000500	Каркас К1	2	
А4		8	-01	К2	2	
А4		9	000600	К3	5	
А4		10	000900	Изделие закладное М6	4	
А4		11	-01	М7	3	
А4		12	-02	М8	9	
				Детали		
А4		13	1.189.1-9.5 000 001	Петля строповочная П1	4	
Б4		14		Ф5 ВрI ГОСТ 6727-80; ℓ = 950	4	0,14 кг
Б4		15		ℓ = 350	6	0,051 кг
Б4		16		ℓ = 90	48	0,013 кг

Взам. инв. №

Подпись и дата

Инв. № подл.

Нач. отд.	Росинский		
Н. контр.	Гиберман		
Гл. конс.	Пальман		
Гип	Веллер		02.87
Рук. гр.	Палеес		
Ст. инж.	Шумилова		

1.189.1-9.5 110 000

Блок арматурный А61

Стадия	Лист	Листов
Р		1

ЦНИИЭП жилища

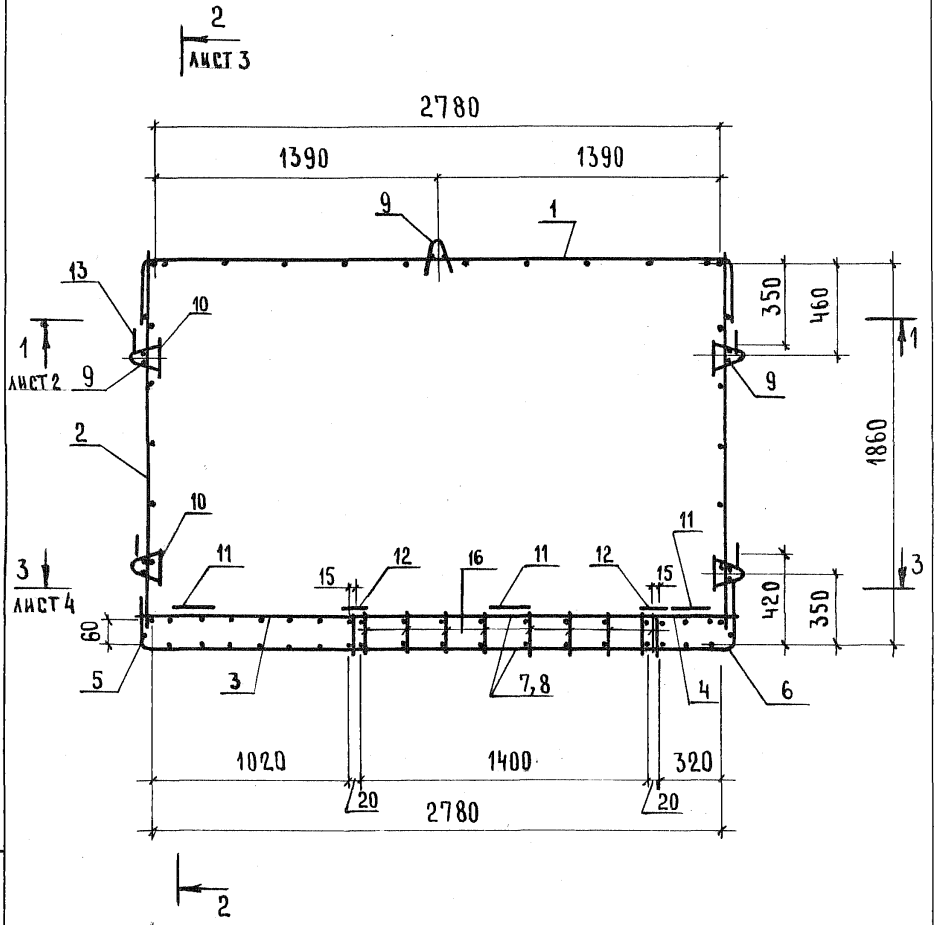

Нач. отд.	Росинский		
Н. контр.	Гиберман		
Гл. конст.	Пальман		
ГИП	Веллер		0339
Рук. гр.	Палеес		
Ст. инж.	Шумилова		

1.189.1-9.5 110 000 СБ

Блок арматурный
АБ1
Сборочный чертеж

Стадия	Масса	Масштаб
Р	71,12	1:25
Лист 1	Листов 6	

ЦНИИЭП жилища

Инв. № подл. | Подпись и дата | Взам. инв. №

1-1

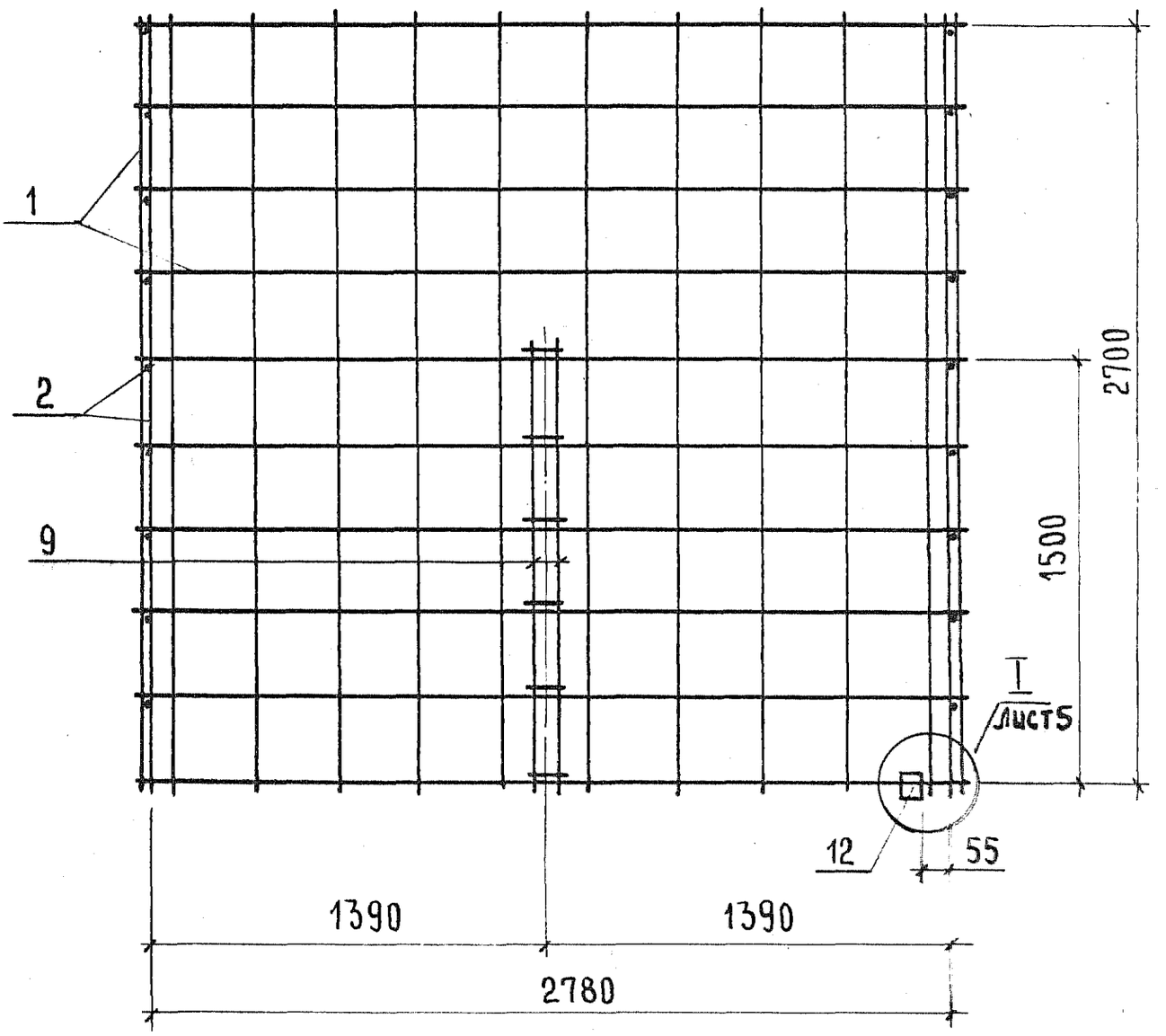

2-2

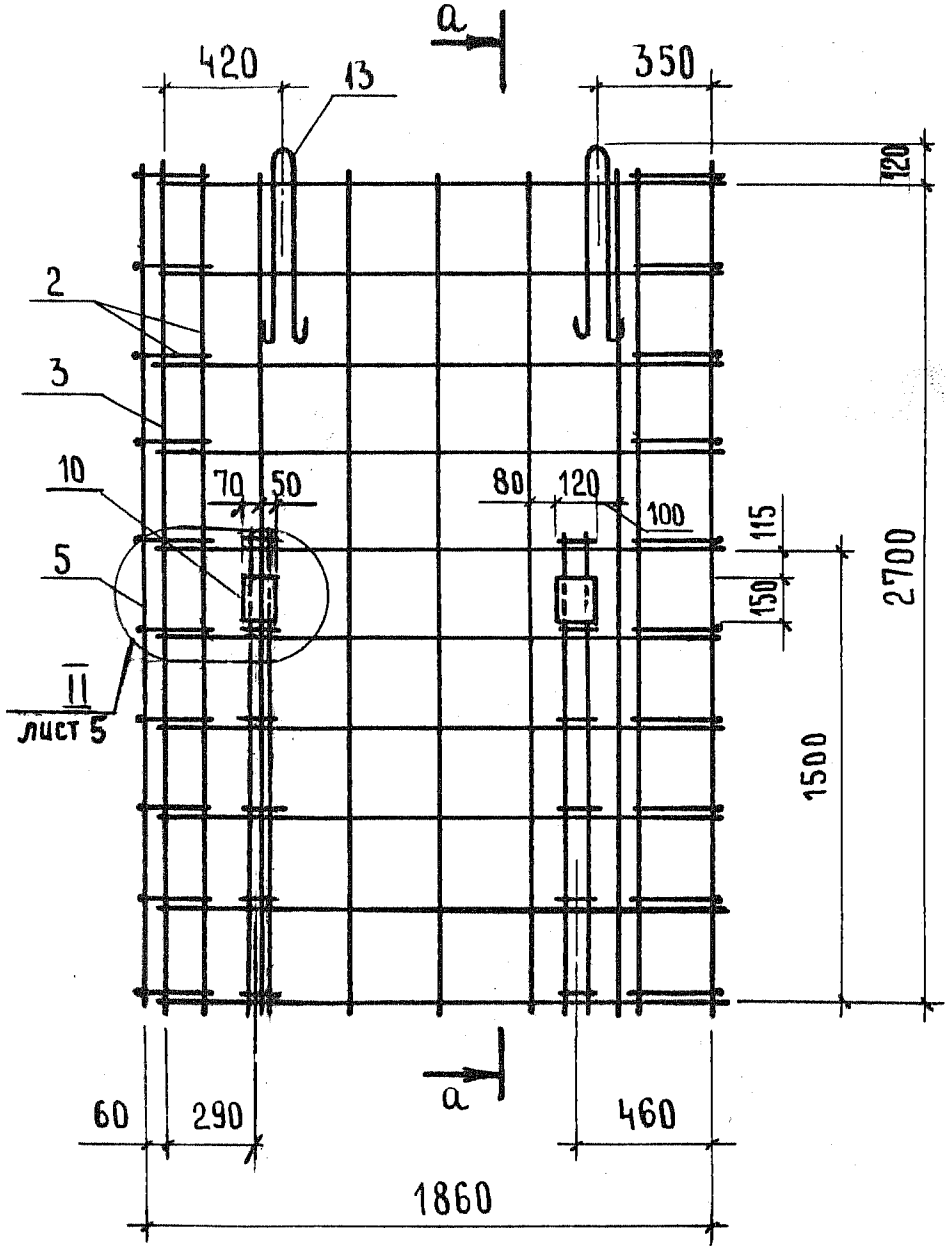
а
420
13
350
120
2
3
10
70
50
80
120
100
115
150
2700
5
II
лист 5
1500
60
290
460
1860
а

а-а

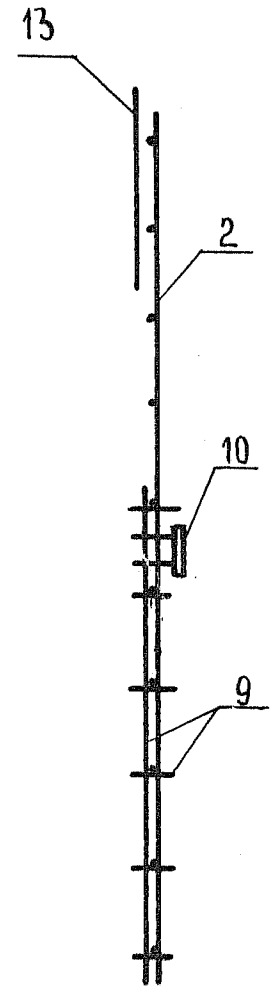
13
2
10
9

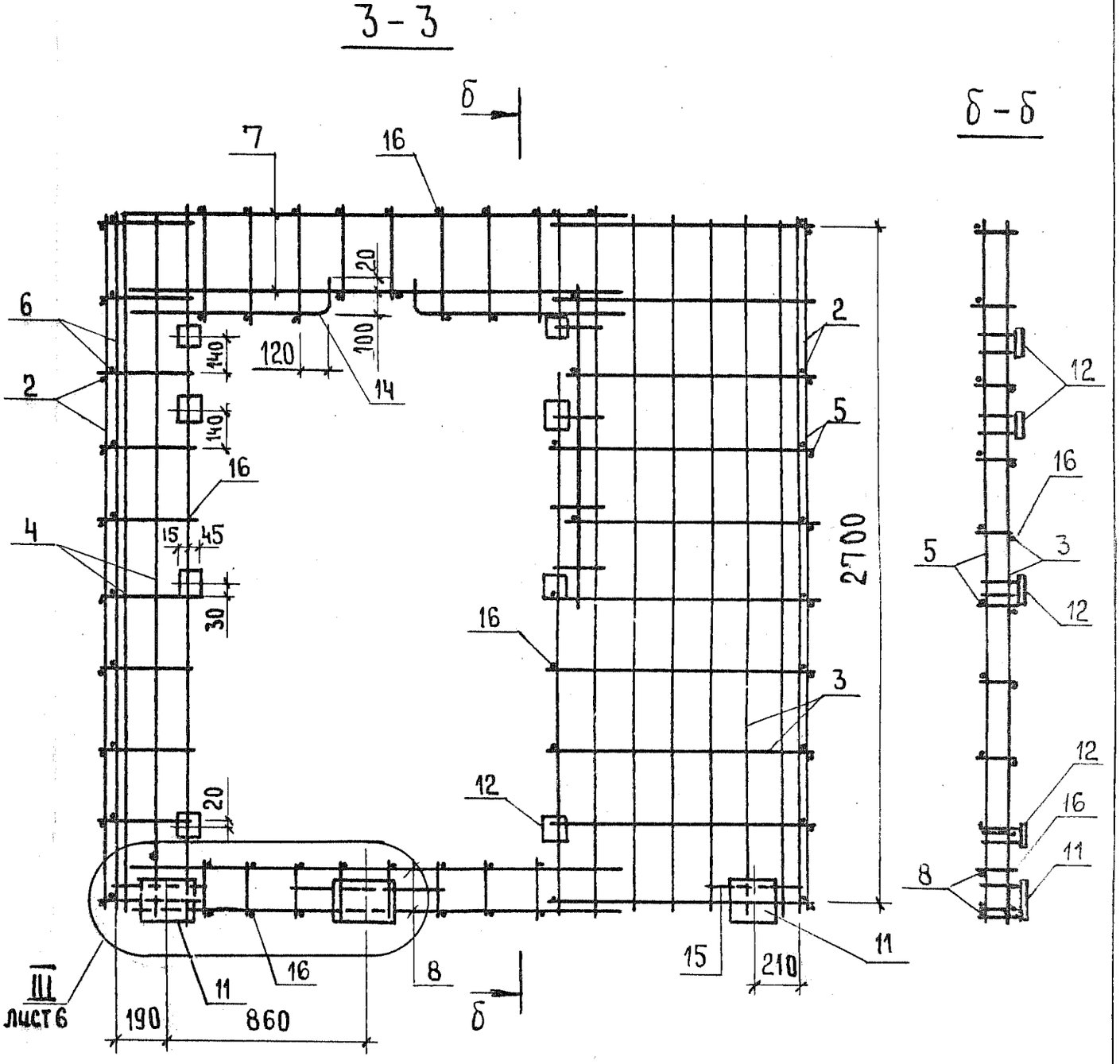

Инв. № подл. | Подпись и дата | Взам. инв. №

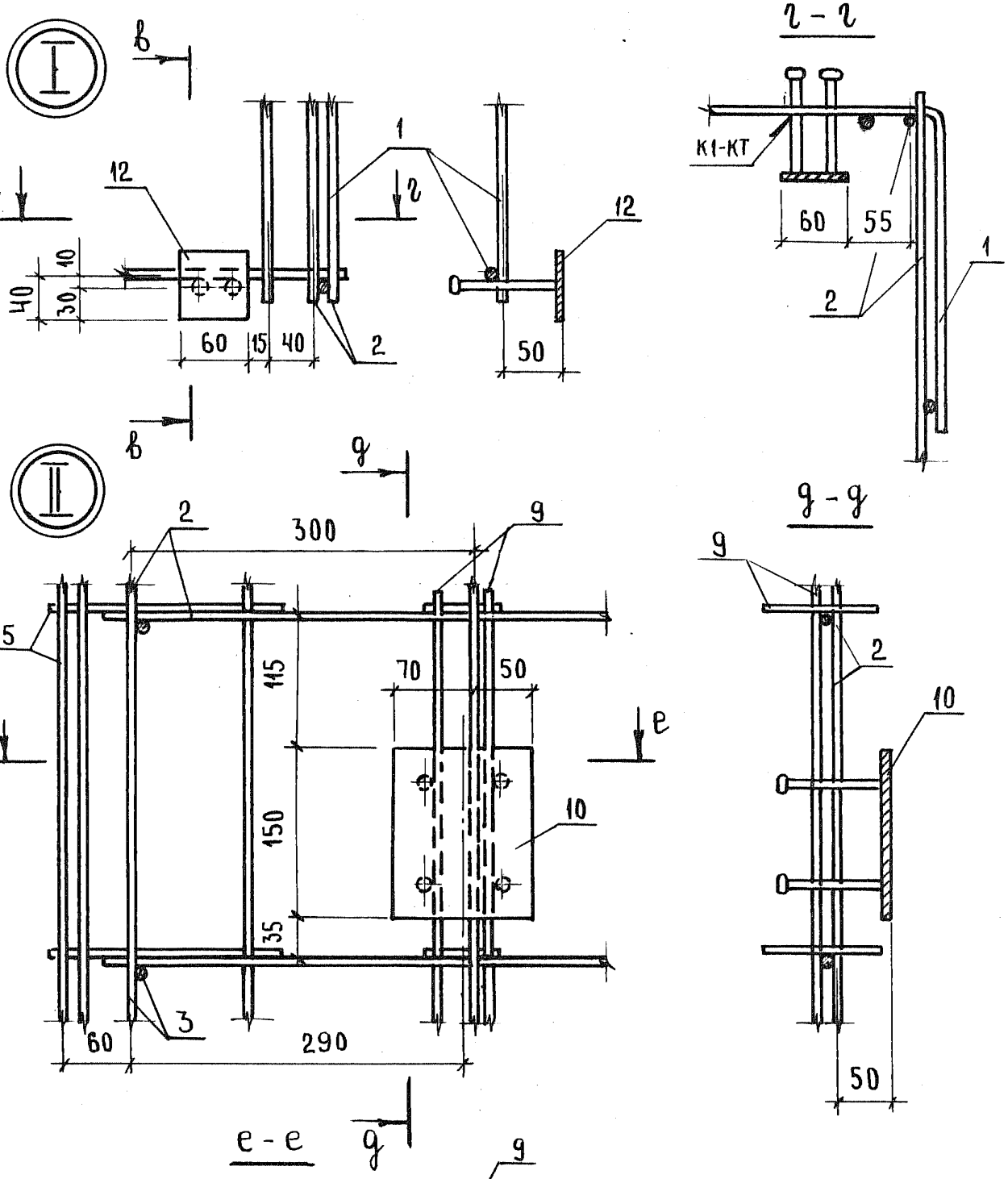

ИНВ. № ПОДЛ. | ПОДПИСЬ И ДАТА | ВЗАМ. ИНВ. №

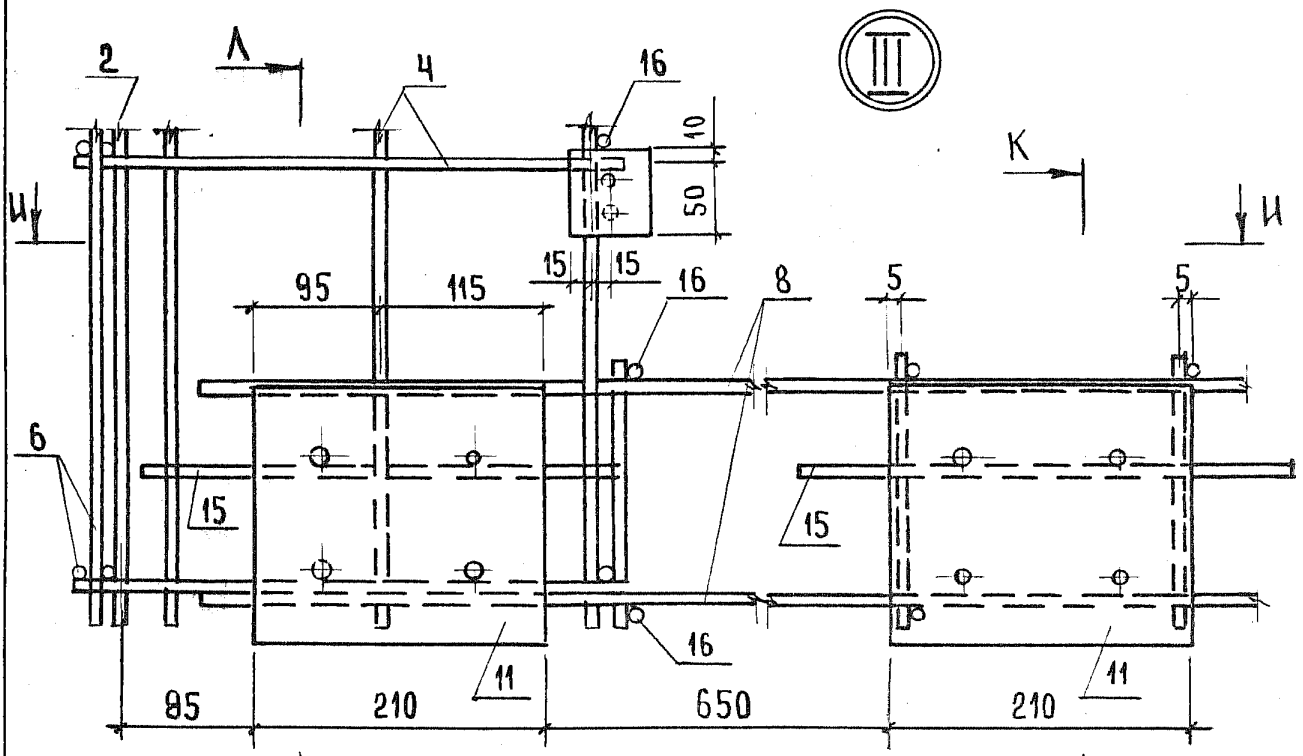

И - И

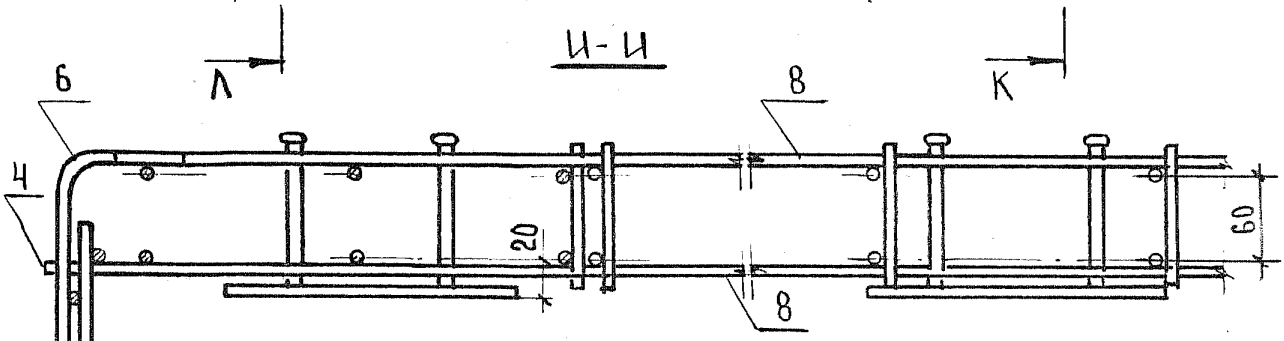

Л - Л

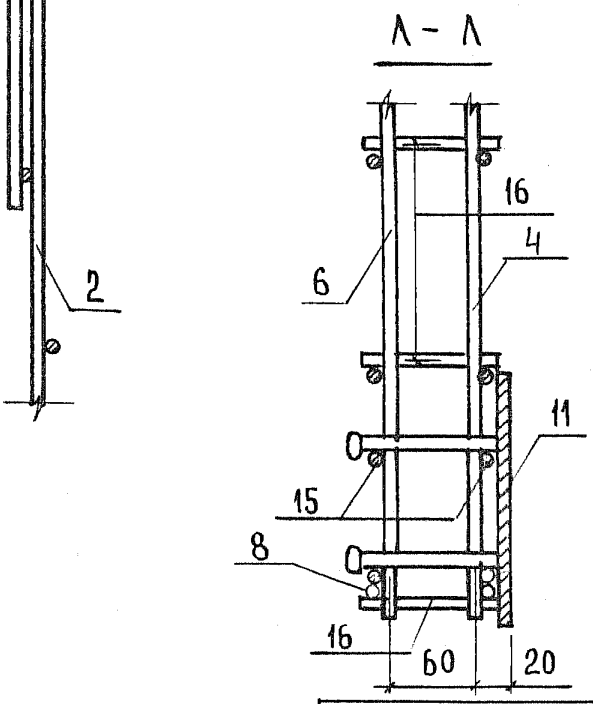

К - К

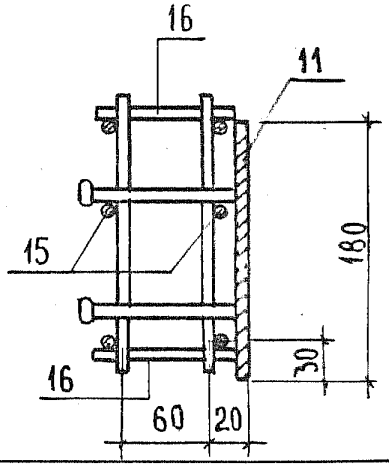

Инв. № подл.	Подпись и дата	Взам. инв. №	

1.189.1 - 9.5 110 000

Лист 6

Формат	Зона	Поз.	Обозначение	Наименование	Кол.	Примечание
				Документация		
А4			1.189.1-9.5 210000 СБ	Сборочный чертеж		
				Сборочные единицы		
А4		1	1.189.1-9.5 000100-01	Сетка С2	2	
А4		2	000200-01	С5	2	
А4		3	000600-01	Каркас К4	6	
А4		4	000900	Изделие закладное М6	2	
А4		5	-01	М8	18	
				Детали		
А4		6	1.189.1-9.5 000001-01	Петля строповочная П2	4	
Б4		7		Ф5 ВрI ГОСТ 6727-80; ℓ=680	8	0,09 кг
Б4		8		ℓ=990	4	0,14 кг

Взам. инв. №

Подпись и дата

Инв. № подл.

Нач. отд.	Росинский		
Н. контр.	Гиберман		
Гл. конст.	Пальман		
ГИП	Веллер		03.87
Рук. гр.	Палеес		
Ст. инж.	Шумилова		

1.189.1-9.5 210000

Блок арматурный АБ2

Стадия	Лист	Листов
Р		1

ЦНИИЭП жилища

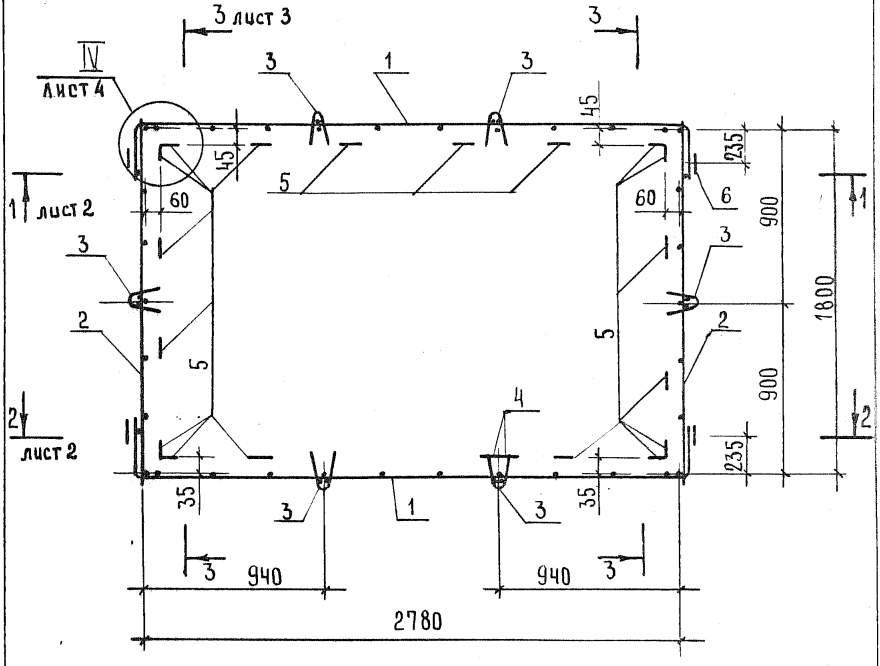

Нач.отд.	Росинский		
Н.контр.	Гиберман		
Гл.конст.	Пальман		
ГИП	Веллер		03.87
Рук.гр.	Палеес		
Ст.инж.	Шумилова		

1.189.1-9.5 210000 СБ

Блок арматурный АБ 2
Сборочный чертеж

Стадия	Масса	Масштаб
Р	33,64	1:25
Лист 1	Листов 4	

ЦНИИЭП жилища

Взам. инв. № | Подпись и дата | Инв. № подл.

1-1

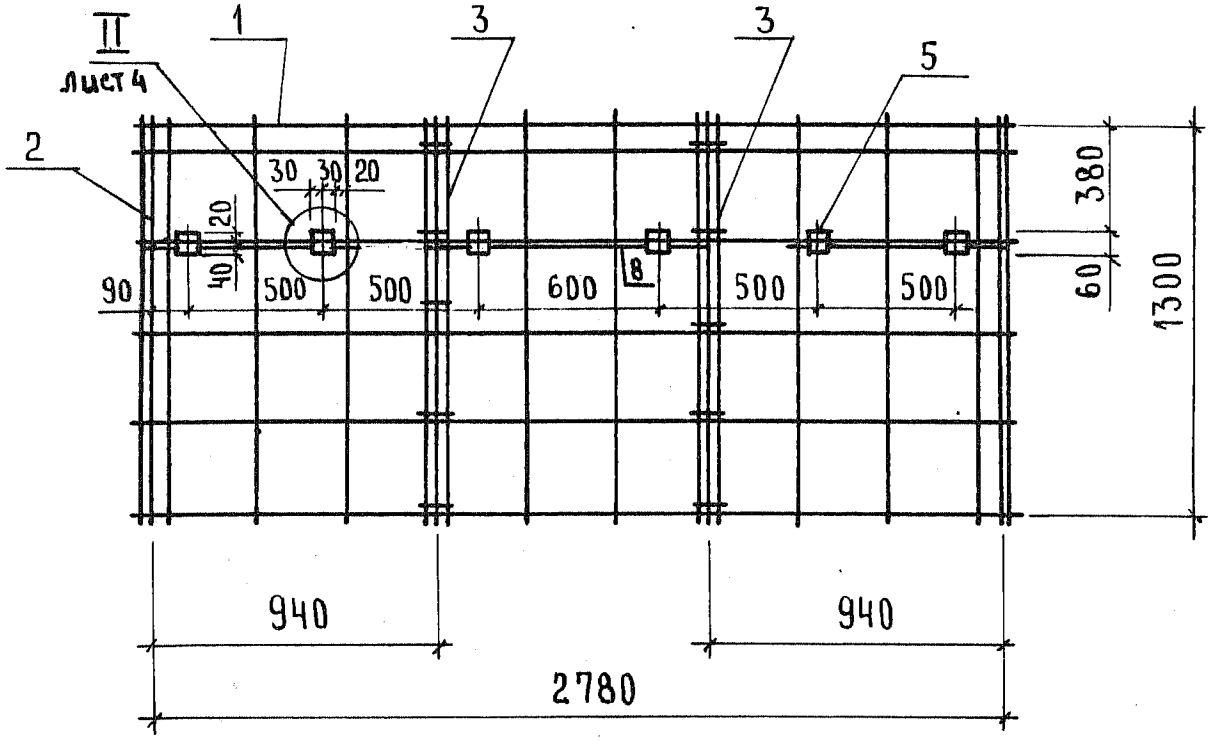
II
лист 4
1
3
3
5
2
30
30
20
20
40
90
500
500
600
8
500
500
380
60
1300
940
940
2780

2-2

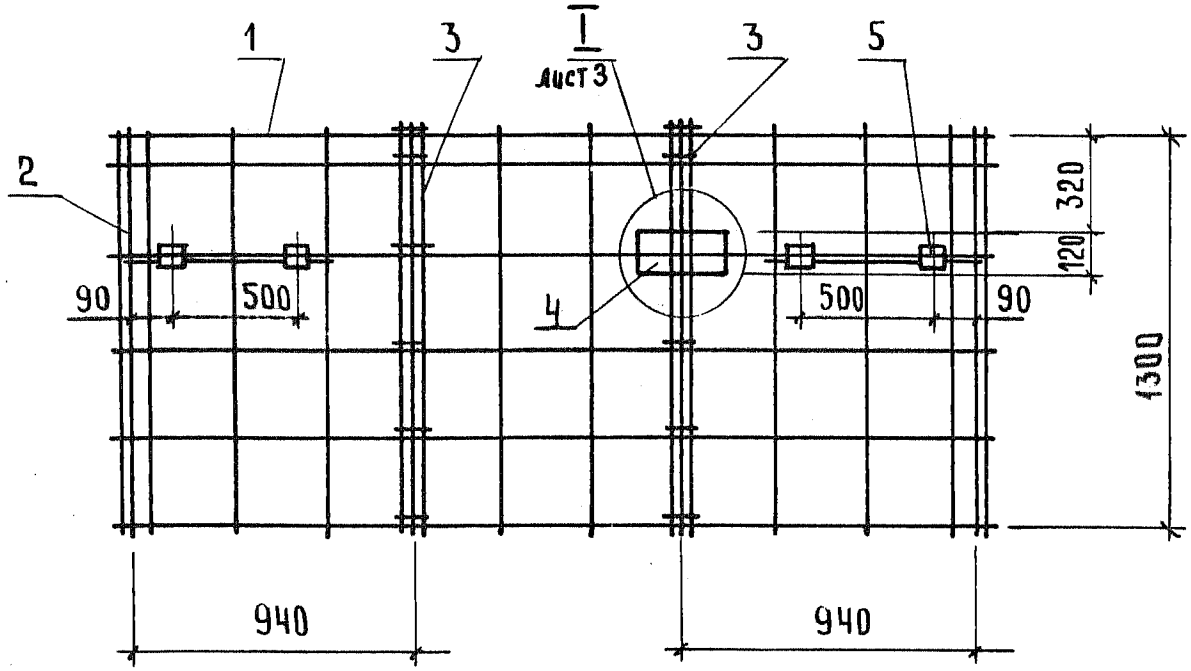
1
3
I
лист 3
3
5
2
320
120
90
500
4
500
90
1300
940
940

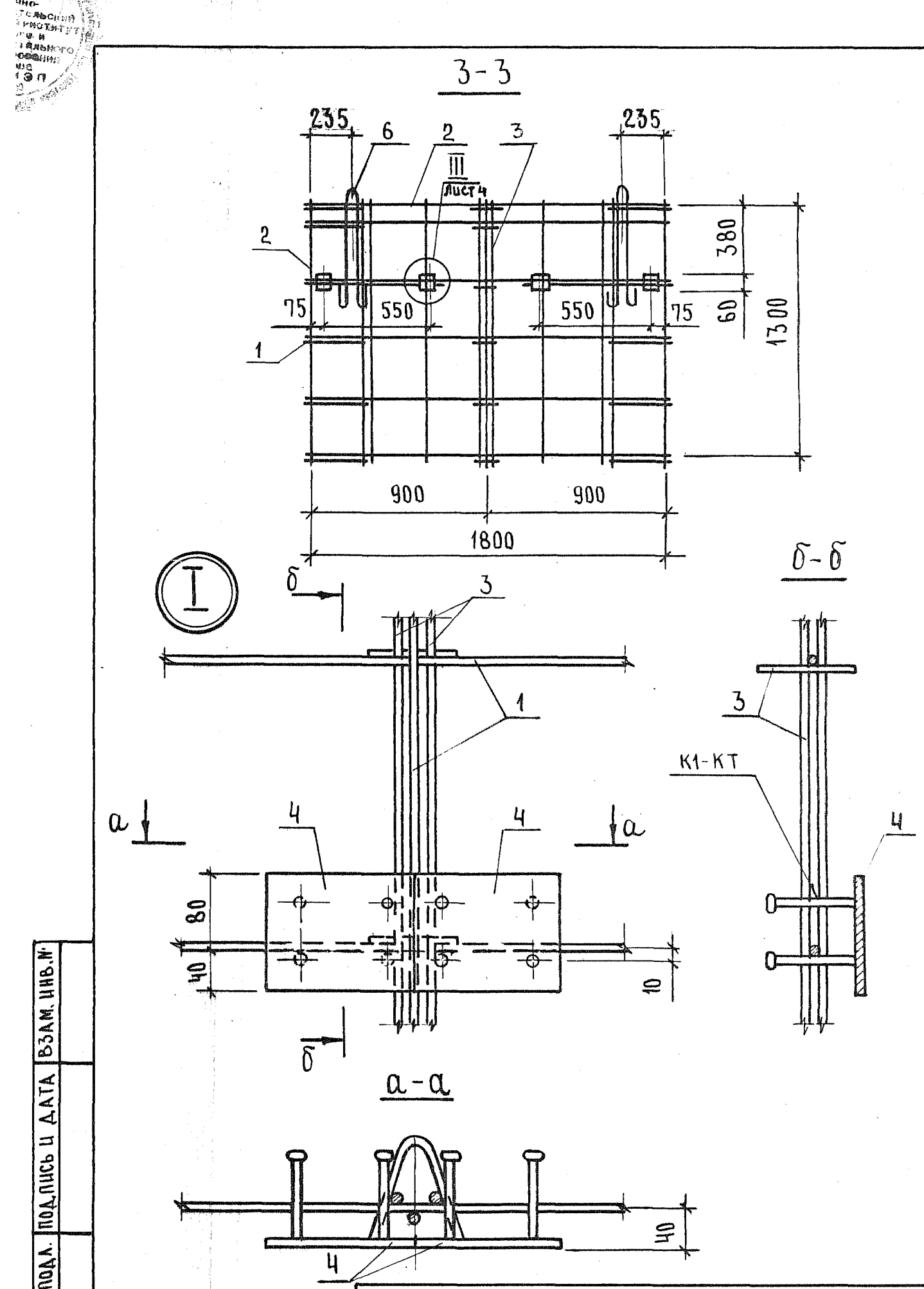

ИНВ.№ ПОДЛ. | ПОДПИСЬ И ДАТА | ВЗАМ. ИНВ.№

1.189.1-9.5 210 000 СБ

Лист 3

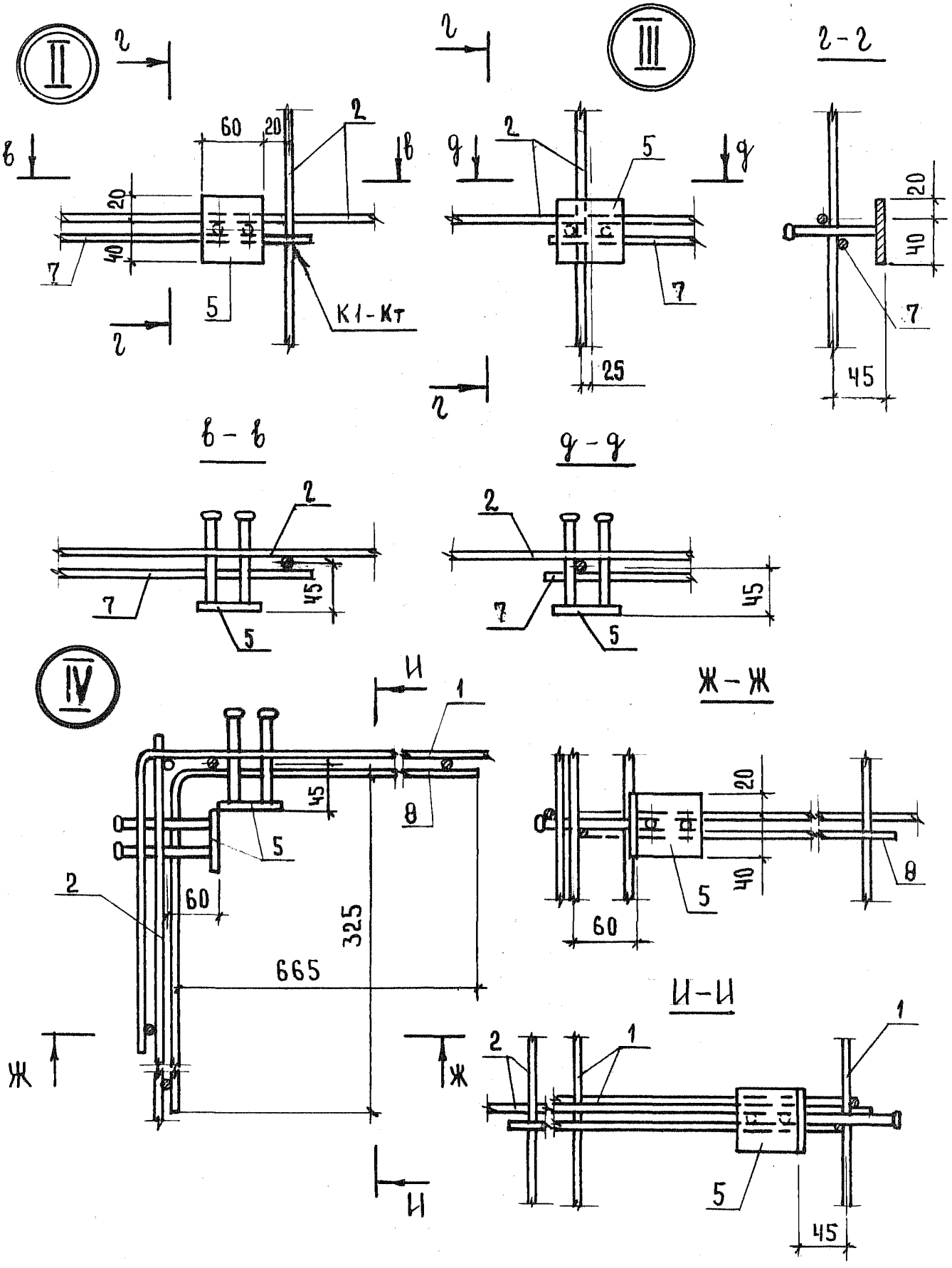

ВЗАМ. ИНВ. №
ПОДПИСЬ И ДАТА
ИНВ. № ПОДЛ.

Формат	Зона	Поз.	Обозначение	Наименование	Кол.	Примечание
				Документация		
А4			1.189.1-9.5 310000 СБ	Сборочный чертеж		
				Сборочные единицы		
А4		1	1.189.1-9.5 000100-02	Сетка С3	2	
А4		2	000200-02	С6	2	
А4		3	000600-02	Каркас К5	6	
А4		4		Изделие закладное М6	4	
				Детали		
А4		5	1.189.1-9.5 000001-02	Петля строповочная П3	4	

Нач. отд.	Росинский		
Н. контр.	Гиберман		
Гл. конст.	Пальман		
ГИП	Веллер		03.83
Рук. гр.	Палеес		
Ст. инж.	Шумилова		

1.189.1-9.5 310000

Блок арматурный АБ3

Стадия	Лист	Листов
Р		1

ЦНИИЭП жилища

Инв. № подл. | Подпись и дата | Взам. инв. №

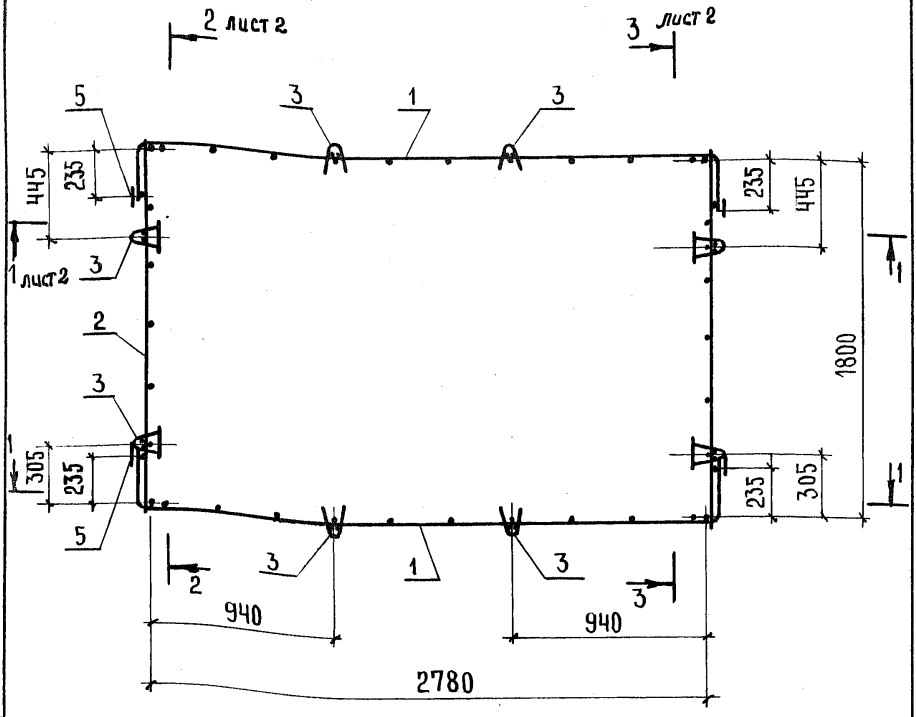

			1.189.1-9.5 310000 СБ
НАЧ.ОТД.	РОСИНСКИЙ		Блок арматурный АБ3 Сборочный чертеж
Н.КОНТР.	ГИБЕРМАН		
ГЛ.КОНСТ.	ПАЛЬМАН		
ГИП	ВЕЛЛЕР	03.80	
РУК.ГР.	ПАЛЕЕС		
СТ. ИНЖ.	ШУМИЛОВА		

СТАДИЯ	МАССА	МАСШТАБ
Р	20,49	1:25
ЛИСТ 1	ЛИСТОВ 3	

ЦНИИЭП жилища

ПОДПИСЬ И ДАТА | ВЗАМ. ИНВ. № | ИНВ. № ПОДЛ.

1 – 1

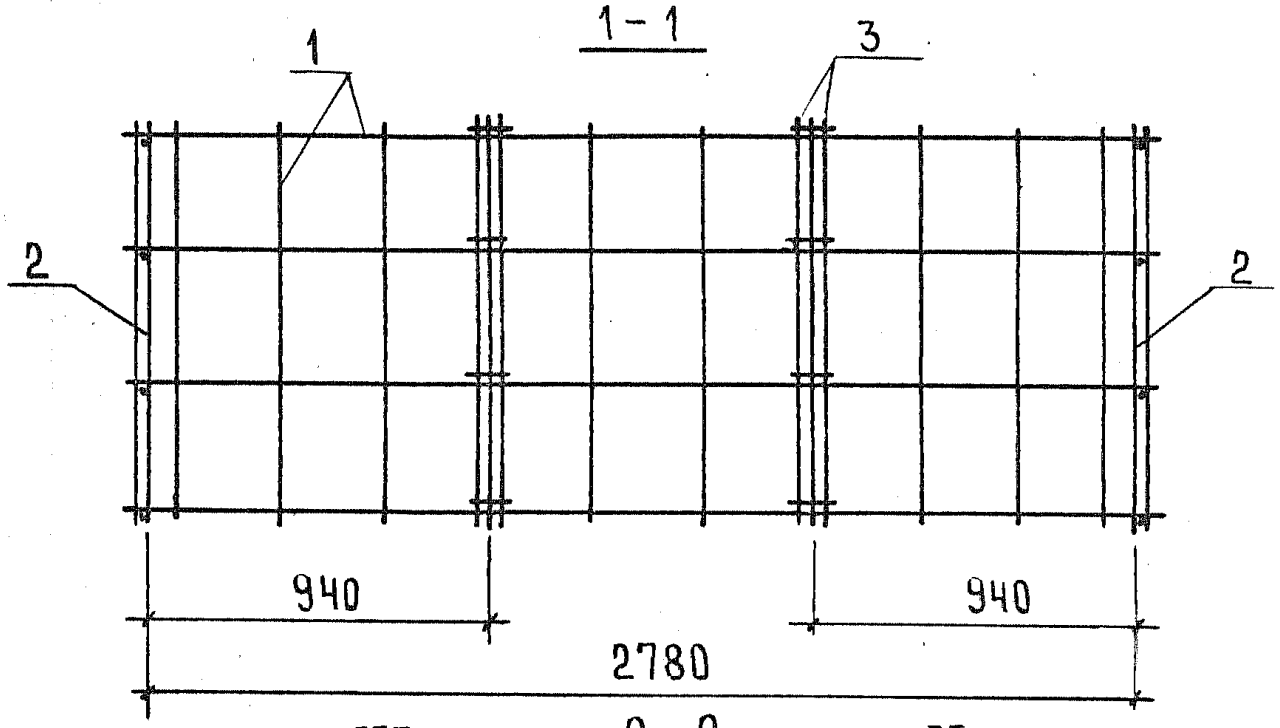

2 – 2

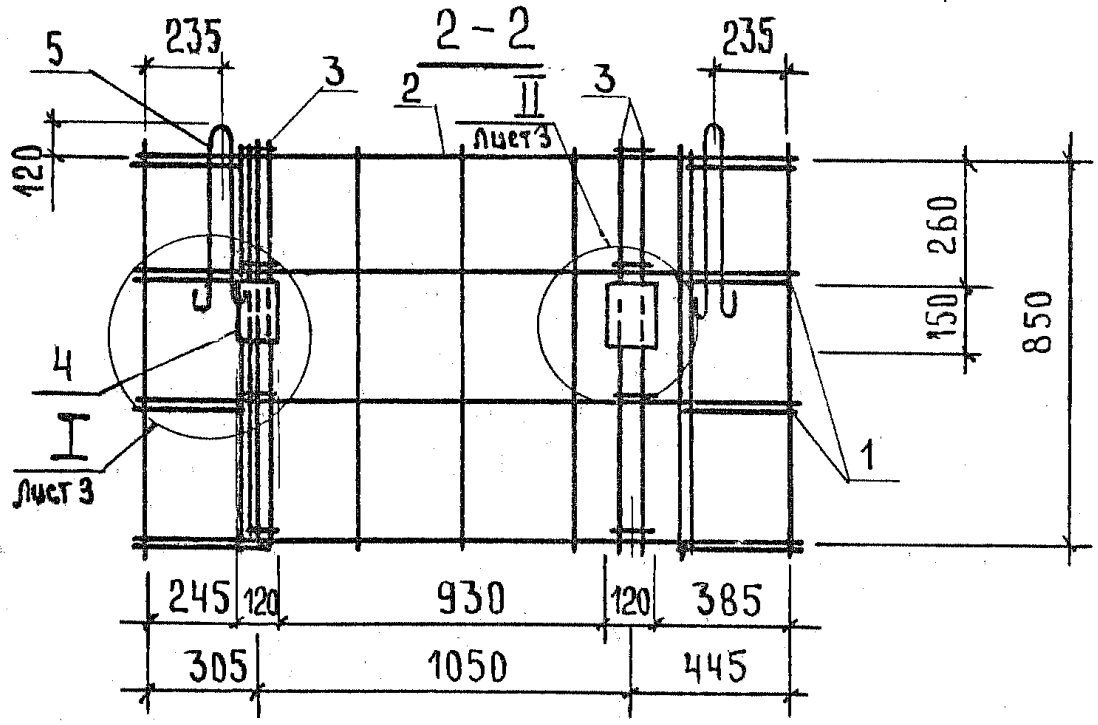

3 – 3

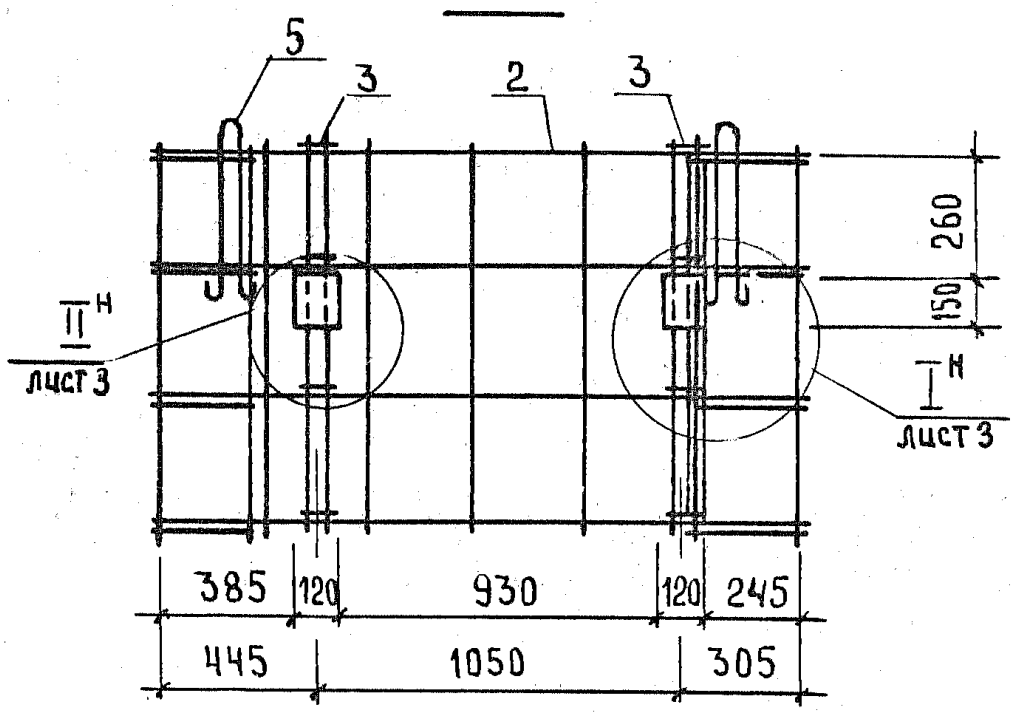

	1.189.1-9.5 310000 СБ	Лист 2

Инв. № подл. | Подпись и дата | Взам. инв. №

Формат	Зона	Поз.	Обозначение	Наименование	Кол.	Примечание
				Документация		
А4			1.189.1-9.5 410000 СБ	Сборочный чертеж		
				Сборочные единицы		
А4		1	1.189.1-9.5 000060-03	Каркас К6	16	
				Изделие закладное		
А4		2	00 0100	М11	4	
А4		3	-01	М12	1	
				Детали		
Б4		4	1.189.1-9.5 410 001	ф10 А III ГОСТ 5781-82; ℓ=2850	16	1,76 кг
Б4		5	410 002	ℓ=2520	1	1,55
Б4		6	410 003	ℓ=1430	3	0,88 кг
Б4		7	410 004	ℓ=1310	3	0,81 кг
Б4		8	410 005	ℓ= 430	2	0,27 кг
Б4		9	410 006	ℓ= 270	8	0,17 кг
А10		10	000 001-03	Петля строповочная ПЧ	4	

Взам. инв. N · Подпись и дата · Инв. N подл.

Нач. отд.	Росинский	
Н. контр.	Гиберман	
Гл. конст.	Пальман	
ГИП	Веллер	03.87
Рук. гр.	Палеес	
Ст. инж.	Шумилова	

1.189.1-9.5 410 000

Блок арматурный АБ4

Стадия	Лист	Листов
Р		1

ЦНИИЭП жилища

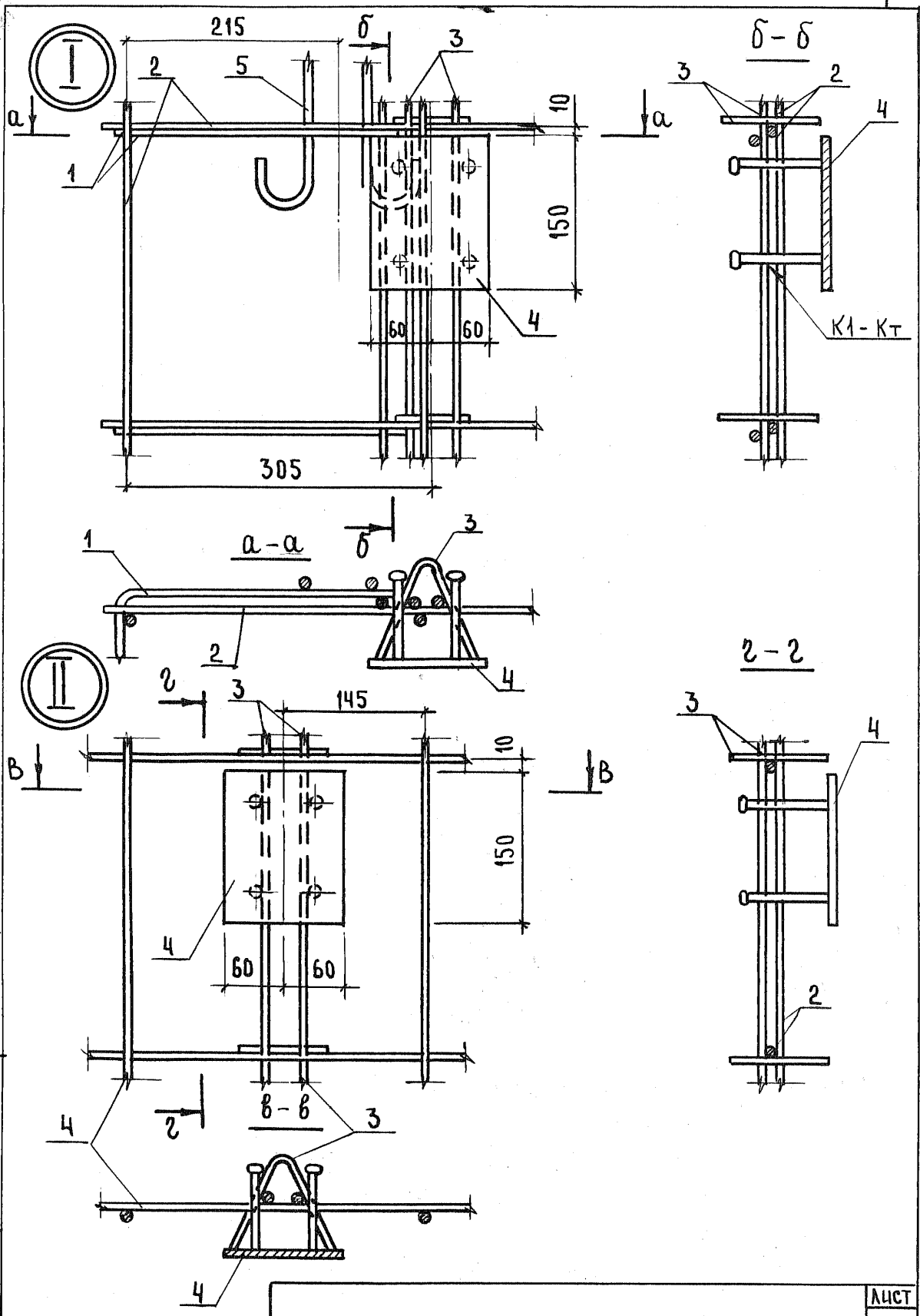

Инв. N подл.	Подпись и дата	Взам. инв. N

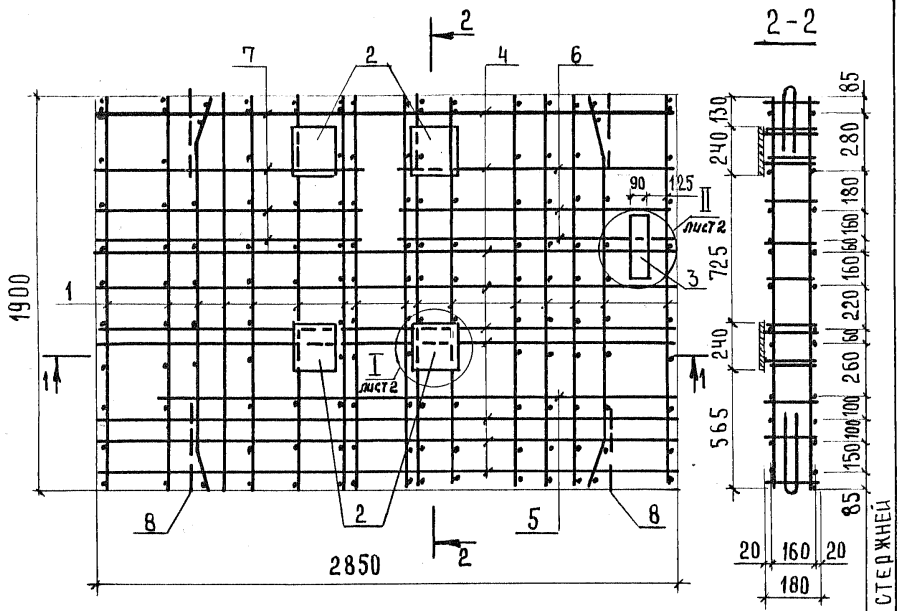

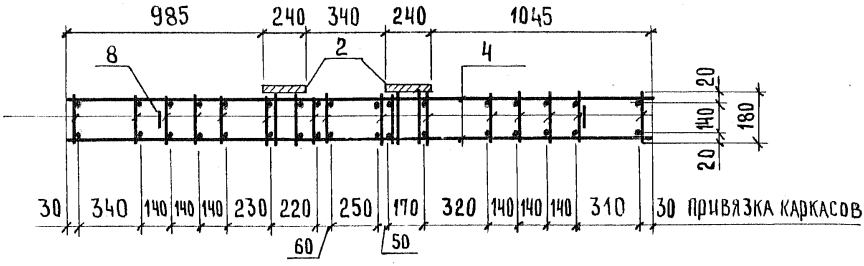

Нач. отд.	Росинский		
Н.контр.	Гиберман		
Гл. конст.	Пальман		
ГИП	Веллер		03.87
Рук. гр.	Палеес		
Ст. инж.	Шумилова		

1.189.1-9.5 410000 СБ

Блок арматурный
АБ 4
Сборочный чертеж

Стадия	Масса	Масштаб
Р	95,31	1:25
Лист 1	Листов 2	

ЦНИИЭП жилища

Инв. № подл. | Подпись и дата | Взам. инв. №

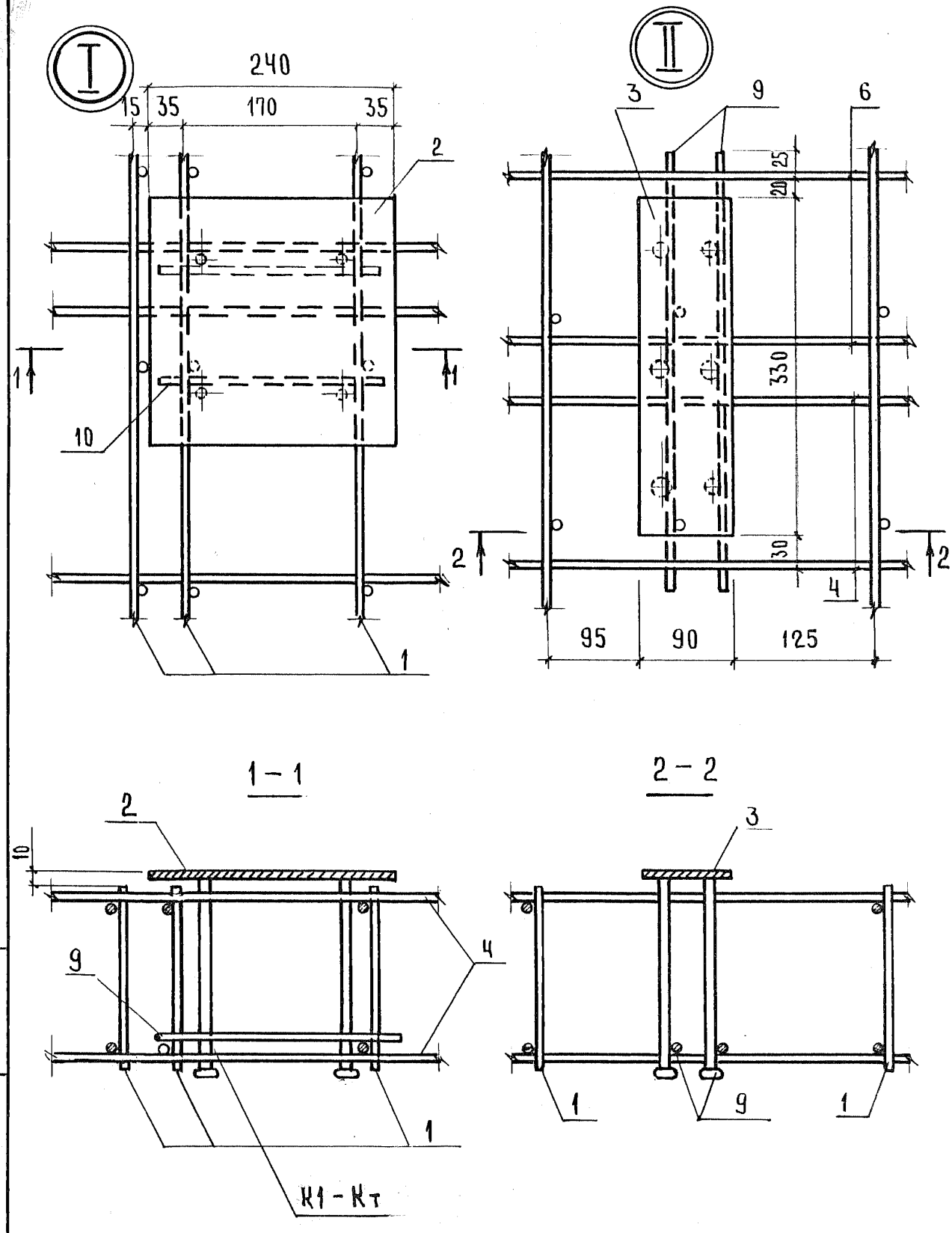

ИНВ. N· ПОДЛ.	ПОДПИСЬ И ДАТА	ВЗАМ. ИНВ. N·

1.189.1 – 9.5 410000

ЛИСТ 2

22717 71

Формат	Зона	Поз.	Обозначение	Наименование	Кол.	Примечание
				Документация		
А4			1.189.1-9.5 00 0100 СБ	Сборочный чертеж		
			Переменные данные	для исполнений:		
				1.189.1-9.5 00 0100		С1
				Детали		
А4		1	1.189.1-9.5 00 0101	ф5 BpI ГОСТ 6727-80, ℓ=2750	12	0,40 кг
А4		2	00 0102	ф5 BpI ГОСТ 6727-80, ℓ=3350	10	0,48 кг
				1.189.1-9.5 00 0100-01		С2
				Детали		
А4		1	1.189.1-9.5 00 0103	ф5 BpI ГОСТ 6727-80, ℓ=1350	12	0,19 кг
А4		2	00 0102	ф5 BpI ГОСТ 6727-80, ℓ=3350	6	0,48 кг
				1.189.1-9.5 00 0100-02		С3
				Детали		
А4		1	1.189.1-9.5 00 0104	ф5 BpI ГОСТ 6727-80, ℓ=900	12	0,13 кг
А4		2	00 0102	ф5 BpI ГОСТ 6727-80, ℓ=3350	4	0,48 кг

Взам. инв. № | Подпись и дата | Инв. № подл.

Нач. отд.	Росинский	
Н. контр.	Гиберман	
Гл. конст.	Пальман	
ГИП	Веллер	03.87
Рук. гр.	Палеес	
Ст. инж.	Шумилова	

1.189.1-9.5 00 0100

Сетка (С1.. С3)

Стадия	Лист	Листов
Р		1

ЦНИИЭП жилища

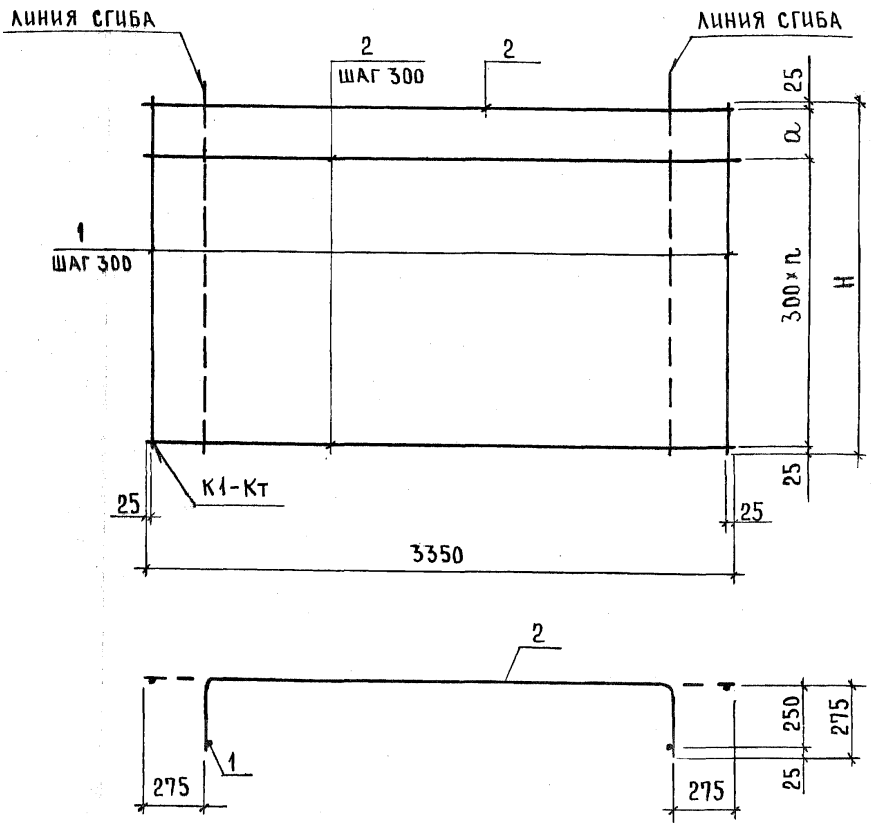

Обозначение	Марка	H, мм	a, мм	n	Масса, кг
1.189.1-9.5 00 0100	С1	2750	300	8	9,60
- 01	С2	1350	100	4	5,16
- 02	С3	900	250	2	3,48

1.189.1-9.5 00 0100 СБ

Сетка (С1..С3)
Сборочный чертеж

Нач. отд.	Росинский		
Н. контр.	Гиберман		
Гл. конст.	Пальман		
ГИП	Веллер		02.87
Рук. гр.	Палеес		
Ст. инж.	Шумилова		

Стадия	Масса	Масштаб
Р	см. табл.	1:20
Лист	Листов 1	

ЦНИИЭП жилища

Инв. № подл. | Подпись и дата | Взам. инв. №

Формат	Зона	Поз.	Обозначение	Наименование	Кол.	Примечание
				Документация		
			1.189.1-9.5 00 0200 СБ	Сборочный чертеж		
			Переменные данные	для исполнений:		
				1.189.1-9.5 00 0200		СЧ
				Детали		
БЧ		1	1.189.1-9.5 00 0201	ф5 BpI ГОСТ 6727-80, ℓ = 2750	7	0,40 кг
БЧ		2	00 0202	ф5 BpI ГОСТ 6727-80, ℓ = 1850	10	0,27 кг
				1.189.1-9.5 00 0200-01		С5
				Детали		
БЧ		1	1.189.1-9.5 00 0203	ф5 BpI ГОСТ 6727-80, ℓ = 1350	7	0,19 кг
БЧ		2	00 0202	ф5 BpI ГОСТ 6727-80, ℓ = 1850	6	0,27 кг
				1.189.1-9.5 00 0200-02		С6
				Детали		
БЧ		1	1.189.1-9.5 00 0204	ф5 BpI ГОСТ 6727-80, ℓ = 900	7	0,13 кг
БЧ		2	00 0202	ф5 BpI ГОСТ 6727-80, ℓ = 1850	4	0,27 кг

Взам. инв. №

Подпись и дата

Инв. № подл.

Нач. отд.	Росинский		
Н. контр.	Гиберман		
Гл. конст.	Пальман		
ГИП	Веллер		03.89
Рук. гр.	Палеес		
Ст. инж.	Шумилова		

1.189.1-9.5 00 0200

Сетка (СЧ...С6)

Стадия	Лист	Листов
Р		1

ЦНИИЭП жилища

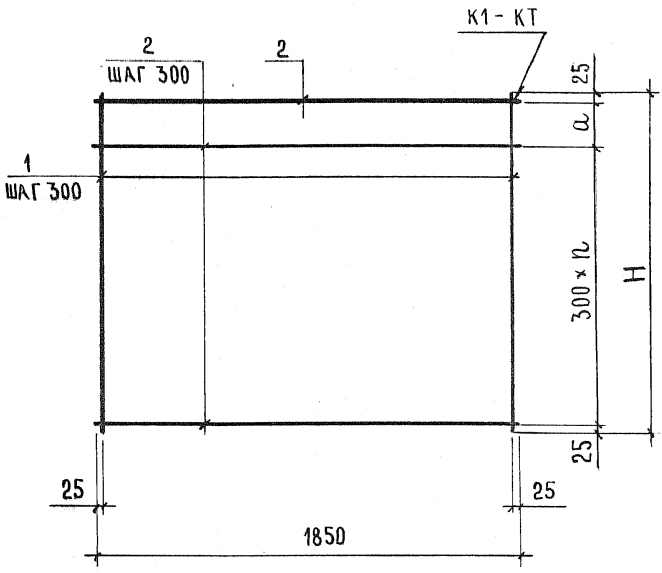

Обозначение	Марка	H, мм	a, мм	n	Масса, кг
1.189.1-9.5 00 020	С4	2750	300	8	5,50
- 01	С5	1350	100	4	2,95
- 02	С6	900	250	2	1,99

1.189.1-9.5 00 0200 СБ

Сетка (С4...С6) Сборочный чертеж

Стадия	Масса	Масштаб
Р	см. табл.	1:20
Лист	Листов 1	

ЦНИИЭП жилища

Нач.отд.	Роснянский		
Н.контр.	Гиберман		
Гл.конст.	Пальман		
ГИП	Веллер		02.89
Рук.гр.	Палеес		
Ст.инж.	Шумилова		

Взам. инв. № | Подпись и дата | Инв. № подл.

Формат	Зона	Поз.	Обозначение	Наименование	Кол.	Примечание
				Документация		
А4			1.189.1-9.5 00 0300	Сборочный чертеж		
			Переменные данные	для исполнений:		
				1.189.1-9.5 00 0300		С7
				Детали		
Б4		1	1.189.1-9.5 00 0301	ф5 Bp I ГОСТ 6727-80; ℓ=2750	6	0,40 кг
Б4		2	00 0302	ф5 Bp I ГОСТ 6727-80; ℓ=1050	8	0,15 кг
Б4		3	00 0303	ф5 Bp I ГОСТ 6727-80; ℓ=1390	1	0,20 кг
Б4		4	00 0304	ф5 Bp I ГОСТ 6727-80; ℓ=1250	1	0,18 кг
Б4		5	00 0305	ф5 Bp I ГОСТ 6727-80; ℓ=970	2	0,14 кг
Б4		6	00 0306	ф5 Bp I ГОСТ 6727-80; ℓ=515	1	0,07 кг
Б4		7	00 0307	ф5 Bp I ГОСТ 6727-80; ℓ=430	1	0,06 кг
Б4		8	00 0308	ф5 Bp I ГОСТ 6727-80; ℓ=200	4	0,03 кг
				1.189.1-9.5 000300-01		С8
				Детали		
Б4		1	1.189.1-9.5 00 0301	ф5 Bp I ГОСТ 6727-80; ℓ=2750	3	0,040кг
Б4		2	000309	ф5 Bp I ГОСТ 6727-80; ℓ=370	10	0,05 кг

Инв. № подл. | Подпись и дата | Взам. инв. №

Нач. отд.	Росинский		1.189.1-9.5 00.0300
Н. контр.	Гиберман		
Гл. констр	Пальман		Сетка (С7...С10)
ГИП	Веллер	03.87	
Рук. гр.	Палеес		
Ст. инж.	Шумилова		

Стадия	Лист	Листов
Р	1	2

ЦНИИЭП жилища

Формат	Зона	Поз.	Обозначение	Наименование	Кол.	Приме-чание
				1.189.1-9.5 00 300-02		С9
				Детали		
БЧ		1	1.189.1-9.5 00 0301	ф5 BpI ГОСТ 6727-80; ℓ = 2750	8	0,40 кг
БЧ		2	00 0304	ф5 BpI ГОСТ 6727-80; ℓ = 1250	8	0,18 кг
БЧ		3	00 0303	ф5 BpI ГОСТ 6727-80; ℓ = 1390	1	0,20 кг
БЧ		4	00 0310	ф5 BpI ГОСТ 6727-80; ℓ = 1170	2	0,17 кг
БЧ		5	00 0306	ф5 BpI ГОСТ 6727-80; ℓ = 515	1	0,07 кг
БЧ		6	00 0307	ф5 BpI ГОСТ 6727-80; ℓ = 430	1	0,06 кг
БЧ		7	00 0308	ф5 BpI ГОСТ 6727-80; ℓ = 200	4	0,03 кг
				1.189.1-9.5 00 0300-03		С10
				Детали		
БЧ		1	1.189.1-9.5 00 0301	ф5 BpI ГОСТ 6727-80; ℓ = 2750	5	0,40 кг
БЧ		2	00 0311	ф5 BpI ГОСТ 6727-80; ℓ = 650	10	0,09 кг

Инв. № подл. | Подпись и дата | Взам. инв. №

Рис.1

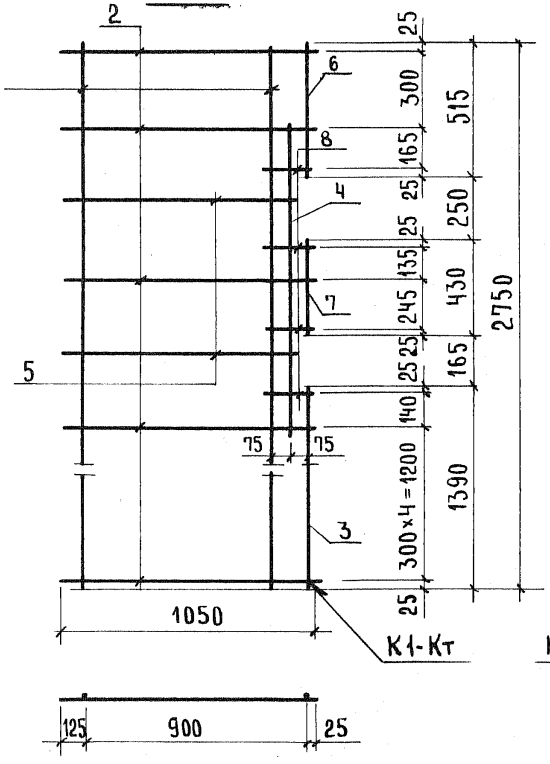

Рис.2

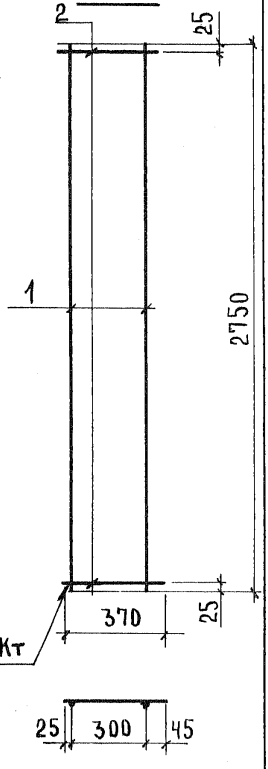

Обозначение	Марка	Рис.	Масса, кг
1.189.1-9.5 00 0300	С7	1	4,51
-01	С8	2	1,70
-02	С9	3	5,43
-03	С10	4	2,90

Нач. отд.	Росинский	
Н. контр.	Гиберман	
Гл. конст.	Пальман	
ГИП	Веллер	0387
Рук. гр.	Палеес	
Ст. инж.	Шумилова	

1.189.1-9.5 00 0300 СБ

Сетка (С7...С10)
Сборочный чертеж

Стадия	Масса	Масштаб
Р	—	1:20
Лист 1	Листов 2	

ЦНИИЭП жилища

Взам. инв. № | Подпись и дата | Инв. № подл.

Рис.3

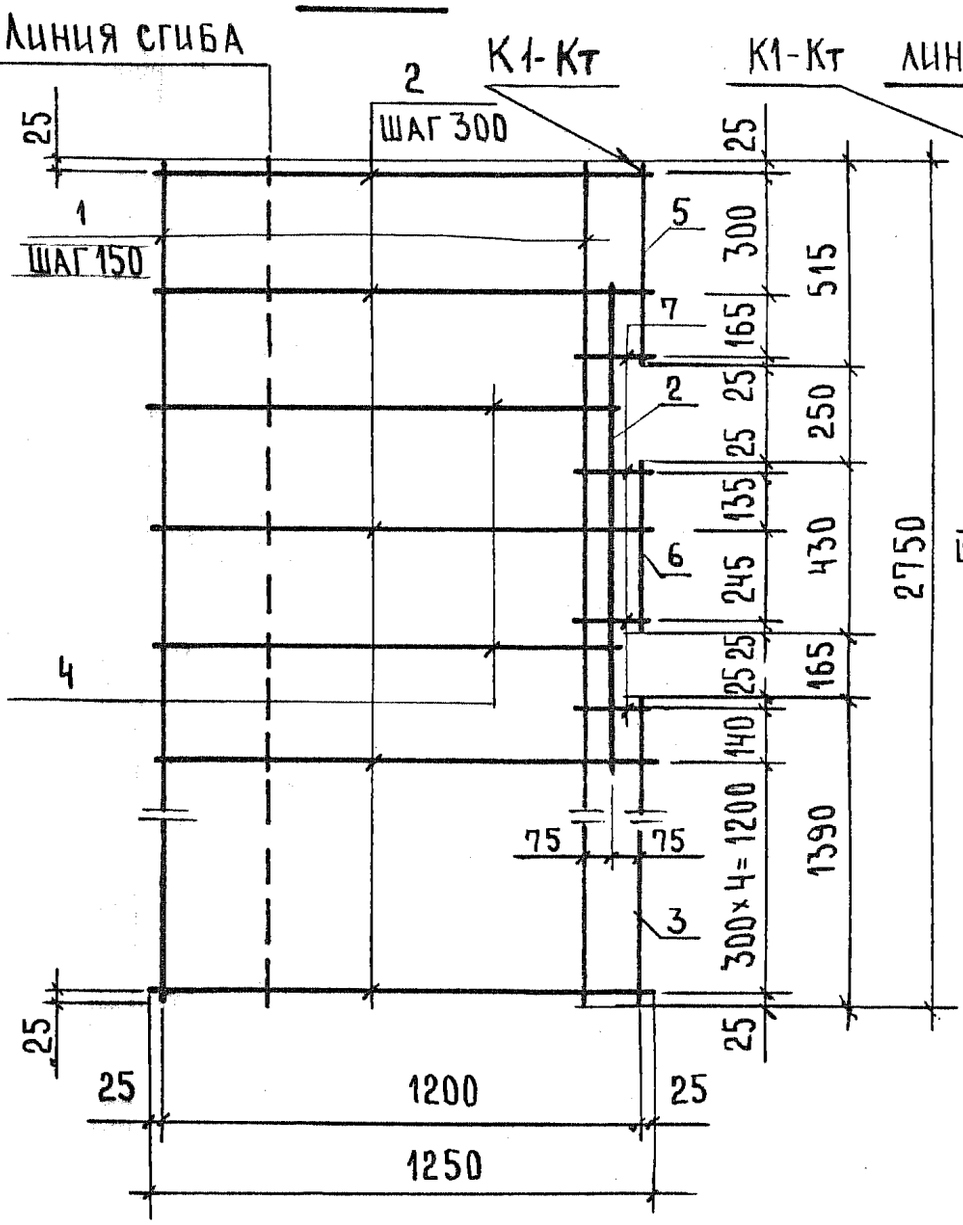

Рис.4

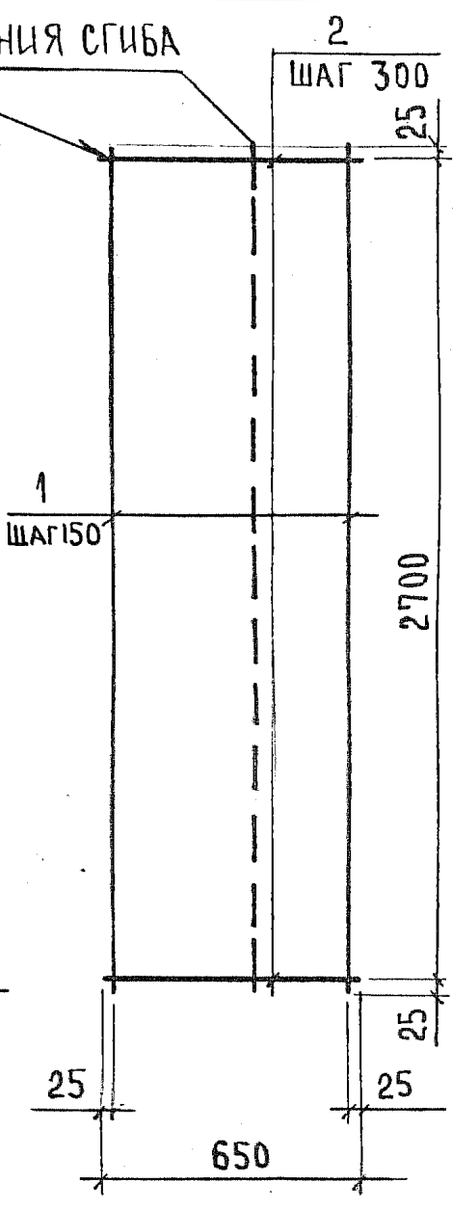

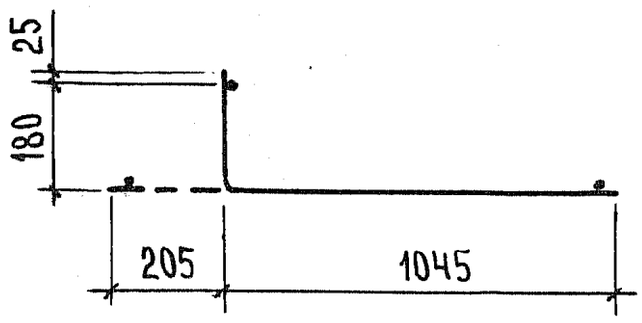

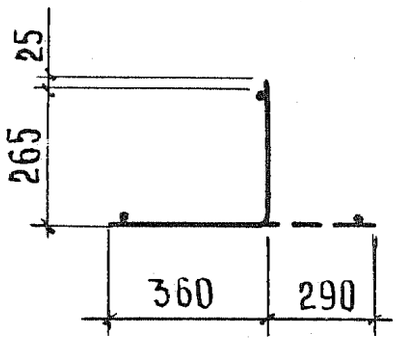

Инв. № подл.	Подпись и дата	Взам. инв. №

1.189.1-9.5 00 0300 СБ

Лист 2

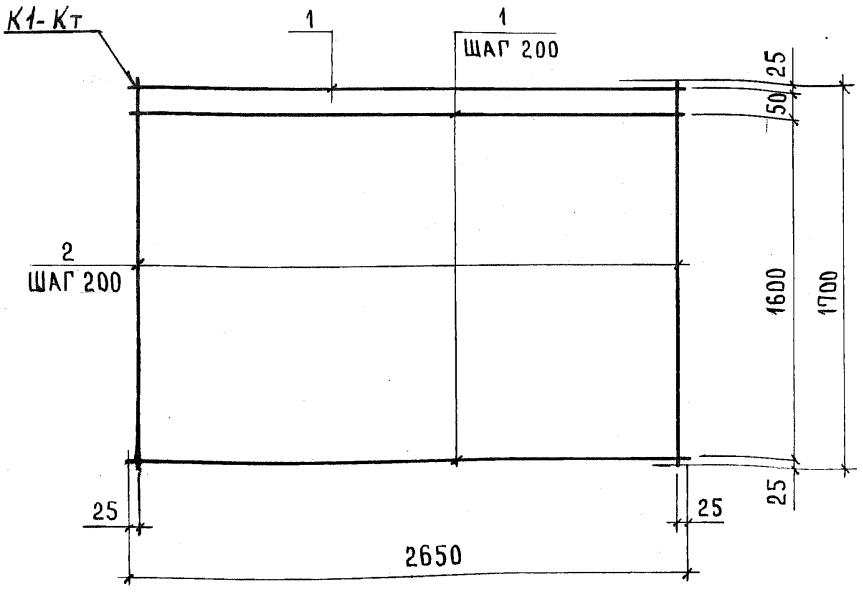

			Обозначение	Наименование	Кол.	Примечание
				Детали		
Бч		1	1.189.1-9.5 00 0401	ф10А III, ГОСТ 5781-82; ℓ=2650	10	1,64 кг
Бч		2	00 0402	ф10 А III, ГОСТ 5781-82; ℓ=1700	14	1,05 кг

Взам. инв. № | Подпись и дата | Инв. № подл.

Нач. отд.	Росинский	
Н. контр.	Гиберман	
Гл. конст.	Пальман	
ГИП	Веллер	03.87
Рук. гр.	Палеес	
Ст. инж.	Шумилова	

1.189.1-9.5 000400

Сетка С11

Стадия	Масса	Масштаб
Р	31,10	1:20
Лист	Листов 1	

ЦНИИЭП жилища

Формат	Зона	Поз.	Обозначение	Наименование	Кол.	Примечание
				Документация		
			1.189.1-9.5 00 0500 СБ	Сборочный чертеж		
			Переменные данные	для исполнений		
				1.189.1-9.5 00 0500		К1
				Детали		
Бч		1	1.189.1-9.5 00 0501	ф8 AIII ГОСТ 5781-82; ℓ=2000	2	0,79 кг
Бч		2	00 0502	ф5 BpI ГОСТ 6727-80; ℓ = 450	6	0,064 кг
Бч		3	00 0503	ф5 BpI ГОСТ 6727-80; ℓ = 350	2	0,05 кг
				1.189.1-9.5 00 0500-01		К2
				Детали		
Бч		1	1.189.1-9.5 00 0501	ф8 AIII ГОСТ 5781-82; ℓ=2000	2	0,79 кг
Бч		2	00 0504	ф5 BpI ГОСТ 6727-80; ℓ = 190	8	0,03 кг

Инв.№ подл. | Подпись и дата | Взам. инв.№

Нач. отд.	Росинский		1.189.1-9.5 00 0500
Н. контр.	Гцберман		
Гл. конст.	Пальман		Каркас (К1, К2)
ГИП	Веллер	03.87	
Рук. гр.	Палеес		
Ст. инж.	Шумилова		

Стадия	Лист	Листов
Р		1

ЦНИИЭП жилища

Рис.1

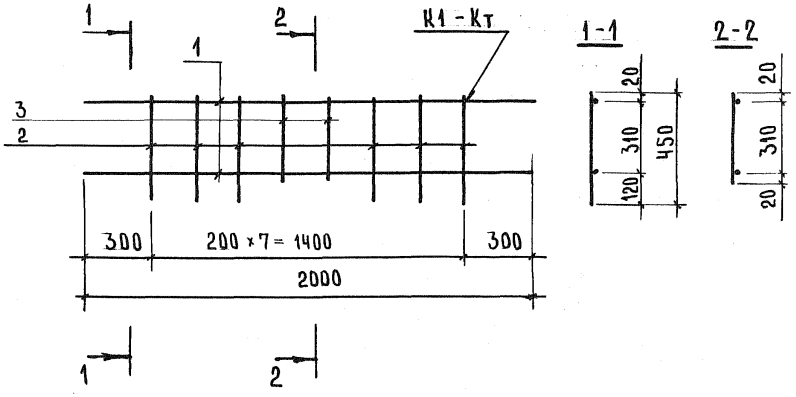

Рис.2

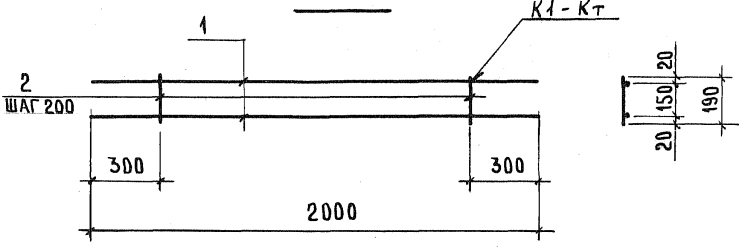

Обозначение	Марка	Рис.	Масса, кг
1.189.1-9.5 000500	К1	1	2,06
- 01	К2	2	1,82

Нач.отд.	Росинский		
Н. контр.	Гиберман		
Гл.конст.	Пальман		
ГИП	Веллер		03.89
Рук.гр.	Паллес		
Ст.инж.	Шумилова		

1.189.1-9.5 000500 СБ

Каркас (К1, К2)
Сборочный чертеж

Стадия	Масса	Масштаб
Р	См. табл.	1:20
Лист	Листов 2	

ЦНИИЭП жилища

Инв. № подл. | Подп. и дата | Взам. инв. №

Формат	Зона	Поз.	Обозначение	Наименование	Кол.	Примечание
				ДОКУМЕНТАЦИЯ		
А4			1.189.1-9.5 00 0600 СБ	Сборочный чертеж		
			Переменные данные	Для исполнений:		
				1.189.1-9.5 00 0600		К3
				ДЕТАЛИ		
Б4		1	1.189.1-9.5 00 0601	ф5 BpI ГОСТ 6727-80; ℓ=1550	2	0,22 кг
Б4		2	00 0602	ф5 BpI ГОСТ 6727-80; ℓ=230	6	0,033 кг
				1.189.1-9.5 00 0600-01		К4
				ДЕТАЛИ		
Б4		1	1.189.1-9.5 00 0603	ф5 BpI ГОСТ 6727-80; ℓ=1350	2	0,19 кг
Б4		2	00 0602	ф5 BpI ГОСТ 6727-80; ℓ=230	6	0,033 кг
				1.189.1-9.5 00 0600-02		К5
				ДЕТАЛИ		
Б4		1	1.189.1-9.5 00 0604	ф5 BpI ГОСТ 6727-80; ℓ=900	2	0,13 кг
Б4		2	00 0602	ф5 BpI ГОСТ 6727-80; ℓ=230	4	0,033 кг
				1.189.1-9.5 00 0600-03		К6
				ДЕТАЛИ		
Б4		1	1.189.1-9.5 00 0605	ф10 AIII ГОСТ 5781-82; ℓ=1900	2	1,17 кг
Б4		2	00 0606	ф5 BpI ГОСТ 6727-80; ℓ=180	10	0,026 кг

Взам. инв. № | Подпись и дата | Инв. № подл.

Нач. отд.	Росчинский		
Н. контр.	Гиберман		
Гл. конст.	Пальман		
ГИП	Веллер		03.87
Рук. гр.	Палеес		
Ст. инж.	Шумилова		

1.189.1-9.5 00 0600

Каркас (К3 ... К6)

Стадия	Лист	Листов
Р		1

ЦНИИЭП жилища

Рис.1

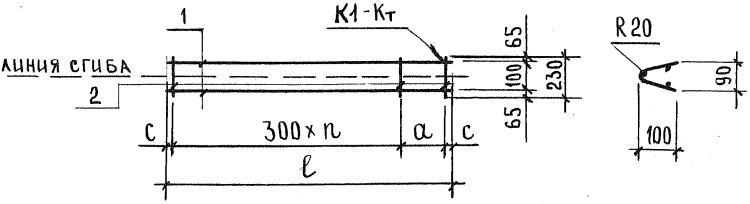

Рис.2

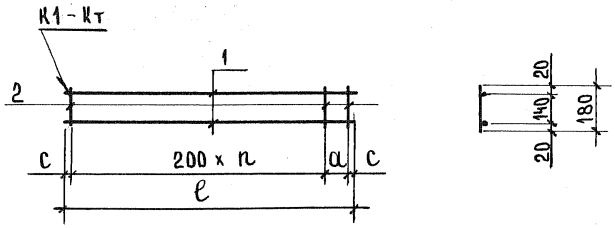

Обозначение	Марка	Рис.	ℓ, мм	c, мм	a, мм	n шт.	Масса, кг
1.189.1-9.5 00 0600	К3	1	1550	25	300	4	0,64
-01	К4		1350		100	4	0,58
-02	К5		900		250	2	0,39
-03	К6	2	1900		50	9	2,60

1.189.1-9.5 00 06 00 СБ

Каркас (К3 ... К6) Сборочный чертеж

Стадия	Масса	Масштаб
Р	см. табл.	1:20
Лист	Листов 1	

ЦНИИЭП жилища

Нач.отд.	Росинский	
Н.контр.	Гиберман	
Гл.конст.	Пальман	
ГИП	Веллер	03.89
Рук.гр.	Палеес	
Ст.инж.	Шумилова	

Инв.№ подл. | Подпись и дата | Взам.инв.№

Формат	Зона	Поз.	Обозначение	Наименование	Кол.	Приме-чание
				Документация		
			1.189.1-9.5 000700 СБ	Сборочный чертеж		
				Детали		
А4		1	1.189.1-9.5 000701	Уголок $\frac{90\times90\times7\ ГОСТ\ 8509-86}{Вст3пс6\ ГОСТ\ 535-79}$ ℓ=300	1	2,89 кг
Б4		2	000702	Полоса $\frac{Б\text{-}2\ 10\times90\ ГОСТ\ 103-76^{*}}{Вст3пс6\ ГОСТ\ 535-79}$ ℓ=90	1	0,64 кг
Б4		3	000703	ф10 AIII ГОСТ 5781-82, ℓ=250	4	0,15 кг
				Стандартные изделия		
Б4		4		Гайка 2М24 ГОСТ 5915-70*	1	0,11 кг
			Переменные данные	для исполнений		
				1.189.1-9.5 000700		М1
				Стандартные изделия		
Б4		5		Болт М24 ГОСТ 7798-70* ℓ=160	1	0,69 кг
				1.189.1-9.5 000700-01		М2
				Стандартные изделия		
Б4		5		Болт М24 ГОСТ 7798-70* ℓ=110	1	0,51 кг
				1.189.1-9.5 000700-02		М3
				Стандартные изделия		
Б4		5		Болт М24 ГОСТ 7798-70* ℓ=130	1	0,58 кг

Инв. № подл. | Подпись и дата | Взам. инв. №

Нач. отд.	Росинский		
Н. контр.	Гиберман		
Гл. конст.	Пальман		
ГИП	Веллер		03.87
Рук. гр.	Палеес		
Ст. инж.	Шумилова		

1.189.1-9.5 000700

Изделие закладное (М1 ... М3)

Стадия	Лист	Листов
Р		1

ЦНИИЭП жилища

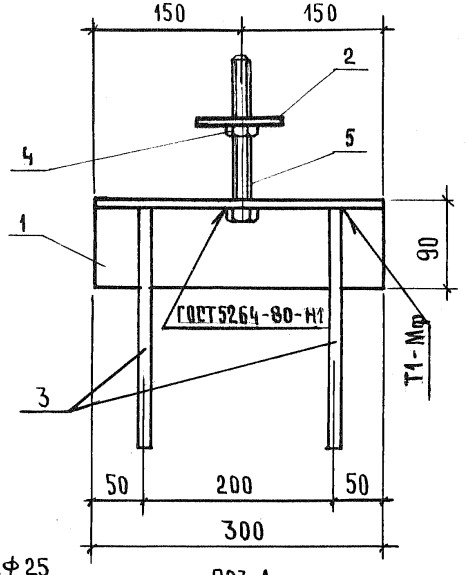

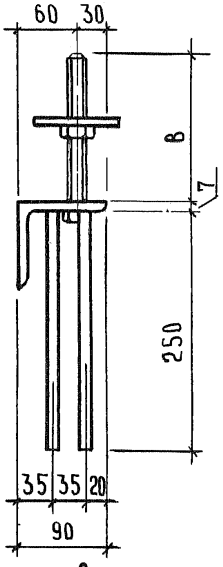

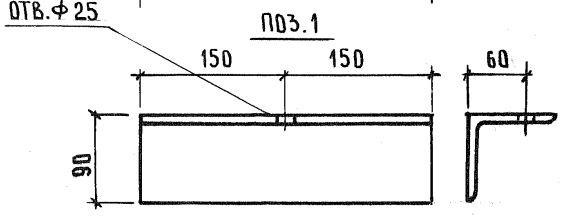

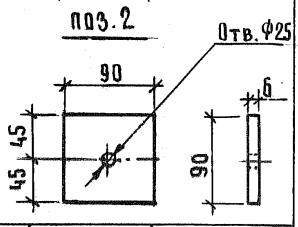

Обозначение	Марка	в, мм	Масса, кг
1.189.1-9.5 000700	М1	152	4,93
- 01	М2	102	4,76
- 02	М3	130	4,83

Нач.отд.	Росинский		
Н.контр.	Гиберман		
Гл.конст.	Пальман		
ГИП	Веллер		03.87
Рук.гр.	Палеес		
Ст.инж.	Шумилова		

1.189.1-9.5 000700 СБ

Изделие закладное (М1...М3) Сборочный чертеж

Стадия	Масса	Масштаб
Р	См. табл.	1:5
Лист	Листов 1	

ЦНИИЭП жилища

Взам. инв. №

Подпись и дата

Инв. № подл.

Формат	Зона	Поз.	Обозначение	Наименование	Кол.	Примечание
				Документация		
			1.189.1-9.5 000800 СБ	Сборочный чертеж		
				Детали		
БЧ		1	1.189.1-9.5 000801	ф10 А III ГОСТ 5781-82; ℓ=105	Ч	0,065 кг
				Стандартные изделия		
БЧ		2		Гайка 2М16 ГОСТ 5915-70*	1	0,033 кг
			Переменные данные	для исполнений		
				1.189.1-9.5 000800		МЧ
				Детали		
БЧ		3	1.189.1-9.5 000802	Полоса $\frac{Б\text{-}2\ 6\times90\ ГОСТ\ 103\text{-}76^{*}}{Вст3пс6\ ГОСТ\ 535\text{-}79}\ \ell$=210	1	0,89 кг
				1.189.1-9.5 000800-01		М5
				Детали		
БЧ		3	1.189.1-9.5 000803	Полоса $\frac{Б\text{-}2\ 6\times180\ ГОСТ\ 103\text{-}76^{*}}{Вст3пс6\ ГОСТ\ 535\text{-}79}\ \ell$=210	1	1,78 кг
				1.189.1-9.5 000800-02		М9
				Детали		
БЧ		3	1.189.1-9.5 000804	Полоса $\frac{Б\text{-}2\ 6\times120\ ГОСТ\ 103\text{-}76^{*}}{Вст3пс6\ ГОСТ\ 535\text{-}79}\ \ell$=300	1	1,70 кг
БЧ		4	000805	Уголок $\frac{70\times70\times6\ ГОСТ\ 8509\text{-}86}{Вст3пс6\ ГОСТ\ 535\text{-}79}\ \ell$=60	1	0,38 кг
БЧ		5	000806	Полоса $\frac{Б\text{-}2\ 6\times60\ ГОСТ\ 103\text{-}76^{*}}{Вст3пс6\ ГОСТ\ 535\text{-}79}\ \ell$=60	1	0,17 кг

Взам. инв. № | Подпись и дата | Инв. № подл.

Нач. отд.	Росинский		
Н. контр.	Гиберман		
Гл. конст.	Пальман		
ГИП	Веллер		03.87
Рук. гр.	Палеес		
Ст. инж.	Шумилова		

1.189.1-9.5 000800

Изделие закладное (МЧ, М5, М9, М10)

Стадия	Лист	Листов
Р	1	2

ЦНИИЭП жилища

Формат	Зона	Поз.	Обозначение	Наименование	Кол.	Приме-чание
				1.189.1-9.5 000800-03		
				Детали		
БЧ		3	1.189.1-9.5 000807	Полоса $\frac{Б\text{-}2\ 6\times120\ ГОСТ\ 103\text{-}76^{*}}{Вст3пс6\ ГОСТ\ 535\text{-}79}\ \ell=210$	1	1,19 кг
БЧ		4	000805	Уголок $\frac{70\times70\times6\ ГОСТ\ 8509\text{-}86}{Вст3пс6\ ГОСТ\ 535\text{-}79}\ \ell=60$	1	0,38 кг
БЧ		5	000806	Полоса $\frac{Б\text{-}2\ 6\times60\ ГОСТ\ 103\text{-}76^{*}}{Вст3пс6\ ГОСТ\ 535\text{-}79}\ \ell=60$	1	0,17 кг

Инв. № подл. | Подпись и дата | Взам. инв. №

Рис.1

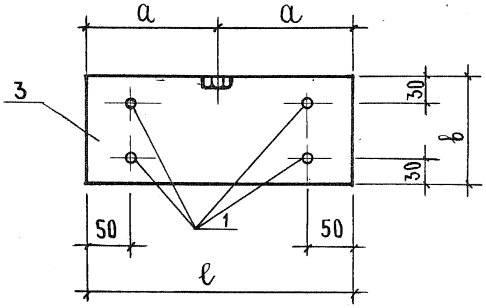

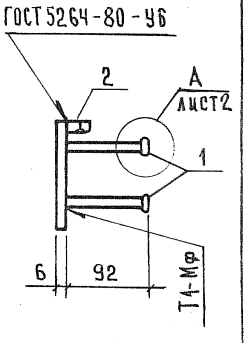

Рис.2

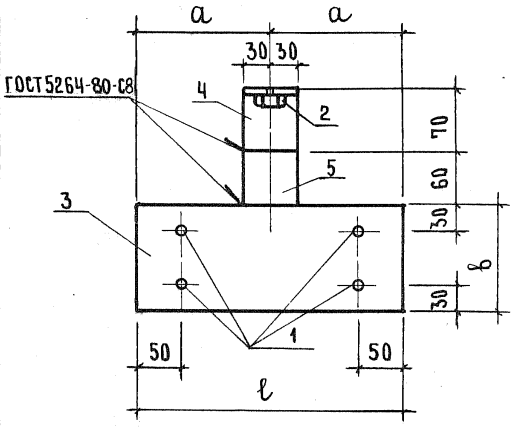

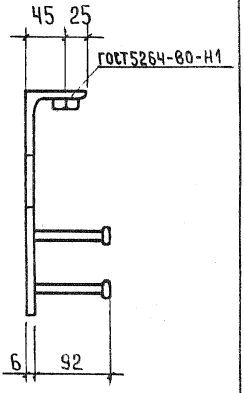

Нач. отд.	Росинский		
Н. контр.	Гиберман		
Гл. конст.	Пальман		
ГИП	Веллер		03.87
Рук. гр.	Палеес		
Ст. инж.	Шумилова		

1.189.1-9.5 000800 СБ

Изделие закладное (м4, м5, м9, м10) Сборочный чертеж

Стадия	Масса	Масштаб
Р	См. табл.	1:50
Лист 1	Листов 2	

ЦНИИЭП жилища

Инв. № подл. | Подпись и дата | Взам. инв. №

Поз. 4 (1.189.1 – 9.5 00805)

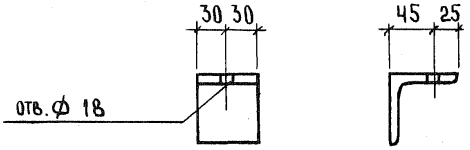

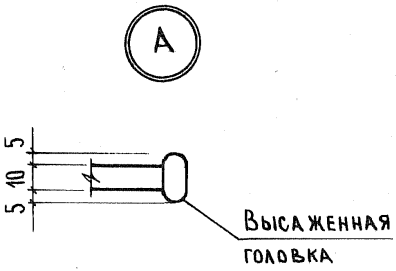

Обозначение	Марка	Рис.	a, мм	b, мм	ℓ, мм	Масса, кг
1.189.1 – 9.5 000800	М4	1	105	90	210	1,18
– 01	М5	1	105	180	210	2,07
– 02	М9	2	150	120	300	2,54
– 03	М10	2	105	120	210	2,03

Взам. инв. № | Подпись и дата | Инв. № подл.

Формат	Зона	Поз.	Обозначение	Наименование	Кол.	Примечание
				Документация		
А4			1.189.1-9.5 000900 СБ	Сборочный чертеж		
			Переменные данные	для исполнений		
				1.189.1-9.5 000900		М6
				Детали		
Б4		1	1.189.1-9.5 000901	Полоса $\frac{Б-2\ 6\times120\ ГОСТ\ 103-76^{*}}{Вст3пс6\ ГОСТ\ 535-79}\ \ell=150$	1	0,85 кг
Б4		2	000902	ф10 А III ГОСТ 5781-82, $\ell=105$	4	0,065 кг
				1.189.1-9.5 000900-01		М7
				Детали		
Б4		1	1.189.1-9.5 000903	Полоса $\frac{Б-2\ 6\times180\ ГОСТ\ 103-76^{*}}{Вст3пс6\ ГОСТ\ 535-79}\ \ell=210$	1	1,78 кг
			000902	ф10 А III ГОСТ 5781-82; $\ell=105$	4	0,065 кг
				1.189.1-9.5 000900-02		
				Детали		М8
Б4		3	1.189.1-9.5 000904	Полоса $\frac{Б-2\ 6\times60\ ГОСТ\ 103-76^{*}}{Вст3пс6\ ГОСТ\ 535-79}\ \ell=60$	1	0,17 кг
Б4		2	000902	ф10 А III ГОСТ 5781-82, $\ell=105$	2	0,065 кг

Инв.№ подл. | Подпись и дата | Взам. инв.№

Нач. отд.	Росинский		
Н. контр.	Гиберман		
Гл. конст.	Пальман		
ГИП	Веллер		03.87
Рук. гр.	Палеес		
Ст. инж.	Шумилова		

1.189.1-9.5 000900

Изделие закладное (М6 ... М8)

Стадия	Лист	Листов
Р	1	2

ЦНИИЭП жилища

Рис.1

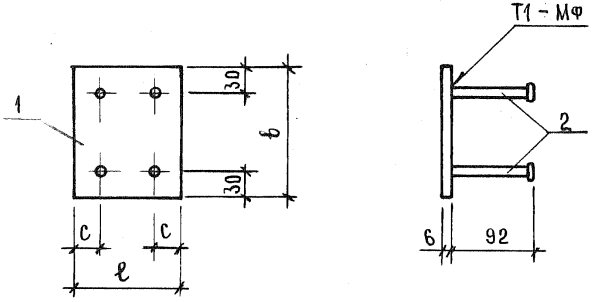

Рис.2

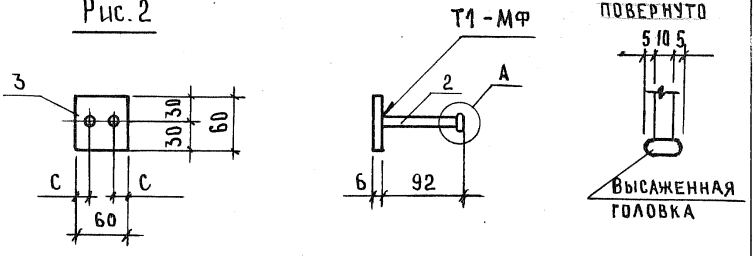

Обозначение	Марка	Рис.	ℓ, мм	б, мм	с, мм	Масса, кг
1.189.1-9.5 000900	М6	1	120	150	30	1,11
-01	М7	1	210	180	50	2,04
-02	М8	2	—	—	—	0,30

Нач.отд.	Росинский		
Н.контр.	Гиберман		
Гл.конст.	Пальман		
ГИП	Веллер		03.89
Рук.гр.	Палеес		
Ст.инж.	Шумилова		

1.189.1-9.5 000900

Изделие закладное (М6 ... М8) Сборочный чертеж

Стадия	Масса	Масштаб
Р	см. табл.	1:5
Лист	Листов 1	

ЦНИИЭП жилища

Взам. инв. № | Подпись и дата | Инв. № подл.

Формат	Зона	Поз.	Обозначение	Наименование	Кол.	Примечание
				Документация		
А4			1.189.1-9.5 001000 СБ	Сборочный чертеж		
			Переменные данные	для исполнений		
				1.189.1-9.5 001000		М11
				Детали		
Б4		1	1.189.1-9.5 001000	Полоса $\frac{Б\text{-}2.6\times240\ ГОСТ\ 103\text{-}76^{*}}{Вст3пс6\ ГОСТ\ 535\text{-}79}\ \ell=240$	1	2,71 кг
Б4		2	001001	ф10 А III ГОСТ 5781-82, $\ell=175$	4	0,11 кг
				1.189.1-9.5 001000-01		М12
				Детали		
Б4		1	1.189.1-9.5 001002	Полоса $\frac{Б\text{-}2.6\times90\ ГОСТ\ 103\text{-}76^{*}}{Вст3пс6\ ГОСТ\ 535\text{-}79}\ \ell=330$	1	1,40 кг
Б4		2	001001	ф10 А III ГОСТ 5781-82, $\ell=175$	6	0,11 кг
				1.189.1-9.5 001000-02		М13
				Детали		
Б4		1	1.189.1-9.5 001003	Полоса $\frac{Б\text{-}2.6\times90\ ГОСТ\ 103\text{-}76^{*}}{Вст3пс6\ ГОСТ\ 535\text{-}79}\ \ell=120$	1	0,51 кг
Б4		2	001004	ф10 А III ГОСТ 5781-82, $\ell=150$	4	0,092 кг
				1.189.1-9.5 001000-03		М14
				Детали		
Б4		1	1.189.1-9.5 001005	Полоса $\frac{Б\text{-}2.6\times90\ ГОСТ\ 103\text{-}76^{*}}{Вст3пс6\ ГОСТ\ 535\text{-}79}\ \ell=210$	1	0,89 кг
Б4		2	001004	ф10 А III ГОСТ 5781-82, $\ell=150$	4	0,092 кг

Инв. № подл. | Подпись и дата | Взам. инв. №

Нач. отд.	Росинский	
Н. контр.	Гиберман	
Гл. конст.	Пальман	
ГИП	Веллер	03.87
Рук. гр.	Палеес	
Ст. инж.	Шумилова	

1.189.1-9.5 001000

Изделие закладное (М11... М16)

Стадия	Лист	Листов
Р	1	2

ЦНИИЭП жилища

Формат	Зона	Поз.	Обозначение	Наименование	Кол.	Приме-чание
				1.189.1-9.5 001000-04		М15
				Детали		
БЧ		1	1.189.1-9.5 001006	Полоса $\frac{Б\text{-}2\ 6\times180\ ГОСТ\ 103\text{-}76^{*}}{Вст3пс6\ ГОСТ\ 535\text{-}79}$ $\ell=360$	1	3,05 кг
БЧ		2	001004	ф10 AIII ГОСТ 5781-82, $\ell=150$	6	0,092 кг
				1.189.1-9.5 001000-05		М16
				Детали		
БЧ		1	1.189.1-9.5 001000	Полоса $\frac{Б\text{-}2\ 6\times240\ ГОСТ\ 103\text{-}76^{*}}{Вст3пс6\ ГОСТ\ 535\text{-}79}$ $\ell=240$	1	2,71 кг
		2	001007	ф10 AIII ГОСТ 5781-82; $\ell=250$	4	0,15 кг

Инв. № подл. | Подпись и дата | Взам. инв. №

Рис.1

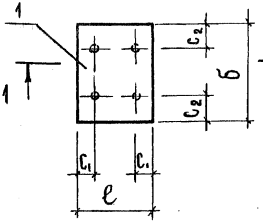

Рис.2

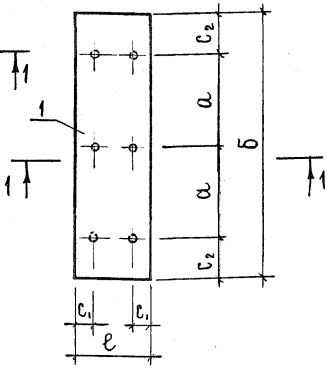

1-1

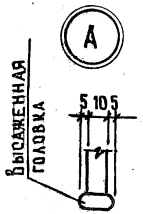

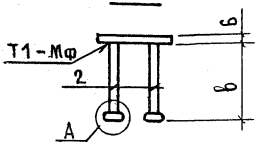

Обозначение	Марка	Рис.	a, мм	б, мм	e, мм	в, мм	c_1, мм	c_2, мм	Масса, кг
1.189.1-9.5 001000	М11	1	—	240	240	175	50	50	3,15
-01	М12	2	115	330	90	175	20	50	2,06
-02	М13	1	—	120	90	150	20	30	0,88
-03	М14	1	—	210	90	150	20	50	1,26
-04	М15	2	130	360	180	150	30	50	3,60
-05	М16	1	—	240	240	250	50	50	3,31

Взам. инв. № | Подпись и дата | Инв. № подл.

Нач. отд.	Росинский	
Н. контр.	Гиберман	
Гл. конст.	Пальман	
ГИП	Веллер	03.87
Рук. гр.	Палеес	
Ст. инж.	Шумилова	

1.189.1-9.5 001000

Изделие закладное (М11 ... М16) Сборочный чертеж

Стадия	Лист	Масштаб
Р	см. табл.	1:5
Лист	Листов 1	

ЦНИИЭП жилища

Рис.1

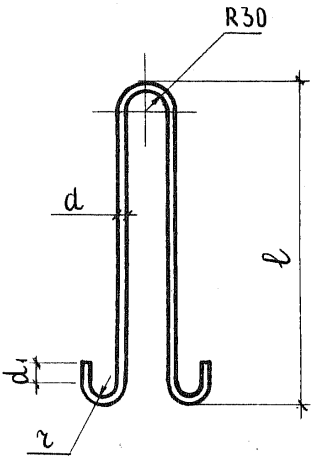

Рис.2

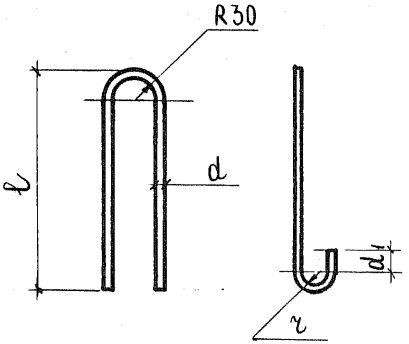

Обозначение	Марка	Рис.	d, мм	d1, мм	r, мм	ℓ, мм	L, мм	Масса, кг
000001	П1	1	16	50	30	640	1620	2,56
- 01	П2	1	12	30	20	600	1430	1,27
- 02	П3	1	10	30	20	450	1130	0,69
- 03	П4	2	10	30	20	400	970	0,60

Взам. инв. №

Подпись и дата

Инв. № подл.

Нач. отд.	Росинский		
Н. контр.	Гиберман		
Гл. конст.	Пальман		
ГИП	Велер		03.87
Рук. гр.	Палеес		
Ст. инж.	Шумилова		

1.189.1-9.5 000001

Петля строповочная (П1 ... П4)

Стадия	Масса	Масштаб
Р	см. табл.	1:10
Лист	Листов 1	

Сталь класса А-I, ГОСТ 5781-82

ЦНИИЭП жилища

Инв. № подл.	Подпись и дата	Взам. инв. №

Марка элемента	Изделия арматурные									Изделия закладные													Всего	Общий расход
	Арматура класса									Арматура класса	Прокат марки													
	А-I				А-III			Вр-I		А III	Вст 3 пс 6													
	ГОСТ 5781-82							ГОСТ 6727-80		ГОСТ 5781-82	ГОСТ 103-76							ГОСТ 8509-86	ГОСТ 5915-70*		ГОСТ 7798-70*			
	ф10	ф12	ф16	Итого	ф8	ф10	Итого	ф5	Итого		ф10	Итого	-6х60	-6х90	-6х120	-6х180	-10х90	-6х240	L70х6	L90х7	Гайка 2М16	Гайка 2М24	Болт М24	Итого		
ШЛС 28-63(50)			10,24	10,24	6,32		6,32	30,28	30,28	46,84	6,35	6,35	1,53	2,67	3,40	10,68	1,92			8,67	0,20	0,33	1,78	31,18	37,53	84,37
ШЛН 14-63(50)		5,08		5,08				20,43	20,43	25,51	5,18	5,18	3,06	1,78	1,70		1,92			8,67	0,07	0,33	1,78	19,31	24,49	50,00
ШЛВ 9-63(50)	2,76			2,76				13,29	13,29	16,05	2,60	2,60	0,51		12,07				1,14		0,20			13,92	16,52	32,57
ПЛ 29.19	2,40			2,40		74,09	74,09	4,16	4,16	80,65	2,42	2,42		1,40				10,84						12,24	14,66	95,31
ПЛм 27.17-63						32,64	32,64			32,64	2,02	2,02		2,80		3,05								5,85	7,87	40,51
ПЛм 27.17-50						31,10	31,10			31,10																31,10
ТЛЧ - 32											0,60	0,60						2,71						2,71	3,31	3,31

22717 97

Нач. отд.	Росинский		
Н. контр.	Гиберман		
Гл. конст.	Пальман		
ГИП	Веллер		03.87
Рук. гр.	Палеес		
Ст. инж.	Шумилова		

1.189.1-9.5 00000 рс

Ведомость расхода стали

Стадия	Лист	Листов
Р		1

ЦНИИЭП жилища

96

Инв. № подл.	Подпись и дата	Взам. инв. №

№ строки	Наименование материала и единица измерения	Код материала	Код материала	Ед. изм.	Код и марка изделия. Количество на марку: 5В 9621 2227 ШЛС 28-63 (50)	5В 9621 2228 ШЛН 14-63 (50)	5В 9621 2229 ШЛВ 9-63 (50)	5В 9621 2230 ПЛ 29.19	ПЛм 27.17-63	ПЛм 27.17-50	5В 9621 2144 ТЛ 4-32	
1	Сортовой прокат обыкновенного качества	093000										
2	Сталь арматурная класса А-I, кг	093011		166	10,24	5,08	2,76	2,40				
3	Сталь арматурная класса А-III, кг	093013		166	12,67	5,18	2,60	76,51	34,66	31,10	0,6	
4	Итого сортового проката обыкновенного											
5	качества, кг	093000		166	22,91	10,26	5,36	78,91				
6	Металлоизделия промышленного назначения	120000										
7	Проволока из низкоуглеродистой стали											
8	холоднотянутая класса Вр-I, кг	121401		166	30,28	20,43	13,29	4,16				
9	Гайки, кг			166	0,53	0,40	0,20					
10	Болты, кг			166	1,78	1,78						
11	Итого металлоизделий промышленного											
12	назначения, кг	120000		166	32,59	22,61	13,49	4,16				

Нач. отд.	Росинский	
Н. контр.	Гиберман	
Гл. конст.	Пальман	
ГИП	Веллер	03.87
Рук. гр.	Палеес	
Ст. техн.	Кулишева	

1.189.1-9.5 00000 РМ

Ведомость расхода материалов

Стадия	Лист	Листов
Р	1	2

ЦНИИЭП жилища

22717 98

97

Инв. № подл.	Подпись и дата	Взам. инв. №

№ строки	Наименование материала и единица измерения	Код материала	Код ед. изм.	Код и марка изделия. Количество на марку. 58 9621 2227 ШЛС 28-63 (50)	58 9621 2228 ШЛН 14-63 (50)	58 9621-2229 ШЛВ 9-63 (50)	58 9621-2230 ПЛ 29.19	ПЛм 27.17-63	ПЛм 27.17-50	58 9621 2144 ТЛЧ-32	
13	Прокат листовой рядовой, кг	097100	166	20,20	8,46	12,58	12,24	5,85		2,71	
14	Прокат угловой равнополочный, кг	097200	166	8,67	8,67	1,14					
15	Итого стали в натуральной массе, кг		166	84,37	50,00	32,57	95,31	40,51	31,10	3,31	
16	В том числе по укрупненному сортаменту										
17	Крупносортная, кг	093100	166	28,87	17,13	13,72	12,24	5,85		2,71	
18	Мелкосортная, кг	093300	166	16,59	10,26	5,36	76,51	34,66	31,10	0,60	
19	Катанка, кг	093400	166	6,32							
20	Метизы, кг	120000	166	32,59	22,61	13,49	4,16				
21	Итого стали, приведенной к стали										
22	класса А-I, кг		166	72,87	42,52	26,02	118,34	49,57	44,47	0,86	
23	То же к стали класса Ст 3, кг		166	31,18	19,31	13,92	12,24	5,85		2,71	
24	Всего стали приведенной к классам А-I и Ст3		166	104,05	61,83	39,94	130,58	55,42	44,47	3,57	
25	Бетон тяжелый класса В 12,5, м³	574512	113					0,93	0,93	0,027	
26	Бетон тяжелый класса В 15, м³	574512	113	2,35	1,42	0,94	1,06				
27	Портландцемент марки 300, т	573111	168					0,31	0,31	0,009	
28	Портландцемент, приведенный к марке 400, т	573112	168	0,82	0,50	0,33	0,37	0,28	0,28	0,008	

1.189.1-9.5 00000 РМ

Лист 2

22717 (99)

gost.e-ecolog.ru

Шарф 11.2.88

(98)