ТИПОВЫЕ КОНСТРУКЦИИ, ИЗДЕЛИЯ И УЗЛЫ ЗДАНИЙ И СООРУЖЕНИЙ

СЕРИЯ 1.189.1-9

КОНСТРУКЦИИ ЖЕЛЕЗОБЕТОННЫЕ ДЛЯ ШАХТ ПАССАЖИРСКИХ ЛИФТОВ ЖИЛЫХ ЗДАНИЙ С ВЫСОТОЙ ЭТАЖА 2,8М

ВЫПУСК 4

КОНСТРУКЦИИ УНИФИЦИРОВАННЫЕ ШАХТ ЛИФТОВ ГРУЗОПОДЪЕМНОСТЬЮ 630 и 500 кг С ПРОТИВОВЕСОМ СПРАВА КАБИНЫ (ГЛУБОКАЯ КАБИНА) ДЛЯ ЗДАНИЙ ВЫСОТОЙ ДО 17 ЭТАЖЕЙ

РАБОЧИЕ ЧЕРТЕЖИ

22716

ЦЕНА

gost.e-ecolog.ru

ТИПОВЫЕ КОНСТРУКЦИИ, ИЗДЕЛИЯ И УЗЛЫ ЗДАНИЙ И СООРУЖЕНИЙ

СЕРИЯ 1.189.1-9

КОНСТРУКЦИИ ЖЕЛЕЗОБЕТОННЫЕ ДЛЯ ШАХТ ПАССАЖИРСКИХ ЛИФТОВ ЖИЛЫХ ЗДАНИЙ С ВЫСОТОЙ ЭТАЖА 2,8М

ВЫПУСК 4

КОНСТРУКЦИИ УНИФИЦИРОВАННЫЕ ШАХТ ЛИФТОВ ГРУЗОПОДЪЕМНОСТЬЮ 630 и 500 кг С ПРОТИВОВЕСОМ СПРАВА КАБИНЫ (ГЛУБОКАЯ КАБИНА) ДЛЯ ЗДАНИЙ ВЫСОТОЙ ДО 17 ЭТАЖЕЙ

РАБОЧИЕ ЧЕРТЕЖИ

©ЦИТП Госстроя СССР, 1988

Разработаны ЦНИИЭП жилища

Утверждены и введены в действие Госгражданстроем с 1.XII.87г. приказ № 385 от 30.XI.87г

Руководитель отделения проектных работ — В.М. Острецов
Начальник отдела № 11 — Н.Б. Росинский
Гл. инженер проекта — Ю.М. Веллер

Согласовано
Зам. главного инженера Гипростроммаш — В.П. Захаров

1.22.05.87г.

Обозначение	Наименование	Стр.
1.189.1-9.4 000 000 ТО	Техническое описание	4
1.189.1-9.4 000 000 Н	Номенклатура конструкций	10
1.189.1-9.4 000 000 Д1	Схема расположения блоков, детали, узлы А,Б,В,Г	11
1.189.1-9.4 100 000	Блок средний ШЛС 28 пр-63(50)	18
1.189.1-9.4 100 000 СБ	Блок средний ШЛС 28 пр-63(50). Сборочный чертеж	19
1.189.1-9.4 200 000	Блок нижний ШЛН 14 пр-63(50)	26
1.189.1-9.4 200 000 СБ	Блок нижний ШЛН 14 пр-63(50). Сборочный чертеж	27
1.189.1-9.4 300 000	Блок верхний ШЛВ 9 пр-63(50)	32
1.189.1-9.4 300 000 СБ	Блок верхний ШЛВ 9 пр-63(50). Сборочный чертеж	33
1.189.1-9.4 400 000	Плита перекрытия ПЛ 21.28	38
1.189.1-9.4 400 000 СБ	Плита перекрытия ПЛ 21.28. Сборочный чертеж	39
1.189.1-9.4 500 000	Плита приямка монолитная ПЛМ 19.26-63; ПЛМ 19.26-50.	41
1.189.1-9.4 500 000 СБ	Плита приямка монолитная ПЛМ 19.26-63; МПЛ 19.26-50. Сборочный чертеж	42
1.189.1-9.4 600 000	Тумба ТЛ4-32	45
1.189.1-9.4 600 000 СБ	Тумба ТЛ4-32. Сборочный чертеж.	46
1.189.1-9.4 000 000 Д2	Узлы 1...9	47
1.189.1-9.4 110 000	Блок арматурный АБ1.	52
1.189.1-9.4 110 000 СБ	Блок арматурный АБ1. Сборочный чертеж.	53
1.189.1-9.4 210 000	Блок арматурный АБ2	59
1.189.1-9.4 210 000 СБ	Блок арматурный. АБ2. Сборочный чертеж.	60
1.189.1-9.4 310 000	Блок арматурный АБ3	64
1.189.1-9.4 310 000 СБ	Блок арматурный АБ3. Сборочный чертеж.	65
1.189.1-9.4 410 000	Блок арматурный АБ4.	68
1.189.1-9.4 410 000 СБ	Блок арматурный АБ4. Сборочный чертеж.	69
1.189.1-9.4 000 100	Сетка (С1...С3).	71

Инв. № подл. | Подпись и дата | Взам. инв. №

Нач. отд.	Росинский	
Н. контр.	Гиберман	
Гл. констр.	Пальман	
Гл. инж. пр.	Веллер	
Рук. груп.	Полеес	
Ст. инж.	Шумилова	
Ст. техн.	Кулишева	

1.189.1-9.4 000 000

Содержание

Стадия	Лист	Листов
Р	1	2

ЦНИИЭП жилища

Обозначение	Наименование	Стр.
1.189.1-9.4 000 100СБ	Сетка (С1...С3). Сборочный чертеж	72
1.189.1-9.4 000 200	Сетка (С4...С6)	73
1.189.1-9.4 000 200 СБ	Сетка (С4...С6). Сборочный чертеж	74
1.189.1-9.4 000 300	Сетка (С7...С10)	75
1.189.1-9.4 000 300 СБ	Сетка (С7...С10). Сборочный чертеж	77
1.189.1-9.4 000 400	Сетка С11	79
1.189.1-9.4 000 500	Каркас (К1; К2)	80
1.189.1-9.4 000 500 СБ	Каркас (К1; К2). Сборочный чертеж	81
1.189.1-9.4 000 600	Каркас (К3...К6)	82
1.189.1-9.4 000 600 СБ	Каркас (К3...К6). Сборочный чертеж.	83
1.189.1-9.4 000 700	Изделие закладное (М1...М3)	84
1.189.1-9.4 000 700 СБ	Изделие закладное (М1...М3). Сборочный чертеж	86
1.189.1-9.4 000 800	Изделие закладное (М4...М6; М9...М12)	88
1.189.1-9.4 000 800 СБ	Изделие закладное (М4...М6; М9...М12). Сборочный чертеж	90
1.189.1-9.4 000 900	Изделие закладное (М7; М7а; М8)	92
1.189.1-9.4 000 900 СБ	Изделие закладное (М7; М7а; М8). Сборочный чертеж.	93
1.189.1-9.4 000 100	Изделие закладное (М13...М18)	94
1.189.1-9.4 000 100 СБ	Изделие закладное (М13...М18). Сборочный чертеж.	96
1.189.1-9.4 000 001	Петля строповочная (П1...П4)	97
1.189.1-9.4 000 000 РС	Ведомость расхода стали	98
1.189.1-9.4 000 000 РМ	Ведомость расхода материалов	99

Инв. № подл. | Подпись и дата | Взам. инв. №

1. Вводная часть

Входящие в состав „Общесоюзного строительного каталога типовых конструкций и изделий для всех видов строительства" рабочие чертежи серии 1.189.1-9 „Конструкции железобетонные для шахт пассажирских лифтов жилых зданий с высотой этажа 2,8 м", выпуск 4 „Конструкции унифицированные шахт лифтов грузоподъемностью 630 и 500 кг с противовесом справа кабины (глубокая кабина) для зданий высотой до 17 этажей. Рабочие чертежи" разработаны на основании задания, утвержденного Управлением по жилищному строительству Госгражданстроя 12.02.1986 г.

Разработка настоящих рабочих чертежей выполнена с учетом требований следующих документов: СНиП 2.03.01-84; ГОСТ 17538-82; ГОСТ 10922-75; ГОСТ 14098-85; ГОСТ 5746-83; СН 393-78; АТ-7.00-001 „Альбом заданий на проектирование строительной части установки лифтов (стандартных конструкций)", ЦПКБ ВПО „Союзлифтмаш," 1984 г. с изменениями, изложенными в „Задании на проектирование строительной части пассажирского лифта Q=630 (500) кг, V=1,0 м/с" 06К.00.00.000Д-01, выданном ЦПКБ ВПО „Союзлифтмаш."

Железобетонные элементы шахт лифтов, приведенные в настоящих рабочих чертежах, предназначены для применения в жилых зданиях всех конструктивных систем, возводимых в обычных условиях строительства.

2. Технические требования.

Настоящий комплект рабочих чертежей разработан для шахт

Согласовано: Гл. спец. Мареев В.

Инв. № подл. | Подпись и дата | Взам. инв. № | Гл. спец. | Мареев В.

				1.189.1-9.4 000000 ТО		
Нач. отд.	Росинский		Техническое описание	Стадия	Лист	Листов
Н. контр.	Гиберман			Р	1	6
Гл. констр.	Пальман			ЦНИИЭП жилища		
Гл. инж. пр.	Веллер					
Рук. груп.	Палеес					

пассажирских лифтов грузоподъемностью 630кг с противовесом справа кабины со скоростью движения 1,0 м/с (ГОСТ 5746-83) и грузоподъемностью 500кг с противовесом справа кабины со скоростью движения 1,0 м/с (ГОСТ 5746-83).

В комплект сборных элементов одной лифтовой шахты входят: объемные блоки средние ШЛС 28пр-63(50) высотой на этаж (по количеству этажей в здании);

объемный блок нижний ШЛН 14пр-63(50);

объемный блок верхний ШЛВ 9пр-63(50);

плита перекрытия над шахтой лифта ПЛ21.28;

тумбы ТЛ4-32 (3шт.-для лифта грузоподъемностью 500кг).

Расположение шахты лифта в здании должно исключать горизонтальные перемещения ее относительно конструкций здания (за исключением перемещений, вызываемых обжатием упругих прокладок - см. далее раздел 7).

Конструкция шахты лифта обеспечивает требование ГОСТ 17538-82 о минимальном пределе огнестойкости в 1 ч.

Маркировка сборных изделий шахт лифтов выполняется в соответствии с требованиями ГОСТ 17538-82.

Марка изделия состоит из буквенно-цифровых групп, разделенных дефисом. Первая группа содержит обозначение типа конструкции, ее номинальные размеры в дециметрах (для блоков - высоту и характеристику расположения противовеса относительно кабины, для плиты перекрытия - длину и ширину). Во второй группе приводят грузоподъемность лифта в десятках кг - для рассматриваемого случая унифицированных шахт лифтов - 63(50).

Маркировочные надписи наносятся на внутреннюю поверхность блока расположенную сзади кабины лифта, а также на верхнюю поверхность плиты перекрытия.

3. Указания по изготовлению.

Блоки и плита перекрытий шахты лифтов изготавливаются из тяжелого бетона класса по прочности на сжатие В15, тумба - из тяжелого бетона класса по прочности на сжатие В12,5. Все сборные элементы шахт лифтов армируются пространственными арматурными блоками, предварительно собираемыми на кондукторах из плоских сеток и

Инв. № подл. | Подпись и дата | Взам. инв. №

каркасов. Монтажные петли привариваются или привязываются к сеткам пространственного арматурного блока.

Арматурные сетки выполняются из обыкновенной проволоки периодического профиля класса Вр-I (ГОСТ 6727-80), арматурные каркасы – из такой же проволоки и стержневой горячекатаной арматуры периодического профиля класса А-III (ГОСТ 5781-82).

Закладные изделия выполняются из полосовой стали и прокатных уголков из углеродистой стали, марка стали ВСт3пс6 (в соответствии с таблицей приложения 2 СНиП 2.03.01-84 – как для закладных изделий, рассчитываемых на усилия от динамических и многократно повторяющихся нагрузок). Размеры плоских элементов закладных изделий назначены с учетом требований АТ-7.00-001 (с изменениями и дополнениями, изложенными в задании на проектирование строительной части 0611.00.00.000Д-01) и модульной системы размеров закладных изделий, принятой для унифицированных сварных и штампованных закладных изделий (кратность 30 мм). Анкерные стержни закладных изделий – из стержневой горячекатаной арматуры периодического профиля класса А-III (ГОСТ 5781-82).

Монтажные петли выполняются из стержневой горячекатаной гладкой арматуры класса А-I, марки стали ВСт3пс2 и ВСт3сп2. Применение стали марки ВСт3пс2 для изготовления петель сборных элементов шахт лифтов, транспортируемых и монтируемых при температуре минус 40°С и ниже, не допускается.

Сталь, применяемая для изготовления сеток, каркасов и закладных изделий, должна иметь гарантию свариваемости.

Изготовление блоков предусматривается в проектном положении на специальных установках с применением жесткого внутреннего вкладыша, изготовление плит перекрытий – в горизонтальных формах. Формовочное оборудование и технология изготовления должны обеспечивать проектное положение пространственного арматурного блока и закладных изделий.

Изготовление сеток и каркасов производится контактной точечной электросваркой, приварка анкеров закладных

Инв. № подл. | Подпись и дата | Взам. инв. №

изделий – дуговой сваркой под слоем флюса.

Точность изготовления сборных железобетонных изделий шахт лифтов, а также качество поверхностей и внешний вид конструкций должны соответствовать требованиям раздела 2 ГОСТ 17538-82.

С особой точностью должна быть выполнена фиксация закладных изделий для крепления направляющих кабины, противовеса, дверей шахты, а также изделий, обеспечивающих точную стыковку блоков. Соответствующие закладные изделия фиксируются на наружной опалубке формовочной установки. Закладные изделия, находящиеся в нижней части передней стенки и нижней части задней стенки блока шахты лифта, фиксируются анкерными стержнями на сетках пространственного арматурного блока. Закладные изделия в средней части боковых стенок блока шахты лифта фиксируются анкерными стержнями на специальных, вертикально расположенных, каркасах.

Отклонения положения закладных изделий, от указанного в рабочих чертежах, не должны превышать в плоскости грани конструкции – 10 мм, из плоскости грани конструкции – 1 мм (для закладных изделий, предназначенных для крепления направляющих) и 3 мм (для всех прочих закладных изделий).

Закладные изделия готовых сборных элементов следует защищать от коррозии масляными или синтетическими грунтовками (СНиП 2.03.11-85)

По согласованию с организацией, осуществляющей монтаж лифтов, закладные изделия на боковых стенках блоков шахт лифтов, предназначенные для приварки уголков, в которые устанавливаются опорные элементы брусьев под настилы, с которых ведется монтаж оборудования лифта, могут быть заменены нишами.

Поставляемые потребителю сборные железобетонные элементы шахт лифтов должны иметь заводскую готовность, соответствующую требованиям ГОСТ 17538-82. Поставка потребителю изделий шахт лифтов может производиться после достижения бетоном не менее 70% (в теплый период года) или 80% (в холодный период года) от его проектной прочности на сжатие в соответствии с требованиями ГОСТ 13015.0-83 при условии, что завод-изготовитель

Инв. № подл. | Подпись и дата | Взам. инв. №

гарантирует достижение бетоном проектной прочности в возрасте 28 суток.

4. Правила приемки.

Приемка конструкций шахт лифтов – в соответствии с указаниями раздела 4 ГОСТ 17538-82.

5. Методы контроля

Методы контроля и испытаний элементов сборных железобетонных шахт лифтов – в соответствии с указаниями, содержащимися в разделе 5 ГОСТ 17538-82.

6. Транспортирование и хранение

Блоки и плиты перекрытия шахт лифтов складируют и транспортируют в рабочем положении. Более подробные указания по складированию и транспортированию сборных элементов шахт лифтов – см. раздел 6 ГОСТ 17538-82

7. Указания по монтажу.

Монтаж шахты лифта выполняется с опережением монтажа примыкающих конструкций здания не более, чем на один блок. Для подъема блоков шахт лифтов применяются траверсы с вертикальными стропами. После установки блока в проектное положение монтажные петли должны быть срезаны.

Точный монтаж блоков шахт лифтов обеспечивается с помощью фиксирующих стыковочных устройств.

Горизонтальные стыки между блоками замоноличиваются жестким мелкозернистым бетоном группы А класса по прочности на сжатие В15 с установкой упорных досок с одной сторо-

Инв. № подл. | Подпись и дата | Взам. инв. №

ны шва. При этом необходимо обращать особое внимание на тщательное заполнение швов.

Шахта лифта по всей своей высоте должна быть отделена от окружающих конструкций здания. В уровне каждого перекрытия по контуру шахты необходимо обеспечить зазор шириной 20 мм, заполняемый специальными упругими (звукоизолирующими) прокладками. Опирание на шахту лифта или жесткое примыкание к ней смежных элементов конструкций здания категорически запрещается!

Нижний блок шахты лифта, в случае установки в грунт, должен иметь гидроизоляционное покрытие, характер которого определяется в процессе проектирования здания применительно к конкретным условиям строительства.

В приямке лифтовой шахты устраивается монолитная железобетонная плита из тяжелого бетона класса по прочности на сжатие В 12,5, укладываемая по тщательно уплотненному и выровненному песчаному основанию, в поверхность которого втрамбовывается щебень на глубину не менее 50 мм. Плита армируется сеткой из стержневой горячекатаной арматуры периодического профиля класса А-III (ГОСТ 5781-82). В верхней плоскости плиты приямка предусматривается установка специальных закладных изделий, фиксируемых на сетке плиты анкерными стержнями.

8. Указания по привязке

При проектировании зданий высотой более 10 этажей верхние блоки лифтовых шахт ШЛ9пр-63(50) подлежат привязке, в процессе которой в стенках блоков в зависимости от конкретных планировочных решений следует предусматривать отверстия для системы вентиляции, обеспечивающей подпор воздуха в лифтовой шахте.

Инв. № подл. | Подпись и дата | Взам. инв. №

Рис.1

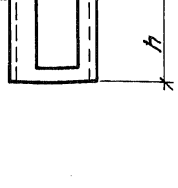

Рис.2

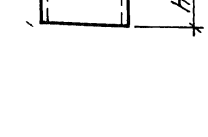

Рис.3

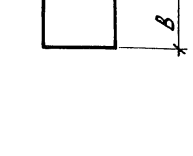

Рис.4

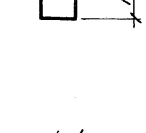

1-1

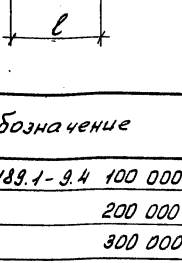

2-2

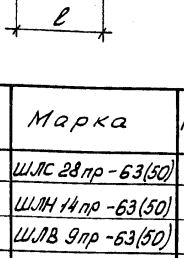

3-3



4-4

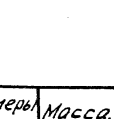

Обозначение	Марка	Рис.	Габаритные размеры ℓ	B	h	Масса, кг
1.189.1-9.4 100 000	ШЛС 28пр-63(50)	1	2080	2780	2780	6250
200 000	ШЛН 14пр-63(50)	2	2080	2780	1400	3440
300 000	ШЛВ 9пр-63(50)	2	2080	2780	930	2300
400 000	ПЛ 21.28	3	2080	2780	200	2700
500 000	ПЛм 19.26-63	3	1880	2580	200	–
-01	ПЛм 19.26-50	3	1880	2580	200	–
600 000	ТЛ4-32	4	250	250	425	198

Нач. отд.	Росинский	
Н. контр.	Гиберман	
Гл. констр.	Пальман	
Гл. инж. пр.	Веллер	
Рук. арупп.	Палеес	
Ст. инж.	Шумилова	

1.189.1-9.4 000 000 Н

Номенклатура железобетонных изделий

Стадия	Лист	Листов
Р		1

ЦНИИЭП жилища

Инв.№ подл. | Подпись и дата | Взам. инв. №

План шахты

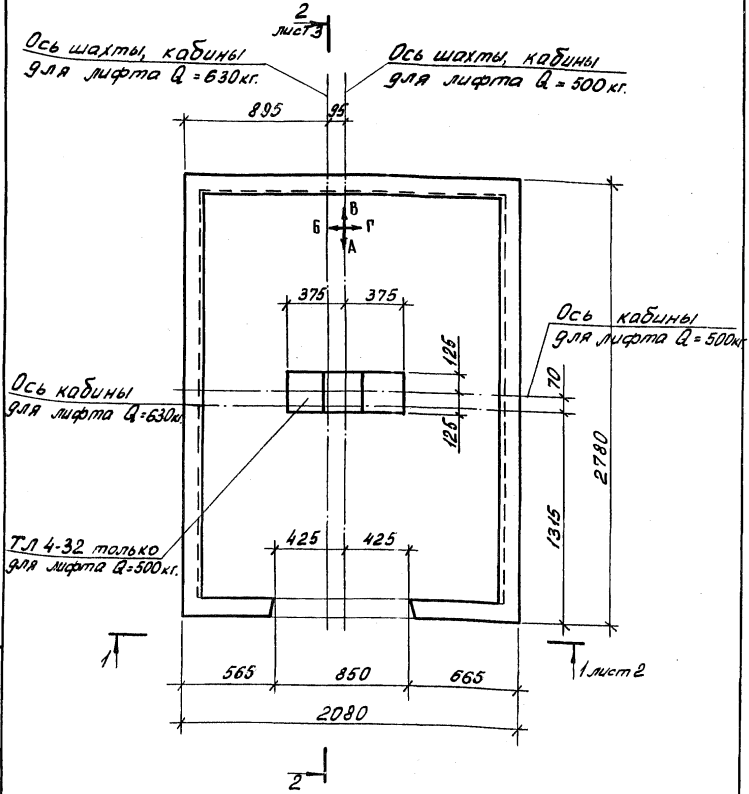

Нач. отд.	Росинский		
Н. контр.	Гиберман		
Гл. констр.	Пальман		
Гл. инж. пр.	Веллер		
Рук. груп.	Палеес		
Ст. инж.	Шумилова		

1.189.1-9.4 000 000 Д1

Схема расположения блоков, детали, узлы А, Б, В, Г

Стадия	Лист	Листов
Р	1	7

ЦНИИЭП жилища

Инв. № подл. | Подпись и дата | Взам. инв. №

1-1

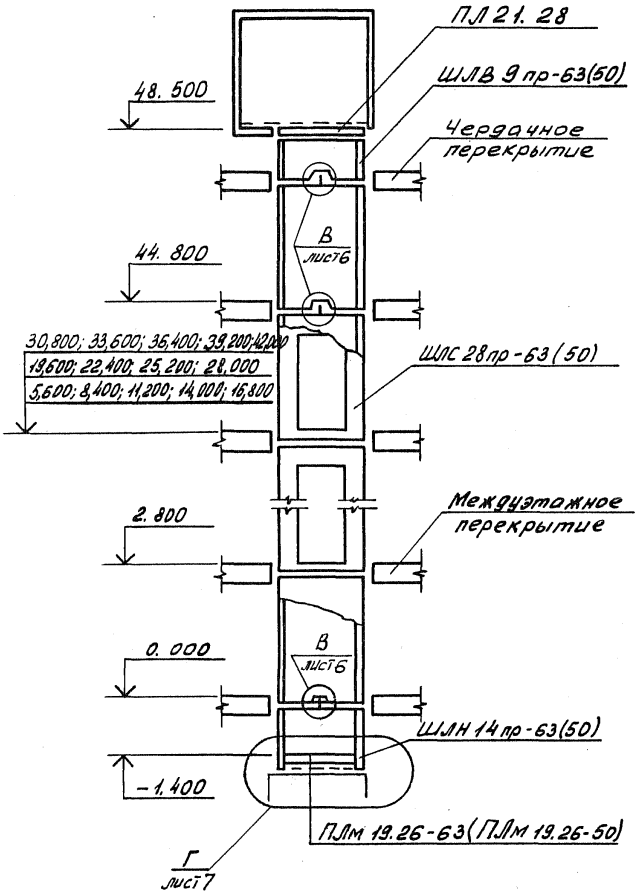

Инв. № подл. | Подпись и дата | Взам. инв. №

2 - 2

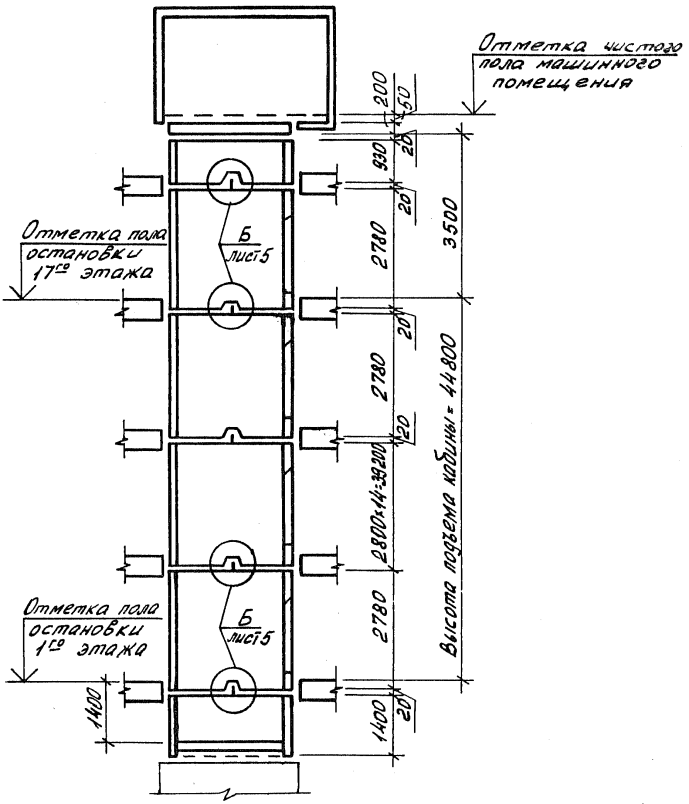

Инв.№ подл. | Подпись и дата | Взам. инв.№

Развертка блоков шахты лифта

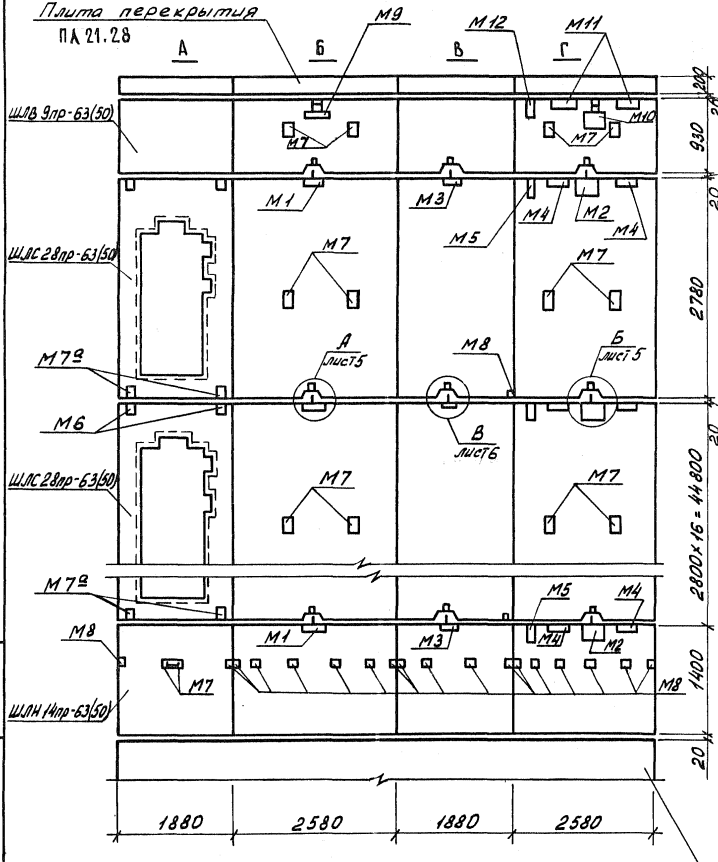

Инв. № подл.	Подпись и дата	Взам. инв. №

1.189.1-9.4 000 000 Д1	Лист 4

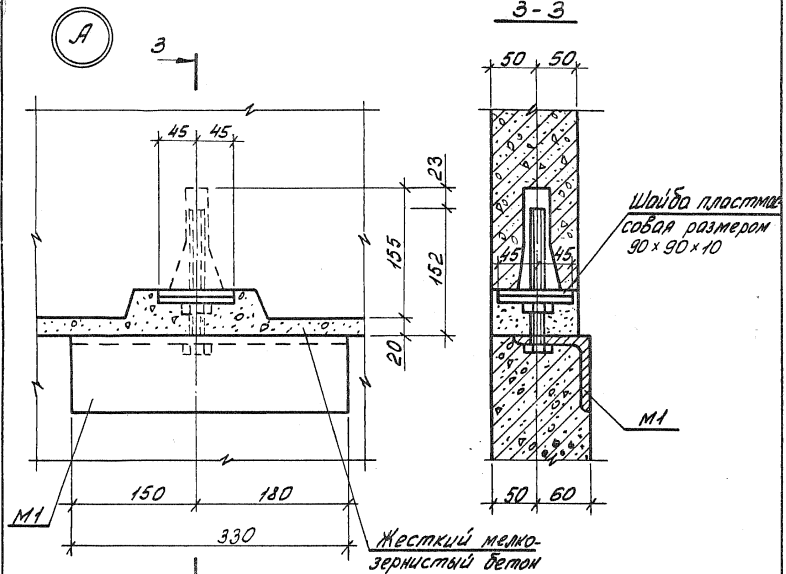

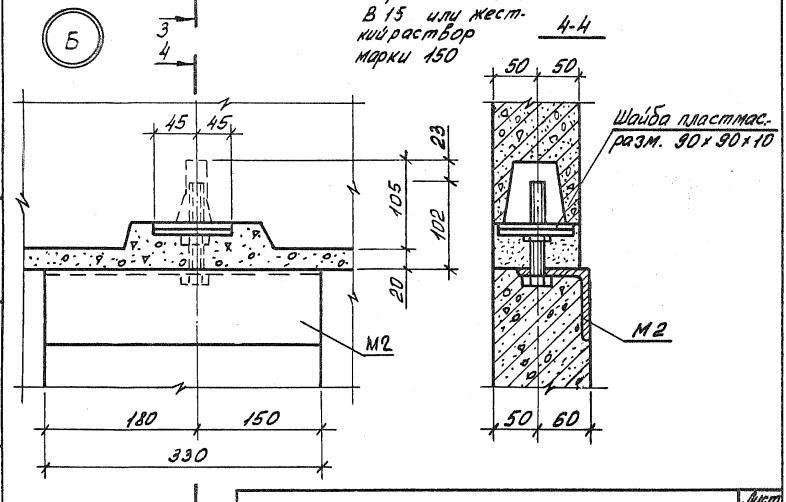

Инв. № подл. | Подпись и дата | Взам. инв. №

1.189.1-9.4 000 000 Д1

Лист 5

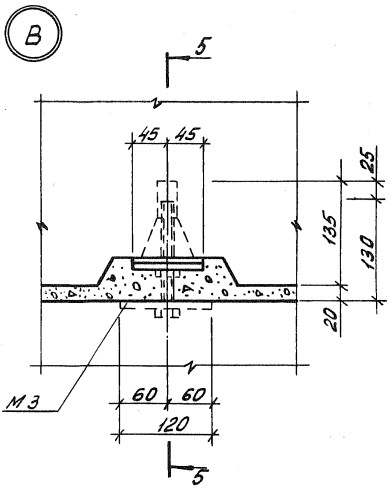

Деталь ограждения отверстий плиты перекрытия ПЛ21.28

Деталь канала для скрытой прокладки электропроводки

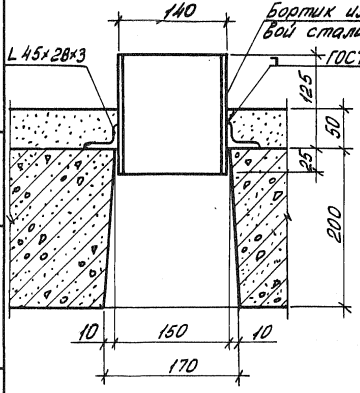

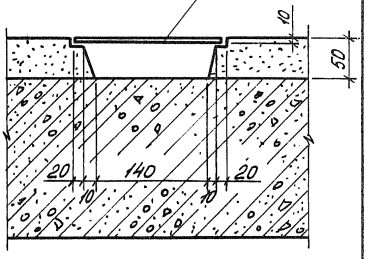

Инв. № подл. | Подпись и дата | Взам. инв. №

Г

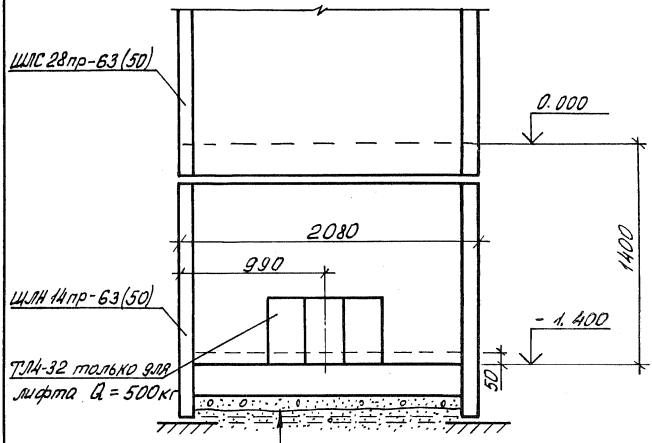

Уплотнен. песчаный грунт

Грунт уплотнен. щебнем – 50мм

Монолитная ж.б. плита – 200 мм

Цементный раствор-50мм(только для лифта Q = 500 кг)

Инв. № подл. | Подпись и дата | Взам. инв. №

Формат	Зона	Поз.	Обозначение	Наименование	Кол.	Примечание
				Документация		
А4			1.189.1-9.4 100 000 СБ	Сборочный чертеж		
А4			1.189.1-9.4 000 000 Д2	Узлы 1...9		
А4			1.189.1-9.4 000 000 ТО	Техническое описание		
А4			1.189.1-9.4 000 000 РМ	Ведомость расхода материалов		
			1.189.1-9.4 000 000 РС	Ведомость расхода стали		
				Сборочные единицы		
А4		1	1.189.1-9.4 110 000	Блок арматурный АБ1	1	
А4		2	000 700	Изделие закладное М1	1	
А4		3	- 01	М2	1	
А4		4	- 02	М3	1	
А4		5	000 800	М4	2	
А4		6	- 01	М5	1	
А4		7	- 02	М6	2	
				Материалы		
		8		Бетон В 15	2,5	м³

Инв. № подл. | Подпись и дата | Взам. инв. №

Нач. отд.	Росинский		1.189.1-9.4 100 000
Н. контр.	Гиберман		
Гл. констр.	Пальман		Блок средний ШЛС 28пр-63(50)
Гл. инж. пр.	Веллер		Стадия: Р; Лист: ; Листов: 1
Рук. груп.	Палеес		ЦНИИЭП жилища
Ст. инж.	Шумилова		

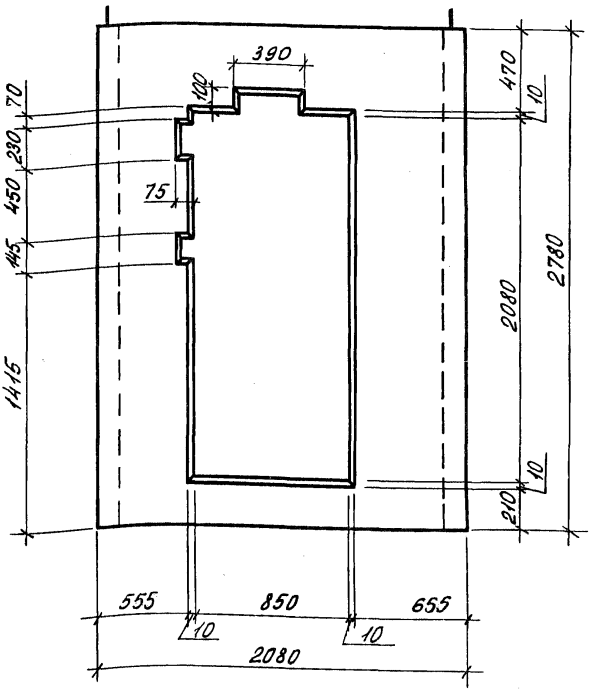

1.189.1-9.4 100000 СБ

Блок средний ШЛС 28пр-63(50) Сборочный чертеж

Стадия	Масса	Масштаб
Р	6250	1:25

Лист 1 Листов 7

ЦНИИЭП жилища

Нач. отд.	Росинский	
Н. контр.	Либерман	
Гл. конст.	Польман	
Гл. инж. пр.	Веллер	
Рук. гр.	Палеес	
Ст. инж.	Шумилова	

Инв. № подл. | Подпись и дата | Взам. инв. №

1 - 1

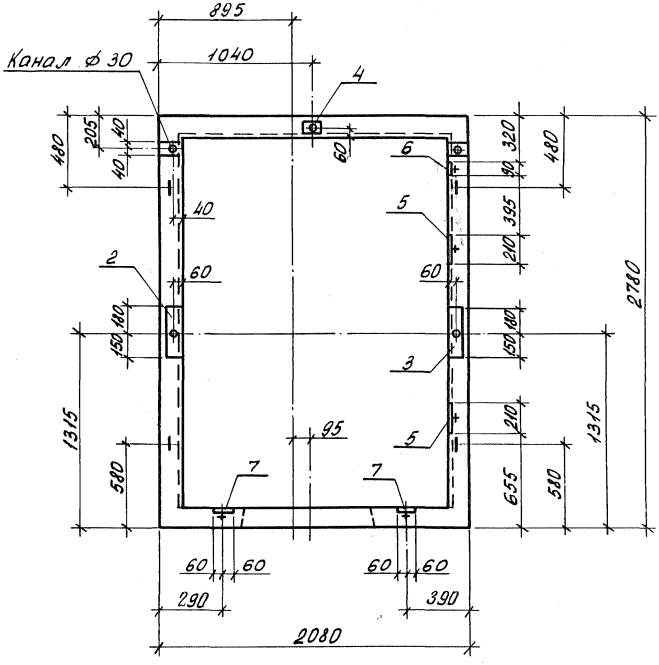

Инв. № подл. | Подпись и дата | Взам. инв. №

2-2

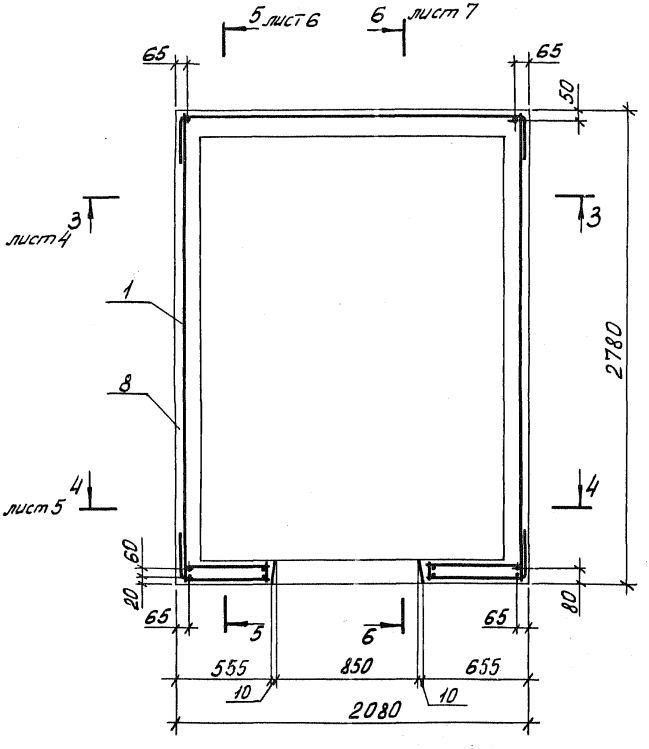

Инв. № подл. | Подпись и дата | Взам. инв. №

3 - 3

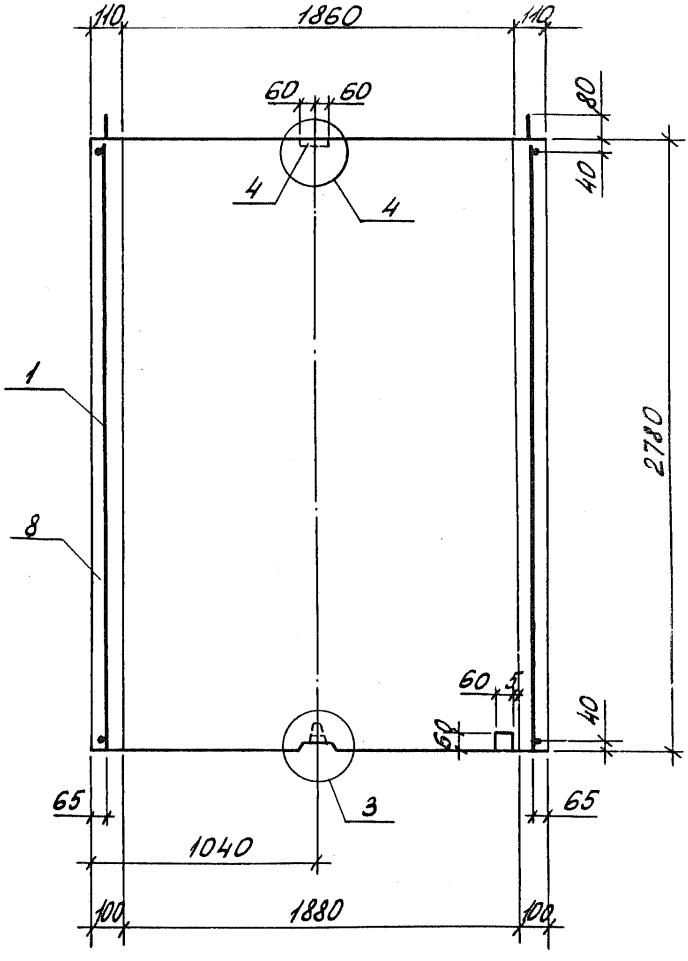

Узлы 3,4 см. 1.189.1-9.4 000 000 Д2 листы 2,3

Инв. № подл. | Подпись и дата | Взам. инв. №

4-4

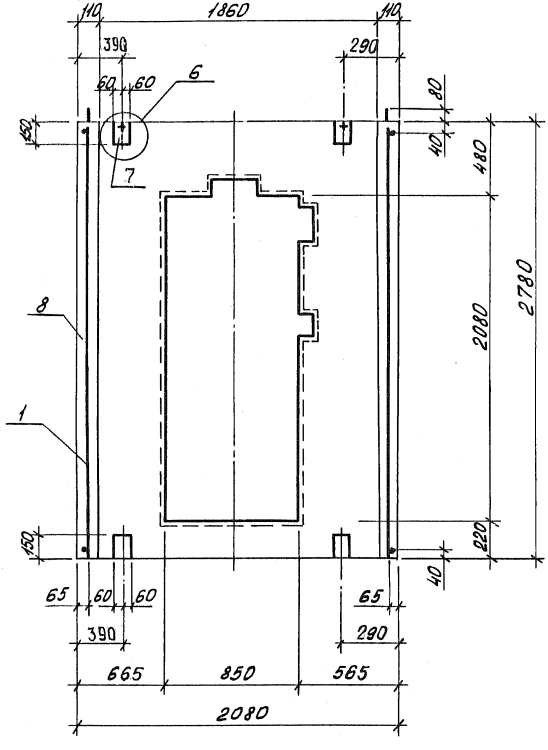

Узел 6 см. 1.189.1-9.4 000 000 Д2 лист 4

5-5

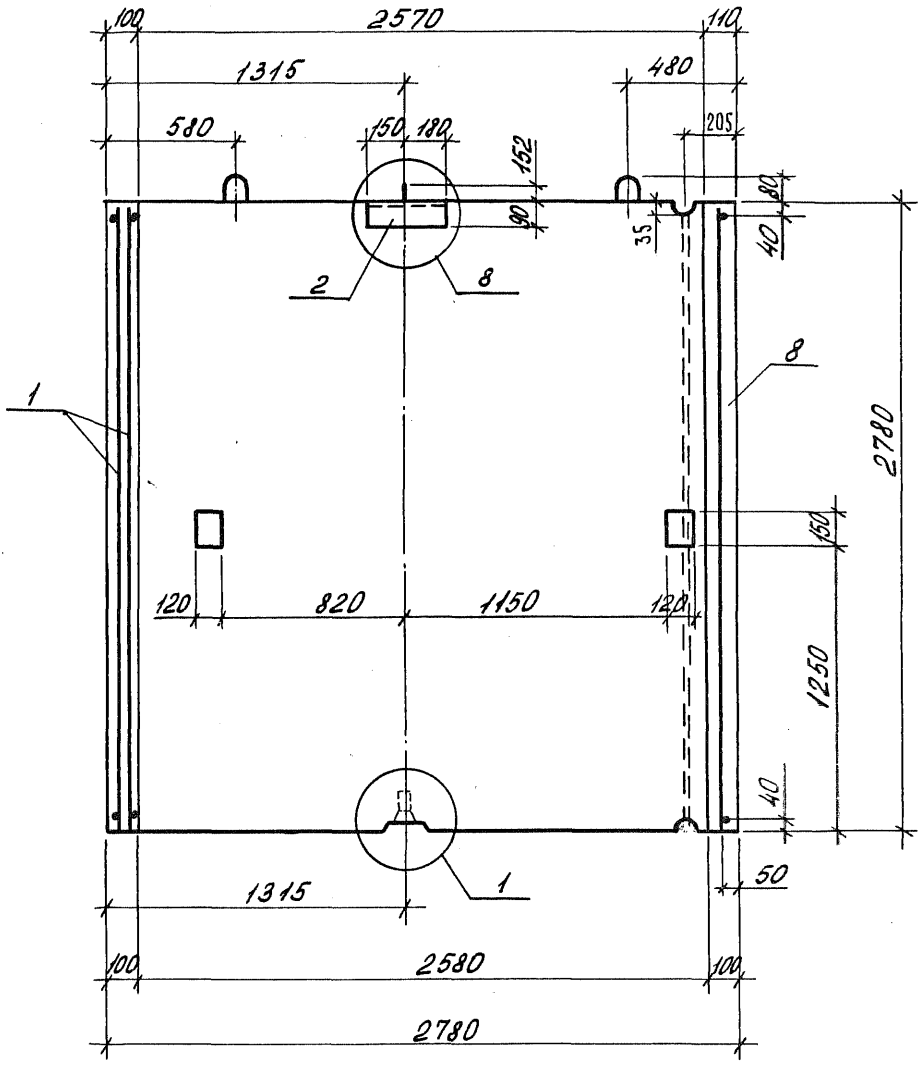

Узлы 1,8 см. 1.189.1-9.4 000000 Д2 листы 1,5

Инв. № подл. | Подпись и дата | Взам. инв. №

6 - 6

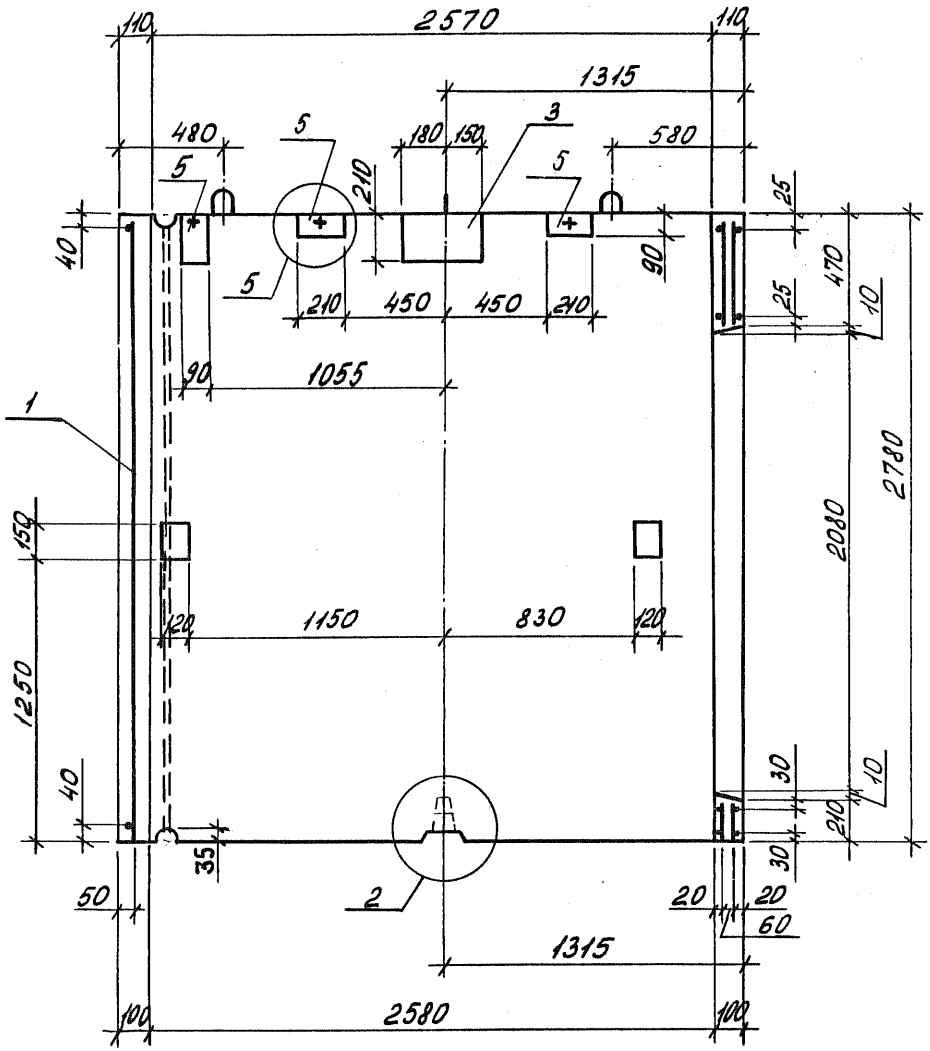

Узлы 2,5 см. 1.189.1-9.4 000 000 Д2 листы 2,3

Инв. № подл. | Подпись и дата | Взам. инв. №

1.189.1-9.4 100 000 СБ	Лист 7

Формат	Зона	Поз.	Обозначение	Наименование	Кол.	Примечание
				Документация		
А4			1.189.1-9.4 200 000 СБ	Сборочный чертеж		
А4			1.189.1-9.4 000 000 Д2	Узлы 1...9		
А4			1.189.1-9.4 000 000 ТО	Техническое описание		
А4			1.189.1-9.4 000 000 РМ	Ведомость расхода материалов		
			1.189.1-9.4 000 000 РС	Ведомость расхода стали		
				Сборочные единицы		
А4		1	1.189.1-9.4 210 000	Блок арматурный АБ 2	1	
А4		2	000 700	Изделие закладное М1	1	
А4		3	-01	М2	1	
А4		4	-02	М3	1	
А4		5	000 800	М4	2	
А4		6	-01	М5	1	
				Детали		
Б4		7	1.189.1-9.4 200 001	⌀12 AI ГОСТ 5781-82, ℓ=400	1	0,36кг
				Материалы		
		8		Бетон В 15	1,378	м³

Инв. № подл. | Подпись и дата | Взам. инв. №

Нач. отд.	Росинский		1.189.1-9.4 200 000
Н. контр.	Гиберман		
Гл. конст.	Пальман		Блок нижний ШЛН 14 пр-63(50)
Гл. инж. пр.	Веллер		Стадия: Р; Лист: ; Листов: 1
Рук. гр.	Палеес		ЦНИИЭП жилища
Ст. инж.	Шумилова		

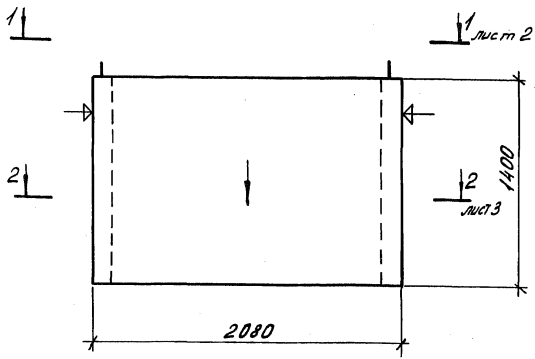

1. Нанести несмываемой краской стрелку на наружную плоскость стенки блока со стороны входа в лифт.
2. Плоскости, обозначенные знаком ⏃ должны быть гладкими, подготовленными под покраску.

		1.139.1-9.4 200 000 СБ	
Нач. отд.	Росинский	Блок нижний ШЛН 14 пр-63(50) Сборочный чертеж	Стадия: Р; Масса: 3440; Масштаб: 1:25
Н. контр.	Гиберман		Лист 1 Листов 5
Гл. констр.	Пальман		ЦНИИЭП жилища
Гл. инж. пр.	Ведлер		
Рук. арх.	Полеес		
Ст. инж.	Шумилова		

Инв. № подл. | Подпись и дата | Взам. инв. №

1-1

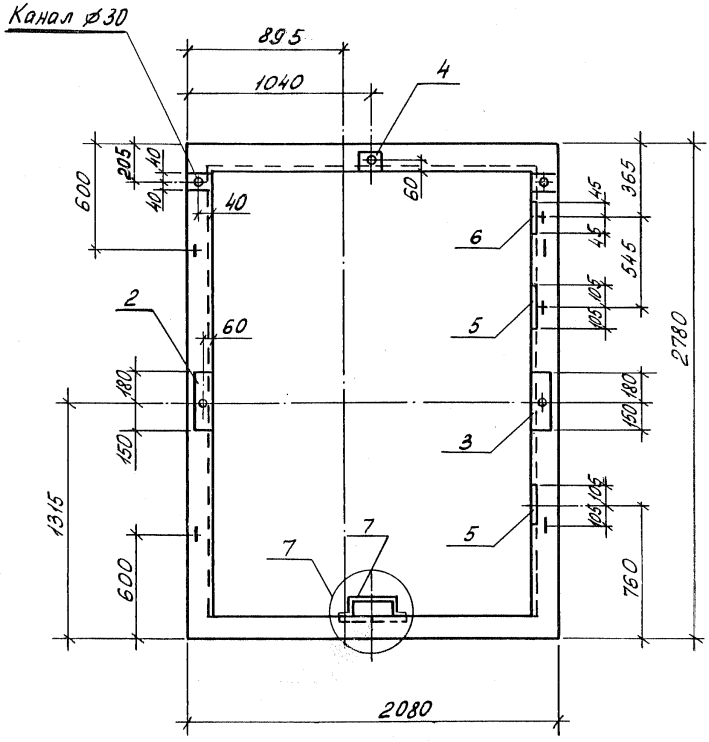

Узел 7 см. 1.189.1-9.4 000 000 Д2 лист 4

2-2

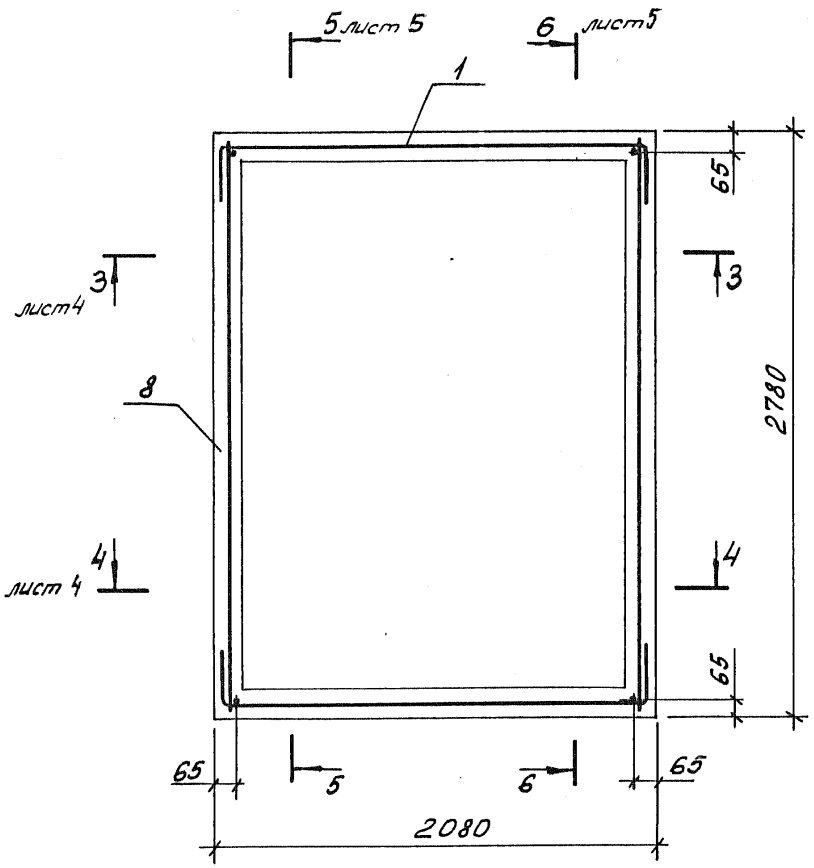

3-3

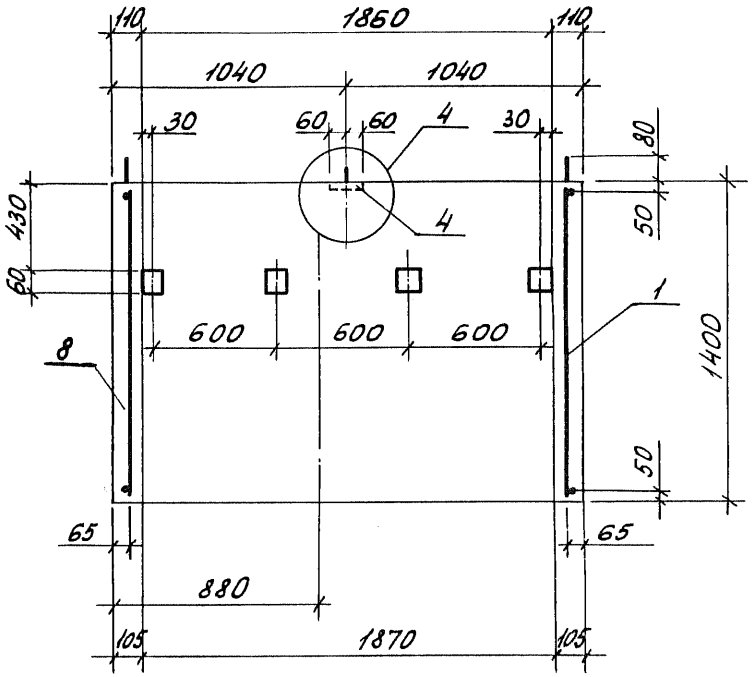

4-4

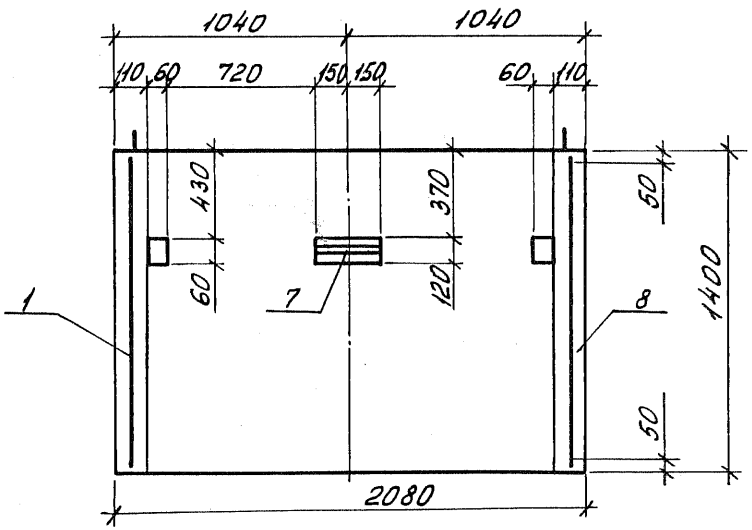

Узел 4 см. 1.189.1-9.4 000 000 Д2 лист 3

5 - 5

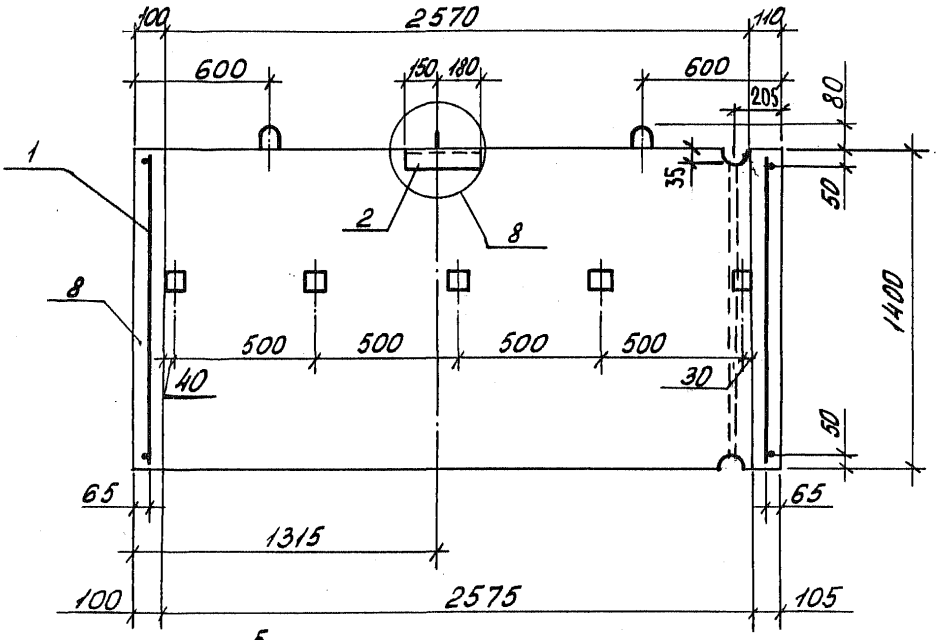

6 - 6

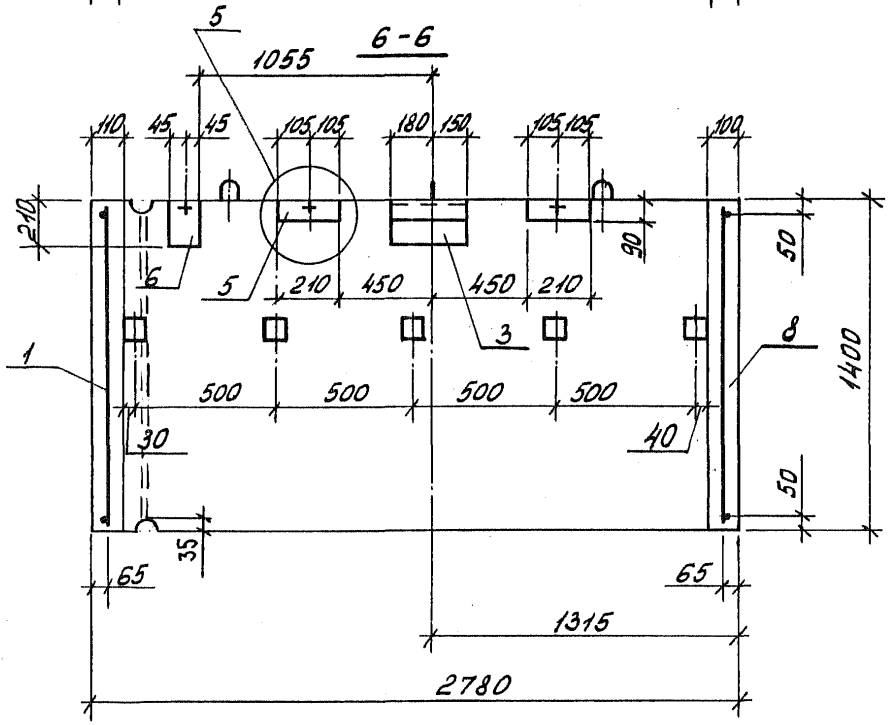

Узлы 5, 8 см. 1.189.1-9.4 000 000 Д2 листы 3,5

Инв. № подл. | Подпись и дата | Взам. инв. №

1.189.1-9.4 200 000 СБ	Лист 5

Формат	Зона	Поз.	Обозначение	Наименование	Кол.	Примечание
				Документация		
А4			1.189.1-9.4 300 000 СБ	Сборочный чертеж		
А4			1.189.1-9.4 000 000 Д2	Узлы 1... 9		
А4			1.189.1-9.4 000 000 ТО	Техническое описание		
А4			1.189.1-9.4 000 000 РМ	Ведомость расхода материалов		
			1.189.1-9.4 000 000 РС	Ведомость расхода стали		
				Сборочные единицы		
А4		1	1.189.1-9.4 310 000	Блок арматурный АБ3	1	
А4		2	000 800-03	Изделие закладное М9	1	
А4		3	-04	М10	1	
А4		4	-05	М11	2	
А4		5	-06	М12	1	
				Материалы		
		6		Бетон В15	0,922	м³

Инв. № подл. | Подпись и дата | Взам. инв. №

Нач. отд.	Росинский	
Н. контр.	Гиберман	
Гл. констр.	Палыман	
Гл. инж. пр.	Веллер	
Рук. груп.	Полеес	
Ст. инж.	Шумилова	

1.189.1-9.4 300 000

Блок верхний ШЛВ9пр-63(50)

Стадия	Лист	Листов
Р		1

ЦНИИЭП жилища

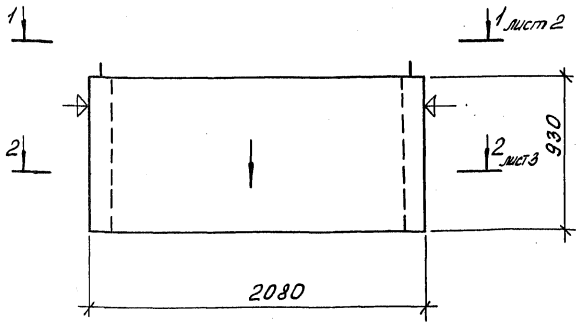

1. Нанести несмываемой краской стрелку на наружную плоскость стенки блока со стороны входа в лифт.
2. Плоскости, обозначенные знаком ⏃, должны быть гладкими, подготовленными под окраску.

Инв. № подл. | Подпись и дата | Взам. инв. №

			1.189.1-9.4 300 000 СБ
Нач. отд.	Росинский		Блок верхний ШЛВ 9 пр-63(50) Сборочный чертеж
Н. контр.	Тиберман		
Гл. констр.	Пальман		
Гл. инж. пр.	Веллер		
Рук. группы	Палеес		
Ст. инж.	Шумилова		

Стадия	Масса	Масштаб
Р	2300	1:25
Лист 1	Листов 5	

ЦНИИЭП жилища

1-1

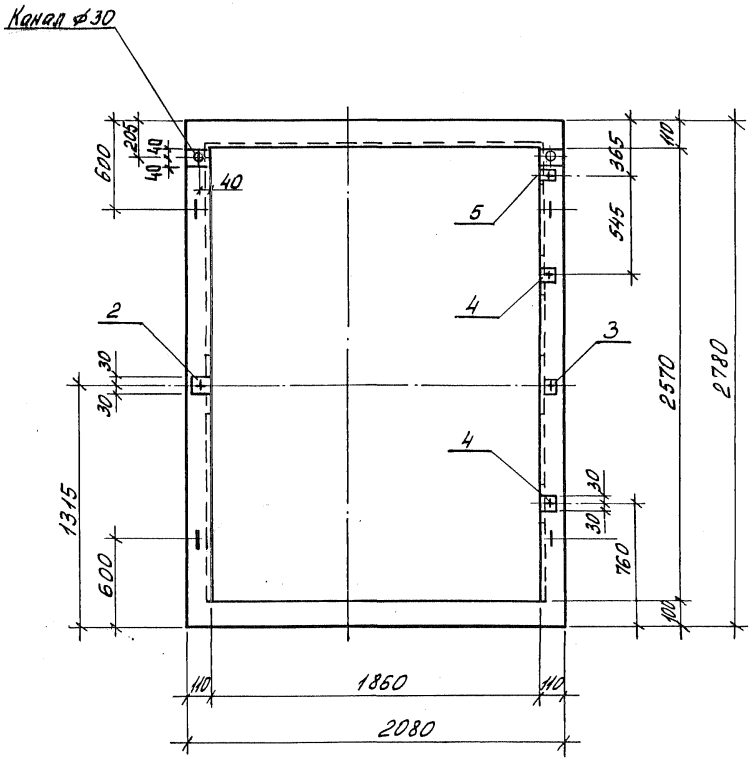

Инв. № подл. | Подпись и дата | Взам. инв. №

1.139.1-9.4 300 000 СБ

Лист 2

2-2

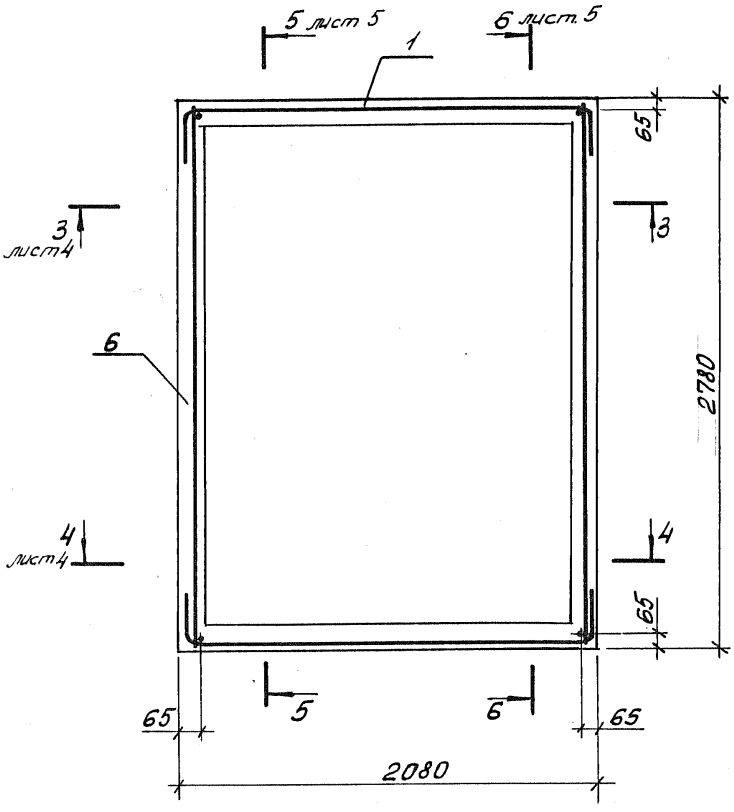

Инв. № подл. | Подпись и дата | Взам. инв. №

1.189.1-9.4 300 000 СБ	Лист 3

3-3

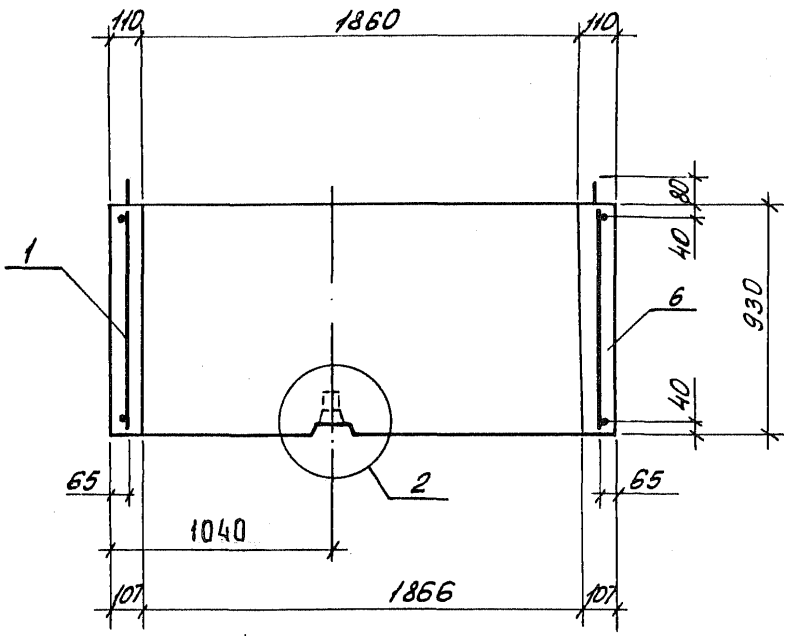

4-4

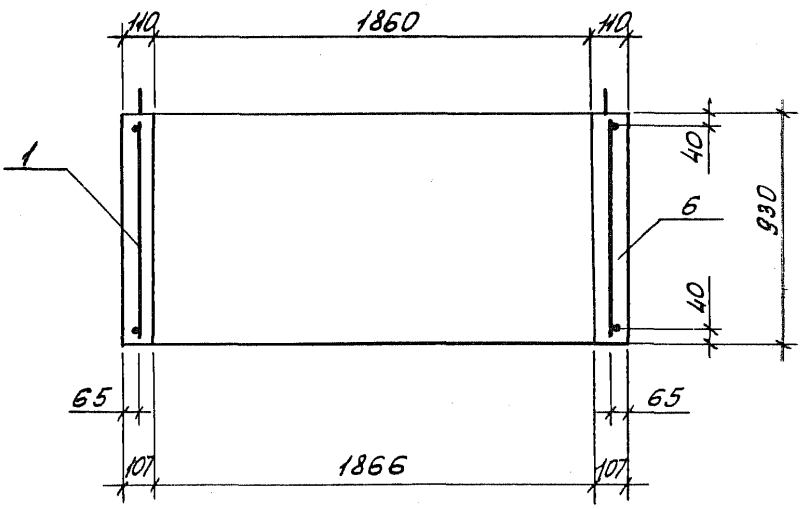

Узел 2 см. 1.189.1-9.4 000 000 Д2 лист 2

5-5

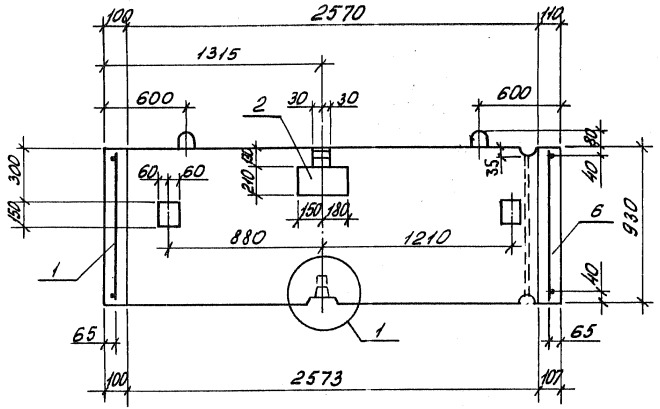

6-6

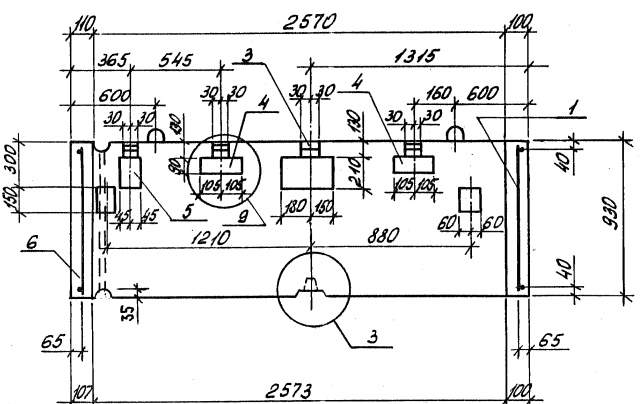

Узлы 1,3 см. 1.189.1-9.4 000 000 Д2 листы 1,2

Инв. № подл. | Подпись и дата | Взам. инв. №

1.189.1-9.4 300 000 СБ	Лист 5

Формат	Зона	Поз.	Обозначение	Наименование	Кол.	Примечание
				Документация		
А4			1.189.1-9.4 400 000 СБ	Сборочный чертеж		
А4			1.189.1-9.4 000 000 ТО	Техническое описание		
А4			1.189.1-9.4 000 000 РМ	Ведомость расхода материалов		
А4			1.189.1-9.4 000 000 РС	Ведомость расхода стали		
				Сборочные единицы		
А4		1	1.189.1-9.4 410 000	Блок арматурный АБ4	1	
				Материалы		
		2		Бетон В15	1,08	м³

Взам. инв. №

Подпись и дата

Инв. № подл.

Нач. отд.	Росинский		1.189.1-9.4 400 000
Н. контр.	Гиберман		
Гл. констр.	Пальман		Плита перекрытия ПЛ21.28
Гл. инж. пр.	Веллер		
Рук. арущ.	Палеес		
Ст. инж.	Шумилова		
Ст. техн.	Кулишева		

Стадия	Лист	Листов
Р		1

ЦНИИЭП жилища

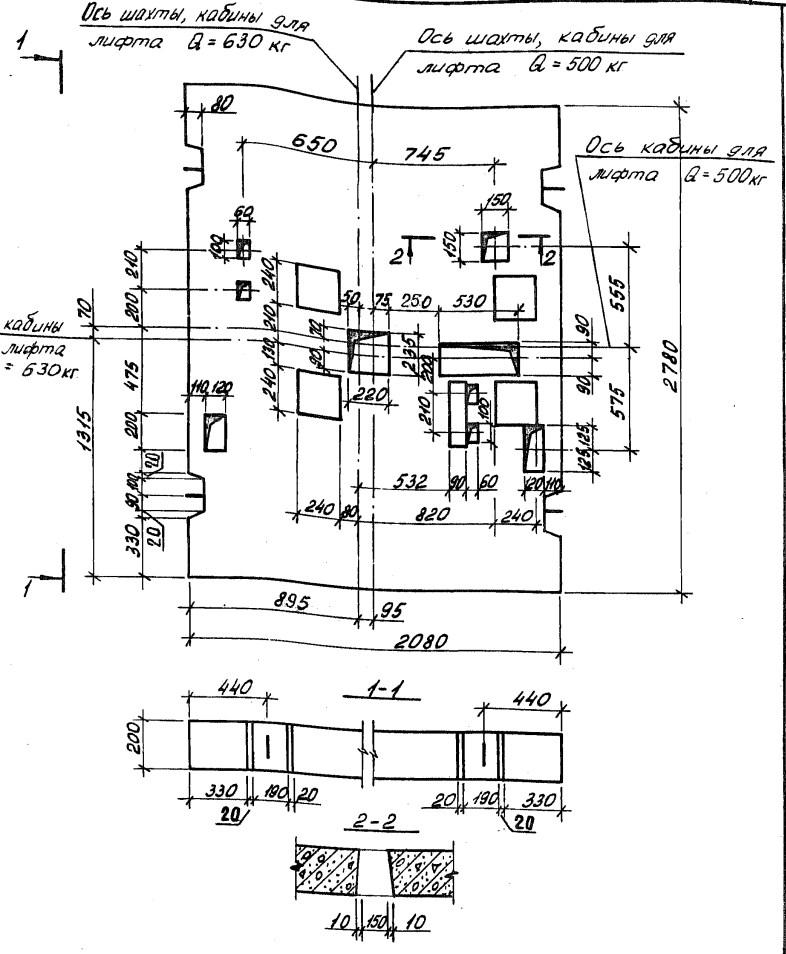

Нач. отд.	Росинский		
Н. контр.	Гиберман		
Гл. констр.	Пальман		
Гл. инж. пр.	Веллер		
Рук. груп.	Палеес		
Ст. инж.	Шумилова		
Ст. техн.	Кулишева		

1.139.1-9.4 400 000 СБ

Плита перекрытия ПЛ 21.28 Сборочный чертеж

Стадия	Масса	Масштаб
Р	2700	1:25
Лист 1	Листов 2	

ЦНИИЭП жилища

Инв. № подл. | Подпись и дата | Взам. инв. №

Схема армирования

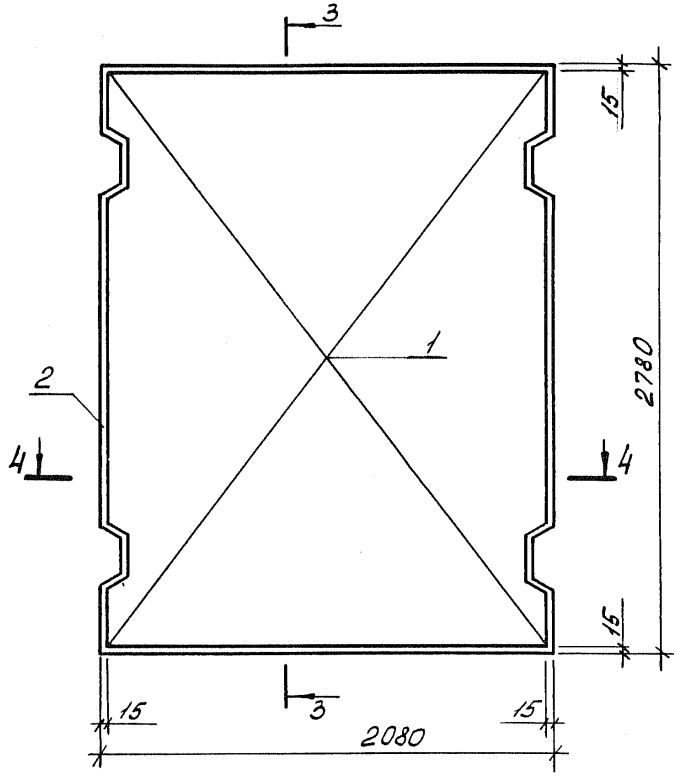

3-3

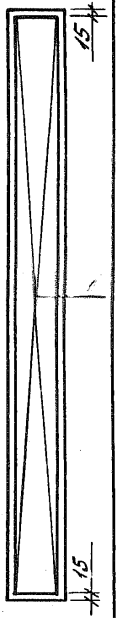

4-4

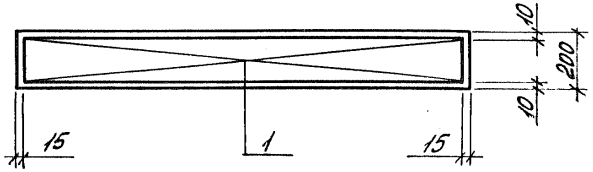

Инв. № подл. | Подпись и дата | Взам. инв. №

Формат	Зона	Поз.	Обозначение	Наименование	Кол.	Примечание
				Документация		
А4			1.189.1-9.4 500 000 СБ	Сборочный чертеж		
А4			1.189.1-9.4 000 000 ТО	Техническое описание		
А4			1.189.1-9.4 000 000 РМ	Ведомость расхода материалов		
А4			1.189.1-9.4 000 000 РС	Ведомость расхода стали		
				1.189.1-9.4 500 000		ПЛм 19.26-63
				Сборочные единицы		
А4		1	1.189.1-9.4 000 400	Сетка С1	1	
А4		2	001 000-02	Изделие закладное М15	2	
А4		3	-03	М16	2	
А4		4	-04	М17	1	
				Детали		
Б4		5	1.189.1-9.4 500 001	⌀10 AIII, ГОСТ 5781-82; ℓ=250	10	0,14 кг
				Материалы		
		6		Бетон В12,5	0,97	м³
				1.189.1-9.4 500 000-01		ПЛм 19.26-50
				Сборочные единицы		
А4		1	1.189.1-9.4 000 400	Сетка С11	1	
				Материалы		
		6		Бетон В12,5	0,97	м³

Взам. инв. №

Подпись и дата

Инв. № подл.

Нач. отд.	Росинский	
Н. контр.	Гиберман	
Гл. констр.	Польман	
Гл. инж. пр.	Веллер	
Рук. груп.	Падеес	
Ст. инж.	Шумилова	
Ст. техн.	Кулишева	

1.189.1-9.4 500 000

Плита приямка монолитная (ПЛм 19.26-63 ПЛм 19.26-50)

Стадия	Лист	Листов
Р		1

ЦНИИЭП жилища

Рис. 1

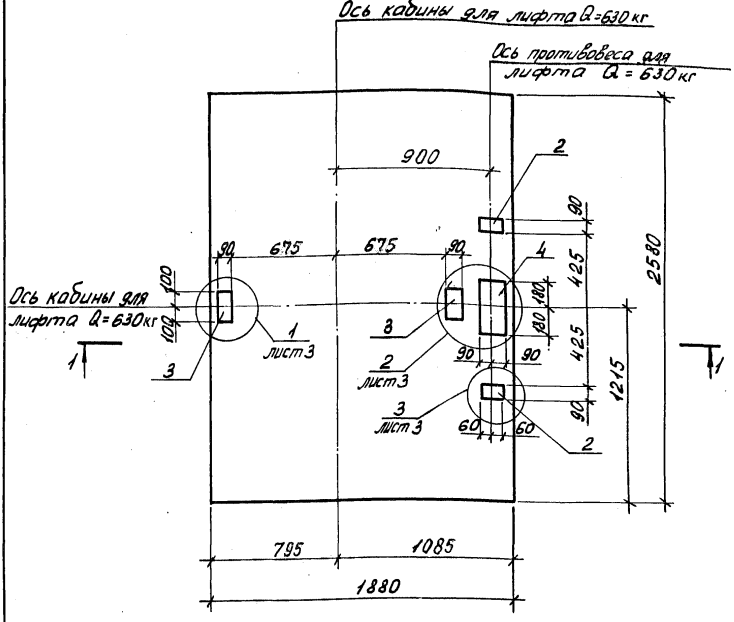

1-1

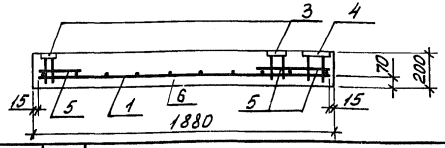

Нач. отд.	Росинский		
Н. контр.	Гиберман		
Гл. констр.	Пальман		
Гл. инж. пр.	Веллер		
Рук. груп.	Палеес		
Ст. инж.	Шумилова		

1.189.1-9.4 500 000 СБ

Монолитная плита приямка (ПЛм 19.26-63; ПЛм 19.26-50) Сборочный чертеж

Стадия	Масса	Масштаб
Р	—	1:25
Лист 1	Листов 3	

ЦНИИЭП жилища

Инв. № подл. | Подпись и дата | Взам. инв. №

Рис. 2

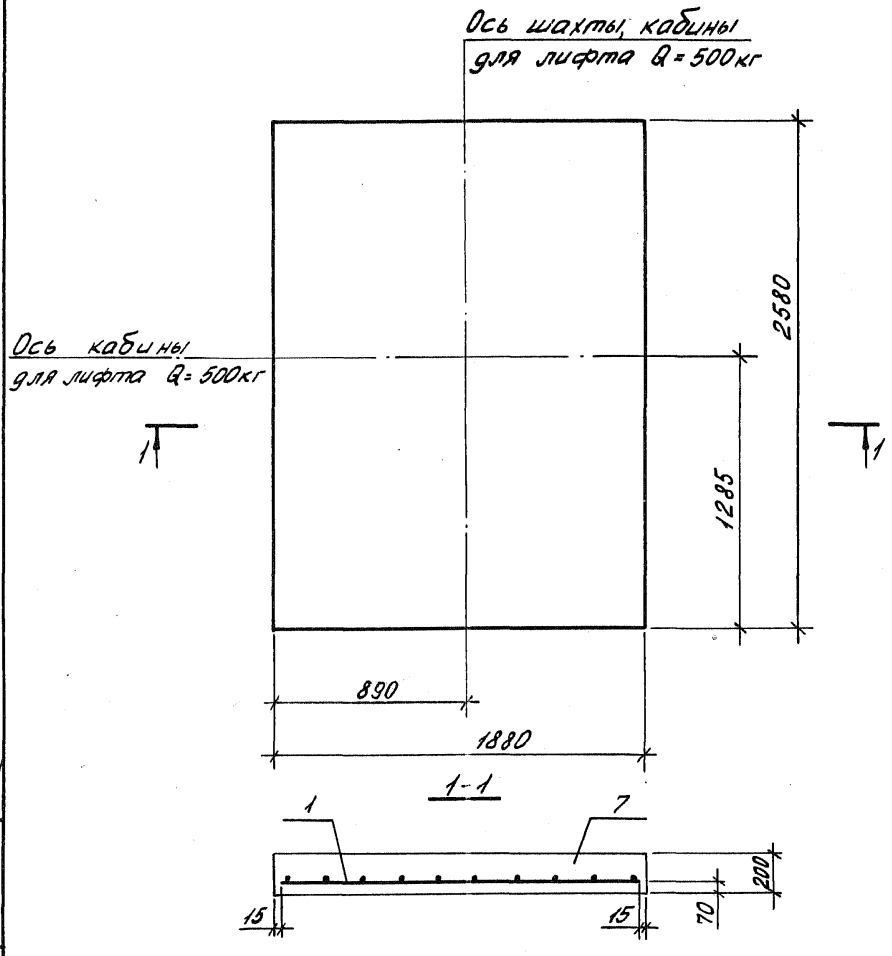

Обозначение	Марка	Рис.
1.189.1-9.4 500 000	ПЛм 19.26-63	1
-01	ПЛм 19.26-50	2

	1.189.1-9.4 500 000 СБ	Лист 2

Инв. № подл. | Подпись и дата | Взам. инв. №

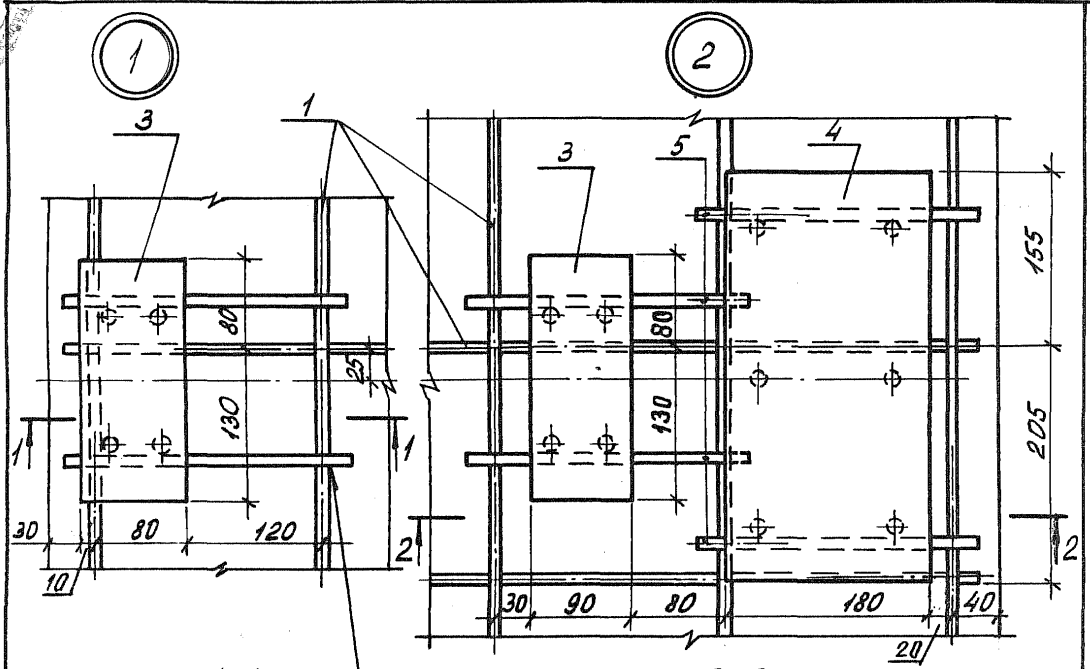

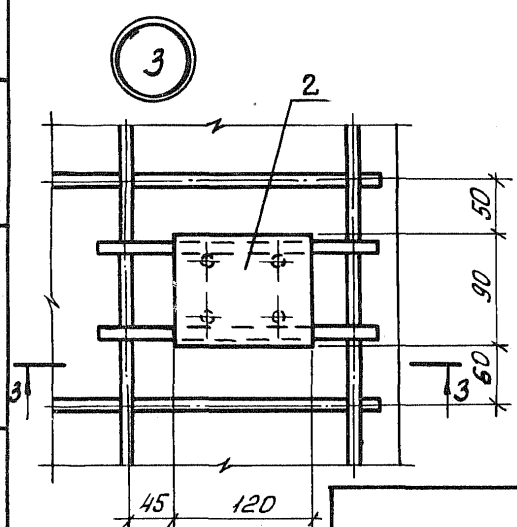

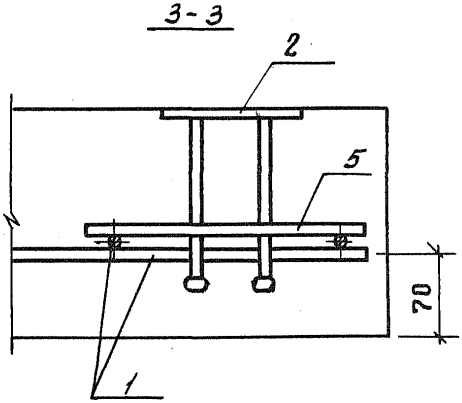

Взам. инв. №

Подпись и дата

Инв. № подл.

1.189.1-9.4 500 000 СБ

Лист 3

Формат	Зона	Поз.	Обозначение	Наименование	Кол.	Примечание
				Документация		
А4			1.139.1-9.4 600 000 СБ	Сборочный чертеж		
А4			1.139.1-9.4 000 000 Д2	Узлы 1...9		
А4			1.139.1-9.4 000 000 ТО	Техническое описание		
А4			1.139.1-9.4 000 000 РМ	Ведомость расхода материалов		
А4			1.139.1-9.4 000 000 РС	Ведомость расхода стали		
				Сборочные единицы		
				Изделие закладное		
А4		1	1.139.1-9.4 001 000-06	М18	3	
				Материалы		
		2		Бетон В 12,5	0,026	м³

Нач. отд.	Росинский		1.139.1-9.4 600 000
Н. контр.	Гидерман		
Гл. конст.	Пальман		Тумба ТЛ4-32
Гл. инж. пр.	Веллер		Стадия: Р; Лист: 1; Листов: 2
Рук. груп.	Палеес		ЦНИИЭП жилища
Ст. инж.	Шумилова		
Ст. техн.	Кулишева		

Инв. № подл. | Подпись и дата | Взам. инв. №

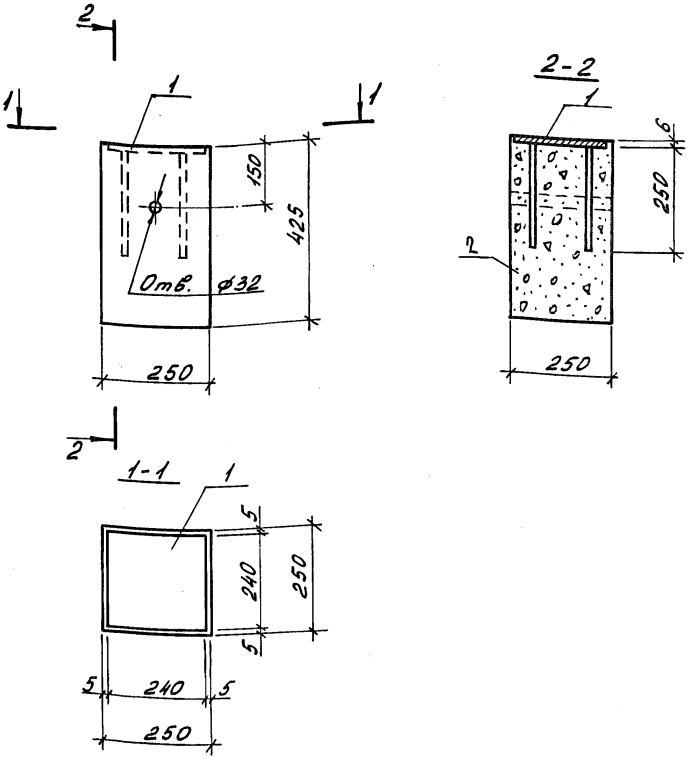

				1.189.1-9.4 600 000 СБ			
				Тумба ТЛ4-32 Сборочный чертеж	Стадия	Масса	Масштаб
Нач. отд.	Росинский				Р	66,5	1:10
Н. контр.	Гиберман				Лист 2	Листов 2	
Гл. констр.	Пальман				ЦНИИЭП жилища		
Гл. инж. пр.	Веллер						
Рук. груп.	Палеес						
Ст. техн.	Кулишева						

Инв. № подл. | Подпись и дата | Взам. инв. №

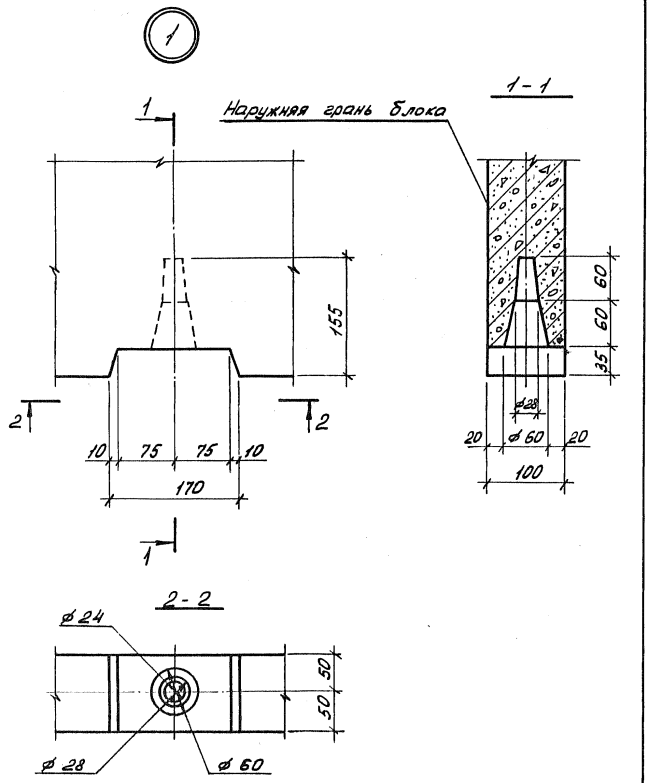

Нач. отд.	Росинский		1.189.1-9.4 000 000 Д2		
Н. контр.	Гиберман				
Гл. констр.	Пальман		Узлы 1...9	Стадия	Лист	Листов
Гл. инж. пр.	Веллер			Р	1	5
Рук. груп.	Палеес			ЦНИИЭП жилища	
Ст. инж.	Шумилова				

Инв. № подл. | Подпись и дата | Взам. инв. №

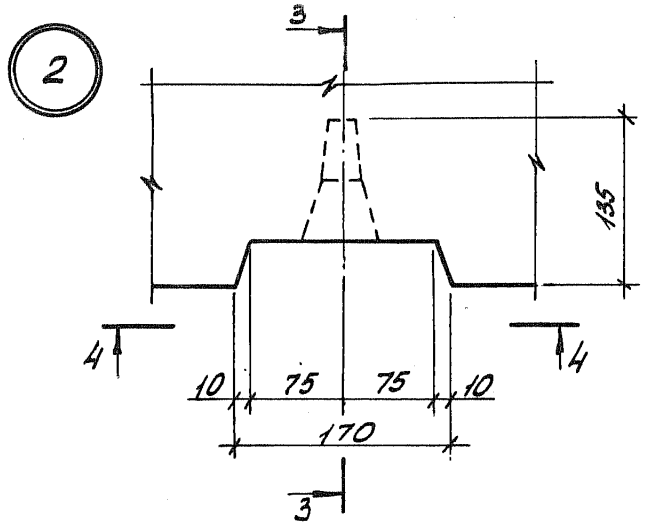

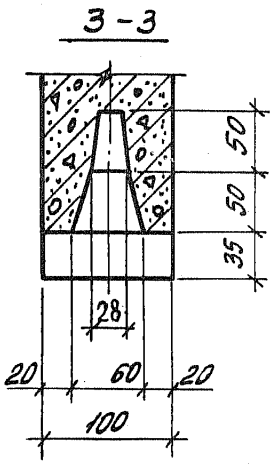

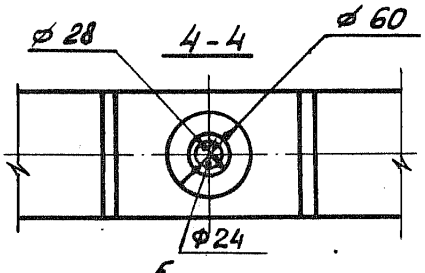

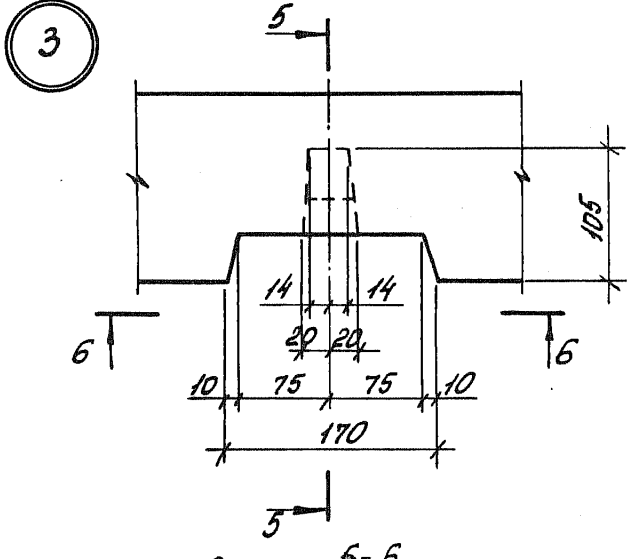

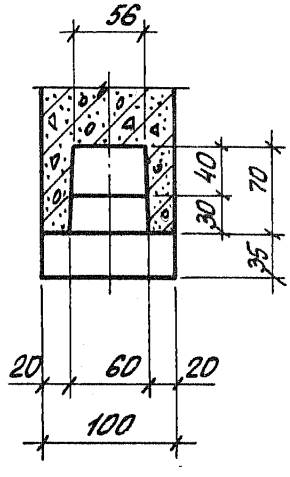

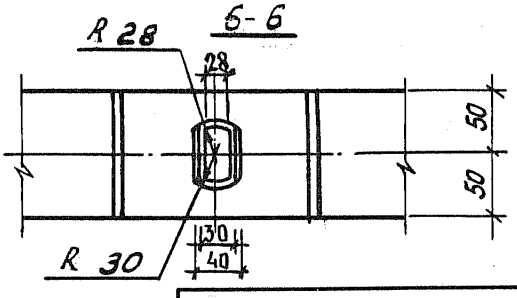

Инв. № подл. | Подпись и дата | Взам. инв. №

1.189.1-9.4 000 000 Д2

Лист 2

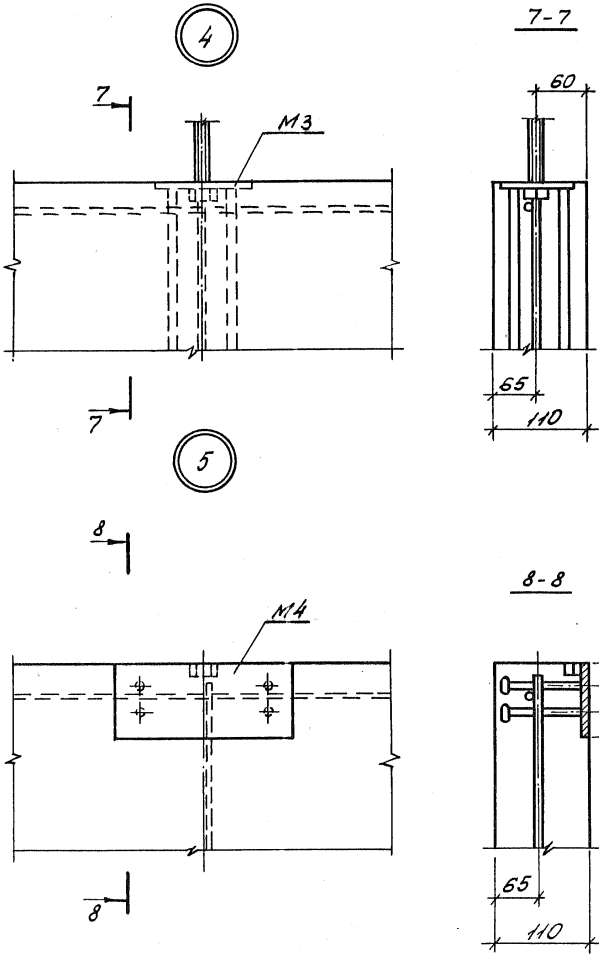

Инв. № подл. | Подпись и дата | Взам. инв. №

6

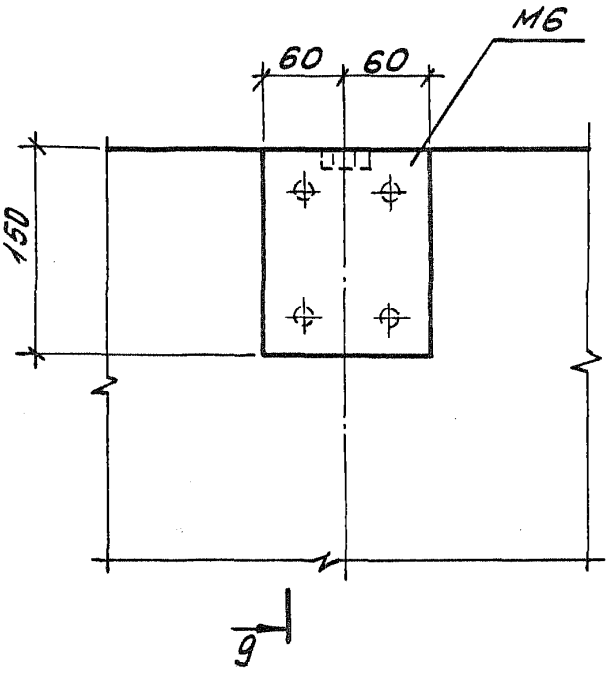

9-9

ГОСТ 5264-80-У6

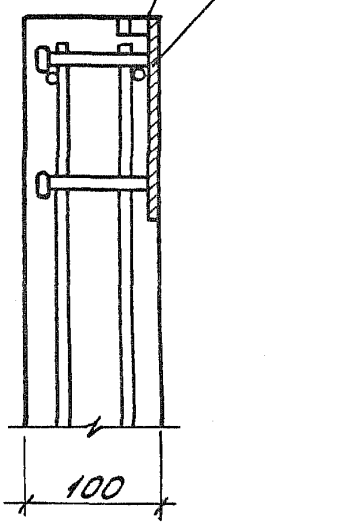

7

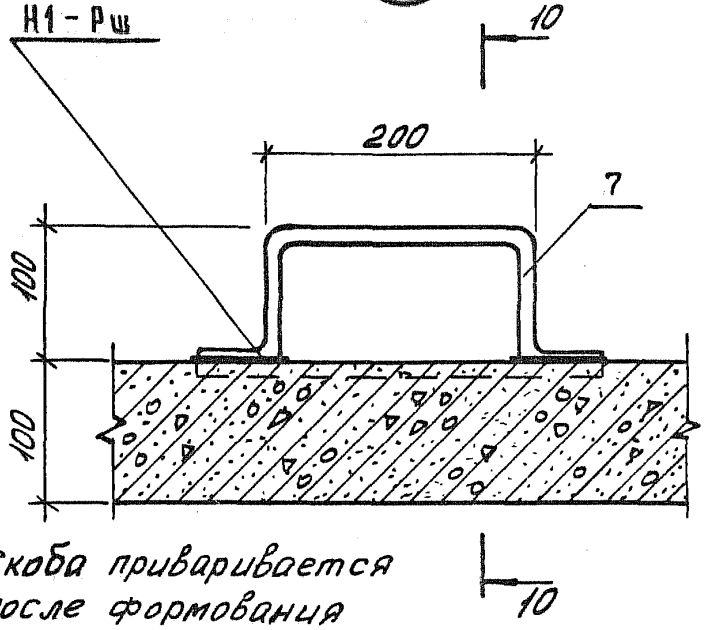

10-10

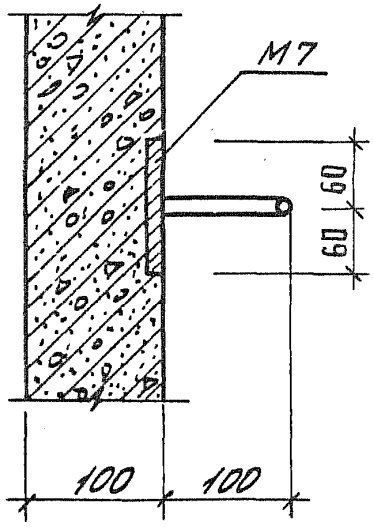

Скоба приваривается после формования изделия

Инв. № подл. | Подпись и дата | Взам. инв. №

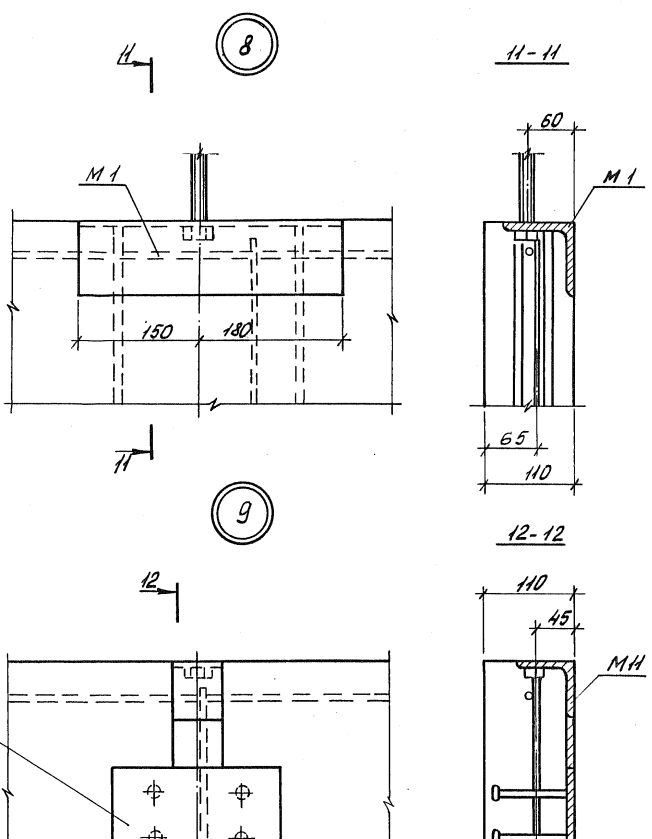

Инв. № подл. | Подпись и дата | Взам. инв. №

Формат	Зона	Поз.	Обозначение	Наименование	Кол.	Примечание
				Документация		
А4			1.189.1-9.4 110 000 СБ	Сборочный чертеж		
				Сборочные единицы		
А4		1	1.189.1-9.4 000 100	Сетка С1	1	
А4		2	000 200	С4	2	
А4		3	000 300	С7	1	
А4		4	-01	С8	1	
А4		5	-02	С9	1	
А4		6	-03	С10	1	
А4		7	000 500	Каркас К1	2	
А4		8	-01	К2	2	
А4		9	000 600	К3	5	
А4		10	000 900	Изделие закладное М7	4	
А4		11	-01	М7а	2	
А4		12	-02	М8	1	
				Детали		
А4		13	1.189.1-9.4 000 001	Петля строповочная П1	4	
Б4		14	110 001	⌀5 Вр-I ГОСТ 6727-80; ℓ=600	4	0,087 кг
Б4		15	110 002	ℓ=350	4	0,051 кг
Б4		16	110 003	ℓ=90	42	0,013 кг

Нач. отд.	Росинский	
Н. контр.	Гиберман	
Гл. констр.	Пальман	
Гл. инж. пр.	Веллер	
Рук. груп.	Палеес	
Ст. инж.	Шумилова	

1.189.1-9.4 110 000

Блок арматурный АБ1

Стадия	Лист	Листов
Р	1	

ЦНИИЭП жилища

Инв. № подл. | Подпись и дата | Взам. инв. №

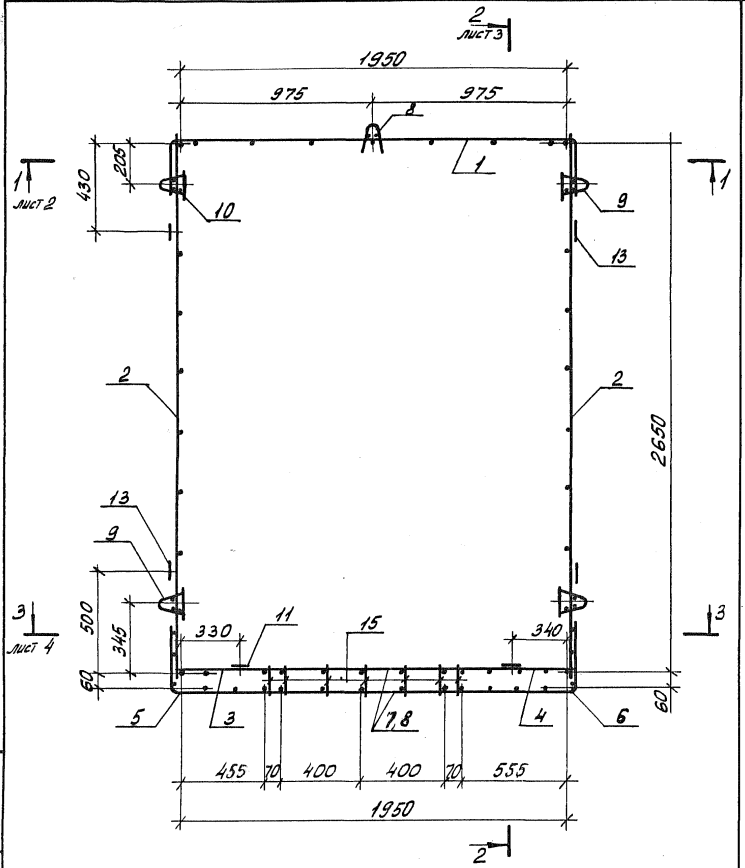

Инв. № подл.	Подпись и дата	Взам. инв. №	

Нач. отд.	Росинский	
Н. контр.	Гиберман	
Гл. конст.	Пальман	
Гл. инж. пр.	Веллер	
Рук. груп.	Палеес	
Ст. инж.	Шумилова	

1.189.1-9.4 110 000 СБ

Блок арматурный АБ1
Сборочный чертеж

Стадия	Масса	Масштаб
Р	51,29	1:20
Лист 1	Листов 6	

ЦНИИЭП жилища

1-1

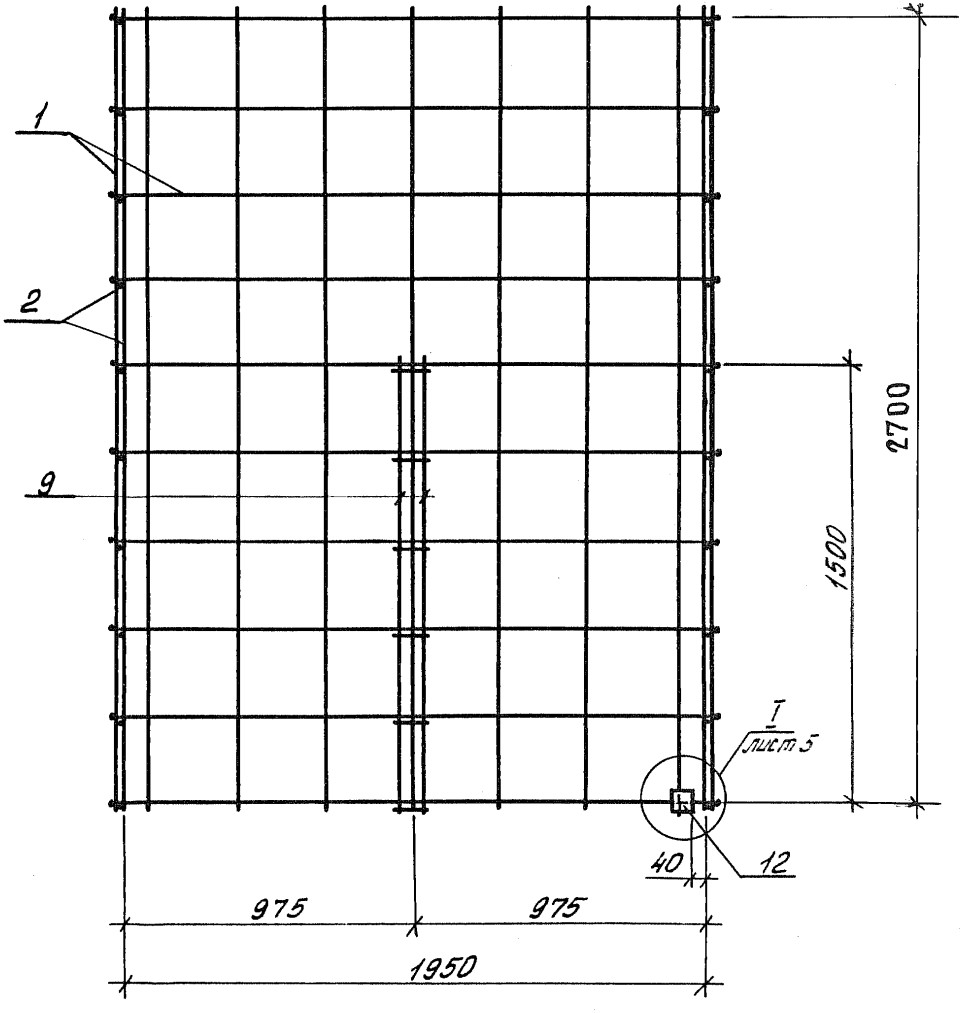

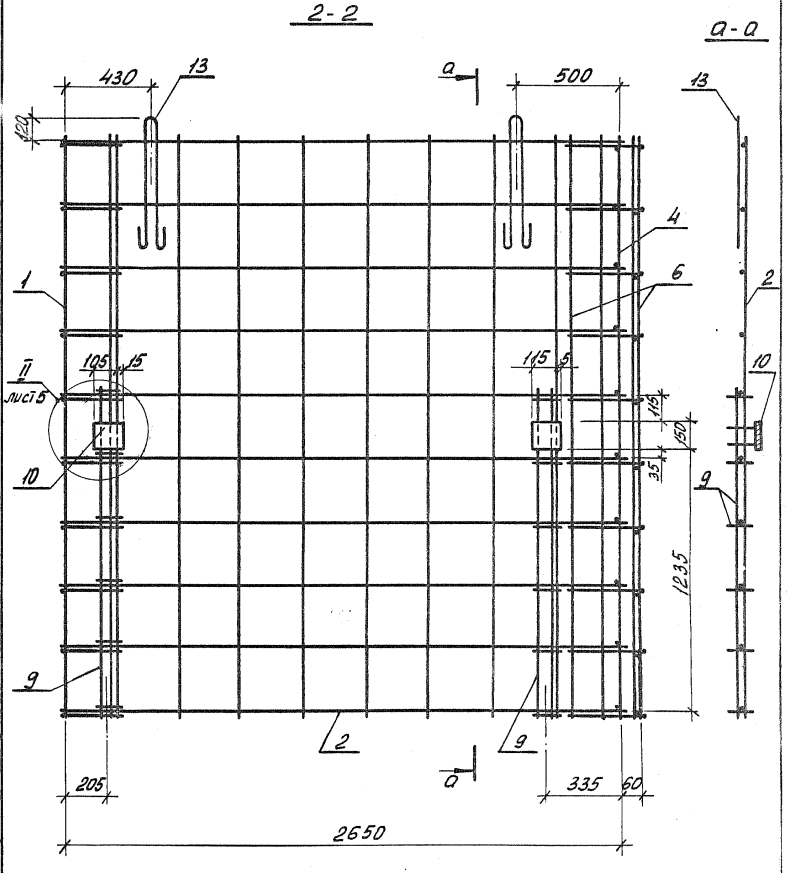

Инв.№ подл. | Подпись и дата | Взам. инв.№

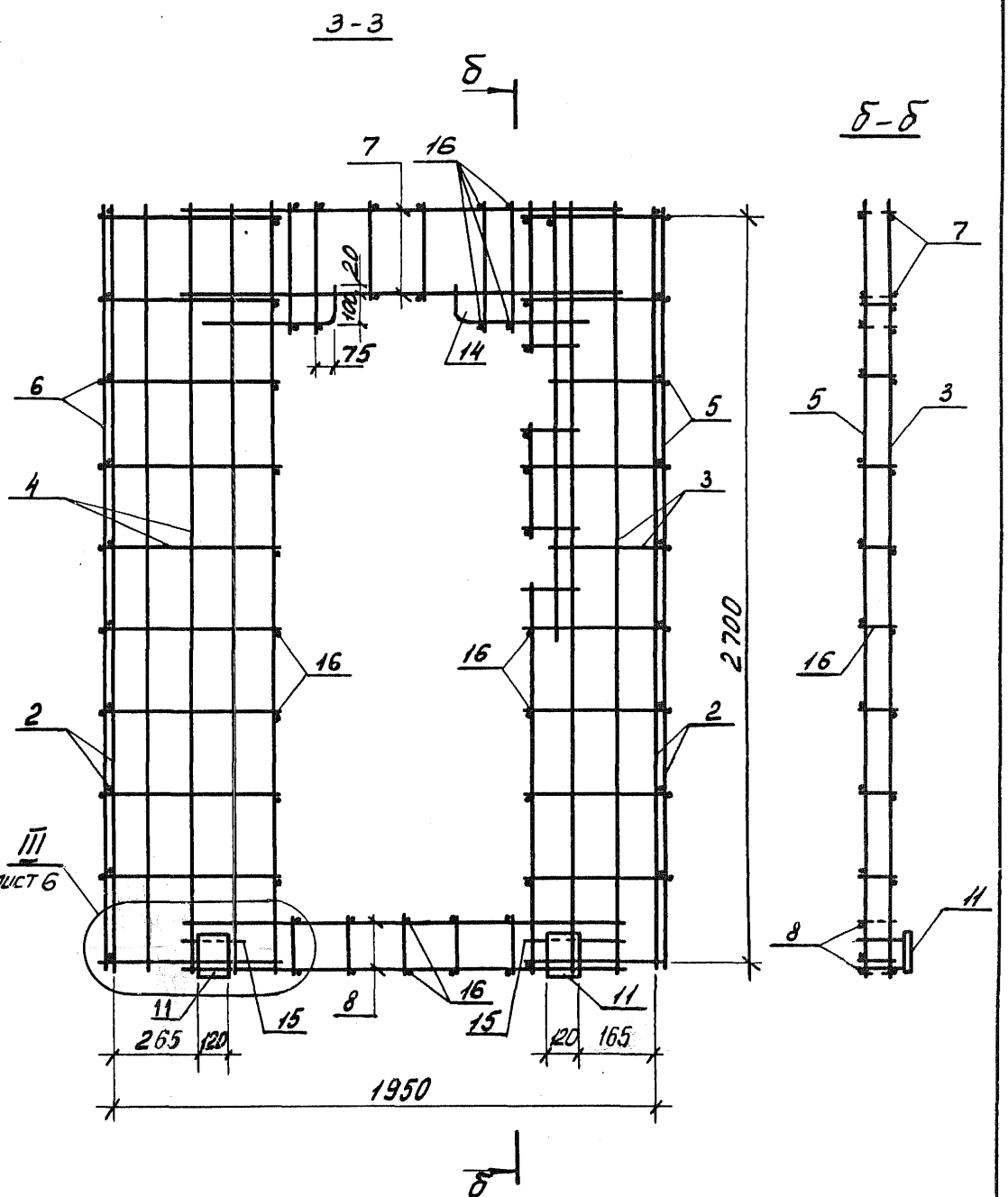

Инв. № подл.	Подпись и дата	Взам. инв. №

1.189.1-9.4 110 000

Лист 4

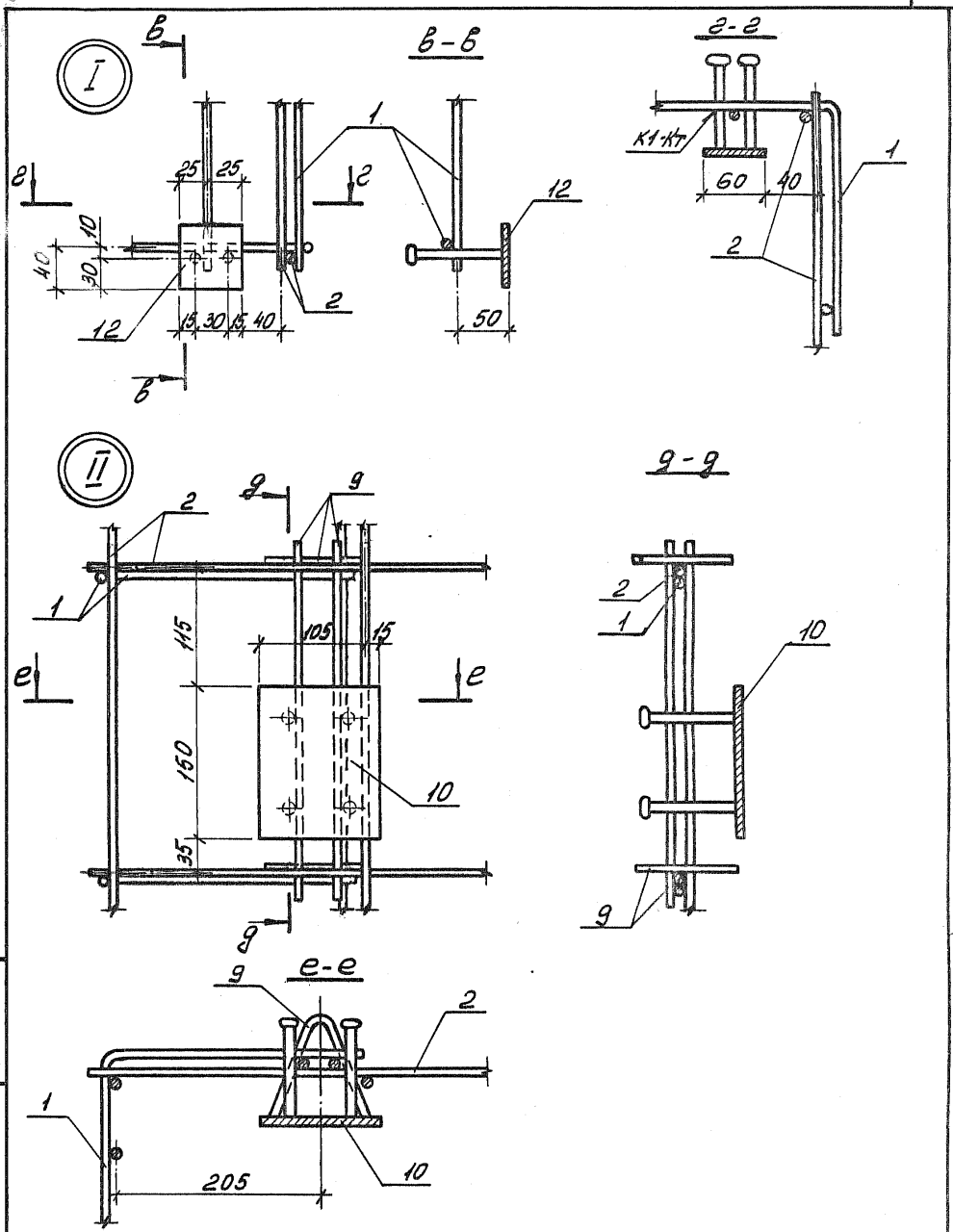

Инв. № подл.	Подпись и дата	Взам. инв. №

1.189.1-9.4 110 000 СБ

Лист 5

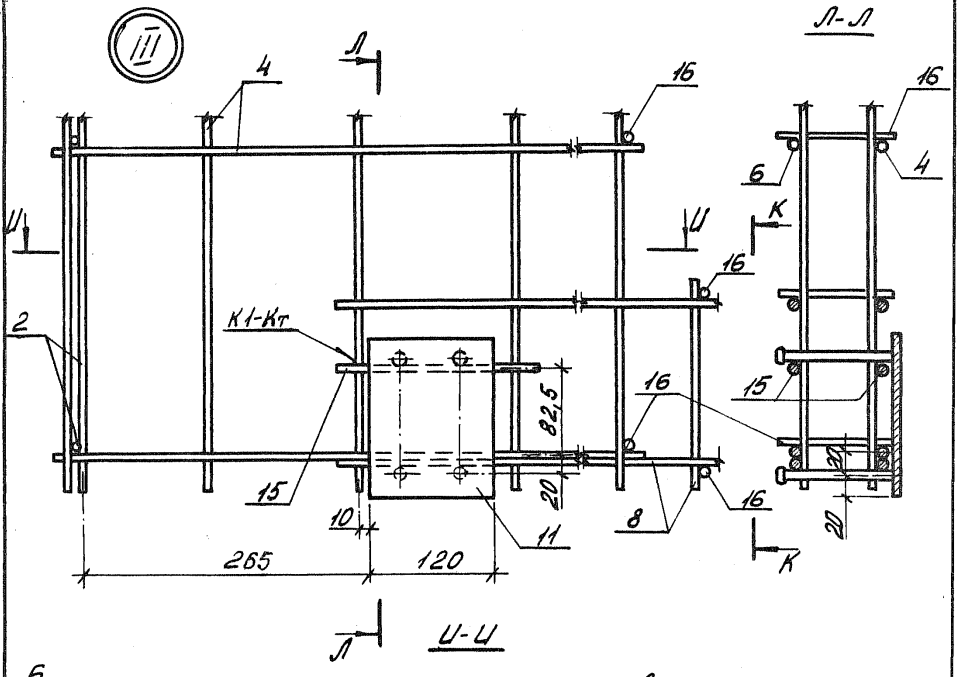

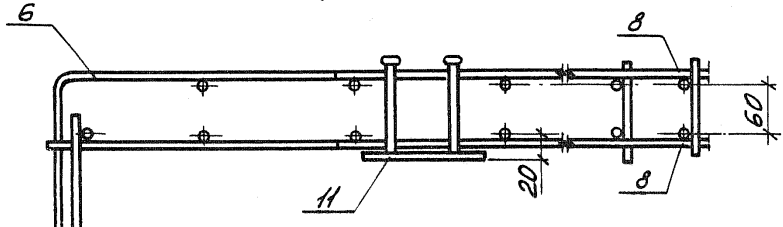

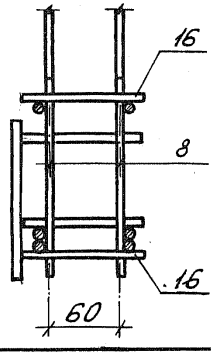

Инв. № подл. | Подпись и дата | Взам. инв. №

Формат	Зона	Поз.	Обозначение	Наименование	Кол.	Примечание
				Документация		
А4			1.189.1-9.4 210 000 СБ	Сборочный чертеж		
				Сборочные единицы		
А4		1	1.189.1-9.4 000 100-01	Сетка С2	2	
А4		2	000 200-01	С5	2	
А4		3	000 600-01	Каркас К4	6	
А4		4	000 900	Изделие закладное М7	2	
А4		5	-01	М8	18	
				Детали		
А4		6	1.189.1-9.4 000 001-01	Петля строповочная П2	4	
Б4		7	210 001	⌀5 Вр-I ГОСТ 6727-80; ℓ=730	4	0,11 кг
Б4		8	210 002	ℓ=700	5	0,10 кг

Инв. № подл. | Подпись и дата | Взам. инв. №

Нач. отд.	Росинский	1.189.1-9.4 210000	
Н. контр.	Гиберман		
Гл. констр.	Польман	Блок арматурный ЯБ2	Стадия: Р; Лист; Листов: 1
Гл. инж. пр.	Веллер		ЦНИИЭП жилища
Рук. груп.	Полеес		
Ст. инж.	Шумилова		

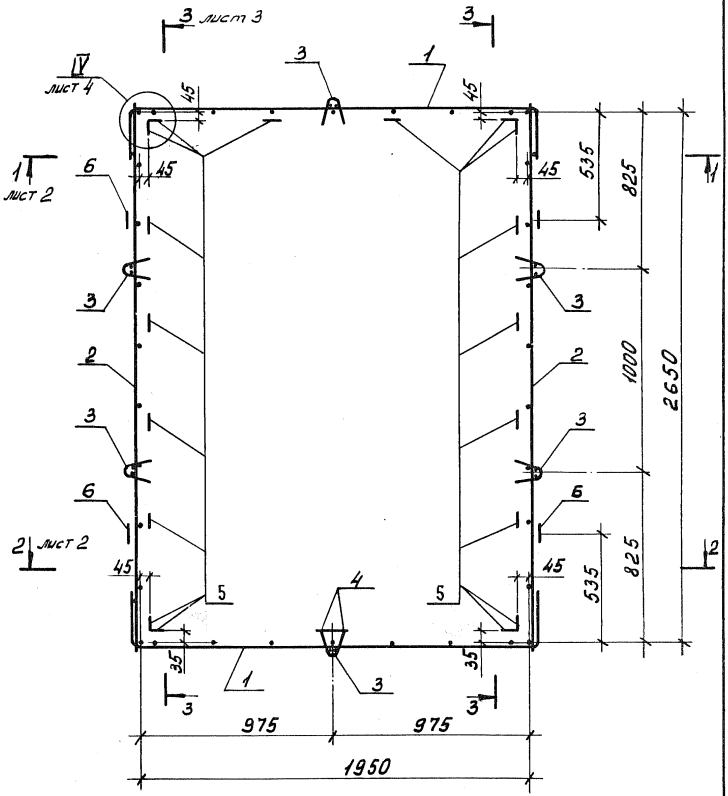

Нач. отд.	Росинский		
Н. контр.	Гиберман		
Гл. конст.	Пальман		
Гл. инж. пр.	Веллер		
Рук. груп.	Палеес		
Ст. инж.	Шумилова		

1.189.1-9.4 210 000 СБ

Блок арматурный АБ-2

Сборочный чертеж

Стадия	Масса	Масштаб
Р	34,93	1:20.
Лист 1	Листов 4	

ЦНИИЭП жилища

Инв. № подл. | Подпись и дата | Взам. инв. №

1 - 1

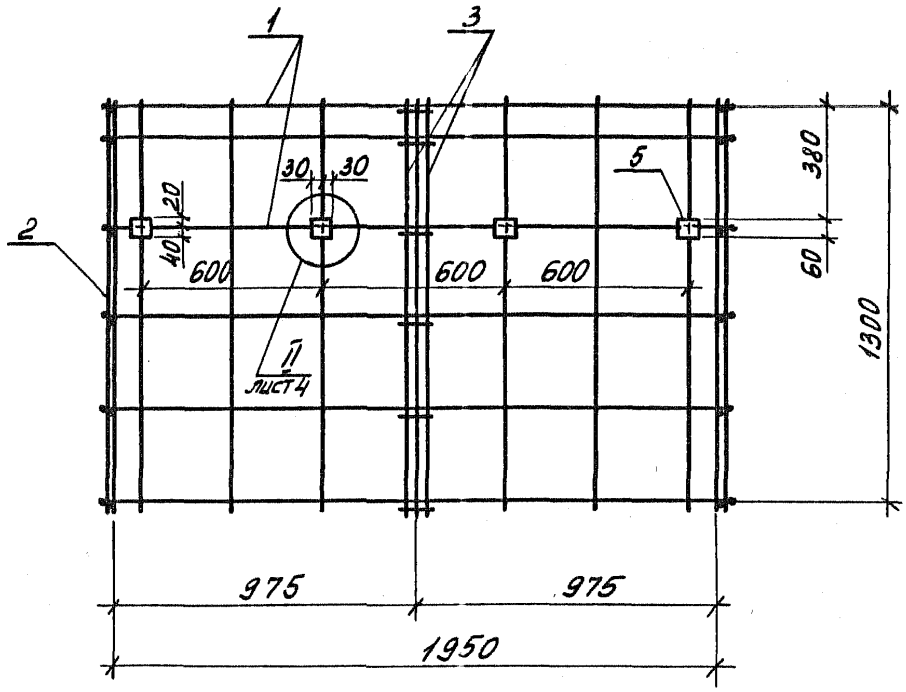
1
3
30
30
20
40
600
600
600
5
380
60
1300
2
II
лист 4
975
975
1950

2 - 2

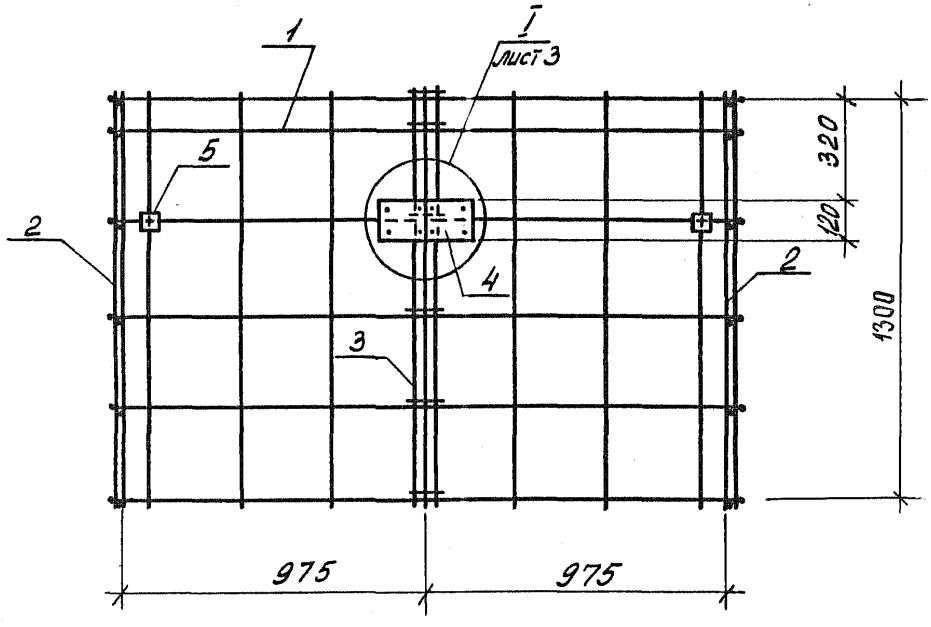
1
I
лист 3
5
2
320
120
1300
4
3
975
975

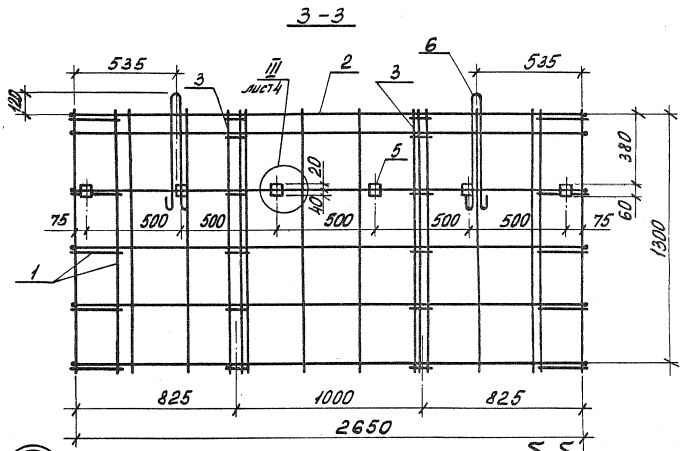

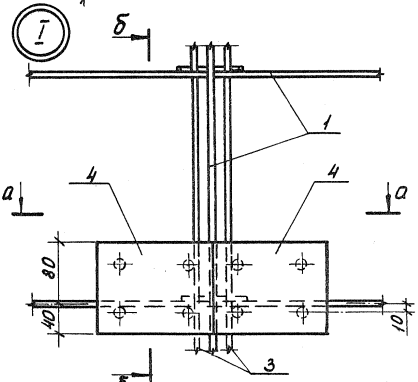

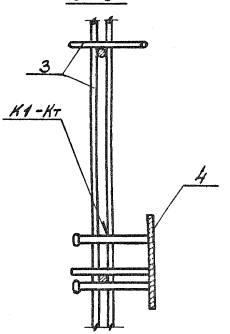

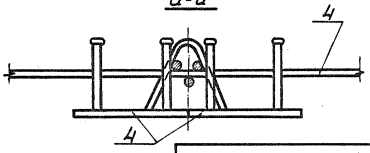

Инв. № подл. | Подпись и дата | Взам. инв. №

1.189.1-9.4 210000 СБ

Лист 3

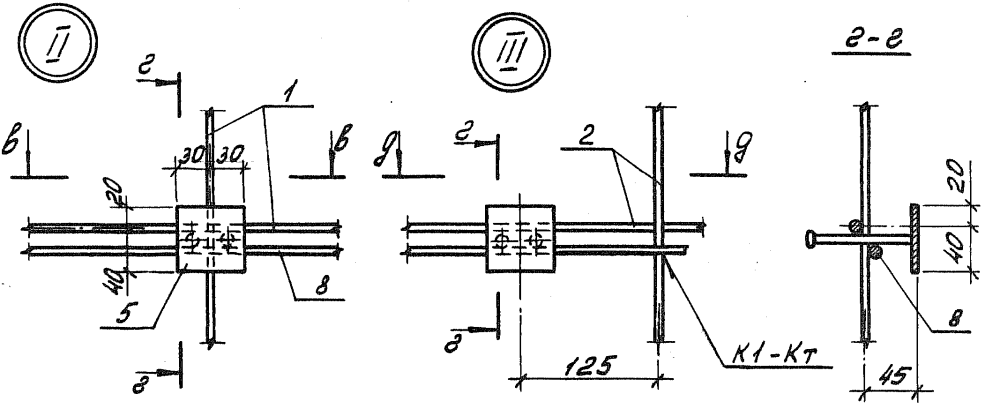

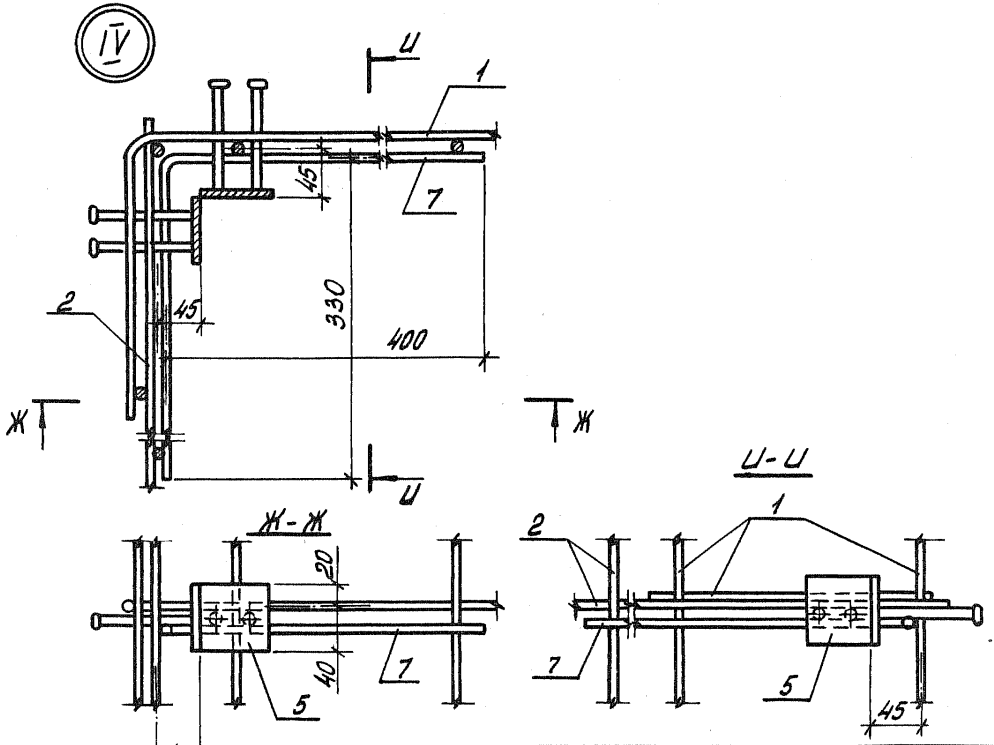

Инв. № подл. | Подпись и дата | Взам. инв. №

1.189.1-9.4 210 000 СБ

Лист 4

Формат	Зона	Поз	Обозначение	Наименование	Кол.	Примечание
				Документация		
А4			1.189.1-9.4 310 000 СБ	Сборочный чертеж		
				Сборочные единицы		
А4		1	1.189.1-9.4 000 100-02	Сетка С3	2	
А4		2	000 200-02	С6	2	
А4		3	000 600-02	Каркас К5	6	
А4		4		Изделие закладное М7	4	
				Детали		
А4		5	1.189.1-9.4 000 001-02	Петля строповочная П3	4	

Инв. № подл. | Подпись и дата | Взам. инв. №

Нач. отд.	Росинский		1.189.1-9.4 310 000
Н. контр.	Либерман		
Гл. констр.	Пальман		Блок арматурный АБ3
ГИП	Веллер		Стадия: Р; Лист: ; Листов: 1
Рук. груп.	Палеес		ЦНИИЭП жилища
Ст. инж.	Шумилова		

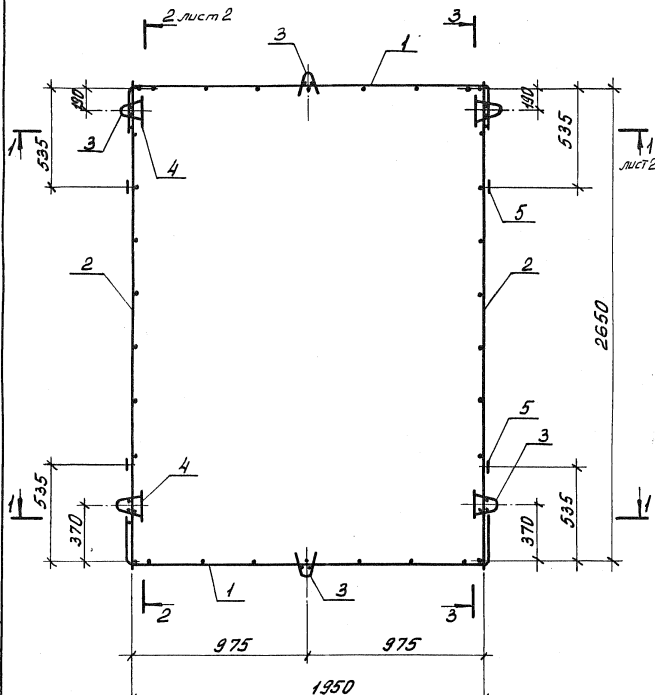

		1.189.1-9.4 310 000 СБ	
Блок арматурный АБ 3		Стадия	Масса	Масштаб
		Р	20,53	1:15
Сборочный чертеж		Лист 1	Листов 3	
Нач. отд.	Росинский	ЦНИИЭП жилища		
Н. контр.	Гиберман			
Гл. констр.	Польман			
Гл. инж. пр.	Веллер			
Рук. арх. гр.	Полесс			
Гл. инж.	Шумиловд			

Инв. № подл. | Подпись и дата | Взам. инв. №

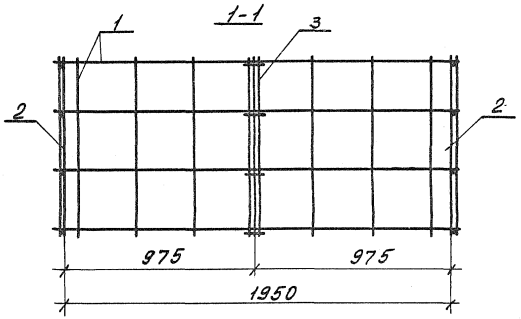

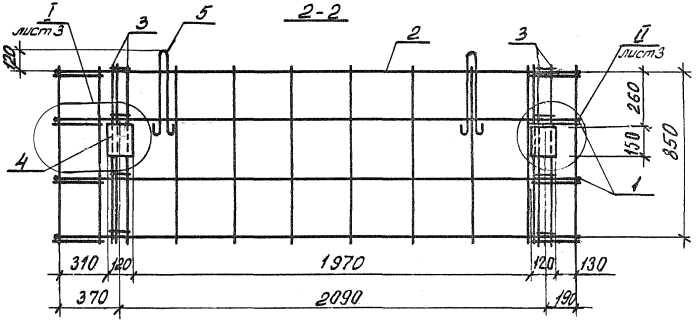

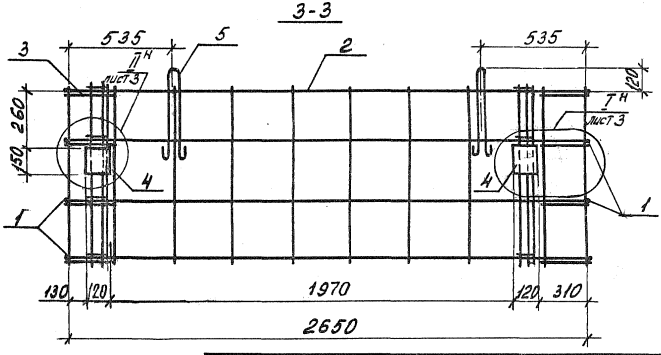

Инв. № подл. | Подпись и дата | Взам. инв. №

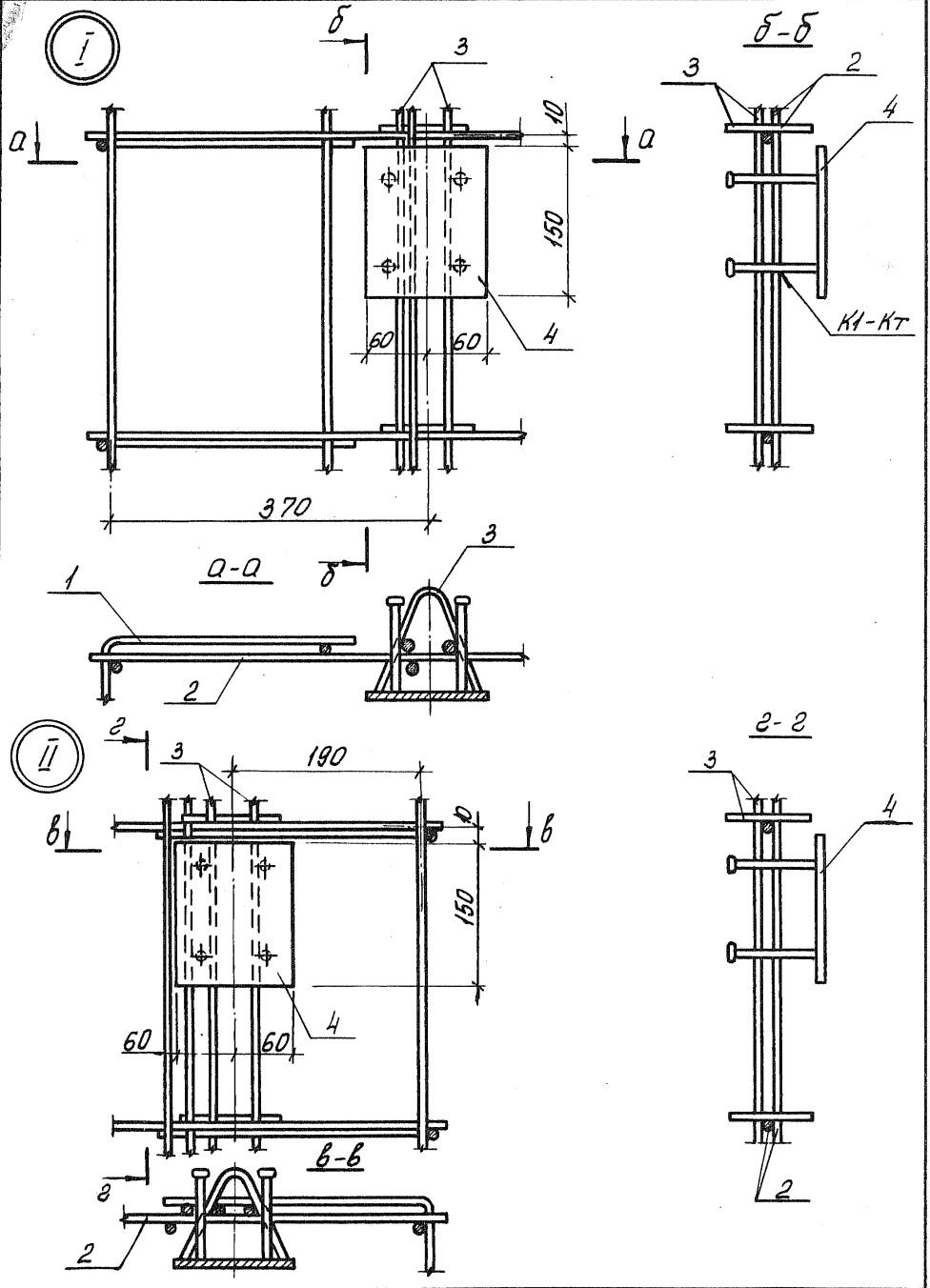

Инв. № подл. | Подпись и дата | Взам. инв. №

1.189.1-9.4 310 000 СБ

Лист 3

Формат	Зона	Поз.	Обозначение	Наименование	Кол.	Примечание
				Документация		
А4			1.189.1-9.4 410 000 СБ	Сборочный чертеж		
				Сборочные единицы		
А4		1	1.189.1-9.4 000 060-03	Каркас К6	15	
				Изделие закладное		
А4		2	000 100	М13	4	
А4		3	-01	М14	1	
				Детали		
Б4		4	1.189.1-9.4 410 001	ф10 AIII ГОСТ 5781-82; ℓ=2750	22	1,70 кг
Б4		5	410 002	ℓ=1300	3	0,80 кг
Б4		6	410 003	ℓ=1200	3	0,74 кг
Б4		7	410 004	ℓ=450	4	0,28 кг
Б4		8	410 005	ℓ=300	6	0,19 кг
Б4		9	000 001-03	Петля строповочная П4	4	

Инв. № подл. | Подпись и дата | Взам. инв. №

Нач. отд.	Росинский	1.189.1-9.4 410 000	
Н. контр.	Гиберман		
Гл. конс.	Пальман		
Гл. инж. пр.	Веллер	Блок арматурный АБ4	Стадия: Р; Лист: ; Листов: 1
Рук. груп.	Палеев		ЦНИИЭП жилища
Ст. инж.	Шумилова		
Ст. техн.	Кулишева		

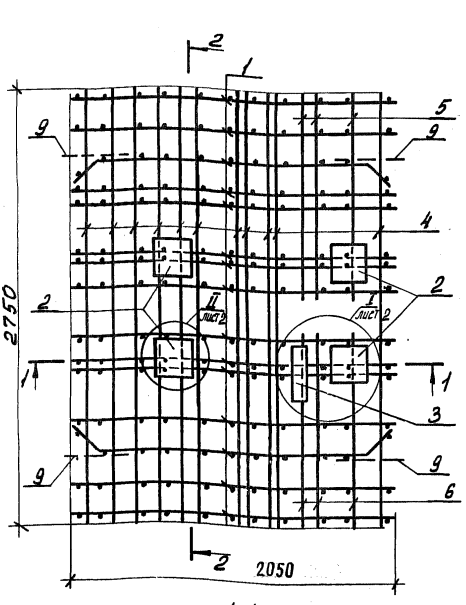

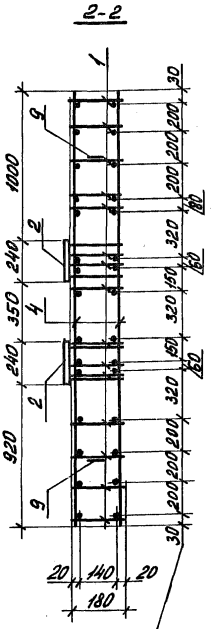

Привязка каркасов К6

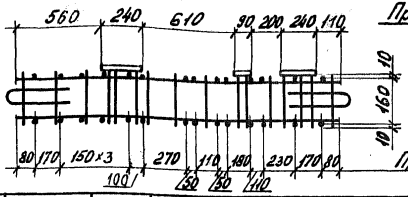

Привязка отдельных стержней

Нач. отд.	Росинский		
Н. контр.	Гиберман		
Гл. констр.	Пальман		
Гл. инж. пр.	Веллер		
Рук. груп.	Палеес		
Ст. инж.	Шумилова		

1.189.1-9.4 410 000 СБ

Блок арматурный АБ 4

Сборочный чертеж

Стадия	Масса	Масштаб
Р	82,35	1:25

Лист 1 Листов 2

ЦНИИЭП жилища

Инв. № подл. | Подпись и дата | Взам. инв. №

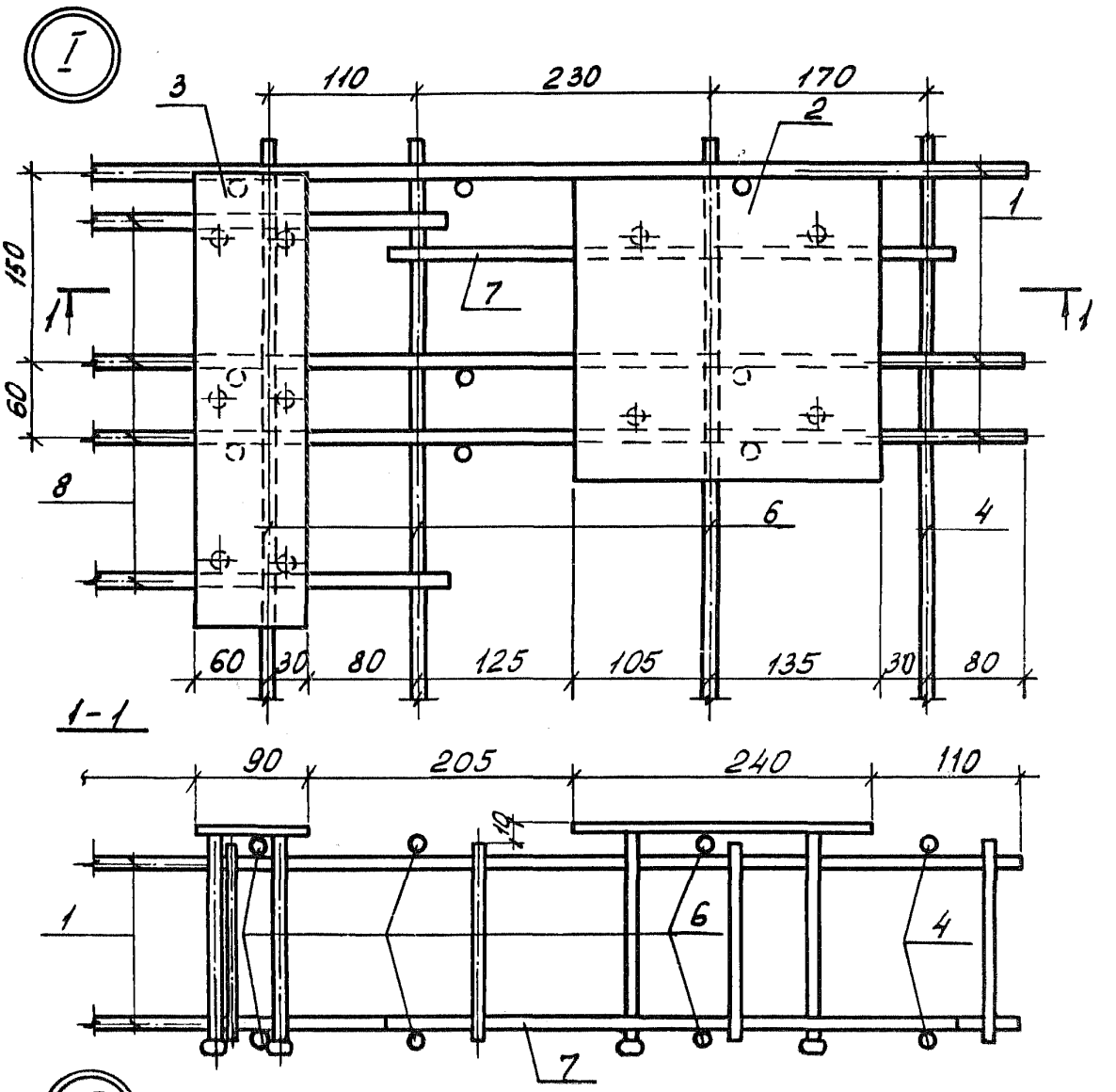

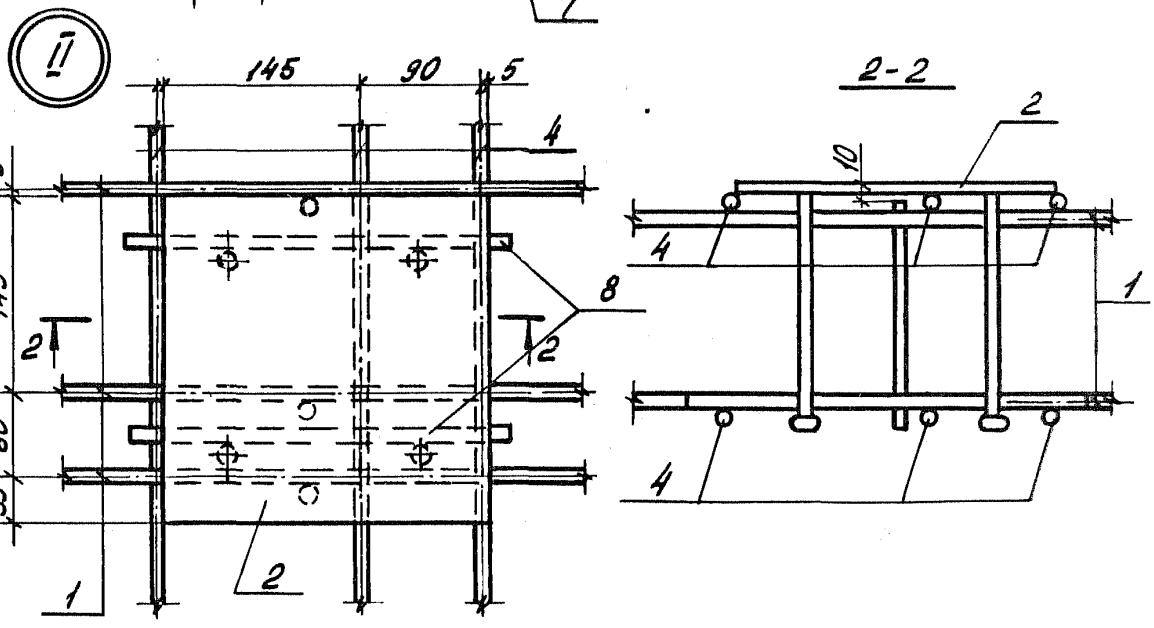

Инв. № подл. | Подпись и дата | Взам. инв. №

Формат	Зона	Поз.	Обозначение	Наименование	Кол.	Примечание
				Документация		
А4			1.189.1-9.4 00 0100 СБ	Сборочный чертеж		
			Переменные данные	для исполнений		
				1.189.1-9.4 00 0100		С1
				Детали		
Б4		1	1.189.1-9.4 00 0101	⌀5Вр I ГОСТ 6727-80, ℓ=2750	9	0,40 кг
Б4		2	00 0102	⌀5Вр I ГОСТ 6727-80, ℓ=2450	10	0,35 кг
				1.189.1-9.4 00 0100-01		С2
				Детали		
Б4		1	1.189.1-9.4 00 0103	⌀5Вр I ГОСТ 6727-80, ℓ=1350	9	0,19 кг
Б4		2	00 0102	⌀5Вр I ГОСТ 6727-80, ℓ=2450	6	0,35 кг
				1.189.1-9.4 00 0100-02		С3
				Детали		
Б4		1	1.189.1-9.4 00 0104	⌀5Вр I ГОСТ 6727-80, ℓ=900	9	0,13 кг
Б4		2	00 0102	⌀5Вр I ГОСТ 6727-80, ℓ=2450	4	0,35 кг

Инв. № подл. | Подпись и дата | Взам. инв. №

Нач. отд.	Росинский	
Н. контр.	Гиберман	
Гл. констр.	Пальман	
Гл. инж. пр.	Веллер	
Рук. арх.	Полеев	
Ст. инж.	Шумилова	

1.189.1-9.4 00 0100

Сетка (С1...С3)

Стадия	Лист	Листов
Р		1

ЦНИИЭП жилища

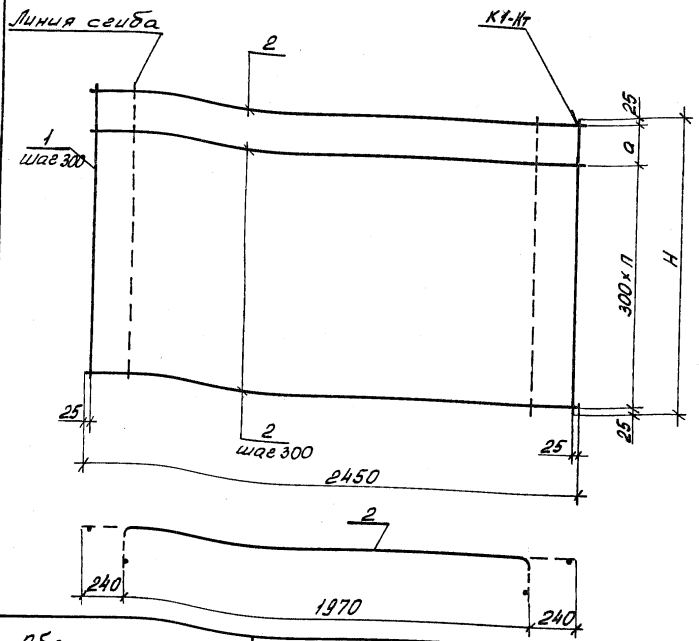

Обозначение	Марка	H, мм	a, мм	n	Масса кг
1.189.1-9.4 00 0100	С1	2750	300	8	7,10
-01	С2	1350	100	4	3,81
-02	С3	900	250	2	2,57

1.189.1-9.4 00 0100 СБ

Сетка (С1...С3)
Сборочный чертеж

			Стадия	Масса	Масштаб
Нач. отд.	Росинский		Р	См. табл.	1:20
Н. контр.	Либерман				
Гл. констр.	Пальман		Лист	Листов 1	
Гл. инж. пр.	Веллер				
Рук. груп.	Палеес		ЦНИИЭП жилища		
Ст. инж.	Шумилова				

Инв. № подл. | Подпись и дата | Взам. инв. №

Формат	Зона	Поз.	Обозначение	Наименование	Кол.	Примечание
				Документация		
А4			1.189.1-9.4 00 0200 СБ	Сборочный чертеж		
			Переменные данные	для исполнений		
				1.189.1-9.4 00 0200		С4
				Детали		
Б4		1	1.189.1-9.4 00 0201	⌀5 Вр I ГОСТ 6727-80, ℓ=2750	10	0,40 кг
Б4		2	00 0202	⌀5 Вр I ГОСТ 6727-80, ℓ=2700	10	0,39 кг
				1.189.1-9.4 00 0200-01		С5
				Детали		
Б4		1	1.189.1-9.4 00 0203	⌀5 Вр I ГОСТ 6727-80, ℓ=1350	10	0,19 кг
Б4		2	00 0202	⌀5 Вр I ГОСТ 6727-80, ℓ=2700	6	0,53 кг
				1.189.1-9.4 00 0200-02		С6
				Детали		
Б4		1	1.189.1-9.4 00 0204	⌀5 Вр I ГОСТ 6727-80, ℓ=900	10	0,13 кг
Б4		2	00 0202	⌀5 Вр I ГОСТ 6727-80, ℓ=2700	4	0,39 кг

Инв. № подл. | Подпись и дата | Взам. инв. №

Нач. отд.	Росинский	1.189.1-9.4 00 0200	
Н. контр.	Гиберман		
Гл. конс.	Пальман	Сетка (С4...С6)	Стадия: Р; Лист; Листов: 1
Гл. инж. пр.	Вельпер		ЦНИИЭП жилища
Рук. груп.	Полеев		
Ст. инж.	Шумилова		

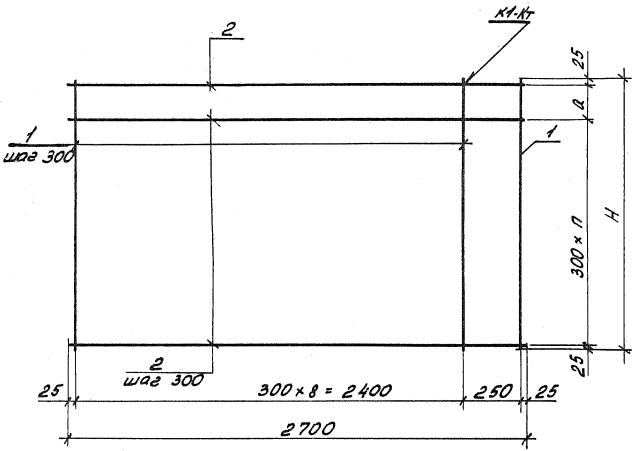

Обозначение	Марка	H, мм	a, мм	n	Масса кг
1.189.1-9.4 00 0200	С4	2750	300	8	7,90
-01	С5	1350	100	4	5,08
-02	С6	900	250	2	2,86

Инв. № подл. | Подпись и дата | Взам. инв. №

Нач. отд.	Росинский	
Н. контр.	Гиберман	
Гл. констр.	Пальман	
Гл. инж. пр.	Веллер	
Рук. гр.	Палеес	
Ст. инж.	Шумилова	

1.189.1-9.4 00 0200 СБ

Сетка (С4 ... С6)
Сборочный чертеж

Стадия	Масса	Масштаб
Р	См. табл.	1:20
Лист	Листов 1	

ЦНИИЭП жилища

Формат	Зона	Поз.	Обозначение	Наименование	Кол.	Примечание
				Документация		
А4			1.189.1-9.4 ОО 0300 СБ	Сборочный чертеж		
				Переменные данные для исполнений		
				1.189.1-9.4 ОО 0300		С7
				Детали		
Б4		1	1.189.1-9.4 ОО 0301	⌀5Вр I, ГОСТ 6727-80, ℓ=2750	2	0,40 кг
Б4		2	ОО 0302	⌀5Вр I, ГОСТ 6727-80, ℓ=475	8	0,07кг
Б4		3	ОО 0303	⌀5Вр I, ГОСТ 6727-80, ℓ=1390	1	0,20кг
Б4		4	ОО 0304	⌀5Вр I, ГОСТ 6727-80, ℓ=1250	1	0,18кг
Б4		5	ОО 0305	⌀5Вр I, ГОСТ 6727-80, ℓ=400	2	0,06кг
Б4		6	ОО 0306	⌀5Вр I, ГОСТ 6727-80, ℓ=515	1	0,07кг
Б4		7	ОО 0307	⌀5Вр I, ГОСТ 6727-80, ℓ=430	1	0,06кг
Б4		8	ОО 0308	⌀5Вр I, ГОСТ 6727-80, ℓ=200	4	0,03кг
				1.189.1-9.4 ОО 0300-01		С8
				Детали		
Б4		1	1.189.1-9.4 ОО 0301	⌀5Вр I, ГОСТ 6727-80, ℓ=2750	4	0,40кг
Б4		2	ОО 0308	⌀5Вр I, ГОСТ 6727-80, ℓ=625	10	0,09кг

Инв. № подл. | Подпись и дата | Взам. инв. №

Нач. отд.	Росинский	
Н. контр.	Тиберман	
Гл. констр.	Пальман	
Гл. инж. пр.	Веллер	
Рук. груп.	Палеев	
Ст. инж.	Шумилова	

1.189.1-9.4 ОО 0300

Сетка (С7...С10)

Стадия	Лист	Листов
Р	1	2

ЦНИИЭП жилища

Формат	Зона	Поз.	Обозначение	Наименование	Кол.	Примечание
				1.189.1-9.4 00 030002		С9
				Детали		
БЧ		1	1.189.1-9.4 00 0301	⌀5 Вр I ГОСТ 6727-80; ℓ=2750	5	0,40 кг
БЧ		2	00 0310	⌀5 Вр I ГОСТ 6727-80; ℓ=800	8	0,12 кг
БЧ		3	00 0303	⌀5 Вр I ГОСТ 6727-80; ℓ=1390	1	0,20 кг
БЧ		4	00 0304	⌀5 Вр I ГОСТ 6727-80; ℓ=1250	1	0,18 кг
БЧ		5	00 0311	⌀5 Вр I ГОСТ 6727-80; ℓ=725	2	0,10 кг
БЧ		6	00 0306	⌀5 Вр I ГОСТ 6727-80; ℓ=515	1	0,07 кг
БЧ		7	00 0307	⌀5 Вр I ГОСТ 6727-80; ℓ=430	1	0,06 кг
БЧ		8	00 0308	⌀5 Вр I ГОСТ 6727-80; ℓ=200	4	0,03 кг
				1.189.1-9.4 00 030-03		С10
				Детали		
БЧ		1	1.189.1-9.4 00 0301	⌀5 Вр I ГОСТ 6727-80; ℓ=2750	7	0,40 кг
БЧ		2	00 0312	⌀5 Вр I ГОСТ 6727-80; ℓ=950	10	0,14 кг

Инв. № подл. | Подпись и дата | Взам. инв. №

ГОСУДАРСТВЕННЫЙ ИНСТИТУТ ПО ПРОЕКТИРОВАНИЮ ЖИЛИЩНОГО ГРАЖДАНСКОГО СТРОИТЕЛЬСТВА

Рис. 1

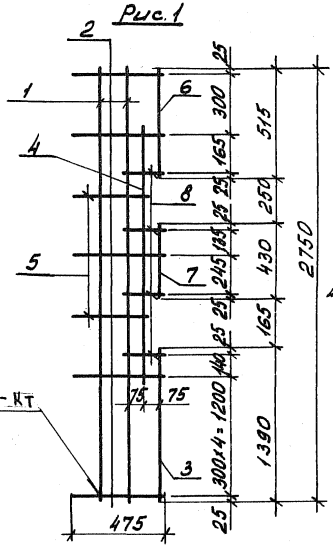

Рис. 2

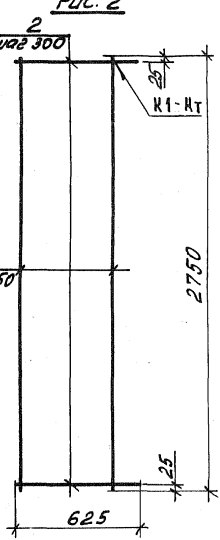

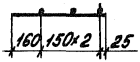

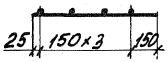

Обозначение	Марка	Рис	Масса, кг
1.189.1-9.4 00 0300	С7	1	1,97
-01	С8	2	2,48
-02	С9	3	3,73
-03	С10	4	4,20

Инв. № подл. | Подпись и дата | Взам. инв. №

Нач. отд.	Росинский	
Н. контр.	Гиберман	
Гл. конст.	Пальманн	
Гл. инж. тр.	Веллер	
Рук. груп.	Палеев С.	
Ст. инж.	Шумилова	

1.189.1-9.4 00 0300 СБ

Сетка (С7...С10) Сборочный чертеж

Стадия	Масса	Масштаб
Р	См. табл.	1:20
Лист 1	Листов 2	

ЦНИИЭП жилища

Рис. 3

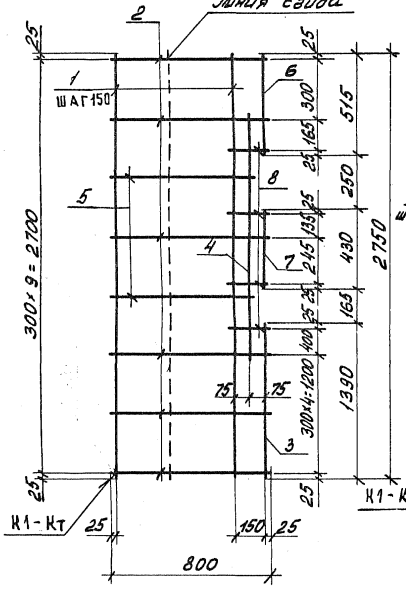

Рис. 4

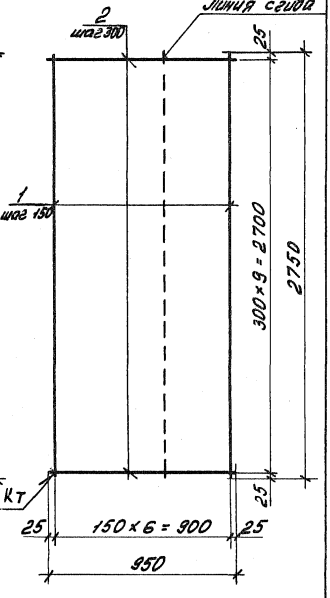

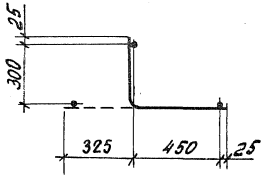

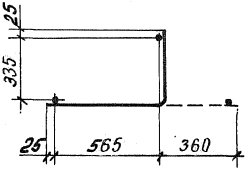

Инв. № подл. | Подпись и дата | Взам. инв. №

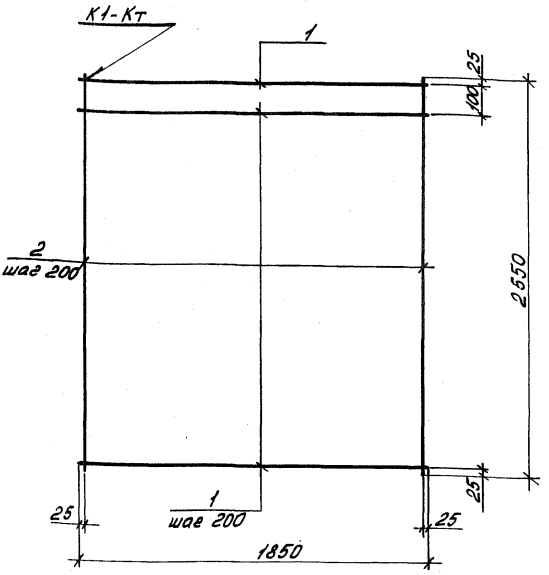

Формат	Зона	Поз.	Обозначение	Наименование	Кол.	Примечание
				Детали		
БЧ		1	1.189.1-9.4 ОО 0401	ф10 AIII, ГОСТ 5781-82, ℓ=1850	10	1,14 кг
БЧ		2	ОО 0402	ф10 AIII, ГОСТ 5781-82, ℓ=2550	14	1,57 кг

Взам. инв. №

Подпись и дата

Инв. № подл.

Нач. отд.	Росинский	
Н. контр.	Гиберман	
Гл. конс. пр.	Пальман	
Гл. инж. пр.	Веллер	
Рук. арт.	Палеес	
Ст. инж.	Шумилова	
Ст. техн.	Кулишева	

1.189.1-9.4 000 400

Сетка С11

Стадия	Масса	Масштаб
Р	33,43	1:20
Лист	Листов 1	

ЦНИИЭП жилища

Формат	Зона	Поз.	Обозначение	Наименование	Кол.	Примечание
				Документация		
А4			1.189.1-9.4 00 0500 СБ	Сборочный чертеж		
			Переменные данные	для исполнений		
				1.189.1-9.4 00 0500		К1
				Детали		
Б4		1	1.189.1-9.4 00 0501	⌀8 А III, ГОСТ 5781-82, ℓ=1600	2	0,63
Б4		2	00 0502	⌀5 Вр I, ГОСТ 6727-80, ℓ=450	4	0,065
Б4		3	00 0503	⌀5 Вр I, ГОСТ 6727-80, ℓ=350	2	0,050
				1.189.1-9.4 00 050-01		К2
				Детали		
Б4		1	1.189.1-9.4 00 0501	⌀8 А III, ГОСТ 5781-82, ℓ=1600	2	0,63 кг
Б4		2	00 0504	⌀5 Вр I, ГОСТ 6727-80, ℓ=190	5	0,027 кг

Нач. отд.	Росинский	
Н. контр.	Гиберман	
Гл. констр.	Пальман	
Гл. инж. пр.	Веллер	
Рук. груп.	Палеес	
Ст. инж.	Шумилова	

1.189.1-9.4 00 0500

Каркас (К1, К2)

Стадия	Лист	Листов
Р		1

ЦНИИЭП ЖИЛИЩА

Инв. № подл. | Подпись и дата | Взам. инв. №

Рис. 1

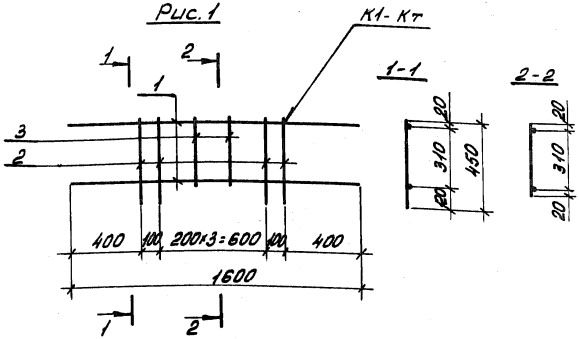

Рис. 2

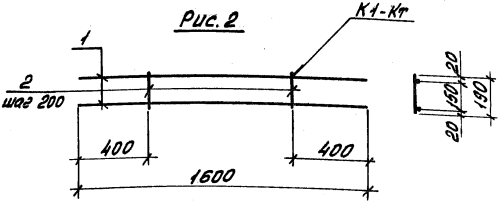

Обозначение	Марка	Рис.	Масса, кг
1.189.1-9.4 00 0500	К1	1	1,62
-01	К2	2	1,40

1.189.1-9.4 00 0500 СБ

Каркас (К1, К2) Сборочный чертеж

			Стадия	Масса	Масштаб
Нач. отд.	Росинский		Р	См. табл	1:20
Н. контр.	Либерман				
Гл. констр.	Пальман		Лист	Листов 1	
Гл. инж. пр.	Веллер				
Рук. гр.	Палеев		ЦНИИЭП жилища		
Ст. инж.	Шумилова				

Инв. № подл. | Подпись и дата | Взам. инв. №

Формат	Зона	Поз.	Обозначение	Наименование	Кол.	Примечание
				Документация		
А4			1.189.1-9.4 00 0600 СБ	Сборочный чертеж		
			Переменные данные	для исполнений		
				1.189.1-9.4 00 0600		К3
				Детали		
Б4		1	1.189.1-9.4 00 0601	⌀5Вр-I ГОСТ6727-80; ℓ=1350	2	0,22 кг
Б4		2	00 0602	⌀5Вр-I ГОСТ6727-80; ℓ=230	6	0,033 кг
				1.189.1-9.4 00 0600-01		К4
				Детали		
Б4		1	1.189.1-9.4 00 0603	⌀5Вр-I ГОСТ6727-80; ℓ=1350	2	0,19 кг
Б4		2	00 0602	⌀5Вр-I ГОСТ6727-80; ℓ=230	6	0,033 кг
				1.189.1-9.4 00 0600-02		К5
				Детали		
Б4		1	1.189.1-9.4 00 0604	⌀5Вр-I ГОСТ6727-80; ℓ=900	2	0,13 кг
Б4		2	00 0602	⌀5Вр-I ГОСТ6727-80; ℓ=230	4	0,033 кг
				1.189.1-9.4 00 0600-03		К6
				Детали		
Б4		1	1.189.1-9.4 00 0605	⌀10А-III ГОСТ5781-82; ℓ=2050	2	1,26 кг
Б4		2	00 0606	⌀5Вр-I ГОСТ6727-80; ℓ=180	11	0,026 кг

Инв. № подл. | Подпись и дата | Взам. инв. №

Нач. отд.	Росинский		1.189.1-9.4 00 0600
Н. контр.	Гиберман		
Гл. констр.	Пальман		Каркас (К3...К6)
Гл. инж. пр.	Веллер		Стадия: Р; Лист; Листов: 1
Рук. груп.	Палеес		ЦНИИЭП жилища
Ст. инж.	Шумилова		

Рис. 1

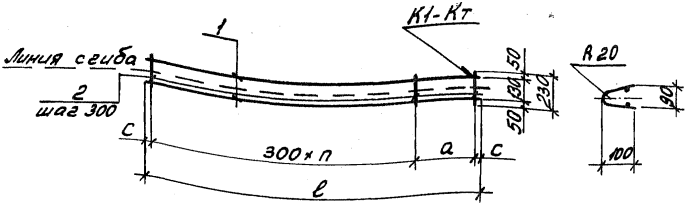

Рис. 2

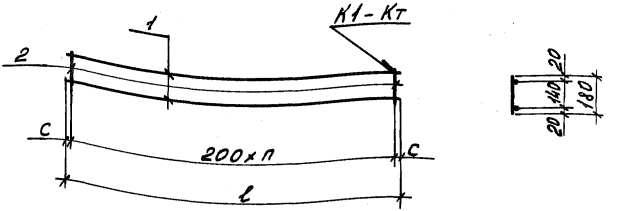

Обозначение	Марка	Рис.	ℓ, мм	с, мм	а, мм	n, шт	Масса, кг
1.189.1-9.4 00 0600	К3	1	1550	25	300	4	0,64
-01	К4		1350		100	4	0,58
-02	К5		900		250	2	0,39
-03	К6	2	2050		—	10	2,81

1.189.1-9.4 00 0600 СБ

Нач. отд.	Росинский	
Н. контр.	Губерман	
Гл. констр.	Пальман	
Гл. инж. п.	Веллер	
Рук. груп.	Палеев	
Ст. инж.	Шумилова	

Каркас (К3... К6)
Сборочный чертеж

Стадия	Масса	Масштаб
Р	См. табл.	1:20
Лист	Листов 1	

ЦНИИЭП жилища

Инв. № подл. | Подпись и дата | Взам. инв. №

Формат	Зона	Поз.	Обозначение	Наименование	Кол.	Примечание
				Документация		
А4			1.189.1-9.4 00 0700 СБ	Сборочный чертеж		
				Детали		
Б4		1	1.189.1-94 00 0701	ф10.AIII ГОСТ 5781-82; ℓ=250	4	0,15 кг
			Переменные данные	для исполнений		
				1.189.1-9.4 00 0700		М1
				Детали		
А4		2	1.189.1-9.4 00 0702	Уголок 90×90×7 ГОСТ 8509-86 / ВСт3пс6 ГОСТ 535-79 ℓ=330	1	3,18 кг
Б4		3	00 0703	Полоса Б-2 10×90 ГОСТ 103-76* / ВСт3пс6 ГОСТ 535-79 ℓ=90	1	0,64 кг
				Стандартные изделия		
		4		Болт М24 ГОСТ 7798-70* ℓ=150	1	0,69 кг
		5		Гайка 2М24 ГОСТ 5915-70*	1	0,11 кг
				1.189.1-9-4 00 0700-01		М2
				Детали		
А4		2	1.189.1-9.4 00 0702	Уголок 90×90×7 ГОСТ 8509-86 / ВСт3пс6 ГОСТ 535-79 ℓ=330	1	3,18 кг
Б4		3	00 0703	Полоса Б-2 10×90 ГОСТ 103-76* / ВСт3пс6 ГОСТ 535-79 ℓ=90	1	0,64 кг
Б4		6	00 0704	Полоса Б-2 6×120 ГОСТ 103-76* / ВСт3пс6 ГОСТ 535-79 ℓ=330	1	1,86 кг
				Стандартные изделия		
		4		Болт М24 ГОСТ 7798-70* ℓ=110	1	0,51 кг
		5		Гайка 2М24 ГОСТ 5915-70*	1	0,11 кг

Инв. № подл. | Подпись и дата | Взам. инв. №

Нач. отд.	Росинский	
Н. контр.	Гиберман	
Гл. констр.	Пальман	
Гл. инж. пр.	Веллер	
Рук. груп.	Полеес	
Ст. инж.	Шумилова	

1.189.1-9.4 00 0700

Изделие закладное (М1...М3)

Стадия	Лист	Листов
Р	1	2

ЦНИИЭП жилища

Формат	Зона	Поз.	Обозначение	Наименование	Кол.	Примечание
				1.189.1-9.4 ОО 0700-02		МЗ
				Детали		
Б4		3	1.189.1-9.4 ОО 0703	Полоса $\frac{Б\text{-}2\ 10\times90\ ГОСТ\ 103\text{-}76^{*}}{ВСт3пс6\ ГОСТ\ 535\text{-}79}$ ℓ=90	1	0,64 кг
А4		7	ОО 0705	Полоса $\frac{Б\text{-}2\ 6\times90\ ГОСТ\ 103\text{-}76^{*}}{ВСт3пс6\ ГОСТ\ 535\text{-}79}$ ℓ=130	1	0,51 кг
				Стандартные изделия		
		4		Болт М24 ГОСТ 7798-70* ℓ=130	1	0,58 кг
		5		Гайка 2М24 ГОСТ 5915-70*	1	0,11 кг

Инв. № подл. | Подпись и дата | Взам. инв. №

Рис. 1

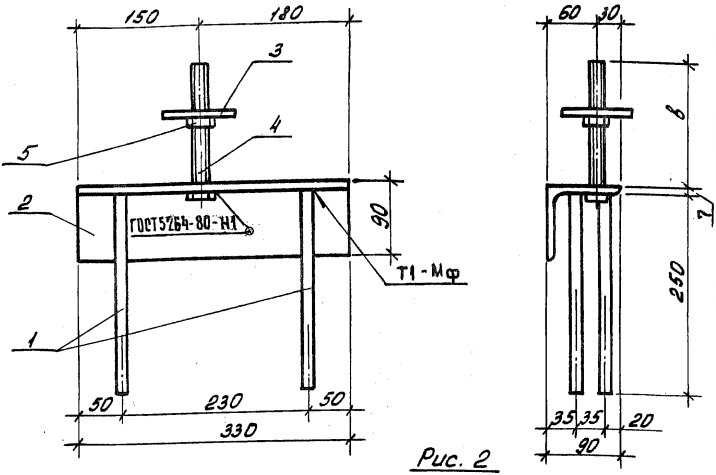

Рис. 2

остальное - см. Рис. 1

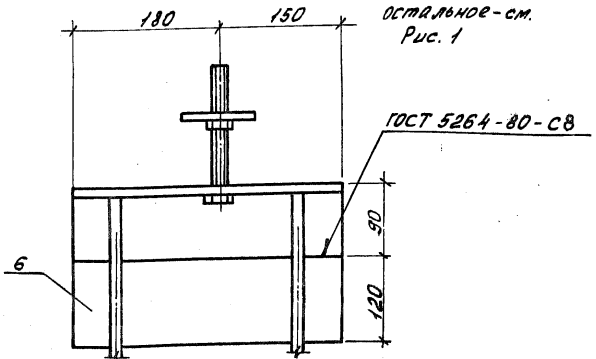

			1.189.1-9.4 00 0700 СБ		
			Изделие закладное (М1...М3) Сборочный чертеж.	Стадия	Масса	Масштаб
				Р	См. табл.	1:5
				Лист 1	Листов 2	
Нач. отд.	Росинский			ЦНИИЭП жилища		
Н. контр.	Гибермаш					
Гл. конст.	Пальман					
Гл. инж. пр.	Веллер					
Рук. арч.	Полеес					
Ст. инж.	Шутилова					

Инв. № подл. | Подпись и дата | Взам. инв. №

Рис. 3

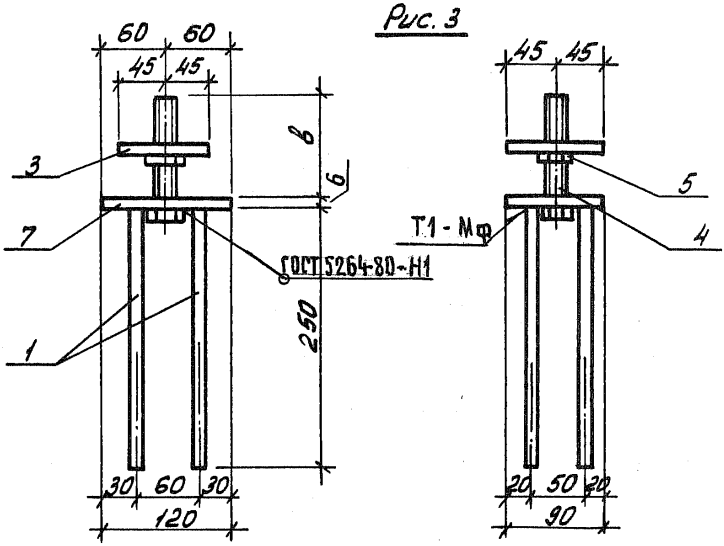

Отв. ⌀ 25

Поз. 2 (1.189.1-9.4 00 0702)

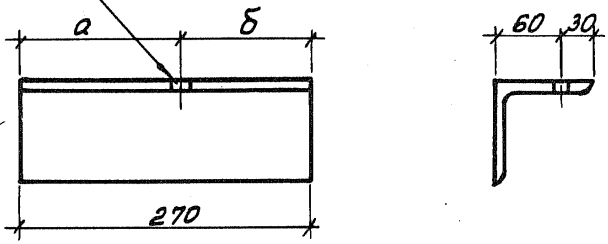

Поз. 3 (1.189.1-9.4 00 073)

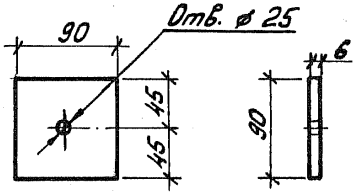

Поз. 7 (1.189.1-9.4 00 0705)

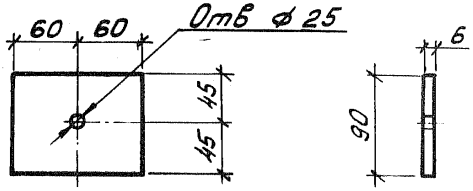

Обозначение	Марка	Рис.	а, мм	б, мм	в мм	Масса, кг
1.189.1-9.4 00 0700	М1	1	150	180	152	5,22
-01	М2	2	180	150	102	6,90
-02	М3	3	–	–	130	2,44

Инв. № подл. | Подпись и дата | Взам. инв. №

Формат	Зона	Поз.	Обозначение	Наименование	Кол.	Примечание
				Документация		
А4			1.189.1-9.4 000 800 СБ	Сборочный чертеж		
				Детали		
Б4		1	1.189.1-9.4 000 801	ф10 А III ГОСТ 5781-82; ℓ=105	4	0,065 кг
				Стандартные изделия		
Б4		2		Гайка 2М16 ГОСТ 5916-70*	1	0,033 кг
			Переменные данные	для исполнений		
				1.189.1-9.4 000 800		М4
				Детали		
Б4		3	1.189.1-9.4 000 802	Полоса $\frac{Б\text{-}2;\ 6\times90\ ГОСТ\ 103\text{-}76^*}{ВСт3пс6\ ГОСТ\ 535\text{-}79}$ ℓ=210	1	0,89 кг
				1.189.1-9.4 000 800-01		М5
				Детали		
Б4		3	1.189.1-9.4 000 803	Полоса $\frac{Б\text{-}2\ 6\times90;\ ГОСТ\ 103\text{-}76^*}{ВСт3пс6\ ГОСТ\ 535\text{-}79}$ ℓ=210	1	0,89кг
				1.189.1-9.4 000 800-02		М6
				Детали		
Б4		3	1.189.1-9.4 000 804	Полоса $\frac{Б\text{-}2\ 6\times120\ ГОСТ\ 103\text{-}76^*}{ВСт3пс6\ ГОСТ\ 535\text{-}79}$ ℓ=150	1	0,85 кг
				1.189.1-9.4 000 800-03		М9
				Детали		
А4		5	1.189.1-9.4 000 805	Уголок $\frac{70\times70\times6\ ГОСТ\ 8509\text{-}86}{ВСт3пс6\ ГОСТ\ 535\text{-}79}$ ℓ=60	1	0,38 кг
Б4		6	000 806	Полоса $\frac{Б\text{-}2\ 6\times60\ ГОСТ\ 103\text{-}76^*}{ВСт3пс6\ ГОСТ\ 535\text{-}79}$ ℓ=60	1	0,17 кг
Б4		7	000 807	Полоса $\frac{Б\text{-}2\ 6\times120\ ГОСТ\ 103\text{-}76^*}{ВСт3пс6\ ГОСТ\ 535\text{-}79}$ ℓ=330	1	1,86 кг

Взам. инв. №

Подпись и дата

Инв. № подл.

Нач. отд.	Росинский	
Н. контр.	Гиберман	
Гл. конструктор	Пальман	
Гл. инж. пр.	Велядер	
Рук. гр.	Палеев	
Ст. техник	Кулишева	

1.189.1-9.4 000 800

Изделие закладное (М4... М6, М9... М12)

Стадия	Лист	Листов
Р	1	2

ЦНИИЭП жилища

Формат	Зона	Поз.	Обозначение	Наименование	Кол.	Примечание
				1.189.1-9.4 000 800-04		М10
				Детали		
А4		5	1.189.1-9-4 000 805	Уголок $\frac{70\times70\times6\ ГОСТ\ 8509-86}{ВСт3пс6\ ГОСТ\ 535-79}$ ℓ:60	1	0,38 кг
Б4		6	000 806	Полоса $\frac{Б\text{-}2\ 6\times60\ ГОСТ\ 103-76^{*}}{ВСт3пс6\ ГОСТ\ 535-79}$ ℓ:60	1	0,17 кг
Б4		7	000 808	Полоса $\frac{Б\text{-}2\ 6\times120\ ГОСТ\ 103-76^{*}}{ВСт3пс6\ ГОСТ\ 535-79}$ ℓ:330	1	3,26 кг
				1.189.1-9.4 000 800-05		М11
				Детали		
А4		5	1.189.1-9.4 000 805	Уголок $\frac{70\times70\times6\ ГОСТ\ 8509-86}{ВСт3пс6\ ГОСТ\ 535-79}$ ℓ:60	1	0,38 кг
Б4		6	000 806	Полоса $\frac{Б\text{-}2\ 6\times60\ ГОСТ\ 103-76^{*}}{ВСт3пс6\ ГОСТ\ 535-79}$ ℓ:60	1	0,17 кг
Б4		7	000 803	Полоса $\frac{Б\text{-}2\ 6\times120\ ГОСТ\ 103-76^{*}}{ВСт3пс6\ ГОСТ\ 535-79}$ ℓ:210	1	1,19 кг
				1.189.1-9.4 000 800-06		М12
				Детали		
А4		5	1.189.1-9.4 000 805	Уголок $\frac{70\times70\times6\ ГОСТ\ 8509-86}{ВСт3пс6\ ГОСТ\ 535-79}$ ℓ:60	1	0,38 кг
Б4		6	000 806	Полоса $\frac{Б\text{-}2\ 6\times60\ ГОСТ\ 103-76^{*}}{ВСт3пс6\ ГОСТ\ 535-79}$ ℓ:60	1	0,17 кг
Б4		7	000 803	Полоса $\frac{Б\text{-}2\ 6\times90\ ГОСТ\ 103-76}{Вст3пс6\ ГОСТ\ 535-79}$ ℓ:210	1	0,89 кг

Инв. № подл. | Подпись и дата | Взам. инв. №

Рис. 1

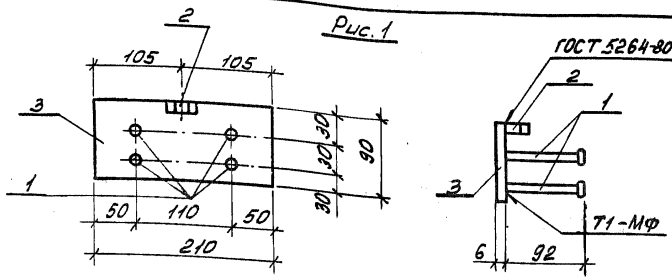

Рис. 2
остальное см. Рис.1

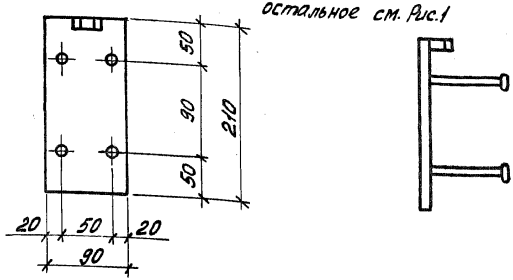

Рис.3 остальное см. Рис. 1

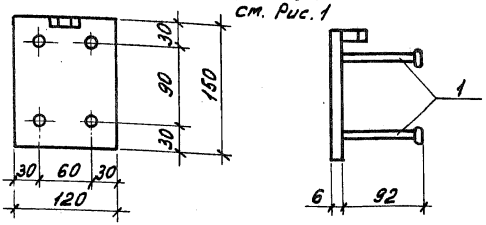

Нач. отд.	Росинский		
Н. контр.	Гиверман		
Гл. констр.	Пальман		
Гл. инж. пр.	Веллер		
Рук. арх. гр.	Палеес		
Ст. инж.	Шумилова		
Ст. техн.	Кулишева		

1.189.1-9.4 000 800 СБ

Изделие закладное (М4... М6, М9... М12) Сборочный чертеж.

Стадия	Масса	Масштаб
Р	См. табл.	1:50
Лист 1	Листов 2	

ЦНИИЭП ЖИЛИЩА

Инв. № подл. | Подпись и дата | Взам. инв. №

Рис.4

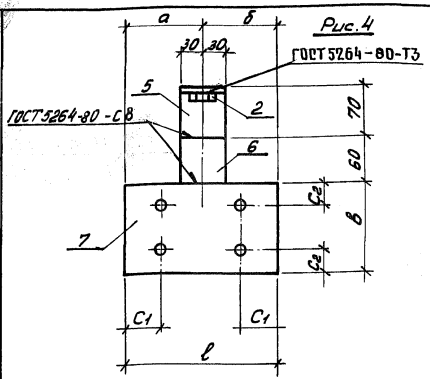

Поз.5 (1.189.1-9.4 000804)

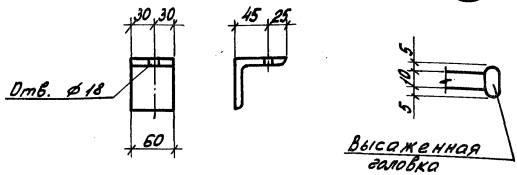

Обозначение	Марка	Рис.	а, мм	б, мм	в, мм	c_1, мм	c_2, мм	ℓ, мм	Масса, кг
1.189.1-9.4 000 800	М4	1	—	—	—	—	—	—	1,18
-01	М5	2	—	—	—	—	—	—	1,18
-02	М6	3	—	—	—	—	—	—	1,14
-03	М8	4	150	180	120	50	30	330	2,70
-04	М10	4	180	150	210	50	50	330	4,11
-05	М11	4	105	105	120	50	30	210	1,73
-06	М12	4	45	45	210	20	50	90	1,73

Инв. № подл. | Подпись и дата | Взам. инв. №

Формат	Зона	Поз.	Обозначение	Наименование	Кол.	Примечание
				Документация		
			1.189.1-9.4 000 900 СБ	Сборочный чертеж		
			Переменные данные	для исполнений		
				1.189.1-9.4 000 900		М7
				Детали		
Б4		1	1.189.1-9.4 000 901	Полоса $\frac{Б\text{-}2\ 6\times120\ ГОСТ\ 103\text{-}76^{*}\ \ell\text{-}150}{ВСт3пс6\ ГОСТ\ 535\text{-}79}$	1	0,85 кг
Б4		2	000 902	ф10.А III ГОСТ 5781-82; ℓ=105	4	0,065кг
				1.189.1-9.4 000 900-01		М7а
				Детали		
Б4		1	1.189.1-9.4 000 901	Полоса $\frac{Б\text{-}2\ 6\times120\ ГОСТ\ 103\text{-}76^{*}\ \ell\text{-}150}{ВСт3пс6\ ГОСТ\ 535\text{-}79}$	1	0,85 кг
Б4		2	000 902	ф10.А III ГОСТ 5781-82; ℓ=105	4	0,065кг
				1.189.1-9.4 000 900-02		М8
				Детали		
Б4		3	1.189.1-9.4 000 903	Полоса $\frac{Б\text{-}2\ 6\times60\ ГОСТ\ 103\text{-}76^{*}\ \ell\text{-}60}{ВСт3пс6\ ГОСТ\ 535\text{-}79}$	1	0,17 кг
Б4		2	000 902	ф10.А III ГОСТ 5781-82; ℓ=105	2	0,065кг

Инв. № подл. | Подпись и дата | Взам. инв. №

Нач. отд.	Росинский	
Н. контр.	Гиберман	
Гл. констр.	Пальман	
Гл. инж. пр.	Веллер	
Рук. груп.	Палеес	
Ст. инж.	Шумилова	
Ст. техн.	Кудишева	

1.189.1-9.4 000 900

Изделие закладное (М7, М7а, М8)

Стадия	Лист	Листов
Р		1

ЦНИИЭП жилища

Рис.1

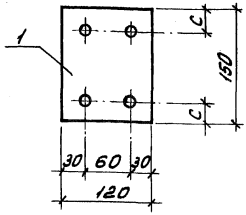

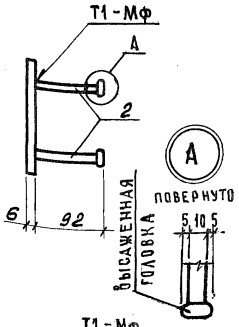

Рис.2

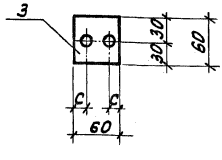

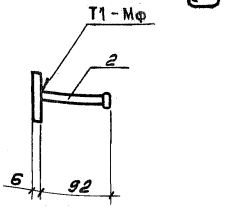

Обозначение	Марка	Рис	С, мм	Масса, кг
1.189.1-9.4 000 900	М7	1	30	1,11
-01	М7а	1	20	1,11
-02	М8	2	15	0,30

Инв. № подл. | Подпись и дата | Взам. инв. №

1.189.1-9.4 000 900 СБ

Нач. отр.	Росинский	
Н. контр.	Гиберман	
Гл. констр.	Пальман	
Гл. инж. пр.	Веллер	
Рук. груп.	Палеес	
Ст. инж.	Шумилова	
Ст. техн.	Кулишева	

Изделие закладное (М7, М7а, М8) Сборочный чертеж

Стадия	Масса	Масштаб
Р	См. табл.	1:5
Лист	Листов 1	

ЦНИИЭП ЖИЛИЩА

Формат	Зона	Поз.	Обозначение	Наименование	Кол.	Примечание
				Документация		
А4			1.189.1-9.4 001.000 СБ	Сборочный чертеж		
			Переменные данные	для исполнений		
				1.189.1-9.4 001 000		М13
				Детали		
Б4		1	1.189.1-9.4 001 001	Полоса $\frac{Б\text{-}2\ 6\times240\ ГОСТ\ 103\text{-}76^{*}}{ВСт3пс6\ ГОСТ\ 535\text{-}79}$ ℓ=240	1	2,71 кг
Б4		2	001 002	⌀10 А III ГОСТ 5781-82, ℓ=175	4	0,11 кг
				1.189.1-9.4 001 000-01		М14
				Детали		
Б4		1	1.189.1-9.4 001 003	Полоса $\frac{Б\text{-}2\ 6\times90\ ГОСТ\ 103\text{-}76^{*}}{ВСт3пс6\ ГОСТ\ 535\text{-}79}$ ℓ=360	1	1,53 кг
Б4		2	001 002	⌀10 А III ГОСТ 5781-82, ℓ=175	6	0,11 кг
				1.189.1-9.4 001 000-02		М15
				Детали		
Б4		1	1.189.1-9.4 001 004	Полоса $\frac{Б\text{-}2\ 6\times90\ ГОСТ\ 103\text{-}76^{*}}{ВСт3пс6\ ГОСТ\ 535\text{-}79}$ ℓ=120	1	0,51 кг
Б4		2	001 005	⌀10 А III ГОСТ 5781-82, ℓ=150	4	0,092 кг
				1.189.1-9.4 001 000-03		М16
				Детали		
Б4		1	1.189.1-9.4 001 006	Полоса $\frac{Б\text{-}2\ 6\times90\ ГОСТ\ 103\text{-}76^{*}}{ВСт3пс6\ ГОСТ\ 535\text{-}79}$ ℓ=240	1	0,89
Б4		2	001 005	⌀10 А III ГОСТ 5781-82, ℓ=150	4	0,092 кг

Инв. № подл. | Подпись и дата | Взам. инв. №

Нач. отд.	Росинский	
Н. контр.	Гиберман	
Гл. констр.	Польман	
Гл. инж. пр.	Веллер	
Рук. груп.	Полеес	
Ст. инж.	Шумилова	
Ст. техн.	Кулишева	

1.189.1-9.4 001 000

Изделие закладное (М13 ... М18)

Стадия	Лист	Листов
Р	1	2

ЦНИИЭП жилища

Формат	Зона	Поз.	Обозначение	Наименование	Кол.	Примечание
				1.189.1-9.4 000 100-04		М17
				Детали		
БЧ		1	1.189.1-9.4 001 007	Полоса $\frac{Б\text{-}2\ 6\times180,\ ГОСТ\ 103\text{-}76^{*}}{ВСт3пс6\ ГОСТ\ 535\text{-}79}$ ℓ-380	1	3,05 кг
БЧ		2	001 005	ф10 AIII ГОСТ 5781-82, ℓ=150	6	0,092 кг
				1.189.1-9.4 000 100-05		М18
				Детали		
БЧ		1	1.189.1-9.4 001 001	Полоса $\frac{Б\text{-}2\ 6\times240\ ГОСТ\ 103\text{-}76^{*}}{ВСт3пс6\ ГОСТ\ 535\text{-}79}$ ℓ-240	1	2,71 кг
БЧ		2	001 008	ф10 AIII, ГОСТ 5781-82, ℓ=250	4	0,15 кг

Инв. № подл. | Подпись и дата | Взам. инв. №

Рис.1

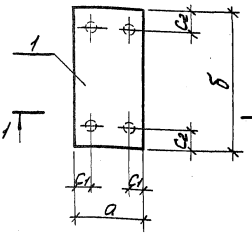

Рис.2

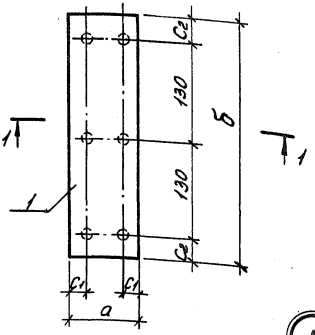

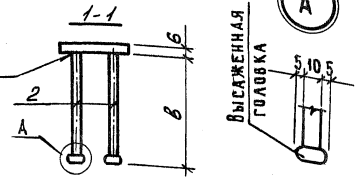

Для М18 высаженных головок не делать

Обозначение	Марка	Рис.	а, мм	б, мм	в, мм	с1 мм	с2 мм	Масса кг
1.139.1-9.4 001 000	М13	1	240	240	175	50	50	3,15
-01	М14	2	90	360	175	20	50	2,19
-02	М15	1	120	90	150	30	20	0,88
-03	М16	1	90	210	150	20	50	1,26
-04	М17	2	180	360	150	30	50	3,61
-05	М18	1	240	240	250	50	50	3,31

Инв.№ подл. | Подпись и дата | Взам. инв.№

Нач. отд.	Росинский	
Н. контр.	Гиберман	
Гл. констр.	Падьман	
Гл. инж. пр.	Веллер	
Рук. груп.	Палеес	
Ст. инж.	Шумилова	
Ст. техн.	Купишева	

1.139.1-9.4 000 100 СБ

Изделие закладное (М13 ... М18) Сборочный чертеж

Стадия	Масса	Масштаб
Р	См. табл.	1:5
Лист	Листов 1	

ЦНИИЭП жилища

Рис. 1

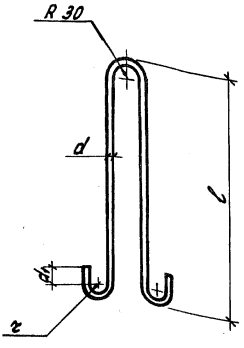

Рис. 2

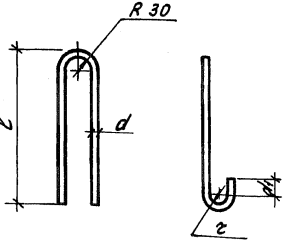

Обозначение	Марка	Рис.	d, мм	d_1, мм	r, мм	l мм	L, мм	Масса, кг
1.139.1-9.4 000 001	П1	1	16	50	30	640	1620	2,56
-01	П2	1	12	30	20	600	1430	1,27
-02	П3	1	10	30	20	450	1130	0,69
-03	П4	2	10	30	20	400	970	0,60

Инв. № подл. | Подпись и дата | Взам. инв. №

Нач. отд.	Росинский	
Н. контр.	Гиберман	
Гл. констр.	Пальман	
Гл. инж. пр.	Веллер	
Рук. арул.	Палеес	
Ст. инж.	Шумилова	
Ст. техн.	Кулишева	

1.139.1-9.4 000 001

Петля строповочная (П1... П4)

Стадия	Масса	Масштаб
Р	Ст. табл.	1:10
Лист	Листов 1	

Сталь класса А-I ГОСТ 5781-82

ЦНИИЭП жилища

Инв. № подл	Подпись и дата	Взам. инв. №

Марка элемента	Изделия арматурные										Изделия закладные																Общий расход кг
	Арматура класса									Всего	Арматура класса		Прокат марки													Всего	
	А-I				А-III			Вр-I			А-III		ВСт 3пс6														
	ГОСТ 5781-82							ГОСТ 6727-80			ГОСТ 5781-82		ГОСТ 103-76*							ГОСТ 8509-86		ГОСТ 5915-70*		ГОСТ 7798-70			
	ф10	ф12	ф16	Итого	ф8	ф10	Итого	ф5	Итого		ф10	Итого	-6×60	-6×90	-6×120	-6×180	-6×210	-6×240	-10×90	-70×6	-90×7	Гайка 2М16	Гайка 2М24	Болт М24	Итого		
ШЛС 28пр-63(50)			10,24	10,24	5,04		5,04	40,51	40,51	55,79	4,79	4,79	0,17	3,18	8,66				1,92		6,36	0,17	0,33	1,78	22,53	27,36	83,15
ШЛН 14пр-63(50)		5,08		5,08				22,23	22,23	27,31	5,44	5,44	3,06	3,18	3,56				1,92		6,36	0,10	0,33	1,78	20,29	25,73	53,04
ШЛВ 9пр-63(50)	2,76			2,76				13,21	13,21	15,97	2,34	2,34	0,85	0,89	7,64		3,26			1,90		0,17			14,71	17,05	33,02
ПЛ 21.28	2,40			2,40		82,02	82,02	4,28	4,28	88,7	2,42	2,42		1,53				10,84							12,37	14,79	103,49
ПЛм 19.26-63						34,92	34,92			34,92	2,04	2,04		2,80		3,05											42,81
ПЛм 19.26-50						33,38	33,38			33,38																	33,38
ТЛ 4-32											0,60	0,60						2,71									3,31

Нач. отд.	Росинский	
Н. контр.	Гиберман	
Гл. констр.	Пальман	
Гл. инж. пр.	Веллер	
Рук. груп.	Палеес	
Ст. инж.	Шумилова	

1.189.1-9.4 000 000 РС

Ведомость расхода стали

Стадия	Лист	Листов
Р		1

ЦНИИЭП ЖИЛИЩА

2.2716 99

98

Инв. № подл.	Подпись и дата	Взам. инв. №

№ строки	Наименование материала и единица измерения	Код		Код и марка изделия. Количество на марку						
		Материал	Ед. изм.	58 9621 2223 ШЖ 20пр-63 (50)	58 9621 2224 ШЛН 14пр-63 (50)	58 9621 2225 ШЛВ 9пр-63 (50)	58 9621 2226 ПЛ 21.28	ПЛм 19.26-63	ПЛм 19.26-50	58 9621 2144 ТЛ 4-32
1	Сортовой прокат обыкновенного качества	093 000								
2	Сталь арматурная класса А-I, кг	093 011	166	10,24	5,08	2,76	2,40			
3	Сталь арматурная класса А-III, кг	093 013	166	9,83	5,44	2,34	84,44	36,96	33,38	0,6
4	Итого сортового проката обыкновенного									
5	качества, кг	093 000	166	20,07	10,52	5,10	86,84	36,96	33,38	0,6
6	Металлоизделия промышленного назначения	120 000								
7	Проволока из низкоуглеродистой стали									
8	холоднотянутая класса Вр-I, кг	121401	166	40,51	22,23	13,21	4,28			
9	Гайки, кг		166	0,50	0,43	0,17				
10	Болты, кг		166	1,78	1,78					
11	Итого металлоизделий промышленного									
12	назначения, кг	120 000	166	42,79	24,79	24,44	13,38	4,28		

22716 100

Нач. отд.	Росинский	
Н. контр.	Гиберман	
Гл. конс.	Пальман	
Гл. инж. пр.	Веллер	
Рук. груп.	Палеес	
Ст. инж.	Шумиловл	

1.189.1-9.4 000 000 РМ

Ведомость расхода материалов

Стадия	Лист	Листов
Р	1	2

ЦНИИЭП жилища

99

№ строки	Наименование материала и единица измерения	Код Материала	Код Ед. изм.	Код и марка изделия. Количество на марку. 5Б 9621 2223 ШПС 28пр-63 (50)	5Б 9621 2224 ШПН 14пр-63 (50)	5Б 9621 2225 ШЛВ 9пр-63 (50)	5Б 9621 2226 ПЛ 21.28	ПЛм 19.26-63	ПЛм 19.26-50	5Б 9621 2144 ТД 4-32	
13	Прокат листовой рядовой, кг	097100	166	13,93	14,72	12,64	12,37	5,85		2,71	
14	Прокат угловой равнополочный, кг	097200	166	6,36	6,36	1,90					
15	Итого стали в натуральной массе, кг		166	83,15	53,04	33,02	103,49	42,81	33,38	3,31	
16	В том числе по укрупненному сортаменту										
17	Крупносортная, кг	093100	166	20,29	18,08	14,54	12,37	5,85		2,71	
18	Мелкосортная, кг	093300	166	15,03	10,52	5,10	86,84	36,96	33,38	0,6	
19	Катанка, кг	093400	166	5,04							
20	Метизы, кг	120000	166	42,79	24,44	13,38	4,28				
21	Итого стали, приведенной к стали класса А-I, кг		166	83,85	45,54	25,53	129,44	52,85	47,73	0,86	
22	то же к стали класса, С 38/23, кг		166	22,57	20,29	14,71	12,37	5,85		2,71	
23	Всего приведенной стали к классам А-I и С38/23, кг		166	106,42	65,83	40,24	141,81	58,70	47,73	3,57	
24	са В 12,5, м³	574512	113					0,97	0,97	0,027	
25	Бетон тяжелый класса В 15, м³	574512	113	2,50	1,37	0,92	1,08				
26	Портландцемент марки 300, т	573111	168					0,33	0,33	0,009	
27	Портландцемент, приведенный к марке 400, т	573112	168	0,86	0,48	0,32	0,38	0,30	0,30	0,008	

22716 (101) gost.e-ecolog.ru