ТИПОВЫЕ КОНСТРУКЦИИ, ИЗДЕЛИЯ И УЗЛЫ ЗДАНИЙ И СООРУЖЕНИЙ

СЕРИЯ 1.189.1-8

# ОБЪЕМНЫЕ ЭЛЕМЕНТЫ ЖЕЛЕЗОБЕТОННЫХ ШАХТ ЛИФТОВ

ДЛЯ ЖИЛЫХ ДОМОВ ДО 9 ЭТАЖЕЙ С ВЫСОТОЙ ЭТАЖА 3 м

ВЫПУСК 1/83

МАТЕРИАЛЫ ДЛЯ ПРОЕКТИРОВАНИЯ И ОБЪЕМНЫЕ ЭЛЕМЕНТЫ ШАХТ ПАССАЖИРСКИХ ЛИФТОВ С ПРОТИВОВЕСОМ СЗАДИ КАБИНЫ

РАБОЧИЕ ЧЕРТЕЖИ

19805

ЦЕНА

gost.e-ecolog.ru

ТИПОВЫЕ КОНСТРУКЦИИ, ИЗДЕЛИЯ И УЗЛЫ ЗДАНИЙ И СООРУЖЕНИЙ

СЕРИЯ 1.189.1-8

# ОБЪЕМНЫЕ ЭЛЕМЕНТЫ ЖЕЛЕЗОБЕТОННЫХ ШАХТ ЛИФТОВ

## ДЛЯ ЖИЛЫХ ДОМОВ ДО 9 ЭТАЖЕЙ С ВЫСОТОЙ ЭТАЖА 3 м

## ВЫПУСК 1/83

## МАТЕРИАЛЫ ДЛЯ ПРОЕКТИРОВАНИЯ И ОБЪЕМНЫЕ ЭЛЕМЕНТЫ ШАХТ ПАССАЖИРСКИХ ЛИФТОВ С ПРОТИВОВЕСОМ СЗАДИ КАБИНЫ

## РАБОЧИЕ ЧЕРТЕЖИ


Разработаны ЛенЗНИИЭП

Гл. инженер института Е.Б. Никифоров

Гл. конструктор института Р.А. Попов

Гл. конструктор АПМ-1 М.И. Смолич

Гл. инженер проекта Е.П. Гуров



Согласованы ЦПКБ „Союзлифтмаш" письмом 04-11/709 от 15.09.83 г

Утверждены и введены в действие Госгражданстроем с 15 июля 1984 г

Приказ N 173 от 25 июня 1984 г

| Обозначение [1] | Наименование | Стр. |
|---|---|---|
| | | |
| 1.189.1-8 0.0.0.0 ТО | Техническое описание | 4 |
| 1.189.1-8 0.0.0.0-01 | Монтажные чертежи и узлы шахты лифта | 11 |
| 1.189.1-8 0.0.0.0-02 | Номенклатура железобетонных изделий | 20 |
| 1.189.1-8 1.0.0.0 | Блок средний ШЛС 30-32 | 21 |
| 1.189.1-8 1.0.0.0 СБ | Блок средний ШЛС 30-32. Сборочный чертеж | 22 |
| 1.189.1-8 2.0.0.0 | Блок нижний ШЛН 14-32 | 34 |
| 1.189.1-8 2.0.0.0 СБ | Блок нижний ШЛН 14-32. Сборочный чертеж | 35 |
| 1.189.1-8 3.0.0.0 | Блок верхний ШЛВ 9-32 | 40 |
| 1.189.1-8 3.0.0.0 СБ | Блок верхний ШЛВ 9-32. Сборочный чертеж | 41 |
| 1.189.1-8 4.0.0.0 | Плита перекрытия (ПЛ 19.18-32, ПЛ 19.18-32 л) | 47 |
| 1.189.1-8 4.0.0.0 СБ | Плита перекрытия (ПЛ 19.18-32, ПЛ 19.18-32 л) Сборочный чертеж | 48 |
| 1.189.1-8 5.0.0.0 | Плита приямка ПП 17.15-32 | 51 |
| 1.189.1-8 5.0.0.0 СБ | Плита приямка ПП 17.15-32. Сборочный чертеж | 52 |
| 1.189.1-8 6.0.0.0 | Тумба ТЛ 5-32 | 53 |
| 1.189.1-8 6.0.0.0 СБ | Тумба ТЛ 5-32. Сборочный чертеж | 54 |
| 1.189.1-8 1.1.0.0 | Каркас пространственный КП1 | 55 |
| 1.189.1-8 1.1.0.0 СБ | Каркас пространственный КП 1. Сборочный чертеж | 56 |
| 1.189.1-8 2.1.0.0 | Каркас пространственный КП2 | 62 |
| 1.189.1-8 2.1.0.0 СБ | Каркас пространственный КП2. Сборочный чертеж | 63 |
| 1.189.1-8 3.1.0.0 | Каркас пространственный КП3 | 66 |
| 1.189.1-8 3.1.0.0 СБ | Каркас пространственный КП3. Сборочный чертеж | 67 |
| 1.189.1-8 4.1.0.0 | Каркас пространственный КП4 | 69 |
| 1.189.1-8 4.1.0.0 СБ | Каркас пространственный КП4. Сборочный чертеж | 70 |


Инв.№ подл. | Подп. и дата | Взам.инв.№

1.189.1-8 0.0.0.0

| | | |
|---|---|---|
| Нач.отд. | Гуров | |
| Гл.инж.пр. | Гуров | |
| Н.контр. | Кинелев | |
| Рук.гр. | Канина | |
| Ст.инж. | Тихоненко | |

Содержание

| Стадия | Лист | Листов |
|---|---|---|
| Р | 1 | 2 |

ЛенЗНИИЭП

| Обозначение [1] | Наименование | Стр. |
|---|---|---|
| 1.189.1-8 1.1.1.0 | Сетка арматурная (С1, С2, С3) | 71 |
| 1.189.1-8 1.1.1.0 СБ | Сетка арматурная (С1, С2, С3). Сборочный чертеж | 72 |
| 1.189.1-8 1.1.2.0 | Сетка арматурная С4 | 73 |
| 1.189.1-8 1.1.2.0 СБ | Сетка арматурная С4. Сборочный чертеж | 74 |
| 1.189.1-8 1.1.3.0 | Сетка арматурная (С5, С6, С7) | 75 |
| 1.189.1-8 1.1.3.0 СБ | Сетка арматурная (С5, С6, С7). Сборочный чертеж | 76 |
| 1.189.1-8 5.0.1.0 | Сетка арматурная С8 | 77 |
| 1.189.1-8 1.1.4.0 | Каркас (КР1, КР2, КР3) | 78 |
| 1.189.1-8 1.1.4.0 СБ | Каркас (КР1, КР2, КР3). Сборочный чертеж | 79 |
| 1.189.1-8 1.1.0.1 | Петля строповочная (П1... П4) | 80 |
| 1.189.1-8 1.0.1.0 | Изделие закладное МН1 | 81 |
| 1.189.1-8 1.0.1.0 СБ | Изделие закладное МН1. Сборочный чертеж | 82 |
| 1.189.1-8 1.0.2.0 | Изделие закладное МН2 | 83 |
| 1.189.1-8 1.0.3.0 | Изделие закладное (МН3, МН4) | 84 |
| 1.189.1-8 1.0.3.0 СБ | Изделие закладное (МН3, МН4). Сборочный чертеж | 85 |
| 1.189.1-8 1.1.5.0 | Изделие закладное (МН5, МН6) | 86 |
| 1.189.1-8 1.1.5.0 СБ | Изделие закладное (МН5, МН6). Сборочный чертеж | 87 |
| 1.189.1-8 3.0.1.0 | Изделие закладное (МН7, МН8, МН9) | 88 |
| 1.189.1-8 4.0.1.0 | Изделие закладное (МН10, МН11, МН12) | 89 |
| 1.189.1-8 4.0.1.0 СБ | Изделие закладное (МН10, МН11, МН12). Сборочный чертеж | 90 |
| 1.189.1-8 5.0.2.0 | Изделие закладное МН13 | 91 |
| 1.189.1-8 0.0.0.0-03 | Изделие монтажное ММ1 | 92 |
| 1.189.1-8 0.0.0.0-03СБ | Изделие монтажное ММ1. Сборочный чертеж | 93 |
| 1.189.1-8 0.0.0.0 ВС | Ведомость расхода стали | 94 |
| 1.189.1-8 0.0.0.0 РМ | Ведомость расхода материалов | 96 |


1) В обозначениях документов условно опущено обозначение выпуска.

Инв. № подл. | Подп. и дата | Взам. инв. №



Копировал 19305 4 Формат А4

# I. Общая часть

## Область применения

1.1. Настоящие чертежи объемных элементов железобетонных шахт лифтов для жилых домов до 9 этажей с высотой этажа 3.0 м разработаны взамен серии 1.189.1-8 выпуск 1.

1.2. Чертежи объемных элементов разработаны для пассажирских лифтов по ГОСТ 5746-67* грузоподъемностью 320 кгс, с кабиной размерами (в плане) 980х1120 мм, со скоростью движения кабины 0,71 м/сек, с расположением противовеса сзади кабины и с верхним (теплым) машинным помещением. Условия эксплуатации конструкций - обычные.

1.3. В данных чертежах учтены требования ГОСТ 17538-82 "Конструкции и изделия железобетонные для шахт лифтов жилых зданий. Технические условия" и альбома АТ-6.00-001 "Альбом заданий на проектирование строительной части лифтовых установок (стандартные конструкции)" ЦПКБ Союзлифтмаш 1979 г. Расчетное сопротивление арматуры железобетонных изделий принято в соответствии с ГОСТ 5781-82.

1.4. Перед началом массового производства плит перекрытия шахт лифтов завод-изготовитель обязан выполнить их приемочные испытания в соответствии с ГОСТ 8829-77. Расчетные данные для испытаний приведены на л. 7. Испытания остальных конструкций целесообразно выполнять неразрушающими методами:

- ультразвуковым - согласно ГОСТ 17624-78
- приборами механического действия по ГОСТ 22690.0-77 - ГОСТ 22690.4-77.

Проведение испытаний не освобождает завод-изготовитель от операционного контроля на всех стадиях технологического процесса.

Инв.N подл. | Подп. и дата | Взам.инв.N

| | | | |
|---|---|---|---|
| | | | 1.189.1-8 0.0.0.0 ТО |
| Нач. отд. | Гуров | | Техническое описание |
| Гл. инж. пр. | Гуров | | |
| Н. контр. | Кинелев | | |
| Рук. гр. | Канина | | |
| Ст. инж. | | | |

| Стадия | Лист | Листов |
|---|---|---|
| Р | 1 | 7 |

ЛенЗНИИЭП

1.5. Технические требования к бетону, арматуре и закладным изделиям, требования к точности изготовления конструкций и качеству поверхностей, указания по комплектности, правилам приемки, методам контроля и испытаний, по маркировке, хранению и транспортированию приведены в ГОСТ 17538-82 (пп. 2.9 ... 2.13 и разделы 3... 6).

1.6. В обозначениях документов в основных надписях и в ссылках на обозначение документов по выпуску условно опущено обозначение выпуска.

## 2. Номенклатура изделий. Конструктивные решения. Материалы

2.1. Шахта лифта состоит из объемных блоков: среднего (основного) высотой на этаж, нижнего и верхнего. В машинном помещении шахта перекрывается плитой, в приямке шахты предусмотрена плита, на которую устанавливаются тумбы под буферы кабины.

2.2. В конструкциях шахты предусмотрены закладные изделия и проемы согласно требованиям ГОСТ 17538-82 (пп. 2.5... 2.7) и альбома АТ-6.00-001. По согласованию с организацией, выполняющей монтаж лифтов, объемные блоки могут изготавливаться без закладных изделий для крепления лифтового оборудования в случае выполнения этих креплений распорными дюбелями.

2.3. Учитывая симметричное расположение дверного проема в среднем блоке в проекте предусмотрено только одно его исполнение (без левого). Блок имеет 2 отверстия для установки кнопки вызова кабины. Одно из отверстий (в зависимости от положения шахты в здании) затирается цементным раствором марки 100 после монтажа шахты.

2.4. Изделия шахты разработаны с учетом их изготовления в стальных формах. Формование блоков предусмотрено в рабочем положении с применением формооснастки типа „колпак". Фиксация закладных изделий, требующих повышенной точности их установки, предусмотрена „на форму" (закладные МН1... МН4, МН7... МН9). Остальные изделия крепятся на арматурный каркас.

2.5. Все элементы изготавливаются из тяжелого бетона марки 200. Морозостойкость бетона – не ниже Мрз 50. Армирование выполняется пространственными каркасами.

2.6. Арматурные сетки приняты из арматурной проволоки класса BpI (ГОСТ 6727-80) и класса AIII (ГОСТ 5781-82). Закладные изделия-из стали марки ВСТ3 пс6.
Монтажные петли – из арматуры класса AI. Марка стали монтажных петель – ВСТ3 пс2, при монтаже изделий при температуре ниже минус 40°С – только ВСТ3 сп2. Все применяемые марки стали должны иметь гарантию свариваемости.

2.7. Предел огнестойкости конструкций принят не менее 1.0 час согласно СНиП II-2-80.

## 3. Маркировка изделий

3.1. Маркировка изделий принята в соответствии с ГОСТ 23009-78 и ГОСТ 13.38-82.

Примеры обозначений:

| ШЛС | 30 | 32 |
|---|---|---|
| Средний блок шахты лифта (основной) | Округленная высота блока в дециметрах | Грузоподъемность лифта в десятках килограммов |

| ПЛ | 19 | 18 | 32 |
|---|---|---|---|
| Плита перекрытия | Округленная длина плиты в дециметрах | Округленная ширина плиты в дециметрах | Грузоподъемность лифта в десятках килограммов |

Взам. инв. N | Подп. и дата | Инв. N подл.



Копировал 19805 7 Формат А4

## 4. Указания по применению

4.1. В строительной части проектов зданий с лифтовым оборудованием кроме требований других нормативных документов следует приводить:

а) монтажные чертежи шахты лифта с указанием марок изделий;

б) монтажные узлы;

в) указания по производству работ

г) дополнительные требования и узлы, связанные со специфическими условиями строительства.

Примеры выполнения монтажных чертежей и узлов блоков и плит приведены на л. 1...9, 1.189.1-8 0.0.0.0-01

4.2. Марки плит перекрытий над шахтами лифтов в проектах следует принимать:

а) ПЛ 19.18-32 – при вариантах расположения машинных помещений – I и IA (согласно АТ 6.00-001)

б) ПЛ 19.18-32А – аналогично п.4.2а, но при вариантах выполнения машинных помещений II и IIA (согласно АТ 6.00-001)

4.3. При разработке узлов шахту лифтов следует отделять от окружающих конструкций здания. В уровне каждого перекрытия по контуру шахты необходимо предусмотреть зазор не менее 20 мм, заполняемый упругими и звукоизолирующими прокладками (см узел Д, лист 8 1.189.1-8 0.0.0.0-01

Опирание на шахту смежных конструкций здания запрещается.

Инв. № подл. | Подп. и дата | Взам. инв. №

4.4. Гидроизоляционное покрытие поверхностей нижних блоков шахты следует назначать согласно СНиП II-28-73* в зависимости от конкретных условий эксплуатации.

## 5. УКАЗАНИЯ ПО ИЗГОТОВЛЕНИЮ

5.1. Сборку пространственных каркасов выполнять на кондукторах с применением контактной точечной сварки. При отсутствии сварочных клещей допускается перевязка мест пересечения вязальной проволокой. Монтажные петли привязать (в местах крюков) к сеткам пространственного каркаса.

5.2. Сварку арматурных сеток, пространственных каркасов и закладных изделий выполнять в соответствии с требованиями СН 393-78. Применение дуговой сварки не допускается.

5.3. Фиксация пространственных арматурных каркасов объемных элементов обеспечивается конструкцией каркасов, включающих гнутые Λ-образные элементы. Фиксацию арматурных сеток в плоских изделиях выполнять с применением цементно-песчаных фиксаторов.

5.4. Выемку изделий из форм выполнять с применением самобалансирующих траверс, исключающих перекос изделий.

5.5. На наружных боковых плоскостях несмываемой краской следует нанести риски геометрических осей блоков.

## 6. Указания по монтажу

6.1. Монтаж объемных блоков шахты лифтов выполнять с опережением примыкающих конструкций здания на 1 блок.

6.2. Конструкция объемных элементов шахты разработана с учетом требований к качеству монтажа. Каждый последующий блок устанавливается на предыдущий через штыревой выпуск на монтажные подкладки (см. узлы на л. 6, 1.189.1-8 0.0.0.0-01) расположенные по 2 сторонам. Штыревой выпуск фиксирует блок над шахтой на высоте 5-8 см от нижнего блока. В этом положении выполняется совмещение рисок геометрических осей блоков, после чего верхний блок опускают и устанавливают на монтажные подкладки. Корректировка положения блоков по высоте (устранение крена) выполняется с помощью съемных монтажных марок ММ1, снабженных вывинчивающимся стержнем и устанавливаемых на задней и боковой стенках блоков.

Контроль выполнять в двух взаимно перпендикулярных плоскостях по уровню. Отклонение верха шахты от вертикали не должно превышать 1/1000 высоты шахты, отклонение блоков в плане - не более ± 5 мм. Отклонение по высоте порога двери шахты от плоскости чистого пола прилегающей площадки - не более ± 5 мм.

После установки блоков в проектное положение монтажные петли необходимо срезать (кроме верхнего блока).

6.3. После монтажа блоков заполнение швов между ними выполнять цементным раствором марки 100 с предварительной установкой упорных досок с другой стороны швов. Снятие монтажных марок ММ1 допускается только после набора прочности растворным швом не менее 30% проектной прочности. Все гнезда и отверстия в стенах блоков после монтажа оборудования заделать цем. раствором марки 100.

6.4. Все работы по монтажу элементов шахты выполнять с соблюдением требований СНиП III-4-80 "Техника безопасности в строительстве", СНиП III-16-80 "Бетонные и железобетонные конструкции сборные" и СН 393-78 "Инструкция по сварке соединений арматуры и закладных деталей железобетонных конструкций."

Инв. N подл. | Подп. и дата | Взам. инв. N

## 7. Схема и таблица испытаний

Схема опирания и загружения при испытаниях

| | Контрольная нагрузка (кгс) по проверке прочности с учетом характера разрушения при | | Контрольная нагрузка (кгс) по проверке жесткости и трещиностойкости | Контрольный прогиб (см) от кратковременно действующей контрольной нагрузки | Отношение контрольного прогиба от длительно действующей нагрузки к предельно допустимому |
|---|---|---|---|---|---|
| | $C = 1{,}75$ | $C = 1{,}60$ | | | |
| $P^1_{контр.}$ | 2250 | 2880 | 1800 | | |
| $P^2_{контр.}$ | 1680 | 2160 | 1350 | | |
| $P^3_{контр.}$ | 2370 | 3040 | 1900 | | |
| $P^4_{контр.}$ | 3930 | 5040 | 3150 | | |
| $q_{контр.}$ кгс/м² (Н/м²) | 1320 | 1680 | 1050 | | |

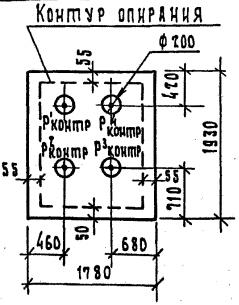


Расчетная схема

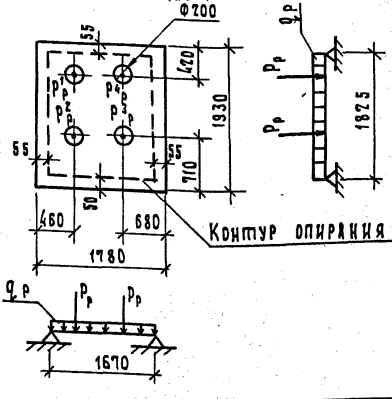


### Расчетные нагрузки

$P_р^1$ = 2390 кгс

$P_р^2$ = 1800 кгс

$P_р^3$ = 2520 кгс

$P_р^4$ = 4400 кгс

$q_р$ = 1050 кгс/м²

(с учетом собственного веса плиты)

# План шахты

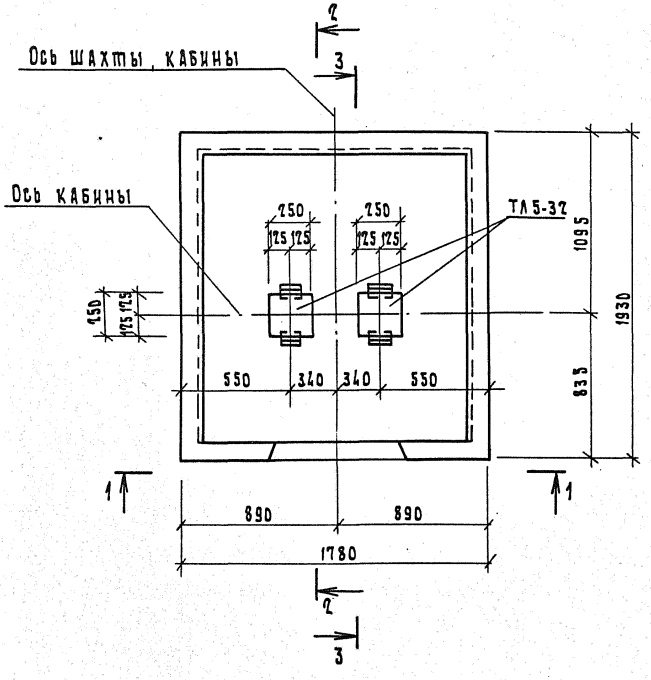


СОГЛАСОВАНО

| Должность | Фамилия | Подпись | Дата |
|---|---|---|---|
| Гл. спец. | Рубинов | | |

Инв. № подл. | Подп. и дата | Взам. инв. №

| | | | |
|---|---|---|---|
| Нач. отд. | Руров | | |
| Гл. инж. пр. | Руров | | |
| Н. контр. | Кинелев | | |
| Рук. гр. | Калина | | |
| Ст. инж. | Тихоненко | | |

1.189.1-8 0.0.0.0-01

Монтажные чертежи и узлы шахты лифта

| Стадия | Лист | Листов |
|---|---|---|
| Р | 1 | 9 |

ЛенЗНИИЭП

Копировал 19805 12 Формат А4

## 1 — 1

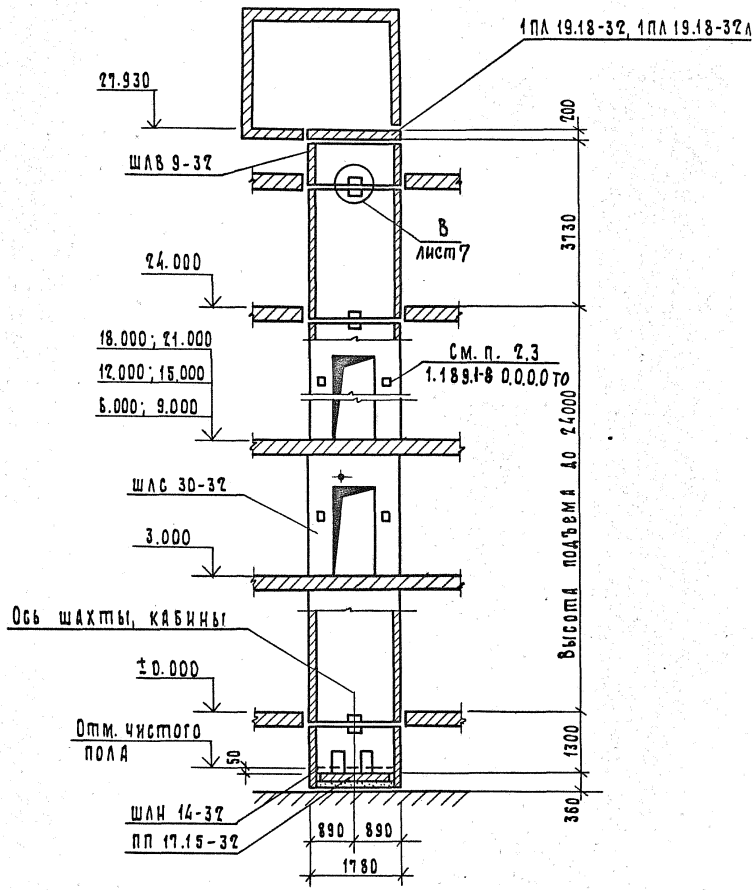


| | |
|---|---|
| Инв. № подл. | |
| Подп. и дата | |
| Взам. инв. № | |

1.189.1-8 0.0.0.0-01

Лист 2

Копировал 19805 13 Формат

## 2 — 2

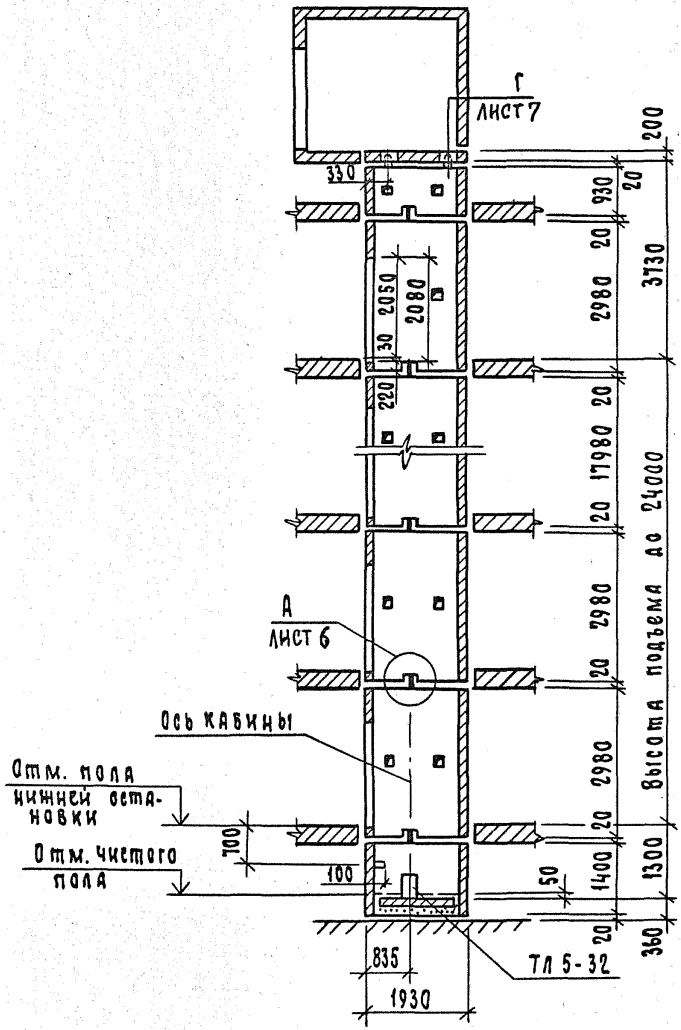


| | |
|---|---|
| Инв. N подл. | |
| Подп. и дата | |
| Взам. инв. N | |

1.189.1-8 0.0.0.0-01

Лист 3

3 — 3

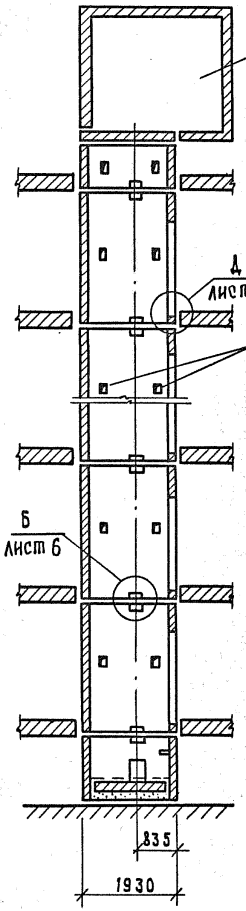


1. По завершении монтажа шахты лифта отверстия заделать цементным раствором.
2. Остальные размеры см. на листах 2, 3.

# Развертка блоков шахты лифта

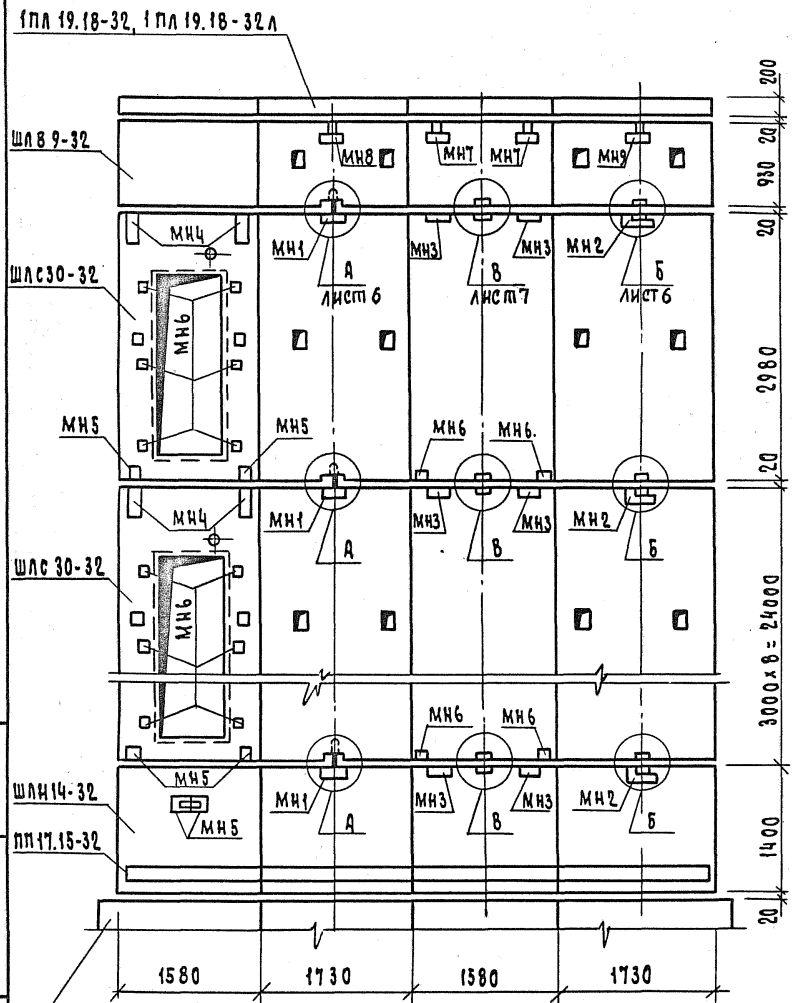


| | | |
|---|---|---|
| Инв.N подл. | Подп. и дата | Взам.инв.N |

1.189.1-8 0.0.0.0-01

Лист 5

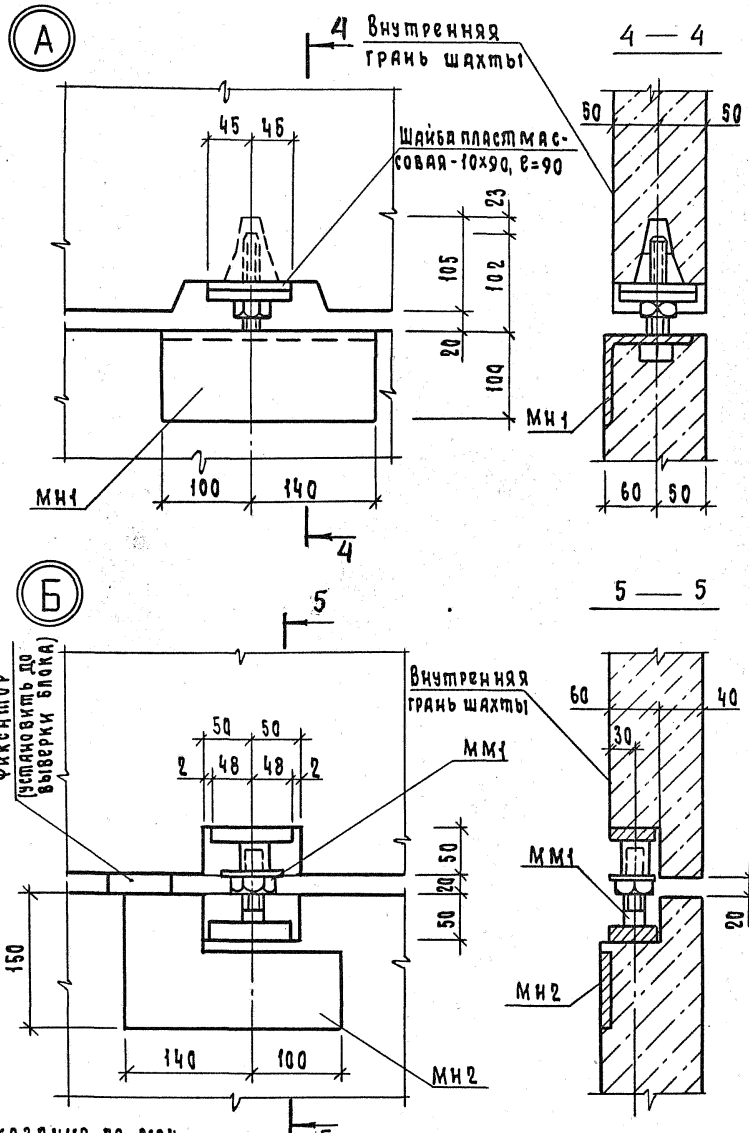


Указания по монтажу - см. техническое описание

1.189.1-8 0.0.0.0-01

Лист 6

Инв.№ подл. | Подп. и дата | Взам.инв.№

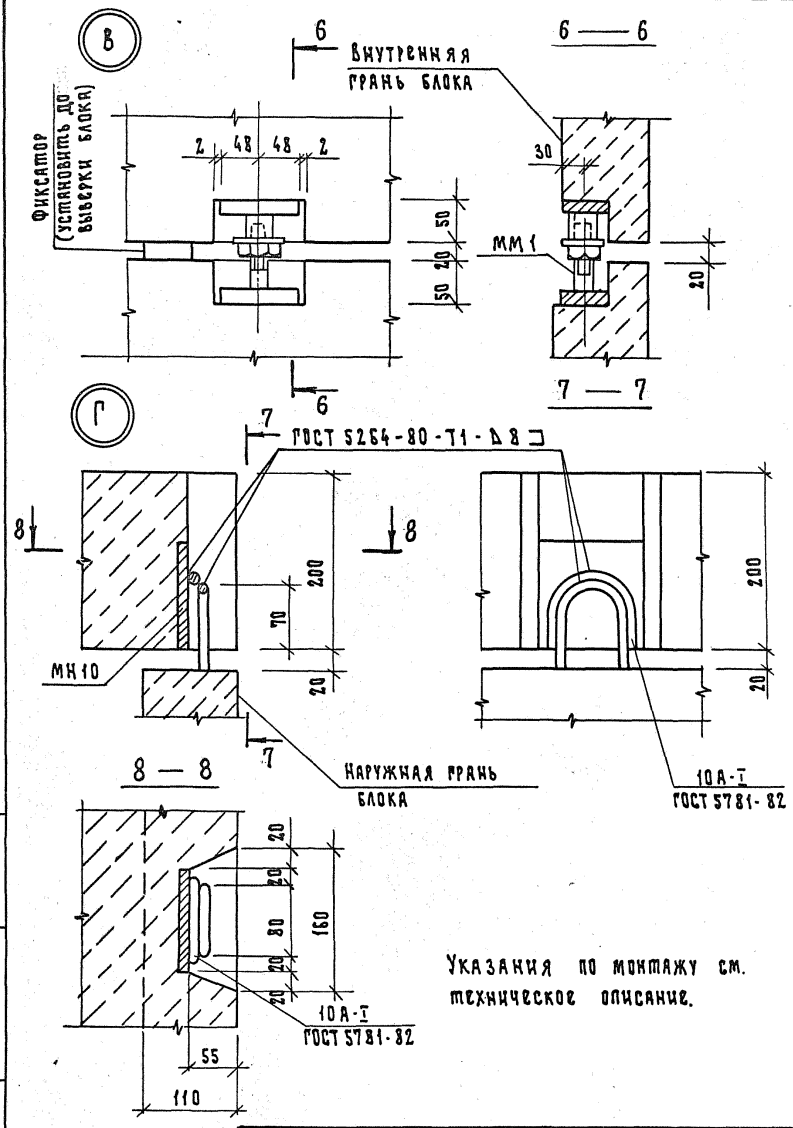


Указания по монтажу см. техническое описание.

| Инв. № подл. | Подп. и дата | Взам. инв. № |
|---|---|---|

| 1.189.1-8 0.0.0-01 | Лист 7 |
|---|---|

Д

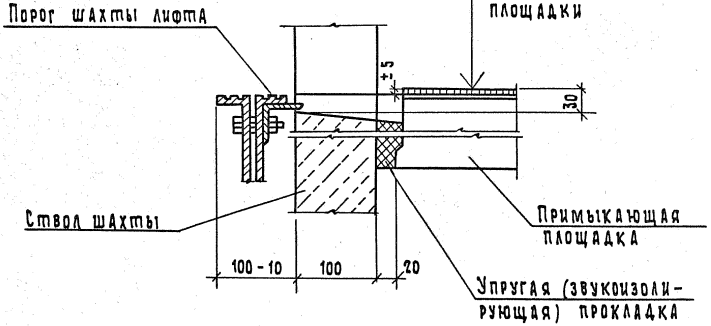


Е

## Узел ограждения отверстия плиты перекрытия

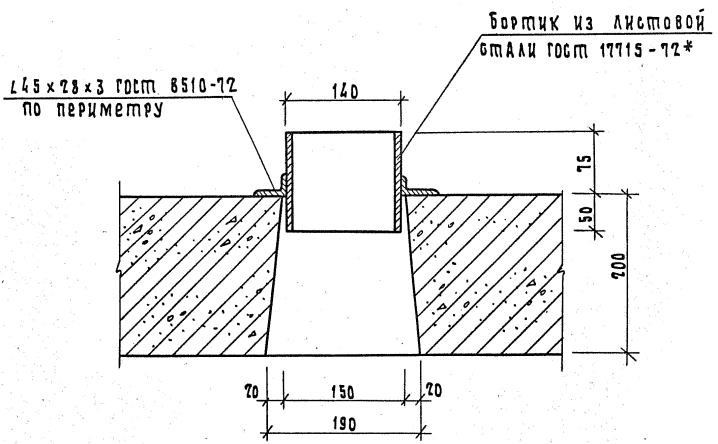

(Ж)

## Устройство канала для скрытой прокладки электропроводки в плите перекрытия (пример)

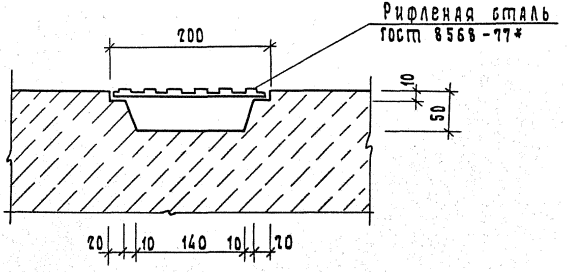


Инв. № подл. | Подп. и дата | Взам. инв. №

Рис. 1

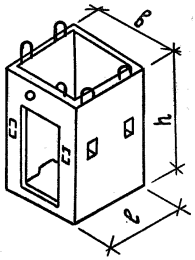


Рис. 2

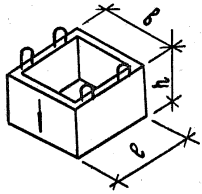


Рис. 3

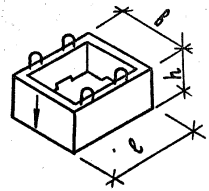


Рис. 4

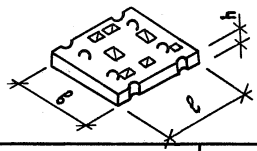


Рис. 5

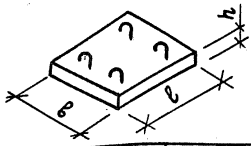


Рис. 6

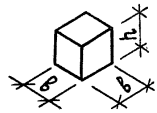


| Обозначение | Марка | Рис. | Габаритные размеры, мм | | | Масса, кг |
|---|---|---|---|---|---|---|
| | | | ℓ | в | h | |
| 1.189.1-8 1.0.0.0 | ШЛС 30-32 | 1 | 1930 | 1780 | 2980 | 4980 |
| 1.189.1-8 2.0.0.0 | ШЛН 14-32 | 2 | 1930 | 1780 | 1400 | 2600 |
| 1.189.1-8 3.0.0.0 | ШЛВ 9-32 | 3 | 1930 | 1780 | 930 | 1700 |
| 1.189.1-8 4.0.0.0 | ПЛ 19.18-32 | 4 | 1930 | 1780 | 200 | 1650 |
| -01 | ПЛ 19.18-32Л | | | | | |
| 1.189.1-8 5.0.0.0 | ПП 17.15-32 | 5 | 1680 | 1530 | 200 | 1300 |
| 1.189.1-8 6.0.0.0 | ТЛ 5-32 | 6 | 250 | 250 | 520 | 85 |

Инв.N подл. | Подп. и дата | Взам. инв.N | Должность | Фамилия | Подпись | Дата
Гл. спец. | Рубинов

1.189.1-8 0.0.0.0-02

| | | | |
|---|---|---|---|
| Нач. отд. | Гуров | | |
| Гл. инж. пр. | Гуров | | |
| Н. контр. | Кивелев | | |
| Рук. гр. | Канина | | |
| Ст. инж. | Тихоненко | | |

Номенклатура железобетонных изделий

| Стадия | Лист | Листов |
|---|---|---|
| Р | | 1 |

ЛенЗНИИЭП

| Формат | Зона | Поз. | Обозначение | Наименование | Кол. | Примечание |
|---|---|---|---|---|---|---|
| | | | | | | |
| | | | | Документация | | |
| | | | | | | |
| А4 | | | 1.189.1-8 1.0.0.0 СБ | Сборочный чертеж | | |
| А4 | | | 1.189.1-8 0.0.0.0 ВС | Ведомость расхода стали | | |
| А4 | | | 1.189.1-8 0.0.0.0 ТО | Техническое описание | | |
| | | | | | | |
| | | | | | | |
| | | | | Сборочные единицы | | |
| | | | | | | |
| А4 | | 1 | 1.189.1-8 1.1.0.0 | Каркас пространственный КП 1 | 1 | |
| | | | | Изделие закладное | | |
| А4 | | 2 | 1.189.1-8 1.0.1.0 | МН 1 | 1 | |
| А4 | | 3 | 1.189.1-8 1.0.2.0 | МН 2 | 2 | |
| А4 | | 4 | 1.189.1-8 1.0.3.0 | МН 3 | 2 | |
| А4 | | 5 | -01 | МН 4 | 2 | |
| | | | | | | |
| | | | | | | |
| | | | | | | |
| | | | | Материалы | | |
| | | | | | | |
| | | | | Бетон марки 200 | 1.99 | м3 |
| | | | | | | |
| | | | | | | |
| | | | | | | |

Согласовано

| Должность | Фамилия | Подпись | Дата |
|---|---|---|---|
| Гл. спец. | Рубинов | | |

Взам. инв. N

Подп. и дата

Инв. N подл.

| | | | |
|---|---|---|---|
| Нач. отд. | Туров | | |
| Гл. инж. пр. | Туров | | |
| Н. контр. | Кинелев | | |
| Рук. гр. | Канина | | |
| Ст. инж. | Тихоненко | | |

1.189.1-8 1.0.0.0

Блок средний
шлс 30-32

| Стадия | Лист | Листов |
|---|---|---|
| Р | | 1 |

ЛенЗНИИЭП

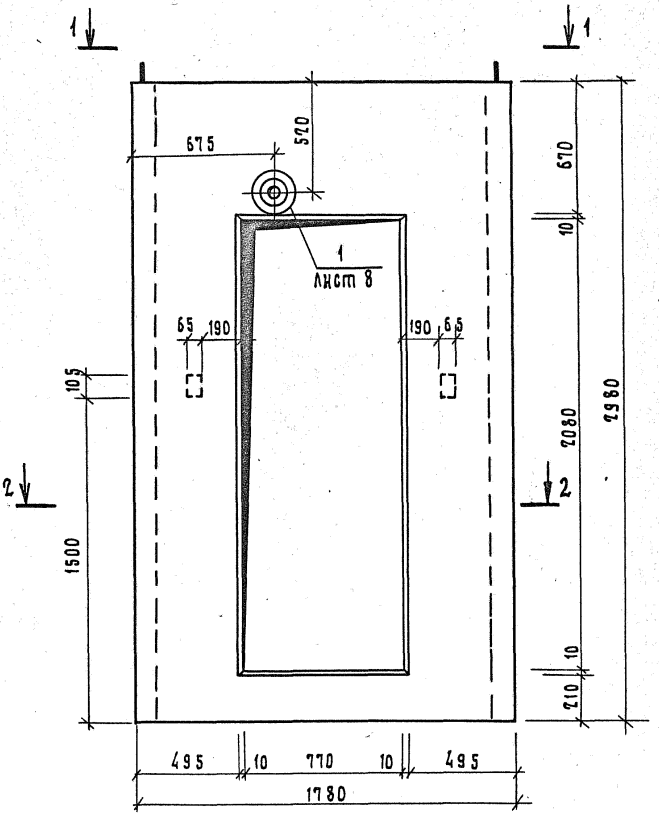


| | | | |
|---|---|---|---|
| Должность | Фамилия | Подпись | Дата |
| Гл. спец. | Рубинов | | |

Взам. инв. N

Подп. и дата

Инв. N подл.

| | | |
|---|---|---|
| Нач. отд. | Гуров | |
| ГИП | Гуров | |
| Н. контр. | Киселев | |
| Рук. гр. | Калина | |
| Ст. инж. | Тихоненко | |

1.189.1-8 1.0.0.0 СБ

Блок средний
ШЛС 30-37.
Сборочный чертеж

| Стадия | Масса | Масштаб |
|---|---|---|
| Р | 4980 | 1:20 |
| Лист 1 | Листов 12 | |

ЛенЗНИИЭП

Копировал 19805 23 Формат

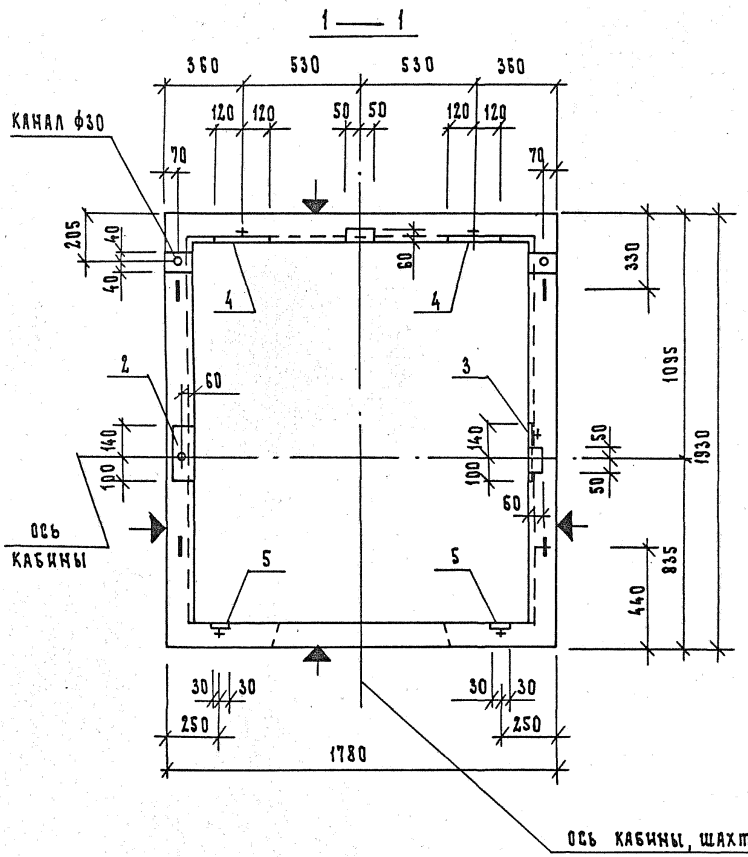


Плоскости, обозначенные знаком ▲, должны быть гладкими, подготовленными под окраску.

| ИНВ. № ПОДЛ. | ПОДП. И ДАТА | ВЗАМ. ИНВ. № |
|---|---|---|
| | | |

1.189.1-8 1.0.0.0 СБ

ЛИСТ 2

## 2 — 2

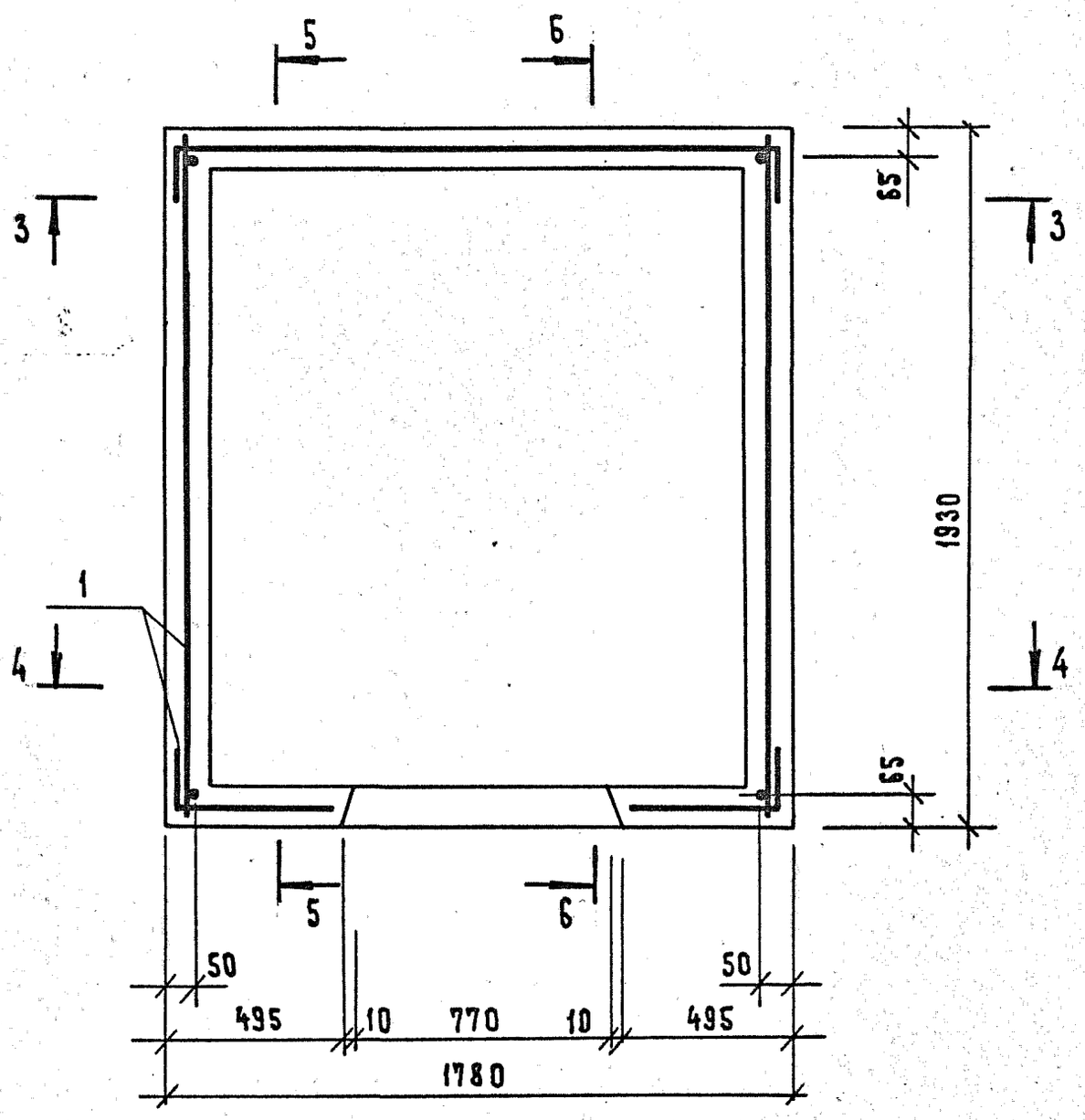


| Инв. № подл. | Подп. и дата | Взам. инв. № |
|---|---|---|
| | | |

1.189.1-8 1.0.0 СБ

Лист 3

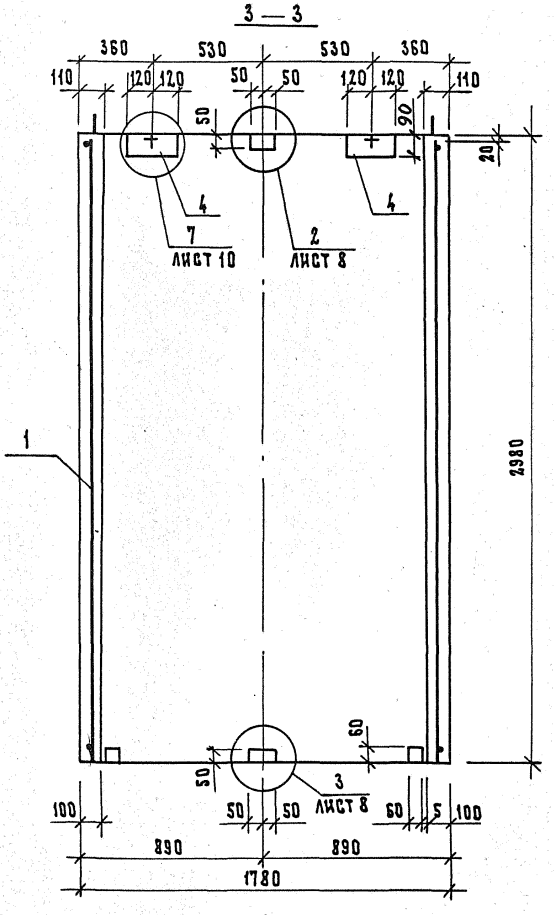


| | | |
|---|---|---|
| ИНВ. № ПОДЛ. | ПОДП. И ДАТА | ВЗАМ. ИНВ. № |

1.189.1-8 1.0.0.0 СБ

ЛИСТ 4

## 4 — 4

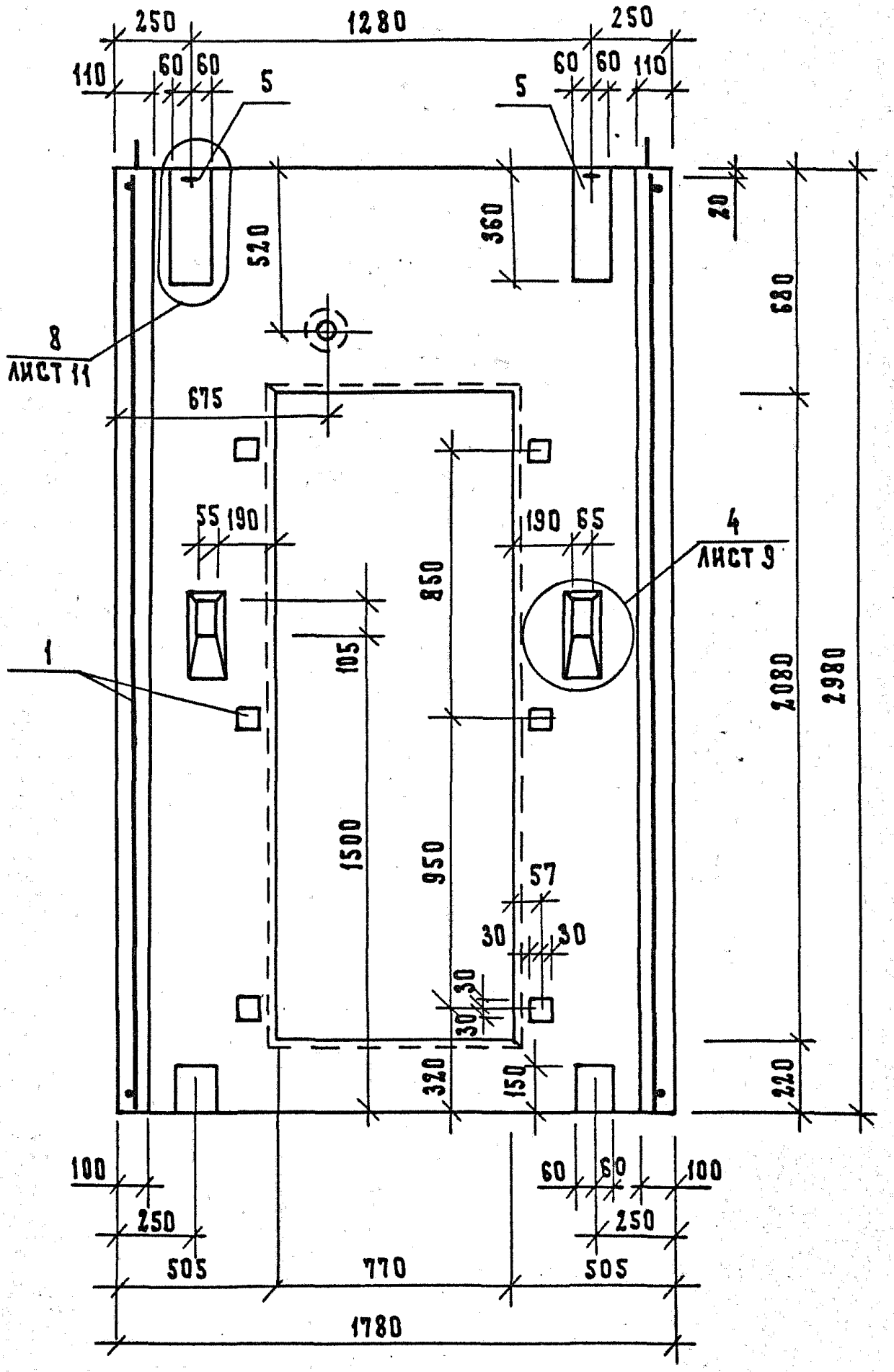


| | | |
|---|---|---|
| Инв. № подл. | Подп. и дата | Взам. инв. № |

1.189.1-8 1.0.0 СБ

Лист 5

5 — 5

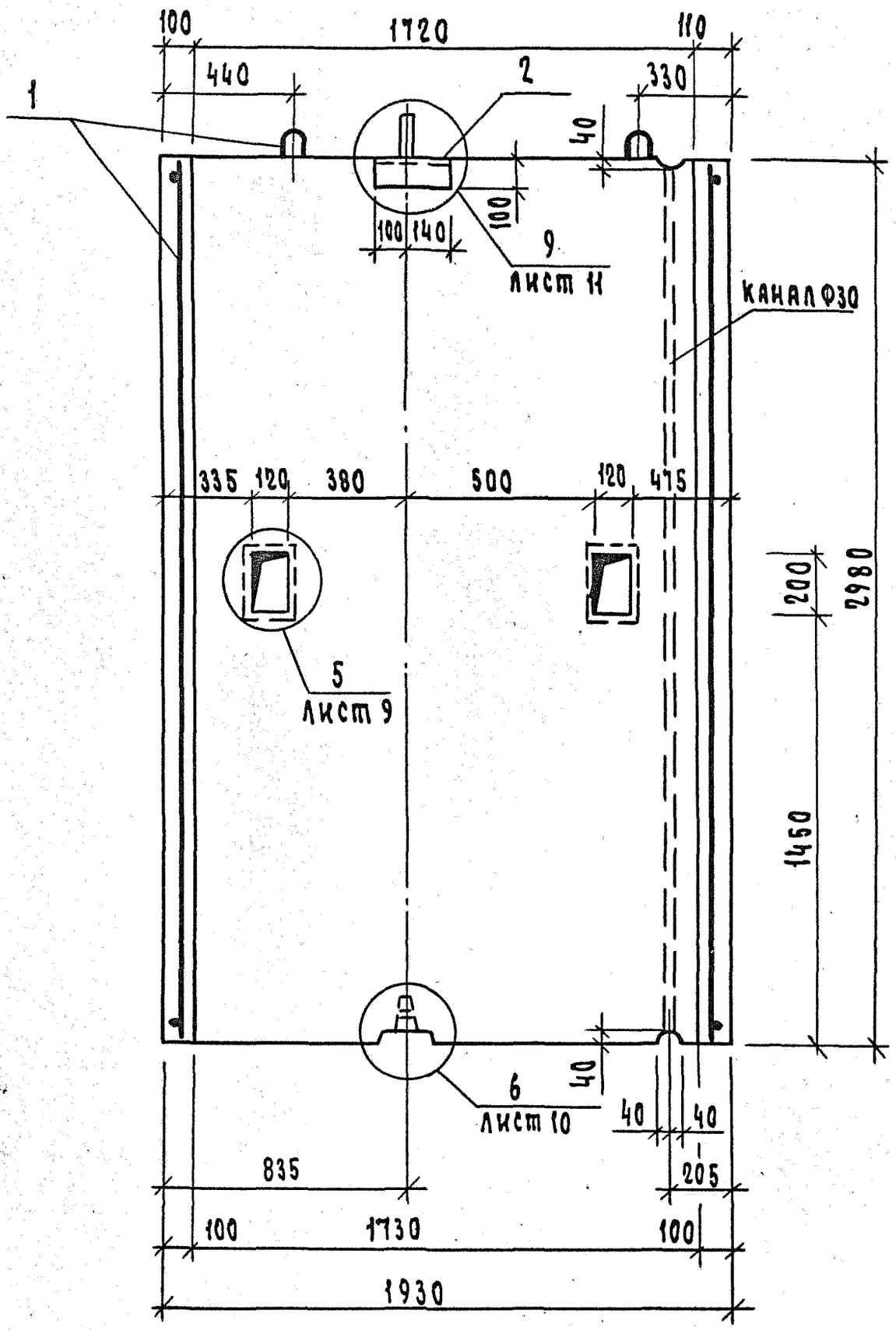


| | | |
|---|---|---|
| ИНВ.N ПОДЛ. | ПОДП. И ДАТА | ВЗАМ.ИНВ.N |

1.189.1-8 1.0.0.0 СБ

Лист 6

## 6 — 6

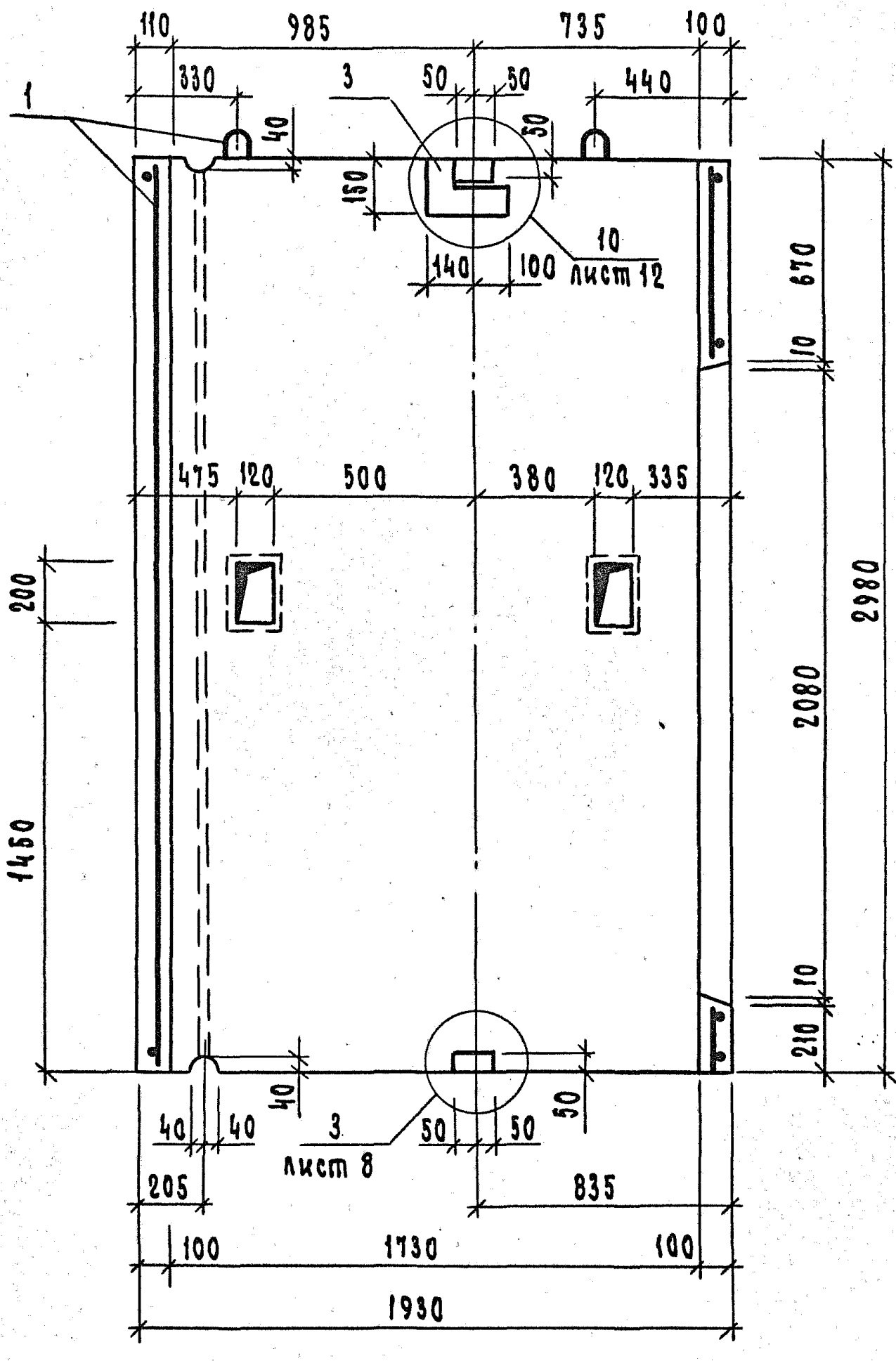


| Инв.N подл. | Подп. и дата | Взам.инв.N |
|---|---|---|
| | | |

1.189.1-8 1.0.0.0 СБ

Лист 7

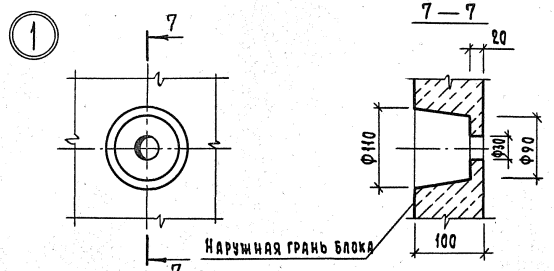


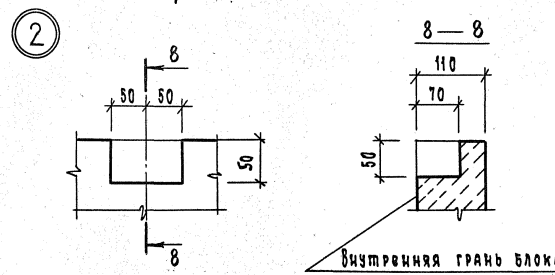


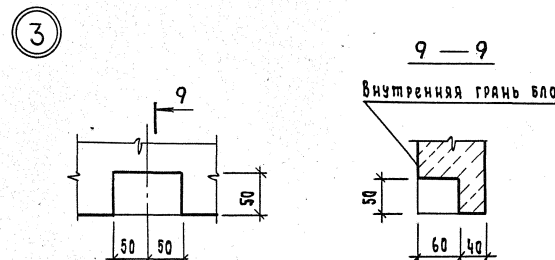


Инв.№ подл. | Подп. и дата | Взам. инв.№

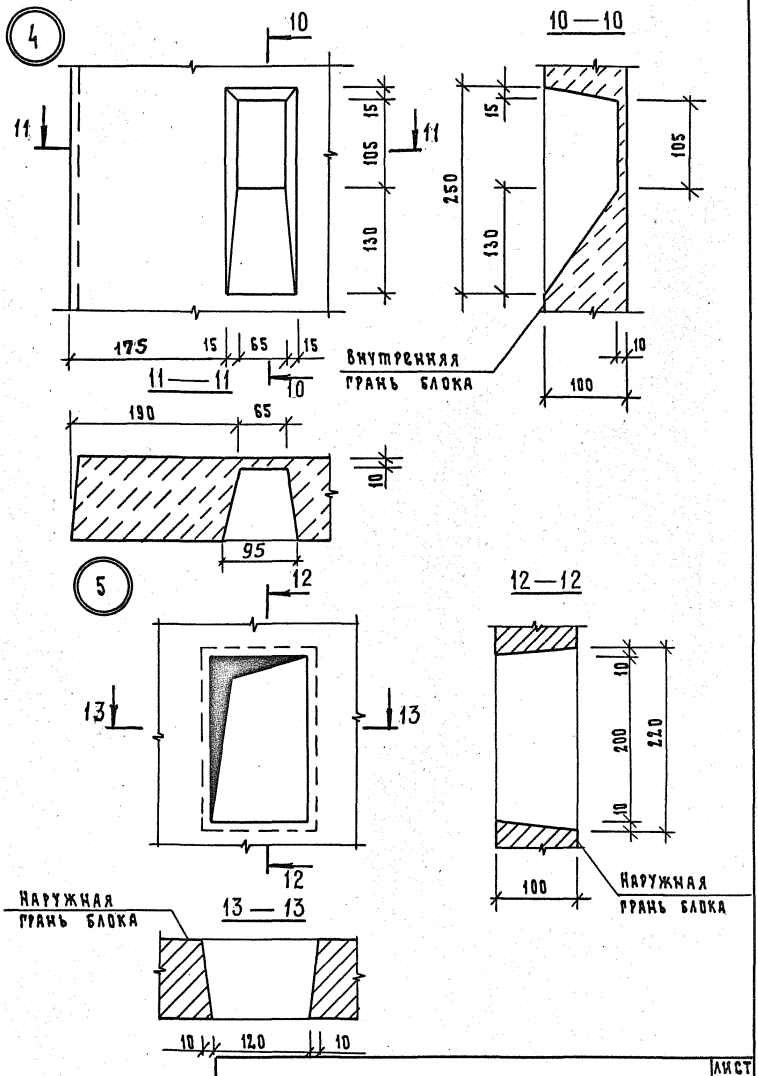


| Инв. № подл. | Подп. и дата | Взам. инв. № |
|---|---|---|
| | | |

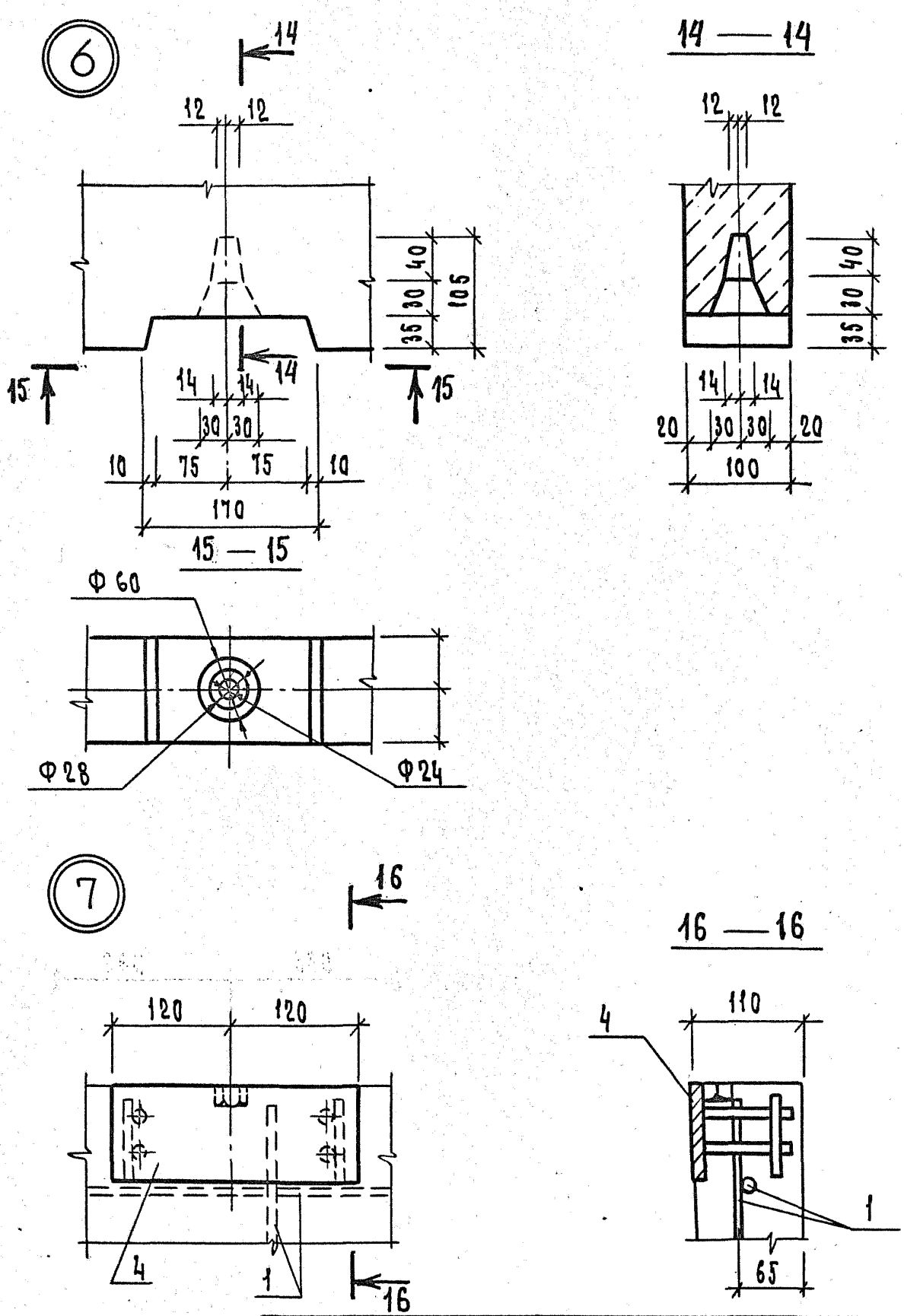


| | |
|---|---|
| 1.189.1-8 1.0.0.0 СБ | Лист 10 |

ИНВ.N подл. | Подп. и дата | Взам. инв.N

Копировал 19805 32 Формат А4

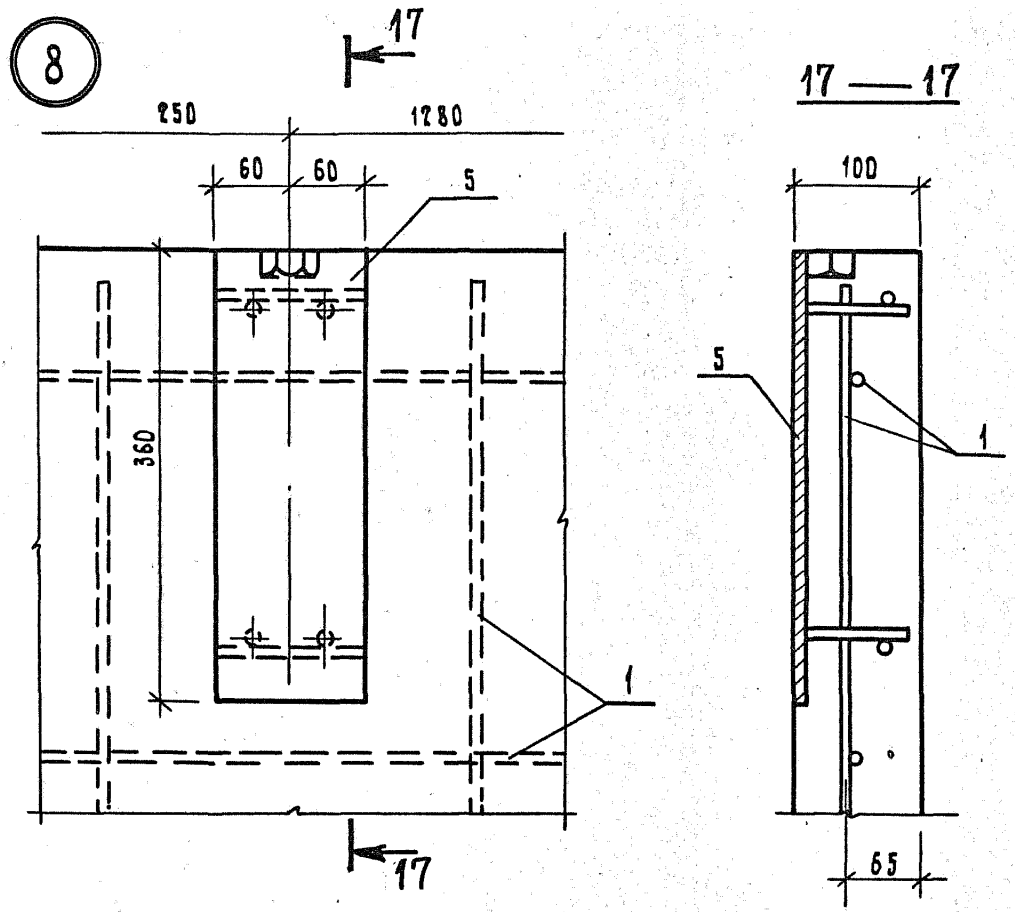
8
17
250
1280
60
60
5
360
1
17
17 — 17
100
5
1
65

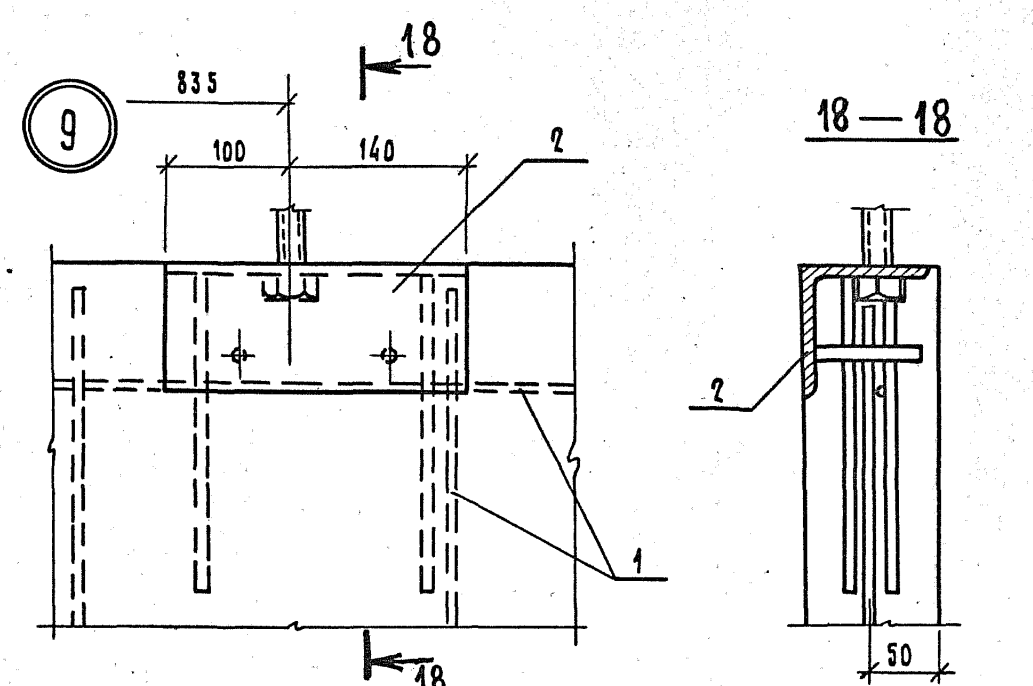
9
18
835
100
140
2
1
18
18 — 18
2
50

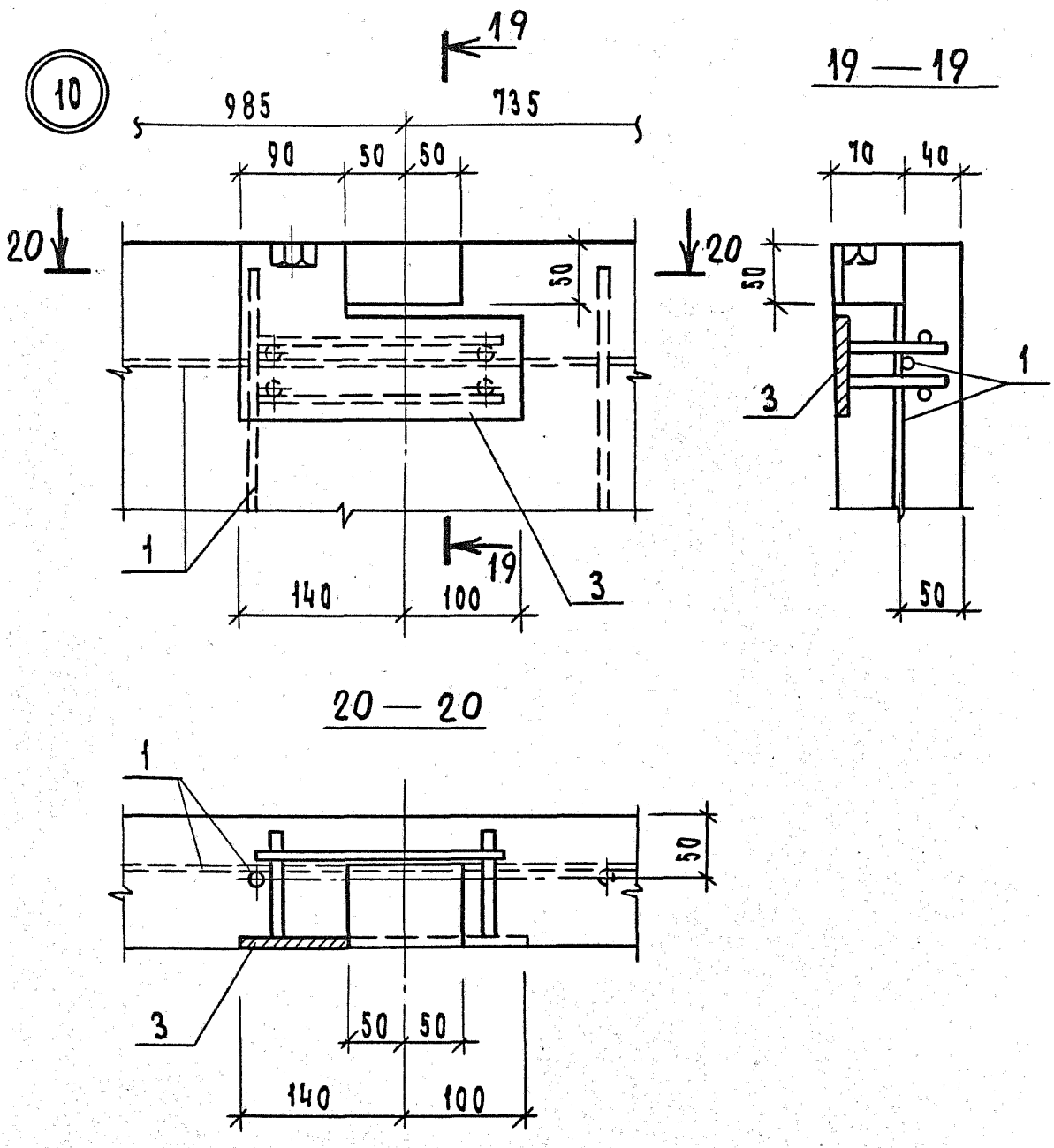


| Инв.N подл. | Подп. и дата | Взам. инв.N |
|---|---|---|
| | | |



Копировал 19805 34 Формат А4

| Формат | Зона | Поз. | Обозначение | Наименование | Кол. | Примечание |
|---|---|---|---|---|---|---|
| | | | | | | |
| | | | | Документация | | |
| | | | | | | |
| А4 | | | 1.189.1-8 2.0.0.0 СБ | Сборочный чертеж | | |
| А4 | | | 1.189.1-8 1.0.0.0 СБ | Сборочный чертеж | | узлы 2,7,9,10 |
| А4 | | | 1.189.1-8 0.0.0.0 ВС | Ведомость расхода стали | | |
| А4 | | | 1.189.1-8 0.0.0.0 ТО | Техническое описание | | |
| | | | | | | |
| | | | | Сборочные единицы | | |
| | | | | | | |
| | | | | Каркас пространственный | | |
| А4 | | 1 | 1.189.1-8 2.1.0.0 | КП2 | 1 | |
| | | | | Изделие закладное | | |
| А4 | | 2 | 1.189.1-8 1.0.1.0 | МН1 | 1 | |
| А4 | | 3 | 1.189.1-8 1.0.2.0 | МН2 | 1 | |
| А4 | | 4 | 1.189.1-8 1.0.3.0 | МН3 | 2 | |
| | | | | | | |
| | | | | Детали | | |
| БЧ | | 5 | 1.189.1-8 2.0.0.1 | 12 А I ГОСТ 5781-82, $\ell$=400 | 1 | 0,36 кг |
| | | | | | | |
| | | | | Материалы | | |
| | | | | | | |
| | | | | Бетон марки 200 | 1,04 | $м^3$ |

| | | | |
|---|---|---|---|
| Нач. отд. | Гуров | | |
| Гл. инж. пр. | Гуров | | |
| Н. контр. | Кинелев | | |
| Рук. гр. | Канина | | |
| Ст. инж. | Тихоненко | | |

1.189.1-8 2.0.0.0

Блок нижний
шли 14-32

| Стадия | Лист | Листов |
|---|---|---|
| Р | | 1 |

ЛенЗНИИЭП

Инв. № подл. | Подп. и дата | Взам. инв. №

Копировал 19805 35 Формат А4

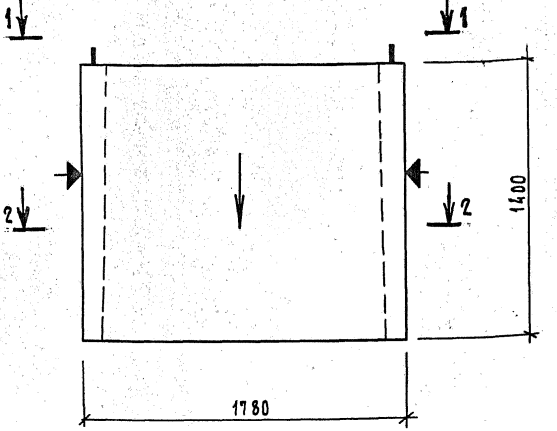


1. Стрелку нанести несмываемой краской на наружную плоскость стенки блока со стороны входа в лифт.
2. Плоскости, обозначенные знаком ▲, должны быть гладкими, подготовленными под окраску.

| | | | |
|---|---|---|---|
| Нач.отд. | Гуров | | |
| ГИП | Гуров | | |
| Н.контр. | Кинелев | | |
| Рук.гр. | Канина | | |
| Ст.инж. | Тихоненко | | |

1.189.1-8 2.0.0.0 СБ

Блок нижний ШЛН 14-32. Сборочный чертеж

| Стадия | Масса | Масштаб |
|---|---|---|
| Р | 2600 | 1:20 |
| Лист 1 | Листов 5 | |

ЛенЗНИИЭП

Согласовано

| Должность | Фамилия | Подпись | Дата |
|---|---|---|---|
| Гл. спец. | Рубинов | | |

Инв.№ подл. | Подп. и дата | Взам. инв.№

Копировал 19805 36 Формат А4

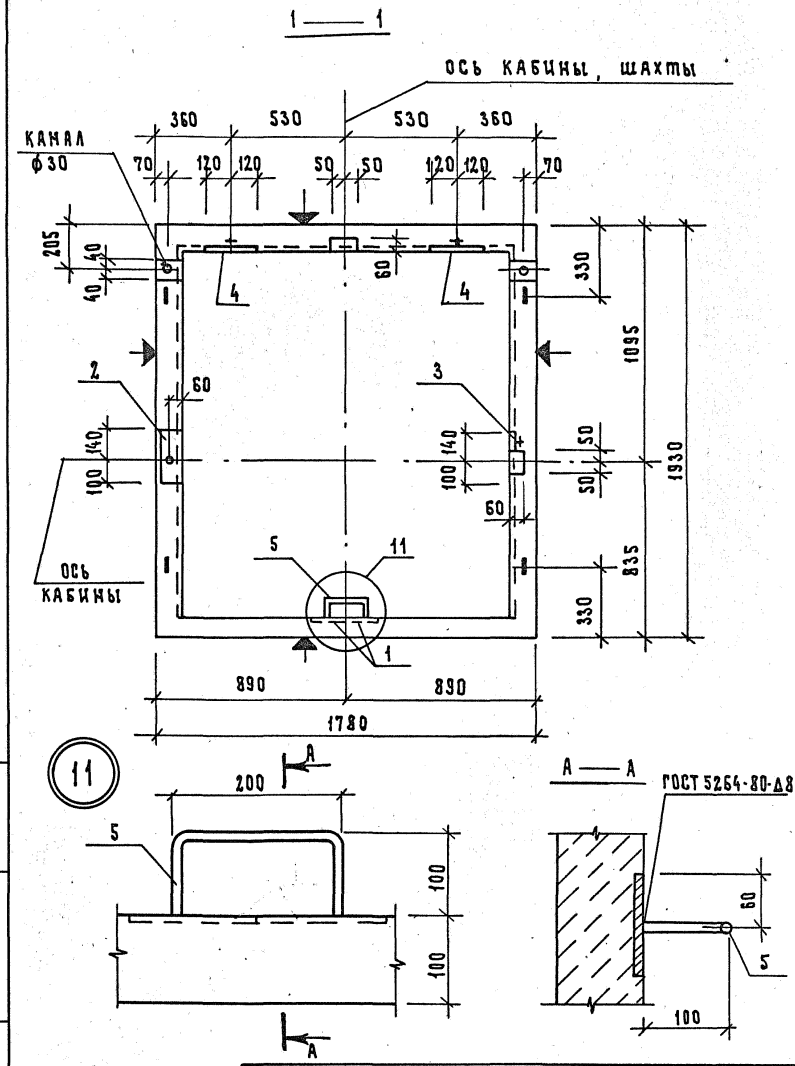


| | |
|---|---|
| 1. 189.1-8 2.0.0.0 СБ | ЛИСТ 2 |

ИНВ. № ПОДЛ. | ПОДП. И ДАТА | ВЗАМ. ИНВ. №

Копировал 19805 37 Формат А4

## 2 — 2

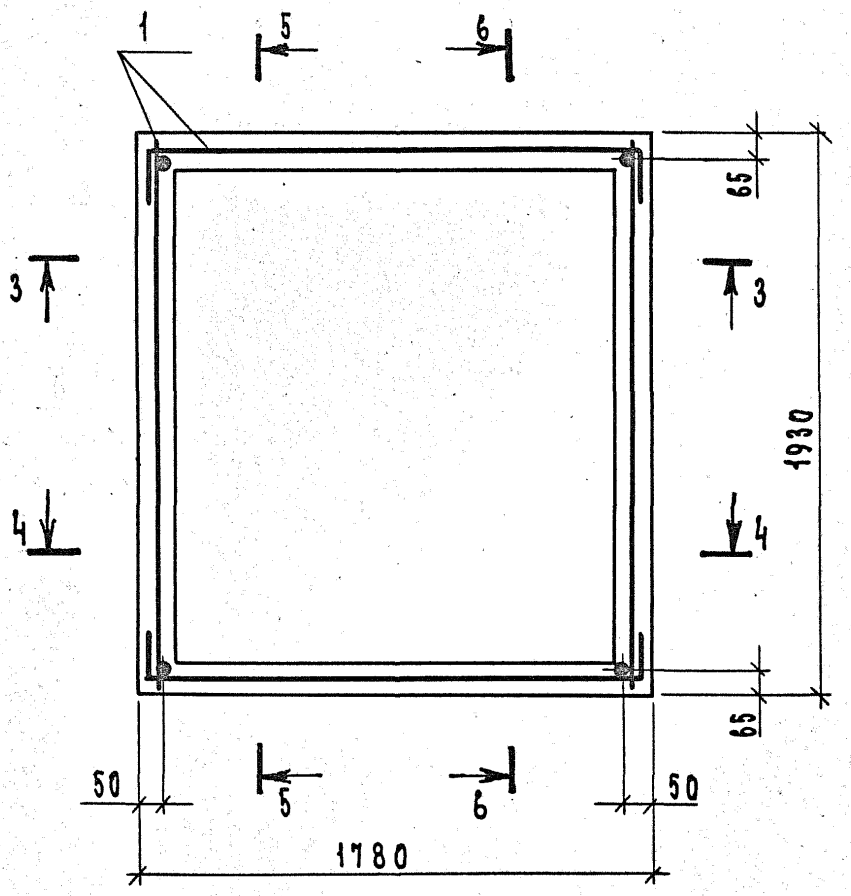

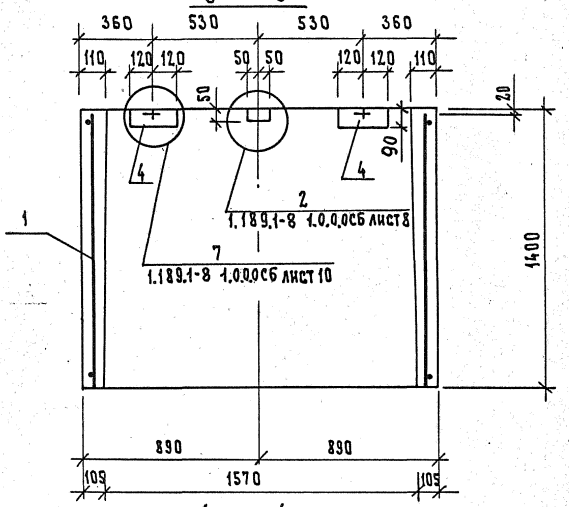


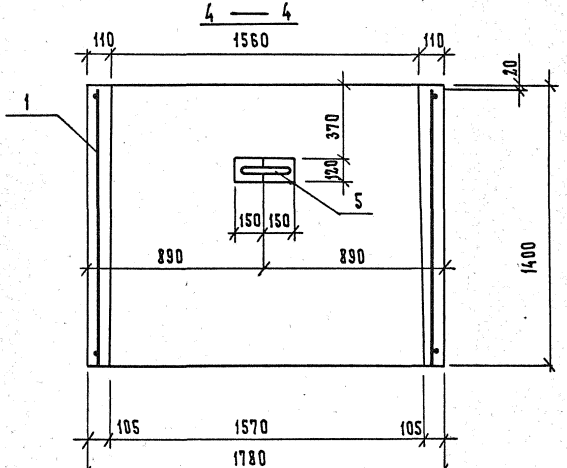


| | | |
|---|---|---|
| Инв. № подл. | Подп. и дата | Взам. инв. № |

1.189.1-8 2.0.0.0 СБ

Лист 4

5 — 5

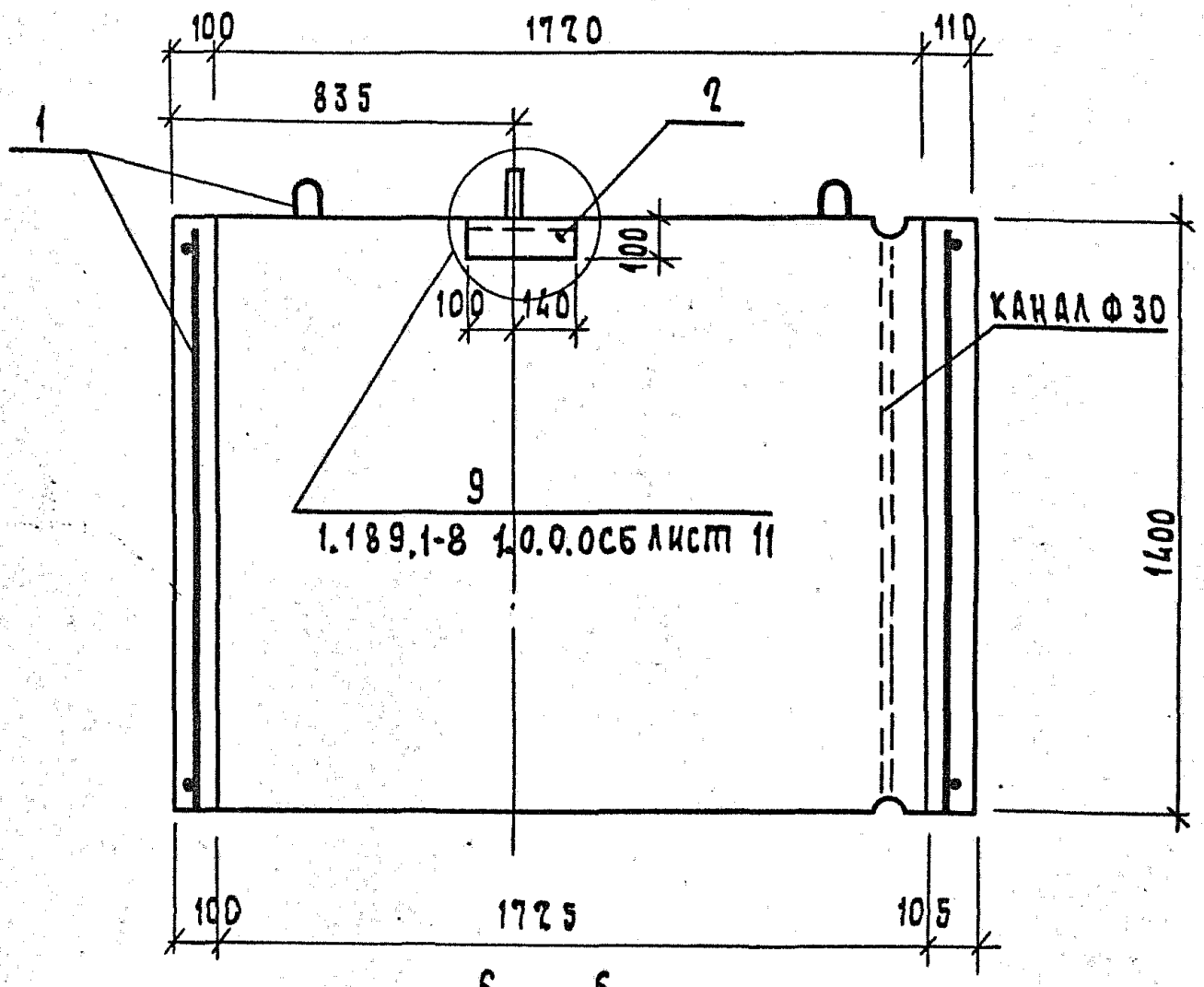


6 — 6

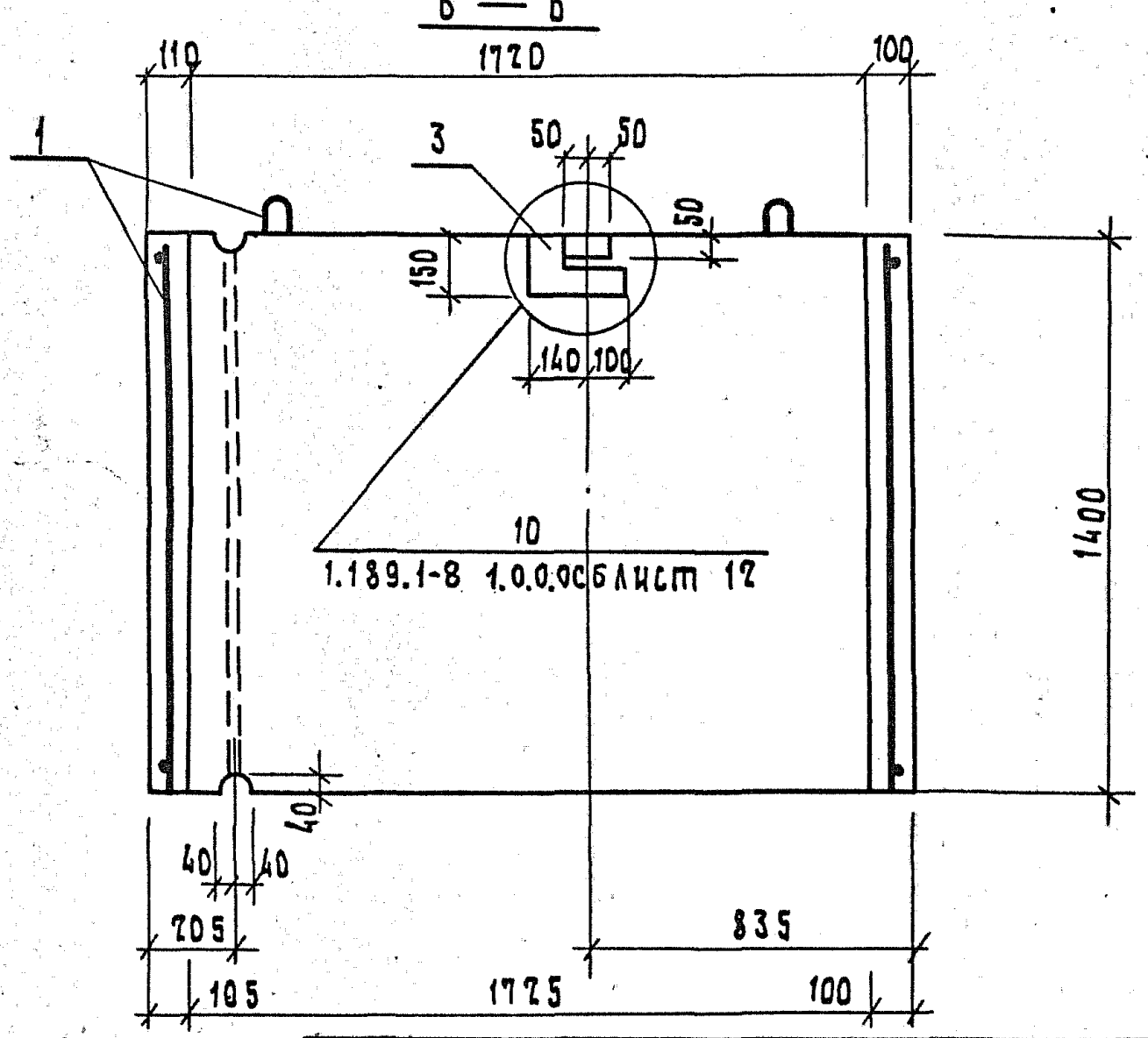


1.189.1-8 2.0.0.0 СБ

Лист 5

Инв.№ подл. | Подп. и дата | Взам.инв.№

Копировал 19805 40 Формат

| Формат | Зона | Поз. | Обозначение | Наименование | Кол. | Примечание |
|---|---|---|---|---|---|---|
| | | | | | | |
| | | | | Документация | | |
| | | | | | | |
| А4 | | | 1.189.1-8 3.0.0.0 СБ | Сборочный чертеж | | |
| А4 | | | 1.189.1-8 1.0.0.0 СБ | Сборочный чертеж | | Узлы 3, 5, 6 |
| А4 | | | 1.189.1-8 0.0.0.0 ВС | Ведомость расхода стали | | |
| А4 | | | 1.189.1-8 0.0.0.0 ТО | Техническое описание | | |
| | | | | | | |
| | | | | Сборочные единицы | | |
| | | | | | | |
| | | | | Каркас пространственный | | |
| А4 | | 1 | 1.189.1-8 3.1.0.0 | КП 3 | 1 | |
| | | | | Изделие закладное | | |
| А4 | | 2 | 1.189.1-8 3.0.1.0 | МН 7 | 2 | |
| А4 | | 3 | -01 | МН 8 | 1 | |
| А4 | | 4 | -02 | МН 9 | 1 | |
| | | | | | | |
| | | | | | | |
| | | | | Материалы | | |
| | | | | | | |
| | | | | Бетон марки 200 | 0.68 | $м^3$ |

Согласовано

| Должность | Фамилия | Подпись | Дата |
|---|---|---|---|
| Гл. спец. | Рубинов | [signature] | |

Взам. инв. N

Подп. и дата

Инв. N подл.

| | | |
|---|---|---|
| Нач. отд. | Гуров | [signature] |
| Гл. инж. пр. | Гуров | [signature] |
| Н. контр. | Кинелев | [signature] |
| Рук. гр. | Канина | [signature] |
| Ст. инж. | Тихоненко | [signature] |

1.189.1-8 3.0.0.0

Блок верхний
ШЛВ 9-32

| Стадия | Лист | Листов |
|---|---|---|
| Р | | 1 |

ЛенЗНИИЭП

Копировал 19805 41 Формат А4

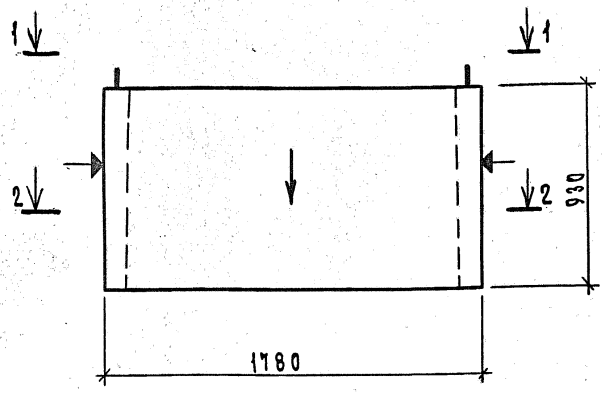


1. Нанести несмываемой краской стрелку на наружную плоскость стенки блока со стороны входа в лифт.
2. Плоскости, обозначенные знаком ▲, должны быть гладкими, подготовленными под окраску.

| | | | |
|---|---|---|---|
| Нач.отд. | Гуров | | |
| ГИП | Гуров | | |
| Н.контр. | Кнелев | | |
| Рук.гр. | Канина | | |
| Ст.инж. | Тихоненко | | |

1.189.1-8 3.0.0.0 СБ

Блок верхний
Шлв 9-32.
Сборочный чертеж

| Стадия | Масса | Масштаб |
|---|---|---|
| Р | 1700 | 1:20 |
| Лист 1 | Листов 6 | |

ЛенЗНИИЭП

Согласовано

| Должность | Фамилия | Подпись | Дата |
|---|---|---|---|
| Гл. спец. | Рубинов | | |

Инв.№ подл. | Подп. и дата | Взам.инв.№

Копировал 19805 42 Формат А4

1 — 1

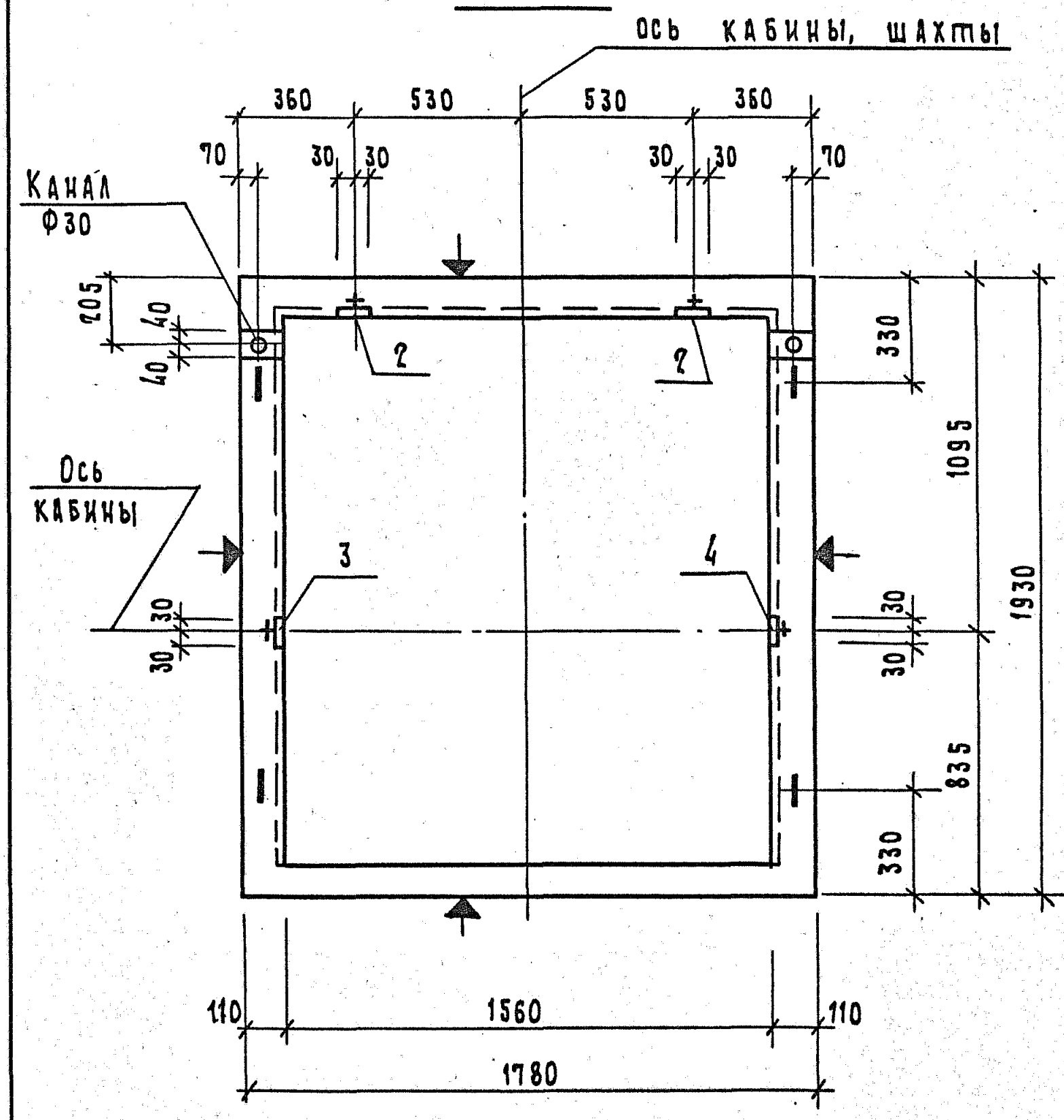


| Инв.№ подл. | Подп. и дата | Взам.инв.№ |
|---|---|---|
| | | |

1.189.1-8 3.0.0.0 СБ

Лист 2

2 — 2

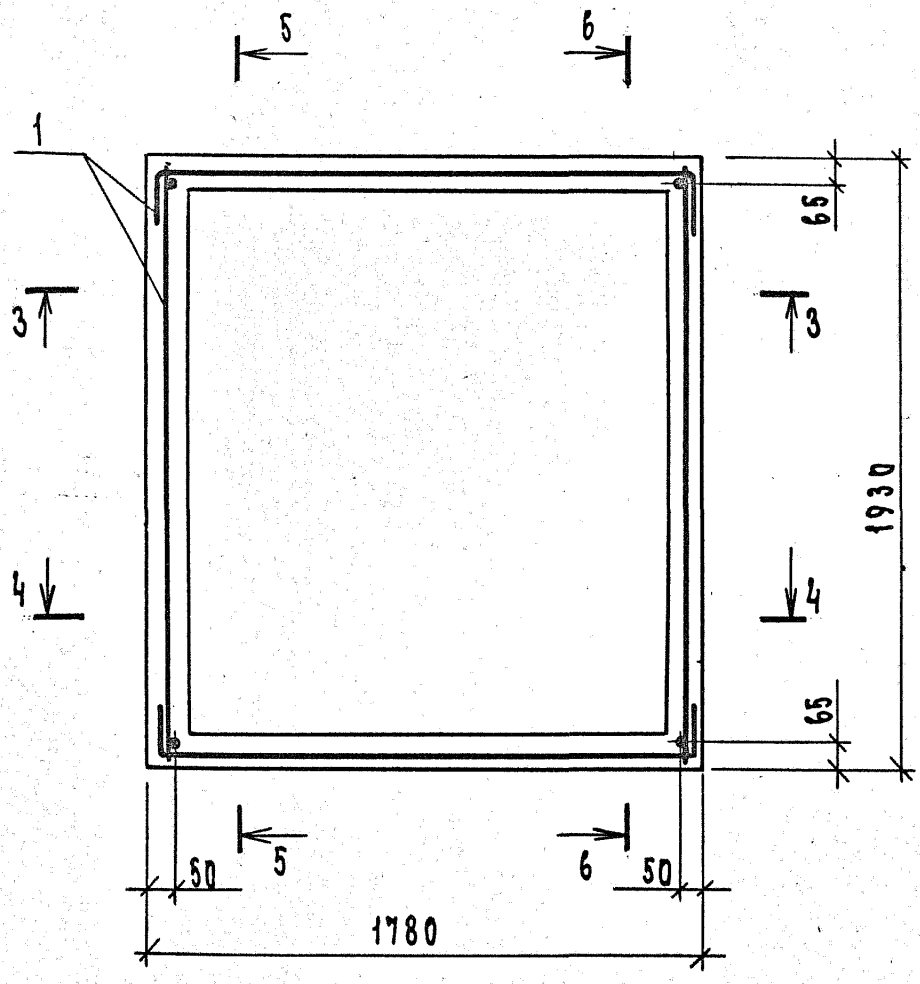


| ИНВ N подл. | Подп. и дата | Взам. инв N |
|---|---|---|
| | | |

## 3 — 3

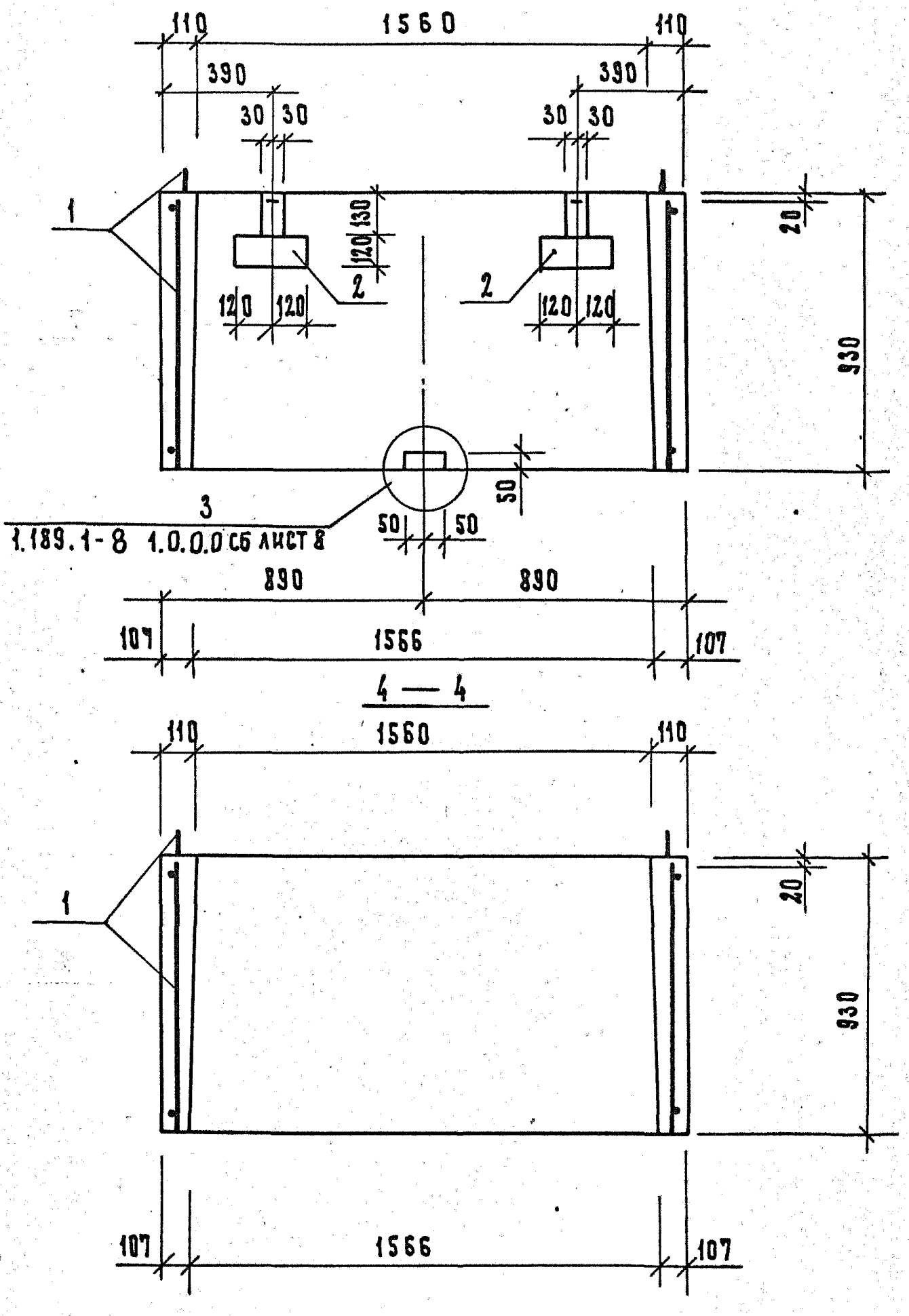


## 4 — 4




| ИНВ.№ ПОДЛ. | ПОДП. И ДАТА | ВЗАМ. ИНВ.№ |
|---|---|---|
| | | |

| 1.189.1-8 3.0.0.0 СБ | ЛИСТ 4 |
|---|---|

## 5 — 5

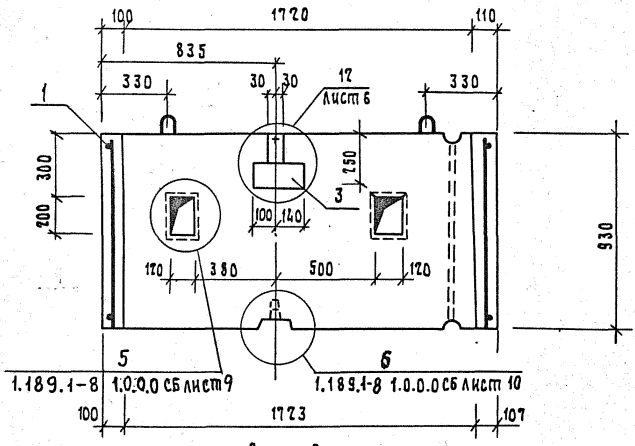


## 6 — 6

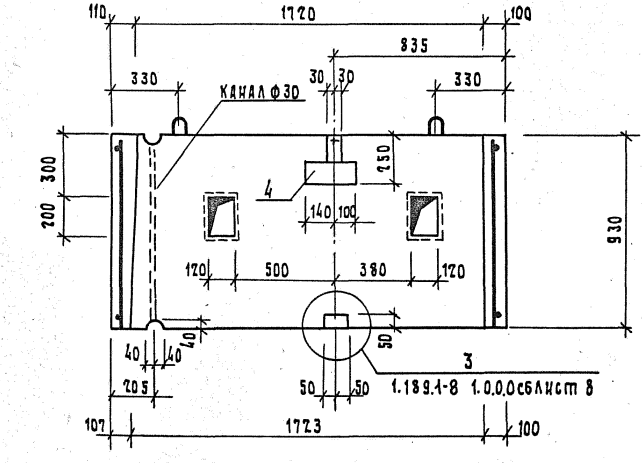


Инв. № подл. | Подп. и дата | Взам. инв. №

1.189.1-8 3.0.0.0 СБ

Лист 5

Копировал 19805 46 Формат А4

12

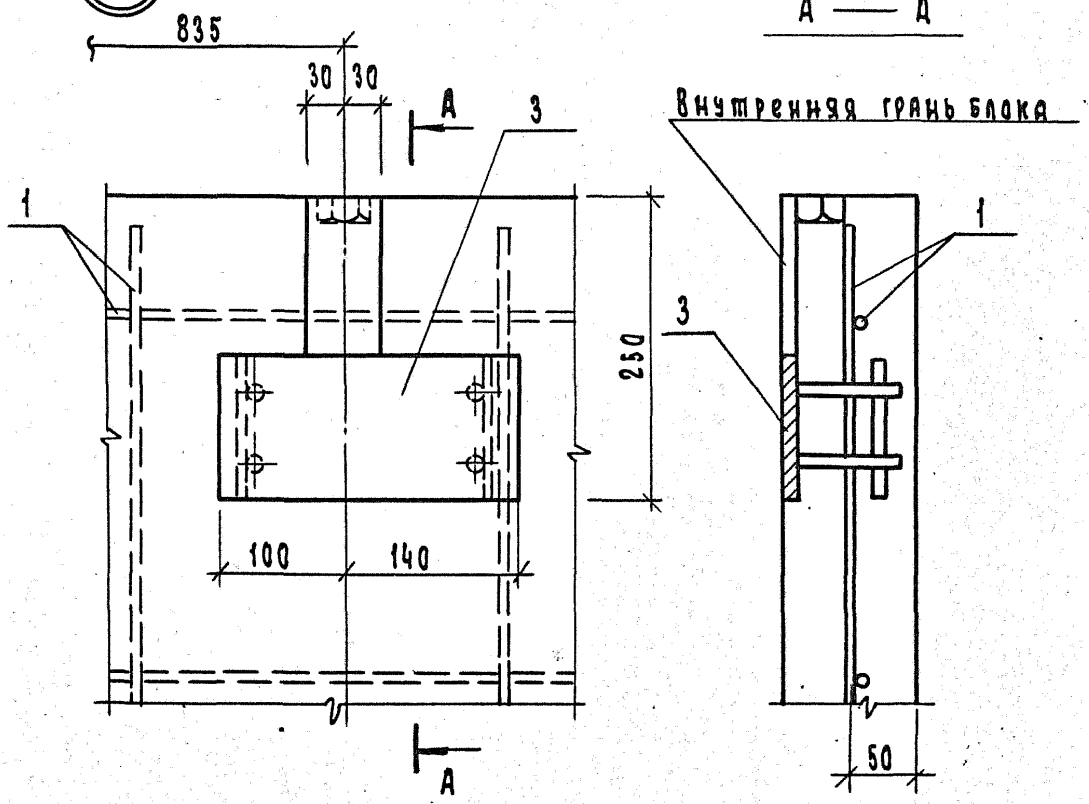


| Инв.N подл. | Подп. и дата | Взам.инв.N |
|---|---|---|
| | | |

1.189.1-8 3.0.0.0 СБ

Лист 6

| Формат | Зона | Поз. | Обозначение | Наименование | Кол. | Примечание |
|---|---|---|---|---|---|---|
| | | | | | | |
| | | | | Документация | | |
| | | | | | | |
| | | | | | | |
| А4 | | | 1.189.1-8 4.0.0.0 СБ | Сборочный чертеж | | |
| А4 | | | 1.189.1-8 0.0.0.0 ВС | Ведомость расхода стали | | |
| А4 | | | 1.189.1-8 0.0.0.0 ТО | Техническое описание | | |
| | | | | | | |
| | | | | | | |
| | | | | Сборочные единицы | | |
| | | | | | | |
| | | | | Каркас пространственный | | |
| А4 | | 1 | 1.189.1-8 4.1.0.0 | КП 4 | 1 | |
| А4 | | 2 | 1.189.1-8 4.0.1.0 | Изделие закладное МН10 | 4 | |
| | | | | | | |
| | | | | Детали | | |
| | | | | | | |
| А4 | | 3 | 1.189.1-8 1.1.0.1 | Петля строповочная ПЧ | 4 | |
| | | | | | | |
| | | | | Материалы | | |
| | | | | | | |
| | | | | Бетон марки 200 | 0.66 | $м^3$ |
| | | | | | | |
| | | | | | | |
| | | | Различия исполнений | 1.189.1-8 4.0.0.0 СБ и | | |
| | | | 1.189.1-8 4.0.0.0 - 01 СБ | по сборочному | | |
| | | | чертежу | | | |

Взам. инв. №

Подп. и дата

Инв. № подл.

| | | | |
|---|---|---|---|
| Нач. отд. | Гуров | | 1.189.1-8 4.0.0.0 |
| Гл. инж. пр. | Гуров | | Плита перекрытия (ПЛ 19.18-32, ПЛ 19.18-32а) |
| Н. контр. | Киселев | | |
| Рук. гр. | Канина | | |
| Ст. инж. | Тихоненко | | |

| Стадия | Лист | Листов |
|---|---|---|
| Р | | 1 |

ЛенЗНИИЭП

# 1.189.1-8 4.0.0.0 СБ (ПЛ 19.18-3т)

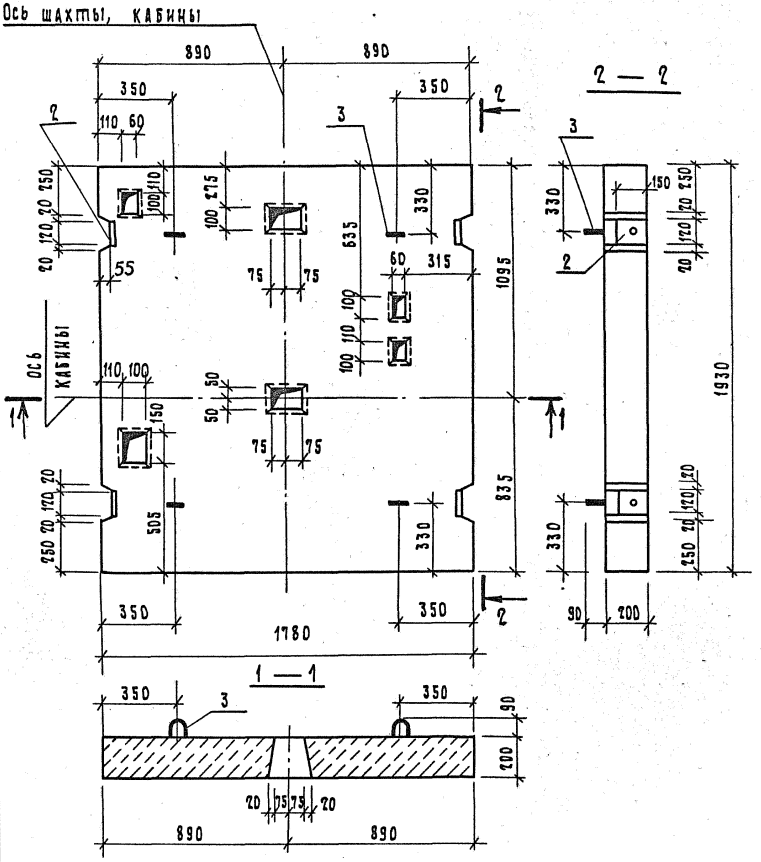


| | | | |
|---|---|---|---|
| Нач.отд | Гуров | | |
| ГИП | Гуров | | |
| Н.контр | Киселев | | |
| Рук.гр. | Канина | | |
| Ст.инж. | Тихоненко | | |

1.189.1-8 4.0.0.0 СБ

Плита перекрытия (пл 19.18-3т, пл 19.18-3тл). Сборочный чертеж

| Стадия | Масса | Масштаб |
|---|---|---|
| Р | 1650 | 1:20 |
| Лист 1 | Листов 3 | |

ЛенЗНИИЭП

Должность: ГА. спец. | Фамилия: Рубинов | Подпись | Дата

Инв.№ подл. | Подп. и дата | Взам. инв.№

1.189.1-8 4.0.0.0-01 СБ (ПЛ 19.18-32л) - зеркальное отражение

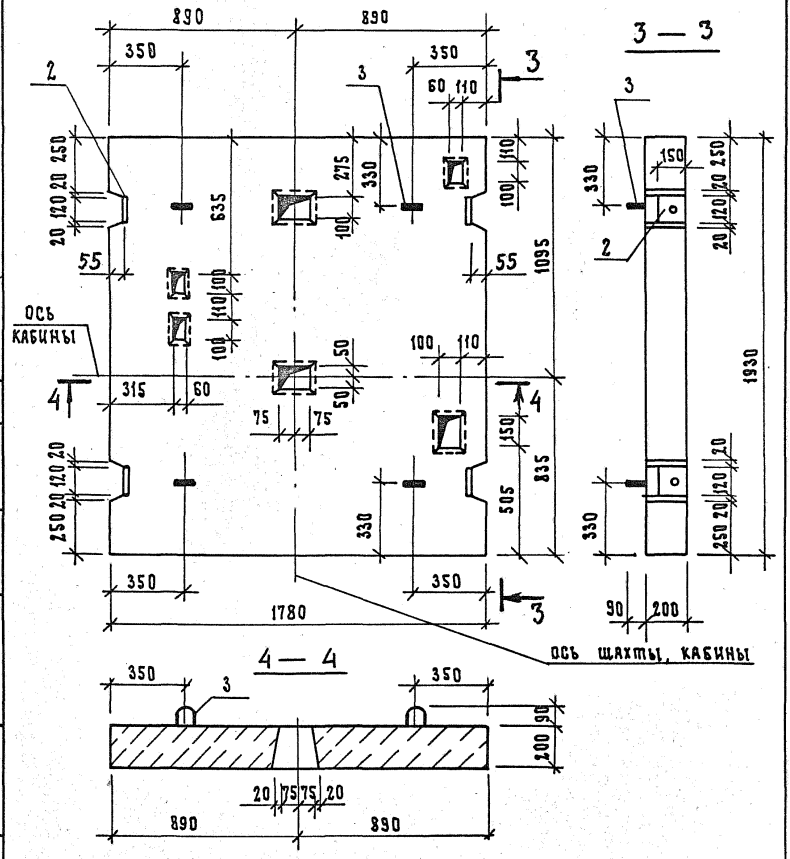


| Согласовано | | | |
|---|---|---|---|
| Должность | Фамилия | Подпись | Дата |
| Гл. спец. | Губинов | | |

| Инв. № подл. | Подп. и дата | Взам. инв. № |
|---|---|---|
| | | |

| 1.189.1-8 4.0.0.0 СБ | Лист 2 |
|---|---|

Копировал 19805 50 Формат А4

## Армирование

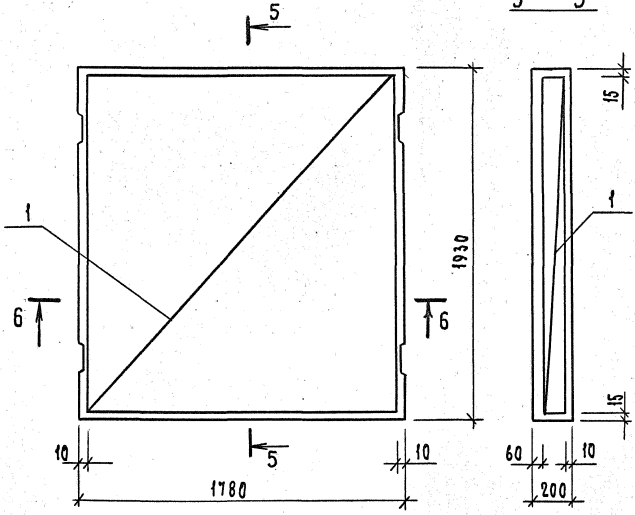


6 — 6

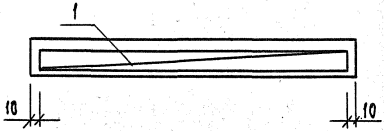


Инв.№ подл. | Подп. и дата | Взам. инв.№



Копировал 19805 51 Формат А4

| Формат | Зона | Поз. | Обозначение | Наименование | Кол. | Примечание |
|---|---|---|---|---|---|---|
| | | | | | | |
| | | | | Документация | | |
| | | | | | | |
| | | | | | | |
| | | | | | | |
| А4 | | | 1.189.1-8 5.0.0.0 СБ | Сборочный чертеж | | |
| А4 | | | 1.189.1-8 0.0.0.0 ВС | Ведомость расхода стали | | |
| А4 | | | 1.189.1-8 0.0.0.0 ТО | Техническое описание | | |
| | | | | | | |
| | | | | | | |
| | | | | Сборочные единицы | | |
| | | | | | | |
| А4 | | 1 | 1.189.1-8 5.0.1.0 | Сетка арматурная С8 | 1 | |
| | | | | | | |
| А4 | | 2 | 1.189.1-8 5.0.2.0 | Изделие закладное МН13 | 4 | |
| | | | | | | |
| | | | | | | |
| | | | | Детали | | |
| | | | | | | |
| А4 | | 3 | 1.189.1-8 1.1.0.1 | Петля строповочная П4 | 4 | |
| | | | | | | |
| | | | | Материалы | | |
| | | | | | | |
| | | | | Бетон марки 200 | 0.52 | м3 |
| | | | | | | |
| | | | | | | |
| | | | | | | |
| | | | | | | |

Инв. № подл. | Подп. и дата | Взам. инв. №

| | | | |
|---|---|---|---|
| | | 1.189.1-8 5.0.0.0 | |
| Нач. отд. | Гуров | Плита приямка ПП 17.15-32 | Стадия Р; Лист; Листов 1 |
| ГИП | Гуров | | |
| Н. контр. | Кинелев | | |
| Рук. гр. | Канина | | ЛенЗНИИЭП |
| Ст. инж. | Тихоненко | | |

Копировал 19805 52 Формат А4

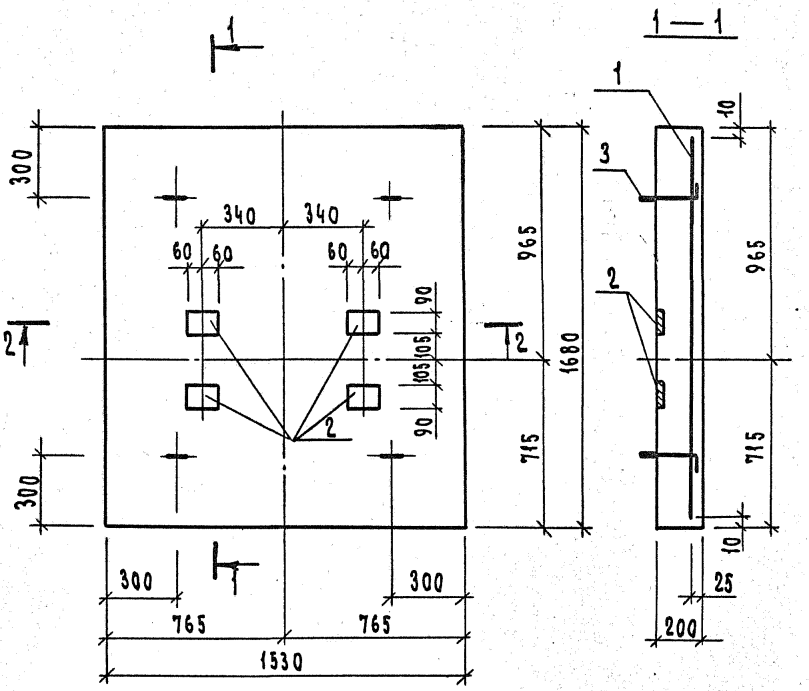


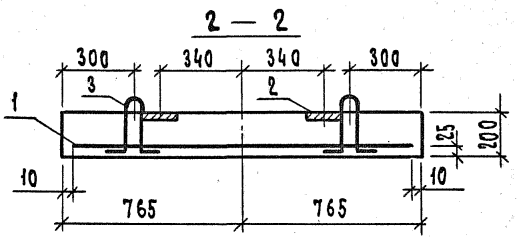


Согласовано

| Должность | Фамилия | подпись | Дата |
|---|---|---|---|
| Гл. спец. | Рубинов | | |

Инв.N подл. | Подп. и дата | Взам. инв.N

| | | |
|---|---|---|
| Нач.отд. | Гуров | |
| ГИП | Гуров | |
| Н.контр. | Кинелев | |
| Рук. гр. | Канина | |
| Ст. инж. | Тихоненко | |

1.189.1-8 5.0.0.0 СБ

Плита приямка
ПП 17. 15-32.
Сварочный чертеж

| Стадия | Масса | Масштаб |
|---|---|---|
| Р | 1300 | 1:20 |
| Лист | Листов 1 | |

ЛенЗНИИЭП

Копировал 19805 53 Формат А4

| Формат | Зона | Поз. | Обозначение | Наименование | Кол. | Примечание |
|---|---|---|---|---|---|---|
| | | | | | | |
| | | | | Документация | | |
| | | | | | | |
| | | | | | | |
| А4 | | | 1.189.1-8 6.0.0.0 СБ | Сборочный чертеж | | |
| А4 | | | 1.189.1-8 0.0.0.0 ВС | Ведомость расхода стали | | |
| А4 | | | 1.189.1-8 0.0.0.0 ТО | Техническое описание | | |
| | | | | | | |
| | | | | Сборочные единицы | | |
| | | | | Изделие закладное | | |
| А4 | | 1 | 1.189.1-8 4.0.1.0-01 | МН11 | 1 | |
| А4 | | 2 | -02 | МН12 | 2 | |
| | | | | | | |
| | | | | | | |
| | | | | Материалы | | |
| | | | | | | |
| | | | | Бетон марки 200 | 0,033 | м 3 |

Взам. инв. N | Подп. и дата | Инв. N подл.

| | | | |
|---|---|---|---|
| Нач. отд. | Гуров | | 1.189.1-8 6.0.0.0 |
| Гл. инж. пр. | Гуров | | |
| Н. контр. | Кичелев | | Тумба ТЛ5-32 |
| Рук. гр. | Канина | | |
| Ст. инж. | Тихоненко | | |

| Стадия | Лист | Листов |
|---|---|---|
| Р | | 1 |

ЛенЗНИИЭП

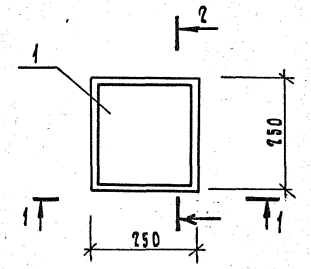


1 — 1

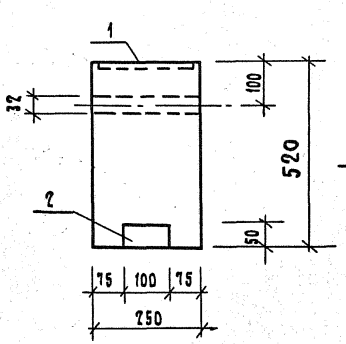


2 — 2

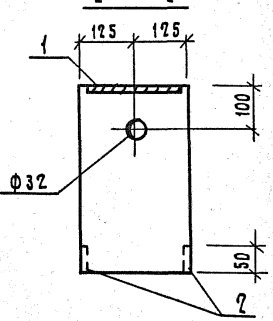


Согласовано

| Должность | Фамилия | Подпись | Дата |
|---|---|---|---|
| Гл. спец. | Рубцов | | |

Инв. № подл. | Подп. и дата | Взам. инв. №

| | | |
|---|---|---|
| Нач. отд. | Гуров | |
| ГИП | Гуров | |
| Н. контр. | Кинелев | |
| Рук. гр. | Канина | |
| Ст. инж. | Тихоненко | |

1.189.1-8 6.0.0.0 СБ

Тумба ТЛ 5-32. Сборочный чертеж

| Стадия | Масса | Масштаб |
|---|---|---|
| Р | 85 | 1:10 |
| Лист | Листов 1 | |

ЛенЗНИИЭП

| Формат | Зона | Поз. | Обозначение | Наименование | Кол. | Примечание |
|---|---|---|---|---|---|---|
| | | | | | | |
| | | | | Документация | | |
| | | | | | | |
| | | | | | | |
| А4 | | | 1.189.1-8 1.1.0.0 СБ | Сборочный чертеж | | |
| А4 | | | 1.189.1-8 0.0.0.0 ТО | Техническое описание | | |
| | | | | | | |
| | | | | | | |
| | | | | Сборочные единицы | | |
| | | | | Сетка арматурная | | |
| А4 | | 1 | 1.189.1-8 1.1.1.0 | С1 | 1 | |
| А4 | | 2 | 1.189.1-8 1.1.2.0 | С4 | 1 | |
| А4 | | 3 | 1.189.1-8 1.1.3.0 | С5 | 2 | |
| | | | | | | |
| А4 | | 4 | 1.189.1-8 1.1.4.0 | Каркас КР1 | 5 | |
| | | | | Изделие закладное | | |
| А4 | | 5 | 1.189.1-8 1.1.5.0 | МН5 | 2 | |
| А4 | | 6 | -01 | МН6 | 8 | |
| | | | | | | |
| | | | | Детали | | |
| | | | | | | |
| А4 | | 7 | 1.189.1-8 1.1.0.1 | Петля строповочная П1 | 4 | |
| | | | | Проволока 5Вр1 ГОСТ6727-80 | | |
| Б4 | | 8 | 1.189.1-8 1.1.0.2 | ℓ=350 | 2 | 0,05 кг |
| | | | | | | |
| | | | | | | |

Взам. инв.№ | Подп. и дата | Инв.№ подл.

| | | | |
|---|---|---|---|
| Нач.отд. | Гуров | | |
| Гл.инж.пр | Гуров | | |
| Н.контр. | Кинелев | | |
| Рук.гр. | Качина | | |
| Ст.инж. | Тихоненко | | |

1.189.1-8 1.1.0.0

Каркас пространственный КП1

| Стадия | Лист | Листов |
|---|---|---|
| Р | | 1 |

ЛенЗНИИЭП

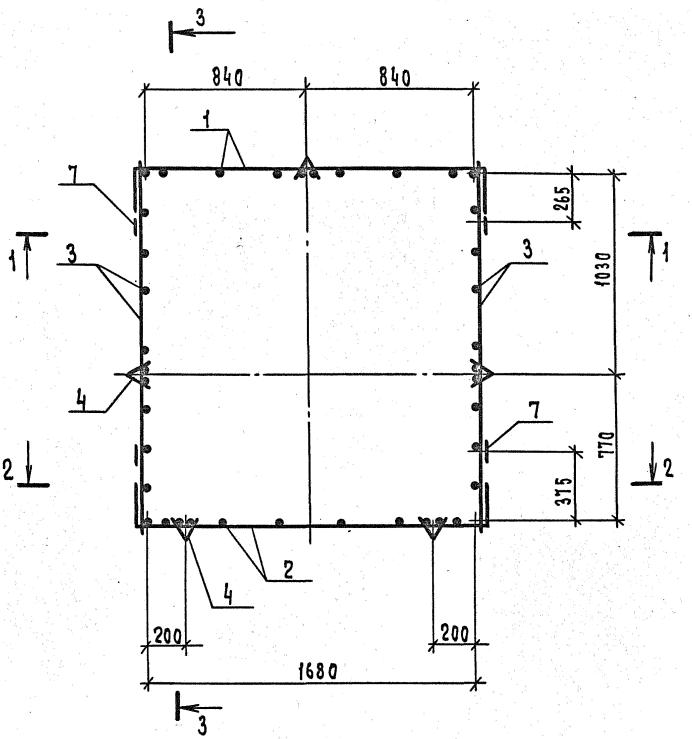


| | | | |
|---|---|---|---|
| Инв.N подл. | Подп. и дата | Взам.инв.N | |

| | | |
|---|---|---|
| Нач.отд. | Гуров | |
| ГИП | Гуров | |
| Н.контр. | Кинелев | |
| Рук.гр. | Клина | |
| Ст.инж. | Тихоненко | |

1.189.1-8 1.1.0.0. СБ

Каркас пространственный КП 1. Сварочный чертеж

| Стадия | Масса | Масштаб |
|---|---|---|
| 1 | 38,87 | 1:20 |

Лист 1 Листов 6

ЛенЗНИИЭП

1 — 1

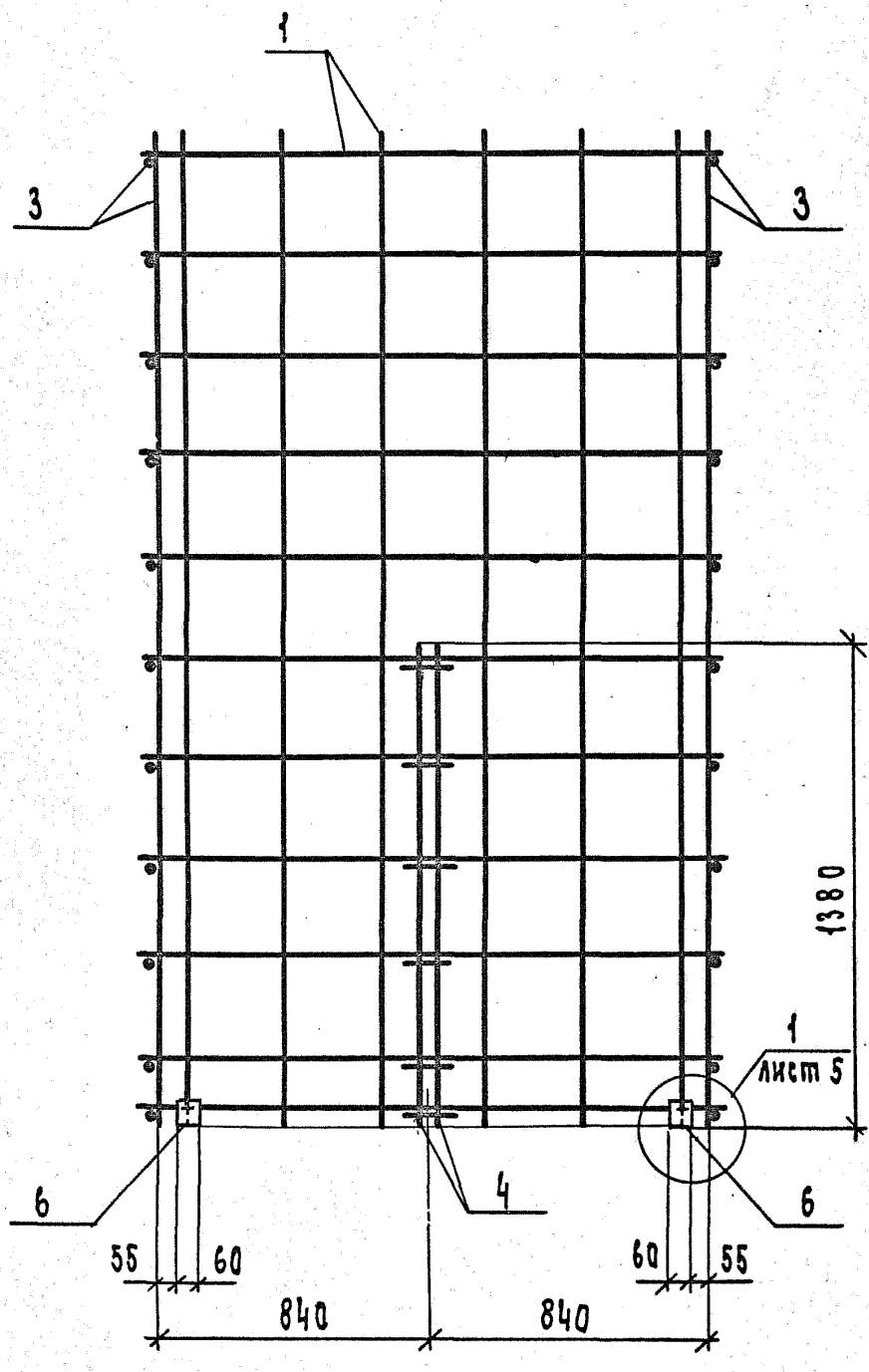


| Инв.№ подл. | Подп. и дата | Взам. инв.№ |
|---|---|---|
| | | |

1.189.1-8 1.1.0.0 СБ

Лист 2

Копировал 19805 58 Формат А4

## 2 — 2

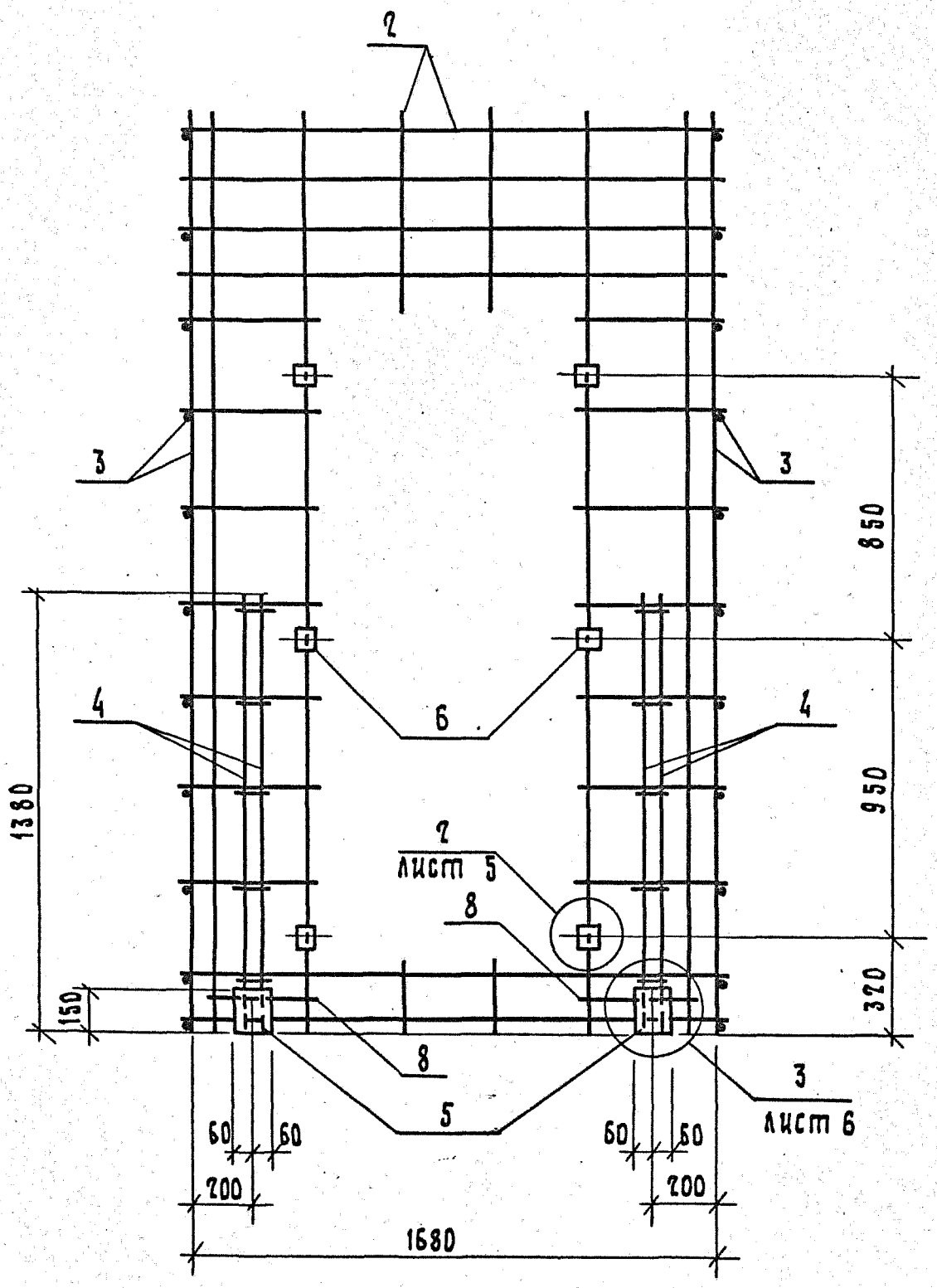
2
3
3
850
4
6
4
1380
950
2
лист 5
8
320
150
8
5
3
лист 6
60
60
60
60
200
200
1680

3 — 3

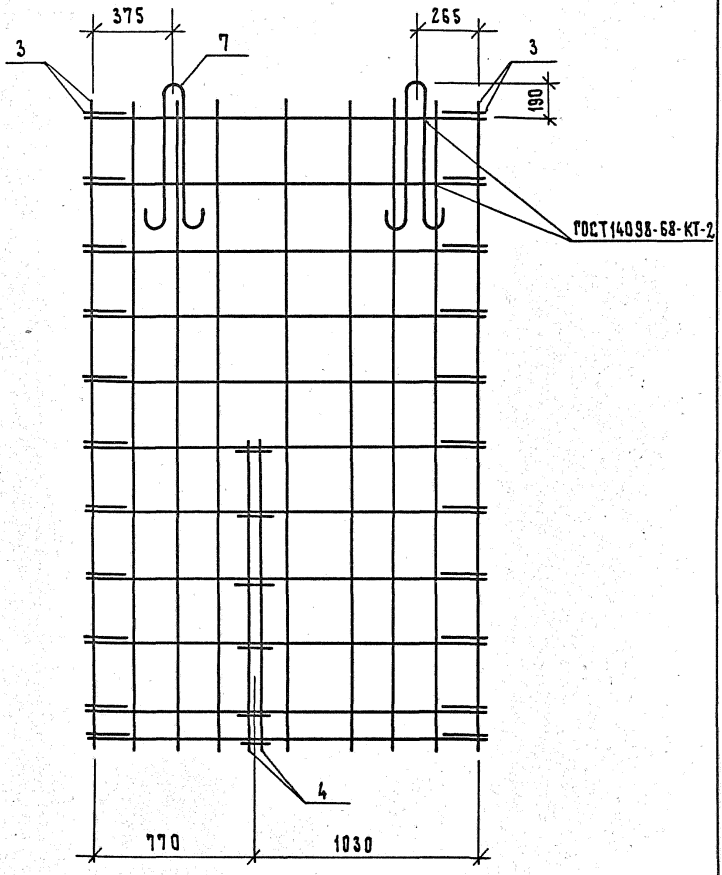


Инв.№подл. | Подп. и дата | Взам. инв.№



Копировал 19805 60 Формат А4

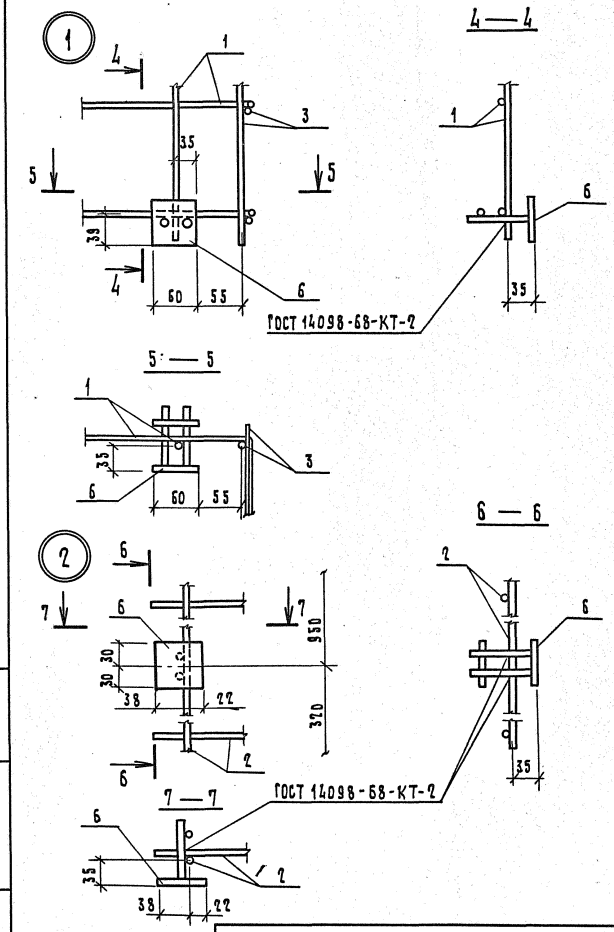


| Инв. № подл. | Подп. и дата | Взам. инв. № |
|---|---|---|
| | | |

1.189.1-8 1.1.00 СБ

Лист 5

Копировал 19805 61 Формат А4




8 — 8

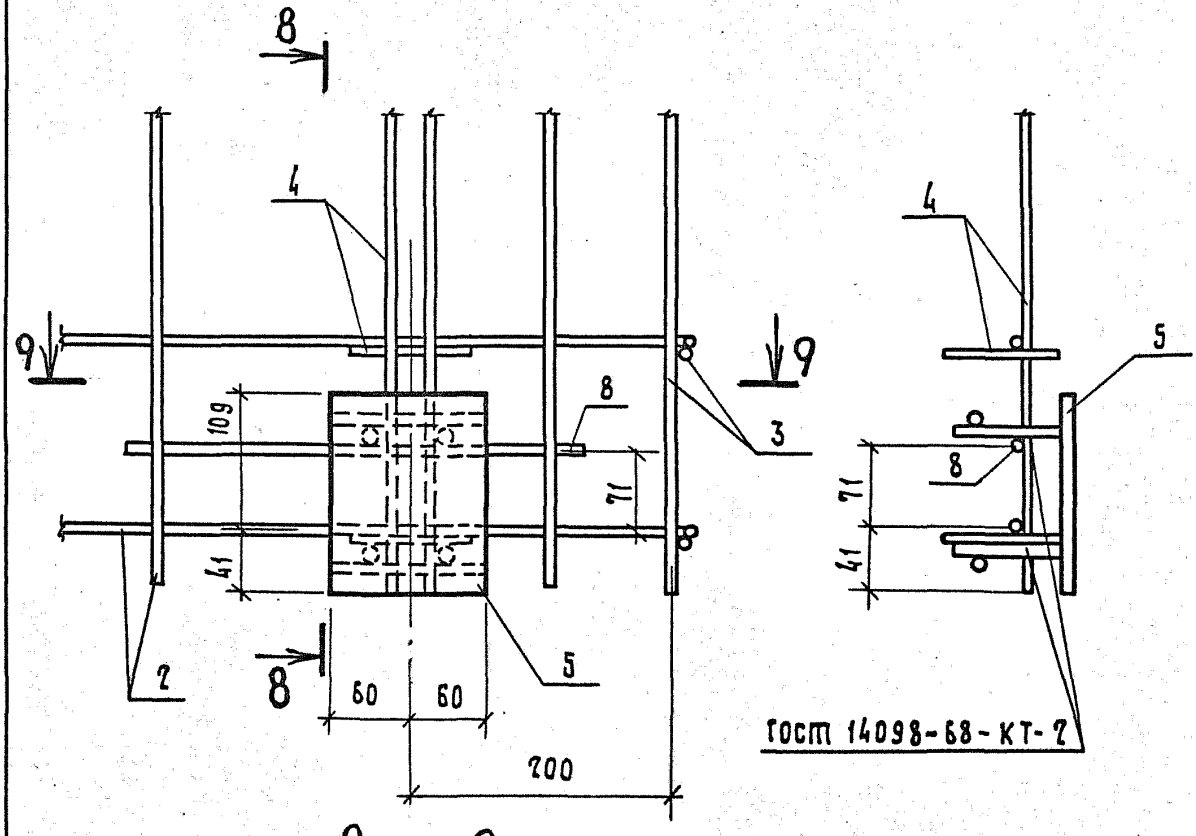


ГОСТ 14098-68-КТ-7

9 — 9

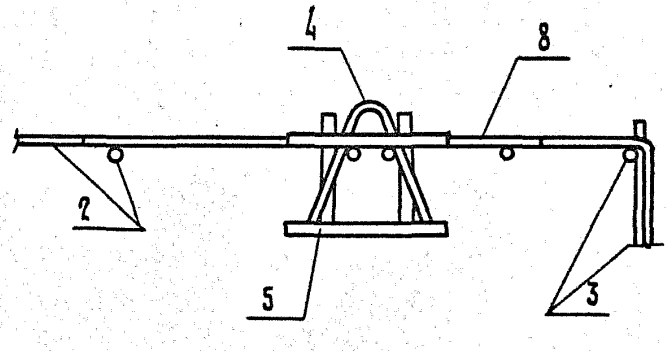

| Формат | Зона | Поз. | Обозначение | Наименование | Кол. | Примечание |
|---|---|---|---|---|---|---|
| | | | | | | |
| | | | | Документация | | |
| | | | | | | |
| | | | | | | |
| А4 | | | 1.189.1-8 2.1.0.0 СБ | Сборочный чертеж | | |
| А4 | | | 1.189.1-8 0.0.0.0 ТО | Техническое описание | | |
| | | | | | | |
| | | | | | | |
| | | | | Сборочные единицы | | |
| | | | | Сетка арматурная | | |
| А4 | | 1 | 1.189.1-8 1.1.1.0-01 | С2 | 2 | |
| А4 | | 2 | 1.189.1-8 1.1.3.0-01 | С6 | 2 | |
| | | | | | | |
| А4 | | 3 | 1.189.1-8 1.1.4.0 | Каркас КР1 | 4 | |
| А4 | | 4 | 1.189.1-8 1.1.5.0 | Изделие закладное МН5 | 2 | |
| | | | | | | |
| | | | | | | |
| | | | | Детали | | |
| | | | | | | |
| А4 | | 5 | 1.189.1-8 1.1.0.1-02 | Петля строповочная П2 | 4 | |
| | | | | Проволока 5ВрIГОСТ6727-80 | | |
| Б4 | | 6 | 1.189.1-8 2.1.0.2 | $l$=350 | 2 | 0,05кг |
| | | | | | | |
| | | | | | | |
| | | | | | | |
| | | | | | | |

Взам. инв. N

Подп. и дата

Инв. N подл.

| | | | |
|---|---|---|---|
| Нач. отд. | Гуров | | |
| Гл. инж. пр. | Гуров | | |
| Н. контр. | Кинелев | | |
| Рук. гр. | Хунина | | |
| Ст. инж. | Тихоненко | | |

1.189.1-8 2.1.0.0.

Каркас пространственный КП2

| Стадия | Лист | Листов |
|---|---|---|
| Р | | 1 |

ЛенЗНИИЭП

Копировал 19805 63 Формат А4

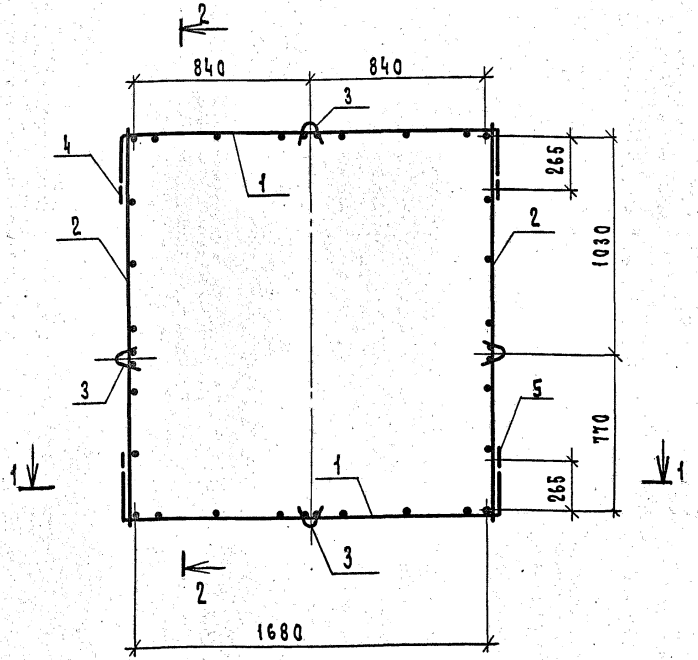


Инв.№подл. | Подп. и дата | Взам.инв.№

| | | | |
|---|---|---|---|
| | | | 1.189.1-8 2.1.0.0 СБ |
| Нач.отд. | Гуров В | | Каркас пространственный КП2. Сборочный чертеж |
| ГИП | Гуров В | | |
| Н.контр. | Кинелев | | |
| Рук.гр. | Канкина | | |
| Ст.инж. | Тихоненко | | |

| Стадия | Масса | Масштаб |
|---|---|---|
| Р | 18,78 | 1:20 |
| Лист 1 | Листов 3 | |

ЛенЗНИИЭП

Копировал 19805 64 Формат А4

## 1 — 1

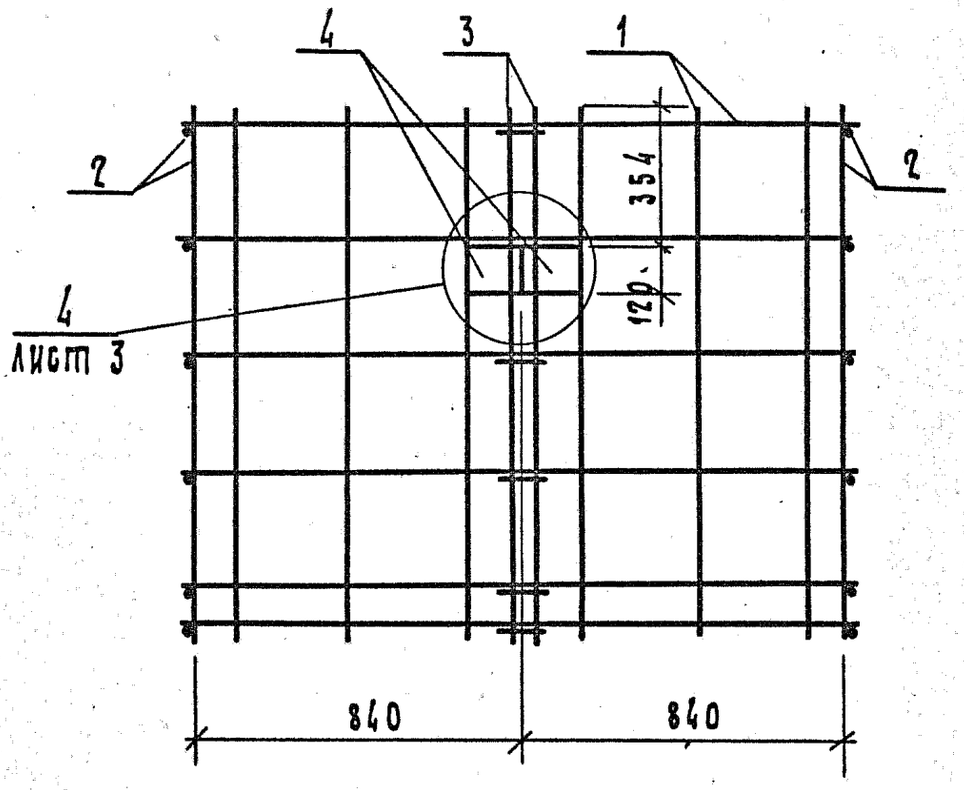
4
3
1
2
2
354
120
4
Лист 3
840
840

## 2 — 2

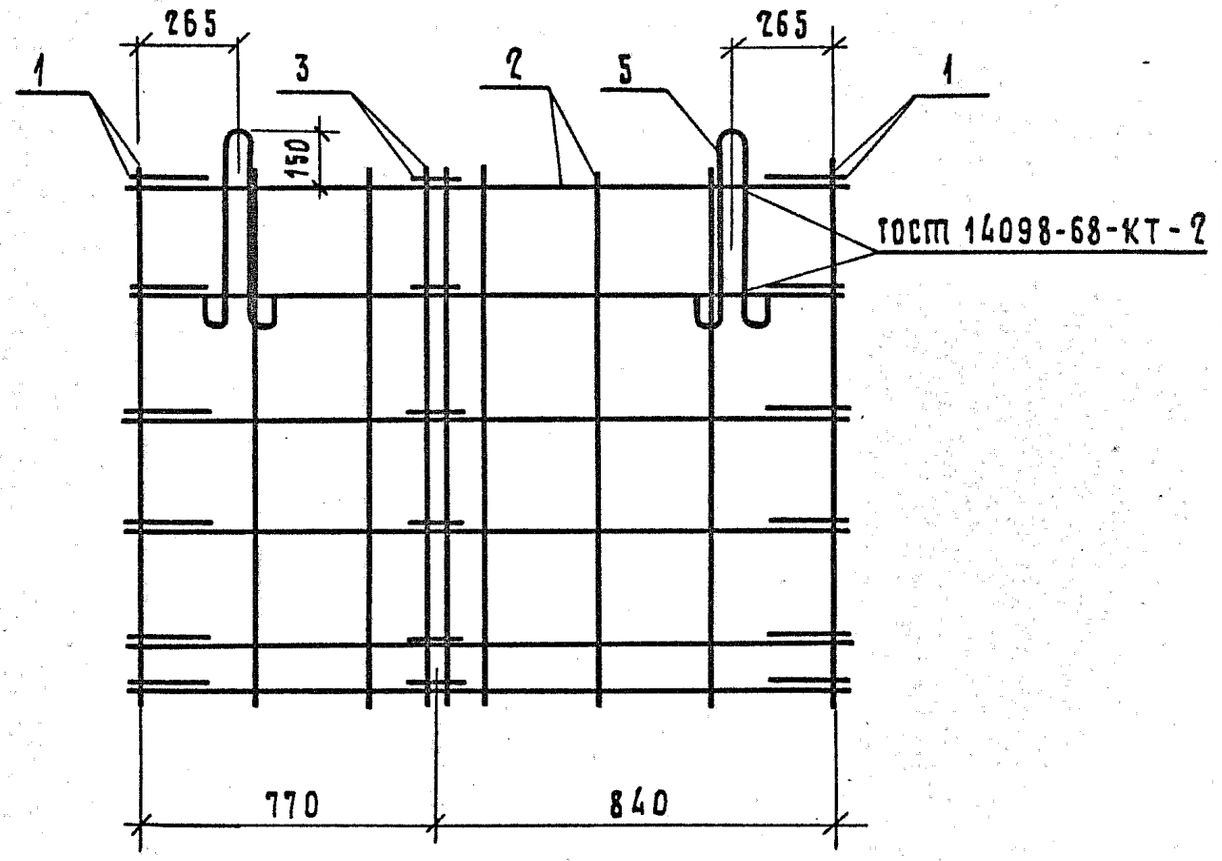
265
265
1
3
2
5
1
150
ГОСТ 14098-68-КТ-2
770
840

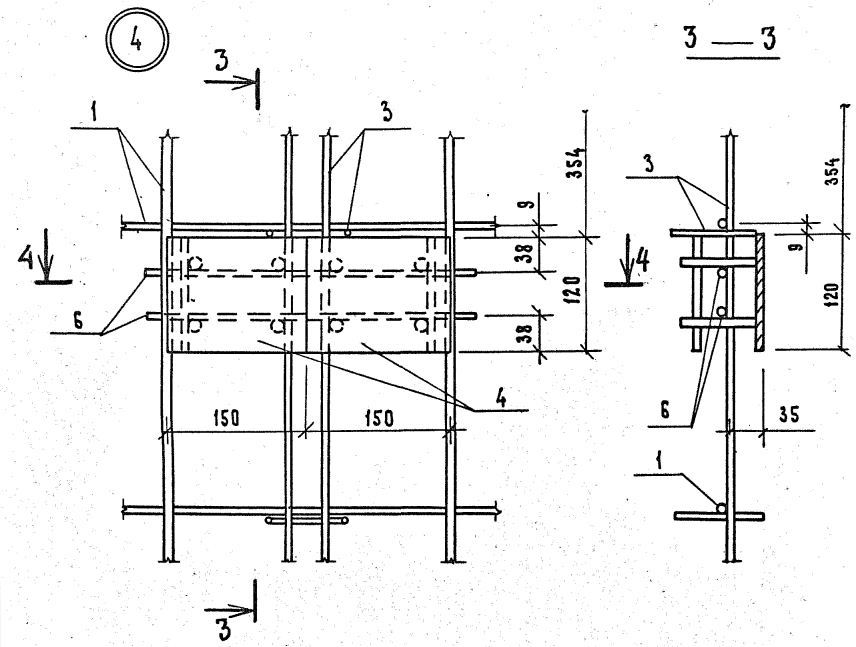


4 — 4

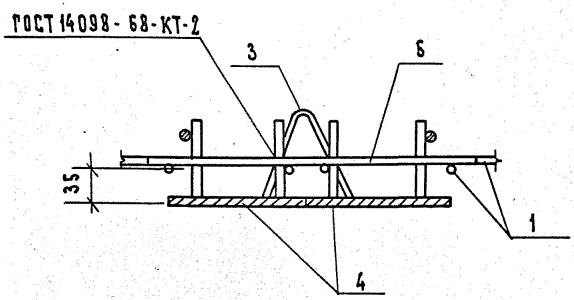


| | | | |
|---|---|---|---|
| Инв. № подл. | Подп. и дата | Взам. инв. № | |

1.189.1-8 2.1.0.0 СБ

Лист 3

| Формат | Зона | Поз. | Обозначение | Наименование | Кол. | Примечание |
|---|---|---|---|---|---|---|
| | | | | | | |
| | | | | Документация | | |
| | | | | | | |
| А4 | | | 1.189.1-8 3.1.0.0 СБ | Сборочный чертеж | | |
| А4 | | | 1.189.1-8 0.0.0.0 ТО | Техническое описание | | |
| | | | | | | |
| | | | | | | |
| | | | | | | |
| | | | | | | |
| | | | | Сборочные единицы | | |
| | | | | Сетка арматурная | | |
| А4 | | 1 | 1.189.1-8 1.1.1.0-02 | С3 | 2 | |
| А4 | | 2 | 1.189.1-8 1.1.3.0-02 | С7 | 1 | |
| | | | | | | |
| А4 | | 3 | 1.189.1-8 1.1.4.0-01 | Каркас К72 | 4 | |
| | | | | | | |
| | | | | | | |
| | | | | Детали | | |
| | | | | | | |
| А4 | | 4 | 1.189.1-8 1.1.0.1-02 | Петля строповочная П3 | 4 | |
| | | | | | | |
| | | | | | | |
| | | | | | | |
| | | | | | | |
| | | | | | | |
| | | | | | | |
| | | | | | | |
| | | | | | | |

Инв. № подл. | Подп. и дата | Взам. инв. №

| | | | | | | |
|---|---|---|---|---|---|---|
| | | | | 1.189.1-8 3.1.0.0 | | |
| Нач. отд. | Гуров | | | | | |
| Гл. инж. | Гуров | | Каркас пространственный КП3 | Стадия | Лист | Листов |
| Н. контр. | Кинелев | | | Р | | 1 |
| Рук. гр. | Канина | | | ЛенЗНИИЭП | | |
| Ст. инж. | Тихоненко | | | | | |

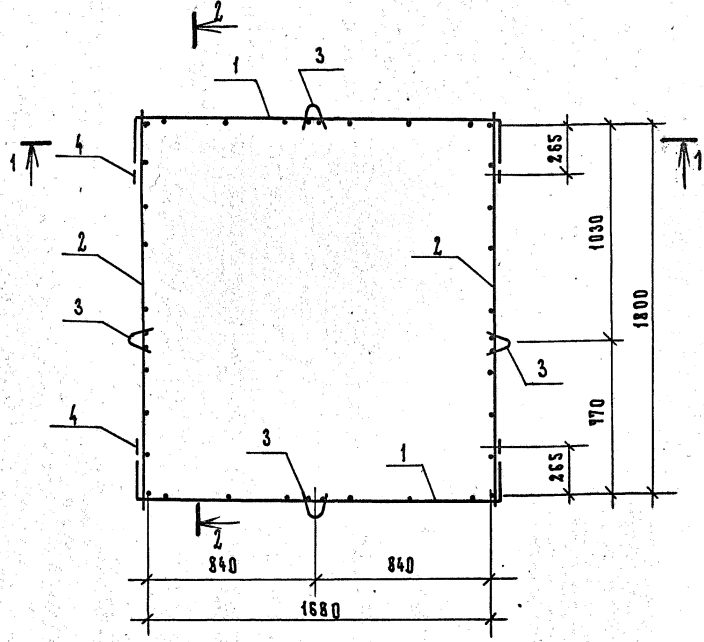


| | | | |
|---|---|---|---|
| Инв.№ подл. | Подп. и дата | Взам. инв.№ | |

| | | |
|---|---|---|
| Нач. отд. | Гуров | |
| ГИП | Гуров | |
| Н. контр. | Кинелев | |
| Рук. гр. | Канина | |
| Ст. инж. | Тихоненко | |

1.189.1-8 3.1.0.0 СБ

Каркас пространственный КП 3. Сборочный чертеж

| Стадия | Масса | Масштаб |
|---|---|---|
| Р | 10,90 | 1:20 |
| Лист 1 | Листов 2 | |

ЛенЗНИИЭП

1 — 1

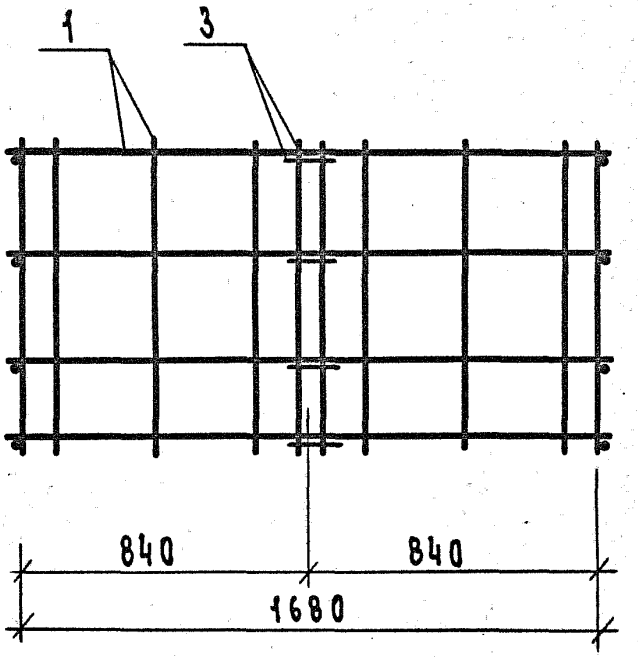


2 — 2

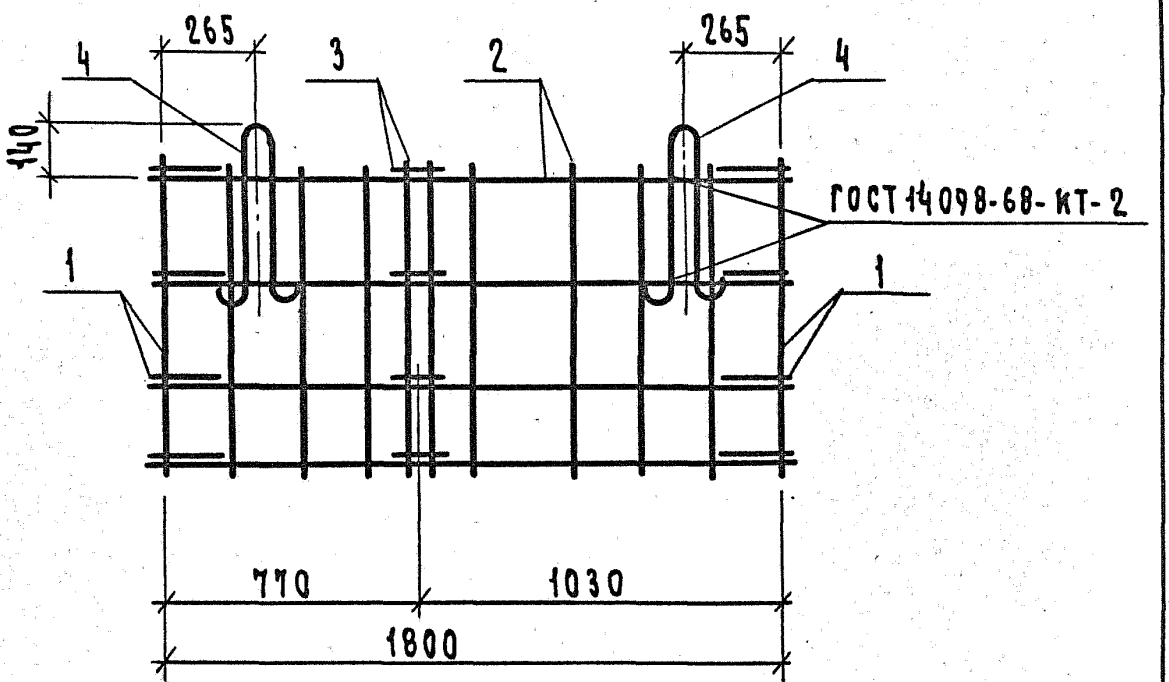


| Инв. N подл. | Подп. и дата | Взам. инв. N |
|---|---|---|
| | | |

1.189.1-8 3.1.0.0 СБ

Лист 2

| Формат | Зона | Поз. | Обозначение | Наименование | Кол. | Примечание |
|---|---|---|---|---|---|---|
| | | | | | | |
| | | | | Документация | | |
| | | | | | | |
| А4 | | | 1.189.1-8 4.1.0.0 СБ | Сборочный чертеж | | |
| А4 | | | 1.189.1-8 0.0.0.0 ТО | Техническое описание | | |
| | | | | | | |
| | | | | Сборочные единицы | | |
| | | | | | | |
| Д4 | | 1 | 1.189.1-8 1.1.4.0-02 | Каркас КР3 | 10 | |
| | | | | | | |
| | | | | | | |
| | | | | Детали | | |
| | | | | | | |
| | | | | 10 А III ГОСТ 5781-82 | | |
| Б4 | | 2 | 1.189.1-8 4.1.0.1 | ℓ = 1760 | 18 | 1,09 кг |
| Б4 | | 3 | 1.189.1-8 4.1.0.2 | ℓ = 1530 | 4 | 0,95 кг |

Взам. инв. N

Подп. и дата

Инв. N подл.

| | | | |
|---|---|---|---|
| Нач. отд. | Гуров | | 1.189.1-8 4.1.0.0 |
| Гл. инж. пр. | Гуров | | Каркас пространственный КП 4. |
| Н. контр. | Кичелев | | Стадия: Р; Лист: ; Листов: 1 |
| Рук. гр. | Канина | | ЛенЗНИИЭП |
| Ст. инж. | Тихоненко | | |

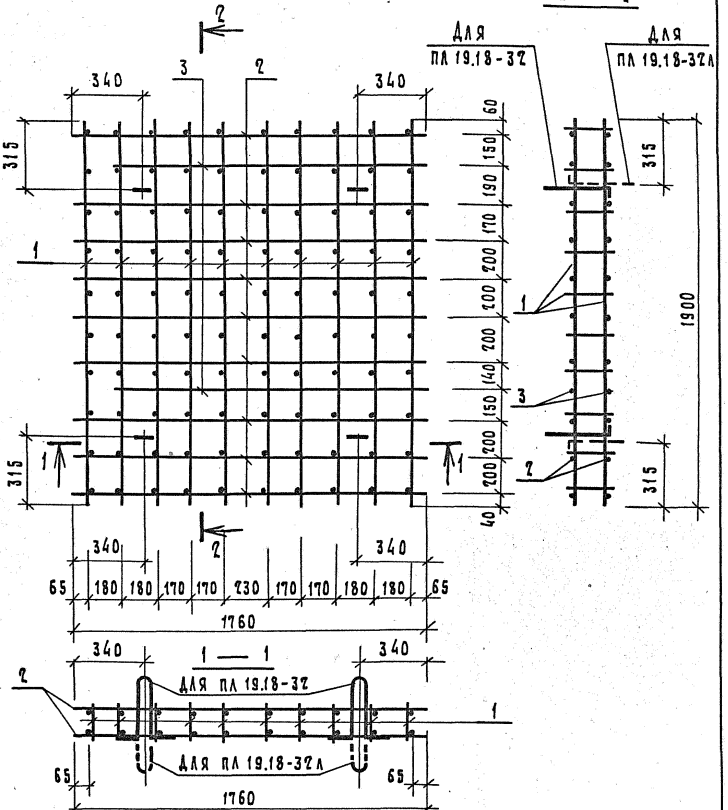


| | | | |
|---|---|---|---|
| Нач. отд | Гуров | | |
| ГИП | Гуров | | |
| Н. контр. | Кинелев | | |
| Рук. гр. | Канина | | |
| Ст. инж. | Тихоненко | | |

1.189.1-8 4.1.0.0 СБ

Каркас пространственный КП 4. Сборочный чертеж

| Стадия | Масса | Масштаб |
|---|---|---|
| Р | 48,8т | 1:20 |
| Лист | Листов 1 | |

ЛенЗНИИЭП

Инв. № подл. | Подп. и дата | Взам. инв. №

| Формат | Зона | Поз. | Обозначение | Наименование | Кол. | Примечание |
|---|---|---|---|---|---|---|
| | | | | | | |
| | | | | Документация | | |
| | | | | | | |
| А4 | | | 1.189.1-8 1.1.1.0 СБ | Сборочный чертеж | | |
| А4 | | | 1.189.1-8 0.0.0.0 ТО | Техническое описание | | |
| | | | | | | |
| | | | Переменные данные | для исполнений | | |
| | | | | | | |
| | | | | 1.189.1-8 1.1.1.0 | | С1 |
| | | | | Детали | | |
| | | | | Проволока 5Вр I ГОСТ 6727-80 | | |
| Б4 | | 1 | 1.189.1-8 1.1.1.1 | ℓ = 2960 | 6 | 0.43кг |
| | | | | Проволока 4Вр I ГОСТ 6727-80 | | |
| Б4 | | 2 | 1.189.1-8 1.1.1.2 | ℓ = 2100 | 11 | 0.19кг |
| | | | | 1.189.1-8 1.1.1.0-01 | | С2 |
| | | | | Детали | | |
| | | | | Проволока 5Вр I ГОСТ 6727-80 | | |
| Б4 | | 1 | 1.189.1-8 1.1.1.3 | ℓ = 1380 | 6 | 0.20кг |
| | | | | Проволока 4Вр I ГОСТ 6727-80 | | |
| Б4 | | 2 | 1.189.1-8 1.1.1.2 | ℓ = 2100 | 6 | 0.19кг |
| | | | | 1.189.1-8 1.1.1.0-02 | | С3 |
| | | | | Детали | | |
| | | | | Проволока 5Вр I ГОСТ 6727-80 | | |
| Б4 | | 1 | 1.189.1-8 1.1.1.4 | ℓ = 910 | 6 | 0.13кг |
| | | | | Проволока 4Вр I ГОСТ 6727-80 | | |
| Б4 | | 2 | 1.189.1-8 1.1.1.2 | ℓ = 2100 | 4 | 0.19кг |

Инв.№ подл. | Подп. и дата | Взам. инв.№

1.189.1-8 1.1.1.0

| | | |
|---|---|---|
| Нач.отд. | Гуров | |
| ГИП | Гуров | |
| Н.контр. | Кинелев | |
| Рук.гр. | Канина | |
| Ст.инж. | Тихоненко | |

Сетка арматурная (С1, С2, С3)

| Стадия | Лист | Листов |
|---|---|---|
| Р | | 1 |

ЛенЗНИИЭП

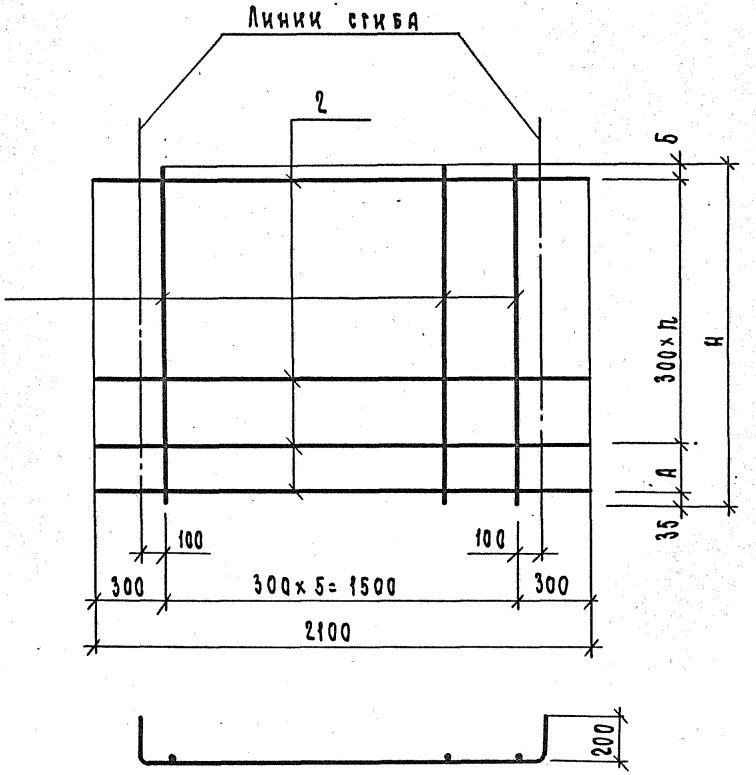


| Обозначение | Марка | Размеры, мм | | | | Масса, кг |
|---|---|---|---|---|---|---|
| | | H | A | Б | n | |
| 1.189.1-8 1.1.1.0 | С1 | 2960 | 150 | 75 | 9 | 4,67 |
| -01 | С2 | 1380 | 100 | 45 | 4 | 2,34 |
| -02 | С3 | 910 | 250 | 25 | 2 | 1,54 |

Взам. инв. N | Подп. и дата | Инв. N подл.

| | | |
|---|---|---|
| Нач. отд. | Гуров | |
| ГИП | Гуров | |
| Н. контр. | Кичелев | |
| Рук. гр. | Канина | |
| Ст. инж. | Тихоненко | |

1.189.1-8 1.1.1.0 СБ

Сетка арматурная (С1, С2, С3). Сборочный чертеж

| Стадия | Масса | Масштаб |
|---|---|---|
| Р | См. табл. | |
| Лист | Листов 1 | |

ЛенЗНИИЭП

Копировал 19805 73 Формат А4

| Формат | Зона | Поз. | Обозначение | Наименование | Кол. | Примечание |
|---|---|---|---|---|---|---|
| | | | | | | |
| | | | | Документация | | |
| | | | | | | |
| А4 | | | 1.189.1-8 1.1.2.0 СБ | Сборочный чертеж | | |
| А4 | | | 1.189.1-8 0.0.0.0 ТО | Техническое описание | | |
| | | | | | | |
| | | | | | | |
| | | | | Детали | | |
| | | | | Проволока 5Вр I ГОСТ 6727-80 | | |
| БЧ | | 1 | 1.189.1-8 1.1.2.1 | ℓ = 2960 | 4 | 0,43 кг |
| БЧ | | 2 | 1.189.1-8 1.1.2.2 | ℓ = 640 | 2 | 0,09 кг |
| БЧ | | 3 | 1.189.1-8 1.1.2.3 | ℓ = 210 | 2 | 0,03 кг |
| | | | | Проволока 4Вр I ГОСТ 6727-80 | | |
| БЧ | | 4 | 1.189.1-8 1.1.2.4 | ℓ = 2100 | 6 | 0,19 кг |
| БЧ | | 5 | 1.189.1-8 1.1.2.5 | ℓ = 640 | 14 | 0,06 кг |

Инв. № подл. | Подп. и дата | Взам. инв. №

| | | | |
|---|---|---|---|
| Нач. отд. | Гуров | | 1.189.1-8 1.1.2.0 |
| Гл. инж. пр. | Гуров | | Сетка арматурная С4 |
| Н. контр. | Кнелев | | Стадия: Р; Лист; Листов: 1 |
| Рук. гр. | Канина | | ЛенЗНИИЭП |
| Ст. инж. | Тихоненко | | |

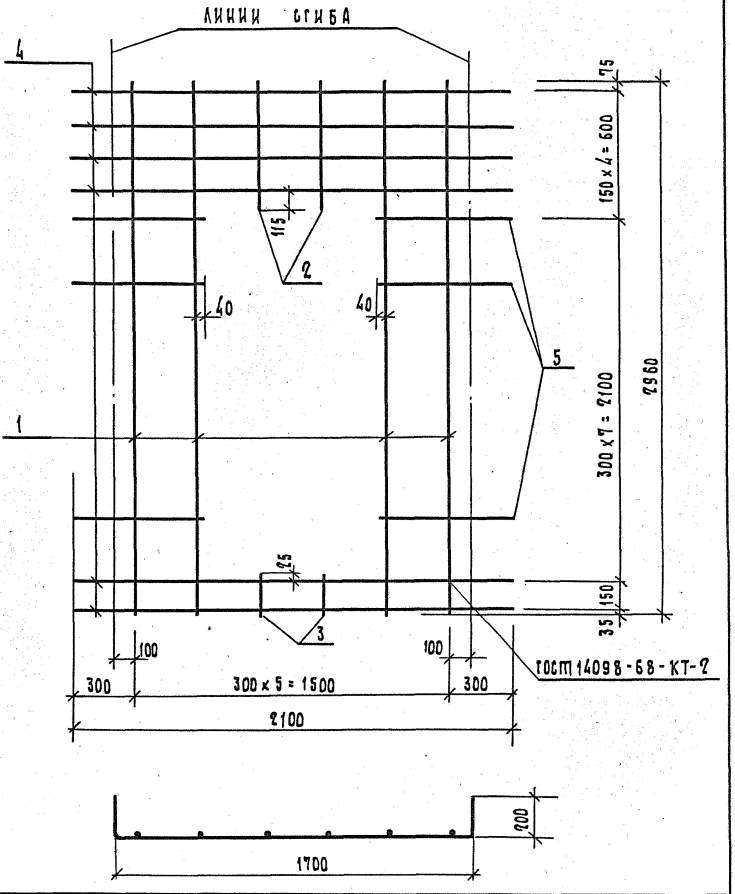


| | | | |
|---|---|---|---|
| Инв.№ подл. | Подп. и дата | Взам. инв.№ | |

| | | |
|---|---|---|
| Нач.отд. | Гуров | |
| ГИП | Гуров | |
| Н.контр. | Кинелев | |
| Рук. гр. | Канина | |
| Ст. инж. | Тихоненко | |

1.189.1-8 1.1.2.0. СБ

Сетка арматурная С4. Сборочный чертеж

| Стадия | Масса | Масштаб |
|---|---|---|
| Р | 3,94 | — |
| Лист | Листов 1 | |

ЛенЗНИИЭП

Копировал 19805 75 Формат А4

| Формат | Зона | Поз. | Обозначение | Наименование | Кол. | Примечание |
|---|---|---|---|---|---|---|
| | | | | | | |
| | | | | Документация | | |
| | | | | | | |
| А4 | | | 1.189.1-8 1.1.3.0 СБ | Сборочный чертеж | | |
| А4 | | | 1.189.1-8 0.0.0.0 ТО | Техническое описание | | |
| | | | | | | |
| | | | Переменные данные | для исполнений | | |
| | | | | | | |
| | | | | 1.189.1-8 1.1.3.0 | | С5 |
| | | | | Детали | | |
| | | | | Проволока 5 Вр I гост 6727-80 | | |
| Бч | | 1 | 1.189.1-8 1.1.3.1 | ℓ = 2960 | 9 | 0,43 кг |
| | | | | Проволока 4 Вр I гост 6727-80 | | |
| Бч | | 2 | 1.189.1-8 1.1.3.2 | ℓ = 1850 | 11 | 0,17 кг |
| | | | | 1.189.1-8 1.1.3.0-01 | | С6 |
| | | | | Детали | | |
| | | | | Проволока 5 Вр I гост 6727-80 | | |
| Бч | | 1 | 1.189.1-8 1.1.3.3 | ℓ = 1380 | 7 | 0,20 кг |
| | | | | Проволока 4 Вр I гост 6727-80 | | |
| Бч | | 2 | 1.189.1-8 1.1.3.2 | ℓ = 1850 | 6 | 0,17 кг |
| | | | | 1.189.1-8 1.1.3.0-02 | | С7 |
| | | | | Детали | | |
| | | | | Проволока 5 Вр I гост 6727-80 | | |
| Бч | | 1 | 1.189.1-8 1.1.3.4 | ℓ = 910 | 9 | 0,13 кг |
| | | | | Проволока 4 Вр I гост 6727-80 | | |
| Бч | | 2 | 1.189.1-8 1.1.3.2 | ℓ = 1850 | 4 | 0,17 кг |

Инв.№ подл. | Подп. и дата | Взам.инв.№

| | | | |
|---|---|---|---|
| Нач. отд | Гуров | | 1.189.1-8 1.1.3.0 |
| Гл.инж.пр. | Гуров | | Сетка арматурная (С5, С6, С7) |
| Н.контр. | Кинелев | | Стадия: Р; Лист: ; Листов: 1 |
| Рук. гр. | Канина | | ЛенЗНИИЭП |
| Ст.инж. | Тихоненко | | |

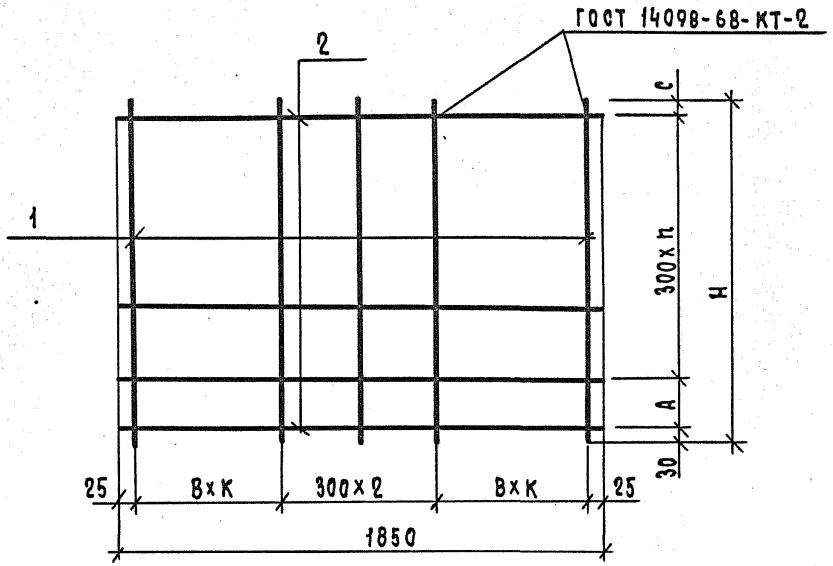


| Обозначение | Марка | Размеры, мм | | | | Кол. | | Масса, кг |
|---|---|---|---|---|---|---|---|---|
| | | Н | А | В | С | п | к | |
| 1.189.1-8 1.1.3.0 | С5 | 2960 | 150 | 200 | 80 | 9 | 3 | 5,74 |
| —01 | С6 | 1380 | 100 | 300 | 50 | 4 | 2 | 2,42 |
| —02 | С7 | 910 | 250 | 200 | 30 | 2 | 3 | 1,85 |

| | | |
|---|---|---|
| Нач.отд. | Гуров | |
| ГИП | Гуров | |
| Н.контр. | Кинелев | |
| Рук.гр. | Канина | |
| Ст.инж. | Тихоненко | |

1.189.1-8 1.1.3.0 С5

Сетка арматурная (С5, С6, С7). Сборочный чертеж

| Стадия | Масса | Масштаб |
|---|---|---|
| Р | См. табл. | |
| Лист | Листов 1 | |

ЛенЗНИИЭП

Взам.инв.N | Подп. и дата | Инв.N подл.

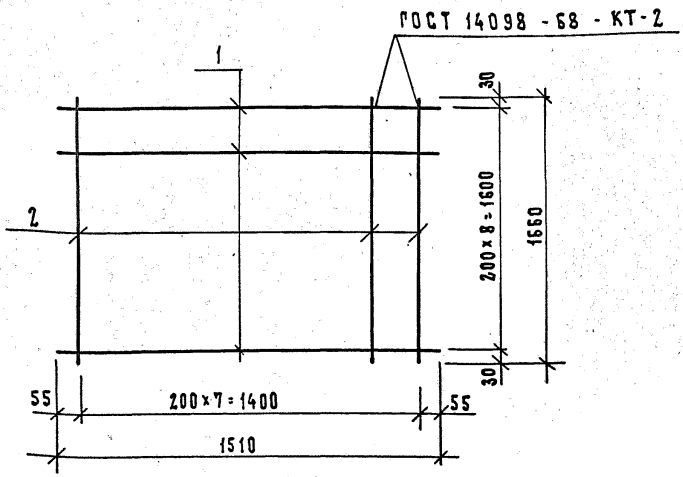


| Формат | Зона | Поз. | Обозначение | Наименование | Кол. | Примечание |
|---|---|---|---|---|---|---|
| | | | | Документация | | |
| | | | | | | |
| А4 | | | 1.189.1-8 0.0.0.0 ТО | Техническое описание | | |
| | | | | Детали | | |
| | | | | Проволока Вр I ГОСТ 6727-80 | | |
| Б4 | | 1 | 1.189.1-8 5.0.1.1 | ℓ=1510 | 9 | 0,22 |
| Б4 | | 2 | 1.189.1-8 5.0.1.2 | ℓ=1660 | 8 | 0,24 |

Взам. инв. № | Подп. и дата | Инв. № подл.

1.189.1-8 5.0.1.0

Сетка арматурная
С 8

| Стадия | Масса | Масштаб |
|---|---|---|
| Р | 3,90 | |
| Лист | Листов 1 | |

| | | |
|---|---|---|
| Нач. отд | Гуров | |
| ГИП | Гуров | |
| Н. контр. | Кичелев | |
| Рук. гр. | Канина | |
| Ст. инж. | Тихоненко | |

ЛенЗНИИЭП

| Формат | Зона | Поз. | Обозначение | Наименование | Кол. | Примечание |
|---|---|---|---|---|---|---|
| | | | | Документация | | |
| А4 | | | 1.189.1-8 1.1.4.0 СБ | Сборочный чертеж | | |
| А4 | | | 1.189.1-8 0.0.0.0 ТО | Техническое описание | | |
| | | | Переменные данные для исполнений | | | |
| | | | | 1.189.1-8 1.1.4.0 | | КР1 |
| | | | | Детали | | |
| | | | | Проволока 5Вр I ГОСТ 6727-80 | | |
| Бч | | 1 | 1.189.1-8 1.1.4.1 | ℓ = 1380 | 2 | 0,20 кг |
| | | | | Проволока 4Вр I ГОСТ 6727-80 | | |
| Бч | | 2 | 1.189.1-8 1.1.4.2 | ℓ = 230 | 6 | 0,02 кг |
| | | | | 1.189.1-8 1.1.4.0-01 | | КР2 |
| | | | | Детали | | |
| | | | | Проволока 5Вр I ГОСТ 6727-80 | | |
| Бч | | 1 | 1.189.1-8 1.1.4.3 | ℓ = 910 | 2 | 0,13 кг |
| | | | | Проволока 4Вр I ГОСТ 6727-80 | | |
| Бч | | 2 | 1.189.1-8 1.1.4.2 | ℓ = 230 | 4 | 0,02 кг |
| | | | | 1.189.1-8 1.1.4.0-02 | | КР3 |
| | | | | Детали | | |
| | | | | 10 А III ГОСТ 5781-82 | | |
| Бч | | 1 | 1.189.1-8 1.1.4.4 | ℓ = 1900 | 2 | 1,17 кг |
| | | | | Проволока 5Вр I ГОСТ 6727-80 | | |
| Бч | | 2 | 1.189.1-8 1.1.4.5 | ℓ = 130 | 10 | 0,02 кг |

Инв. № подл. | Подп. и дата | Взам. инв. №

| | | | |
|---|---|---|---|
| Нач. отд. | Гуров | | 1.189.1-8 1.1.4.0 |
| Гл. инж. пр. | Гуров | | |
| Н. контр. | Кинелев | | КАРКАС (КР1, КР2, КР3) |
| Рук. гр. | Канина | | |
| Ст. инж. | Тихоненко | | |

| Стадия | Лист | Листов |
|---|---|---|
| Р | | 1 |

ЛенЗНИИЭП

Рис. 1

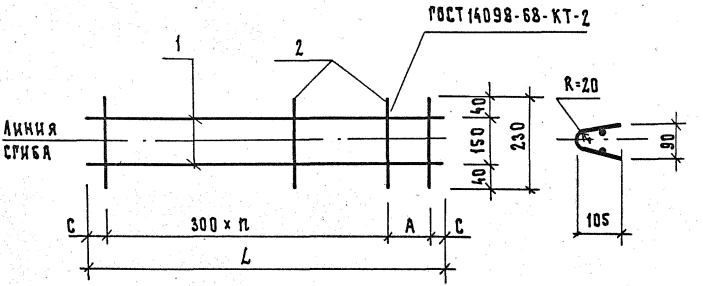


Рис. 2

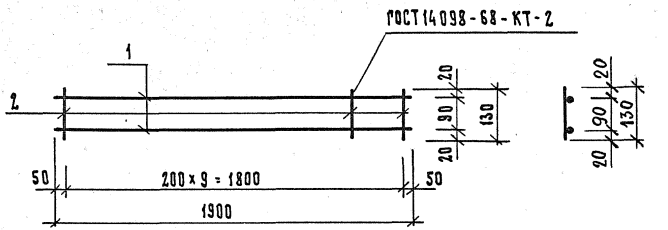


| Обозначение | Марка | Рис. | Размеры, мм | | | | Масса, кг |
|---|---|---|---|---|---|---|---|
| | | | L | A | C | n | |
| 1.189.1-8 1.1.4.0 | КР1 | 1 | 1380 | 100 | 40 | 4 | 0.52 |
| —01 | КР2 | 1 | 910 | 250 | 30 | 2 | 0.34 |
| —02 | КР3 | 2 | 1900 | — | — | — | 2.54 |

Взам. инв. №

Подп. и дата

Инв. № подл.

1.189.1-8 1.1.4.0 СБ

| | | |
|---|---|---|
| Нач. отд. | Гуров | |
| ГИП | Гуров | |
| Н. контр. | Кивелев | |
| Рук. гр. | Канина | |
| Ст. инж. | Тихоненко | |

Каркас (КР1, КР2, КР3). Сборочный чертеж

| Стадия | Масса | Масштаб |
|---|---|---|
| Р | см. табл. | — |
| Лист | Листов 1 | |

ЛенЗНИИЭП

Рис. 1

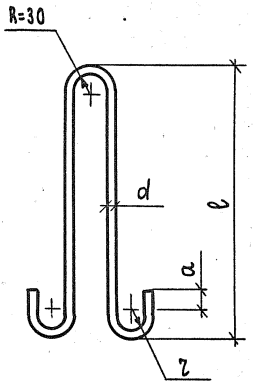


Рис. 2

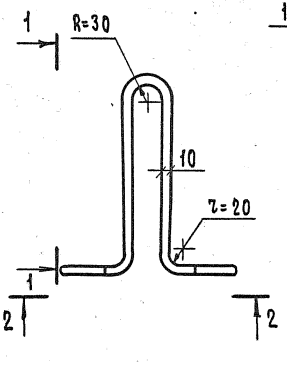


2 — 2

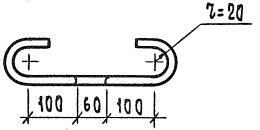


| Обозначение | Марка | Рис. | Размеры, мм | | | | | Масса кг |
|---|---|---|---|---|---|---|---|---|
| | | | d | a | r | ℓ | L | |
| 1.189.1-8 1.1.0.1 | П 1 | 1 | 16 | 50 | 30 | 750 | 1840 | 2,90 |
| -01 | П 2 | 1 | 12 | 30 | 20 | 512 | 1260 | 1,12 |
| -02 | П 3 | 1 | 10 | 30 | 20 | 440 | 1120 | 0,69 |
| -03 | П 4 | 2 | 10 | — | — | — | 1120 | 0,69 |
| | | | | | | | | |

Взам. инв. N

Подп. и дата

Инв. N подл.

| | | |
|---|---|---|
| Нач.отд. | Гуров | |
| ГИП | Гуров | |
| Н.контр. | Кинелев | |
| Рук.гр. | Канина | |
| Ст.инж. | Тихоненко | |

1.189.1-8 1.1.0.1

Петля строповочная (П1 ... П4)

| Стадия | Масса | Масштаб |
|---|---|---|
| Р | см. табл. | |
| Лист | Листов 1 | |

Сталь класса А-I, марка ВСт3сп2 ГОСТ 5781-82

ЛенЗНИИЭП

Копировал 19805 81 Формат А4

| Формат | Зона | Поз. | Обозначение | Наименование | Кол. | Примечание |
|---|---|---|---|---|---|---|
| | | | | | | |
| | | | | Документация | | |
| | | | | | | |
| А4 | | | 1.189.1-8 1.0.1.0 СБ | Сборочный чертеж | | |
| А4 | | | 1.189.1-8 0.0.0.0 ТО | Техническое описание | | |
| | | | | | | |
| | | | | Детали | | |
| | | | | | | |
| БЧ | | 1 | 1.189.1-8 1.0.1.1 | Уголок Б-100×100×8 ГОСТ 8509-72* / ВСт3сп2 ГОСТ 380-71* ℓ=240 | 1 | 2,93 кг |
| БЧ | | 2 | 1.189.1-8 1.0.1.2 | 10А II ГОСТ 5781-82, ℓ=250 | 4 | 0,15 кг |
| БЧ | | 3 | 1.189.1-8 1.0.1.3 | ℓ=90 | 2 | 0,05 кг |
| БЧ | | 4 | 1.189.1-8 1.0.1.4 | Полоса Шайба М24 / Б-2 10×90 ГОСТ 103-76 / ВСт3сп2 ГОСТ 380-71* ℓ=90 | 1 | 0,64 кг |
| | | | | | | |
| | | | | | | |
| | | | | Стандартные изделия | | |
| | | | | | | |
| | | 5 | | Болт М24 ГОСТ 7798-70* ℓ=110 | 1 | 0,51 кг |
| | | 6 | | Гайка 2М24 ГОСТ 5915-70* | 1 | 0,11 кг |
| | | | | | | |
| | | | | | | |
| | | | | | | |
| | | | | | | |
| | | | | | | |
| | | | | | | |

Инв. № подл. | Подп. и дата | Взам. инв. №

| | | | |
|---|---|---|---|
| Нач. отд. | Гуров | | 1.189.1-8 1.0.1.0 |
| ГИП | Гуров | | Изделие закладное МН1 |
| Н. контр. | Кинелев | | Стадия: Р; Лист: ; Листов: 1 |
| Рук. гр. | Канина | | ЛенЗНИИЭП |
| Ст. инж. | Тихоненко | | |

Копировал 19805 82 Формат А4

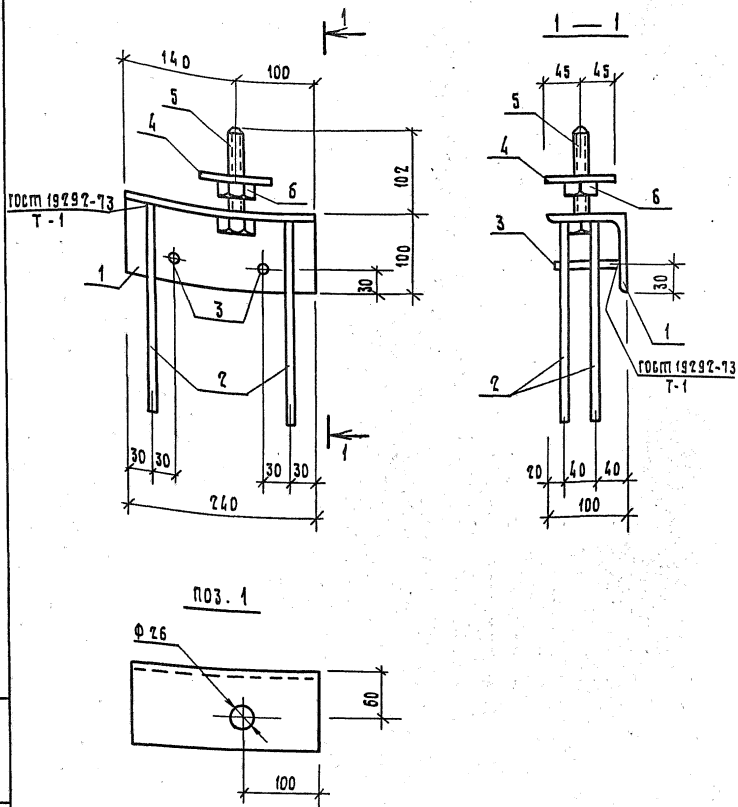


| | | | | | | | |
|---|---|---|---|---|---|---|---|
| | | | | 1.189.1-8 1.0.1.0 СБ | | | |
| | | | | Изделие закладное МН1. Сборочный чертеж | Стадия | Масса | Масштаб |
| | | | | | Р | 4,89 | |
| Нач. отд. | Гуров | | | | Лист | Листов 1 | |
| ГИП | Гуров | | | | | | |
| Н. контр. | Кинелев | | | | | | |
| Рук. тр. | Канина | | | | ЛенЗНИИЭП | | |
| Ст. инж. | Тихоненко | | | | | | |

Инв. № подл. | Подп. и дата | Взам. инв. №

Копировал 19805 83 Формат А4

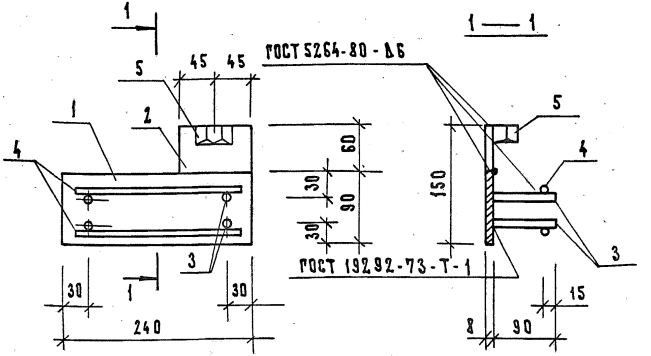


| | | | Обозначение | Наименование | Кол. | Примечание |
|---|---|---|---|---|---|---|
| | | | | Документация | | |
| А4 | | | 1.189.1-8 0.0.0.0 ТО | Техническое описание | | |
| | | | | Детали | | |
| Б4 | | 1 | 1.189.1-8 1.0.2.1 | Полоса $\frac{5-28\times90\ \text{ГОСТ}\ 103-76}{\text{Вст3сп2 ГОСТ}\ 380-71^{*}}$ ℓ=240 | 1 | 1.36 кг |
| Б4 | | 2 | 1.189.1-8 1.0.2.2 | Полоса $\frac{5-28\times90\ \text{ГОСТ}\ 103-76}{\text{Вст3сп2 ГОСТ}\ 380-71^{*}}$ ℓ=60 | 1 | 0.34 кг |
| Б4 | | 3 | 1.189.1-8 1.0.2.3 | 10А III ГОСТ 5781-82, ℓ=90 | 4 | 0.06 кг |
| Б4 | | 4 | 1.189.1-8 1.0.2.4 | 10А III ГОСТ 5781-82, ℓ=240 | 2 | 0.13 кг |
| | | | | Стандартные изделия | | |
| | | 5 | | Гайка 2М16 ГОСТ 5915-70* | 1 | 0.03 кг |

Взам. инв. №

Подп. и дата

Инв. № подл.

| | | |
|---|---|---|
| Нач.отд. | Гуров | |
| ГИП | Гуров | |
| Н.контр. | Кинелев | |
| Рук.гр. | Канина | |
| Ст.инж. | Тихоненко | |

1.189.1-8 1.0.2.0

Изделие закладное МН2

| Стадия | Масса | Масштаб |
|---|---|---|
| Р | 2.23 | |
| Лист | Листов 1 | |

ЛенЗНИИЭП

| Формат | Зона | Поз. | Обозначение | Наименование | Кол. | Примечание |
|---|---|---|---|---|---|---|
| | | | | | | |
| | | | | Документация | | |
| | | | | | | |
| А4 | | | 1.189.1-8 1.0.3.0 СБ | Сборочный чертеж | | |
| А4 | | | 1.189.1-8 0.0.0.0 ТО | Техническое описание | | |
| | | | | | | |
| | | | | Детали | | |
| | | | | | | |
| Б4 | | 1 | 1.189.1-8 1.0.3.1 | 10 А III ГОСТ 5781-82, ℓ=90 | 4 | 0,06 кг |
| | | | | Стандартные изделия | | |
| | | 2 | | Гайка 2М16 ГОСТ 5915-70 | 1 | 0,03 кг |
| | | | | | | |
| | | | Переменные данные | для исполнений | | |
| | | | | | | |
| | | | | 1.189.1-8 1.0.3.0 | | МН3 |
| | | | | Детали | | |
| Б4 | | 3 | 1.189.1-8 1.0.3.2 | Полоса $\frac{Б\text{-}2\ 8\times90\ ГОСТ\ 103\text{-}76}{Вст3сп2\ ГОСТ\ 380\text{-}71^{*}}\ ℓ=270$ | 1 | 1,36 кг |
| Б4 | | 4 | 1.189.1-8 1.0.3.3 | 10 А III ГОСТ 5781-82, ℓ=60 | 2 | 0,04 кг |
| | | | | | | |
| | | | | 1.189.1-8 1.0.3.0-01 | | МН4 |
| | | | | Детали | | |
| Б4 | | 3 | 1.189.1-8 1.0.3.4 | Полоса $\frac{Б\text{-}2\ 8\times120\ ГОСТ\ 103\text{-}76}{Вст3сп2\ ГОСТ\ 380\text{-}71^{*}}\ ℓ=360$ | 1 | 2,71 кг |
| Б4 | | 4 | 1.189.1-8 1.0.3.1 | 10 А III ГОСТ 5781-82, ℓ=90 | 2 | 0,06 кг |

Инв.№ подл. | Подп. и дата | Взам.инв.№

| | | | |
|---|---|---|---|
| | | 1.189.1-8 1.0.3.0 | |
| Нач.отд. | Гуров | Изделие закладное (МН3, МН4) | Стадия: Р; Лист; Листов: 1 |
| ГИП | Гуров | | ЛенЗНИИЭП |
| Н.контр. | Кинелев | | |
| Рук.гр. | Канина | | |
| Ст.инж. | Тихоненко | | |

Рис. 1

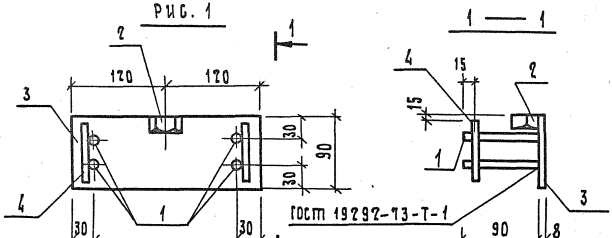


Рис. 2

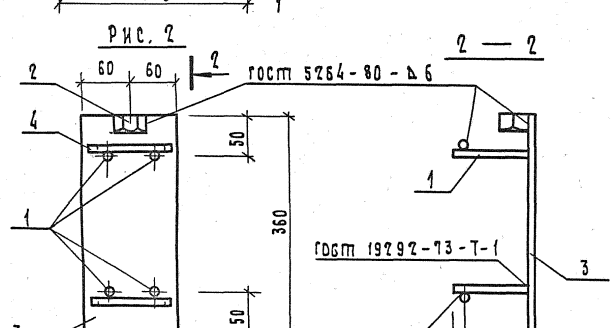


| Обозначение | Марка | Рис. | Масса, кг | Примечание |
|---|---|---|---|---|
| 1.189.1-8 1.0.3.0 | МН 3 | 1 | 1,71 | |
| -01 | МН 4 | 2 | 3,10 | |

Взам. инв. N | Подп. и дата | Инв. N подл.

1.189.1-8 1.0.3.0 СБ

Изделие закладное (МН 3, МН 4). Сборочный чертеж

| Стадия | Масса | Масштаб |
|---|---|---|
| Р | см. табл. | |
| Лист | Листов 1 | |

| | | |
|---|---|---|
| Нач. отд. | Гуров | |
| ГИП | Гуров | |
| Н. контр. | Кнелев | |
| Рук. гр. | Канина | |
| Ст. инж. | Тихоненко | |

ЛенЗНИИЭП

Копировал 19805 86 Формат А4

| Формат | Зона | Поз. | Обозначение | Наименование | Кол. | Примечание |
|---|---|---|---|---|---|---|
| | | | | | | |
| | | | | Документация | | |
| | | | | | | |
| А4 | | | 1.189.1-8 1.1.5.0 СБ | Сборочный чертеж | | |
| А4 | | | 1.189.1-8 0.0.0.0 ТО | Техническое описание | | |
| | | | | | | |
| | | | Переменные данные | для исполнений | | |
| | | | | | | |
| | | | | 1.189.1-8 1.1.5.0 | | МН6 |
| | | | | Детали | | |
| | | | | 10 А $\overline{\text{III}}$ ГОСТ 5781-82 | | |
| БЧ | | 1 | 1.189.1-8 1.1.5.1 | ℓ=80 | 4 | 0.05кг |
| БЧ | | 2 | 1.189.1-8 1.1.5.2 | ℓ=120 | 2 | 0.07 кг |
| БЧ | | 3 | 1.189.1-8 1.1.5.3 | полоса $\frac{\text{Б-2 } 8\times120 \text{ ГОСТ } 103\text{-}76}{\text{Вст3сп2 ГОСТ } 380\text{-}71^{**}}$ ℓ=150 | 1 | 1.13кг |
| | | | | | | |
| | | | | 1.189.1-8 1.1.5.0-01 | | МН6 |
| | | | | Детали | | |
| | | | | 10 А $\overline{\text{III}}$ ГОСТ 5781-82 | | |
| БЧ | | 1 | 1.189.1-8 1.1.5.1 | ℓ=80 | 2 | 0.05 кг |
| БЧ | | 2 | 1.189.1-8 1.1.5.4 | ℓ=60 | 1 | 0.04 кг |
| БЧ | | 3 | 1.189.1-8 1.1.5.5 | полоса $\frac{\text{Б-2 } 8\times60 \text{ ГОСТ } 103\text{-}76}{\text{Вст3сп2 ГОСТ } 380\text{-}71^{**}}$ ℓ=60 | 1 | 0.23кг |
| | | | | | | |
| | | | | | | |
| | | | | | | |

Инв.№ подл. | Подп. и дата | Взам. инв.№

| | | |
|---|---|---|
| Нач. отд. | Гуров | |
| ГИП | Гуров | |
| Н. контр. | Кинелев | |
| Рук. гр. | Канина | |
| Ст. инж. | Тихоненко | |

1.189.1-8 1.1.5.0

Изделие закладное (МН5, МН6)

| Стадия | Лист | Листов |
|---|---|---|
| Р | | 1 |

ЛенЗНИИЭП

Рис. 1

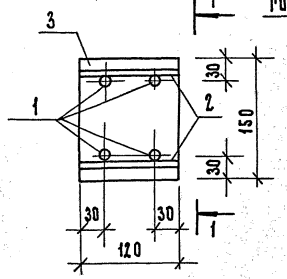


Рис. 2

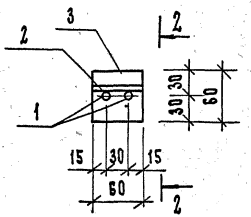


| Обозначение | Марка | Рис. | Масса, кг | Примечание |
|---|---|---|---|---|
| 1.189.1-8 1.1.5.0 | МН5 | 1 | 1,47 | |
| -01 | МН6 | 2 | 0,37 | |
| | | | | |

Инв. № подл. | Подп. и дата | Взам. инв. №

| | | |
|---|---|---|
| Нач. отд. | Гуров | |
| ГИП | Гуров | |
| Н. контр. | Киселев | |
| Рук. гр. | Канина | |
| Ст. инж. | Тихоненко | |

1.189.1-8 1.1.5.0 СБ

Изделие закладное (МН5, МН6). Сборочный чертеж

| Стадия | Масса | Масштаб |
|---|---|---|
| Р | См. табл. | — |
| Лист | Листов 1 | |

ЛенЗНИИЭП

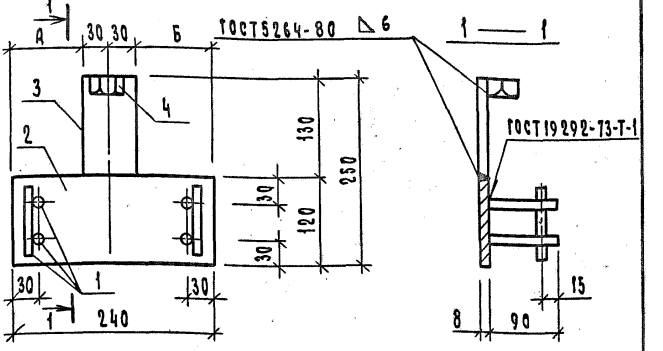


| Обозначение | Марка | Размеры, мм А | Размеры, мм Б | Масса, кг |
|---|---|---|---|---|
| 1.189.1-8 3.0.1.0 | МН7 | 90 | 90 | 2,69 |
| — 01 | МН8 | 110 | 70 | |
| — 02 | МН9 | 70 | 110 | |

| Формат | Зона | Поз. | Обозначение | Наименование | Кол. | Примечание |
|---|---|---|---|---|---|---|
| | | | | Документация | | |
| А4 | | | 1.189.1-8 0.0.0.0 ТО | Техническое описание | | |
| | | | | Детали | | |
| Б4 | | 1 | 1.189.1-8 3.0.1.1 | 10 А III ГОСТ 5781-82, ℓ=90 | 6 | 0,06 кг |
| Б4 | | 2 | 1.189.1-8 3.0.1.2 | Полоса $\frac{Б\text{-}2\ 8\times120\ ГОСТ\ 103\text{-}76}{Вст3сп2\ ГОСТ\ 380\text{-}71^*}$ ℓ=240 | 1 | 1,81 кг |
| Б4 | | 3 | 1.189.1-8 3.0.1.3 | Полоса $\frac{Б\text{-}2\ 8\times60\ ГОСТ\ 103\text{-}76}{Вст3сп2\ ГОСТ\ 380\text{-}71^*}$ ℓ=130 | 1 | 0,49 кг |
| | | | | Стандартные изделия | | |
| | | 4 | | Гайка 2М16 ГОСТ 5915-70* | 1 | 0,03 кг. |

Взам. инв. N | Подп. и дата | Инв. N подл.

| | | |
|---|---|---|
| Нач. отд. | Гуров | |
| ТКП | Гуров | |
| Н. контр. | Киселев | |
| Рук. гр. | Канина | |
| Ст. инж. | Тихоненко | |

1.189.1-8 3.0.1.0

Изделие закладное (МН7, МН8, МН9)

| Стадия | Масса | Масштаб |
|---|---|---|
| Р | см. табл. | — |
| Лист | Листов 1 | |

ЛенЗНИИЭП

| Формат | Зона | Поз. | Обозначение | Наименование | Кол. | Примечание |
|---|---|---|---|---|---|---|
| | | | | Документация | | |
| А4 | | | 1.189.1-8 4.0.1.0 СБ | Сборочный чертеж | | |
| А4 | | | 1.189.1-8 0.0.0.0 ТО | Техническое описание | | |
| | | | Переменные данные | для исполнений | | |
| | | | | 1.189.1-8 4.0.1.0 | | МН 10 |
| | | | | Детали | | |
| Бч | | 1 | 1.189.1-8 4.0.1.1 | 10А Ш ГОСТ 5781-82, ℓ = 250 | 4 | 0,15 кг |
| Бч | | 2 | 1.189.1-8 4.0.1.2 | Полоса $\frac{Б\text{-}2\ 6\times120\ ГОСТ\ 103\text{-}76}{Вст3сп2\ ГОСТ\ 380\text{-}71^*}$ ℓ=150 | 1 | 0,85 кг |
| | | | | Стандартные изделия | | |
| | | 3 | | Гайка 2М16 ГОСТ 5915-70* | 1 | 0,03 кг |
| | | | | 1.189.1-8 4.0.1.0-01 | | МН 11 |
| | | | | Детали | | |
| Бч | | 1 | 1.189.1-8 4.0.1.1 | 10А Ш ГОСТ 5781-82, ℓ = 250 | 4 | 0,15 кг |
| Бч | | 2 | 1.189.1-8 4.0.1.3 | Полоса $\frac{Б\text{-}2\ 6\times240\ ГОСТ\ 82\text{-}70}{Вст3сп2\ ГОСТ\ 380\text{-}71^*}$ ℓ=240 | 1 | 2,11 кг |
| | | | | Стандартные изделия | | |
| | | 3 | | Гайка 2М16 ГОСТ 5915-70* | 1 | 0,03 кг |
| | | | | 1.189.1-8 4.0.1.0-02 | | МН 12 |
| | | | | Детали | | |
| Бч | | 4 | 1.189.1-8 4.0.1.4 | 10А Ш ГОСТ 5781-82, ℓ = 150 | 2 | 0,09 кг |
| Бч | | 5 | 1.189.1-8 4.0.1.5 | Полоса $\frac{Б\text{-}2\ 6\times60\ ГОСТ\ 103\text{-}76}{Вст3сп2\ ГОСТ\ 380\text{-}71^*}$ ℓ=90 | 1 | 0,25 кг |

Инв.№ подл. | Подп. и дата | Взам.инв.№

1.189.1-8 4.0.1.0

| | | |
|---|---|---|
| Нач.отд. | Гуров | |
| ГИП | Гуров | |
| Н.контр. | Кинелев | |
| Рук.гр. | Канина | |
| Ст.инж. | Тихоненко | |

Изделие закладное
(МН 10, МН 11, МН 12)

| Стадия | Лист | Листов |
|---|---|---|
| Р | | 1 |

ЛенЗНИИЭП

Рис. 1

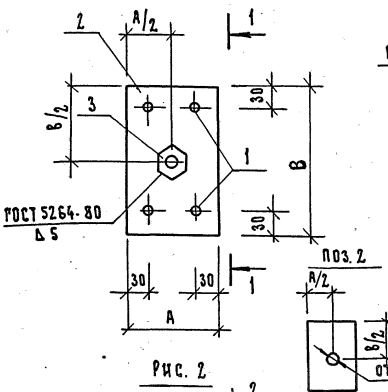


1 — 1

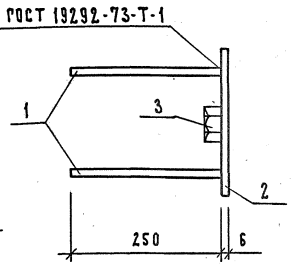


Рис. 2

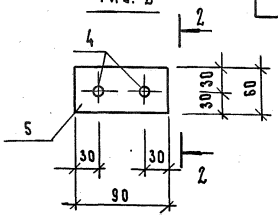


2 — 2

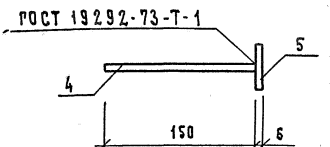


| Обозначение | Марка | Рис. | Размер, мм | | Масса, кг |
|---|---|---|---|---|---|
| | | | А | В | |
| 1.189.1-8 4.0.1.0 | МН 10 | 1 | 120 | 150 | 1,48 |
| -01 | МН 11 | 1 | 240 | 240 | 3,34 |
| -02 | МН 12 | 2 | — | — | 0,43 |

Инв. № подл. | Подп. и дата | Взам. инв. №

1.189.1-8 4.0.1.0 СБ

| | | |
|---|---|---|
| Нач. отд. | Гуров | |
| ГИП | Гуров | |
| Н. контр. | Кнеллев | |
| Рук. гр. | Канина | |
| Ст. инж. | Тихоненко | |

Изделие закладное (МН 10, МН 11, МН 12). Сборочный чертеж

| Стадия | Масса | Масштаб |
|---|---|---|
| Р | см. табл. | — |
| Лист | Листов 1 | |

ЛенЗНИИЭП

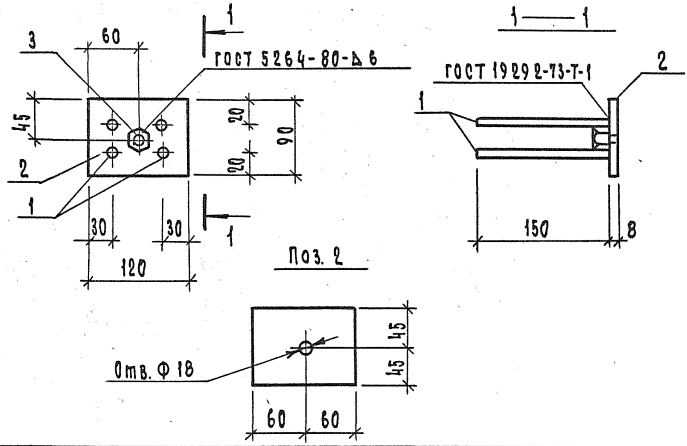


| Формат | Зона | Поз. | Обозначение | Наименование | Кол. | Примечание |
|---|---|---|---|---|---|---|
| | | | | Документация | | |
| А4 | | | 1.189.1-8 0.0.0.0 ТО | Техническое описание | | |
| | | | | Детали | | |
| Б4 | | 1 | 1.189.1-8 5.0.2.1 | 10 А III ГОСТ 5781-82; ℓ=150 | 4 | 0,09 кг |
| Б4 | | 2 | 1.189.1-8 5.0.2.2 | Полоса $\frac{Б-2\ 8\times90\ ГОСТ\ 103-76}{Вст3сп2\ ГОСТ\ 380-71^*}$ ℓ=120 | 1 | 0,68 кг |
| | | | | Стандартные изделия | | |
| | | 3 | | Гайка 2М16 ГОСТ 5915-70* | 1 | 0,03 кг. |

| | | | |
|---|---|---|---|
| Нач.отд. | Гуров | | |
| ГИП | Гуров | | |
| Н.контр. | Кичелев | | |
| Рук.гр. | Канина | | |
| Ст.инж. | Тихоненко | | |

1.189.1-8 5.0.2.0

Изделие закладное
МН 13

| Стадия | Масса | Масштаб |
|---|---|---|
| Р | 1.07 | — |
| Лист | Листов 1 | |

ЛенЗНИИЭП

Инв.№ подл. | Подп. и дата | Взам. инв.№

Копировал 19805 92 Формат А4

| Формат | Зона | Поз. | Обозначение | Наименование | Кол. | Примечание |
|---|---|---|---|---|---|---|
| | | | | | | |
| | | | | Документация | | |
| | | | | | | |
| | | | | | | |
| А4 | | | 1.189.1-8 0.0.0.0-03 СБ | Сборочный чертеж | | |
| | | | | | | |
| | | | | | | |
| | | | | | | |
| | | | | Детали | | |
| | | | | | | |
| БЧ | | 1 | 1.189.1-8 0.0.0.1-03 | Полоса $\frac{\text{Б-2 } 120\times60 \text{ ГОСТ } 103\text{-}76}{\text{ВСт3сп2 ГОСТ } 380\text{-}71^*}$ $\ell=96$ | 1 | 0,91 кг |
| А4 | | 2 | 1.189.1-8 0.0.0.2-03 | Полоса $\frac{\text{Б-2 } 120\times60 \text{ ГОСТ } 103\text{-}76}{\text{ВСт3сп2 ГОСТ } 380\text{-}71^*}$ $\ell=96$ | 1 | 0,91 кг |
| | | | | | | |
| А4 | | 3 | 1.189.1-8 0.0.0.3-03 | 25 А I ГОСТ 5781-82, $\ell=80$ | 1 | 0,31 кг |
| | | | | | | |
| БЧ | | 4 | 1.189.1-8 0.0.0.4-03 | Труба 32×2×30 КрI ГОСТ 10704-76* | 1 | 0,04 кг |
| | | | | | | |
| | | | | Стандартные изделия | | |
| | | | | | | |
| | | 5 | | Шайба М27 ГОСТ 11371-78 | 1 | 0,05 кг |
| | | | | | | |
| | | 6 | | Гайка 2М24 ГОСТ 5915-70* | 1 | 0,11 кг |
| | | | | | | |
| | | | | | | |
| | | | | | | |

Инв.№ подл. | Подп. и дата | Взам. инв.№

1.189.1-8 0.0.0.0-03

| | | | |
|---|---|---|---|
| Нач. отд. | Гуров | | |
| Рук. инж. пр. | Гуров | | |
| Н. контр. | Кимелев | | |
| Рук. гр. | Кимелев | | |
| Ст. инж. | Тихоненко | | |

Изделие монтажное
мм 1

| Стадия | Лист | Листов |
|---|---|---|
| Р | | 1 |

ЛенЗНИИЭП

Копировал 19805 93 Формат А4

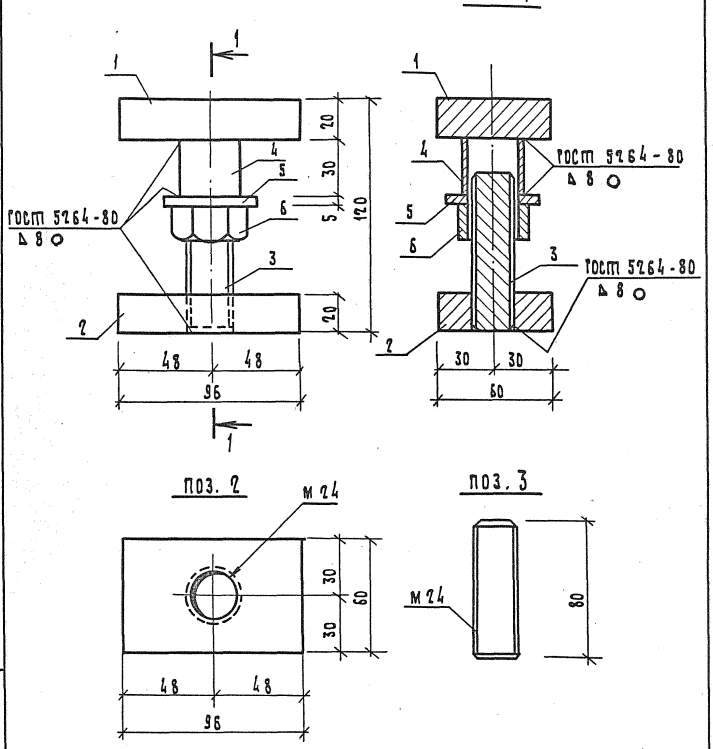


| | | | | | | | |
|---|---|---|---|---|---|---|---|
| | | | | 1.189.1-8 0.0.0.0-03 СБ | | | |
| | | | | Изделие монтажное ММ 1. Сборочный чертеж | Стадия | Масса | Масштаб |
| | | | | | Р | 2,42 | 1:2 |
| Нач. отд. | Гуров | | | | Лист | Листов 1 | |
| Гип | Гуров | | | | ЛенЗНИИЭП | | |
| Н. контр. | Кинелев | | | | | | |
| Рук. гр. | Канина | | | | | | |
| Ст. инж. | Тихоненко | | | | | | |

Инв. N подл. | Подп. и дата | Взам. инв. N

Копировал 19805 94 Формат А1

| Инв.№ подл. | Подп. и дата | Взам. инв.№ |
|---|---|---|
| | | |

| Марка элемента | Изделия арматурные | | | | | | | | | | | | Всего, кг | Изделия закладные | | |
|---|---|---|---|---|---|---|---|---|---|---|---|---|---|---|---|---|
| | Арматура класса | | | | | | | | | | | | | Арматура класса | | |
| | А-III | | | А-I | | | | | Вр-I | | | | | А-III | | |
| | ГОСТ 5781-82 | | | ГОСТ 5781-82 | | | | | ГОСТ 6727-80 | | | | | ГОСТ 5781-82 | | |
| | 10 | | Итого | 10 | 12 | 16 | | Итого | | 4 | 5 | Итого | | 10 | | Итого |
| ШЛС 30-32 | | | | | | 11,60 | | 11,60 | | 8,41 | 14,38 | 22,79 | 34,39 | 4,36 | | 4,36 |
| ШЛН 14-32 | | | | | 4,84 | | | 4,84 | | 4,80 | 6,90 | 11,70 | 16,54 | 2,52 | | 2,52 |
| ШЛВ 9-32 | | | | 2,76 | | | | 2,76 | | 3,20 | 4,94 | 8,14 | 10,90 | 1,44 | | 1,44 |
| ПЛ 19.18-32<br>ПЛ 19.18-32л | 46,82 | | 46,82 | 2,76 | | | | 2,76 | | | 2,00 | 2,00 | 51,58 | 2,40 | | 2,40 |
| ПП 17.15-32 | | | | 2,76 | | | | 2,76 | | | 3,90 | 3,90 | 6,66 | 1,44 | | 1,44 |
| ТЛ 5-32 | | | | | | | | | | | | | | 0,96 | | 0,96 |

19805 95

| | | | |
|---|---|---|---|
| Нач. отд. | Гуров | | |
| Гл. инж. пр. | Гуров | | |
| Н. контр. | Кинелев | | |
| Рук. гр. | Канина | | |
| Ст. инж. | Тихоненко | | |

1.189.1-8 0.0.0.0 ВС

Ведомость расхода стали

| Стадия | Лист | Листов |
|---|---|---|
| Р | 1 | 2 |

ЛенЗНИИЭП

Копировал

Формат А4

94

| Инв. № подл. | Подп. и дата | Взам. инв. № |
|---|---|---|
| | | |

| Марка элемента | Изделия закладные | | | | | | | | | | | | | | | Всего, кг | Всего, кг |
|---|---|---|---|---|---|---|---|---|---|---|---|---|---|---|---|---|---|
| | Прокат марки | | | | | | | | | | | | | | | | |
| | Вст3пс6 | | | | | | | | | | | | | | | | |
| | ГОСТ 103-76 | | | | | | ГОСТ 82-70* | | ГОСТ 8509-72* | | ГОСТ 5915-70* | | | ГОСТ 7798-70* | | Итого | |
| | -6х60 | -6х120 | -8х60 | -8х90 | -8х120 | -10х90 | -6х240 | | L100х8 | | Гайка 2М16 | Гайка 2М24 | Болт М24 | | | | |
| ШАС 30-32 | | | 1,84 | 4,42 | 7,68 | 0,64 | | | 2,93 | | 0,15 | 0,11 | 0,51 | | | 18,28 | 22,64 | 57,03 |
| ШАН 14-32 | | | | 4,42 | 2,26 | 0,64 | | | 2,93 | | 0,09 | 0,11 | 0,51 | | | 10,96 | 13,48 | 30,02 |
| ШАВ 9-32 | | | 1,96 | | 1,24 | | | | | | 0,12 | | | | | 9,32 | 10,76 | 21,66 |
| ПЛ 19.18-32<br>ПЛ 19.18-32А | | 3,40 | | | | | | | | | 0,12 | | | | | 3,52 | 5,92 | 57,50 |
| ПП 17.15-32 | | | | 2,72 | | | | | | | 0,12 | | | | | 2,84 | 4,28 | 10,94 |
| ТА 6-32 | 0,50 | | | | | | 2,71 | | | | 0,03 | | | | | 3,24 | 4,20 | 4,20 |

19805-96

1.189.1-8 0.0.0.0 ВС

Лист 2

Копировал

Формат А4

95

| Инв. N подл. | Подп. и дата | Взам. инв. N |
|---|---|---|
| | | |

| N строки | Наименование материала и единицы измерения | Коэф. Котх. К пр. | Код материала | Ед. изм. | Кол. на марку: ШЛС 30-37 | ШЛН 14-37 | ШЛВ 9-37 | ПЛ 19,18-37 | ПЛ 19,18-37А | ПП 11,15-37 | ТА 5-37 | |
|---|---|---|---|---|---|---|---|---|---|---|---|---|
| 1 | Сортовой прокат обыкновен- | | | | | | | | | | | |
| 2 | ного качества | | 093000 | | | | | | | | | |
| 3 | Сталь арматурная класса | 1,01 | 093000 | | | | | | | | | |
| 4 | А-I, кг | | 093004 | 116 | 11,72 | 4,89 | 2,79 | 2,79 | 2,79 | 2,79 | | |
| 5 | Сталь мелкосортная (без | | | | | | | | | | | |
| 6 | обручной), кг | | 093300 | 116 | 11,72 | 4,89 | 2,79 | 2,79 | 2,79 | 2,79 | | |
| 7 | диам. 16, кг | | ф16 | 116 | 11,72 | | | | | | | |
| 8 | диам. 12, кг | | ф12 | 116 | | 4,89 | | | | | | |
| 9 | диам. 10, кг | | ф10 | 116 | | | 2,79 | 2,79 | 2,79 | 2,79 | | |
| 10 | Сталь арматурная класса | | | | | | | | | | | |
| 11 | А-III, кг | 1,01 | 093000 | 116 | 4,40 | 2,55 | 1,45 | 49,79 | 49,79 | 1,45 | 0,97 | |
| 12 | Сталь мелкосортная (без | | | | | | | | | | | |
| 13 | обручной), кг | | 093300 | 116 | 4,40 | 2,55 | 1,45 | 49,79 | 49,79 | 1,45 | 0,97 | |

19805 97

1.189.1-8 0.0.0.ПМ

| | | |
|---|---|---|
| Нач. отд | Гуров | |
| Гл. инж. пр. | Гуров | |
| Н. контр. | Кинелев | |
| Рук. гр. | Канина | |
| Ст. инж | Тихоненко | |

Ведомость расхода материалов

| Стадия | Лист | Листов |
|---|---|---|
| Р | 1 | |

ЛенЗНИИЭП

Копировал

Формат А4

96

| Инв.№ подл. | Подп. и дата | Взам. инв.№ |
|---|---|---|
| | | |

| № строки | Наименование материала и единицы измерения | Коэф. К отк. К пр. | Код материала | Ед. изм. | Кол. на марку | | | | | | | |
|---|---|---|---|---|---|---|---|---|---|---|---|---|
| | | | | | ШАС 30-32 | ШАИ 14-32 | ШАВ 9-32 | ПА 19.18-32 | ПА 19.18-32А | ПП 17.15-32 | ТА 5-32 | |
| 14 | Диам. 10, кг | | ф10 | 116 | 4,40 | 2,55 | 1,45 | 49,79 | 49,79 | 1,45 | 0,97 | |
| 15 | Итого сортового проката | | | | | | | | | | | |
| 16 | обыкновенного качества, кг | | | 116 | 16,12 | 7,44 | 4,24 | 52,58 | 52,58 | 4,24 | 0,97 | |
| 17 | Всего сортового и листового | | | | | | | | | | | |
| 18 | проката, кг | | | 116 | 17,65 | 10,32 | 9,29 | 3,43 | 3,43 | 2,75 | 3,24 | |
| 19 | Итого стали в натуральной массе, кг | | | | | | | | | | | |
| 20 | В том числе по укрупненному | | | | | | | | | | | |
| 21 | сортаменту: | | | 116 | 33,77 | 17,76 | 13,53 | 56,01 | 56,01 | 6,99 | 4,21 | |
| 22 | Сталь крупносортная, кг | | 093100 | | | | | | | | | |
| 23 | | | 095100 | 116 | 2,93 | 2,93 | | | | | | |
| 24 | Сталь мелкосортная, кг | | 093300 | | | | | | | | | |
| 25 | | | 095300 | 116 | 16,12 | 7,44 | 4,24 | 52,58 | 52,58 | 4,24 | 0,97 | |
| 26 | Сталь толстолистовая рядовых | | | | | | | | | | | |
| 27 | марок (от 4 мм) | 1,01 | 097100 | 116 | 14,72 | 7,39 | 9,29 | 3,43 | 3,43 | 2,75 | 3,24 | |
| 28 | Металлоизделия промышлен- | | | | | | | | | | | |
| 29 | ного назначения | | | | | | | | | | | |
| 30 | (метизы) | | 120000 | 116 | 0,77 | 0,71 | 0,12 | 0,12 | 0,12 | 0,12 | 0,03 | |

| Инв. № подл. | Подп. и дата | Взам. инв. № |
|---|---|---|
| | | |

| № строки | Наименование материала и единицы измерения | Коэф. Котх. Кпр. | Код материала | Ед. изм. | Кол. на марку | | | | | | |
|---|---|---|---|---|---|---|---|---|---|---|---|
| | | | | | ШАС 30-37 | ШАН 14-37 | ШАВ 9-37 | ПА 19.18-37 | ПА 19.18-37А | ПП 17.15-37 | ТА 5-37 |
| 31 | Проволока стальная низко- | | | | | | | | | | |
| 32 | углеродистая периодичес- | | | | | | | | | | |
| 33 | кого профиля, кг | 1,02 | 121400 | 116 | 23,25 | 11,93 | 8,30 | 2,04 | 2,04 | 3,98 | |
| 34 | Вр-I | | | | | | | | | | |
| 35 | Итого металлоизделий | | | | | | | | | | |
| 36 | промышленного назна- | | | | | | | | | | |
| 37 | чения, кг | | | 116 | 24,02 | 12,64 | 8,42 | 2,16 | 2,16 | 4,10 | 0,03 |
| 38 | Итого стали приведенной | | | | | | | | | | |
| 39 | к стали класса А-I, кг | | | 116 | 52,19 | 26,08 | 17,06 | 76,99 | 76,99 | 10,71 | 1,39 |
| 40 | То же, к стали марки | | | | | | | | | | |
| 41 | Вст3, кг | | | 116 | 18,42 | 11,03 | 9,41 | 3,55 | 3,55 | 2,87 | 3,27 |
| 42 | Всего стали, приведенной | | | | | | | | | | |
| 43 | к классу А-I, | | | | | | | | | | |
| 44 | марке Вст3, кг | | | 116 | 70,61 | 37,11 | 26,47 | 80,54 | 80,54 | 13,58 | 4,66 |
| 45 | – – –