ТИПОВЫЕ КОНСТРУКЦИИ, ИЗДЕЛИЯ И УЗЛЫ ЗДАНИЙ И СООРУЖЕНИЙ

СЕРИЯ 1.189-6

БЛОКИ ЖЕЛЕЗОБЕТОННЫЕ ШАХТ ЛИФТОВ

ДЛЯ ЖИЛЫХ ЗДАНИЙ ДО 9 ЭТАЖЕЙ С ВЫСОТОЙ ЭТАЖА 2,8 м

ВЫПУСК 3/82

ЭЛЕМЕНТЫ ЖЕЛЕЗОБЕТОННЫХ ШАХТ ПАССАЖИРСКИХ ЛИФТОВ С ПРОТИВОВЕСОМ СЗАДИ КАБИНЫ

РАБОЧИЕ ЧЕРТЕЖИ

gost.e-ecolog.ru

Госстрой СССР
ЦЕНТРАЛЬНЫЙ ИНСТИТУТ ТИПОВОГО ПРОЕКТИРОВАНИЯ
Свердловский филиал
620062, г.Свердловск-62, ул.Чебышева,4
Заказ №2176 Инв.№ 19412 тираж 200
Сдано в печать 24.03 1987г цена 2-05

ТИПОВЫЕ КОНСТРУКЦИИ, ИЗДЕЛИЯ И УЗЛЫ ЗДАНИЙ И СООРУЖЕНИЙ

СЕРИЯ 1.189-6

БЛОКИ ЖЕЛЕЗОБЕТОННЫЕ ШАХТ ЛИФТОВ

ДЛЯ ЖИЛЫХ ЗДАНИЙ ДО 9 ЭТАЖЕЙ С ВЫСОТОЙ ЭТАЖА 2,8 м

ВЫПУСК 3/82

ЭЛЕМЕНТЫ ЖЕЛЕЗОБЕТОННЫХ ШАХТ ПАССАЖИРСКИХ ЛИФТОВ С ПРОТИВОВЕСОМ СЗАДИ КАБИНЫ

РАБОЧИЕ ЧЕРТЕЖИ

РАЗРАБОТАНЫ ЦНИИЭПжилища

Рук. отд. проектных работ — А.И. Криппа
Гл. инж. отделения — Н.А. Дыховичная
Гл. констр. отделения — Б.Н. Смирнов
Нач. отдела №24 — Н.Б. Росинский
Гл. инж. проекта — Ю.М. Веллер

Согласованы Гипростроммаш Минстройдормаша СССР
Гл. инж. института — В.М. Бузинов

УТВЕРЖДЕНЫ И ВВЕДЕНЫ В ДЕЙСТВИЕ
Госгражданстроем
с 1 февраля 1984 г.
приказ от 30 декабря 1983 г. №428

Обозначение	Содержание	Стр
1.189-6.3/82-00 000ТО	Техническое описание	3
1.189-6.3/82-00 000 Д1	Схема расположения блоков, детали, узлы А, Б, В	7
1.189-6.3/82-10 000	Блок средний (ШЛС 28-32, ШЛС 28-32А)	10
1.189-6.3/8.2-20 000	Блок нижний ШЛН 14-32	14
1.189-6.3/82-30 000	Блок верхний ШЛВ 9-32	17
1.189-6.3/82-40 000	Плита перекрытия (ПЛ 19.18-32, ПЛ 19.18-32А)	20
1.189-6.3/82-50 000	Тумба ТЛ 5-32	22
1.189-6.3/82-00 000Д2	Узлы 1.... 10	23
1.189-6.3/82-11 000	Блок арматурный АБ-1	27
1.189-6.3/82-21 000	Блок арматурный АБ-2	33
1.189-6.3/82-31 000	Блок арматурный АБ-3	36
1.189-6.3/82-41 000	Блок арматурный АБ-4	39
1.189-6.3/82-11 100	Сетка (С-1, С-2, С-3)	40
1.189-6.3/82-11 200	Сетка (С-4, С-5, С-6)	41
1.189-6.3/82-11 300	Сетка (С-7, С-8, С-9)	42
1.189-6.3/82-11 400	Каркас (К-1; К-2)	43

Обозначение	Содержание	Стр.
1.189-6.3/82-11 500	Каркас (К-3, К-4, К-5)	44
1.189-6.3/82-41 100	Каркас К-6	45
1.189-6.3/82-10 100	Изделие закладное (М-1, М-2, М-3, М-11)	46
1.189-6.3/82-10 100СБ	Изделие закладное (М-1, М-2, М-3, М-11) Сборочный чертеж.	47
1.189-6.3/82-10 200	Изделие закладное (М-4, М-5, М-8, М-9, М-10)	48
1.189-6.3/82-10 200СБ	Изделие закладное (М-4, М-5, М-8, М-9, М-10) Сборочный чертеж.	49
1.189-6.3/82-11 600	Изделие закладное (М-6, М-6А, М-7)	50
1.189-6.3/82-11 001	Петля строповочная (П-1, П2, П3)	51
1.189-6.3/82-41 001	Петля строповочная П-4	51
1.189-6.3/82-00 000ВМ	Ведомость расхода стали	52

Инв. № подл. | Подпись и дата | Взам. инв. №

Н. контроль	Веллер		12.83
Нач. отд.	Росинский		12.83
Гл. инж. отд.	Пальман		12.83
Гл. инж. пр.	Веллер		12.83
Рук. груп.	Палеес		12.83
Проверил	Палеес		12.83
Разработ.	Шумилова		12.83

1.189-6.3/82-00 000

Содержание

Стадия	Лист	Листов
Р		1

ЦНИИЭП жилища

1993

1. Вводная часть

Входящие в состав „Общесоюзного строительного каталога типовых конструкций и изделий для всех видов строительства" рабочие чертежи серии 1.189-6 „Блоки железобетонные шахт лифтов для жилых зданий до 9 этажей с высотой этажа 2,8 м", выпуск 3/82 „Элементы железобетонных шахт пассажирских лифтов с противовесом сзади кабины" разработаны на основании задания, утвержденного управлением по жилищному строительству Госгражданстроя 17.02.1981 г., в соответствии с требованиями ГОСТ 17538-82 „Конструкции и изделия железобетонные для шахт лифтов жилых зданий. Технические условия".

В рабочих чертежах настоящего выпуска армирование блоков шахт лифтов откорректировано в части повышения расчетного сопротивления арматурной стали согласно изменениям и дополнениям главы СНиП II-21-75, введенным в действие с 1 июля 1981 г. (постановление Госстроя СССР от 11.05.1981 г № 67) С целью сокращения расхода стали изменена конструкция закладных изделий блоков шахт лифтов.

Разработка настоящего выпуска выполнена с учетом требований следующих документов: СНиП II-21-75; ГОСТ 10922-75; ГОСТ 14098-68; СН 393-78; „Руководство по проектированию бетонных и железобетонных конструкций из тяжелого бетона (без предварительного напряжения)", ЦНИИпромзданий и НИИЖБ. 1978 г.; „Руководство по конструированию бетонных и железобетонных конструкций из тяжелого бетона (без предварительного напряжения)", Ленинградский Промстройпроект, ЦНИИпромзданий и НИИЖБ, 1978 г., АТ-6.00-001 „Альбом заданий на проектирование строительной части лифтовых установок (стандартных конструкций)", ЦПКБ Союзлифтмаш, 1979 г.

Рабочие чертежи серии 1.189-6, выпуск 3/82 согласованы ЦПКБ ВП „Союзлифтмаш" Минстройдормаша СССР (письмо от 16.07.1983 г № 04-12/605) и институтом Гипростроммаш Минстройдормаша СССР.

Железобетонные блоки шахт лифтов, приведенные в настоящем выпуске, предназначены для применения в жилых зданиях, строящихся в обычных условиях.

2. Технические требования

2.1. Основные параметры и размеры

Настоящий комплект рабочих чертежей разработан для шахт пассажирских лифтов грузоподъемностью 320 кг с противовесом сзади кабины и скоростью движения 0.71 м/с (ГОСТ 5746-67*).

В комплект сборных элементов шахты лифта входят:

объемные блоки средние ШЛС 28-32 (ШЛС 28-32А) высотой на этаж (по количеству этажей в здании);

объемный блок нижний ШЛН 14-32;

объемный блок верхний ШЛВ 9-32;

плита перекрытия над шахтой лифта ПЛ 19.18-32 (ПЛ 19.18-32А);

тумбы под буферы кабины лифта ТА 5-32 (2 шт.).

Блок ШЛС 28-32 и плита ПЛ 19.18-32 предназначены для варианта примыкания шахты лифта к стенам машинного помещения справа от входа в машинное помещение. Блок ШЛС 28-32А и плита ПЛ 19.18-32А - для варианта примыкания шахты лифта к стенам машинного помещения слева.

Конструкция шахты лифта обеспечивает требование ГОСТ 17538-82. О минимальном пределе огнестойкости в 1 ч.

2.2 Антикоррозионная защита

Закладные изделия готовых сборных элементов следует защищать от коррозии масляными или синтетическими грунтовками.

2.3 Маркировка.

Маркировка сборных изделий шахт лифтов выполняется в соответствии с требованиями ГОСТ 23009-78 и указаниями ГОСТ 17538-82.

Марка изделия состоит из буквенно-цифровых групп, разделенных дефисом.

Н. контр.	Веллер		12.83
Нач. отд.	Росинский		12.83
Гл. инж. отд.	Пальман		12.83
Гл. инж. пр.	Веллер		12.83
Рук. груп	Палеес		12.83
Провер.	Палеес		12.83
Разраб.	Веллер		12.83

1.189-6.3/82-00 000 ТО

Техническое описание

Стадия	Лист	Листов
Р	1	4

ЦНИИЭП жилища

1982

Инв. № подл. | Подпись и дата | Взам. инв. №

Первая группа содержит обозначение типа конструкции и ее номинальные размеры в дециметрах (для блоков и тумбы - высоту, для плит перекрытия - длину и ширину). Буквенные индексы для нижнего блока - ШЛН, для среднего - ШЛС, для верхнего - ШЛВ, для плиты перекрытия - ПЛ, для тумбы - ТЛ. Во второй группе приводят грузоподъемность лифта в десятках килограммов (для рассматриваемого случая - 32).

Пример маркировки сборного изделия шахты лифта ШЛН 14-32" расшифровывается следующим образом; ШЛН - нижний объемный блок шахты лифта, 14 - высота блока в дм, 32 - грузоподъемность лифта в десятках кг.

Маркировочные надписи наносятся на внутренней поверхности блока, расположенной сзади кабины лифта, а также на верхних поверхностях плит перекрытия и на боковых поверхностях тумб.

3. Указания по изготовлению

Все сборные элементы шахт лифтов изготавливаются из тяжелого бетона марки 200 и армируются пространственными арматурными блоками, предварительно собираемыми на кондукторах из плоских сеток и каркасов. Монтажные петли привариваются или привязываются к сеткам пространственного арматурного блока.

Арматурные сетки выполняются из обыкновенной проволоки периодического профиля ∅5 класса Вр-I (ГОСТ 6727-80), арматурные каркасы - из ∅5 Вр1 и стержневой горячекатаной арматуры периодического профиля ∅8 класса А-III (ГОСТ 5781-82).

Закладные изделия выполняются из полосовой стали и прокатных уголков из углеродистой стали, марка стали Вст3пс6 (в соответствии с таблицей приложения 4 СНиП П-21-75 - как для закладных изделий, рассчитываемых на усилия от динамических и многократно повторяющихся нагрузок). Размеры плоских элементов закладных изделий назначены с учетом требований АТ-6.00-001 и модульной системы размеров закладных изделий, принятой для унифицированных сварных и штампованных закладных изделий (кратность 30 мм). Анкерные стержни закладных изделий - из стержневой горячекатаной арматуры периодического профиля ∅10 класса А-III (ГОСТ 5781-82).

Монтажные петли выполняются из стержневой горячекатаной гладкой арматуры класса А-I марок Вст3пс2 и Вст3сп2. Применение стали марки Вст3пс2 для изготовления петель сборных элементов шахт лифтов, транспортируемых и монтируемых при температуре -40°С и ниже, не допускается.

Сталь, применяемая для изготовления сеток, каркасов и закладных изделий, должна иметь гарантию свариваемости.

Изготовление объемных блоков предусматривается в проектном положении на специальных установках с применением жесткого внутреннего вкладыша. Изготовление плит перекрытий над шахтами лифтов и тумб под буферы кабин - в горизонтальных формах. Формовочное оборудование и технология изготовления должны обеспечить проектное положение пространственного арматурного блока и закладных изделий.

Изготовление сеток и каркасов производится контактной точечной электросваркой, приварка анкеров закладных изделий - дуговой сваркой под слоем флюса.

Точность изготовления сборных железобетонных изделий шахт лифтов, а также качество поверхностей и внешний вид конструкций должны соответствовать требованиям раздела 2 ГОСТ 17538-82.

С особой точностью должна быть выполнена фиксация закладных изделий для крепления направляющих кабины, противовеса, дверей шахты, а также изделий, обеспечивающих точную стыковку блоков. Соответствующие закладные изделия М1-М5 и М8-М10 фиксируются на наружной опалубке формовочной установки. Закладные изделия М6 и М7, находящиеся в передней стенке блока шахты лифта, фиксируются анкерными стержнями на сетках пространственного арматурного блока. Остальные закладные изделия М6 фиксируются анкерными стержнями на каркасах К3-К5.

Отклонения положения закладных изделий от указанного в рабочих чертежах не должны превышать в плоскости грани конструкции - 10 мм, из плоскости грани конструкции - 1мм (для закладных изделий для крепления направляющих) и 3мм (для всех прочих закладных изделий).

По согласованию с организацией, осуществляющей монтаж лифтов, блоки могут изготавливаться без закладных изделий

Инв.№ подл. | Подпись и дата | Взам. инв.№

для крепления лифтового оборудования (М4, М5, М8-М10) в случае выполнения указанных креплений распорными дюбелями. Аналогичным образом закладные изделия М6 на боковых стенках, предназначенные для установки брусьев под настилы, с которых выполняется монтаж оборудования лифта, могут быть заменены нишами.

Поставляемые потребителю сборные железобетонные элементы шахт лифтов должны иметь заводскую готовность, соответствующую требованиям ГОСТ 17538-82. Поставка потребителю изделий шахт лифтов может производиться после достижения бетоном не менее 70% прочности от его проектной марки по прочности на сжатие в соответствии с требованиями ГОСТ 13015.1-81 при условии, что завод-изготовитель гарантирует достижение бетоном проектной прочности в возрасте 28 суток.

4. Правила приемки

Приемка конструкций шахт лифтов - в соответствии с указаниями раздела 4 ГОСТ 17538-82.

5. Методы контроля

Методы контроля и испытаний элементов сборных железобетонных шахт лифтов - в соответствии с указаниями, содержащимися в разделе 5 ГОСТ 17538-82.

6. Транспортирование и хранение

Сборные железобетонные блоки и плиты перекрытия шахт лифтов складируют и транспортируют в рабочем положении. Более подробные указания по складированию и транспортированию сборных элементов шахт лифтов - см. раздел 6 ГОСТ 17538-82.

7. Указания по монтажу.

Монтаж шахты лифта выполняется с опережением монтажа примыкающих конструкций здания не более, чем на один блок. Для подъема блоков шахт лифтов применяются траверсы с вертикальными стропами. После установки блока в проектное положение монтажные петли должны быть срезаны.

Точный монтаж блоков шахт лифтов обеспечивается с помощью фиксирующих стыковочных устройств.

Горизонтальные стыки между блоками зачеканиваются жестким пескобетоном марки 200 с установкой упорных досок с одной стороны шва. При этом необходимо обращать особое внимание на тщательное заполнение швов.

Шахта лифта по всей своей высоте должна быть отделена от окружающих конструкций здания. В уровне каждого перекрытия по контуру шахты необходимо обеспечить зазор шириной 20 мм, заполняемый специальными упругими (звукоизолирующими) прокладками. Опирание на шахту лифта (или жесткое примыкание к ней) смежных элементов конструкций здания категорически запрещается!

Нижний блок шахты лифта, предназначенный для установки в грунт, должен иметь гидроизоляционное покрытие, характер которого определяется в процессе проектирования здания применительно к конкретным условиям строительства.

8. НОМЕНКЛАТУРА

Обозначение	Марка изделия	Эскиз	Н, мм	Расход материалов: бетон, м³	Расход материалов: сталь, кг — натуральн.	Расход материалов: сталь, кг — привед. к АI	Масса изделия, кг
1.189-6.3/82-10 000 -01	ШЛС 28-32 ШЛС 28-32А	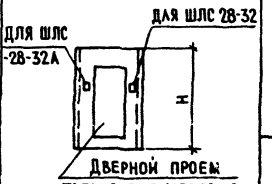	2780	1,86	73,8	93,8	4650
1.189-6.3/82-20 000	ШЛН 14-32		1400	1,021	35,4	37,8	2550
1.189-6.3/82-30 000	ШЛВ 9-32	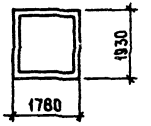	930	0,67	26,3	32,0	1680
1.189-6.3/82-50 000 -01	ПЛ 19.18-32 ПЛ 19.18-32А	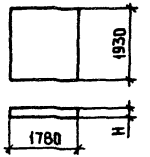	200	0,66	35,5	49,9	1650
1.189-6.3/82-50 000	ТЛ 5-32	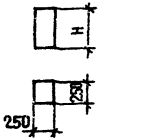	520	0,033	3,3	3,6	82,5

Инв. № подл. | Подпись и дата | Взам. инв. №

План шахты

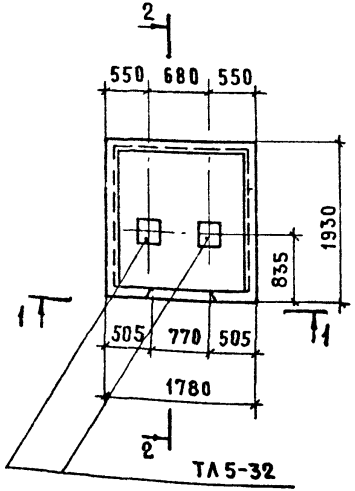

1 - 1

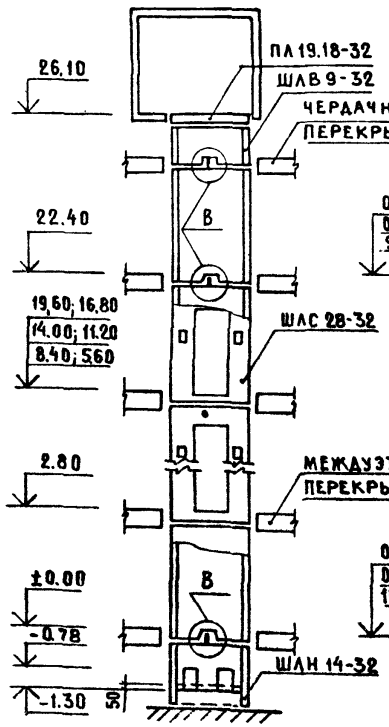

2 - 2

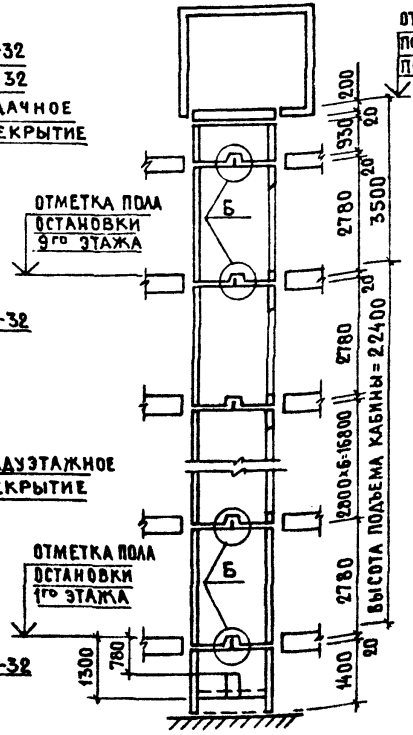

Деталь ограждения отверстий плиты перекрытия ПЛ19.18-32

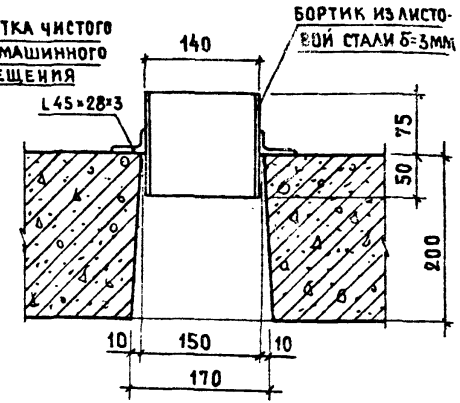

Деталь канала для скрытой прокладки электропроводки

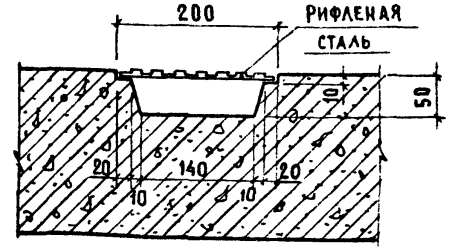

Н. контр.	Веллер		1.10.83
Нач. отд.	Росинский		12.83
Гл. инж. отд.	Пальман		12.83
Гл. инж. пр.	Веллер		12.83
Рук. груп.	Палеес		06.84
Провер.	Веллер		12.83
Разраб.	Палеес		06.84

1.189-6.3/82- 00 000 Д1

Схема расположения блоков, детали, узлы А; Б; В.

Стадия	Лист	Листов
Р	1	3

ЦНИИЭП жилища

1982

Инв. № подл. | Подпись и дата | Взам. инв. №

Развертка блоков шахты лифта

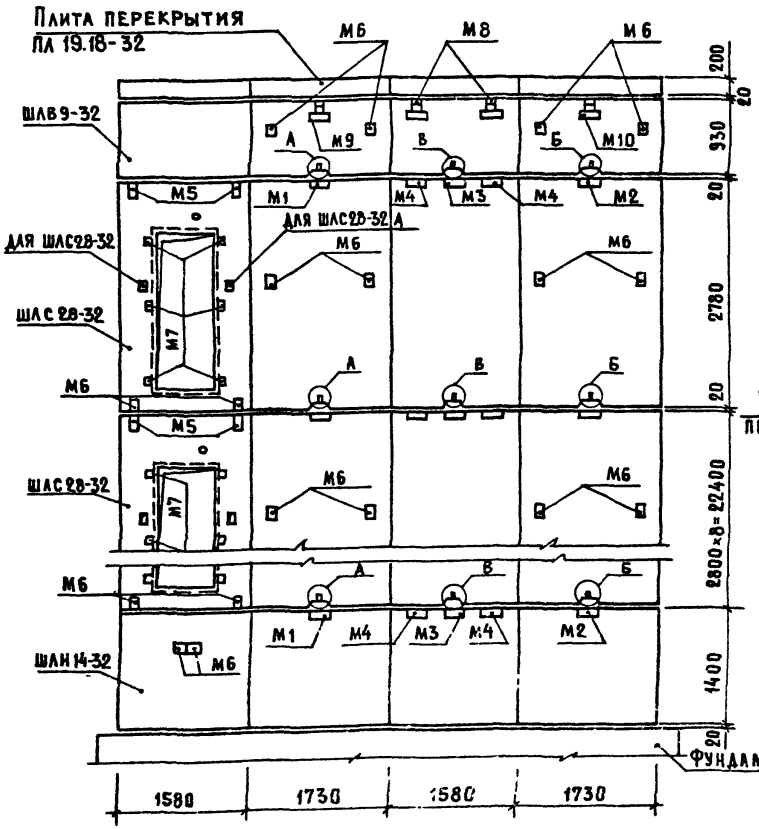

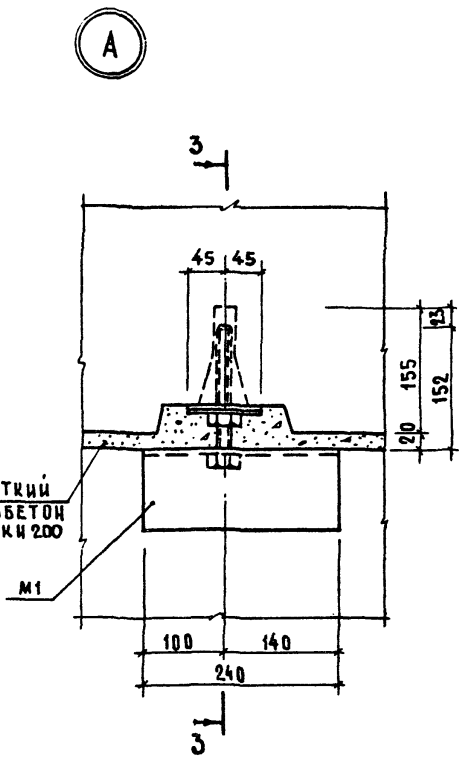

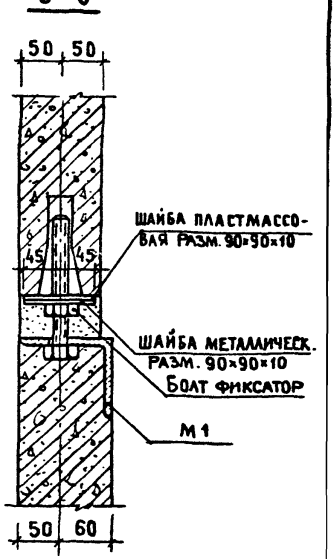

Инв. № подл. | Подпись и дата | Взам. инв. №

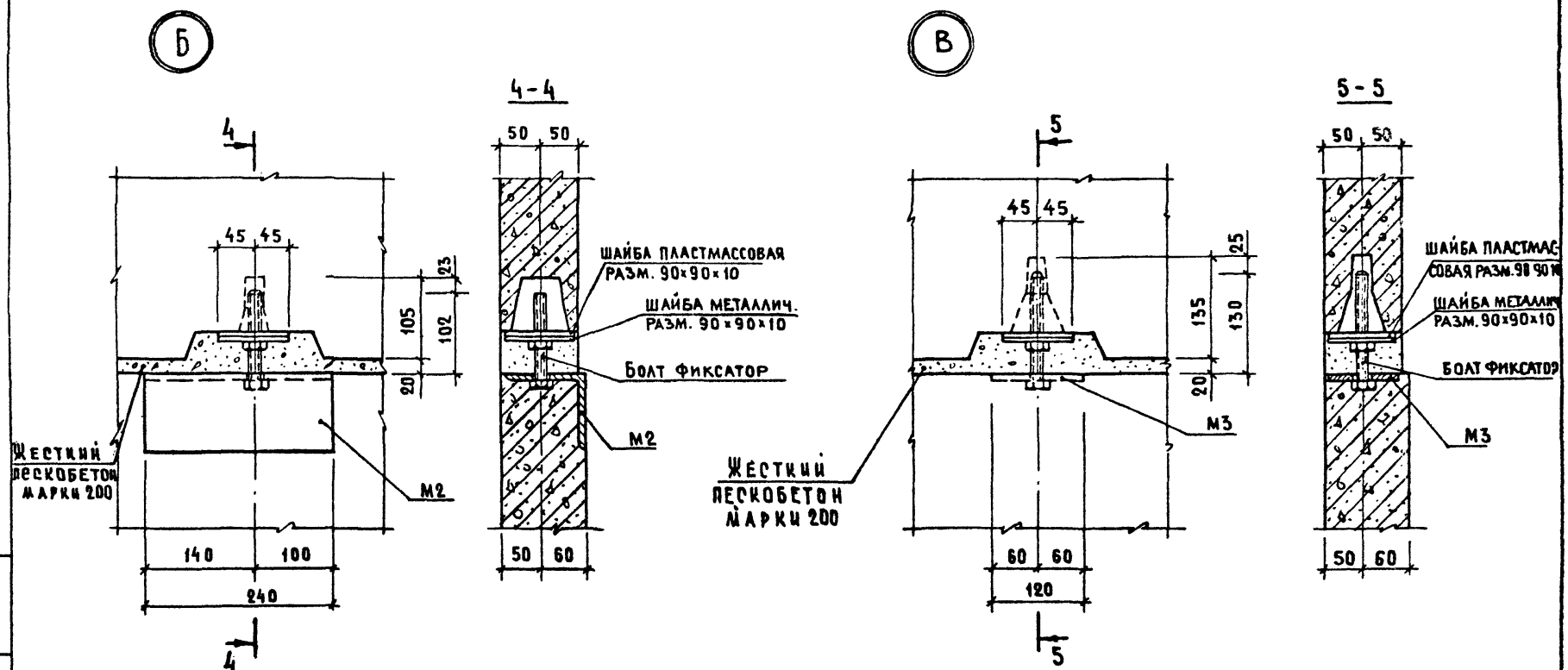

Инв. № подл.	Подпись и дата	Взам. инв. №

1.189-6.3/82- 00000 Д1

Лист 3

19912

Рис. 1

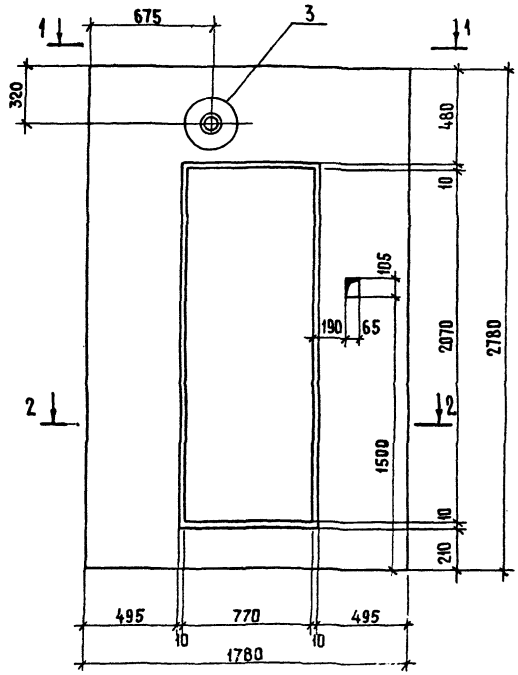

Рис 2

Остальное см. рис 1

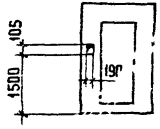

Обозначение	Марка	Рис
1.189-6.3/82-10 000	ШАС 28-32	1
-01	ШАС 28-32А	2

Формат	Зона	Поз	Обозначение	Наименование	Кол.	Примечание
				Документация		
А3			1.189-6.3/82-00 000ТО	Техническое описание		
А3			1.189-6.3/82-00 000ВРС	Ведомость расхода стали		
А3			1.189-6.3/82-00 000Д2	Узлы 1....10		
				1.189-6.3/82-10 000		ШАС 28-32
				Сборочные единицы		
А3		1	1.189-6.3/82-11 000	Блок арматурный АБ-1	1	
А3		2	1.189-6.3/82-10 100	Изделие закладное М-1	1	
А3		3	1.189-6.3/82-10 100-01	Изделие закладное М-2	1	
А3		4	1.189-6.3/82-10 100-02	Изделие закладное М-3	1	
А3		5	1.189-6.3/82-10 200	Изделие закладное М-4	2	
А3		6	1.189-6.3/82-10 200-01	Изделие закладное М-5	2	
				Материалы		
				Бетон М 200	1,856	м³
				1.189-6.3/82-10 000-01		ШАС 28-32А
				(Тоже, как для		
				1.189-6.3/82-10 000)		

Различие исполнений 1.189-6.3/82-10 000 и 1.189-6.3/82-10 000-01 по сборочному чертежу.

Н. контр.	Веллер		12.83
Нач. отд	Росинский		12.83
Гл. инж. отд	Пальман		12.83
Гл. инж. пр	Веллер		12.83
Рук. груп	Палеес		12.83
Провер.	Веллер		12.83
Разраб	Шумилова		12.83

1.189-6.3/82-10 000

Блок средний (ШАС 28-32, ШАС 28-32А)

Стадия	Масса	Масштаб
Р	4650	1:20
Лист 1	Листов 4	

ЦНИИЭП жилища

Инв. № подл. | Подпись и дата | Взам. инв. №

13412

1 - 1

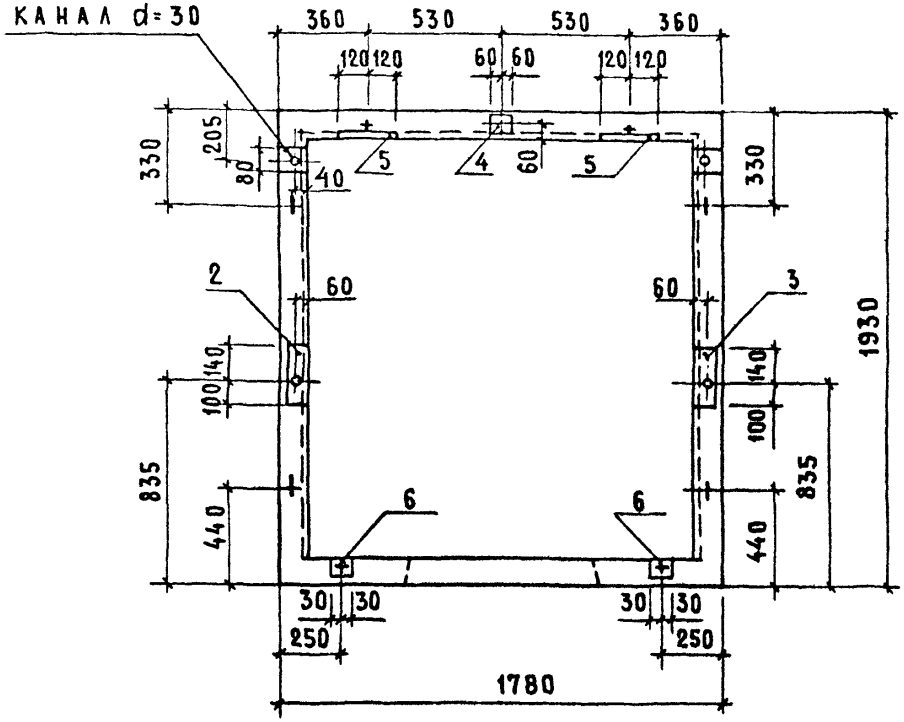

2 - 2

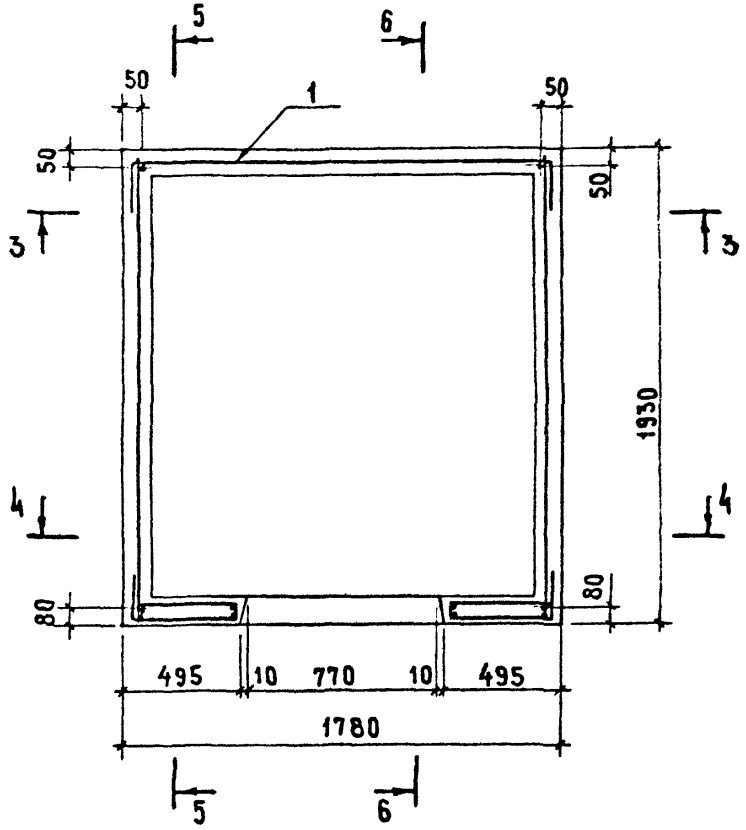

Инв. № подл. | Подпись и дата | Взам. инв. №

1992

3 - 3 (ДЛЯ РИС.1)

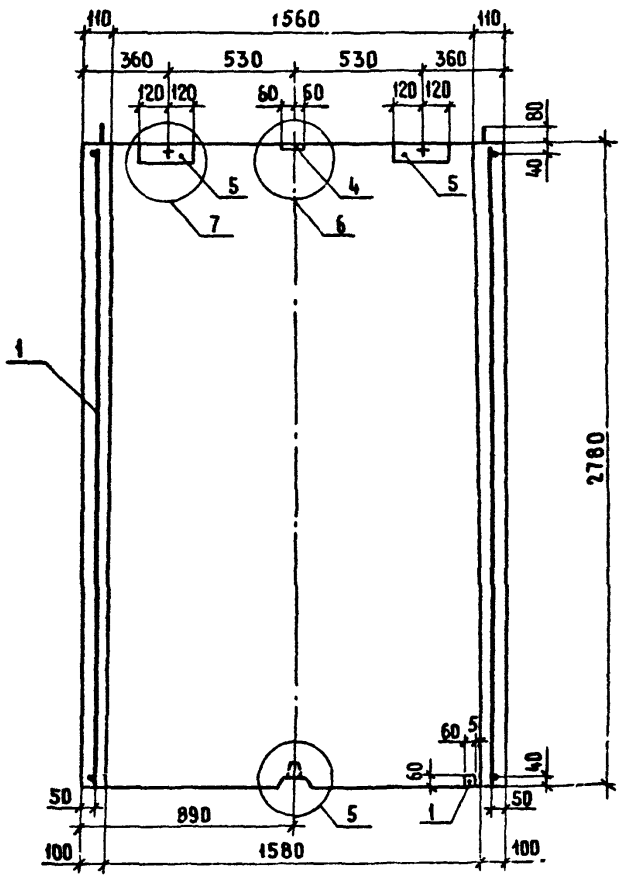

3-3 (ДЛЯ РИС.2)

ОСТАЛЬНОЕ СМ. РИС.

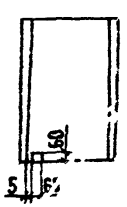

4 - 4 (ДЛЯ РИС.1)

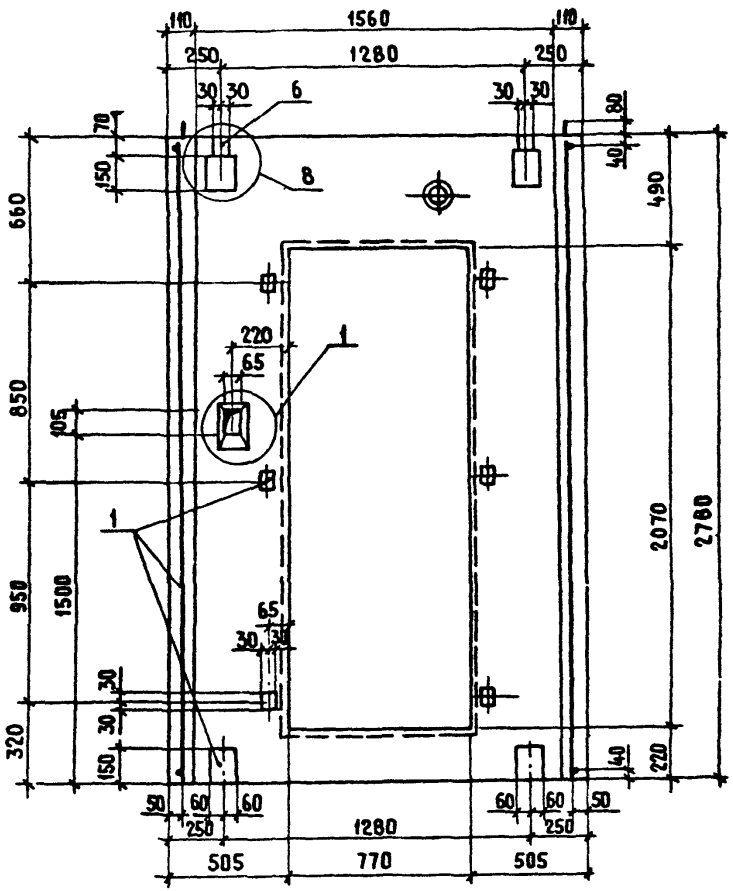

4-4 (ДЛЯ РИС.2)

ОСТАЛЬНОЕ СМ. РИС.1

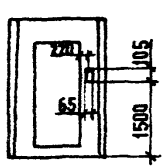

ИНВ.№ ПОДЛ. | ПОДПИСЬ И ДАТА | ВЗАМ.ИНВ.№

19412

5-5

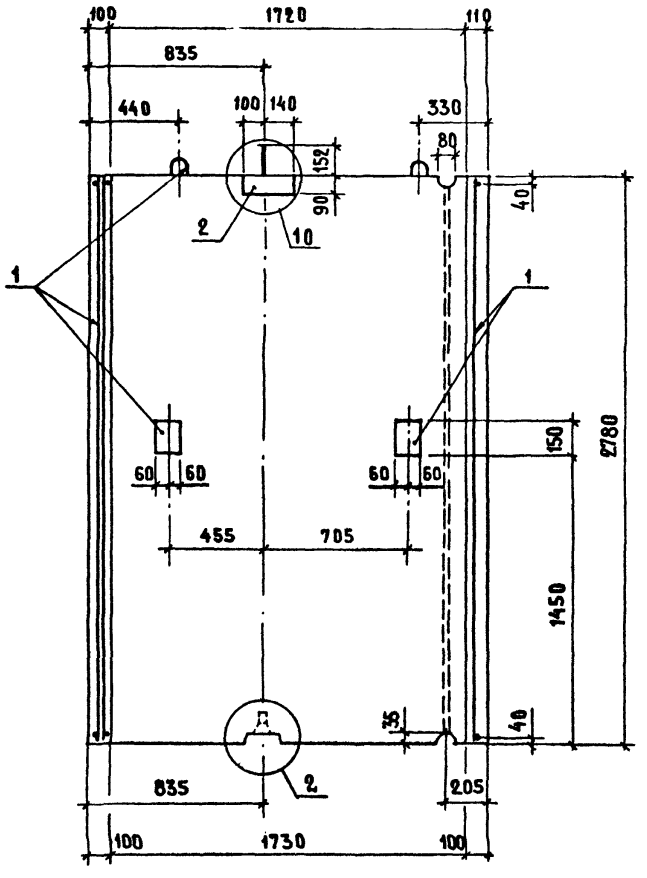

6-6

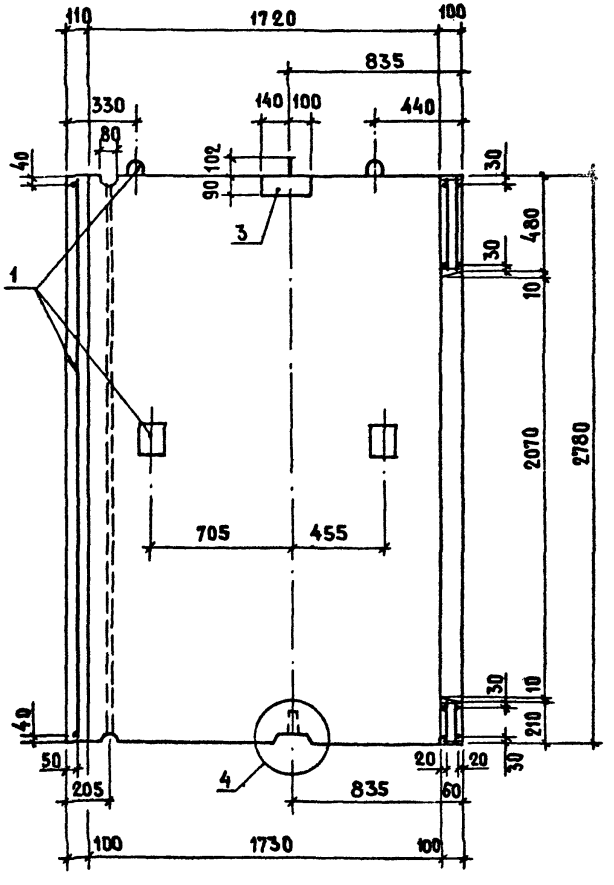

Инв. № подл. | Подпись и дата | Взам. инв. №

1982

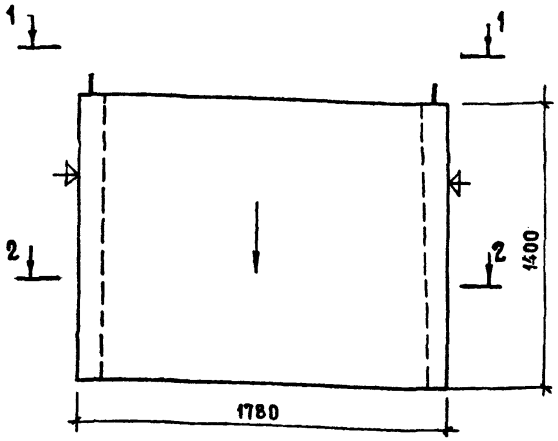

1. Нанести несмываемой краской стрелку на наружную плоскость стенки блока со стороны схода в лифт.
2. Плоскости, обозначенные знаком Ф, должны быть гладкими, подготовленными под покраску.

Формат	Зона	Поз.	Обозначение	Наименование	Кол.	Примечание
				Документация		
А3			1.189-6.3/82-00000 ТО	Техническое описание		
А3			1.189-6.3/82-00000 ВРС	Ведомость расхода стали		
А3			1.189-6.3/82-00000 Д2	Узлы 1...10		
				Сборочные единицы		
А3		1	1.189-6.3/82-21000	Блок арматурный АБ-2	1	
А3		2	1.189-6.3/82-10100	Изделие закладное М-1	1	
А3		3	1.189-6.3/82-10100-01	Изделие закладное М-2	1	
А3		4	1.189-6.3/82-10100-02	Изделие закладное М-3	1	
А3		5	1.189-6.3/82-10200	Изделие закладное М-4	2	
				Детали		
Б4		7	1.189-6.3/82-20001	Ф12 АI ГОСТ 5781-82, l=400	1	0.36 кг
				Материалы		
				Бетон М200	1,021	м³

Н. контр.	Веллер		12.82
Нач. отд.	Росинский		12.82
Гл. инж. отд.	Пальман		12.82
Гл. инж. пр.	Веллер		06.82
Рук. груп.	Палеес		06.82
Пров.	Веллер		06.82
Разраб.	Шумилова		06.82

1.189-6.3/82-20001

Блок нижний
Шлн 14-32

Стадия	Масса	Масштаб
Р	2550	1:20
Лист 1	Листов 3	

ЦНИИЭП жилища

19412

Инв. № подл. | Подпись и дата | Взам. инв. №

1-1

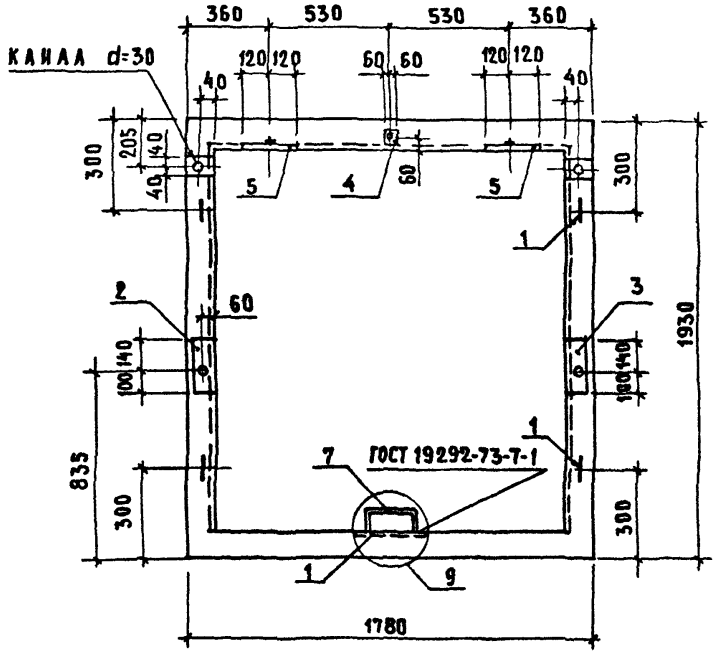

2-2

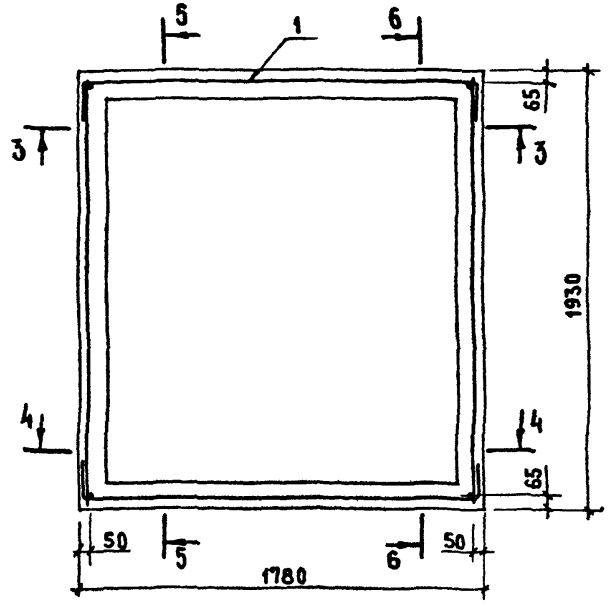

Инв.№ подл.	Подпись и дата	Взам.инв.№

3-3

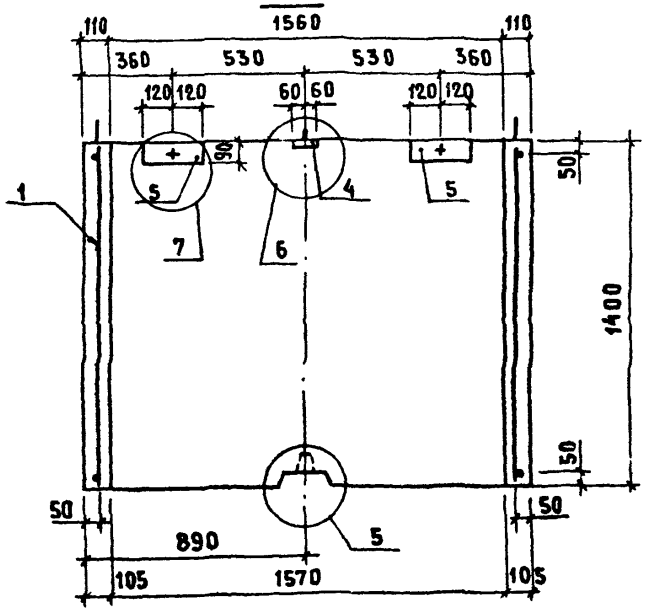

5-5

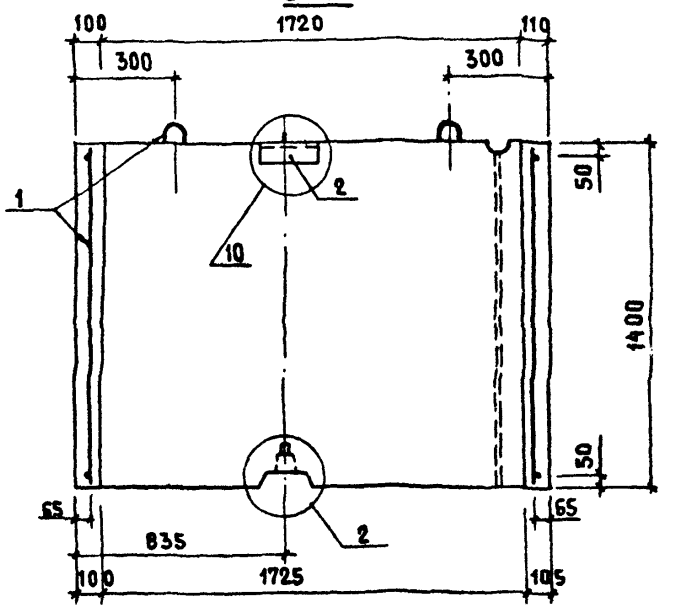

4-4

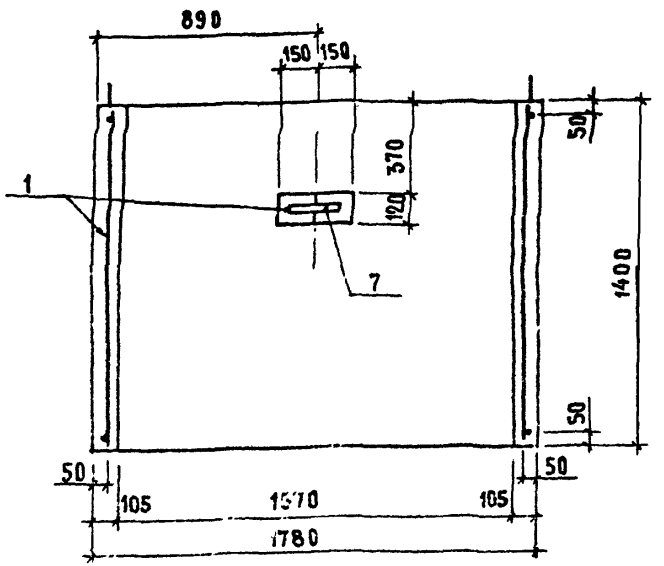

6-6

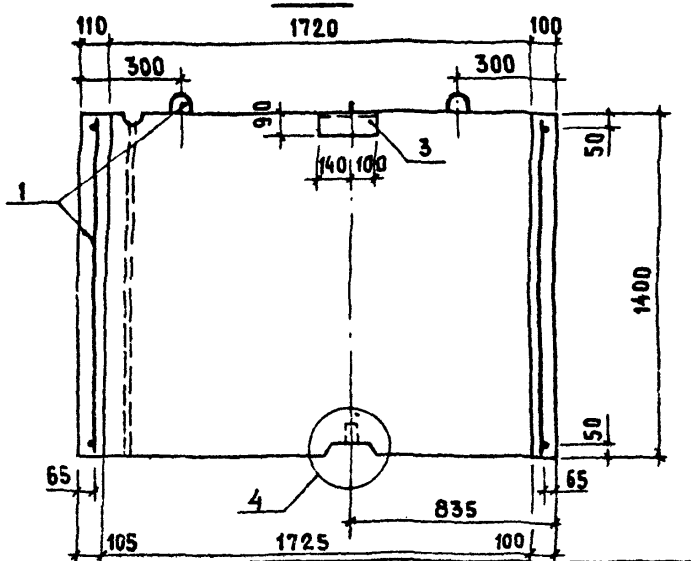

Инв. № подл. | Подпись и дата | Взам. инв. №

1.189-6.3/82 - 20000

Лист 3

1982

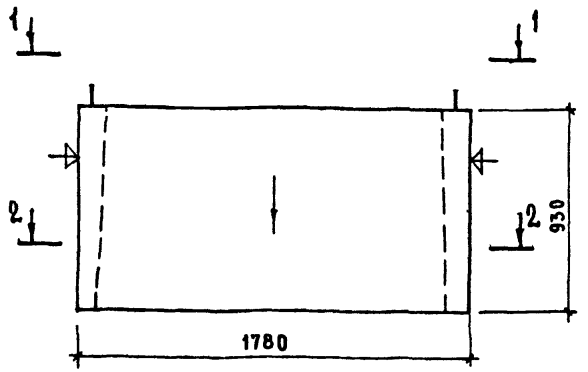

1. Нанести несмываемой краской стрелку на наружную плоскость стенки блока со стороны входа в лифт.
2. Плоскости, обозначенные знаком 4, должны быть гладкими, подготовленными под покраску.

Формат	Зона	Поз.	Обозначение	Наименование	Кол.	Примечание
				Документация		
А3			1.189-6.3/82-00000ТО	Техническое описание		
А3			1.189-6.3/82-00000ВРС	Ведомость расхода стали		
А3			1.189-6.3/82-00000Д2	Узлы 1...10		
				Сборочные единицы		
А3		1	1.189-6.3/82-31000	Блок арматурный АБ-3	1	
А3		2	1.189-6.3/82-10200-02	Изделие закладное М8	2	
А3		3	1.189-6.3/82-10200-03	Изделие закладное М9	1	
А3		4	1.189-6.3/82-10200-04	Изделие закладное М10	1	
				Материалы		
				Бетон М200	0,67	м³

Н. контр.	Веллер		1.12.83
Нач. отд.	Росинский		12.83
Гл. инж. от.	Пальман		12.83
Гл. инж. пр.	Веллер		06.82
Рук. груп.	Палеес		06.83
Провер.	Веллер		06.82
Разраб.	Шумилова		06.83

1.189-6.3/82-30 000

Блок верхний ШЛВ 9-32

Стадия	Масса	Масштаб
Р	1680	1:20
Лист 1	Листов 3	

ЦНИИЭП жилища

Инв. № подл. | Подпись и дата | Взам. инв. №

1-1

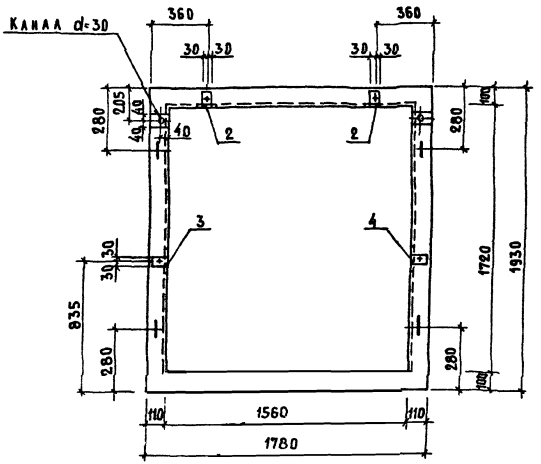

2-2

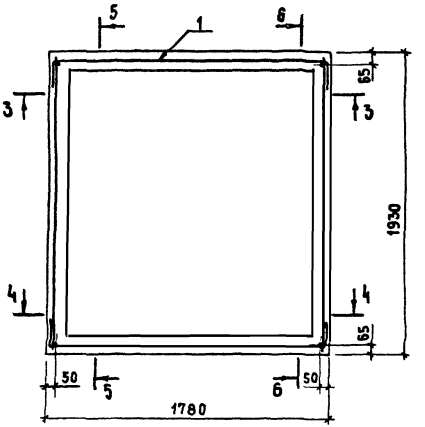

Инв. № подл. | Подпись и дата | Взам. инв. №

1992

3-3

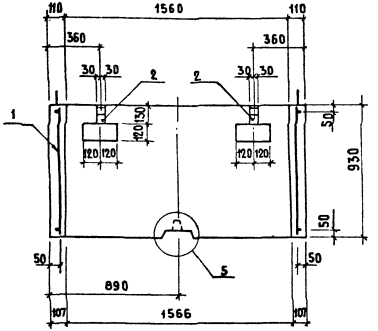

5-5

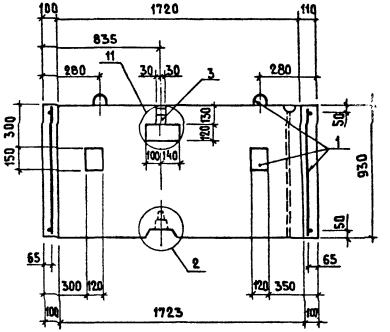

4-4

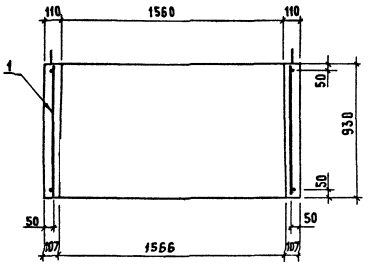

6-6

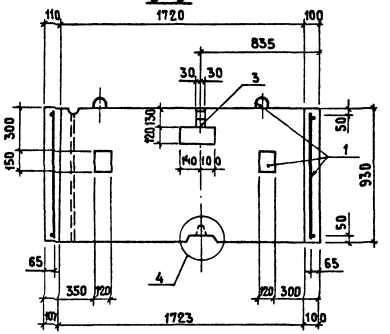

Инв.№ подл. | Подпись и дата | Взам.инв.№

1.189-6.3/82-3000

Лист 3

19418

Рис. 1

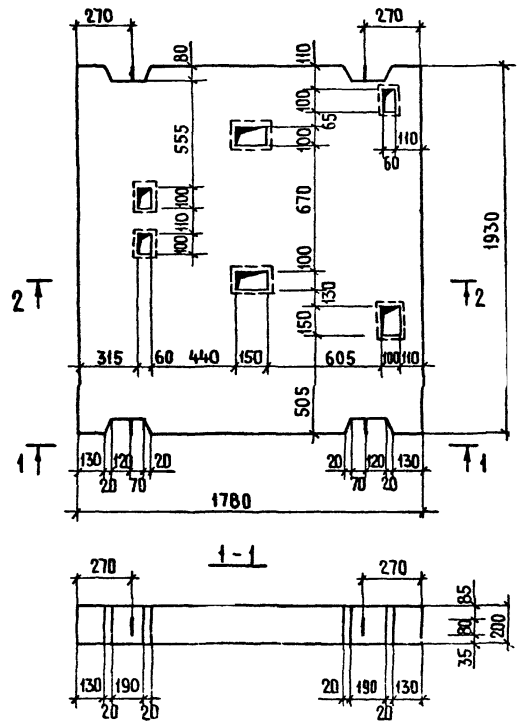

Формат	Зона	Поз.	Обозначение	Наименование	Кол.	Примечание
				Документация		
А3			1.189-6.3/82-00 000ТО	Техническое описание		
А3			1.189-6.3/82-00 000 ВРС	Ведомость расхода стали		
А3			1.189-6.3/82-00 000 Д2	Узлы 1...10		
				1.189-6.3/82-40 000		ПЛ 19.18-32
				Сборочные единицы		
А3		1	1.189-6.3/82-41 000	Блок арматурный АБ-4	1	
				Материалы		
				Бетон М 200	0,657	м³
				1.189-6.3/82-40 000-01		ПЛ 19.18-32А
				(Тоже, как для 1.189-6.3/82-40 000)		
				Различие исполнений 1.189-6.3/82-40 000 и 1.189-6.3/82-40 000-01 по сборочному чертежу		

Обозначение	Марка	Рис.
1.189-6.3/82-40 000	ПЛ 19.18-32	1
-01	ПЛ 19.18-32А	2

Н.контр.	Веллер		11.83
Нач. отд.	Росинский		12.83
Гл. инж. отд.	Пальман		12.83
Гл. инж. пр.	Веллер		12.83
Рук. груп.	Палеес		12.83
Провер.	Веллер		12.83
Разраб.	Палеес		12.83

1.189-6.3/82-40 000

Плита перекрытия (ПЛ 19.18-32; ПЛ 19.18-32А)

Стадия	Масса	Масштаб
Р	1650	1:20

Лист 1 | Листов 2

ЦНИИЭП жилища

Инв. № подл. | Подпись и дата | Взам. инв. №

19118

Рис. 2

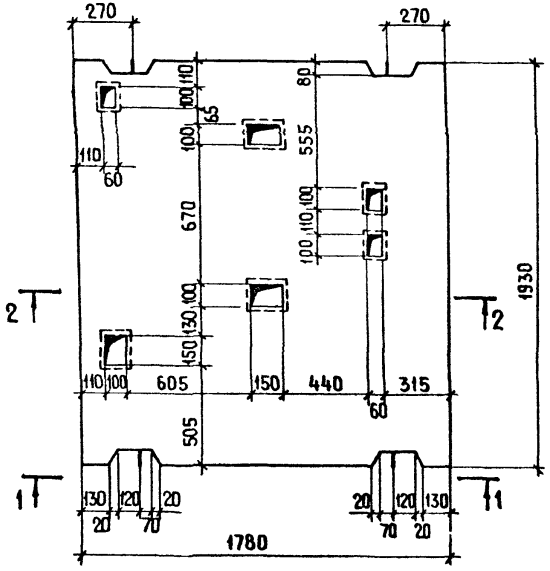

Схема армирования

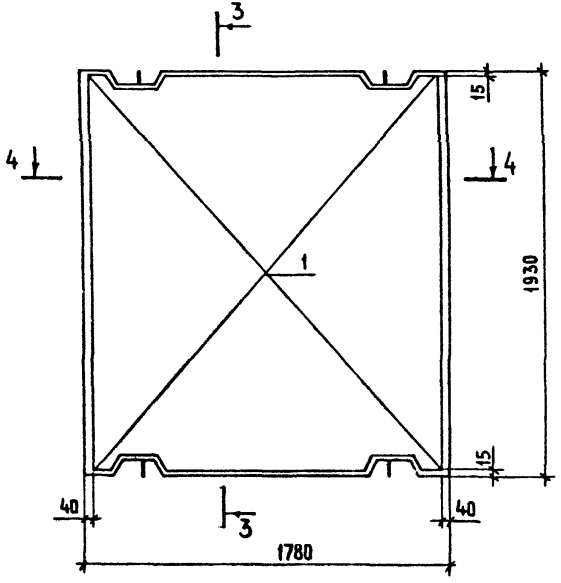

3-3

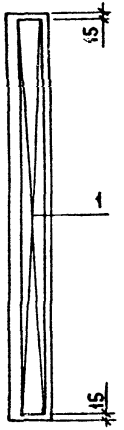

2-2

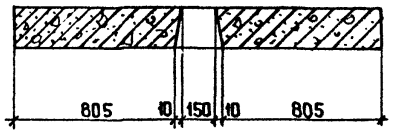

4-4

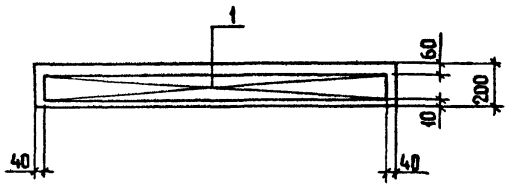

В плите предусмотрен верхний защитный слой 60мм для устройства каналов скрытой электропроводки по машинному помещению лифтов.

Инв.№подл. | Подпись и дата | Взам. инв.№

1.189-6.3/82-40 000

Лист 2

1943

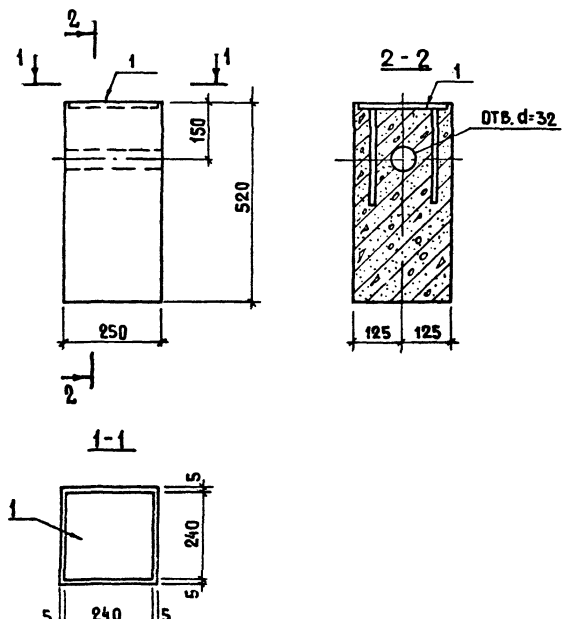

Формат	Зона	Поз.	Обозначение	Наименование	Кол.	Примечание
				Документация		
А3			1.189-6.3/82 - 00000 ТО	Техническое описание		
А3			1.189-6.3/82 - 00000 ВРС	Ведомость расхода стали		
А3			1.189-6.3/82 - 00000 Д2	Узлы 1...10		
				Сборочные единицы		
А3		1	1.189-6.3/82 - 10100 СБ	Изделие закладное М-11		
				Материалы		
				Бетон М200	0,033	$м^3$

Н. контр.	Веллер	[signature]	1.12.83
Нач. отд.	Росинский	[signature]	12.83
Гл. инж. отд.	Пальман	[signature]	12.83
Гл. инж. пр.	Веллер	[signature]	12.83
Рук. груп.	Палеес	[signature]	06.83
Провер.	Веллер	[signature]	12.83
Разраб.	Шумилова	[signature]	06.83

1.189-6.3/82-50000

ТУМБА ТЛ5-32

Стадия	Масса	Масштаб
Р	82,5	1:10
Лист	Листов 1	

ЦНИИЭП жилища

Инв. № подл. | Подпись и дата | Взам. инв. №

1942

1

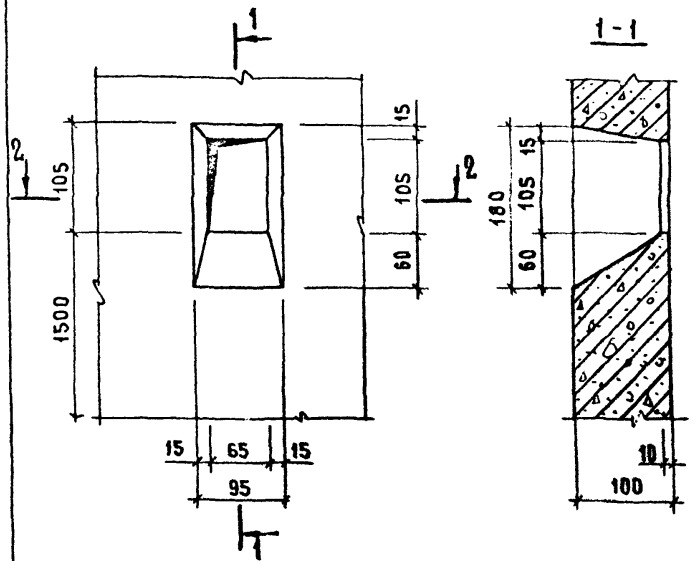

2

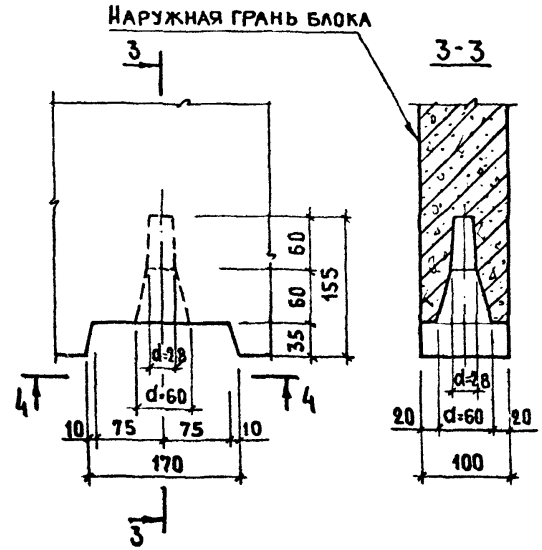

3

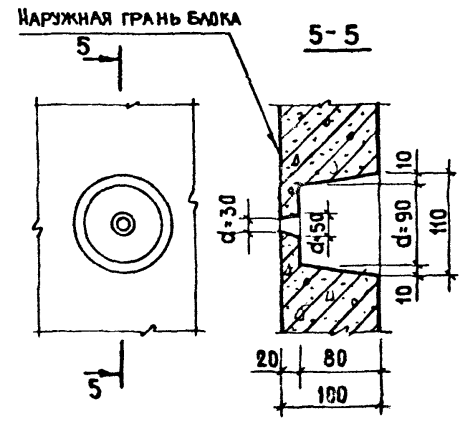

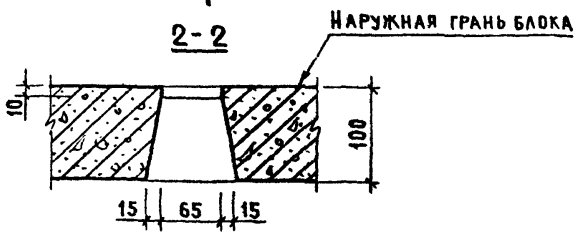

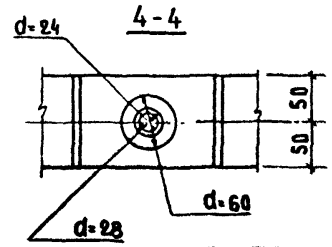

Н. контр.	Веллер		1.12.83
Нач. отд.	Росинский		12.12.83
Гл. инж. отд.	Пальман		12.12.83
Гл. инж. пр.	Веллер		12.12.83
Рук. груп.	Палеес		06.83
Провер.	Веллер		12.12.83
Разраб.	Дубинкина		05.83

1.189-6.3/82-00000Д2

Узлы 1...10

Стадия	Лист	Листов
Р	1	4

ЦНИИЭПжилища

Инв. № подл. | Подпись и дата | Взам. инв. №

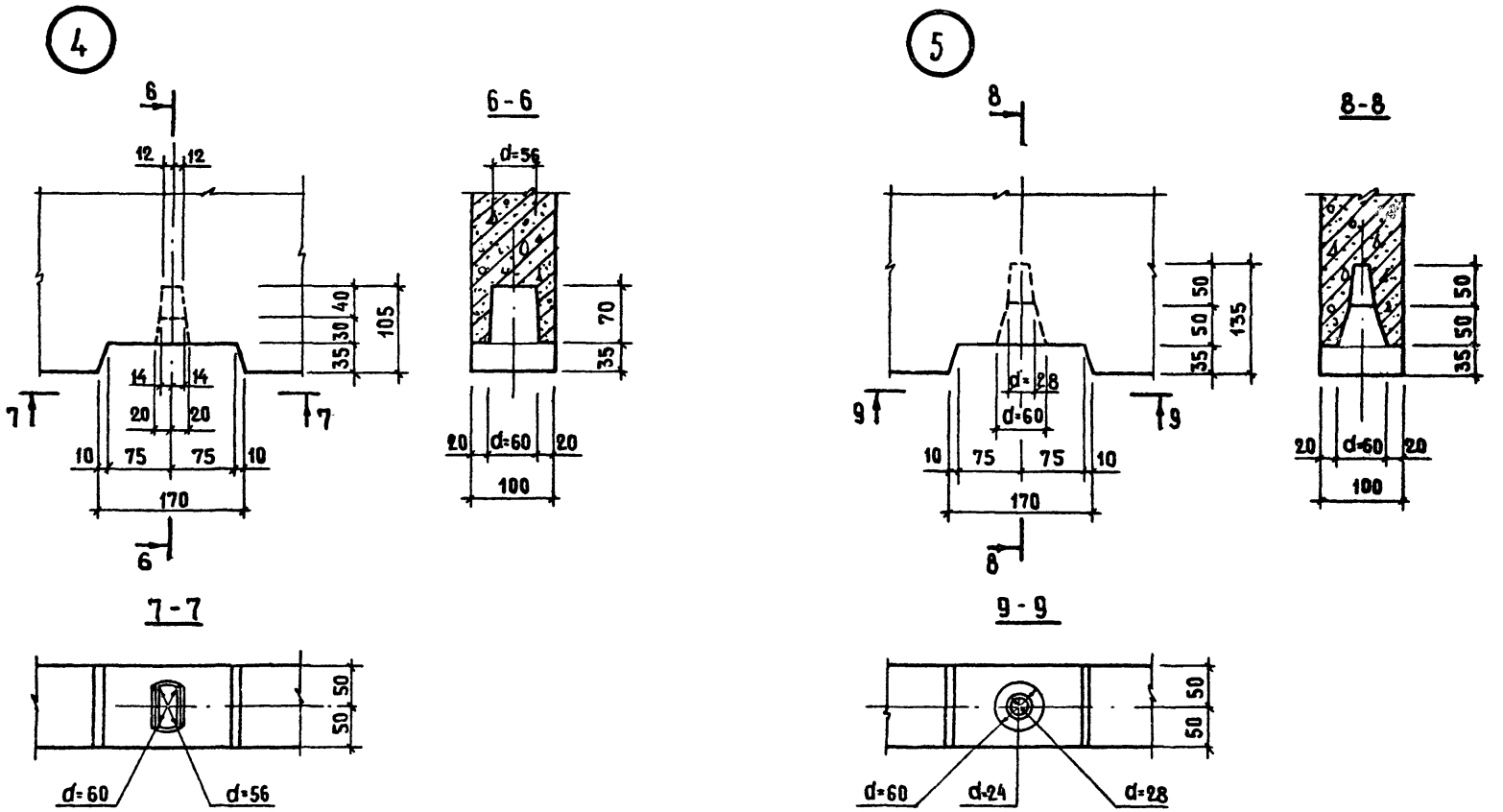

Инв. № подл.	Подпись и дата	Взам. инв. №

1.189-63/82-00000 Д2

Лист 2

19412

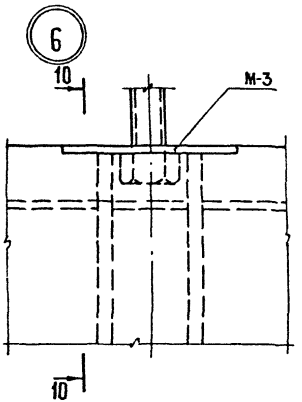

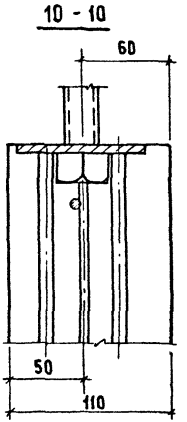

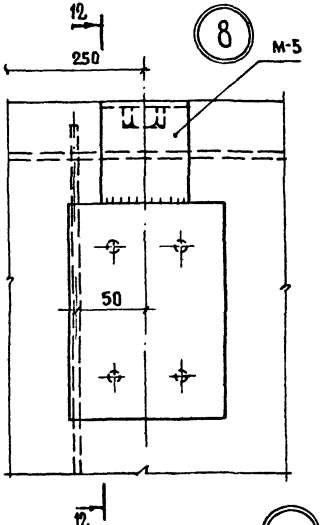

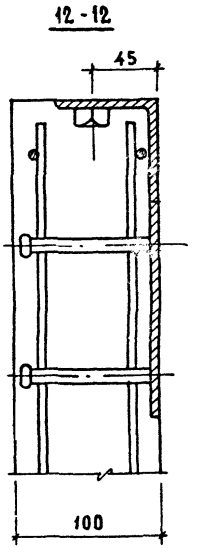

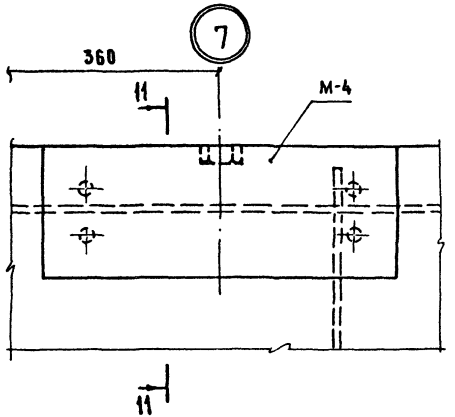

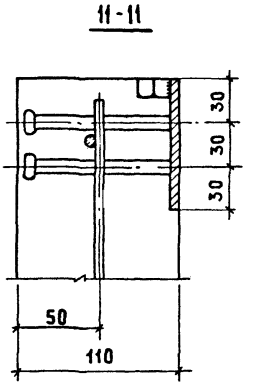

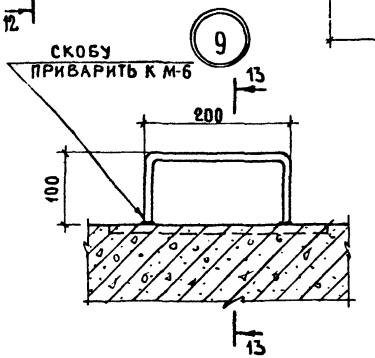

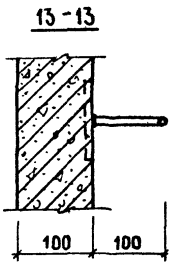

Инв. № подл. | Подпись и дата | Взам. инв. №

1.189-6.3/82 – 00 000 Д2

Лист 3

19413

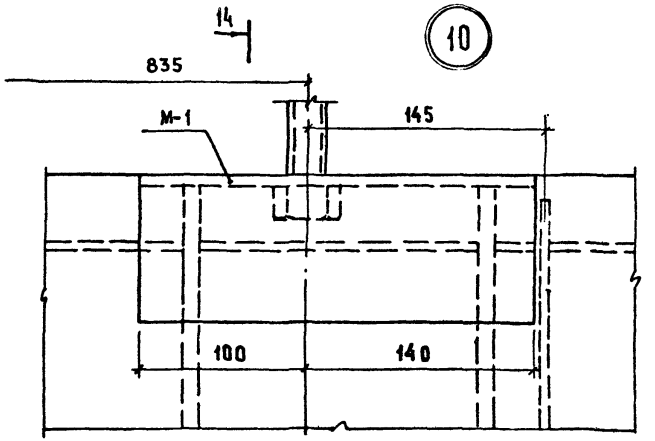

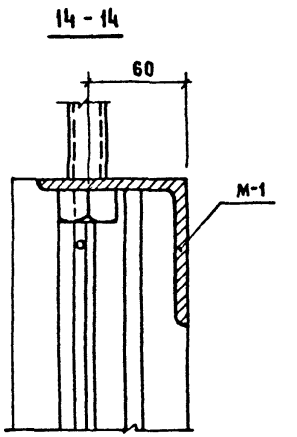

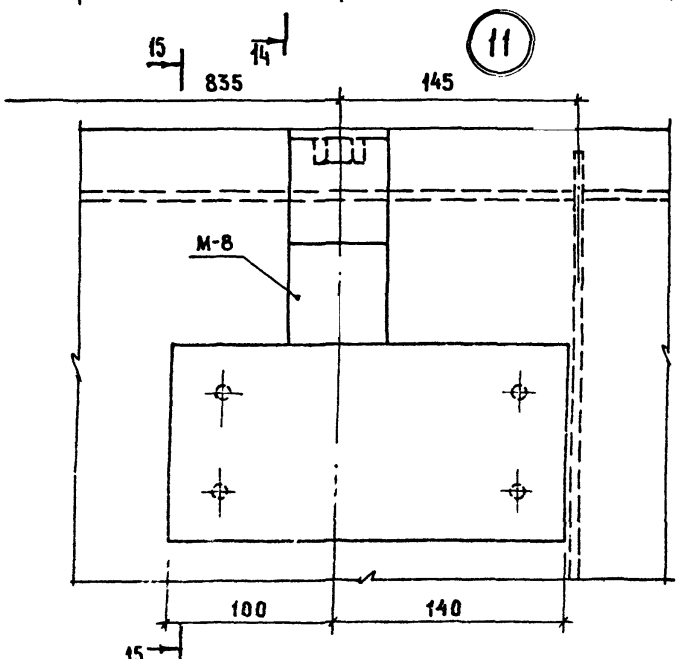

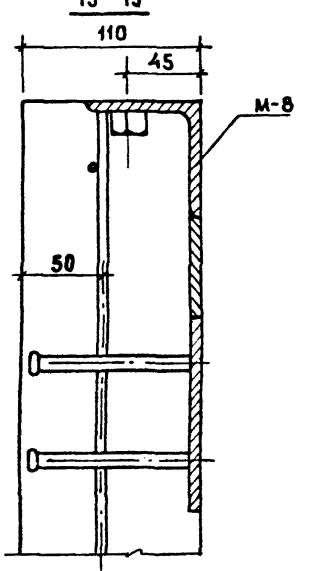

Инв.№ подл. | Подпись и дата | Взам.инв.№

1.189-6.3/82-00 000 А2

Лист 4

1982

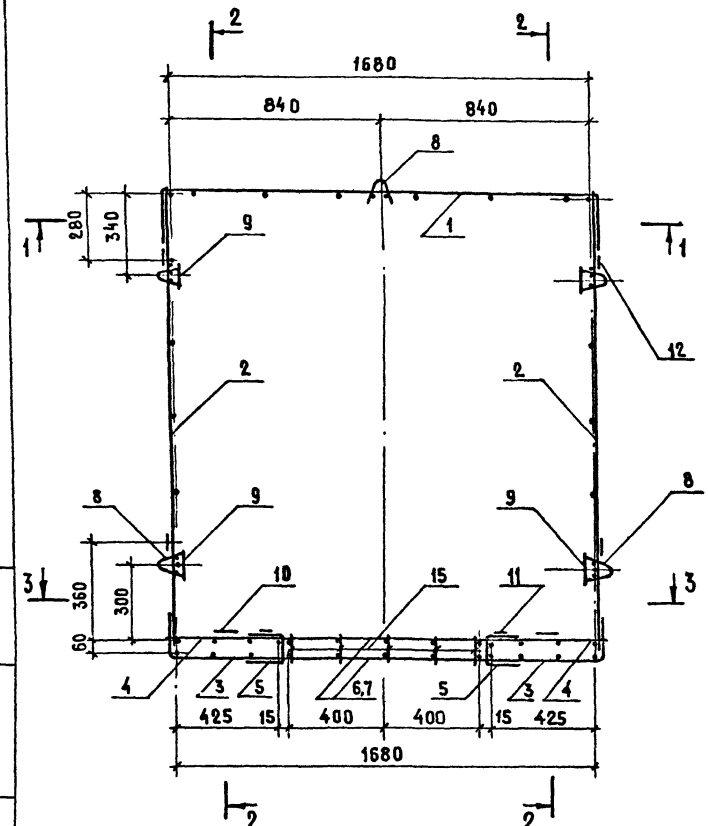

Формат	Зона	Поз.	Обозначение	Наименование	Кол.	Примечание
				Сборочные единицы		
А3		1	1.189-6.3/82-11100	Сетка С-1	1	
А3		2	1.189-6.3/82-11200	Сетка С-4	2	
А3		3	1.189-6.3/82-11300	Сетка С-7	2	
А3		4	1.189-6.3/82-11300-01	Сетка С-8	2	
А3		5	1.189-6.3/82-11300-02	Сетка С-9	2	
А3		6	1.189-6.3/82-11400	Каркас К-1	2	
А3		7	1.189-6.3/82-11400-01	Каркас К-2	2	
А3		8	1.189-6.3/82-11500	Каркас К-3	5	
А3		9	1.189-6.3/82-11600	Изделие закладное М-6	4	
А3		10	1.189-6.3/82-11600-01	Изделие закладное М-6А	2	
А3		11	1.189-6.3/82-11600-02	Изделие закладное М-7	7	
				Детали		
А4		12	1.189-6.3/82-11001	Петля строповочная П-1	4	
Б4		13	1.189-6.3/82-11002	ф5 ВрI ГОСТ 6727-80 ℓ=460	4	0,066 кг
Б4		14	1.189-6.3/82-11003	ф5 ВрI ГОСТ 6727-80 ℓ=190	16	0,027 кг
Б4		15	1.189-6.3/82-11004	ф5 ВрI ГОСТ 6727-80 ℓ=90	22	0,013 кг

Н. контр.	Веллер		1.12.83
Нач. отд.	Росинский		12.83
Гл. инж. отд.	Пальман		12.83
Гл. инж. пр.	Веллер		12.83
Рук. груп.	Палеес		06.83
Пров.	Веллер		12.83
Разраб.	Шумилова		06.83

1.189-6.3/82-11000

Блок арматурный АБ-1

Стадия	Масса	Масштаб
Р	57,1	1:15
Лист 1	Листов 6	

ЦНИИЭП жилища

Инв. № подл. | Подпись и дата | Взам. инв. №

19412

1-1

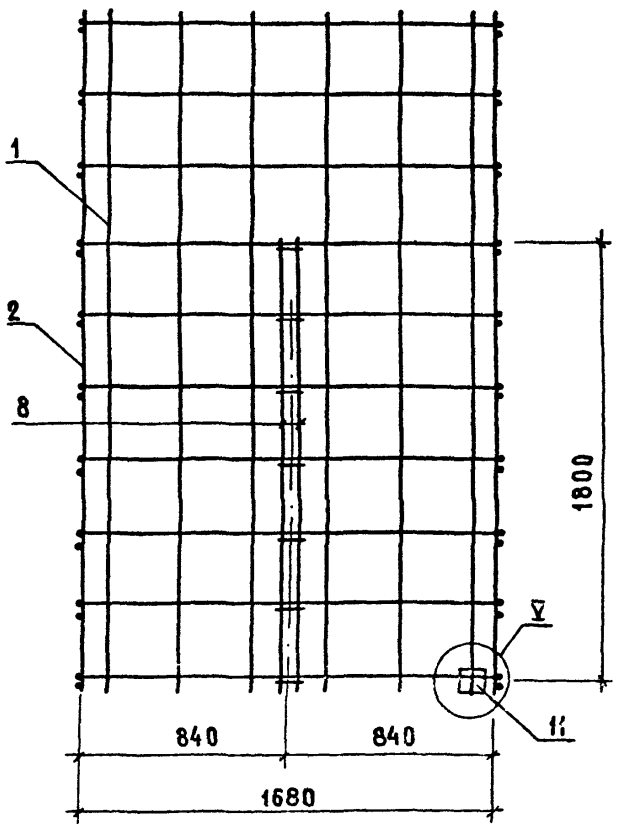

2-2

ГОСТ 14098-68-КТ-2

а-а

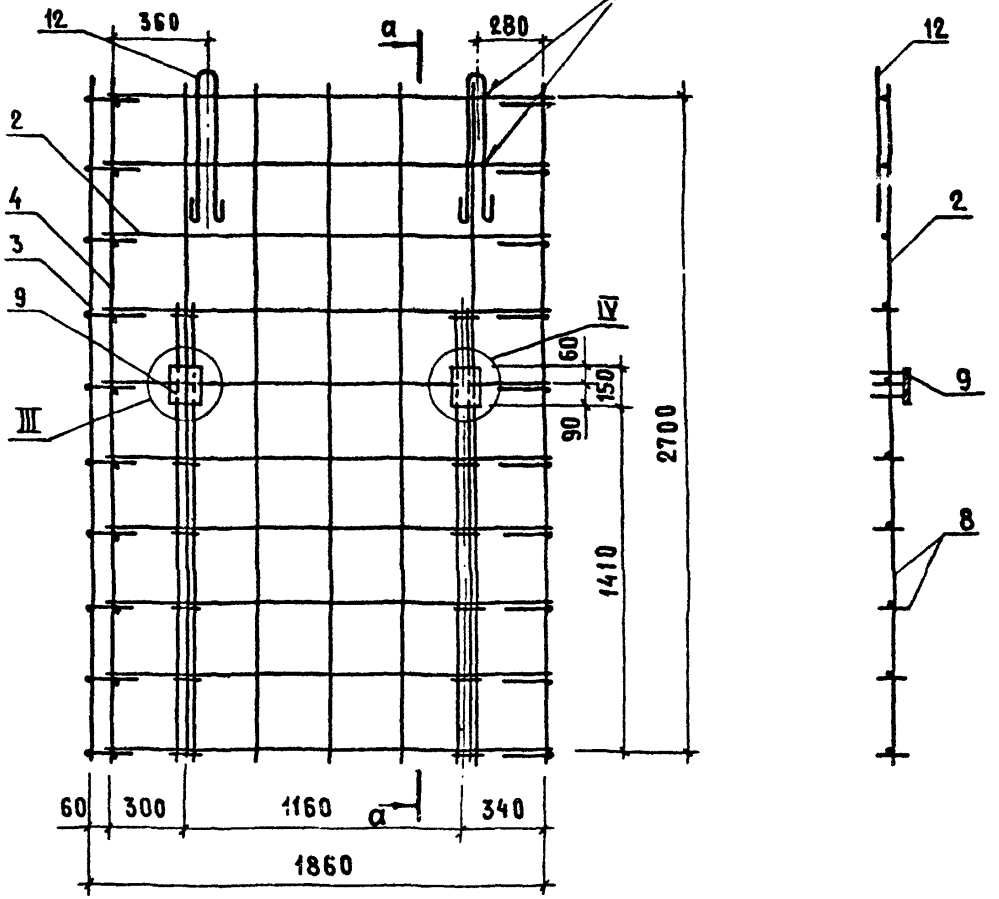

Инв.№ подл. | Подпись и дата | Взам.инв.№

194-2

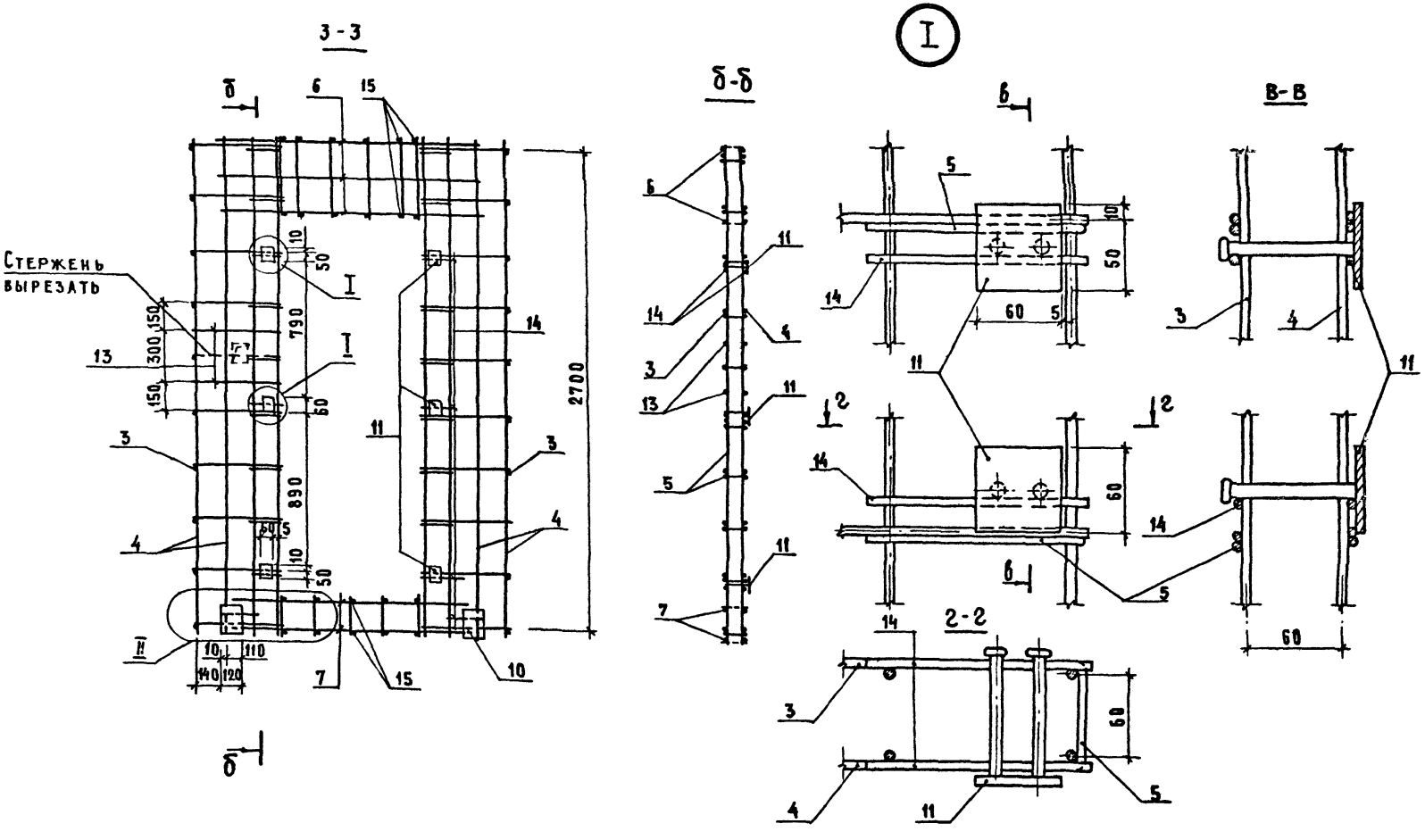

Инв. № подл. | Подпись и дата | Взам. инв. №

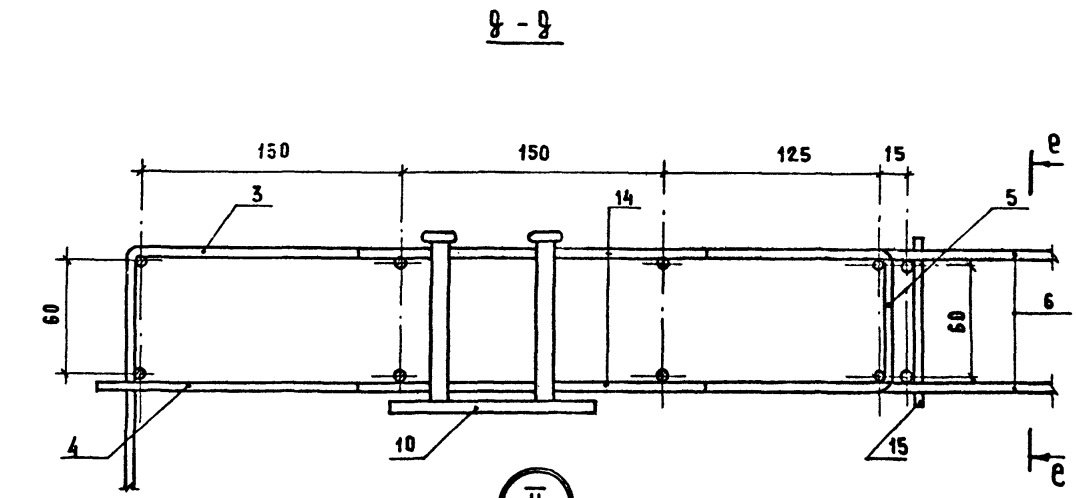

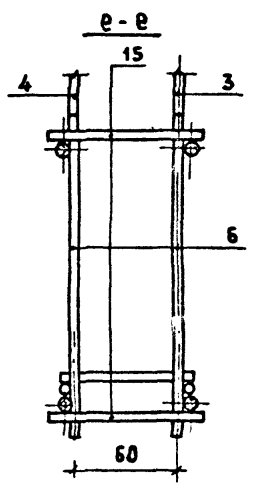

II

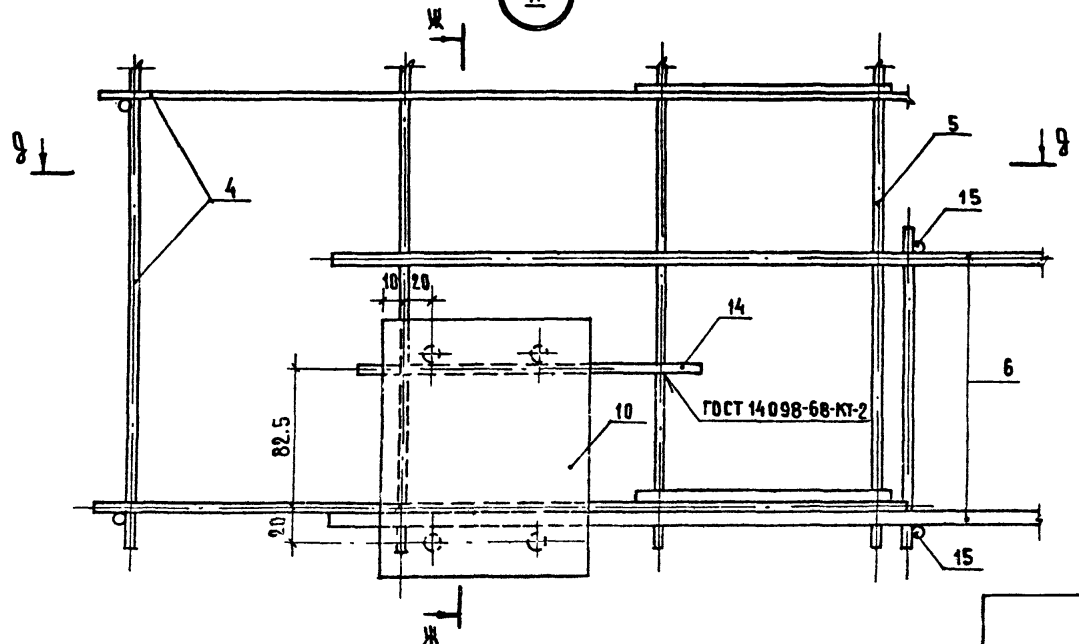

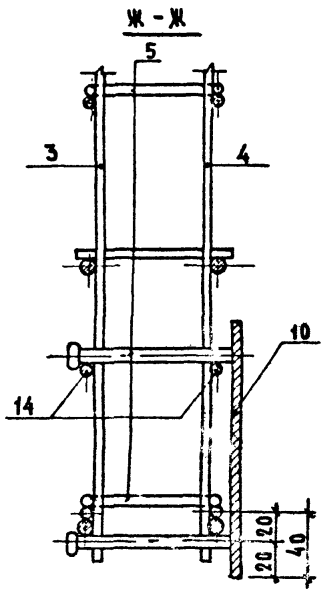

Инв. № подл. | Подпись и дата | Взам. инв. №

1.189-6.3/82-11000

Лист 4

19412

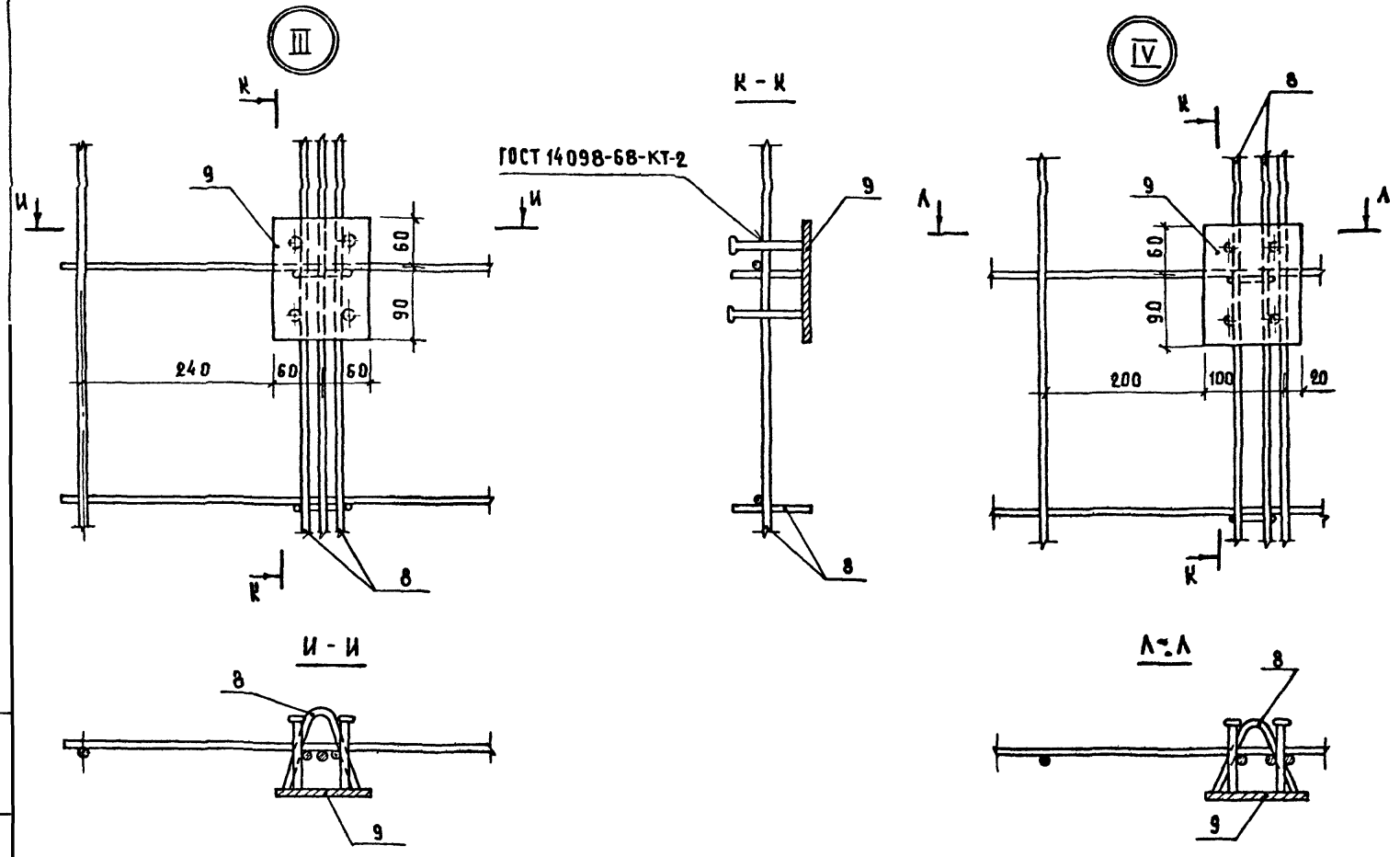

Инв.№ подл. | Подпись и дата | Взам. инв.№

1942

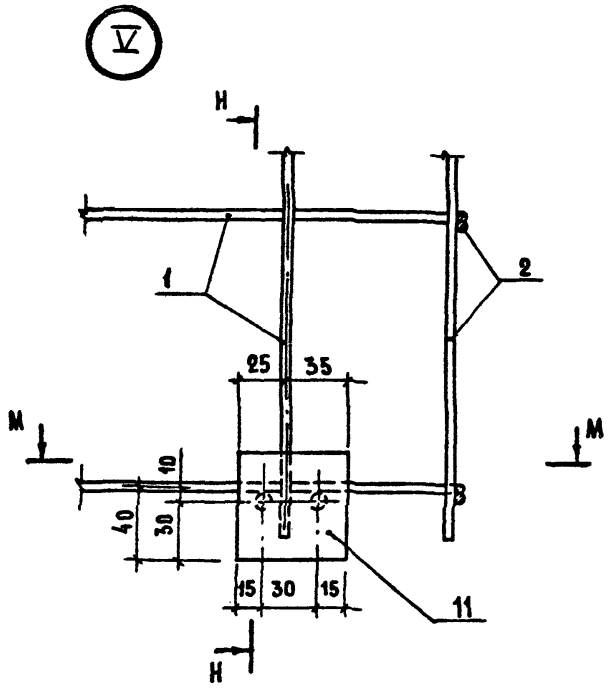

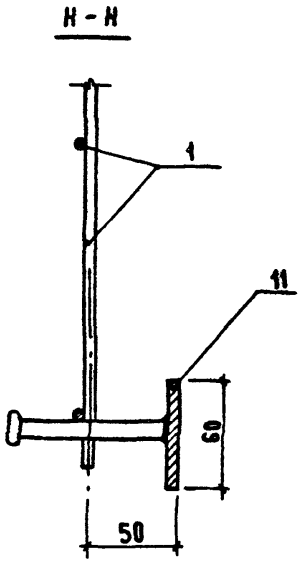

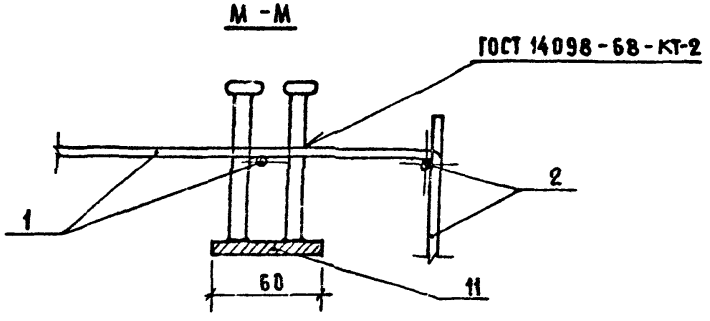

Инв. № подл. | Подпись и дата | Взам. инв. №

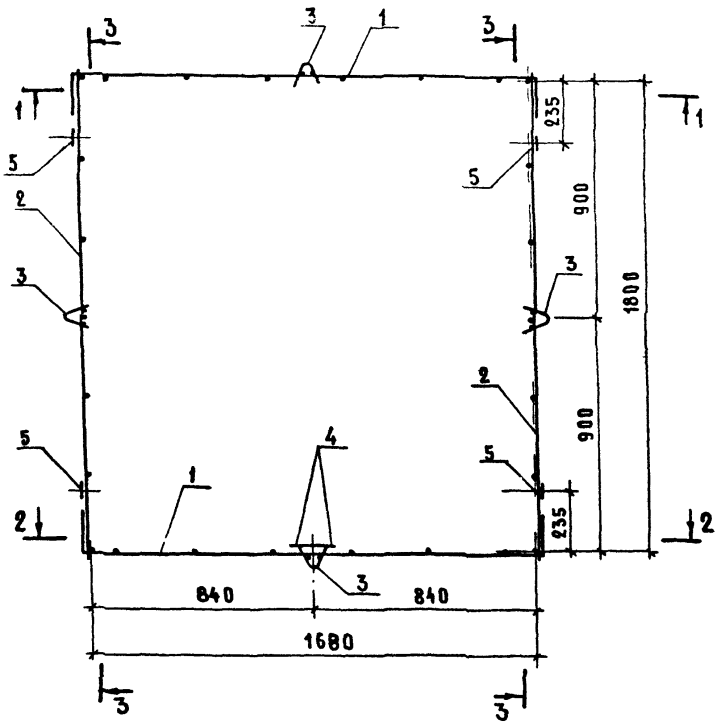

Формат	Зона	Поз.	Обозначение	Наименование	Кол.	Примечание
				Сборочные единицы		
А3		1	1.189-6.3/82-11100-01	Сетка С-2	2	
А3		2	1.189-6.3/82-11200-01	Сетка С-5	2	
А3		3	1.189-6.3/82-11500-01	Каркас К-4	4	
А3		4	1.189-6.3/82-11600	Изделие закладное №6	2	
				Детали		
А4		5	1.189-6.3/82-11001-01	Петля строповочная П-2	4	

Инв. № подл. | Подпись и дата | Взам. инв. №

			1.189-6.3/82-21000
Н. контр.	Веллер		1.12.83
Нач. отд.	Росинский		12.83
Гл. инж. пр.	Пальман		12.83
Гл. инж. пр.	Веллер		06.83
Рук. груп.	Палеес		06.83
Провер.	Веллер		06.83
Разработ.	Шумилова		06.83

Блок арматурный АБ-2

Стадия	Масса	Масштаб
Р	21,4	1:15
Лист 1	Листов 3	

ЦНИИЭПжилища

1982

1-1

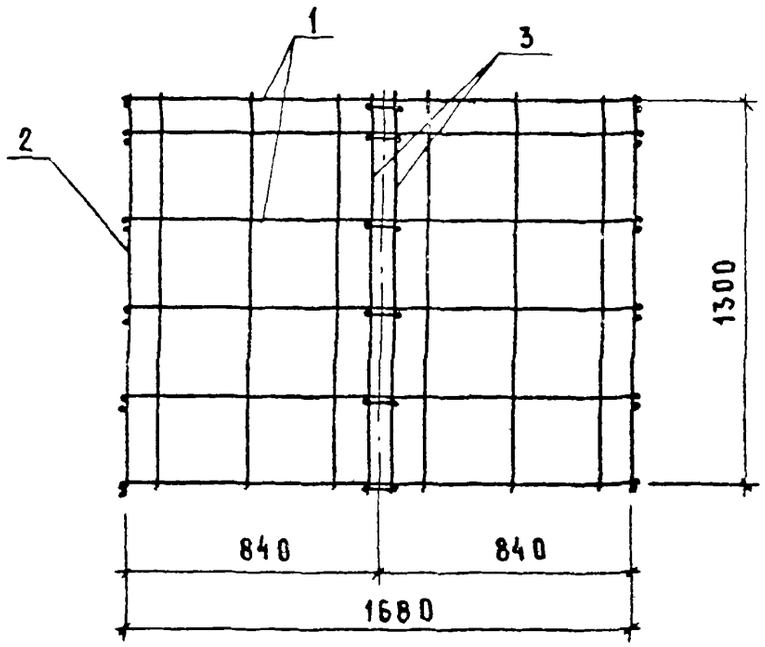

3-3

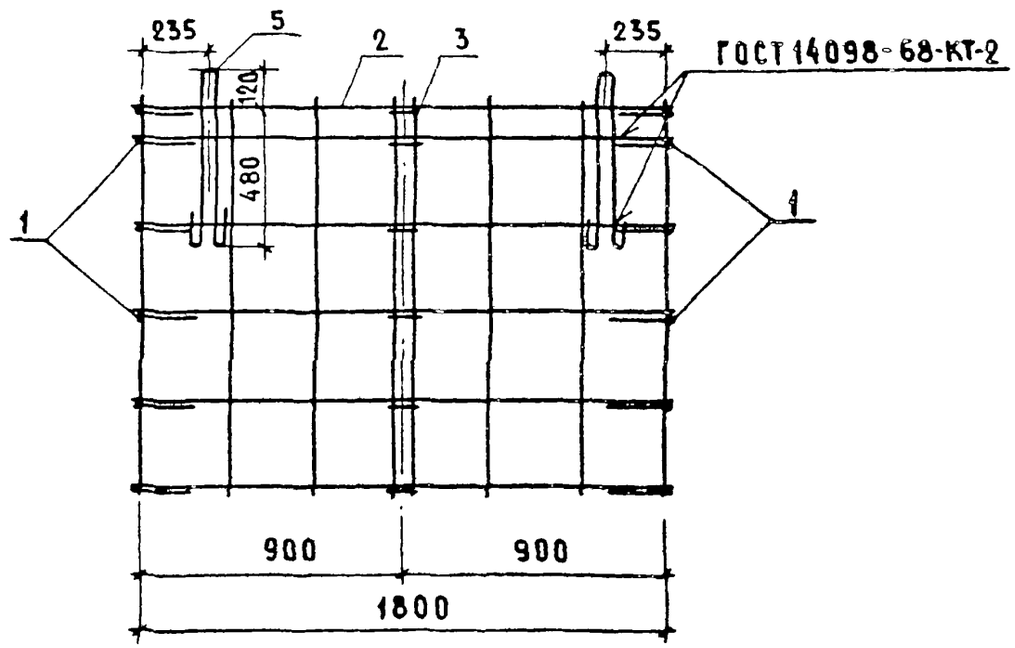

2-2

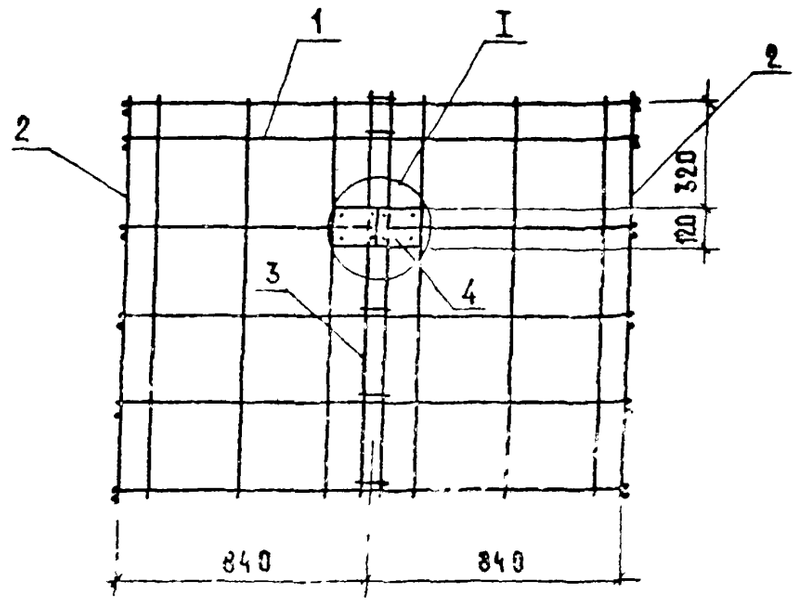

Инв.№ подл. | Подпись и дата | Взам.инв.№

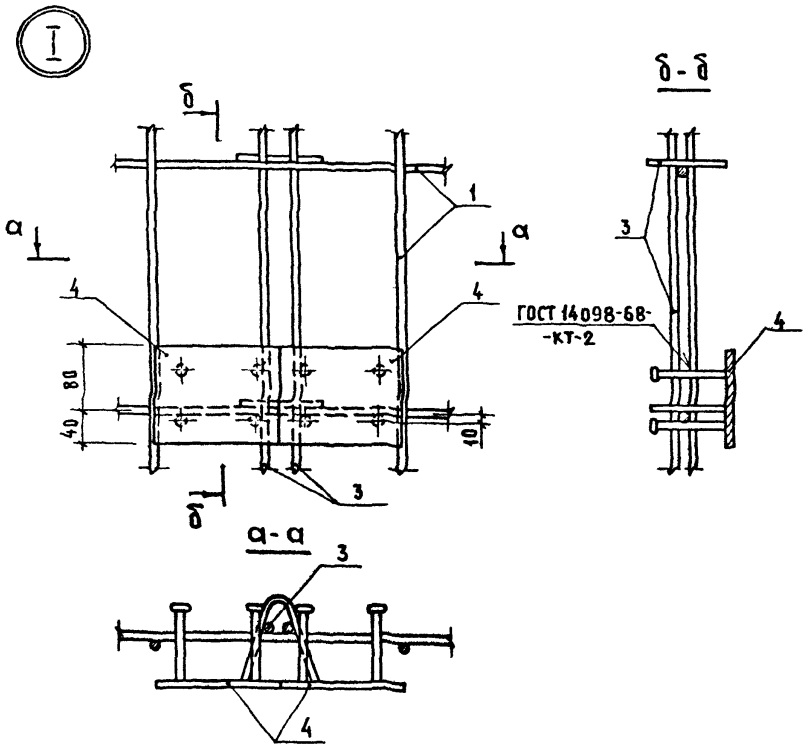

Инв.№подл. | Подпись и дата | Взам.инв.№

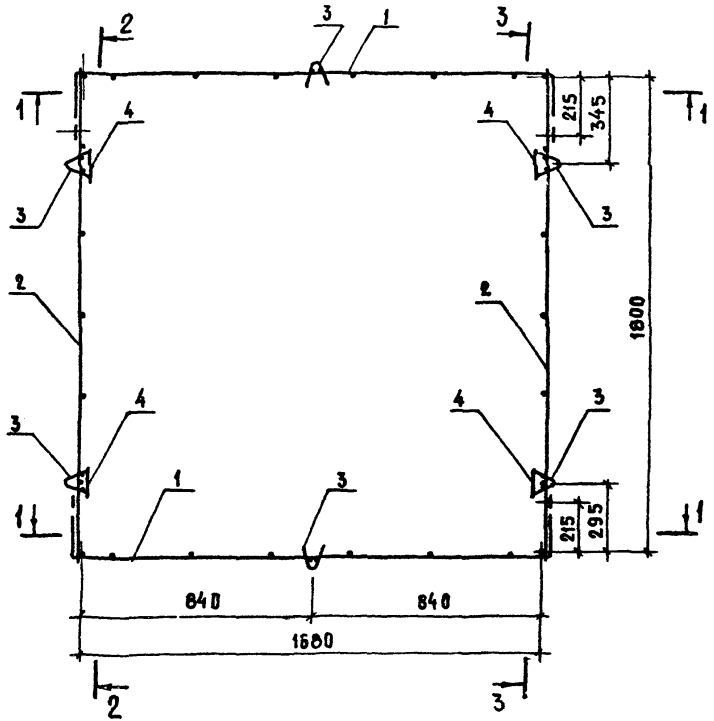

Формат	Зона	Поз.	Обозначение	Наименование	Кол.	Примечание
				Сборочные единицы		
А3		1	1.189-6.3/82-11100-02	Сетки С-3	2	
А3		2	1.189-6.3/82-11200-02	Сетки С-6	2	
А3		3	1.189-6.3/82-11500-02	Каркас К-5	6	
А3		4	1.189-6.3/82-11600	Изделие закладное м-6	4	
				Детали		
А4		5	1.189-6.3/82-11001-02	Петля строповочная П-3	4	

Н. контр.	Веллер		1.12.83
Нач. отд.	Росинский		12.83
Гл. инж. от.	Пальман		12.83
Гл. инж. пр	Веллер		06.83
Рук. груп	Малеев		06.83
Провер	Веллер		06.83
Разраб	Шумилова		06.83

1.189-6.3/82-31000

Блок арматурный АБ-3

Стадия	Масса	Масштаб
Р	17,48	1:15
Лист 1	Листов 3	

ЦНИИЭПжилища

Инв. № подл. | Подпись и дата | Взам. инв. №

19412

1-1

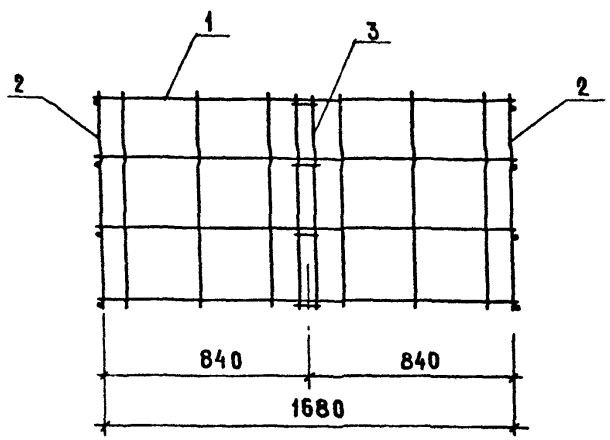

3-3

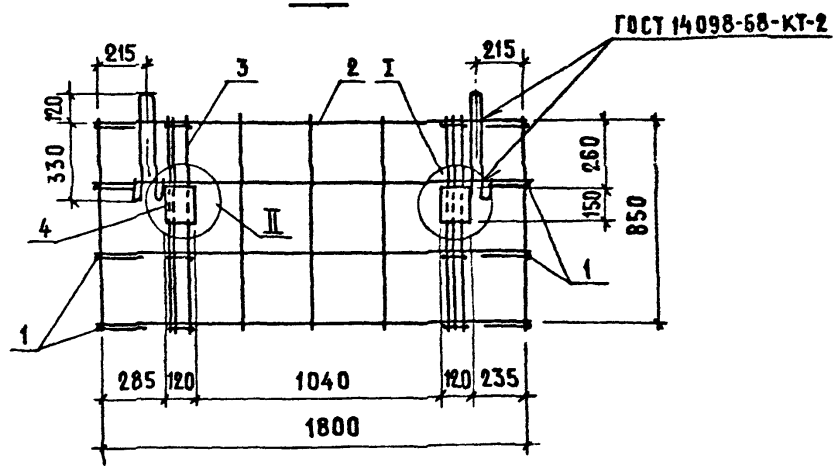

2-2

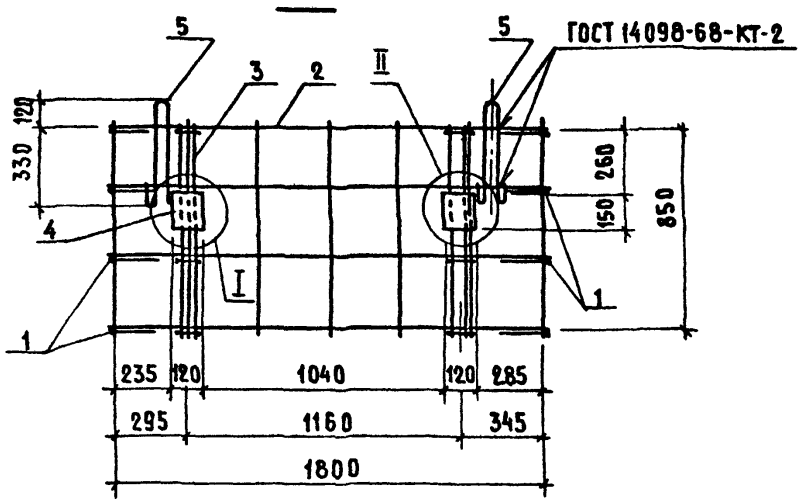

Инв.№подл. | Подпись и дата | Взам.инв.№

19412

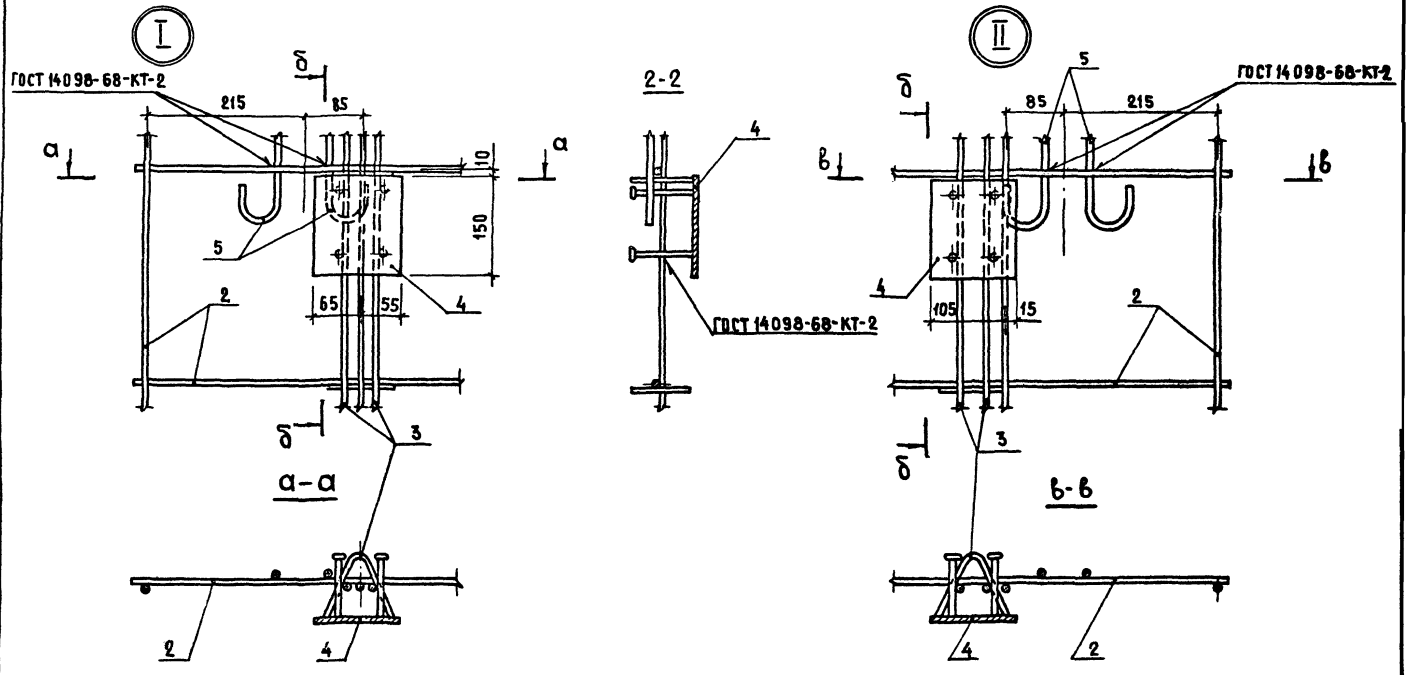

Инв.№ подл. | Подпись и дата | Взам.инв.№

1.189-6.3/82-31000

Лист 3

1982

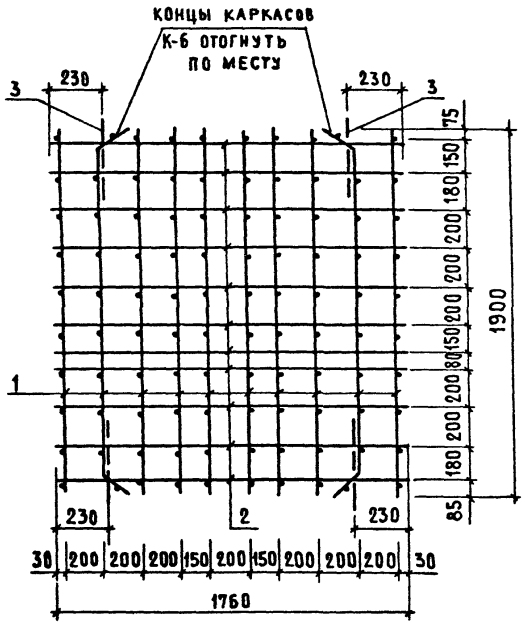

2-2

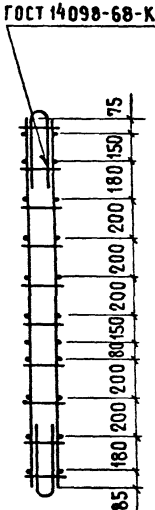

Привязка отдельных стержней

1-1

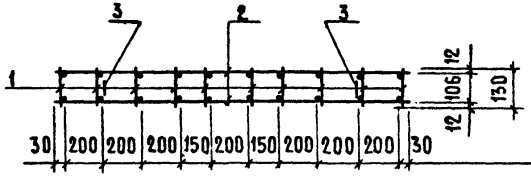

Привязка каркасов К-6

Формат	Зона	Поз.	Обозначение	Наименование	Кол.	Примечание
				Сборочные единицы		
А3		1	1.189-6.3/82-41100	Каркас К-6	10	
				Детали		
Бч		2	1.189-6.3/82-41001	ФВАIII ГОСТ 5781-82 ℓ=1760	22	0,695 кг
Ач		3	1.189-6.3/82-41002	Петля строповочная П-4	4	

Н. контр.	Веллер		1.12.83
Нач. отд.	Росинский		12.83
Гл. инж. отд.	Пальман		12.83
Гл. инж. пр.	Веллер		12.83
Рук. грзп.	Палеес		06.83
Провер.	Веллер		12.83
Разраб.	Палеес		06.83

1.189-6.3/82-41000

Блок арматурный АБ-4

Стадия	Масса	Масштаб
Р	35,29	1:20
Лист	Листов 1	

ЦНИИЭП жилища

Инв. № подл. | Подпись и дата | Взам. инв. №

19472

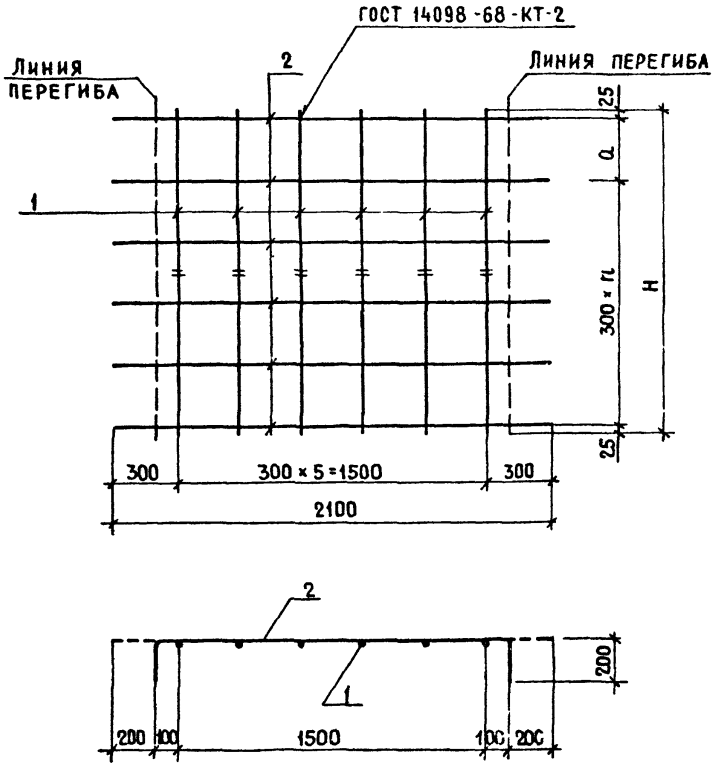

ФОРМАТ	ЗОНА	ПОЗ.	ОБОЗНАЧЕНИЕ	НАИМЕНОВАНИЕ	КОЛ.	ПРИМЕЧАНИЕ
			ПЕРЕМЕННЫЕ ДАННЫЕ	ДЛЯ ИСПОЛНЕНИЙ:		
				1.189-6.3/82-11 100		С-1
				ДЕТАЛИ		
БЧ		1	1.189-6.3/82-11 101	Ø5 BpI ГОСТ 6727-80 ℓ=275	6	0,4 кг
БЧ		2	1.189-6.3/82-11 102	Ø5 BpI ГОСТ 6727-80 ℓ=2100	10	0,3 кг
				1.189-63/82-11 100-01		С-2
				ДЕТАЛИ		
БЧ		1	1.189-6.3/82-11 103	Ø5 BpI ГОСТ 6727-80 ℓ=1350	6	0,19 кг
БЧ		2	1.189-6.3/82-11 102	Ø5 BpI ГОСТ 6727-80 ℓ=2100	6	0,3 кг
				1.189-6.3/82-11 100-02		С-3
				ДЕТАЛИ		
БЧ		1	1.189-6.3/82-11 104	Ø5 BpI ГОСТ 6727-80 ℓ=900	6	0,13 кг
БЧ		2	1.189-6.3/82-11 102	Ø5 BpI ГОСТ 6727-80 ℓ=2100	4	0,3 кг

ОБОЗНАЧЕНИЕ	МАРКА	H, мм	q, мм	n	МАССА, кг
1.189-6.3/82-11 100	С-1	2750	300	8	5,4
-01	С-2	1350	100	4	2,94
-02	С-3	900	250	2	1,98

Н.контр.	Веллер		12.83
Нач. отд.	Росинский		12.83
Гл. инж. отд.	Пальман		06.83
Гл. инж. пр.	Веллер		06.83
Рук. груп.	Палеес		06.83
Провер.	Веллер		06.83
Разработ.	Шумилова		06.83

1.189-6.3/82-11 100

СЕТКА (С-1, С-2, С-3)

СТАДИЯ	МАССА	МАСШТАБ
Р	СМ. ТАБЛ.	1:20
ЛИСТ	ЛИСТОВ 1	

ЦНИИЭП жилища

1942

ИНВ. № ПОДЛ. | ПОДПИСЬ И ДАТА | ВЗАИН. ИНВ. №

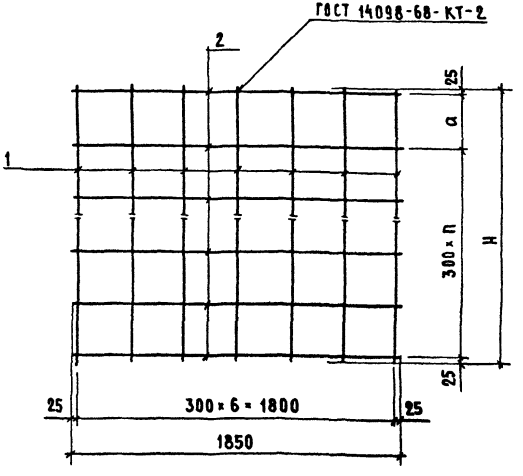

Обозначение	Марка	H, мм	a, мм	n	Масса, кг
1.189-6.3/82-11 200	С-4	2750	300	8	5,5
-01	С-5	1350	100	4	2,95
-02	С-6	900	250	2	1,99

Формат	Зона	Поз.	Обозначение	Наименование	Кол.	Примечание
			Переменные данные	для исполнений:		
				1.189-6.3/82-11200		С-4
				Детали		
БЧ		1	1.189-6.3/82-11 201	ф5 Вр I ГОСТ 6727-80 ℓ=2750	7	0,4 кг
БЧ		2	1.189-6.3/82-11 202	ф5 Вр I ГОСТ 6727-80 ℓ=1850	10	0,27 кг
				1.189-6.3/82-11200-01		С-5
				Детали		
БЧ		1	1.189-6.3/82-11 203	ф5 Вр I ГОСТ 6727-80 ℓ=1350	7	0,19 кг
БЧ		2	1.189-6.3/82-11 202	ф5 Вр I ГОСТ 6727-80 ℓ=1850	5	0,27 кг
				1.189-6.3/82-11200-02		С-6
				Детали		
БЧ		1	1.189-6.3/82-11 204	ф5 Вр I ГОСТ 6727-80 ℓ=900	7	0,13 кг
БЧ		2	1.189-6.3/82-11 202	ф5 Вр I ГОСТ 6727-80 ℓ=1850	4	0,27 кг

Взам. инв. №

Подпись и дата

Инв. № подл.

Н. контр.	Веллер		1.83
Нач. отд.	Росинский		12.83
Гл. инж. отд.	Пальман		12.83
Гл. инж. пр.	Веллер		06.83
Рук. груп.	Паллес		06.83
Проверил	Веллер		06.83
Разработ.	Шумилова		06.83

1.189-6.3/82-11200

Сетка (С-4, С-5, С-6)

Стадия	Масса	Масштаб
Р	см. табл.	1:20
Лист	Листов 1	

ЦНИИЭП жилища

1942

Рис.1

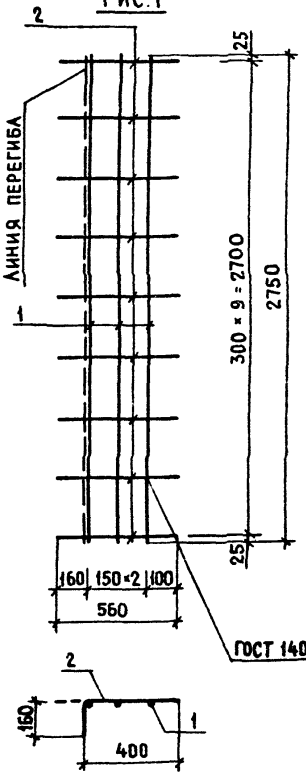

Рис.2

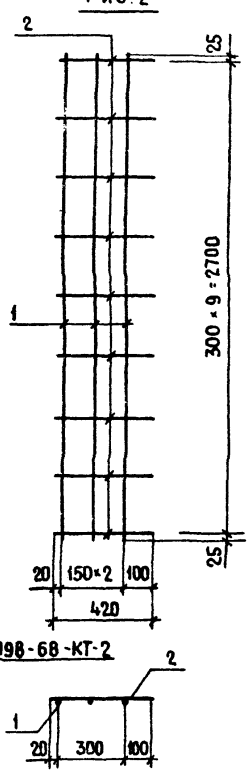

Рис.3

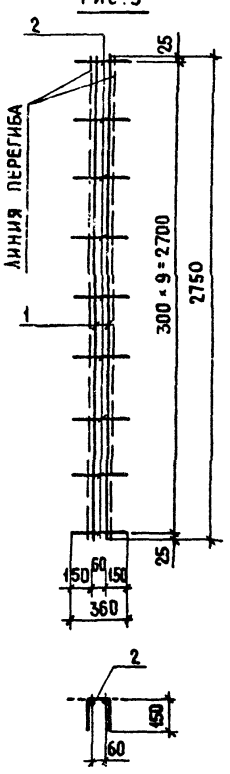

Формат	Зона	Поз.	Обозначение	Наименование	Кол.	Примечание
			Переменные данные для исполнений:			
				1.189-6.3/82-11 300		С-7
				Детали		
БЧ		1	1.189-6.3/82-11 301	Ø5 BpI ГОСТ 6727-80 ℓ=2750	3	0,4 кг
БЧ		2	1.189-6.3/82-11 302	Ø5 BpI ГОСТ 6727-80 ℓ=560	10	0,07 кг
				1.189-6.3/82-11 300-01		С-8
				Детали		
БЧ		1	1.189-6.3/82-11 301	Ø5 BpI ГОСТ 6727-80 ℓ=2750	3	0,4 кг
БЧ		2	1.189-6.3/82-11 303	Ø5 BpI ГОСТ 6727-80 ℓ=420	10	0,066 кг
				1.189-6.3/82-11 300-02		С-9
				Детали		
БЧ		1	1.189-6.3/82-11 301	Ø5 BpI ГОСТ 6727-80 ℓ=2750	2	0,4 кг
БЧ		2	1.189-6.3/82-11 304	Ø5 BpI ГОСТ 6727-80 ℓ=360	10	0,037 кг

Обозначение	Марка	Рис.	Масса, кг
1.189-6.3/82-11300	С-7	1	1,90
-01	С-8	2	1,86
-02	С-9	3	1,17

Н. контр.	Веллер		12.83
Нач. отд.	Росинский		12.83
Гл. инж. отд.	Пальман		12.83
Гл. инж. пр.	Веллер		12.83
Рук. груп.	Палеес		12.83
Проверил	Веллер		12.83
Разраб.	Шумилова		12.83

1.189.6-3/82-11300

Сетка (С-7, С-8, С-9)

Стадия	Масса	Масштаб
Р	см. табл.	1:20
Лист	Листов 1	

ЦНИИЭП жилища

19412

Инв. № подл. | Подпись и дата | Взам. инв. №

Рис.1

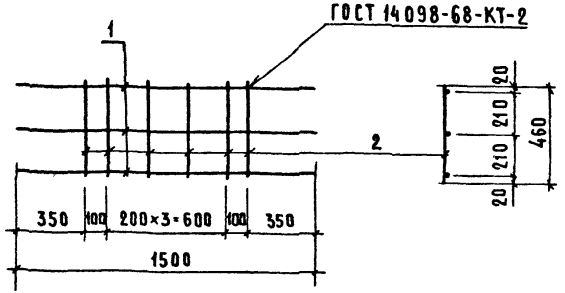

Рис.2

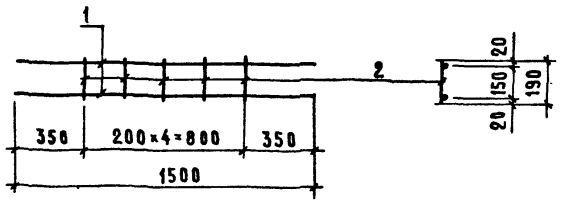

Обозначение	Марка	Рис.	Масса, кг
1.189-6.3/82-11400	К-1	1	2,18
-01	К-2	2	1,32

Формат	Зона	Поз.	Обозначение	Наименование	Кол.	Примечание
				Переменные данные для исполнений:		
				1.189-6.3/82-11400		К-1
				Детали		
БЧ		1	1.189-6.3/82-11401	Ø8AIII ГОСТ 5781-82 ℓ=1500	3	0,59 кг
БЧ		2	1.189-6.3/82-11402	Ø5BpI ГОСТ 6727-80 ℓ=460	6	0,066 кг
				1.189-6.3/82-11400-01		К-2
				Детали		
БЧ		1	1.189-6.3/82-11401	Ø8AIII ГОСТ 5781-82 ℓ=1500	2	0,59 кг
БЧ		2	1.189-6.3/82-11403	Ø5BpI ГОСТ 6727-80 ℓ=190	5	0,027 кг

Н. контр.	Веллер		1.12.83
Нач. отд.	Росинский		12.83
Гл. инж. отд.	Падьман		12.83
Гл. инж. пр.	Веллер		06.83
Рук. груп.	Падеес		06.83
Проверил	Веллер		06.83
Разработ.	Цумилова		06.83

1.189-6.3/82-11400

Каркас (К-1, К-2)

Стадия	Масса	Масштаб
Р	См. табл.	1:20
Лист	Листов 1	

ЦНИИЭП жилища

Инв. № подл. | Подпись и дата | Взам. инв. №

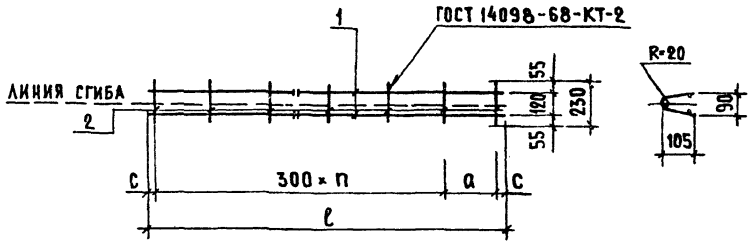

Обозначение	Марка	ℓ, мм	c, мм	a, мм	n шт.	Масса, кг
1.189-6.3/82 - 11500	К-3	1350	25	300	5	0,77
-01	К-4	1350	25	100	4	0,58
-02	К-5	900	25	250	2	0,39

Формат	Зона	Поз.	Обозначение	Наименование	Кол.	Примечание
			Переменные данные	Для исполнений:		
				1.189-6.3/82-11500		К-3
				Детали		
Бч		1	1.189-6.3/82-11501	Ø5 Bp I ГОСТ 6727-80 ℓ=1850	2	0,27 кг
Бч		2	1.189-6.3/82-11502	Ø5 Bp I ГОСТ 6727-80 ℓ= 230	7	0,033 кг
				1.189-6.3/82-11500-01		К-4
				Детали		
Бч		1	1.189-6.3/82-11503	Ø5 Bp I ГОСТ 6727-80 ℓ=1350	2	0,19 кг
Бч		2	1.189-6.3/82-11502	Ø5 Bp I ГОСТ 6727-80 ℓ= 230	6	0,033 кг
				1.189-6.3/82-11500-02		К-5
				Детали		
Бч		1	1.189-6.3/82-11504	Ø5 Bp I ГОСТ 6727-80 ℓ= 900	2	0,13 кг
Бч		2	1.189-6.3/82-11502	Ø5 Bp I ГОСТ 6727-80 ℓ= 230	4	0,033 кг

Инв. № подл. | Подпись и дата | Взам. инв. №

Н. контр.	Веллер		1.12.83
Нач. отд.	Росинский		12.83
Гл. инж. ОП	Пальман		12.83
Гл. инж. пр.	Веллер		12.12.83
Рук. груп.	Палеес		06.83
Провер.	Веллер		12.12.83
Разраб.	Шумилова		06.83

1.189-6.3/82 - 11500

Каркас (К-3, К-4, К-5)

Стадия	Масса	Масштаб
Р	см. табл.	1:20
Лист	Листов 1	

ЦНИИЭПжилища

19412

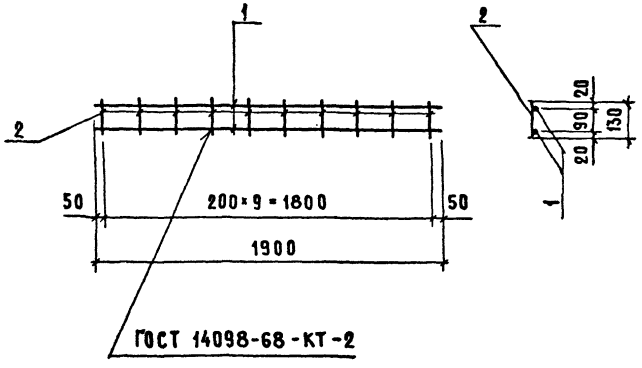

Формат	Зона	Поз.	Обозначение	Наименование	Колич.	Примечание
				Детали		
БЧ		1	1.189-6.3/82-41101	ф8AIII ГОСТ 5781-82 ℓ=1900	2	0,75 кг
БЧ		2	1.189-6.3/82-41102	ф5BpI ГОСТ 6727-80 ℓ=130	10	0,025 кг

			1.189-6.3/82-41100
Н. контр.	Веллер		1.02.83
Нач. отд.	Росинский		12.83
Гл. инж. отд.	Пальман		12.83
Гл. инж. пр.	Веллер		12.83
Рук. груп.	Палеес		05.83
Провер.	Веллер		12.82
Разраб.	Палеес		05.83

Каркас К-6

Стадия	Масса	Масштаб
Р	1,76	1:20
Лист	Листов 1	

ЦНИИЭП жилища

19112

Инв. № подл. | Подпись и дата | Взам. инв. №

Формат	Зона	Поз	Обозначение	Наименование	Кол.	Примечание
				Документация		
А3			1.189-6.3/82-10 100 СБ	Сборочный чертеж		
				Детали		
Бч		1	1.189-6.3/82-10 101	Ф10 АШ ГОСТ 5781-82 ℓ=250	4	0,15 кг
			Переменные данные	для исполнений		
				1.189-6.3/82-10.100		М-1
				Детали		
Бч		2	1.189-6.3/82-10 102	Уголок 90×90×7 ГОСТ 8509-72 / Вст3пс6 ГОСТ 535-79 ℓ=240	1	2,31 кг
Бч		3	1.189-6.3/82-10 103	Полоса Б-2 10×90 ГОСТ 103-76 / Вст3пс6 ГОСТ 380-71* ℓ=120	1	0,64 кг
				Стандартные изделия		
		4		Болт М24 ГОСТ 7798-70* ℓ=160	1	0,69 кг
		5		Гайка 2М24 ГОСТ 5915-70*	1	0,11 кг
				1.189-6.3/82-10 100-01		М-2
				Детали		
		2	1.189-6.3/82-10 102	Уголок 90×90×7 ГОСТ 8509-72 / Вст3пс6 ГОСТ 535-79 ℓ=240	1	2,31 кг
Бч		3	1.189-6.3/82-10 103	Полоса Б-2 10×90 ГОСТ 103-76 / Вст3пс6 ГОСТ 380-71* ℓ=120	1	0,64 кг
				Стандартные изделия		
		4		Болт М24 ГОСТ 7798-70* ℓ=110	1	0,51 кг
		5		Гайка 2М24 ГОСТ 5915-70*	1	0,11 кг

Н. контр.	Веллер		12.83
Нач. отд.	Росинский		12.83
Гл. инж. отд.	Пальман		12.83
Гл. инж. пр.	Веллер		12.83
Рук. груп.	Палеес		12.83
Проверил	Веллер		12.83
Разраб.	Шумилова		12.83

1.189-6.3/82-10 100

Изделие закладное (М1, М-2, М-3, М-11)

Стадия	Лист	Листов
Р	1	2

ЦНИИЭП жилища

Инв. № подл. | Подпись и дата | Взам. инв. №

Формат	Зона	Поз	Обозначение	Наименование	Кол.	Примечание
				1.189-6.3/83-10 100-02		М-3
				Детали		
Бч		3	1.189-6.3/82-10 103	Полоса Б-2 10×90 ГОСТ 103-76 / Вст3пс6 ГОСТ 380-71* ℓ=120	1	0,64 кг
Бч		6	1.189-6.3/82-10 104	Полоса Б-2 6×90 ГОСТ 103-76 / Вст3пс6 ГОСТ 380-71* ℓ=120	1	0,51 кг
				Стандартные изделия		
		4		Болт М24 ГОСТ 7798-70* ℓ=130	1	0,58 кг
		5		Гайка 2М24 ГОСТ 5915-70*	1	0,11 кг
				1.189-6.3/82-10 100-03		М-11
				Детали		
Бч		7	1.189-6.3/82-10 105	Полоса Б-2 6×240 ГОСТ 103-76 / Вст3пс6 ГОСТ 380-71* ℓ=240	1	2,71 кг

Инв. № подл. | Подпись и дата | Взам. инв. №

1.189-6.3/82-10 100

Лист 2

Рис. 1

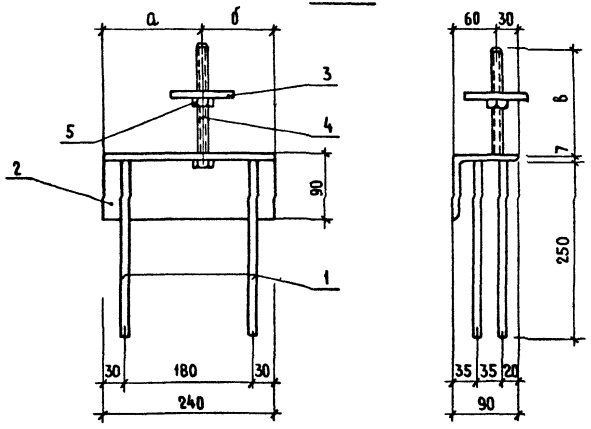

Рис. 2

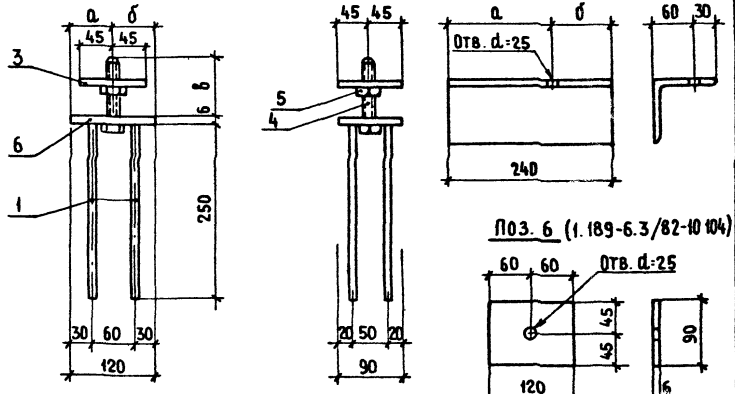

Поз. 2 (1.189-6.3/82-10 102)

Поз. 6 (1.189-6.3/82-10 104)

Рис. 3

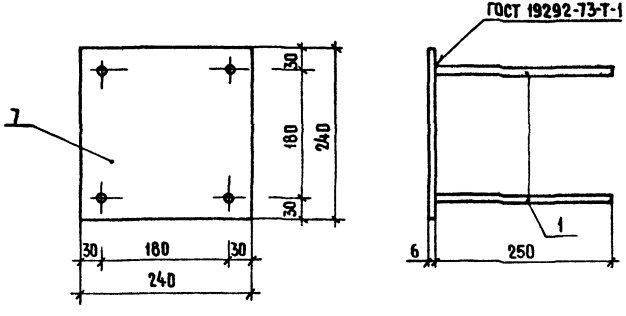

Позиция 1 приваривается втавр под слоем флюса.

Обозначение	Марка	Рис.	а, мм	б, мм	в, мм	Масса, кг
1.189-6.3/82-10.100	М-1	1	140	100	152	4,35
-01	М-2	1	100	140	102	4,17
-02	М-3	2	60	60	130	2,44
-03	М-11	3	—	—	—	3,31

Н. контр.	Веллер		12.83
Нач. отд.	Росинский		12.83
Гл. инж. отд.	Лальман		12.83
Гл. инж. пр.	Веллер		12.83
Рук. груп.	Палеес		12.83
Проверил	Веллер		12.83
Разработ.	Шумилова		12.83

1.189-6.3/82-10 100СБ

Изделие закладное (М-1; М-2; М-3; М-11) Сборочный чертеж

Стадия	Масса	Масштаб
Р	См. табл.	1:5
Лист	Листов 1	

ЦНИИЭП жилища

19-12

Инв. № подл. | Подпись и дата | Взам. инв. №

Формат	Зона	Поз	Обозначение	Наименование	Кол.	Примечание
				Документация		
А3			1.189-6.3/82-10 200 СБ	Сборочный чертеж		
				Детали		
Б4		1	1.189-6.3/82-10 201	Ø10 А II ГОСТ 5781-82 ℓ=105	4	0,065 кг
				Стандартные изделия		
Б4		2		Гайка 2М16 ГОСТ 5915-70*	1	0,033 кг
			Переменные данные для исполнений:			
				1.189-6.3/82-10 200		М-4
				Детали		
Б4		3	1.189-6.3/82-10 202	Полоса $\frac{Б\text{-}2\ б\times90\ ГОСТ\ 103\text{-}76}{В\ Ст3пс6\ ГОСТ\ 380\text{-}71^{**}}$; ℓ=240	1	1,017 кг
				1.189-6.3/82-10 200-01		М-5
				Детали		
Б4		4	1.189-6.3/82-10 203	Уголок $\frac{70\times70\times6\ ГОСТ\ 8509\text{-}72}{В\ Ст3пс6\ ГОСТ\ 535\text{-}79}$; ℓ=60	1	0,38 кг
Б4		5	1.189-6.3/82-10 204	Полоса $\frac{Б\text{-}2\ б\times120\ ГОСТ\ 103\text{-}76}{В\ Ст3пс6\ ГОСТ\ 380\text{-}71^{**}}$; ℓ=150	1	0,85 кг
				1.189-6.3/82-10 200-02		М-8
				Детали		
Б4		4	1.189-6.3/82-10 203	Уголок $\frac{70\times70\times6\ ГОСТ\ 8509\text{-}72}{В\ Ст3пс6\ ГОСТ\ 535\text{-}79}$; ℓ=60	1	0,38 кг
Б4		6	1.189-6.3/82-10 205	Полоса $\frac{Б\text{-}2\ б\times60\ ГОСТ\ 103\text{-}76}{В\ Ст3пс6\ ГОСТ\ 380\text{-}71^{**}}$; ℓ=60	1	0,17 кг
Б4		7	1.189-6.3/82-10 206	Полоса $\frac{Б\text{-}2\ б\times120\ ГОСТ\ 103\text{-}76}{В\ Ст3пс6\ ГОСТ\ 380\text{-}71^{**}}$; ℓ=240	1	1,356 кг

Н. контр.	Веллер		12.83
Нач. ОТА.	Росинский		12.83
Гл. инж. отд	Гальман		12.83
Гл. инж. пр	Веллер		12.83
Рук. груп	Палеес		12.83
Провер.	Веллер		12.83
Разраб.	Шумилова		12.83

1.189-6.3/82-10 200

Изделие закладное

(М-4, М-5, М-8, М-9, М-10)

Стадия	Лист	Листов
Р	1	2

ЦНИИЭП жилища

Инв. № подл. | Подпись и дата | Взам. инв. №

Формат	Зона	Поз	Обозначение	Наименование	Кол.	Примечание
				1.189-6.3/82-10 200-03		М-9
				Детали		
Б4		4	1.189-6.3/82-10 203	Уголок $\frac{70\times70\times6\ ГОСТ\ 8509\text{-}72}{В\ Ст3пс6\ ГОСТ\ 535\text{-}79}$; ℓ=60	1	0,38 кг
Б4		6	1.189-6.3/82-10 205	Полоса $\frac{Б\text{-}2\ б\times60\ ГОСТ\ 103\text{-}76}{В\ Ст3пс6\ ГОСТ\ 380\text{-}71^{**}}$; ℓ=60	1	0,17 кг
Б4		7	1.189-6.3/82-10 206	Полоса $\frac{Б\text{-}2\ б\times120\ ГОСТ\ 103\text{-}76}{В\ Ст3пс6\ ГОСТ\ 380\text{-}71^{**}}$; ℓ=240	1	1,356 кг
				1.189-6.3/82-10 200-04		М-10
				Детали		
Б4		4	1.189-6.3/82-10203	Уголок $\frac{70\times70\times6\ ГОСТ\ 8509\text{-}72}{В\ Ст3пс6\ ГОСТ\ 535\text{-}79}$; ℓ=60	1	0,38 кг
Б4		6	1.189-6.3/82-10205	Полоса $\frac{Б\text{-}2\ б\times60\ ГОСТ\ 103\text{-}76}{В\ Ст3пс6\ ГОСТ\ 380\text{-}71^{**}}$; ℓ=60	1	0,17 кг
Б4		7	1.189-6.3/82-10206	Полоса $\frac{Б\text{-}2\ б\times120\ ГОСТ\ 103\text{-}76}{В\ Ст3пс6\ ГОСТ\ 380\text{-}71^{**}}$; ℓ=240	1	1,356 кг

Инв. № подл. | Подпись и дата | Взам. инв. №

1.189-6.3/82-10 200

Лист 2

1412

Рис. 1

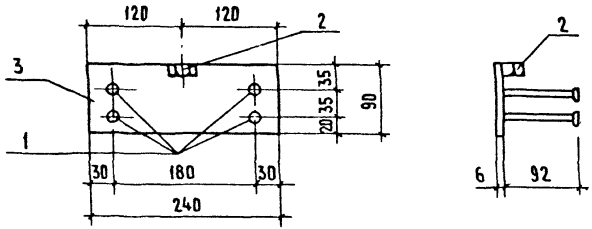

Рис. 2

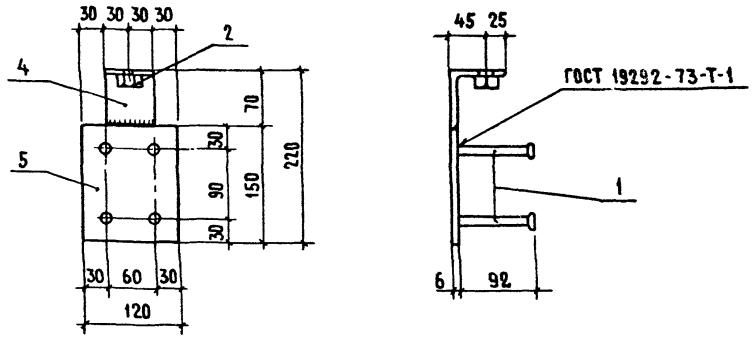

Рис. 3

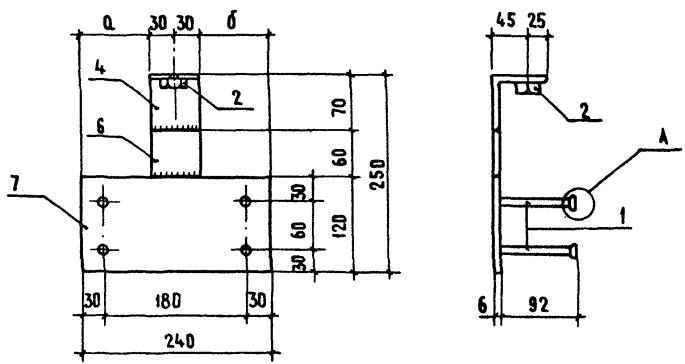

Поз. 4 (1.189-6.3/82-10 203)

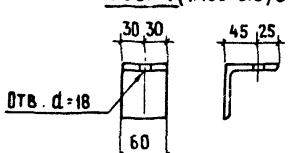

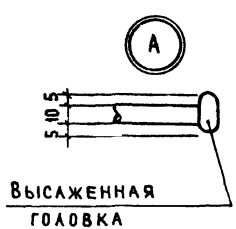

Обозначение	Марка	Рис.	а, мм	б, мм	Масса, кг
1.189-6.3/82-10 200	М-4	1	—	—	1,31
-01	М-5	2	—	—	1,52
-02	М-8	3	90	90	2,20
-03	М-9	3	70	110	2,20
-04	М-10	3	110	70	2,20

Н. контр.	Веллер		12.83
Нач. отд.	Росинский		12.83
Гл. инж. отд.	Пальман		12.83
Гл. инж. пр.	Веллер		12.83
Рук. груп.	Палеес		12.83
Проверил	Веллер		12.83
Разраб.	Шумилова		12.83

1.189-6.3/82-10 200 СБ

Изделие закладное (М-4; М-5; М-8; М-9; М-10) Сборочный чертеж.

Стадия	Масса	Масштаб
Р	См. табл.	1:5
Лист	Листов 1	

ЦНИИЭП жилища

Инв. № подл. | Подпись и дата | Взам. инв. №

19412

Рис.1, Рис.2

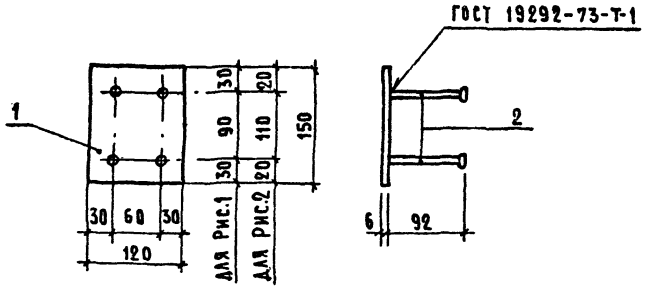

Рис.3

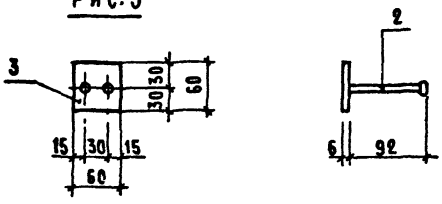

Обозначение	Марка	Рис.	Масса, кг
1.189-6.3/82-11600	М-6	1	1,11
-01	М-6а	2	1,11
-02	М-7	3	0,30

Формат	Зона	Поз.	Обозначение	Наименование	Кол.	Примечание
			Переменные данные	для исполнений		
				1.189-6.3/82-11600		М-6
				Детали		
БЧ		1	1.189-6.3/82-11601	полоса Б-2 6×120 ГОСТ 103-76 / В Ст.3 пс6 ГОСТ 380-71* ℓ=150	1	0,85 кг
БЧ		2	1.189-6.3/82-11602	ф10 AIII ГОСТ 5781-82 ℓ=105	4	0,065 кг
				1.189-6.3/82-11600-01		М-6а
				Детали		
БЧ		1	1.189-6.3/82-11601	полоса Б-2 6×120 ГОСТ 103-76 / В Ст.3 пс6 ГОСТ 380-71* ℓ=150	1	0,85 кг
БЧ		2	1.189-6.3/82-11602	ф10 AIII ГОСТ 5781-82 ℓ=105	4	0,065 кг
				1.189-6.3/82-11600-02		М-7
				Детали		
БЧ		3	1.189-6.3/82-11603	полоса Б-2 6×60 ГОСТ 103-76 / В Ст.3 пс6 ГОСТ 380-71* ℓ=60	1	0,17 кг
БЧ		2	1.189-6.3/82-11602	ф10 AIII ГОСТ 5781-82 ℓ=105	2	0,065 кг

Н.контр.	Веллер		12.83
Нач.отд.	Росинский		12.83
Гл.инж.пр.	Пальман		12.83
Гл.инж.пр.	Веллер		06.83
Рук.груп.	Палеес		06.83
Провер.	Веллер		06.83
Разраб.	Шумилова		06.83

1.189-6.3/82-11600

Изделие закладное (М-6; М-6а, М-7)

Стадия	Масса	Масштаб
Р	См. табл.	1:5
Лист	Листов 1	

ЦНИИЭПжилища

Инв.№ подл. | Подпись и дата | Взам.инв.№

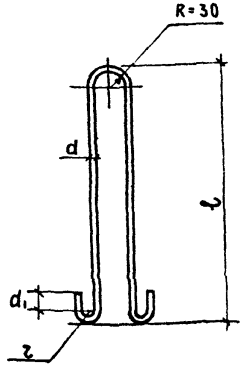

Обозначение	Марка	d, мм	d_1, мм	r, мм	ℓ, мм	Общая длина, м	Масса, кг
1.189-6.3/82-11001	П-1	16	50	30	640	1,62	2,56
-01	П-2	12	30	20	600	1,43	1,27
-02	П-3	10	30	20	450	1,13	0,69

Н. контр.	Веллер		1.12.83
Нач. отд.	Росинский		12.83
Гл. инж. од.	Пальман		12.83
Гл. инж. пр.	Веллер		06.83
Рук. груп.	Палеес		06.83
Провер.	Веллер		06.83
Разраб.	Шумилова		06.83

1.189-6.3/82 - 11 001

Петля строповочная (П-1, П-2, П-3)

Стадия	Масса	Масштаб
Р	См. табл.	1:10
Лист	Листов 1	

Сталь класса А-I ГОСТ 5781-82 Вст3 сп2 ГОСТ 380-71*

ЦНИИЭП жилища

Инв. № подл. | Подпись и дата | Взамен. инв. №

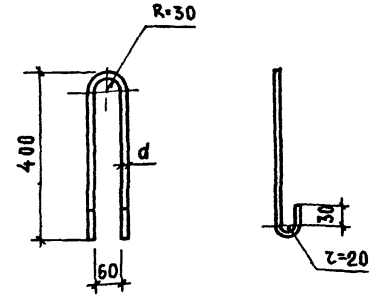

Обозначение	Марка	Общая длина, м	d, мм	Масса, кг
1.189-6.3/82-41002	П-4	0.97	10	0,6

Н. контр.	Веллер		1.12.83
Нач. отд.	Росинский		12.83
Гл. инж. од.	Пальман		12.83
Гл. инж. пр.	Веллер		06.83
Рук. груп.	Палеес		06.83
Провери.	Веллер		06.83
Разработ.	Шумилова		06.83

1.189-6.3/82-41002

Петля строповочная П-4

Стадия	Масса	Масштаб
Р	См. табл.	1:10
Лист	Листов 1	

Сталь класса А-I ГОСТ 5781-82 Вст3 сп2 ГОСТ 380-71*

ЦНИИЭП жилища

19412

Инв. № подл. | Подпись и дата | Взамен. инв. №

Марка элемента	Изделия арматурные										Изделия закладные																Общий расход
	Арматура класса									Всего	Арматура класса			Прокат марки												Всего	
	А-I				А-III			Вр-I			А-III			Вст3пс6													
	ГОСТ 5781-82				ГОСТ 5781-82			ГОСТ 6727-80			ГОСТ 5781-82			ГОСТ 103-76				ГОСТ 82-70	ГОСТ 8509-72		ГОСТ 5915-70*		ГОСТ 7798-70	Итого		
	ф10	ф12	ф16	Итого	ф8		Итого	ф5		Итого	ф10		Итого	-60×6	-90×6	-120×6	-90×10	-240×6	L70×6	L90×7	Гайка 2М16	Гайка 2М24	Болт М24				
ШЛС 28-32 ШЛС 28-32А			10,24	10,24	5,92		5,92	32,18		32,18	48,34	5,31		5,31	1,19	2,55	6,80	1,92		0,76	4,62	0,14	0,33	1,79	29,1	25,41	73,75
ШЛН 14-32		5,44		5,44				14,10		14,10	19,54	2,84		2,84		2,55	1,70	1,92			4,62	0,066	0,33	1,79	12,98	15,82	35,36
ШЛВ 9-32	2,76			2,76				10,28		10,28	13,04	2,08		2,08	0,68		8,82			1,52		0,13			11,15	13,23	26,27
ПЛ 18.19-32 ПЛ 18.19-32А	2,4			2,4	30,29		30,29	2,60		2,60	35,29																35,29
ТЛ 5-32												0,60		0,60					2,71						2,71	3,31	3,31

Н.контр.	Веллер		12.83
Нач.отд.	Росинский		12.83
Гл.инж.отд	Пальман		12.83
Гл.инж.пр	Веллер		12.83
Рук.груп.	Палеес		12.83
Проверил	Веллер		12.83
Разработ	Шумилова		12.83

1.189-6.3/82-00 000 ВРС

Ведомость расхода стали

Стадия	Лист	Листов
Р		1

ЦНИИЭП жилища

19112

Инв.№ | Подпись и дата | Взам. инв.№

gost.e-ecolog.ru