ТИПОВЫЕ СТРОИТЕЛЬНЫЕ КОНСТРУКЦИИ,
ИЗДЕЛИЯ И УЗЛЫ ЗДАНИЙ И СООРУЖЕНИЙ

СЕРИЯ 1.089.1-2

ШАХТЫ ЛИФТОВ ИЗ ЖЕЛЕЗОБЕТОННЫХ ПАНЕЛЕЙ МЕЖВИДОВОГО ПРИМЕНЕНИЯ

ВЫПУСК 0-1

ШАХТЫ ПАССАЖИРСКИХ И ГРУЗОВЫХ ЛИФТОВ ПО АЛЬБОМУ АТ-6.
МАТЕРИАЛЫ ДЛЯ ПРОЕКТИРОВАНИЯ.
УКАЗАНИЯ ПО МОНТАЖУ.

gost.e-ecolog.ru

ТИПОВЫЕ СТРОИТЕЛЬНЫЕ КОНСТРУКЦИИ,
ИЗДЕЛИЯ И УЗЛЫ ЗДАНИЙ И СООРУЖЕНИЙ

СЕРИЯ 1.089.1-2

ШАХТЫ ЛИФТОВ ИЗ ЖЕЛЕЗОБЕТОННЫХ ПАНЕЛЕЙ МЕЖВИДОВОГО ПРИМЕНЕНИЯ

ВЫПУСК 0-1

ШАХТЫ ПАССАЖИРСКИХ И ГРУЗОВЫХ ЛИФТОВ ПО АЛЬБОМУ АТ-6.
МАТЕРИАЛЫ ДЛЯ ПРОЕКТИРОВАНИЯ.
УКАЗАНИЯ ПО МОНТАЖУ.

Разработаны ГИПРОНИИЗДРАВ

Гл. инженер института Ф.Д. Ким
Гл. инженер проекта Ю.С. Некритин

Утверждены Управлением проектирования и инженерных изысканий Минстроя России письмо от 06.10.92 № 9-4/303

Введены в действие с 01.01.93 Гипронииздравом

Приказ от 24.10.92 № 53

Срок действия 1998 г.

Обозначение документа	Наименование	Стр.
1.089.1-2.0-1-ПЗ	Пояснительная записка	4
1.089.1-2.0-1-НИ	Номенклатура изделий	9
1.089.1-2.0-1-01	Схема расположения элементов шахты пассажирского лифта Q=500 кг, V=1,0 м/с	
	противовес сзади, $h_{эт.}$=3,0 м	16
1.089.1-2.0-1-02	Схемы расположения элементов шахт пассажирского лифта Q=500 кг, V=1,0 м/с	
	противовес сзади, $h_{эт.}$=3,3; 3,6; 4,2 м	18
1.089.1-2.0-1-03	Схема расположения элементов шахты пассажирского лифта Q=500 кг, V=1,0 м/с	
	противовес справа, $h_{эт.}$=3,0 м	20
1.089.1-2.0-1-04	Схемы расположения элементов шахт пассажирского лифта Q=500 кг, V=1,0 м/с	
	противовес справа, $h_{эт.}$=3,3; 3,6; 4,2	22
1.089.1-2.0-1-05	Схема расположения элементов шахты пассажирского лифта Q=1000 кг, V=1,0 м/с	
	противовес сзади, $h_{эт.}$=3,0 м	24
1.089.1-2.0-1-06	Схемы расположения элементов шахт пассажирского лифта Q=1000 кг, V=1,0 м/с	
	противовес сзади, $h_{эт.}$=3,3; 3,6; 4,2 м	26
1.089.1-2.0-1-07	Схема расположения элементов шахты грузопассажирского лифта Q=500 кг, V=1,0 м/с	
	противовес справа, $h_{эт.}$=3,0 м	28
1.089.1-2.0-1-08	Схемы расположения элементов шахт грузопассажирского лифта Q=500 кг, V=1,0 м/с	
	противовес справа, $h_{эт.}$=3,3; 3,6; 4,2 м	30
1.089.1-2.0-1-09	Схемы расположения элементов шахт больничного лифта Q=500 кг, V=0,5 м/с кабина непроходная	
	противовес слева, $h_{эт.}$=3,3; 3,6; 4,2 м	32
1.089.1-2.0-1-10	Схемы расположения элементов шахт больничного лифта Q=500 кг, V=0,5 м/с кабина проходная	
	противовес слева, $h_{эт.}$=3,3; 3,6; 4,2 м	34
1.089.1-2.0-1-11	Схема расположения элементов шахты грузового лифта Q=500 кг, V=0,5 м/с кабина непроходная 1000×1500×2000	
	противовес слева, $h_{эт.}$=3,0 м	36
1.089.1-2.0-1-12	Схемы расположения элементов шахт грузового лифта Q=500 кг, V=0,5 м/с кабина непроходная 1000×1500×2000	
	противовес слева, $h_{эт.}$=3,3; 3,6; 4,2 м	38

Взам. инв. №
Подпись и дата
Инв. № подл.

Нач. отд.	Гришин	
Н. контр.	Некритин	
ГИП	Некритин	
Рук. гр.	Домахина	

1.089.1-2.0-1

Содержание

Стадия	Лист	Листов
Р	1	4

ГИПРОНИИЗДРАВ

Взам. инв. №
Подпись и дата
Инв. № подл.

1.089.1-2.0-1

Обозначение документа	Наименование	Стр.
1.089.1-2.0-1-13	Схема расположения элементов	
	шахты грузового лифта	
	Q=500 кг, V=0,5 м/с	
	кабина проходная 1000×1500×2000	
	противовес слева, $h_{эт.}$=3,0 м	40
1.089.1-2.0-1-14	Схемы расположения элементов	
	шахт грузового лифта	
	Q=500 кг, V=0,5 м/с	
	кабина проходная 1000×1500×2000	
	противовес слева, $h_{эт.}$=3,3; 3,6; 4,2 м	42
1.089.1-2.0-1-15	Схема расположения элементов	
	шахты грузового лифта	
	Q=500 кг, V=0,5 м/с	
	кабина непроходная 1500×2000×2000	
	противовес слева, $h_{эт.}$=3,0 м	44
1.089.1-2.0-1-16	Схемы расположения элементов	
	шахт грузового лифта	
	Q=500 кг, V=0,5 м/с	
	кабина непроходная 1500×2000×2000	
	противовес слева, $h_{эт.}$=3,3; 3,6; 4,2 м	46
1.089.1-2.0-1-17	Схема расположения элементов	
	шахты грузового лифта	
	Q=500 кг, V=0,5 м/с	
	кабина проходная 1500×2000×2000	
	противовес слева, $h_{эт.}$=3,0 м	48
1.089.1-2.0-1-18	Схемы расположения элементов	
	шахт грузового лифта	
	Q=500 кг, V=0,5 м/с	
	кабина проходная 1500×2000×2000	
	противовес слева, $h_{эт.}$=3,3; 3,6; 4,2 м	50

Инв.№ подл. | Подпись и дата | Взам. инв.№

Обозначение документа	Наименование	Стр.
1.089.1-2.0-1-19	Схема расположения элементов	
	шахты грузового лифта	
	Q=1000 кг, V=0,5 м/с	
	кабина непроходная 1500×2000×2200	
	противовес слева, $h_{эт.}$=3,0 м	52
1.089.1-2.0-1-20	Схемы расположения элементов	
	шахт грузового лифта	
	Q=1000 кг, V=0,5 м/с	
	кабина непроходная 1500×2000×2200	
	противовес слева, $h_{эт.}$=3,3; 3,6; 4,2 м	54
1.089.1-2.0-1-21	Схема расположения элементов	
	шахты грузового лифта	
	Q=1000 кг, V=0,5 м/с	
	кабина проходная 1500×2000×2200	
	противовес слева, $h_{эт.}$=3,0 м	56
1.089.1-2.0-1-22	Схемы расположения элементов	
	шахт грузового лифта	
	Q=1000 кг, V=0,5 м/с	
	кабина проходная 1500×2000×2200	
	противовес слева, $h_{эт.}$=3,3; 3,6; 4,2 м	58
1.089.1-2.0-1-23	Участок монолитный Ум1, Ум2, Ум4	60
1.089.1-2.0-1-24	Участок монолитный Ум3, Ум6, Ум7	60
1.089.1-2.0-1-25	Участок монолитный Ум5, Ум8	61
1.089.1-2.0-1-26	Сетка С1 ... С3	61
1.089.1-2.0-1-РС	Ведомость расхода стали на монолитный	
	участок Ум1 ... Ум8	62
1.089.1-2.0-1-27	Изделие соединительное МС5	62
1.089.1-2.0-1-Д1	Узел I ... X	63
1.089.1-2.0-1-Д2	Монтажные узлы при групповой	
	установке шахт (пример)	65

Инв.№ подл. | Подпись и дата | Взам. инв.№

Серия 1.089.1-2
„Шахты лифтов из железобетонных панелей межвидового применения"
РАЗРАБОТАНА В СОСТАВЕ:

Выпуск 0-1 – Шахты пассажирских и грузовых лифтов по альбому АТ-6. Материалы для проектирования. Указания по монтажу.

Выпуск 1-1 – Панели шахт пассажирских и грузовых лифтов по альбому АТ-6 и плиты перекрытий. Рабочие чертежи.

Выпуск 2-1 – Панели шахт пассажирских и грузовых лифтов по альбому АТ-6 и плиты перекрытий. Арматурные и закладные изделия. Рабочие чертежи.

Их необходимо рассматривать совместно с выпусками 0-1, 1-1 и 2-1 серии 1.289.1-2, а также с выпуском 1-3 серии 1.089.1-1 (в части плит перекрытия).

1. Область применения

1.1. Разработанные в настоящих выпусках изделия предназначены для устройства шахт пассажирских и грузовых лифтов по альбому АТ-6, разработанному НПО „Лифтмаш".

1.2. Перечень лифтовых установок, для которых разработаны изделия шахт, приведен в таблице 1.

1.3. Общие сведения об области применения изделий приведены в серии 1.289.1-2 выпуск 0-1 (раздел 1 док. 1.289.1-2.0-1-ПЗ).

Таблица 1

Тип лифта	Грузоподъемность, кг	Размер кабины, мм	Расположение противовеса относительно кабины	Скорость, м/с	№ чертежа строительного задания
пассажирский	500	1080×1420×2100	сзади	1,0	АТ-6.03-012
	500	1080×1420×2100	справа	1,0	-014

Продолжение табл. 1

Тип лифта	Грузоподъемность, кг	Размер кабины, мм	Расположение противовеса относительно кабины	Скорость, м/с	№ чертежа строительного задания
пассажирский	1000	1800×1500×2250	сзади	1,0	АТ-6.03-024
грузо-пассажирский	500	1080×2200×2100	справа	1,0	-018
больничный	500	1500×2500×2100 непроходная кабина	слева	0,5	АТ-6.04-001
		1500×2500×2100 проходная кабина			
грузовой	500	1000×1500×2000 непроходная кабина	слева	0,5	АТ-6.05-001
		1000×1500×2000 проходная кабина			
	500	1500×2000×2000 непроходная кабина	слева	0,5	-002
		1500×2000×2000 проходная кабина			
	1000	1500×2000×2200 непроходная кабина	слева	0,5	-003
		1500×2000×2200 проходная кабина			

Нач. отд.	Гришин	
Н. контр.	Некритин	
ГИП	Некритин	
Рук. гр.	Домахина	

1.089.1-2.0-1-ПЗ

Пояснительная записка

Стадия	Лист	Листов
Р	1	5

ГИПРОНИИЗДРАВ

Взам. инв. №
Подпись и дата
Инв. № подл.

Ц 00001-01 5

2. Маркировка изделий

2.1. Панели шахт лифтов

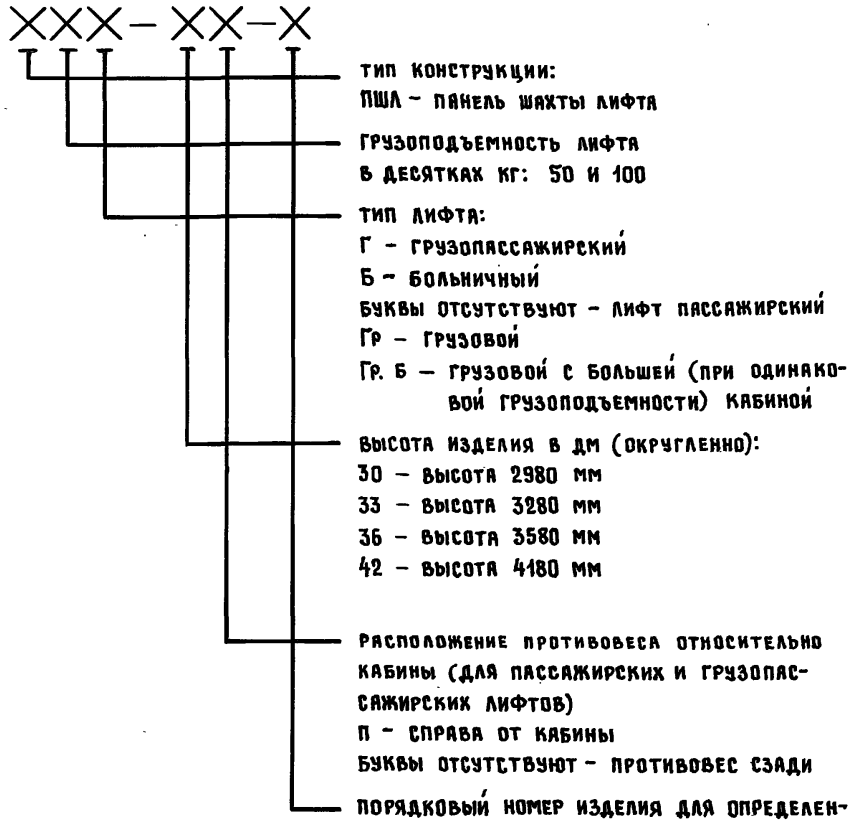

Пример:

ПШЛ 50Г-33п-2

– панель шахты лифта грузоподъемностью 500 кг, грузопассажирского, высота панели 3280 мм, расположение противовеса относительно кабины – справа, номер панели – 2.

Место расположения панели показано на схемах расположения элементов шахты данного лифта (док. 1.089.1-2.0-1-08).

При групповой установке пассажирских и грузопассажирских лифтов при разработке конкретного проекта в конце маркировки блоков добавляется индекс „а".

Пример:

БШЛ 50Г-33п-2а

2.2. Плиты перекрытия

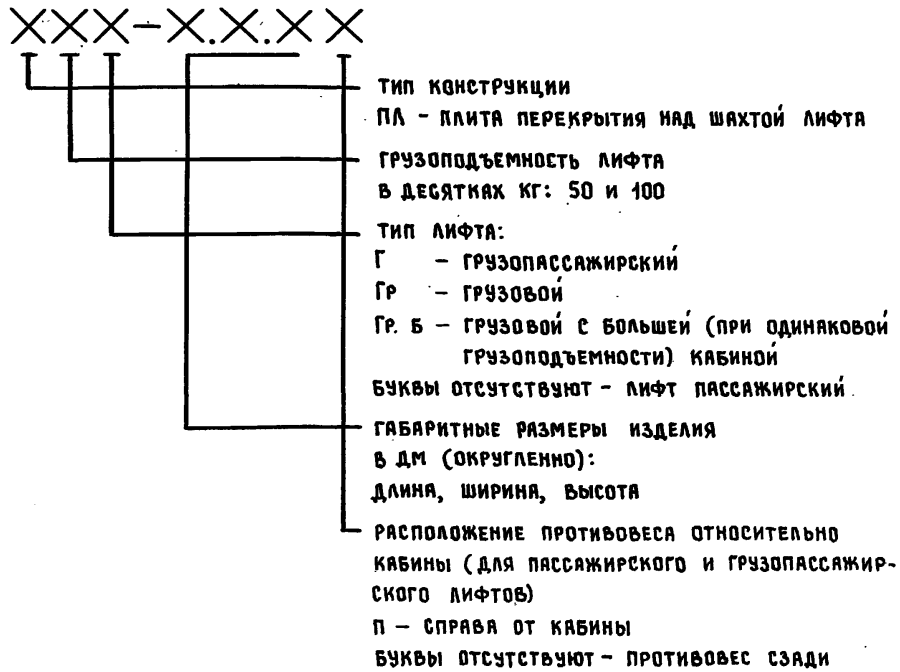

Пример:

ПЛ 50-20.23.2

– плита перекрытия над шахтой лифта грузоподъемностью 500 кг, пассажирского, ее габаритные размеры 2020×2270×200 мм.

Инв. № подл. | Подпись и дата | Взам. инв. №

2.3. Для шахт лифтов разработаны:

а) панели (с дверным проемом и глухие)

высотой – 2980 мм

– 3280 мм

– 3580 мм

– 4180 мм

б) плиты перекрытий над шахтой лифтов.

Номенклатура изделий шахт лифтов приведена в док. 1.089.1-2.0-1-НИ.

3. Указания по применению изделий

3.1. Общие указания по применению изделий приведены в серии 1.289.1-2 выпуск 0-1 (раздел 4 док. 1.289.1-2.0-1-ПЗ).

4. Конструктивное решение

4.1. Общие сведения о конструктивном решении шахт лифтов приведены в серии 1.289.1-2 выпуск 0-1 (раздел 5 док. 1.289.1-2.0-1-ПЗ).

4.2. Величины вертикальных нагрузок от этажа шахты и перекрытия над ней для различных типов лифтов и разных высот этажа приведены в таблице 2.

Таблица 2

Тип лифта	Высота типового этажа, м	Расчетные нагрузки (тс)			№ чертежа строительного задания АТ-6
		типовой этаж $P_т$	верхний этаж $P_в$	перекрытие над шахтой $P_п$	
Пассажирский Q=500 кг, V=1,0 м/с противовес сзади	3,0	8,7	11,0	15,2	АТ-6.03-012
	3,3	9,6	11,0		
	3,6	10,5	11,0		
	4,2	12,3	12,3		
Пассажирский Q=500 кг, V=1,0 м/с противовес справа	3,0	8,3	10,6	14,2	-014
	3,3	9,2	10,6		
	3,6	10,1	10,6		
	4,2	11,9	11,9		

Продолжение табл. 2

Тип лифта	Высота типового этажа, м	Расчетные нагрузки (тс)			№ чертежа строительного задания АТ-6
		типовой этаж $P_т$	верхний этаж $P_в$	перекрытие над шахтой $P_п$	
Пассажирский Q=1000 кг, V=1,0 м/с противовес сзади	3,0	9,9	14,3	21,4	АТ-6.03-024
	3,3	10,9	14,3		
	3,6	12,0	14,3		
	4,2	14,1	14,3		
Грузопассажирский Q=500 кг, V=1,0 м/с противовес справа	3,0	10,2	12,8	19,2	-018
	3,3	11,2	12,8		
	3,6	12,3	12,8		
	4,2	14,4	14,4		
Больничный Q=500 кг, V=0,5 м/с кабина непроходная	3,3	11,3	13,4	19,8	АТ-6.04-001
	3,6	12,4	13,4		
	4,2	14,7	14,7		
Больничный Q=500 кг, V=0,5 м/с кабина проходная	3,3	10,0	12,1		
	3,6	11,1	12,1		
	4,2	13,4	13,4		
Грузовой Q=500 кг, V=0,5 м/с кабина непроходная 1000×1500×2000	3,0	7,4	9,0	8,8	АТ-6.05-001
	3,3	8,2	9,0		
	3,6	9,0	9,0		
	4,2	10,6	10,6		
Грузовой Q=500 кг, V=0,5 м/с кабина проходная 1000×1500×2000	3,0	6,5	8,1		
	3,3	7,2	8,1		
	3,6	8,1	8,1		
	4,2	9,7	9,7		
Грузовой Q=500 кг, V=0,5 м/с кабина непроходная 1500×2000×2000	3,0	9,2	11,4	12,7	АТ-6.05-002
	3,3	10,4	11,4		
	3,6	11,4	11,4		
	4,2	13,6	13,6		

Взам. инв. № | Подпись и дата | Инв. № подл.

Ц00001-01 7

Продолжение табл. 2

Тип лифта	Высота типового этажа, м	Расчетные нагрузки (тс)			№ чертежа строительного задания АТ-6
		Типовой этаж $P_т$	Верхний этаж $P_в$	Перекрытие над шахтой $P_п$	
Грузовой Q=500 кг, V=0,5 м/с кабина проходная 1500×2000×2000	3,0	8,1	10,2	12,7	АТ-6.05-002
	3,3	9,1	10,2		
	3,6	10,2	10,2		
	4,2	12,3	12,3		
Грузовой Q=1000 кг, V=0,5 м/с кабина непроходная	3,0	9,2	12,2	14,9	АТ-6.05-003
	3,3	10,3	12,2		
	3,6	11,3	12,2		
	4,2	13,4	13,4		
Грузовой Q=1000 кг, V=0,5 м/с кабина проходная	3,0	7,9	10,8		
	3,3	8,9	10,8		
	3,6	10,0	10,8		
	4,2	12,1	12,1		

Плита перекрытия рассчитана как шарнирно опертая по контуру. Ее расчетная схема приведена на рис. , величина нагрузок – в таблице 3.

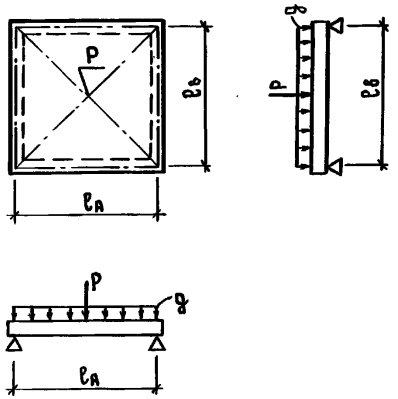

$g\left(\frac{тс}{м^2}\right)$ – равномерно распределенная нагрузка от собственного веса конструкции пола и плиты перекрытия, временной нагрузки по альбому АТ-6

P(тс) – нагрузка от опор привода, условно приложена в центре плиты перекрытия

Таблица 3

Тип лифта	Марка плиты	Расчетные пролеты, м		Расчетные нагрузки		№ чертежа строительного задания АТ-6
		l_A	$l_в$	$g, \frac{тс}{м^2}$	P, тс	
Пассажирский Q=500 кг V=1,0 м/с противовес сзади	ПЛ 50-20.23.2	1,9	2,15	1,18	9,75	АТ-6.03-012
Пассажирский Q=500 кг V=1,0 м/с противовес справа	ПЛ 50-22.20.2п	2,05	1,85	1,18	9,75	-014
Грузо-пассажирский Q=500 кг V=1,0 м/с противовес справа	ПЛ 50Г-21.28.2п	2,0	2,7	1,18	12,1	-018
Грузовой Q=500 кг V=0,5 м/с с кабиной 1000×1500×2000	ПЛ 50Гр-19.20.2	1,75	1,85	1,35	—	АТ-6.05-001
Грузовой Q=500 кг V=0,5 м/с с кабиной 1500×2000×2000	ПЛ 50 Гр.б-24.25.2	2,25	2,35	1,35	—	-002
Грузовой Q=1000 кг V=0,5 м/с	ПЛ 100 Гр-24.25.2	2,25	2,35	1,35	—	-003

Взам. инв. № | Подпись и дата | Инв. № подл.

5. Указания по монтажу

5.1. Общие указания по монтажу шахт лифтов приведены в серии 1.289.1-2 выпуск 0-1 (раздел 6 док. 1.289.1-2.0-1-ПЗ).

5.2. После выполнения монтажных сварных стыков углы пространственного блока замоноличиваются цементно-песчаным раствором по сетке или бетоном (узлы VI...X док. 1.089.1-2.0-1-Д1).

5.3. Ввиду невозможности приварки соединительных изделий МС3 и МС4 по узлам VI, VII после установки панели ПШЛ1, необходимо предварительно приварить эти соединительные изделия к панели ПШЛ1 до ее установки в проектное положение.

Сварка на монтаже ведется электродами типа Э-42 по ГОСТ 9467-75.

После сборки панелей в пространственный блок он крепится к перекрытиям в 2-х точках с каждой стороны блока. Для этого необходимо на смонтированную панель установить соединительное изделие МС1, после чего приварить к нему изделие МС2, установленное вплотную к конструкции перекрытия (узел 1 док. 1.089.1-2.0-1-Д1).

5.4. Расход материалов, количество соединительных изделий на монтажные стыки (на один этаж шахты) дано в таблице 4.

Таблица 4

Тип лифта	№ док. схемы расположения элементов шахт лифтов	Высота этажа, м	Соединительные изделия, шт.					Цементный раствор марки 200, м³	Бетон класса В15, м³
			МС1	МС2	МС3	МС4	МС5		
Пассажирский Q=500 кг, V=1,0 м/с противовес сзади	1.089.1-2.0-1-01	3,0	8	8	8			0,9	
	-02	3,3			8			0,10	
		3,6			8			0,11	
		4,2			12			0,13	
Пассажирский Q=500 кг, V=1,0 м/с противовес справа	-03	3,0	8	8	8				0,22
	-04	3,3			8				0,24
		3,6			8				0,26
		4,2			12				0,31

Продолжение табл. 4

Тип лифта	№ док. схемы расположения элементов шахт лифтов	Высота этажа, м	Соединительные изделия, шт.					Цементный раствор марки 200, м³	Бетон класса В15, м³
			МС1	МС2	МС3	МС4	МС5		
Пассажирский Q=1000 кг, V=1,0 м/с противовес сзади	1.089.1-2.0-1-05	3,0	8	8		8(12)			0,23
	-06	3,3				8(12)			0,25
		3,6				8(12)			0,27
		4,2				12			0,32
Грузо-пассажирский Q=500 кг, V=1,0 м/с противовес справа	-07	3,0	8	8	4	4			0,17
	-08	3,3			4	4			0,19
		3,6			4	4			0,21
		4,2			6	6			0,25
Больничный Q=500 кг, V=0,5 м/с кабина непроходная и проходная	-09	3,3	8	8	8			0,10	
	-10	3,6			8			0,11	
		4,2			12			0,13	
Грузовой Q=500 кг, V=0,5 м/с кабина непроходная 1000×1500×2000	-11	3,0	8	8	4	2	2		0,22
	-12	3,3			4	2	2		0,24
		3,6			4	2	2		0,26
		4,2			6	3	3		0,31
кабина проходная 1000×1500×2000	-13	3,0				4	4		0,22
	-14	3,3				4	4		0,24
		3,6				4	4		0,26
		4,2				6	6		0,31
Грузовой Q=500 кг, V=0,5 м/с кабина непроходная и проходная 1500×2000×2000	-15	3,0	8	8	8				0,22
	-16	3,3			8				0,24
	-17	3,6			8				0,26
	-18	4,2			12				0,31
Грузовой Q=1000 кг, V=0,5 м/с кабина непроходная и проходная	-19	3,0	8	8	8				0,22
	-20	3,3			8				0,24
	-21	3,6			8				0,26
	-22	4,2			12				0,31

Примечание к табл. 4 В скобках приведены значения для верхних этажей шахт.

Взам. инв. № | Подпись и дата | Инв. № подл.

Эскиз	Обозначение	Марка	Размеры, мм			Класс бетона	Расход материалов			Масса, кг
			ℓ	h	δ		Бетон, м³	Сталь, кг		
								натур.	прив. к кл. AI	
	Панели шахт лифтов									
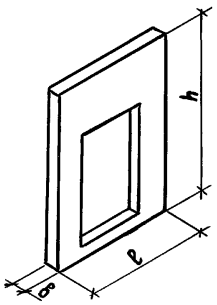	1.089.1-2.1-1-01	ПШЛ 50-30-1	1960	2980	140	В25	0,54	101,96	131,25	1350
	1.089.1-2.1-1-01	ПШЛ 50-33-1		3280			0,62	111,18	143,74	1550
	1.089.1-2.1-1-01	ПШЛ 50-36-1		3580			0,70	120,70	156,54	1750
	1.089.1-2.1-1-01	ПШЛ 50-42-1		4180			0,86	146,04	189,41	2150
	1.089.1-2.1-1-08	ПШЛ 50-30п-1	1960	2980			0,54	102,20	131,49	1350
	1.089.1-2.1-1-08	ПШЛ 50-33п-1		3280			0,62	111,42	143,98	1550
	1.089.1-2.1-1-08	ПШЛ 50-36п-1		3580			0,70	120,96	156,80	1750
	1.089.1-2.1-1-08	ПШЛ 50-42п-1		4180			0,86	146,34	189,71	2150
	1.089.1-2.1-1-14	ПШЛ 100-30-1	2160	2980			0,55	101,84	131,17	1380
	1.089.1-2.1-1-14	ПШЛ 100-33-1		3280			0,64	109,84	141,97	1600
	1.089.1-2.1-1-14	ПШЛ 100-36-1		3580			0,73	119,52	155,06	1820
	1.089.1-2.1-1-14	ПШЛ 100-42-1		4180			0,91	143,80	186,52	2280
	1.089.1-2.1-1-25	ПШЛ 50Б-33-1	2160	3280			0,53	131,62	173,05	1320
	1.089.1-2.1-1-25	ПШЛ 50Б-36-1		3580			0,62	142,70	188,02	1550
	1.089.1-2.1-1-25	ПШЛ 50Б-42-1		4180			0,80	173,96	229,18	2000
	1.089.1-2.1-1-30	ПШЛ 50Б-33-5		3280			0,53	131,62	173,05	1320
	1.089.1-2.1-1-30	ПШЛ 50Б-36-5		3580			0,62	142,70	188,02	1550
	1.089.1-2.1-1-30	ПШЛ 50Б-42-5		4180			0,80	173,96	229,18	2000

Нач. отд.	Гришин	
Н. контр.	Некритин	
ГИП	Некритин	
Рук. гр.	Домахина	

1.089.1-2.0-1-НИ

Номенклатура изделий

Стадия	Лист	Листов
Р	1	7

ГИПРОНИИЗДРАВ

Взам. инв. №

Подпись и дата

Инв. № подл.

ПРОДОЛЖЕНИЕ

Эскиз	Обозначение	Марка	Размеры, мм			Класс бетона	Расход материалов			Масса, кг
			ℓ	h	в		Бетон, $м^3$	Сталь, кг		
								натур.	прив. к кл. А-I	
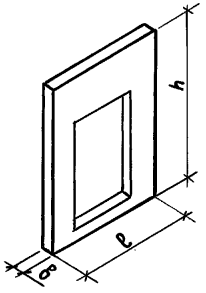	1.089.1-2.1-1-31	ПШЛ 50Гр-30-1	1660	2980	140	В25	0,36	117,13	149,54	900
	1.089.1-2.1-1-31	ПШЛ 50Гр-33-1		3280			0,43	126,15	161,64	1060
	1.089.1-2.1-1-31	ПШЛ 50Гр-36-1		3580			0,50	135,31	173,90	1240
	1.089.1-2.1-1-31	ПШЛ 50Гр-42-1		4180			0,63	161,15	207,35	1590
	1.089.1-2.1-1-37	ПШЛ 50Гр-30-5	1660	2980			0,36	117,13	149,54	900
	1.089.1-2.1-1-37	ПШЛ 50Гр-33-5		3280			0,43	126,15	161,64	1060
	1.089.1-2.1-1-37	ПШЛ 50Гр-36-5		3580			0,50	135,31	173,90	1240
	1.089.1-2.1-1-37	ПШЛ 50Гр-42-5		4180			0,63	161,15	207,35	1590
	1.089.1-2.1-1-38	ПШЛ 50Гр.б-30-1	2160	2980			0,44	120,37	153,59	1100
	1.089.1-2.1-1-38	ПШЛ 50Гр.б-33-1		3280			0,53	132,95	170,71	1320
	1.089.1-2.1-1-38	ПШЛ 50Гр.б-36-1		3580			0,62	143,29	184,58	1550
	1.089.1-2.1-1-38	ПШЛ 50Гр.б-42-1		4180			0,80	172,57	222,77	2000
	1.089.1-2.1-1-44	ПШЛ 50Гр.б-30-5	2160	2980			0,44	120,37	153,59	1100
	1.089.1-2.1-1-44	ПШЛ 50Гр.б-33-5		3280			0,53	132,95	170,71	1320
	1.089.1-2.1-1-44	ПШЛ 50Гр.б-36-5		3580			0,62	143,29	184,58	1550
	1.089.1-2.1-1-44	ПШЛ 50Гр.б-42-5		4180			0,80	172,57	222,77	2000
	1.089.1-2.1-1-45	ПШЛ 100Гр-30-1	2160	2980			0,40	119,83	152,93	1000
	1.089.1-2.1-1-45	ПШЛ 100Гр-33-1		3280			0,49	129,55	166,16	1220
	1.089.1-2.1-1-45	ПШЛ 100Гр-36-1		3580			0,58	139,93	180,07	1450
	1.089.1-2.1-1-45	ПШЛ 100Гр-42-1		4180			0,76	169,49	218,67	1900

Инв. № подл. | Подпись и дата | Взам. инв. №

Продолжение

Эскиз	Обозначение	Марка	Размеры, мм			Класс бетона	Расход материалов			Масса, кг
			ℓ	h	в		Бетон, м³	Сталь, кг		
								натур.	прив. кл. А-I	
см. выше	1.089.1-2.1-1-50	ПШЛ 100 Гр-30-5	2160	2980	140	В25	0,40	119,83	152,93	1000
	1.089.1-2.1-1-50	ПШЛ 100 Гр-33-5		3280			0,49	129,55	166,16	1220
	1.089.1-2.1-1-50	ПШЛ 100 Гр-36-5		3580			0,58	139,93	180,07	1450
	1.089.1-2.1-1-50	ПШЛ 100 Гр-42-5		4180			0,76	169,49	218,67	1900
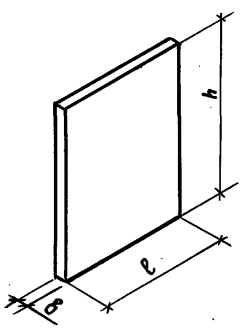						В15				
	1.089.1-2.1-1-02	ПШЛ 50-30-2	1960	2980			0,82	66,26	73,57	2050
	1.089.1-2.1-1-03	ПШЛ 50-33-2		3280			0,90	71,64	79,56	2250
	1.089.1-2.1-1-04	ПШЛ 50-36-2		3580			0,98	79,40	87,98	2450
	1.089.1-2.1-1-05	ПШЛ 50-42-2		4180			1,15	102,58	117,09	2870
	1.089.1-2.1-1-06	ПШЛ 50-30-3	1960	2980			0,82	64,71	71,99	2050
	1.089.1-2.1-1-06	ПШЛ 50-33-3		3280			0,90	72,24	80,24	2250
	1.089.1-2.1-1-07	ПШЛ 50-36-3		3580			0,98	76,30	84,82	2450
	1.089.1-2.1-1-07	ПШЛ 50-42-3		4180			1,15	99,48	113,93	2870
	1.089.1-2.1-1-02	ПШЛ 50-30-4	1960	2980			0,82	66,26	73,57	2050
	1.089.1-2.1-1-03	ПШЛ 50-33-4		3280			0,90	71,64	79,56	2250
	1.089.1-2.1-1-04	ПШЛ 50-36-4		3580			0,98	79,40	87,98	2450
	1.089.1-2.1-1-05	ПШЛ 50-42-4		4180			1,15	102,58	117,09	2870
	1.089.1-2.1-1-09	ПШЛ 50-30п-2	1660	2980			0,69	61,79	68,59	1730
	1.089.1-2.1-1-09	ПШЛ 50-33п-2		3280			0,76	66,93	74,30	1900
	1.089.1-2.1-1-10	ПШЛ 50-36п-2		3580			0,83	74,22	82,19	2080
	1.089.1-2.1-1-10	ПШЛ 50-42п-2		4180			0,97	98,28	111,69	2430

Инв. № подл. | Подпись и дата | Взам. инв. №

Продолжение

Эскиз	Обозначение	Марка	Размеры, мм			Класс бетона	Расход материалов			Масса, кг
			ℓ	h	в		Бетон, м³	Сталь, кг		
								Натур.	Прив. к кл. А-I	
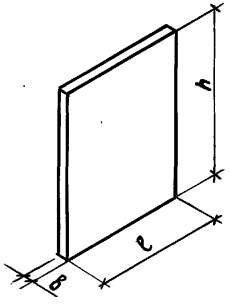	1.089.1-2.1-1-11	ПШЛ 50-30п-3	1960	2980	140	В15	0,82	60,41	67,47	2050
	1.089.1-2.1-1-11	ПШЛ 50-33п-3		3280			0,90	63,64	71,20	2250
	1.089.1-2.1-1-11	ПШЛ 50-36п-3		3580			0,98	67,70	75,78	2450
	1.089.1-2.1-1-11	ПШЛ 50-42п-3		4180			1,15	90,88	104,89	2870
	1.089.1-2.1-1-12	ПШЛ 50-30п-4	1660	2980			0,69	63,24	70,15	1730
	1.089.1-2.1-1-12	ПШЛ 50-33п-4		3280			0,76	69,83	77,42	1900
	1.089.1-2.1-1-13	ПШЛ 50-36п-4		3580			0,83	77,12	85,31	2080
	1.089.1-2.1-1-13	ПШЛ 50-42п-4		4180			0,97	101,18	114,81	2430
	1.089.1-2.1-1-15	ПШЛ 100-30-2	2160	2980			0,90	70,10	77,91	2250
	1.089.1-2.1-1-16	ПШЛ 100-33-2		3280			0,99	75,22	83,47	2480
	1.089.1-2.1-1-17	ПШЛ 100-36-2		3580			1,08	86,06	95,01	2710
	1.089.1-2.1-1-18	ПШЛ 100-42-2		4180			1,26	113,55	129,05	3160
	1.089.1-2.1-1-19	ПШЛ 100-30-3	2160	2980			0,90	67,60	75,38	2250
	1.089.1-2.1-1-19	ПШЛ 100-33-3		3280			0,99	72,72	80,94	2480
	1.089.1-2.1-1-19	ПШЛ 100-36-3		3580			1,08	79,86	88,64	2710
	1.089.1-2.1-1-20	ПШЛ 100-42-3		4180			1,26	108,55	123,99	3160
	1.089.1-2.1-1-15	ПШЛ 100-30-4	2160	2980			0,90	70,10	77,91	2250
	1.089.1-2.1-1-16	ПШЛ 100-33-4		3280			0,99	75,22	83,47	2480
	1.089.1-2.1-1-17	ПШЛ 100-36-4		3580			1,08	86,06	95,01	2710
	1.089.1-2.1-1-18	ПШЛ 100-42-4		4180			1,26	113,55	129,05	3160

ПРОДОЛЖЕНИЕ

Эскиз	Обозначение	Марка	Размеры, мм			Класс бетона	Расход материалов			Масса, кг
			ℓ	h	в		Бетон, м³	Сталь, кг		
								натур.	прив. к кл. А-I	
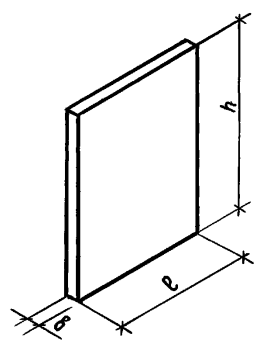	1.089.1-2.1-1-21	ПШЛ 50Г-30п-2	2510	2980	140	В 15	1,05	76,60	85,42	2620
	1.089.1-2.1-1-21	ПШЛ 50Г-33п-2		3280			1,15	87,53	97,00	2880
	1.089.1-2.1-1-22	ПШЛ 50Г-36п-2		3580			1,26	96,79	107,06	3150
	1.089.1-2.1-1-22	ПШЛ 50Г-42п-2		4180			1,47	124,97	142,68	3670
	1.089.1-2.1-1-23	ПШЛ 50Г-30п-4	2510	2980			1,05	80,21	89,18	2620
	1.089.1-2.1-1-23	ПШЛ 50Г-33п-4		3280			1,15	94,75	104,51	2880
	1.089.1-2.1-1-24	ПШЛ 50Г-36п-4		3580			1,26	104,01	114,57	3150
	1.089.1-2.1-1-24	ПШЛ 50Г-42п-4		4180			1,47	132,19	150,19	3670
	1.089.1-2.1-1-26	ПШЛ 50Б-33-2	2660	3280			1,22	97,12	107,58	3050
	1.089.1-2.1-1-27	ПШЛ 50Б-36-2		3580			1,33	106,40	117,72	3330
	1.089.1-2.1-1-27	ПШЛ 50Б-42-2		4180			1,56	136,03	155,28	3900
	1.089.1-2.1-1-28	ПШЛ 50Б-33-4	2660	3280			1,22	89,92	99,94	3 050
	1.089.1-2.1-1-29	ПШЛ 50Б-36-4		3580			1,33	99,20	110,08	3330
	1.089.1-2.1-1-29	ПШЛ 50Б-42-4		4180			1,56	128,83	147,64	3900
	1.089.1-2.1-1-32	ПШЛ 50Гр-30-2	1660	2980			0,69	63,94	70,85	1730
	1.089.1-2.1-1-32	ПШЛ 50Гр-33-2		3280			0,76	71,23	78,82	1910
	1.089.1-2.1-1-33	ПШЛ 50Гр-36-2		3580			0,83	78,52	86,71	2080
	1.089.1-2.1-1-33	ПШЛ 50Гр-42-2		4180			0,97	102,58	116,21	2430

ПРОДОЛЖЕНИЕ

Эскиз	Обозначение	Марка	Размеры, мм			Класс бетона	Расход материалов			Масса, кг
			ℓ	h	в		Бетон, м³	Сталь, кг		
								натур.	прив. к кл. А-I	
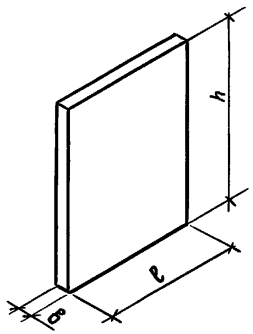	1.089.1-2.1-1-34	ПШЛ 50Гр-30-3	1660	2980	140	В15	0,69	55,94	62,49	1730
	1.089.1-2.1-1-34	ПШЛ 50Гр-33-3		3280			0,76	58,93	65,94	1910
	1.089.1-2.1-1-34	ПШЛ 50Гр-36-3		3580			0,83	62,52	69,99	2080
	1.089.1-2.1-1-34	ПШЛ 50Гр-42-3		4180			0,97	86,58	99,49	2430
	1.089.1-2.1-1-35	ПШЛ 50Гр-30-4	1660	2980			0,69	64,76	71,67	1730
	1.089.1-2.1-1-35	ПШЛ 50Гр-33-4		3280			0,76	72,87	80,46	1910
	1.089.1-2.1-1-36	ПШЛ 50Гр-36-4		3580			0,83	80,16	88,35	2080
	1.089.1-2.1-1-36	ПШЛ 50Гр-42-4		4180			0,97	104,22	117,85	2430
	1.089.1-2.1-1-39	ПШЛ 50Гр.б-30-2	2160	2980			0,90	72,00	79,92	2250
	1.089.1-2.1-1-39	ПШЛ 50Гр.б-33-2		3280			0,99	81,42	90,00	2480
	1.089.1-2.1-1-40	ПШЛ 50Гр.б-36-2		3580			1,08	92,26	101,54	2710
	1.089.1-2.1-1-40	ПШЛ 50Гр.б-42-2		4180			1,26	117,35	133,07	3160
	1.089.1-2.1-1-41	ПШЛ 50Гр.б-30-3	2160	2980			0,90	64,00	71,56	2250
	1.089.1-2.1-1-42	ПШЛ 50Гр.б-30-4		2980			0,90	72,82	80,74	2250
	1.089.1-2.1-1-42	ПШЛ 50Гр.б-33-4		3280			0,99	83,06	91,64	2480
	1.089.1-2.1-1-43	ПШЛ 50Гр.б-36-4		3580			1,08	93,90	103,18	2710
	1.089.1-2.1-1-43	ПШЛ 50Гр.б-42-4		4180			1,26	118,99	134,71	3160
	1.089.1-2.1-1-46	ПШЛ 100Гр-30-2	2160	2980			0,90	84,02	92,30	2250
	1.089.1-2.1-1-46	ПШЛ 100Гр-33-2		3280			0,99	89,14	97,86	2480
	1.089.1-2.1-1-47	ПШЛ 100Гр-36-2		3580			1,08	99,98	109,41	2710
	1.089.1-2.1-1-47	ПШЛ 100Гр-42-2		4180			1,26	133,23	149,39	3160

Инв. № подл. | Подпись и дата | Взам. инв. №

ПРОДОЛЖЕНИЕ

Эскиз	Обозначение	Марка	Размеры, мм			Класс бетона	Расход материалов			Масса, кг
			ℓ	h	δ		Бетон, м³	Сталь, кг		
								натур.	прив. к кл. А-I	
см. выше	1.089.1-2.1-1-48	ПШЛ 100Гр-30-4	2160	2980	140	В15	0,90	79,20	87,34	2250
	1.089.1-2.1-1-48	ПШЛ 100Гр-33-4		3280			0,99	84,32	92,90	2480
	1.089.1-2.1-1-49	ПШЛ 100Гр-36-4		3580			1,08	95,16	104,44	2710
	1.089.1-2.1-1-49	ПШЛ 100Гр-42-4		4180			1,26	126,00	141,94	3160
	1.089.1-2.1-1-51	ПШЛ 100Гр-36-6	2160	3580			1,08	104,44	114,01	2710
	1.089.1-2.1-1-52	ПШЛ 100Гр-36-7						97,21	106,57	
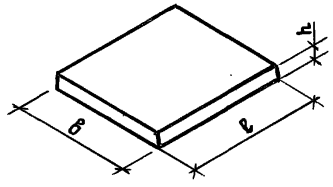	Плиты перекрытий									
	1.089.1-2.1-1-53	ПЛ 50-20.23.2	2020	200	220	В25	0,92	84,94	117,01	2300
	1.089.1-2.1-1-54	ПЛ 50-22.20.2п	2170		197		0,86	89,92	123,74	2100
	1.089.1-2.1-1-55	ПЛ 50Г-21.28.2п	2120		282		1,20	115,89	160,30	3000
	1.089.1-2.1-1-56	ПЛ 50Гр-19.20.2	1870	150	197		0,55	38,30	51,21	1400
	1.089.1-2.1-1-57	ПЛ 50Гр.б-24.25.2	2370		247		0,87	61,61	83,79	2170
	1.089.1-2.1-1-58	ПЛ 100Гр-24.25.2	2370		247		0,85	62,11	84,35	2130

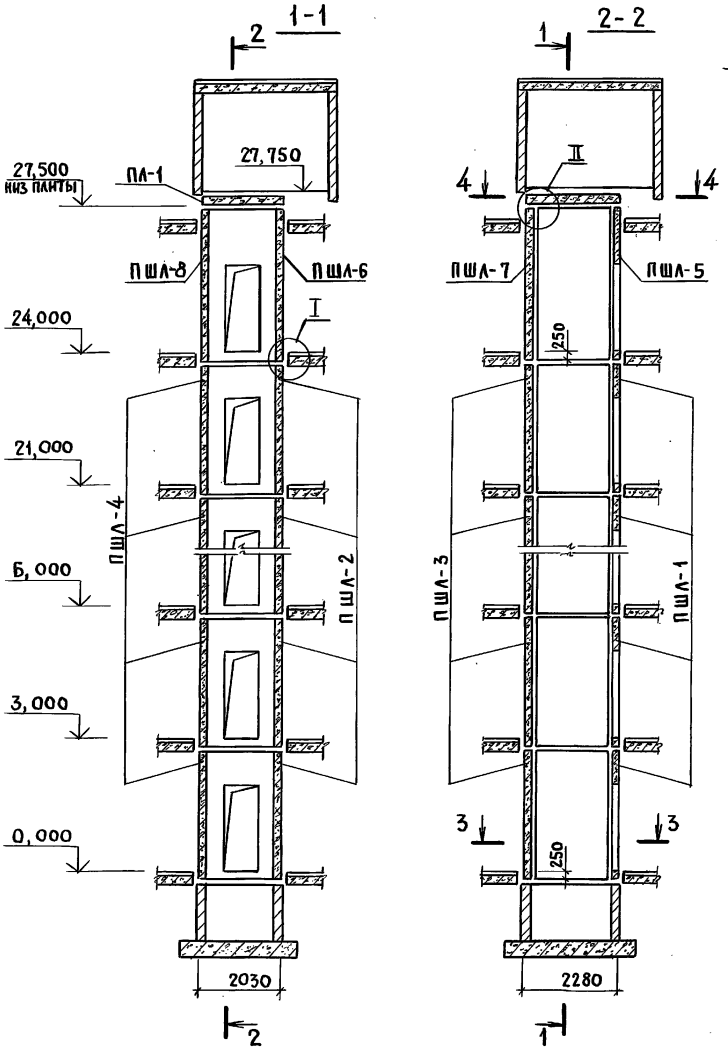

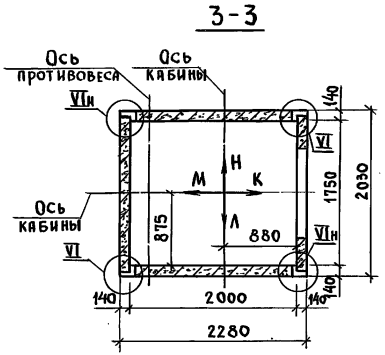

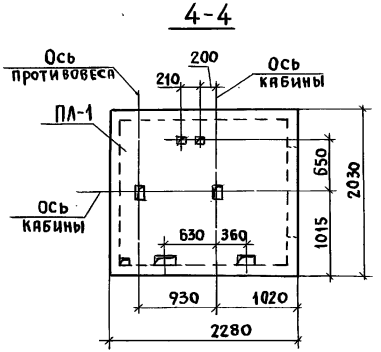

1. Монтажные узлы смотри док. 1.089.1-2.0-1-Д1.
2. Спецификацию к схеме и развертку стен шахты смотри лист 2.

Нач.отд.	Гришин		
Н.контр.	Некритин		
ГИП	Некритин		
Рук.гр.	Домахина		

1.089.1-2.0-1-01

Схема расположения элементов шахты пассажирского лифта Q=500 кг, V=1,0 м/с противовес сзади, hэт.=3,0м

Стадия	Лист	Листов
Р	1	2

ГИПРОНИИЗДРАВ

Инв.№ подл. | Подпись и дата | Взам. инв.№

Ц 00001-01 17

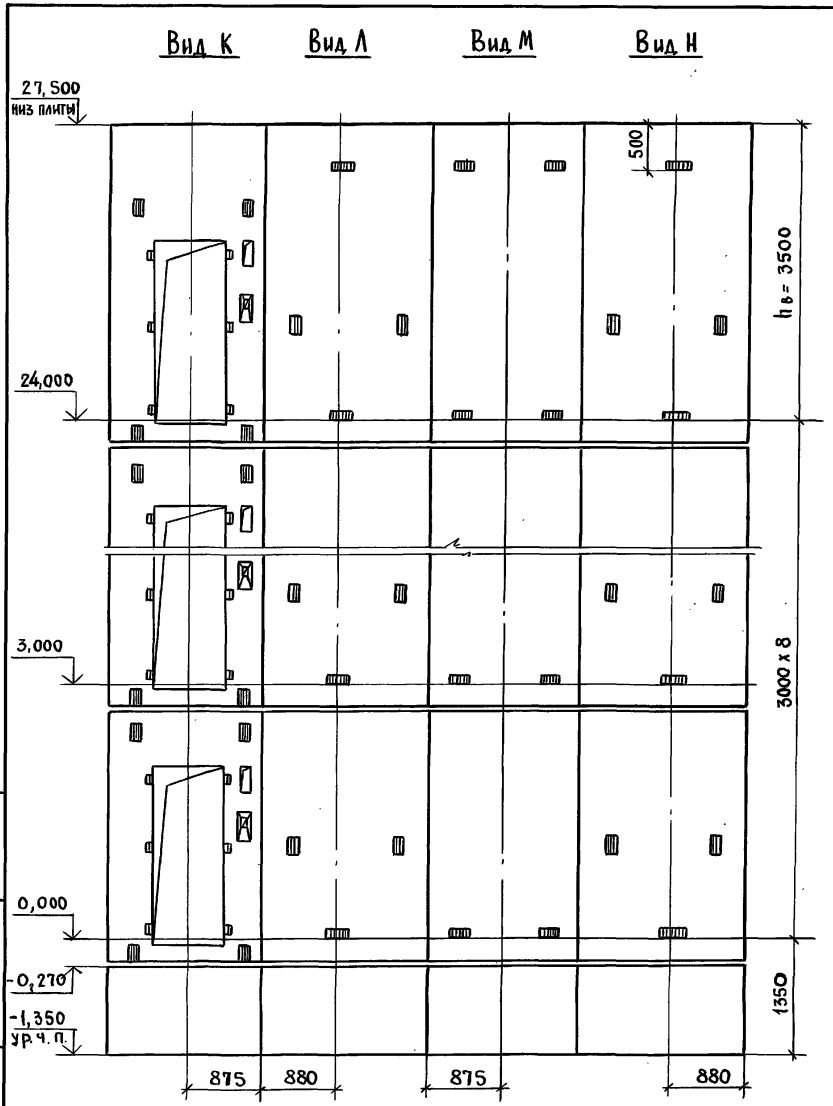

Марка, поз.	Обозначение	Наименование	Кол.	Масса ед., кг	Примечание
		Панели шахты лифта			
ПШЛ-1	1.089.1-2.1-1-01	ПШЛ50-30-1	8	1350	
ПШЛ-2	1.089.1-2.1-1-02	ПШЛ50-30-2	8	2050	
ПШЛ-3	1.089.1-2.1-1-06	ПШЛ50-30-3	8	2050	
ПШЛ-4	1.089.1-2.1-1-02	ПШЛ50-30-4	8	2050	
ПШЛ-5	1.089.1-2.1-1-01	ПШЛ50-36-1	1	1750	
ПШЛ-6	1.089.1-2.1-1-04	ПШЛ50-36-2	1	2450	
ПШЛ-7	1.089.1-2.1-1-07	ПШЛ50-36-3	1	2450	
ПШЛ-8	1.089.1-2.1-1-04	ПШЛ50-36-4	1	2450	
		Плита перекрытия			
ПЛ-1	1.089.1-2.1-1-53	ПЛ50-20.23.2	1	2300	
Ум 1	1.089.1-2.0-1-23	Участок монолитный Ум 1	1		0,17 м³

Монолитный участок Ум1 смотри узел II док. 1.089.1-2.0-1-Д1

Взам. инв. № | Подпись и дата | Инв. № подл.

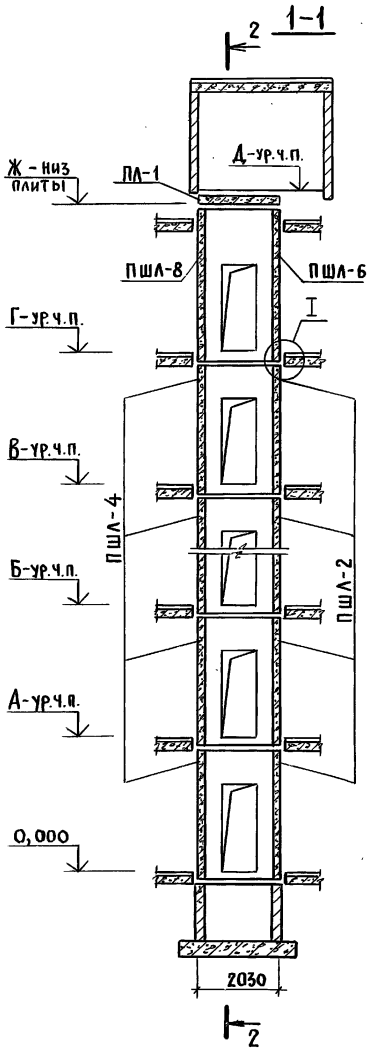

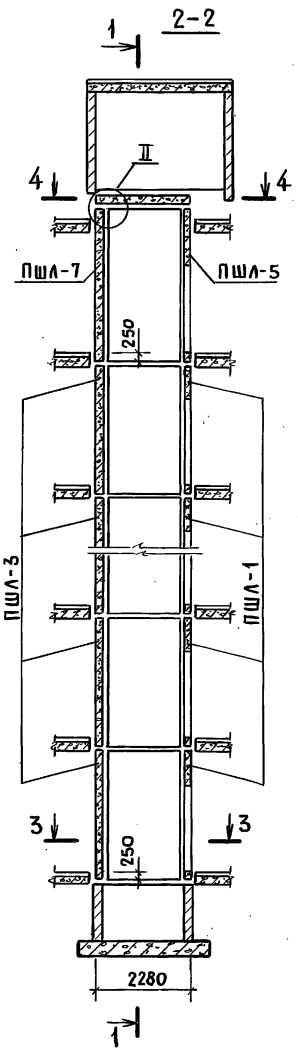

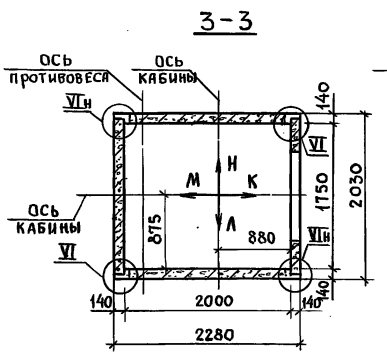

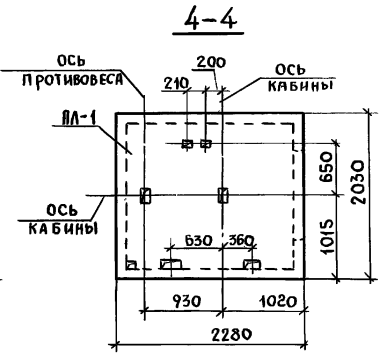

Высота этажа, мм		Отметки уровня чистого пола, м						Отметка низа плиты ПЛ-1, м	Примеч.
типовой	верхн.	2 этаж	3 этаж	4...10 этажи	11 этаж	12 этаж	маш. пом.		
h	hв	А	Б		В	Г	Д	Ж	
3300	3500	3,300	6,600	9,900... 29,700	33,000	36,300	40,050	39,800	
3600	3500	3,600	7,200	10,800... 32,400	36,000	39,600	43,350	43,100	
4200	3950	4,200	8,400	12,600... 37,800	42,000	46,200	50,400	50,150	

1. Монтажные узлы смотри док. 1.089.1-2.0-1-Д1.
2. Спецификацию к схемам и развертку стен шахт смотри лист 2.

Нач. отд.	Гришин		
Н. контр.	Некритин		
ГИП	Некритин		
Рук. гр.	Домахина		

1.089.1-2.0-1-02

Схемы расположения элементов шахт пассажирского лифта Q = 500 кг, V = 1,0 м/с противовес сзади, Нэт.=3,3; 3,6; 4,2 м

Стадия	Лист	Листов
Р	1	2

ГИПРОНИИЗДРАВ

Инв. N подл. | Подпись и дата | Взам. инв. №

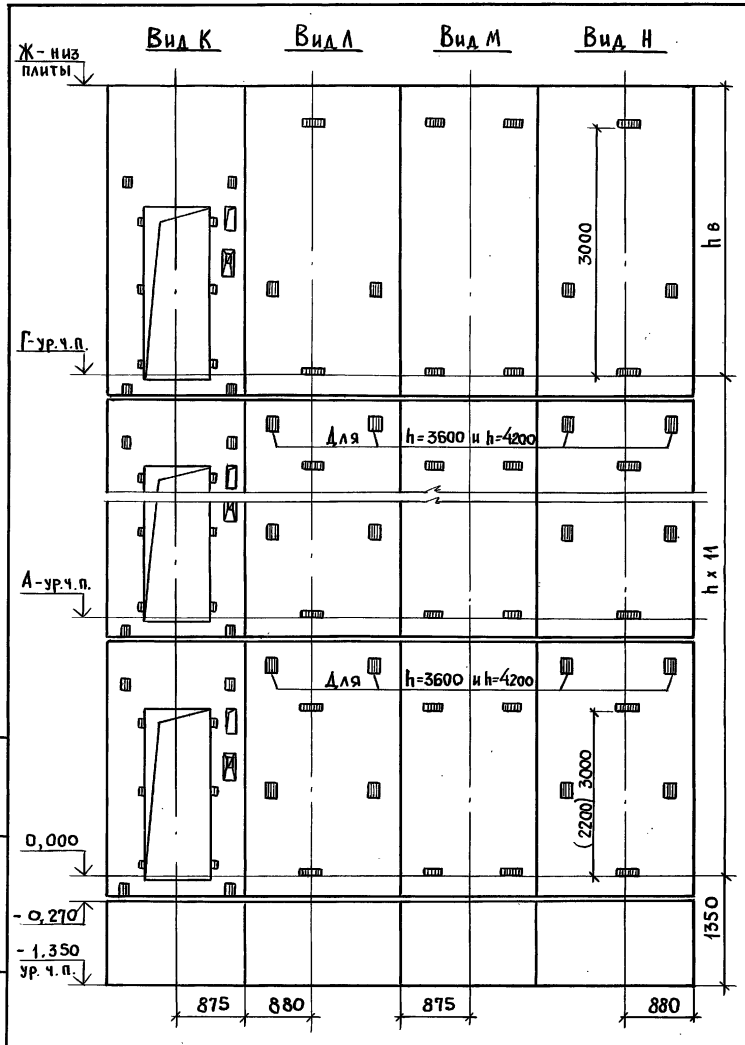

Марка поз.	Обозначение	Наименование	Кол. при h, м 3,3	3,6	4,2	Масса ед., кг	Примечание
		Панели шахт лифтов					
ПШЛ-1	1.089.1-2.1-1-01	ПШЛ 50-33-1	11			1550	
	1.089.1-2.1-1-01	ПШЛ 50-36-1		11		1750	
	1.089.1-2.1-1-01	ПШЛ 50-42-1			11	2150	
ПШЛ-2	1.089.1-2.1-1-03	ПШЛ 50-33-2	11			2250	
	1.089.1-2.1-1-04	ПШЛ 50-36-2		11		2450	
	1.089.1-2.1-1-05	ПШЛ 50-42-2			11	2870	
ПШЛ-3	1.089.1-2.1-1-06	ПШЛ 50-33-3	11			2250	
	1.089.1-2.1-1-07	ПШЛ 50-36-3		11		2450	
	1.089.1-2.1-1-07	ПШЛ 50-42-3			11	2870	
ПШЛ-4	1.089.1-2.1-1-03	ПШЛ 50-33-4	11			2250	
	1.089.1-2.1-1-04	ПШЛ 50-36-4		11		2450	
	1.089.1-2.1-1-05	ПШЛ 50-42-4			11	2870	
ПШЛ-5	1.089.1-2.1-1-01	ПШЛ 50-36-1	1	1		1750	
	1.089.1-2.1-1-01	ПШЛ 50-42-1			1	2150	
ПШЛ-6	1.089.1-2.1-1-04	ПШЛ 50-36-2	1	1		2450	
	1.089.1-2.1-1-05	ПШЛ 50-42-2			1	2870	
ПШЛ-7	1.089.1-2.1-1-07	ПШЛ 50-36-3	1	1		2450	
	1.089.1-2.1-1-07	ПШЛ 50-42-3			1	2870	
ПШЛ-8	1.089.1-2.1-1-04	ПШЛ 50-36-4	1	1		2450	
	1.089.1-2.1-1-05	ПШЛ 50-42-4			1	2870	
		Плита перекрытия					
ПЛ-1	1.089.1-2.1-1-53	ПЛ 50-20.23.2	1	1	1	2300	
Ум 1	1.089.1-2.0-1-23	Участок монолитный Ум1	1	1			0,17м³

1. Монолитный участок Ум1 смотри узел II док. 1.089.1-2.0-1-Д1.
2. Размер в скобках дан при высоте типового этажа h=3,3 м.

Инв.№ подл. | Подпись и дата | Взам. инв.№

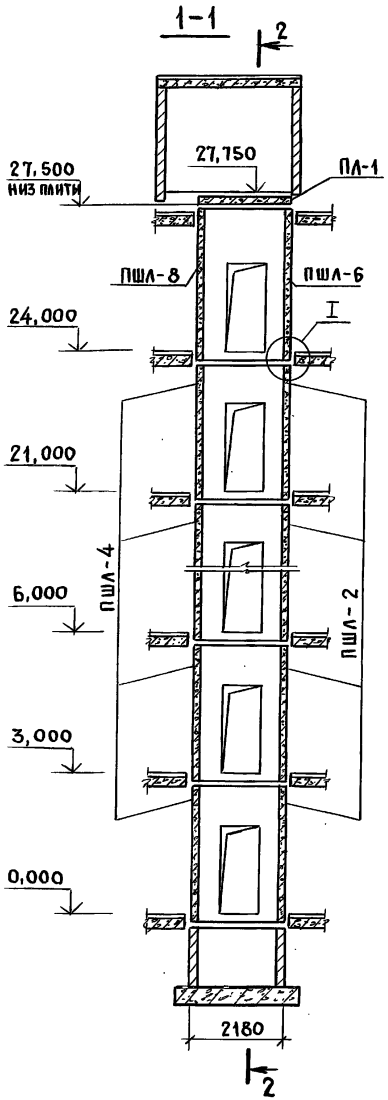

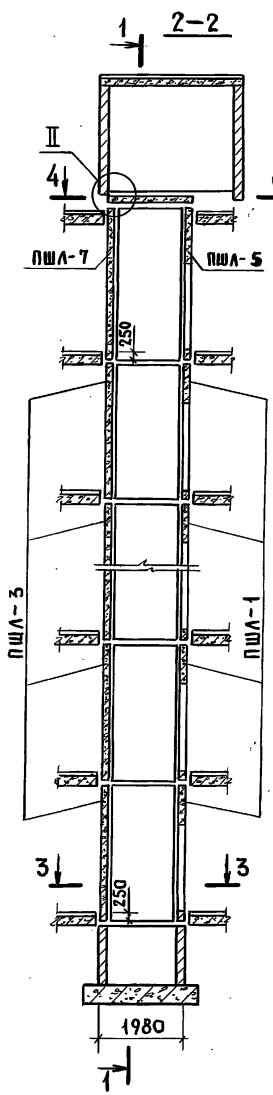

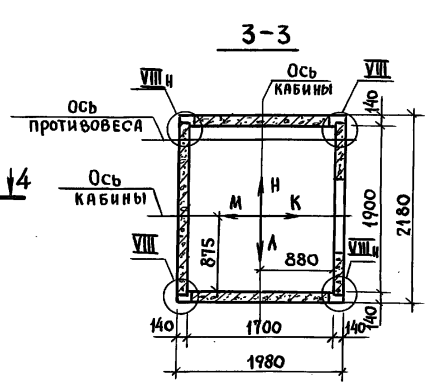

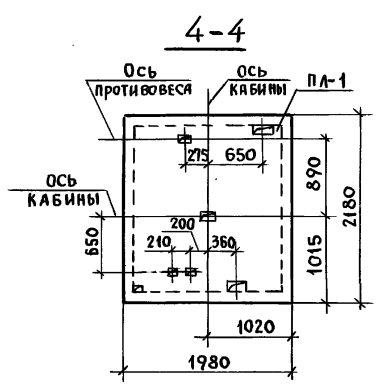

1. Монтажные узлы смотри док. 1.089.1-2.0-1-Д1
2. Спецификацию к схеме и развертку стен шахты смотри лист 2.

Нач.отд.	Гришин		
Н.контр.	Некритин		
ГИП	Некритин		
Рук. гр.	Домядина		

1.089.1-2.0-1-03

Схема расположения элементов шахты пассажирского лифта Q=500 кг, V=1,0 м/с противовес справа, hэт.=3,0 м

Стадия	Лист	Листов
Р	1	2

ГИПРОНИИЗДРАВ

Инв.№ подл. | Подпись и дата | Взам.инв.№

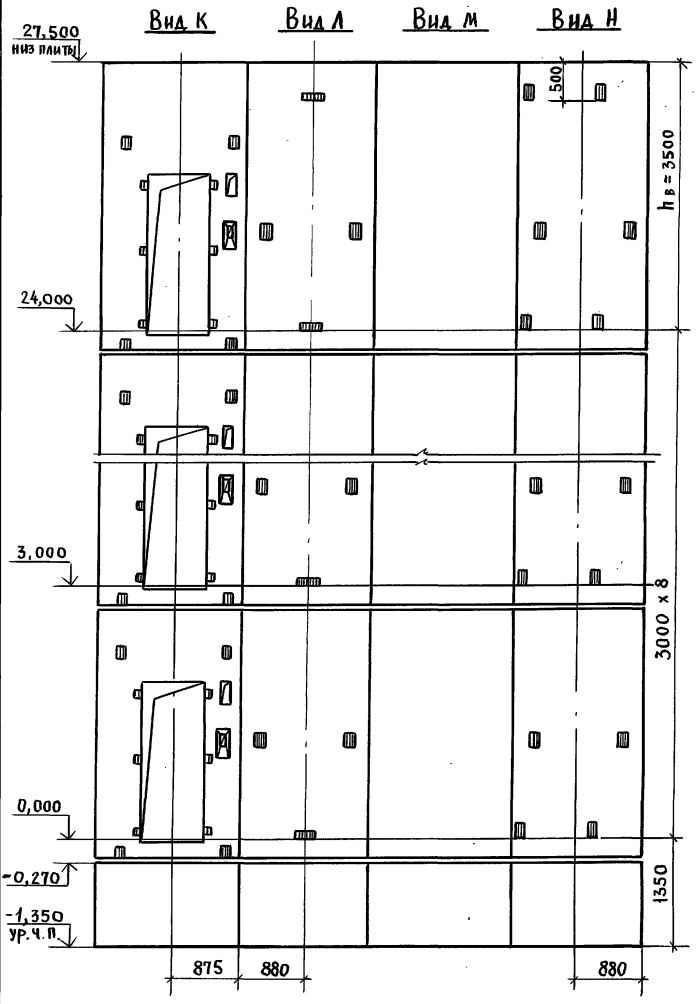

Марка, поз.	Обозначение	Наименование	Кол.	Масса ед., кг	Примечание
		Панели шахты лифта:			
ПШЛ-1	1.089.1-2.1-1-08	ПШЛ 50-30п-1	8	1350	
ПШЛ-2	1.089.1-2.1-1-09	ПШЛ 50-30п-2	8	1730	
ПШЛ-3	1.089.1-2.1-1-11	ПШЛ 50-30п-3	8	2050	
ПШЛ-4	1.089.1-2.1-1-12	ПШЛ 50-30п-4	8	1730	
ПШЛ-5	1.089.1-2.1-1-08	ПШЛ 50-36п-1	1	1750	
ПШЛ-6	1.089.1-2.1-1-10	ПШЛ 50-36п-2	1	2080	
ПШЛ-7	1.089.1-2.1-1-11	ПШЛ 50-36п-3	1	2450	
ПШЛ-8	1.089.1-2.1-1-13	ПШЛ 50-36п-4	1	2080	
		Плита перекрытия			
ПЛ-1	1.089.1-2.1-1-54	ПЛ 50-22.20.2п	1	2100	
Ум 2	1.089.1-2.0-1-23	Участок монолитный Ум2	1		0,16 м³

Монолитный участок Ум2 смотри узел III док. 1.089.1-2.0-1-Д1.

Взам. инв. № | Подпись и дата | Инв. № подл.

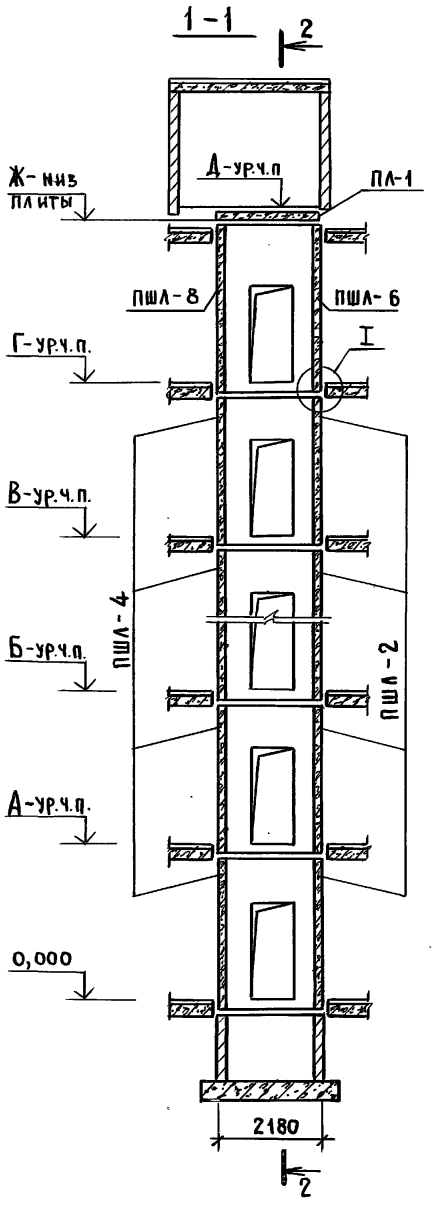

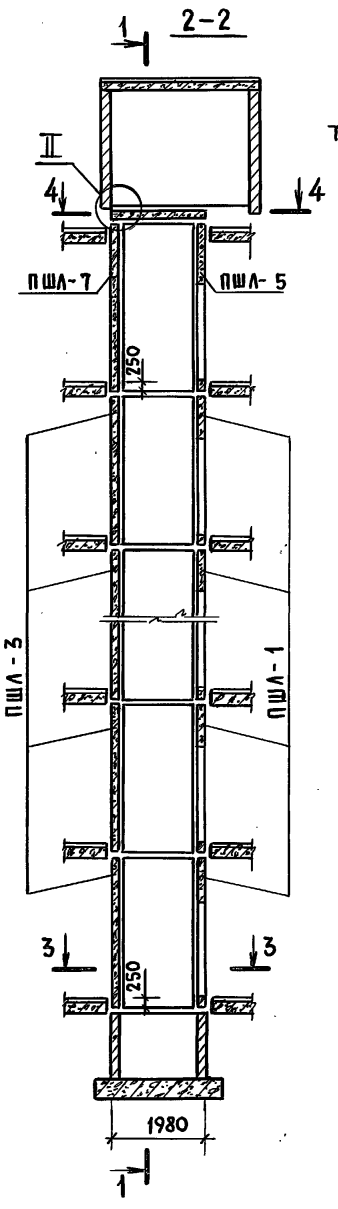

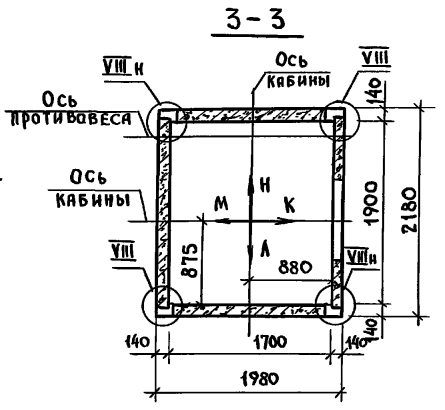

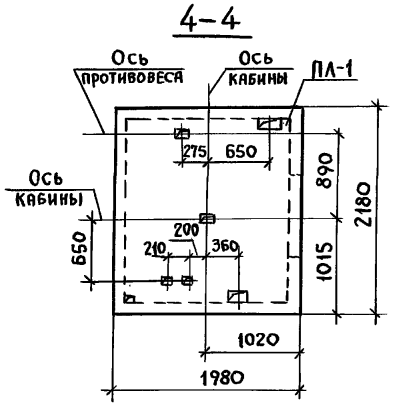

Высота этажа, мм		Отметки уровня чистого пола, м						Отметка низа плиты ПЛ-1	Примеч.
типовой	верхн.	2 этаж	3 этаж	4...10 этажи	11 этаж	12 этаж	маш. пом.		
h	hв	А	Б		В	Г	Д	Ж	
3300	3500	3,300	6,600	9,900...29,700	33,000	36,300	40,050	39,800	
3600	3500	3,600	7,200	10,800...32,400	36,000	39,600	43,350	43,100	
4200	3950	4,200	8,400	12,600...37,800	42,000	46,200	50,400	50,150	

1. Монтажные узлы смотри док. 1.089.1-2.0-1.-Д1.
2. Спецификацию к схемам и развертку стен шахт смотри лист 2.

Нач. отд.	Гришин		
Н. контр.	Некритин		
ГИП	Некритин		
Рук. гр.	Домахина		

1.089.1-2.0-1-04

Схемы расположения элементов шахт пассажирского лифта Q=500 кг, V=1,0 м/с противовес справа, hэт=3,3; 3,6; 4,2 м

Стадия	Лист	Листов
Р	1	2

ГИПРОНИИЗДРАВ

Инв. № подл. | Подпись и дата | Взам. инв. №

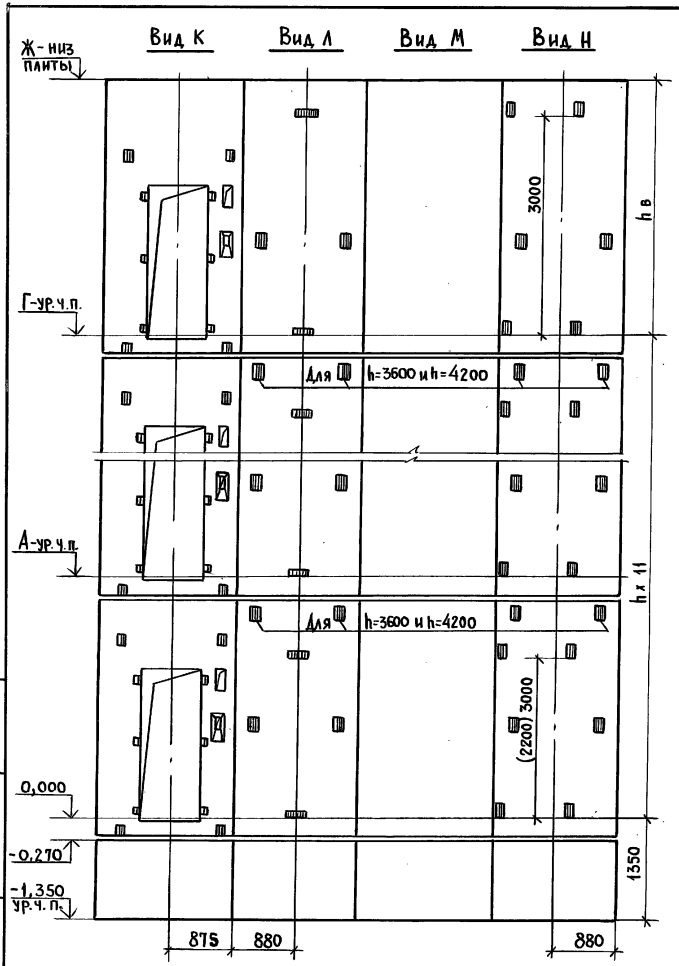

Марка, поз.	Обозначение	Наименование	Кол. при h, м 3,3	3,6	4,2	Масса ед., кг	Примечание
		Панели шахт лифтов:					
ПШЛ-1	1.089.1-2.1-1-08	ПШЛ 50-33п-1	11			1550	
	1.089.1-2.1-1-08	ПШЛ 50-36п-1		11		1750	
	1.089.1-2.1-1-08	ПШЛ 50-42п-1			11	2150	
ПШЛ-2	1.089.1-2.1-1-09	ПШЛ 50-33п-2	11			1900	
	1.089.1-2.1-1-10	ПШЛ 50-36п-2		11		2080	
	1.089.1-2.1-1-10	ПШЛ 50-42п-2			11	2430	
ПШЛ-3	1.089.1-2.1-1-11	ПШЛ 50-33п-3	11			2250	
	1.089.1-2.1-1-11	ПШЛ 50-36п-3		11		2450	
	1.089.1-2.1-1-11	ПШЛ 50-42п-3			11	2870	
ПШЛ-4	1.089.1-2.1-1-12	ПШЛ 50-33п-4	11			1900	
	1.089.1-2.1-1-13	ПШЛ 50-36п-4		11		2080	
	1.089.1-2.1-1-13	ПШЛ 50-42п-4			11	2430	
ПШЛ-5	1.089.1-2.1-1-08	ПШЛ 50-36п-1	1	1		1750	
	1.089.1-2.1-1-08	ПШЛ 50-42п-1			1	2150	
ПШЛ-6	1.089.1-2.1-1-10	ПШЛ 50-36п-2	1	1		2080	
	1.089.1-2.1-1-10	ПШЛ 50-42п-2			1	2430	
ПШЛ-7	1.089.1-2.1-1-11	ПШЛ 50-36п-3	1	1		2450	
	1.089.1-2.1-1-11	ПШЛ 50-42п-3			1	2870	
ПШЛ-8	1.089.1-2.1-1-13	ПШЛ 50-36п-4	1	1		2080	
	1.089.1-2.1-1-13	ПШЛ 50-42п-4			1	2430	
		Плита перекрытия:					
ПЛ-1	1.089.1-2.1-1-54	ПЛ 50-22.20.2п	1	1	1	2100	
Ум 2	1.089.1-2.0-1-23	Участок монолитный Ум 2	1	1			0,16 м³

1. Монолитный участок Ум 2 смотри узел II док. 1.089.1-2.0-1-Д1
2. Размер в скобках дан при высоте типового этажа h = 3,3 м

Взам. инв. № | Подпись и дата | Инв. № подл.

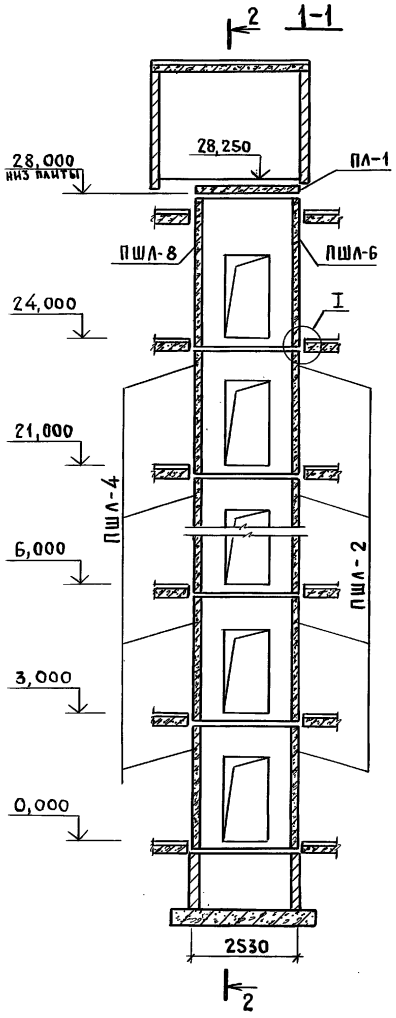

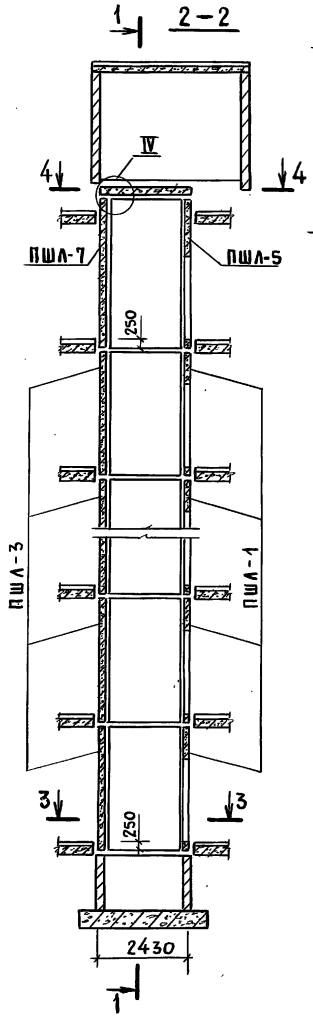

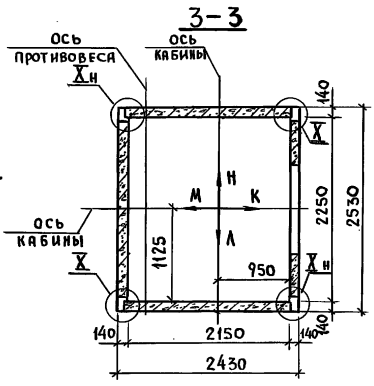

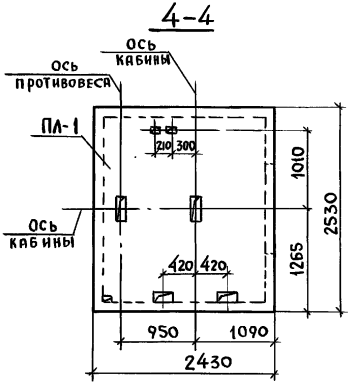

1. Монтажные узлы смотри док. 1.089.1-2.0-1-Д1.
2. Спецификацию к схеме и развертку стен шахты смотри лист 2.

			1.089.1-2.0-1-05
Нач.отд.	Гришин		Схема расположения элементов шахты пассажирского лифта Q=1000 кг, V=1,0 м/с противовес сзади, hэт.=3,0м
Н. контр	Некритин		
ГИП	Некритин		
Рук. гр.	Домахина		

Стадия	Лист	Листов
Р	1	3

ГИПРОНИИЗДРАВ

Инв. N подл. | Подпись и дата | Взам. инв. N

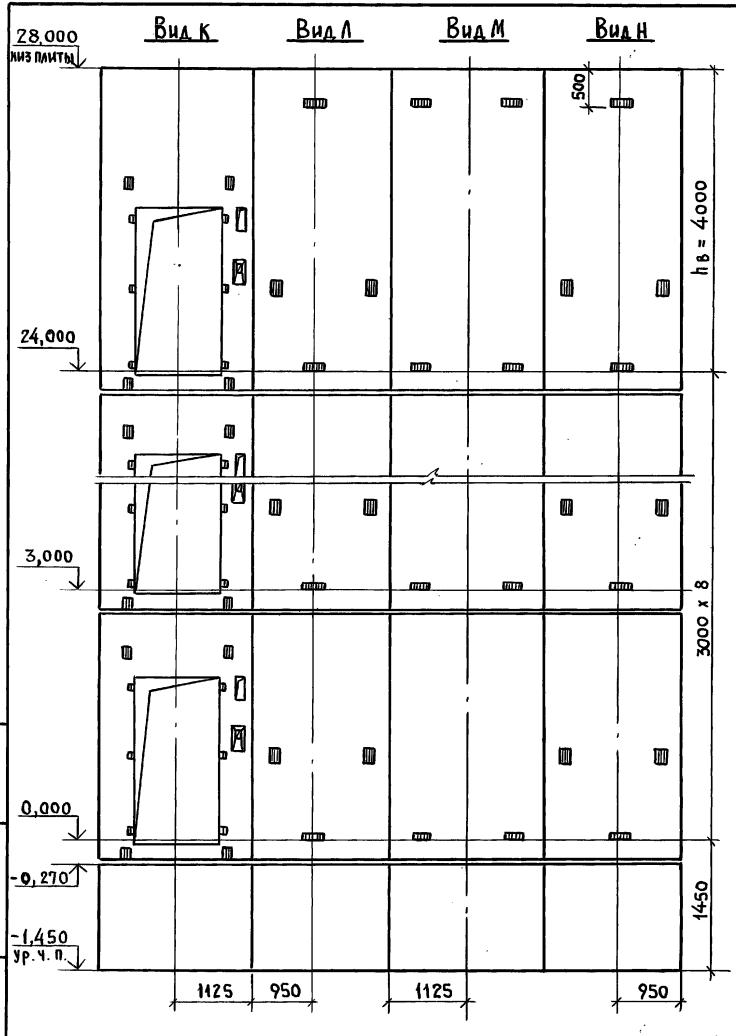

Марка, поз.	Обозначение	Наименование	Кол.	Масса ед., кг	Примечание
		Панели шахты лифта			
ПШЛ-1	1.089.1-2.1-1-14	ПШЛ 100-30-1	8	1380	
ПШЛ-2	1.089.1-2.1-1-15	ПШЛ 100-30-2	8	2250	
ПШЛ-3	1.089.1-2.1-1-19	ПШЛ 100-30-3	8	2250	
ПШЛ-4	1.089.1-2.1-1-15	ПШЛ 100-30-4	8	2250	
ПШЛ-5	1.089.1-2.1-1-14	ПШЛ 100-42-1	1	2280	
ПШЛ-6	1.089.1-2.1-1-18	ПШЛ 100-42-2	1	3160	
ПШЛ-7	1.089.1-2.1-1-20	ПШЛ 100-42-3	1	3160	
ПШЛ-8	1.089.1-2.1-1-18	ПШЛ 100-42-4	1	3160	
		Плита перекрытия			
ПЛ-1	1.089.1-1.1-3-95	ПЛ 100-24.25.2	1	2980	
Ум3	1.089.1-2.0-1-24	Участок монолитный Ум3	1		0,08 м³

Монолитный участок Ум3 смотри узел IV док. 1.089.1-2.0-1-Д1

Взам. инв. № | Подпись и дата | Инв. № подл.

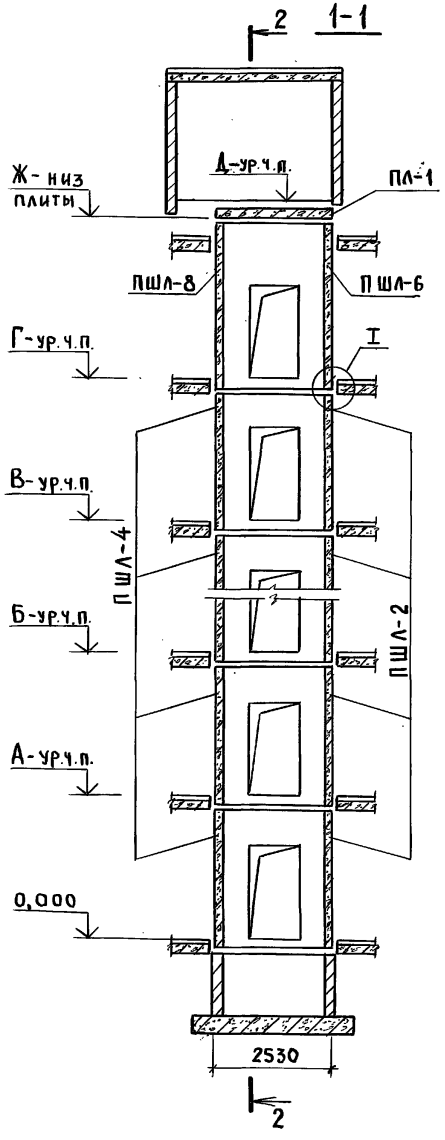

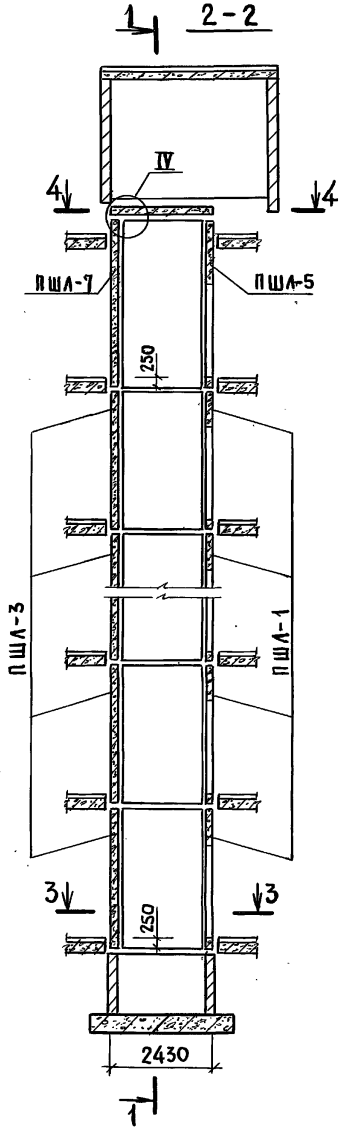

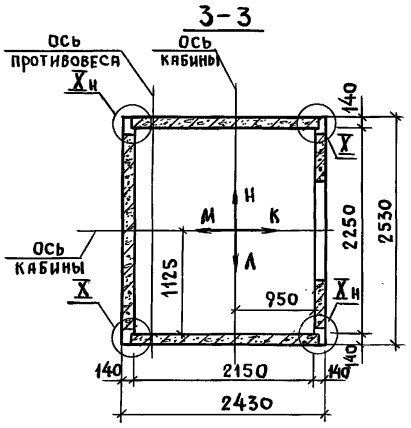

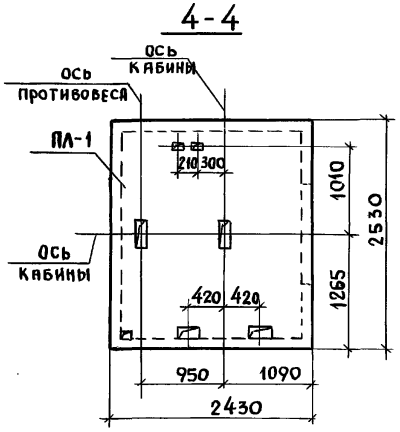

Высота этажа, мм		Отметки уровня чистого пола, м						Отметка низа плиты ПЛ-1, м	Примеч.
типовой	верхн.	2 этаж	3 этаж	4... 10 этажи	11 этаж	12 этаж	маш. пом		
h	hв	А	Б		В	Г	Д	Ж	
3300	4000	3,300	6,600	9,900... 29,700	33,000	36,300	40,550	40,300	
3600	4000	3,600	7,200	10,800... 32,400	36,000	39,600	43,850	43,600	
4200	4000	4,200	8,400	12,600... 37,800	42,000	46,200	50,450	50,200	

1. Монтажные узлы смотри док. 1.089.1-2.0-1-Д1.
2. Спецификацию к схемам и развертку стен шахт смотри лист 2.

Нач. отд.	Гришин	
Н. контр.	Некритин	
ГИП	Некритин	
Рук. гр.	Домахина	

1.089.1-2.0-1-06

Схемы расположения элементов шахт пассажирского лифта Q = 1000 кг, V = 1,0 м/с противовес сзади, Нэт. = 3,3; 3,6; 4,2 м

Стадия	Лист	Листов
Р	1	3

ГИПРОНИИЗДРАВ

Инв. N подл. | Подпись и дата | Взам. инв. N

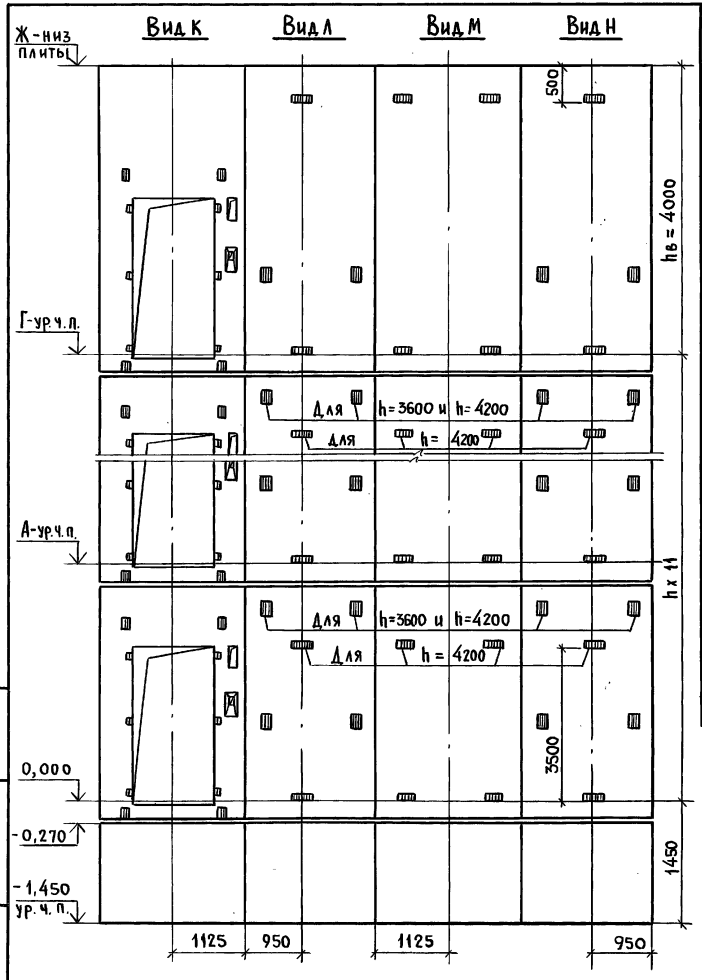

Марка, поз.	Обозначение	Наименование	Кол. при h, м 3,3	3,6	4,2	Масса ед., кг	Примечание
		Панели шахт лифтов					
ПШЛ-1	1.089.1-2.1-1-14	ПШЛ 100-33-1	11			1600	
	1.089.1-2.1-1-14	ПШЛ 100-36-1		11		1820	
	1.089.1-2.1-1-14	ПШЛ 100-42-1			11	2280	
ПШЛ-2	1.089.1-2.1-1-16	ПШЛ 100-33-2	11			2480	
	1.089.1-2.1-1-17	ПШЛ 100-36-2		11		2710	
	1.089.1-2.1-1-18	ПШЛ 100-42-2			11	3160	
ПШЛ-3	1.089.1-2.1-1-19	ПШЛ 100-33-3	11			2480	
	1.089.1-2.1-1-19	ПШЛ 100-36-3		11		2710	
	1.089.1-2.1-1-20	ПШЛ 100-42-3			11	3160	
ПШЛ-4	1.089.1-2.1-1-16	ПШЛ 100-33-4	11			2480	
	1.089.1-2.1-1-17	ПШЛ 100-36-4		11		2710	
	1.089.1-2.1-1-18	ПШЛ 100-42-4			11	3160	
ПШЛ-5	1.089.1-2.1-1-14	ПШЛ 100-42-1	1	1	1	2280	
ПШЛ-6	1.089.1-2.1-1-18	ПШЛ 100-42-2	1	1	1	3160	
ПШЛ-7	1.089.1-2.1-1-20	ПШЛ 100-42-3	1	1	1	3160	
ПШЛ-8	1.089.1-2.1-1-18	ПШЛ 100-42-4	1	1	1	3160	
		Плита перекрытия					
ПЛ-1	1.089.1-1.1-3-95	ПЛ 100-24.25.2	1	1	1	2980	
Ум 3	1.089.1-2.0-1-24	Участок монолитный Ум3	1	1	1		0,06м³

Монолитный участок Ум3 смотри узел IV док. 1.089.1-2.0-1-Д1

Взам. инв.№ | Подпись и дата | Инв.№ подл.

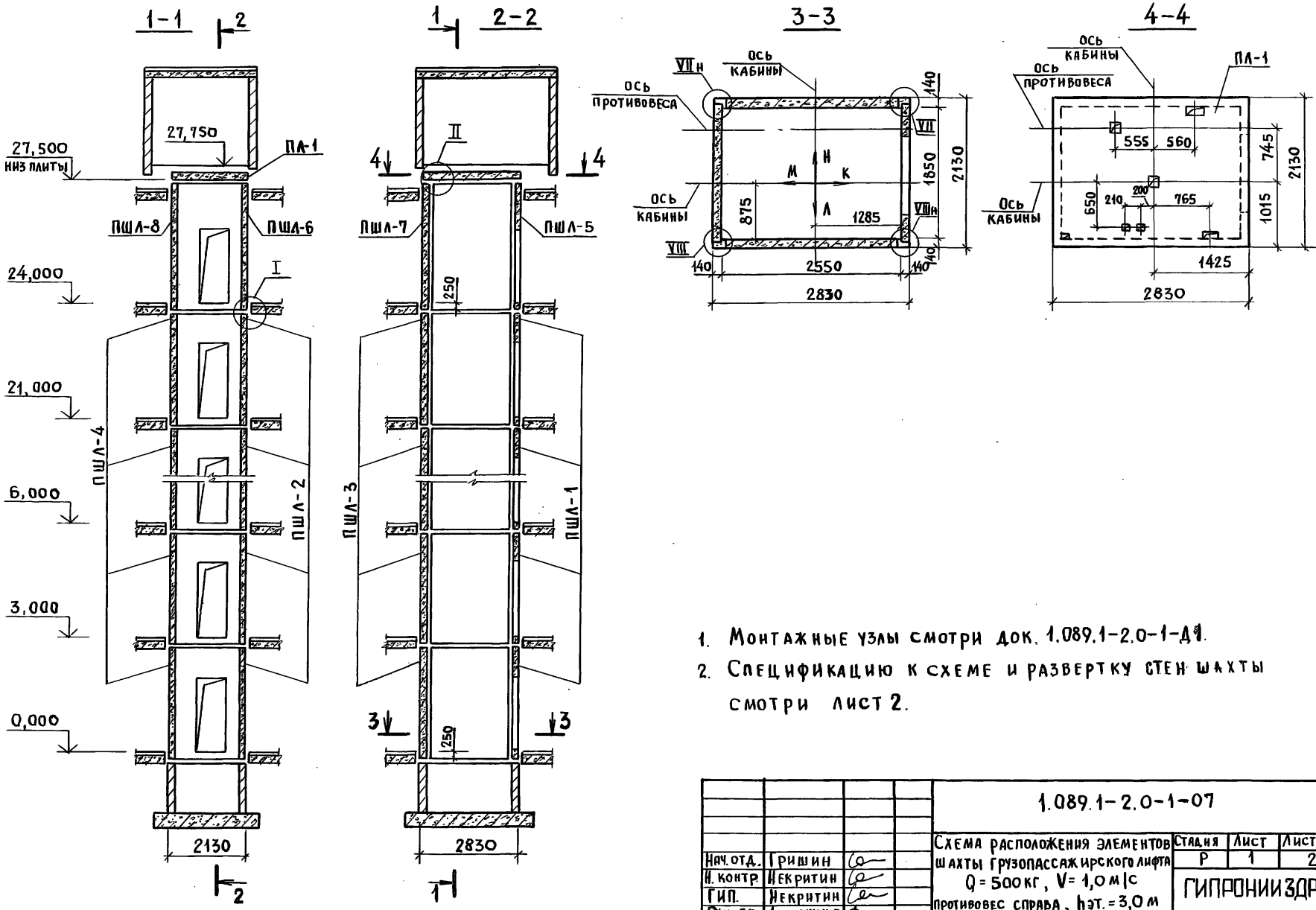

1. Монтажные узлы смотри док. 1.089.1-2.0-1-Д1.
2. Спецификацию к схеме и развертку стен шахты смотри лист 2.

Нач. отд.	Гришин		
Н. контр.	Некритин		
ГИП	Некритин		
Рук. гр.	Домахина		

1.089.1-2.0-1-07

Схема расположения элементов шахты грузопассажирского лифта Q = 500 кг, V = 1,0 м/с противовес справа, hэт. = 3,0 м

Стадия	Лист	Листов
Р	1	2

ГИПРОНИИЗДРАВ

Инв. № подл. | Подпись и дата | Взам. инв. №

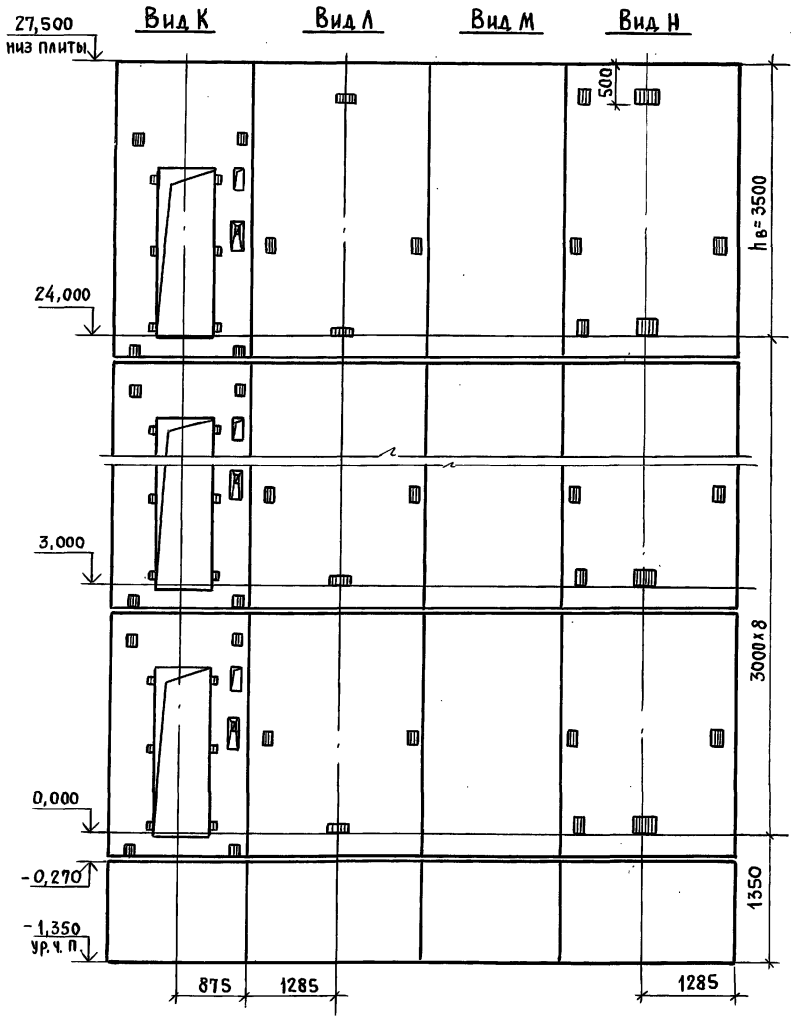

Марка, поз.	Обозначение	Наименование	Кол.	Масса ед, кг	Примечание
		Панели шахты лифта			
ПШЛ-1	1.089.1-2.1-1-08	ПШЛ 50-30п-1	8	1350	
ПШЛ-2	1.089.1-2.1-1-21	ПШЛ 50Г-30п-2	8	2620	
ПШЛ-3	1.089.1-2.1-1-11	ПШЛ 50-30п-3	8	2050	
ПШЛ-4	1.089.1-2.1-1-23	ПШЛ 50Г-30п-4	8	2620	
ПШЛ-5	1.089.1-2.1-1-08	ПШЛ 50-36п-1	1	1750	
ПШЛ-6	1.089.1-2.1-1-22	ПШЛ 50Г-36п-2	1	3150	
ПШЛ-7	1.089.1-2.1-1-11	ПШЛ 50-36п-3	1	2450	
ПШЛ-8	1.089.1-2.1-1-24	ПШЛ 50Г-36п-4	1	3150	
		Плита перекрытия			
ПЛ-1	1.089.1-2.1-1-55	ПЛ 50Г-21.28.2п	1	3000	
Ум4	1.089.1-2.0-1-23	Участок монолитный Ум4	1		0,20 м³

Монолитный участок Ум4 смотри узел II док. 1.089.1-2.0-1-Д1

Инв. № подл. | Подпись и дата | Взам. инв. №

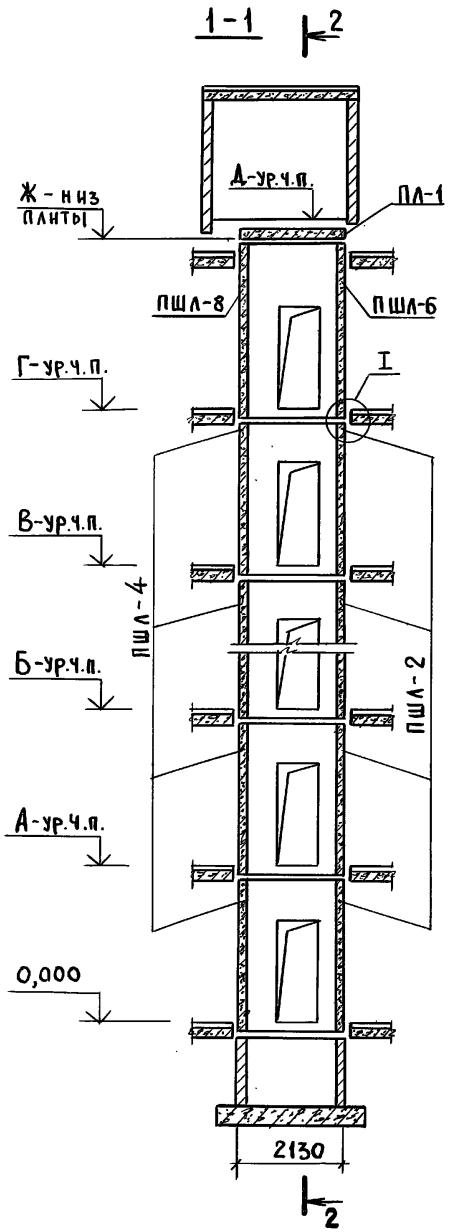

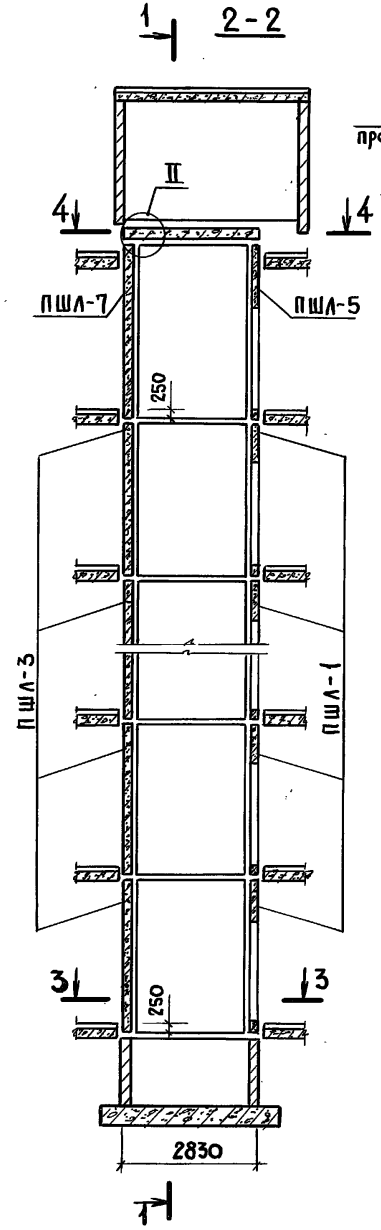

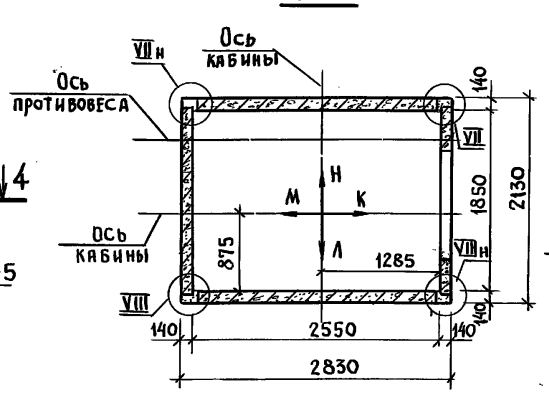

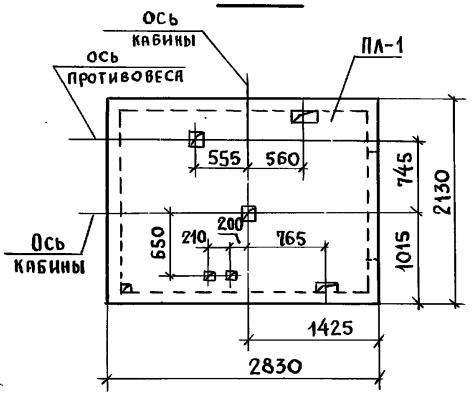

Высота этажа, мм		Отметки уровня чистого пола, м							Отметка низа плиты ПЛ-1м	Примеч.
типовой	верхн.	2 этаж	3 этаж	4... 10 этажи	11 этаж	12 этаж	маш. пом			
h	hв	А	Б		В	Г	Д		Ж	
3300	3500	3,300	6,600	9,900... 29,700	33,000	36,300	40,050		39,800	
3600	3500	3,600	7,200	10,800... 32,400	36,000	39,600	43,350		43,100	
4200	3950	4,200	8,400	12,600... 37,800	42,000	46,200	50,400		50,150	

1. Монтажные узлы смотри док. 1.089.1-2.0-1-Д1.
2. Спецификацию к схемам и развертку стен шахт смотри лист 2.

Нач.отд.	Гришин		
Н.контр.	Некритин		
ГИП	Некритин		
Рук. гр.	Домахина		

1.089.1-2.0-1-08

Схемы расположения элементов шахт грузопассажирского лифта Q=500 кг, V=1,0 м/с противовес справа, hэт=3,3; 3,6; 4,2м

Стадия	Лист	Листов
Р	1	2

ГИПРОНИИЗДРАВ

Инв.№ подл. | Подпись и дата | Взам.инв.№

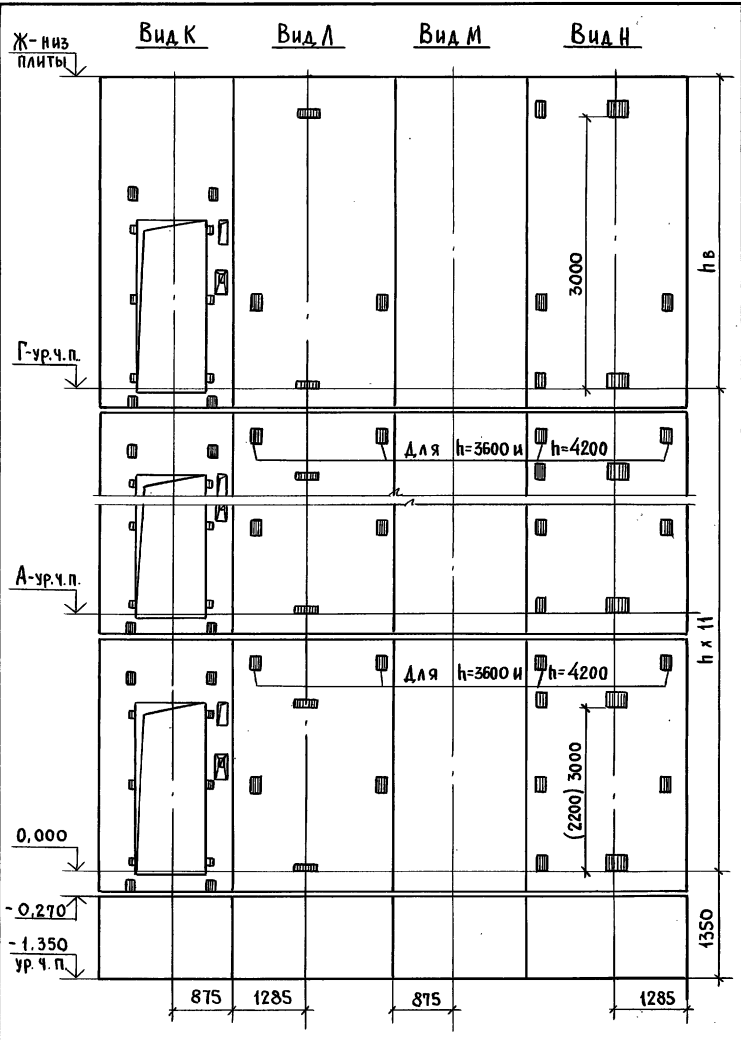

Марка, поз.	Обозначение	Наименование	Кол. при h, м 3,3	3,6	4,2	Масса ед., кг	Примечание
		Панели шахт лифтов					
ПШЛ-1	1.089.1-2.1-1-08	ПШЛ 50 - 33п - 1	11			1550	
	1.089.1-2.1-1-08	ПШЛ 50 - 36п - 1		11		1750	
	1.089.1-2.1-1-08	ПШЛ 50 - 42п - 1			11	2150	
ПШЛ-2	1.089.1-2.1-1-21	ПШЛ 50г - 33п - 2	11			2880	
	1.089.1-2.1-1-22	ПШЛ 50г - 36п - 2		11		3150	
	1.089.1-2.1-1-22	ПШЛ 50г - 42п - 2			11	3670	
ПШЛ-3	1.089.1-2.1-1-11	ПШЛ 50 - 33п - 3	11			2250	
	1.089.1-2.1-1-11	ПШЛ 50 - 36п - 3		11		2450	
	1.089.1-2.1-1-11	ПШЛ 50 - 42п - 3			11	2870	
ПШЛ-4	1.089.1-2.1-1-23	ПШЛ 50г - 33п - 4	11			2880	
	1.089.1-2.1-1-24	ПШЛ 50г - 36п - 4		11		3150	
	1.089.1-2.1-1-24	ПШЛ 50г - 42п - 4			11	3670	
ПШЛ-5	1.089.1-2.1-1-08	ПШЛ 50 - 36п - 1	1	1		1750	
	1.089.1-2.1-1-08	ПШЛ 50 - 42п - 1			1	2150	
ПШЛ-6	1.089.1-2.1-1-22	ПШЛ 50г - 36п - 2	1	1		3150	
	1.089.1-2.1-1-22	ПШЛ 50г - 42п - 2			1	3670	
ПШЛ-7	1.089.1-2.1-1-11	ПШЛ 50 - 36п - 3	1	1		2450	
	1.089.1-2.1-1-11	ПШЛ 50 - 42п - 3			1	2870	
ПШЛ-8	1.089.1-2.1-1-24	ПШЛ 50г - 36п - 4	1	1		3150	
	1.089.1-2.1-1-24	ПШЛ 50г - 42п - 4			1	3670	
		Плита перекрытия					
ПЛ-1	1.089.1-2.1-1-55	ПЛ 50 Г - 21.28.2п	1	1	1	3000	
Ум 4	1.089.1-2.0-1-23	Участок монолитный Ум4	1	1			0,20 м³

1. Монолитный участок Ум4 смотри узел II док. 1.089.1-2.0-1-Д1.
2. Размер в скобках дан при высоте типового этажа h=3,3м.

Инв. № подл. | Подпись и дата | Взам. инв. №

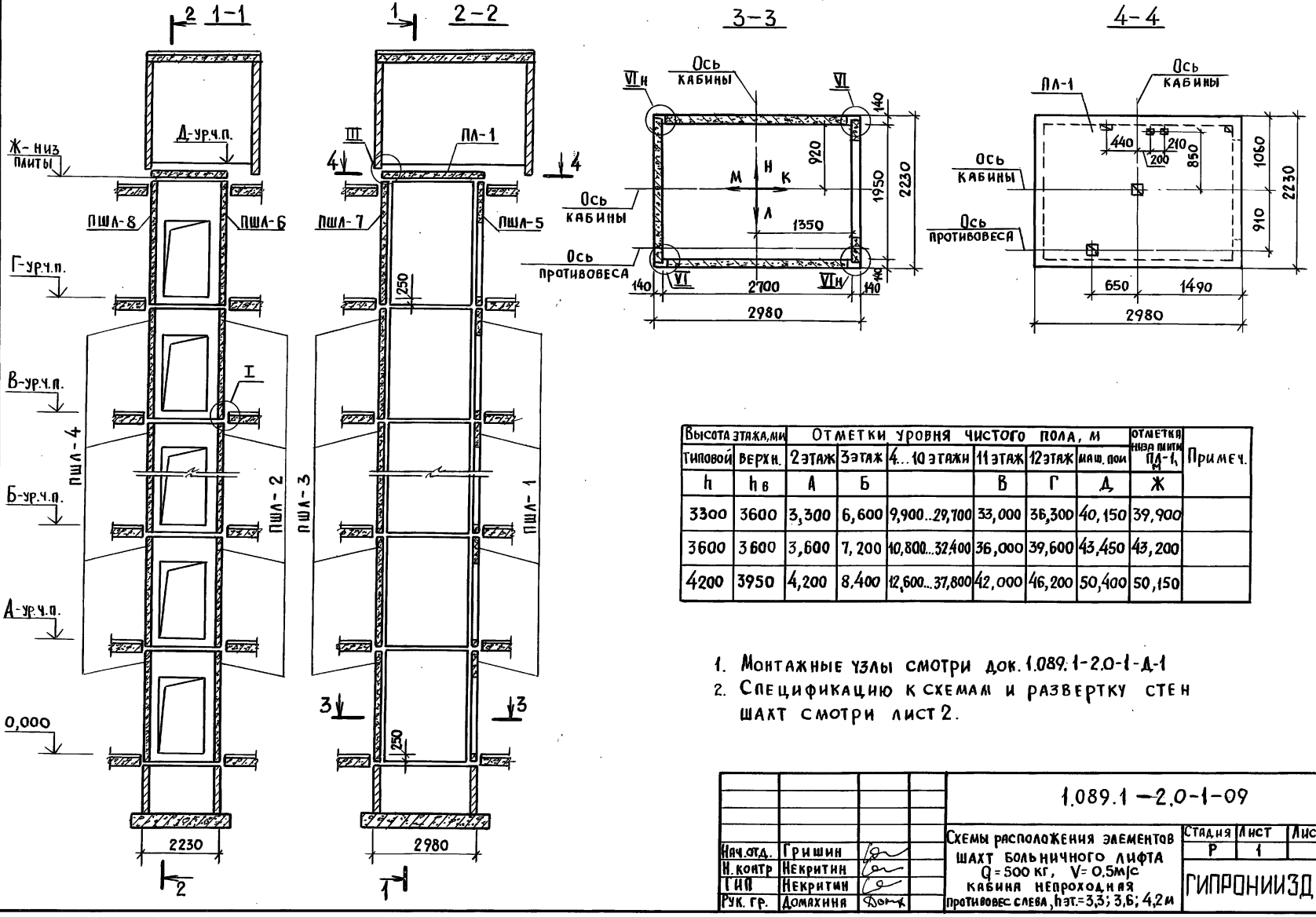

Высота этажа, мм		Отметки уровня чистого пола, м						Отметка низа плиты ПЛ-1, Ж	Примеч.
Типовой h	Верхн. $h_в$	2 этаж А	3 этаж Б	4...10 этажи	11 этаж В	12 этаж Г	маш. пом Д		
3300	3600	3,300	6,600	9,900...29,700	33,000	36,300	40,150	39,900	
3600	3600	3,600	7,200	10,800...32,400	36,000	39,600	43,450	43,200	
4200	3950	4,200	8,400	12,600...37,800	42,000	46,200	50,400	50,150	

1. Монтажные узлы смотри док. 1.089.1-2.0-1-Д-1
2. Спецификацию к схемам и развертку стен шахт смотри лист 2.

Нач.отд.	Гришин	
Н. контр	Некритин	
ГИП	Некритин	
Рук. гр.	Домахина	

1.089.1-2.0-1-09

Схемы расположения элементов шахт больничного лифта Q=500 кг, V=0,5м/с кабина непроходная противовес слева, $h_{эт}$=3,3; 3,6; 4,2 м

Стадия	Лист	Листов
Р	1	2

ГИПРОНИИЗДРАВ

Взам. инв. N | Подпись и дата | Инв. N подл.

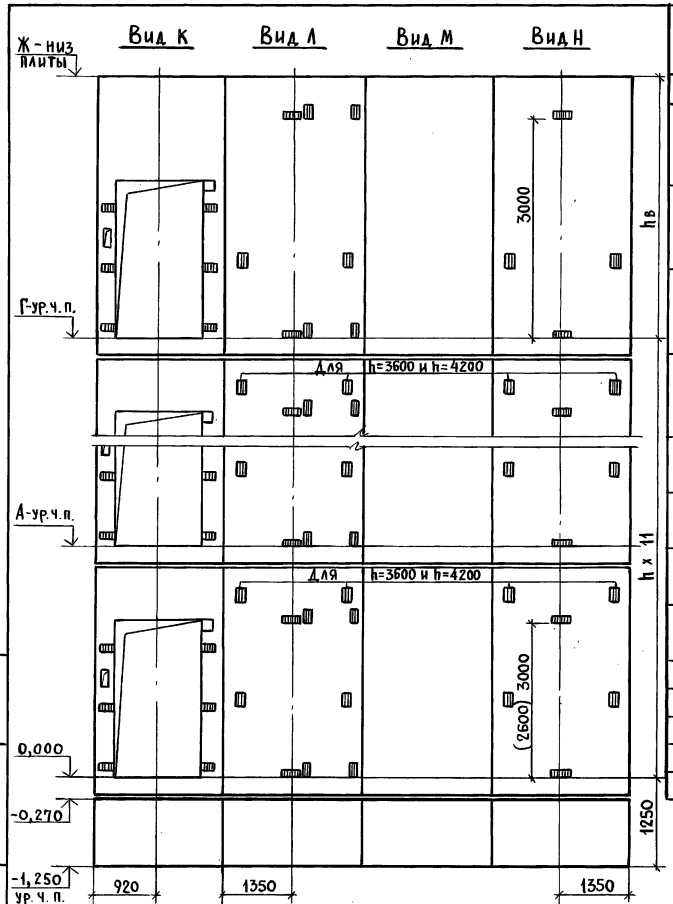

Марка, поз.	Обозначение	Наименование	Кол. при h, м 3,3	3,6	4,2	Масса ед., кг	Примечание
		Панели шахт лифтов					
ПШЛ-1	1.089.1-2.1-1-25	ПШЛ 50Б-33-1	11			1320	
	1.089.1-2.1-1-25	ПШЛ 50Б-36-1		11		1550	
	1.089.1-2.1-1-25	ПШЛ 50Б-42-1			11	2000	
ПШЛ-2	1.089.1-2.1-1-26	ПШЛ 50Б-33-2	11			3050	
	1.089.1-2.1-1-27	ПШЛ 50Б-36-2		11		3330	
	1.089.1-2.1-1-27	ПШЛ 50Б-42-2			11	3900	
ПШЛ-3	1.289.1-2.1-1-33	ПШЛ 63Б-33-3	11			2480	
	1.289.1-2.1-1-33	ПШЛ 63Б-36-3		11		2710	
	1.289.1-2.1-1-33	ПШЛ 63Б-42-3			11	3160	
ПШЛ-4	1.089.1-2.1-1-28	ПШЛ 50Б-33-4	11			3050	
	1.089.1-2.1-1-29	ПШЛ 50Б-36-4		11		3330	
	1.089.1-2.1-1-29	ПШЛ 50Б-42-4			11	3900	
ПШЛ-5	1.089.1-2.1-1-25	ПШЛ 50Б-36-1	1	1		1550	
	1.089.1-2.1-1-25	ПШЛ 50Б-42-1			1	2000	
ПШЛ-6	1.089.1-2.1-1-27	ПШЛ 50Б-36-2	1	1		3330	
	1.089.1-2.1-1-27	ПШЛ 50Б-42-2			1	3900	
ПШЛ-7	1.289.1-2.1-1-33	ПШЛ 63Б-36-3	1	1		2710	
	1.289.1-2.1-1-33	ПШЛ 63Б-42-3			1	3160	
ПШЛ-8	1.089.1-2.1-1-29	ПШЛ 50Б-36-4	1	1		3330	
	1.089.1-2.1-1-29	ПШЛ 50Б-42-4			1	3900	
		Плита перекрытия					
ПЛ-1	1.089.1-1.1-3-96	ПЛ 50Б-22.30.2	1	1	1	3260	
Ум 5	1.089.1-2.0-1-25	Участок монолитный Ум 5	1	1			0,34 м³

1. Размер в скобках дан при высоте типового этажа h=3.3 м
2. Монолитный участок Ум 5 смотри узел III док. 1.089.1-2.0-1-Д.1

1.089.1-2.0-1-09

Лист 2

Инв. № подл. | Подпись и дата | Взам. инв. №

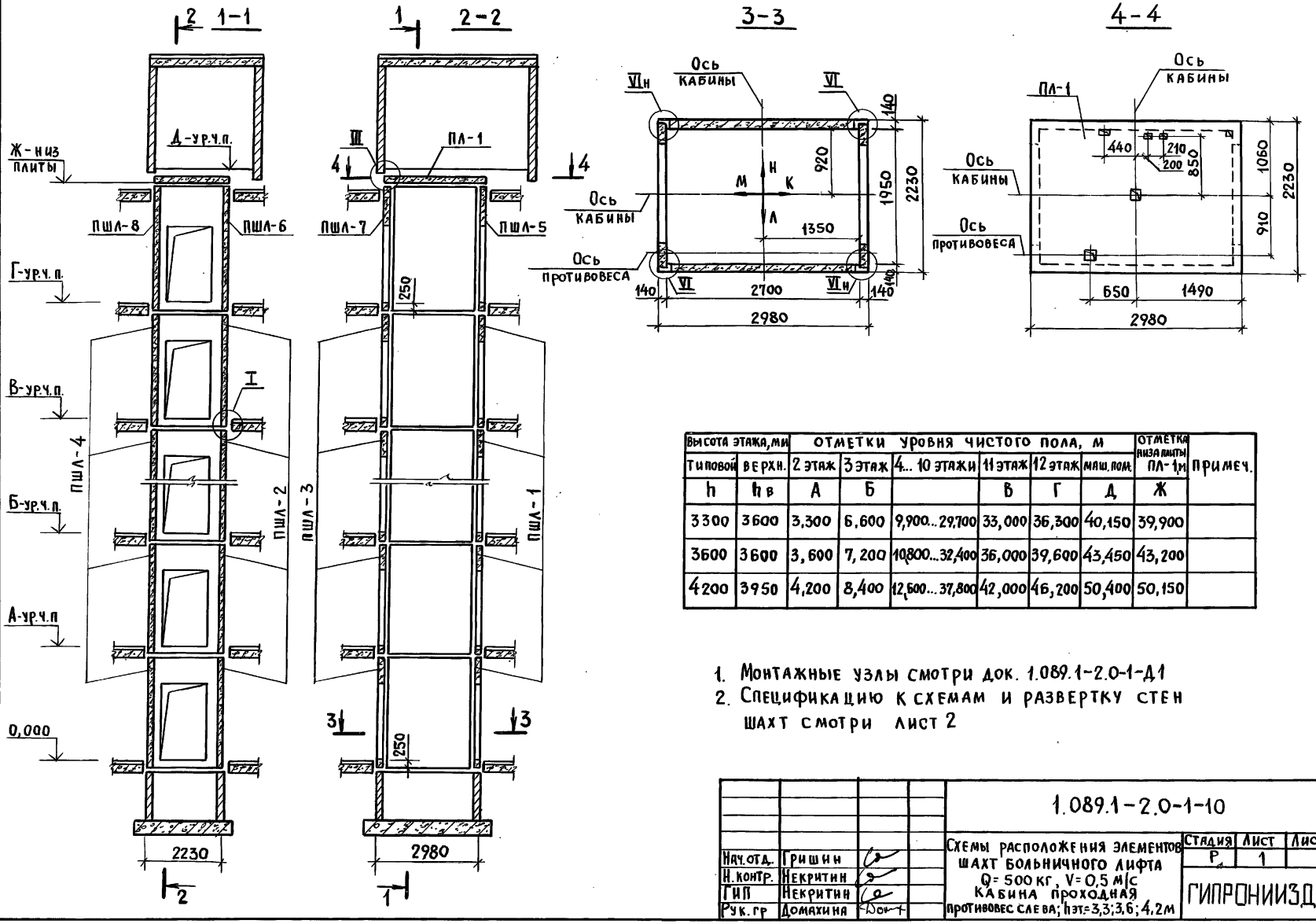

Высота этажа, мм		Отметки уровня чистого пола, м						Отметка низа плиты ПЛ-1м	Примеч.
Типовой	верхн.	2 этаж	3 этаж	4... 10 этажи	11 этаж	12 этаж	маш. пом.		
h	hв	А	Б		В	Г	Д	Ж	
3300	3600	3,300	6,600	9,900...29,700	33,000	36,300	40,150	39,900	
3600	3600	3,600	7,200	10800...32,400	36,000	39,600	43,450	43,200	
4200	3950	4,200	8,400	12,600...37,800	42,000	46,200	50,400	50,150	

1. Монтажные узлы смотри док. 1.089.1-2.0-1-Д1
2. Спецификацию к схемам и развертку стен шахт смотри лист 2

Нач.отд.	Гришин	
Н.контр.	Некритин	
ГИП	Некритин	
Рук.гр	Домахина	

1.089.1-2.0-1-10

Схемы расположения элементов шахт больничного лифта Q=500 кг, V=0,5 м/с кабина проходная противовес слева; hэт=3,3; 3,6; 4,2м

Стадия	Лист	Листов
Р	1	2

ГИПРОНИИЗДРАВ

Инв.№ подл. | Подпись и дата | Взам. инв.№

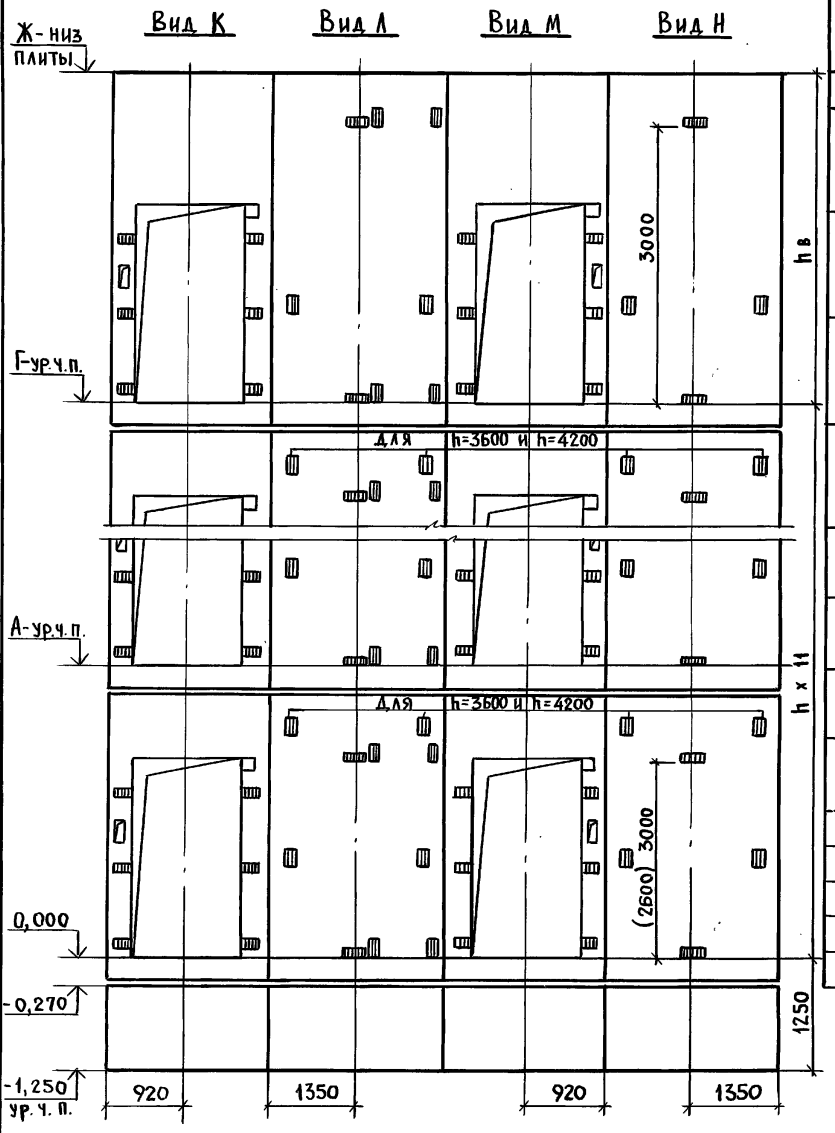

Марка поз.	Обозначение	Наименование	Кол. при h, м 3,3	3,6	4,2	Масса ед., кг	Примечание
		Панели шахт лифтов					
ПШЛ-1	1.089.1-2.1-1-25	ПШЛ 50Б-33-1	11			1320	
	1.089.1-2.1-1-25	ПШЛ 50Б-36-1		11		1550	
	1.089.1-2.1-1-25	ПШЛ 50Б-42-1			11	2000	
ПШЛ-2	1.089.1-2.1-1-26	ПШЛ 50Б-33-2	11			3050	
	1.089.1-2.1-1-27	ПШЛ 50Б-36-2		11		3330	
	1.089.1-2.1-1-27	ПШЛ 50Б-42-2			11	3900	
ПШЛ-3	1.089.1-2.1-1-30	ПШЛ 50Б-33-5	11			1320	
	1.089.1-2.1-1-30	ПШЛ 50Б-36-5		11		1550	
	1.089.1-2.1-1-30	ПШЛ 50Б-42-5			11	2000	
ПШЛ-4	1.089.1-2.1-1-28	ПШЛ 50Б-33-4	11			3050	
	1.089.1-2.1-1-29	ПШЛ 50Б-36-4		11		3330	
	1.089.1-2.1-1-29	ПШЛ 50Б-42-4			11	3900	
ПШЛ-5	1.089.1-2.1-1-25	ПШЛ 50Б-36-1	1	1		1550	
	1.089.1-2.1-1-25	ПШЛ 50Б-42-1			1	2000	
ПШЛ-6	1.089.1-2.1-1-27	ПШЛ 50Б-36-2	1	1		3330	
	1.089.1-2.1-1-27	ПШЛ 50Б-42-2			1	3900	
ПШЛ-7	1.089.1-2.1-1-30	ПШЛ 50Б-36-5	1	1		1550	
	1.089.1-2.1-1-30	ПШЛ 50Б-42-5			1	2000	
ПШЛ-8	1.089.1-2.1-1-29	ПШЛ 50Б-36-4	1	1		3330	
	1.089.1-2.1-1-29	ПШЛ 50Б-42-4			1	3900	
		Плита перекрытия					
ПЛ-1	1.089.1-1.1-3-96	ПЛ 50Б-22.30.2	1	1	1	3260	
Ум 5	1.089.1-2.0-1-25	Участок монолитный Ум5	1	1			0,34 м³

1. Размер в скобках дан при высоте типового этажа h=3,3 м.
2. Монолитный участок Ум5 смотри узел III док. 1.089.1-2.0-1-Д1.

Взам. инв. № | Подпись и дата | Инв. № подл.

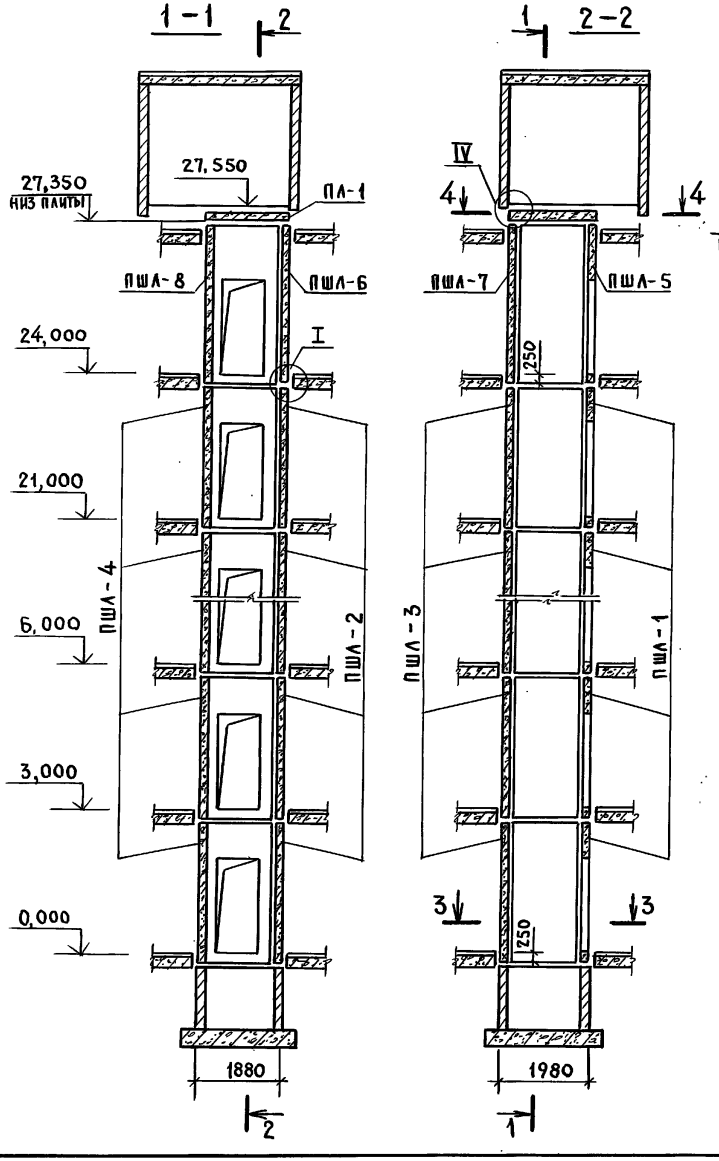

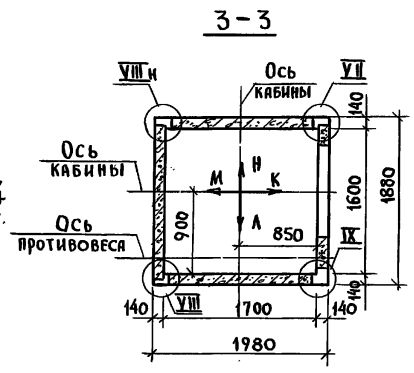

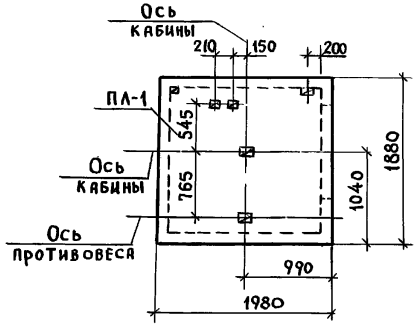

1. Монтажные узлы смотри док. 1.089.1-2.0-1-Д1
2. Спецификацию к схеме и развертку стен шахты смотри лист 2.

Нач.отд.	Гришин		
Н.контр.	Некритин		
ГИП	Некритин		
Рук. гр.	Домахина		

1.089.1-2.0-1-11

Схема расположения элементов шахты грузового лифта Q=500 кг, V=0,5 м/с
кабина непроходная 1000х1500х2000
противовес слева, hэт.=3,0 м

Стадия	Лист	Листов
Р	1	2

ГИПРОНИИЗДРАВ

Инв.N подл. | Подпись и дата | Взам.инв.N

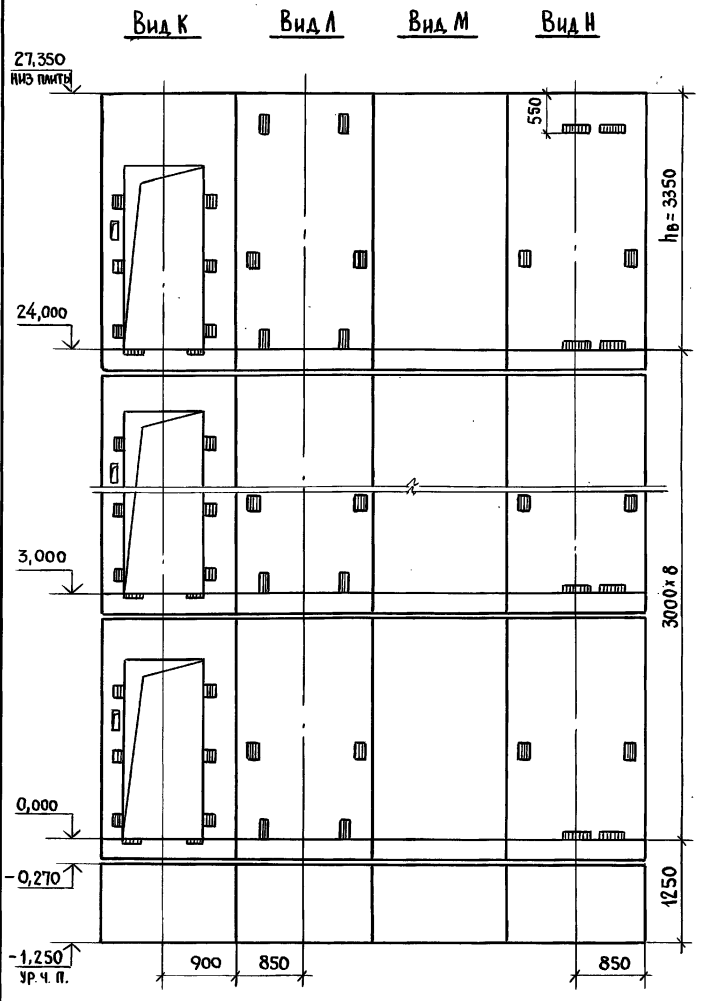

Марка, поз.	Обозначение	Наименование	Кол.	Масса ед., кг	Примечание
		Панели шахты лифтов			
ПШЛ-1	1.089.1-2.1-1-31	ПШЛ 50 Гр-30-1	8	900	
ПШЛ-2	1.089.1-2.1-1-32	ПШЛ 50 Гр-30-2	8	1730	
ПШЛ-3	1.089.1-2.1-1-34	ПШЛ 50 Гр-30-3	8	1730	
ПШЛ-4	1.089.1-2.1-1-35	ПШЛ 50 Гр-30-4	8	1730	
ПШЛ-5	1.089.1-2.1-1-31	ПШЛ 50 Гр-36-1	1	1240	
ПШЛ-6	1.089.1-2.1-1-33	ПШЛ 50 Гр-36-2	1	2080	
ПШЛ-7	1.089.1-2.1-1-34	ПШЛ 50 Гр-36-3	1	2080	
ПШЛ-8	1.089.1-2.1-1-36	ПШЛ 50 Гр-36-4	1	2080	
		Плита перекрытия			
ПЛ-1	1.089.1-2.1-1-56	ПЛ 50 Гр-19.20.2	1	1400	

Взам. инв. № | Подпись и дата | Инв. № подл.

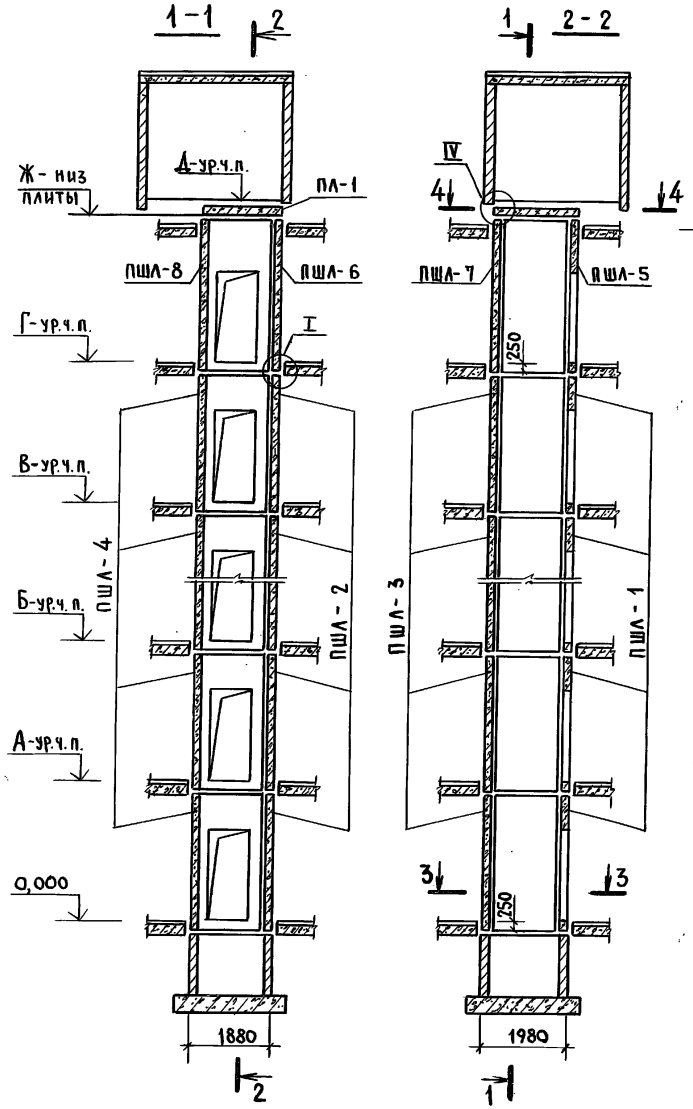

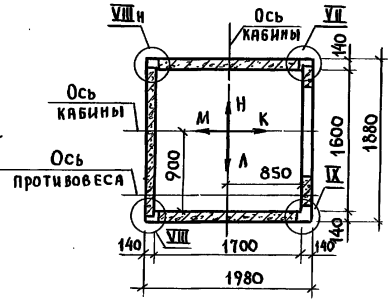

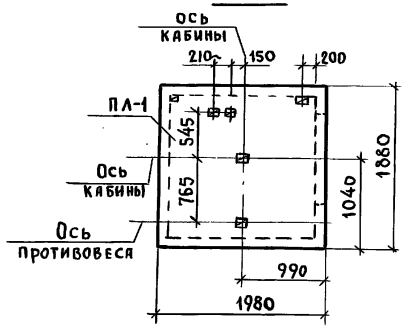

Высота этажа, мм		Отметки уровня чистого пола, м						Отметка низа плиты ПЛ-1м	Примеч.
типовой	верхн.	2 этаж	3 этаж	4...10 этажи	11 этаж	12 этаж	маш. пом.		
h	$h_в$	А	Б		В	Г	Д	Ж	
3300	3350	3,300	6,600	9,900...29,700	33,000	36,300	39,850	39,650	
3600	3400	3,600	7,200	10,800...32,400	36,000	39,600	43,200	43,000	
4200	4000	4,200	8,400	12,600...37,800	42,000	46,200	50,400	50,200	

1. Монтажные узлы смотри док. 1.089.1-2.0-1-Д1
2. Спецификацию к схемам и развертку стен шахт смотри лист 2.

Нач.отд.	Гришин		
Н.контр.	Некритин		
ГИП	Некритин		
Рук. гр.	Домахина		

1.089.1-2.0-1-12

Схемы расположения элементов шахт грузового лифта Q=500 кг, V=0,5 м/с кабина непроходная 1000×1500×2000 противовес слева, h эт.=3,3; 3,6; 4,2 м

Стадия	Лист	Листов
Р	1	2

ГИПРОНИИЗДРАВ

Взам. инв. №

Подпись и дата

Инв. № подл.

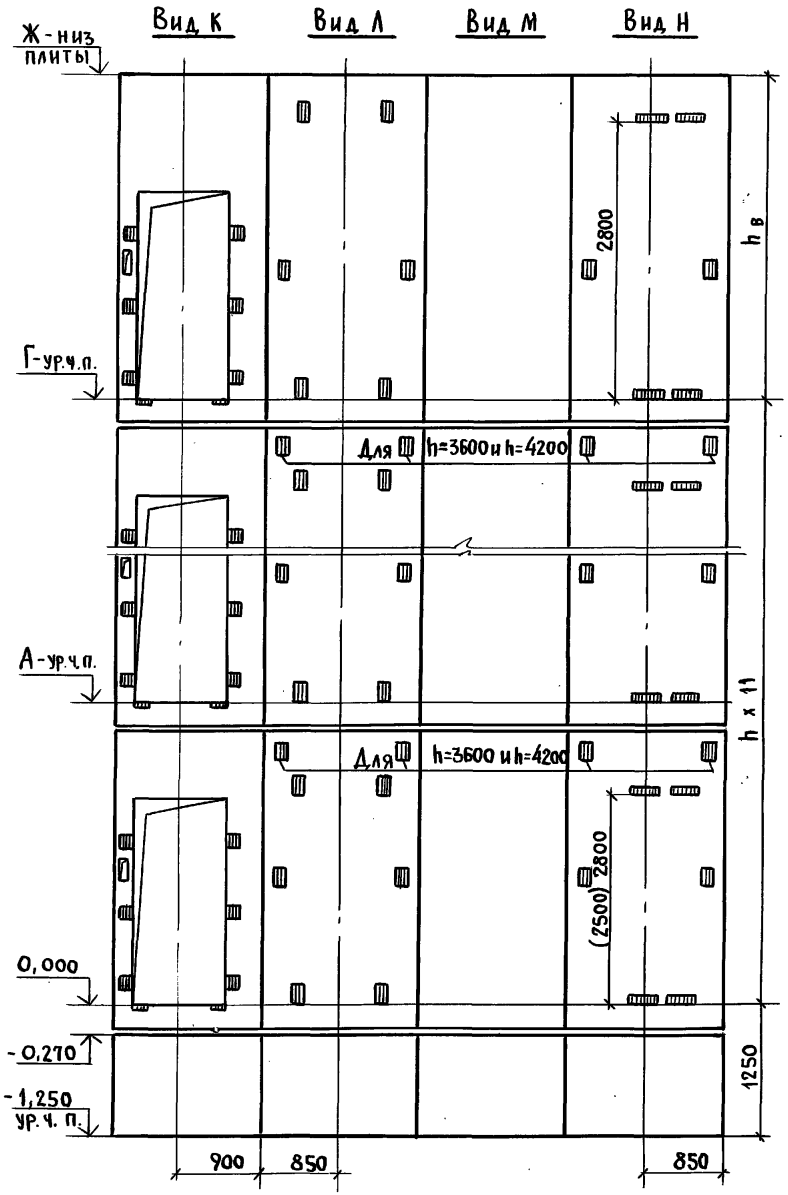

Марка, поз.	Обозначение	Наименование	Кол. при h, м			Масса ед., кг	Примечание
			3,3	3,6	4,2		
		Панели шахт лифтов					
ПШЛ-1	1.089.1-2.1-1-31	ПШЛ 50Гр-33-1	11			1060	
	1.089.1-2.1-1-31	ПШЛ 50Гр-36-1		11		1240	
	1.089.1-2.1-1-31	ПШЛ 50Гр-42-1			11	1590	
ПШЛ-2	1.089.1-2.1-1-32	ПШЛ 50Гр-33-2	11			1910	
	1.089.1-2.1-1-33	ПШЛ 50Гр-36-2		11		2080	
	1.089.1-2.1-1-33	ПШЛ 50Гр-42-2			11	2430	
ПШЛ-3	1.089.1-2.1-1-34	ПШЛ 50Гр-33-3	11			1910	
	1.089.1-2.1-1-34	ПШЛ 50Гр-36-3		11		2080	
	1.089.1-2.1-1-34	ПШЛ 50Гр-42-3			11	2430	
ПШЛ-4	1.089.1-2.1-1-35	ПШЛ 50Гр-33-4	11			1910	
	1.089.1-2.1-1-36	ПШЛ 50Гр-36-4		11		2080	
	1.089.1-2.1-1-36	ПШЛ 50Гр-42-4			11	2430	
ПШЛ-5	1.089.1-2.1-1-31	ПШЛ 50Гр-36-1	1	1		1240	
	1.089.1-2.1-1-31	ПШЛ 50Гр-42-1			1	1590	
ПШЛ-6	1.089.1-2.1-1-33	ПШЛ 50Гр-36-2	1	1		2080	
	1.089.1-2.1-1-33	ПШЛ 50Гр-42-2			1	2430	
ПШЛ-7	1.089.1-2.1-1-34	ПШЛ 50Гр-36-3	1	1		2080	
	1.089.1-2.1-1-34	ПШЛ 50Гр-42-3			1	2430	
ПШЛ-8	1.089.1-2.1-1-36	ПШЛ 50Гр-36-4	1	1		2080	
	1.089.1-2.1-1-36	ПШЛ 50Гр-42-4			1	2430	
		Плита перекрытия					
ПЛ-1	1.089.1-2.1-1-56	ПЛ 50Гр-19.20.2	1	1	1	1400	
Ум Б	1.089.1-2.0-1-24	Участок монолитный Ум Б		1	1		0,05 м³

1. Размер в скобках дан при высоте типового этажа h=3,3 м
2. Монолитный участок Ум Б смотри узел IV док. 1.089.1-2.0-1-Д.1

Взам. инв. № | Подпись и дата | Инв № подл.

1.089.1-2.0-1-12 | Лист 2

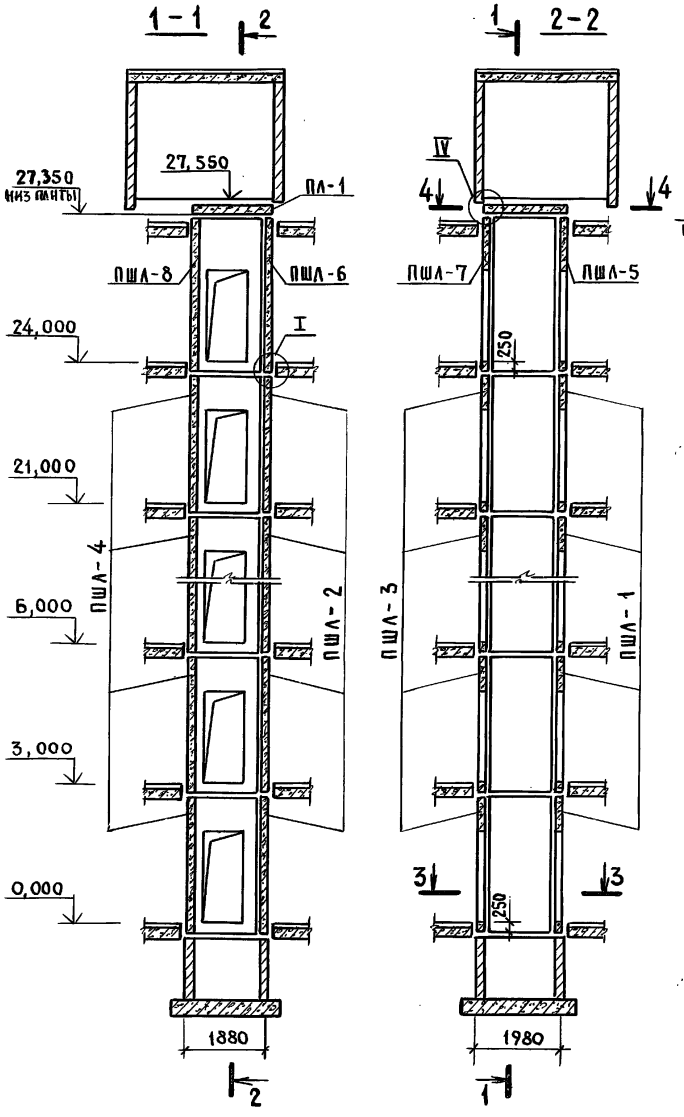

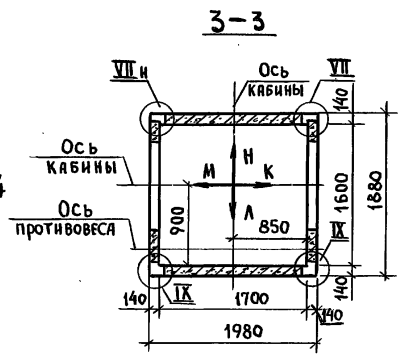

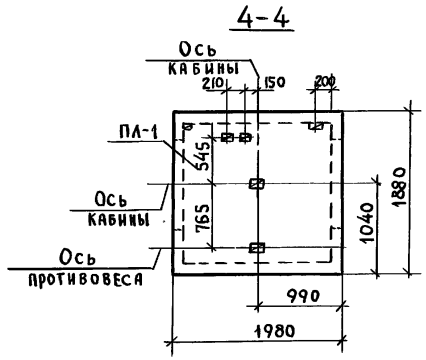

1. Монтажные узлы смотри док. 1.089.1-2.0-1-Д1
2. Спецификацию к схеме и развертку стен шахты смотри лист 2

				1.089.1-2.0-1-13			
Нач.отд.	Гришин			Схема расположения элементов шахты грузового лифта Q=500 кг, V=0,5 м/с. Кабина проходная 1000×1500×2000 противовес слева, h эт.=3,0 м	Стадия	Лист	Листов
Н.контр.	Некритин				Р	1	2
ГИП	Некритин				ГИПРОНИИЗДРАВ		
Рук.гр.	Домахина						

Инв. № подл. | Подпись и дата | Взам. инв. №

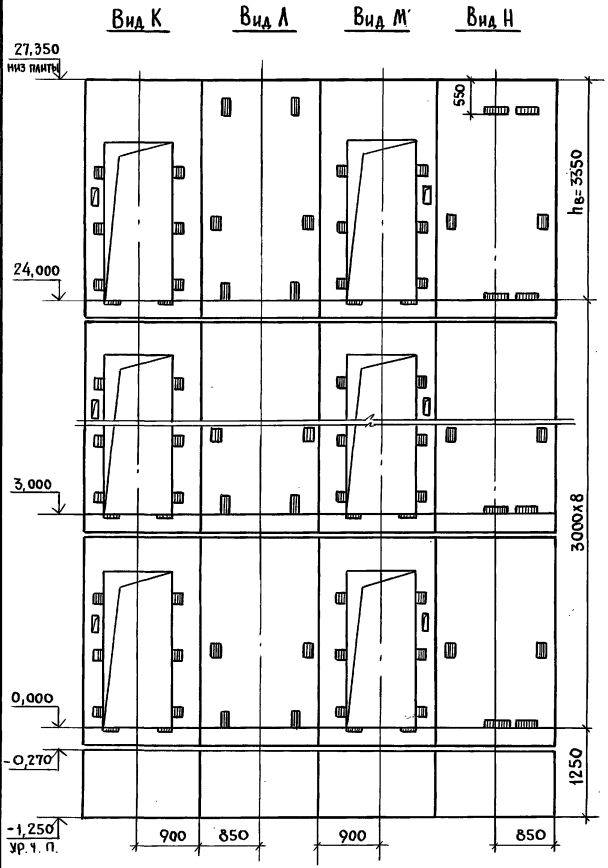

Марка поз.	Обозначение	Наименование	Кол.	Масса ед., кг	Примечание
		Панели шахты лифтов			
ПШЛ-1	1.089.1-2.1-1-31	ПШЛ50Гр-30-1	8	900	
ПШЛ-2	1.089.1-2.1-1-32	ПШЛ50Гр-30-2	8	1730	
ПШЛ-3	1.089.1-2.1-1-37	ПШЛ50Гр-30-5	8	900	
ПШЛ-4	1.089.1-2.1-1-35	ПШЛ50Гр-30-4	8	1730	
ПШЛ-5	1.089.1-2.1-1-31	ПШЛ50Гр-36-1	1	1240	
ПШЛ-6	1.089.1-2.1-1-33	ПШЛ50Гр-36-2	1	2080	
ПШЛ-7	1.089.1-2.1-1-34	ПШЛ50Гр-36-5	1	2080	
ПШЛ-8	1.089.1-2.1-1-36	ПШЛ50Гр-36-4	1	2080	
		Плита перекрытия			
ПА-1	1.089.1-2.1-1-56	ПА50Гр-19.20.2	1	1400	

Инв. N подл. | Подпись и дата | Взам. инв. N°

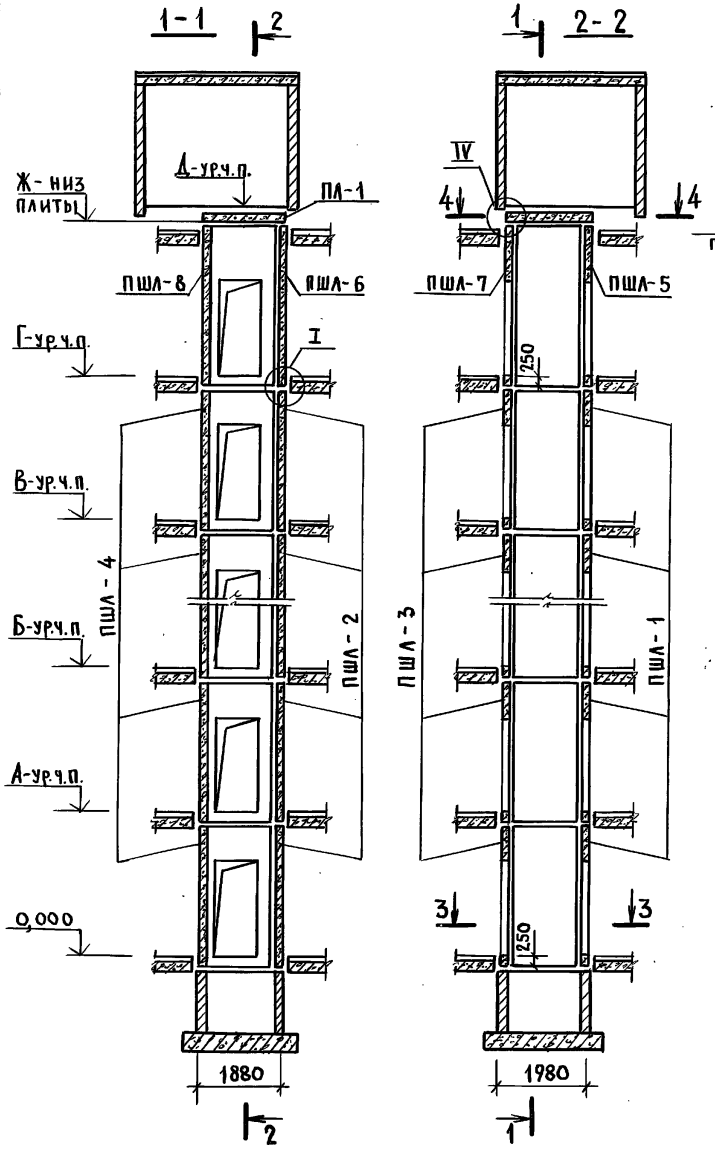

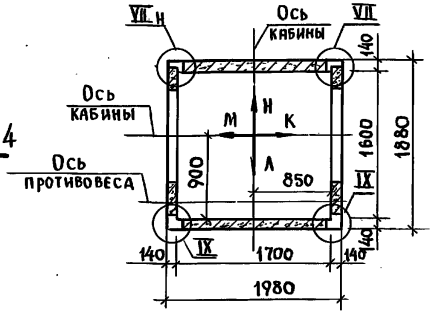

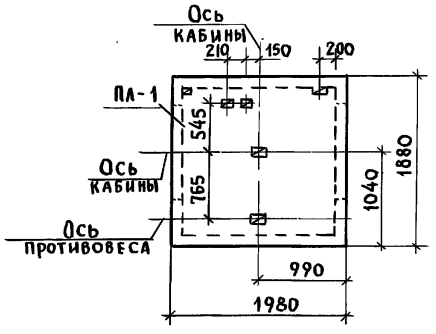

ВЫСОТА ЭТАЖА, мм		ОТМЕТКИ УРОВНЯ ЧИСТОГО ПОЛА, м						ОТМЕТКА НИЗА ПЛИТЫ ПЛ-1	Примеч.
Типовой	Верхн.	2 этаж	3 этаж	4... 10 этажи	11 этаж	12 этаж	Маш. пом.		
h	$h_в$	А	Б		В	Г	Д	Ж	
3300	3350	3,300	6,600	9,900... 29,700	33,000	36,300	39,850	39,650	
3600	3400	3,600	7, 200	10,800... 32,400	36,000	39, 600	43,200	43,000	
4200	4000	4,200	8,400	12,600... 37,800	42,000	46,200	50,400	50,200	

1. Монтажные узлы смотри док. 1.089.1-2.0-1-Д1
2. Спецификацию к схемам и развертку стен шахт смотри лист 2.

Нач. отд.	Гришин		
Н. контр.	Некритин		
ГИП	Некритин		
Рук. гр.	Домахина		

1.089.1-2.0-1-14

Схемы расположения элементов шахт грузового лифта Q = 500 кг, V = 0,5 м/с кабина проходная 1000×1500×2000 противовес слева, hэт.=3,3; 3,6; 4,2м

Стадия	Лист	Листов
Р	1	2

ГИПРОНИИЗДРАВ

Инв.№ подл. | Подпись и дата | Взам. инв. №

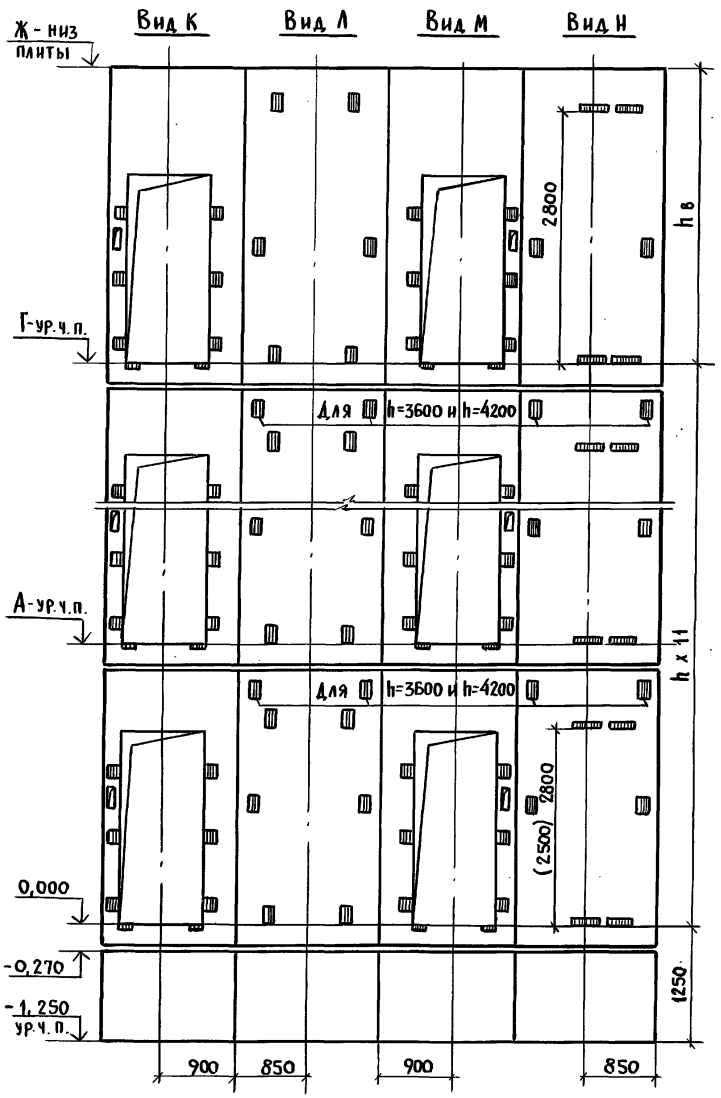

Марка, поз.	Обозначение	Наименование	Кол. при h, м 3,3	3,6	4,2	Масса ед., кг	Примечание
		Панели шахт лифтов					
ПШЛ-1	1.089.1-2.1-1-31	ПШЛ 50Гр-33-1	11			1060	
	1.089.1-2.1-1-31	ПШЛ 50Гр-36-1		11		1240	
	1.089.1-2.1-1-31	ПШЛ 50Гр-42-1			11	1590	
ПШЛ-2	1.089.1-2.1-1-32	ПШЛ 50Гр-33-2	11			1910	
	1.089.1-2.1-1-33	ПШЛ 50Гр-36-2		11		2080	
	1.089.1-2.1-1-33	ПШЛ 50Гр-42-2			11	2430	
ПШЛ-3	1.089.1-2.1-1-37	ПШЛ 50Гр-33-5	11			1060	
	1.089.1-2.1-1-37	ПШЛ 50Гр-36-5		11		1240	
	1.089.1-2.1-1-37	ПШЛ 50Гр-42-5			11	1590	
ПШЛ-4	1.089.1-2.1-1-35	ПШЛ 50Гр-33-4	11			1910	
	1.089.1-2.1-1-36	ПШЛ 50Гр-36-4		11		2080	
	1.089.1-2.1-1-36	ПШЛ 50Гр-42-4			11	2430	
ПШЛ-5	1.089.1-2.1-1-31	ПШЛ 50Гр-36-1	1	1		1240	
	1.089.1-2.1-1-31	ПШЛ 50Гр-42-1			1	1590	
ПШЛ-6	1.089.1-2.1-1-33	ПШЛ 50Гр-36-2	1	1		2080	
	1.089.1-2.1-1-33	ПШЛ 50Гр-42-2			1	2430	
ПШЛ-7	1.089.1-2.1-1-37	ПШЛ 50Гр-36-5	1	1		1240	
	1.089.1-2.1-1-37	ПШЛ 50Гр-42-5			1	1590	
ПШЛ-8	1.089.1-2.1-1-36	ПШЛ 50Гр-36-4	1	1		2080	
	1.089.1-2.1-1-36	ПШЛ 50Гр-42-4			1	2430	
		Плита перекрытия					
ПЛ-1	1.089.1-2.1-1-56	ПЛ 50Гр-19.20.2	1	1	1	1400	
Ум Б	1.089.1-2.0-1-24	Участок монолитный Ум Б		1	1		0,05 м³

1. Размер в скобках дан при высоте типового этажа h=3,3м.
2. Монолитный участок Ум Б смотри узел IV док. 1.089.1-2.0-1-Д.1

Инв.№ подл. | Подпись и дата | Взам. инв. №

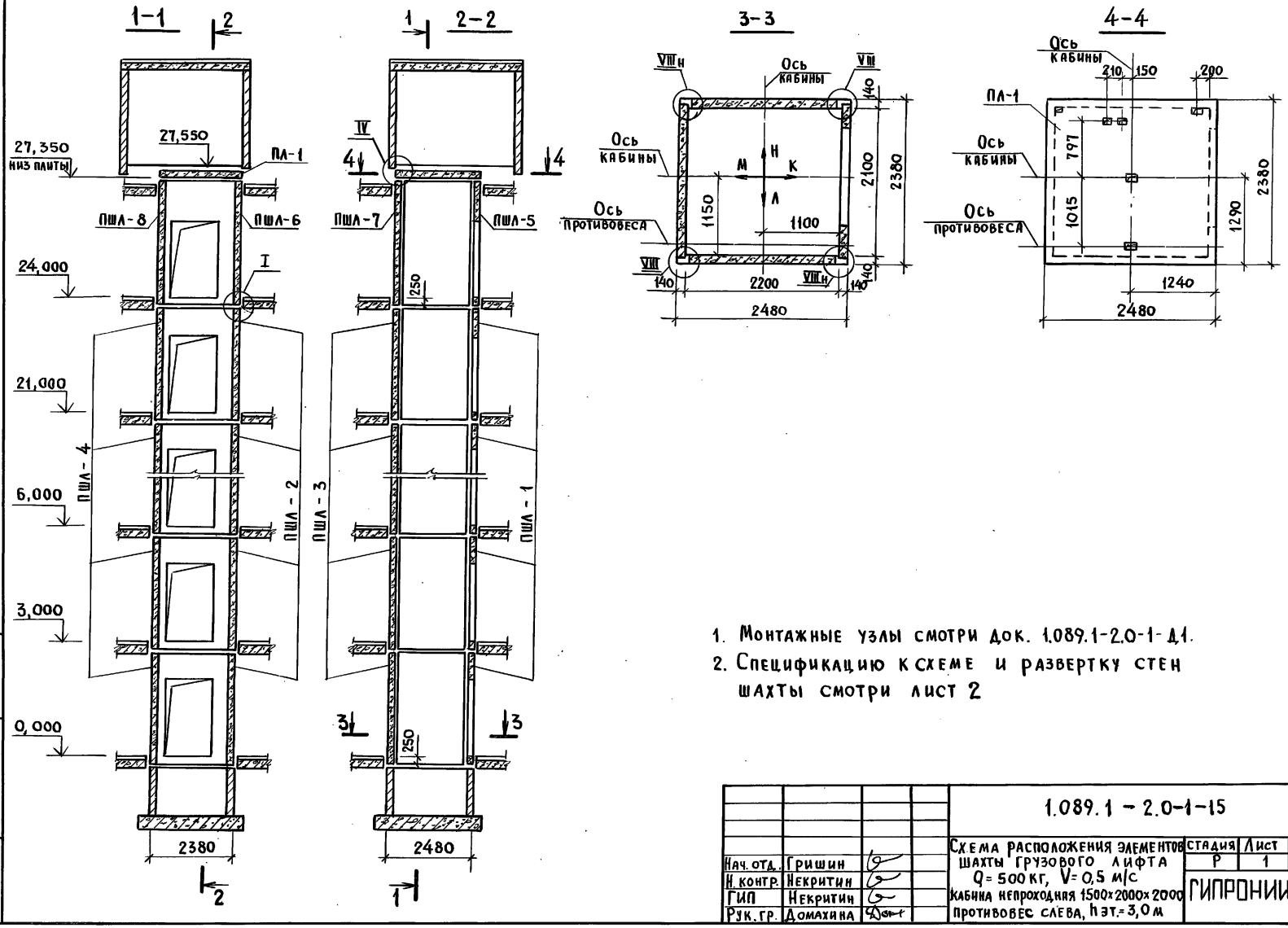

1. Монтажные узлы смотри док. 1.089.1-2.0-1-Д1.
2. Спецификацию к схеме и развертку стен шахты смотри лист 2

Нач. отд.	Гришин		
Н. контр.	Некритин		
ГИП	Некритин		
Рук. гр.	Домахина		

1.089.1 - 2.0-1-15

Схема расположения элементов шахты грузового лифта Q= 500 кг, V= 0,5 м/с кабина непроходная 1500×2000×2000 противовес слева, h эт.= 3,0 м

Стадия	Лист	Листов
Р	1	2

ГИПРОНИИЗДРАВ

Инв. № подл. | Подпись и дата | Взам. инв. N

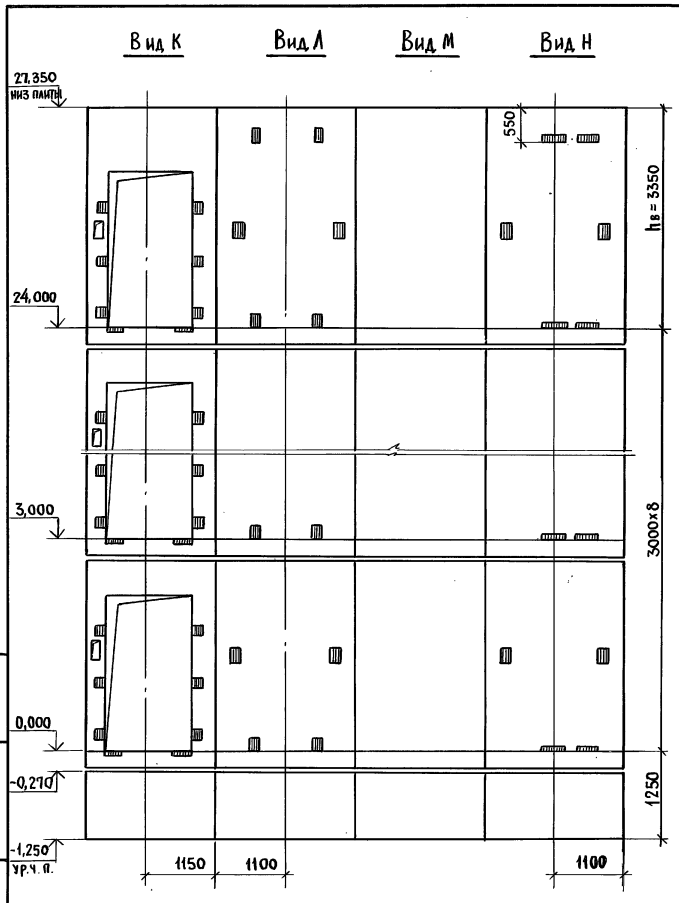

Марка, поз.	Обозначение	Наименование	Кол.	Масса ед., кг	Приме-чание
		Панели шахты лифтов			
ПШЛ-1	1.089.1-2.1-1-38	ПШЛ 50 Гр.б- 30-1	8	1100	
ПШЛ-2	1.089.1-2.1-1-39	ПШЛ 50 Гр.б- 30-2	8	2250	
ПШЛ-3	1.089.1-2.1-1-41	ПШЛ 50 Гр.б - 30-3	8	2250	
ПШЛ-4	1.089.1-2.1-1-42	ПШЛ 50 Гр.б - 30-4	8	2250	
ПШЛ-5	1.089.1-2.1-1-38	ПШЛ 50 Гр.б - 36-1	1	1550	
ПШЛ-6	1.089.1-2.1-1-40	ПШЛ 50 Гр.б - 36-2	1	2710	
ПШЛ-7	1.289.1-2.1-1-33	ПШЛ 63Б - 36-3	1	2710	
ПШЛ-8	1.089.1-2.1-1-43	ПШЛ 50 Гр.б - 36-4	1	2710	
		Плита перекрытия			
ПЛ-1	1.089.1-2.1-1-57	ПЛ 50 Гр.б-24.25.2	1	2170	

Взам. инв. № | Подпись и дата | Инв. № подл.

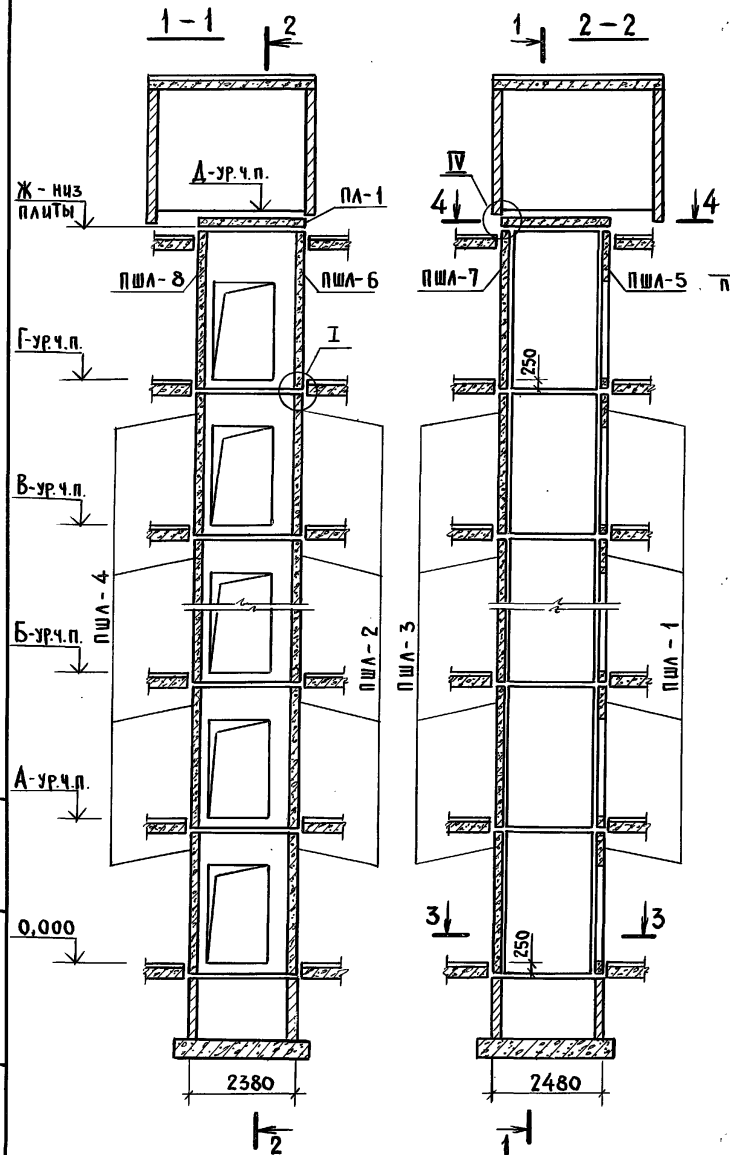

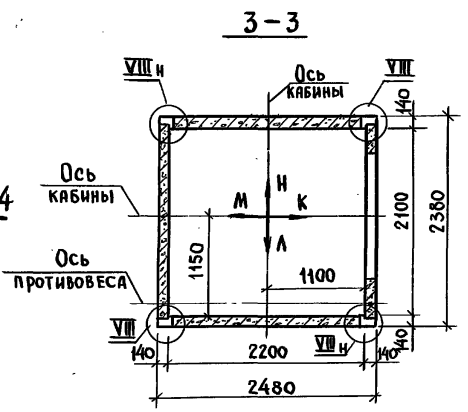

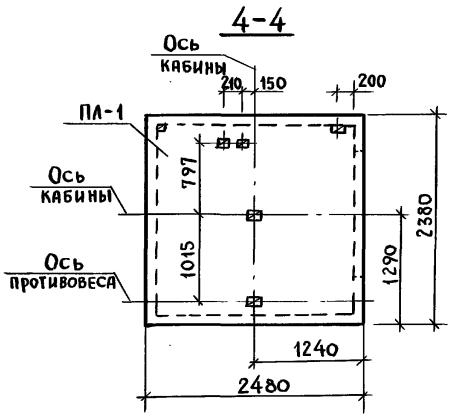

Высота этажа, мм		Отметки уровня чистого пола, м							Отметка низа плиты ПЛ-1м	Примеч.
типовой	верхн.	2 этаж	3 этаж	4...10 этажи	11 этаж	12 этаж	маш. пом.			
h	$h_в$	А	Б		В	Г	Д		Ж	
3300	3350	3,300	6,600	9,900...29,700	33,000	36,300	39,850		39,650	
3600	3400	3,600	7,200	10,800...32,400	36,000	39,600	43,200		43,000	
4200	4000	4,200	8,400	12,600...37,800	42,000	46,200	50,400		50,200	

1. Монтажные узлы смотри док. 1.089.1-2.0-1-Д1.
2. Спецификацию к схемам и развертку стен шахт смотри лист 2.

Инв.№ подл. | Подпись и дата | Взам. инв.№

Нач.отд.	Гришин		
Н.контр	Некритин		
ГИП	Некритин		
Рук. гр	Домахина		

1.089.1 - 2.0-1-16

Схемы расположения элементов шахт грузового лифта Q=500 кг, V=0,5 м/с кабина непроходная 1500×2000×2000 противовес слева, Нэт.=3,3; 3,6; 4,2м

Стадия	Лист	Листов
Р	1	2

ГИПРОНИИЗДРАВ

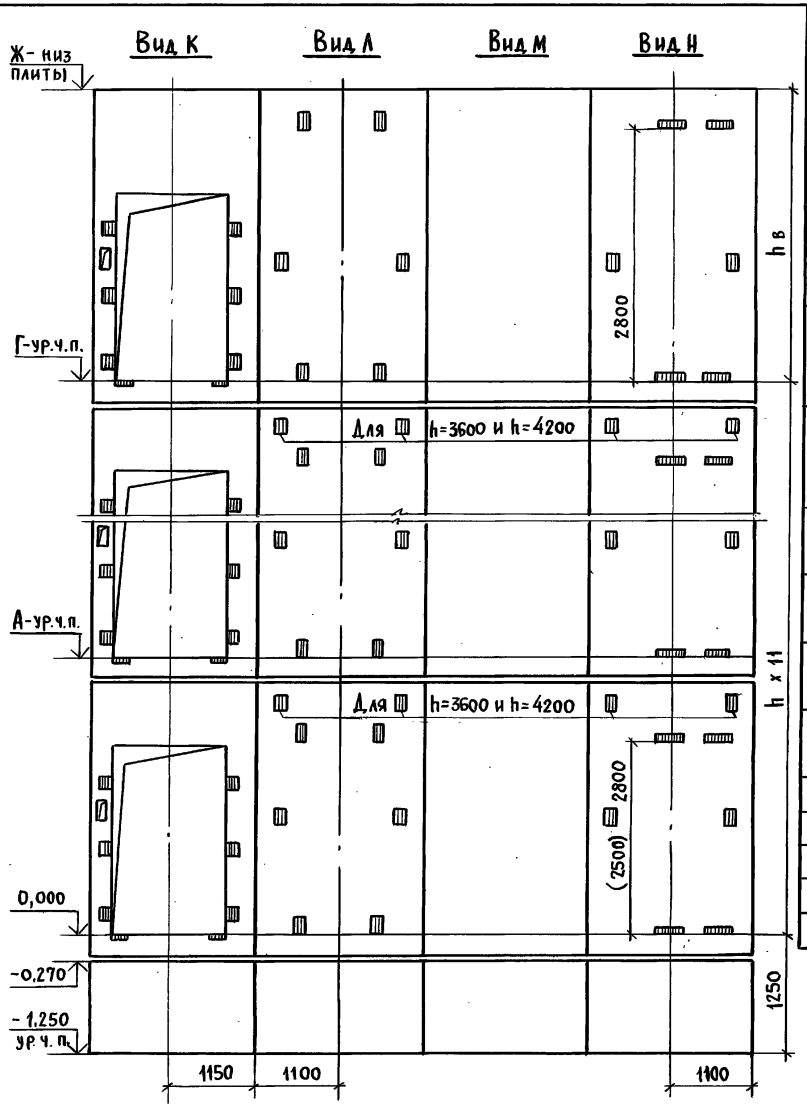

Марка, поз.	Обозначение	Наименование	Кол. при h, м 3,3	3,6	4,2	Масса ед., кг	Примечание
		Панели шахт лифтов:					
ПШЛ-1	1.089.1-2.1-1-38	ПШЛ 50Гр.б-33-1	11			1320	
	1.089.1-2.1-1-38	ПШЛ 50Гр.б-36-1		11		1550	
	1.089.1-2.1-1-38	ПШЛ 50Гр.б-42-1			11	2000	
ПШЛ-2	1.089.1-2.1-1-39	ПШЛ 50Гр.б-33-2	11			2480	
	1.089.1-2.1-1-40	ПШЛ 50Гр.б-36-2		11		2710	
	1.089.1-2.1-1-40	ПШЛ 50Гр.б-42-2			11	3160	
ПШЛ-3	1.289.1-2.1-1-33	ПШЛ 63Б-33-3	11			2480	
	1.289.1-2.1-1-33	ПШЛ 63Б-36-3		11		2710	
	1.289.1-2.1-1-33	ПШЛ 63Б-42-3			11	3160	
ПШЛ-4	1.089.1-2.1-1-42	ПШЛ 50Гр.б-33-4	11			2480	
	1.089.1-2.1-1-43	ПШЛ 50Гр.б-36-4		11		2710	
	1.089.1-2.1-1-43	ПШЛ 50Гр.б-42-4			11	3160	
ПШЛ-5	1.089.1-2.1-1-38	ПШЛ 50Гр.б-36-1	1	1		1550	
	1.089.1-2.1-1-38	ПШЛ 50Гр.б-42-1			1	2000	
ПШЛ-6	1.089.1-2.1-1-40	ПШЛ 50Гр.б-36-2	1	1		2710	
	1.089.1-2.1-1-40	ПШЛ 50Гр.б-42-2			1	3160	
ПШЛ-7	1.289.1-2.1-1-33	ПШЛ 63Б-36-3	1	1		2710	
	1.289.1-2.1-1-33	ПШЛ 63Б-42-3			1	3160	
ПШЛ-8	1.089.1-2.1-1-43	ПШЛ 50Гр.б-36-4	1	1		2710	
	1.089.1-2.1-1-43	ПШЛ 50Гр.б-42-4			1	3160	
		Плита перекрытия:					
ПЛ-1	1.089.1-2.1-1-57	ПЛ 50Гр.б-24.25.2	1	1	1	2170	
Ум 7	1.089.1-2.0-1-24	Участок монолитный Ум 7		1	1		0,06 м³

1. Размер в скобках дан при высоте типового этажа h=3,3м.
2. Монолитный участок Ум 7 смотри узел IV док. 1.089.1-2.0-1-Д.1.

Взам. инв. № | Подпись и дата | Инв. № подл.

1.089.1-2.0-1-16

Лист 2

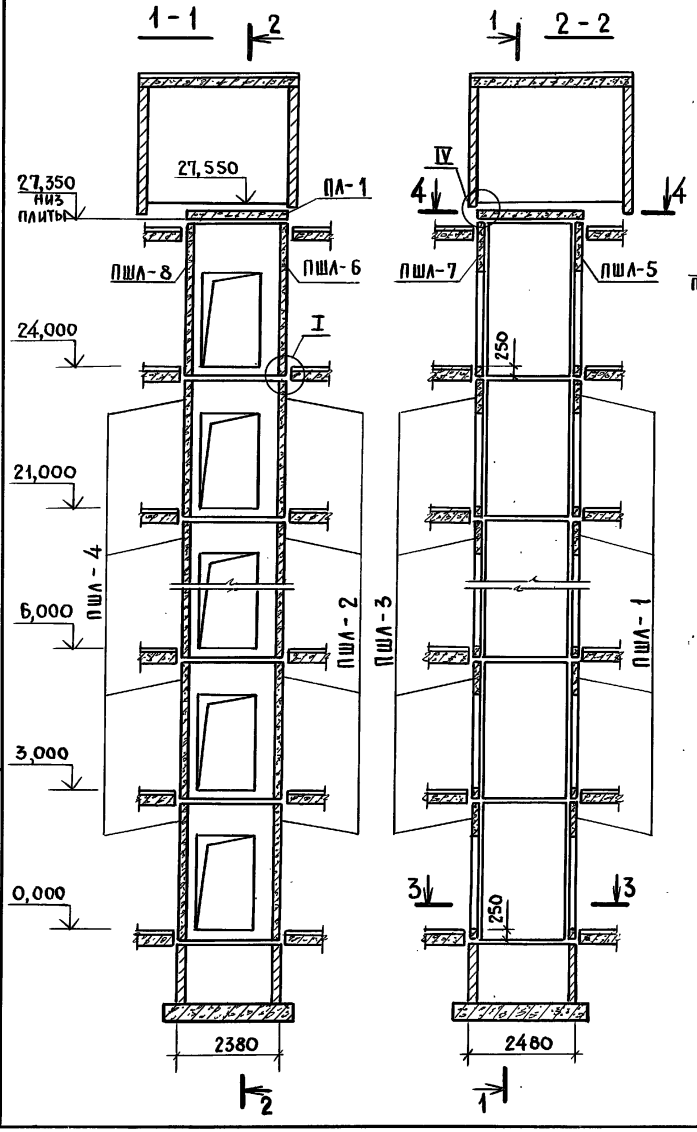

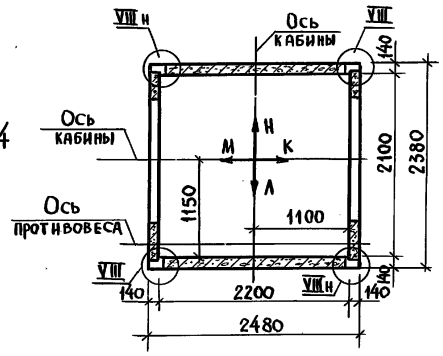

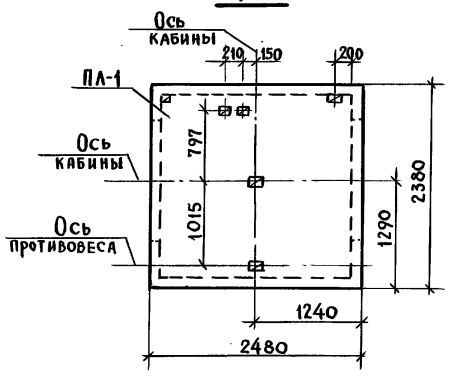

1. Монтажные узлы смотри док. 1.089.1-2.0-1-д1.
2. Спецификацию к схеме и развертку стен шахты смотри лист 2.

			1.089.1-2.0-1-17
Нач.отд.	Гришин		Схема расположения элементов шахты грузового лифта Q=500 кг, V=0,5 м/с Кабина проходная 1500×2000×2000 противовес слева, h эт.=3,0 м
Н.контр.	Некритин		
ГИП	Некритин		
Рук.гр.	Домахина		

Стадия	Лист	Листов
Р	1	2

ГИПРОНИИЗДРАВ

Инв.№ подл. | Подпись и дата | Взам.инв.№

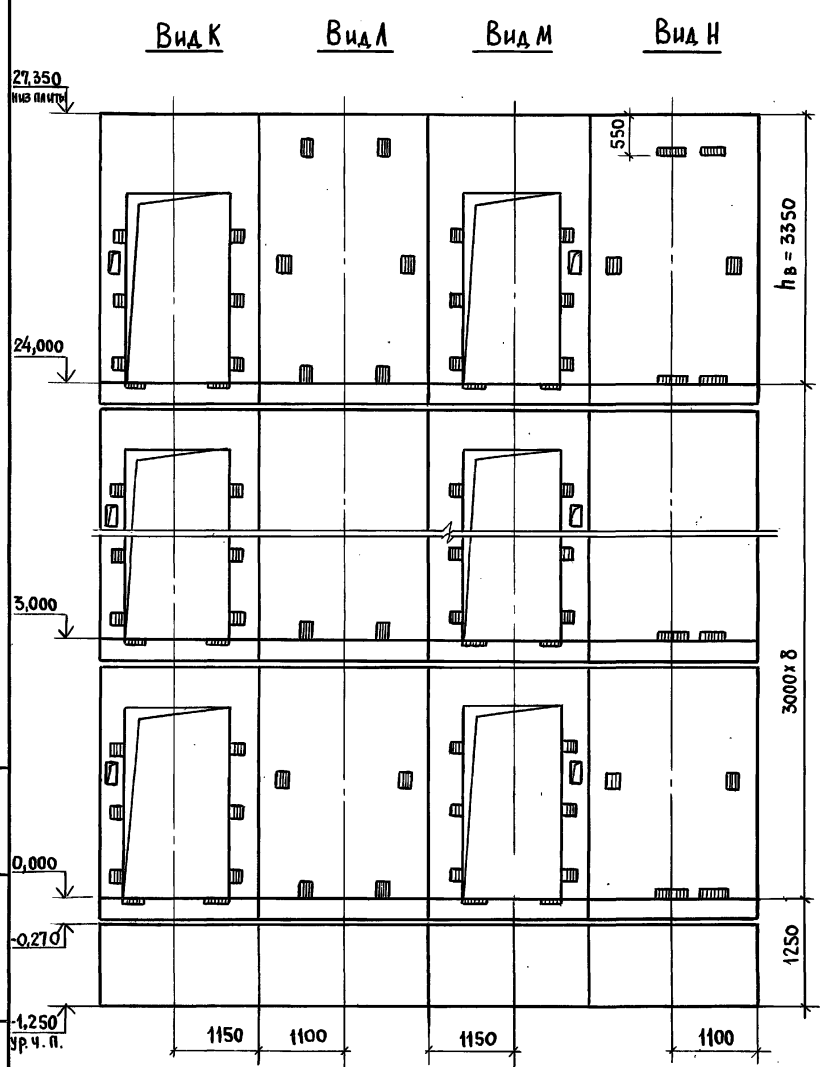

Марка, поз.	Обозначение	Наименование	Кол.	Масса ед., кг	Примечание
		Панели шахты лифтов			
ПШЛ-1	1.089.1-2.1-1-38	ПШЛ 50 Гр.б-30-1	8	1100	
ПШЛ-2	1.089.1-2.1-1-39	ПШЛ 50 Гр.б-30-2	8	2250	
ПШЛ-3	1.089.1-2.1-1-44	ПШЛ 50 Гр.б-30-5	8	1100	
ПШЛ-4	1.089.1-2.1-1-42	ПШЛ 50 Гр.б-30-4	8	2250	
ПШЛ-5	1.089.1-2.1-1-38	ПШЛ 50 Гр.б-36-1	1	1550	
ПШЛ-6	1.089.1-2.1-1-40	ПШЛ 50 Гр.б-36-2	1	2710	
ПШЛ-7	1.089.1-2.1-1-44	ПШЛ 50 Гр.б-36-5	1	1550	
ПШЛ-8	1.089.1-2.1-1-43	ПШЛ 50 Гр.б-36-4	1	2710	
		Плита перекрытия			
ПЛ-1	1.089.1-2.1-1-57	ПЛ 50 Гр.б-24.25.2	1	2170	

Взам. инв. № | Подпись и дата | Инв. № подл.

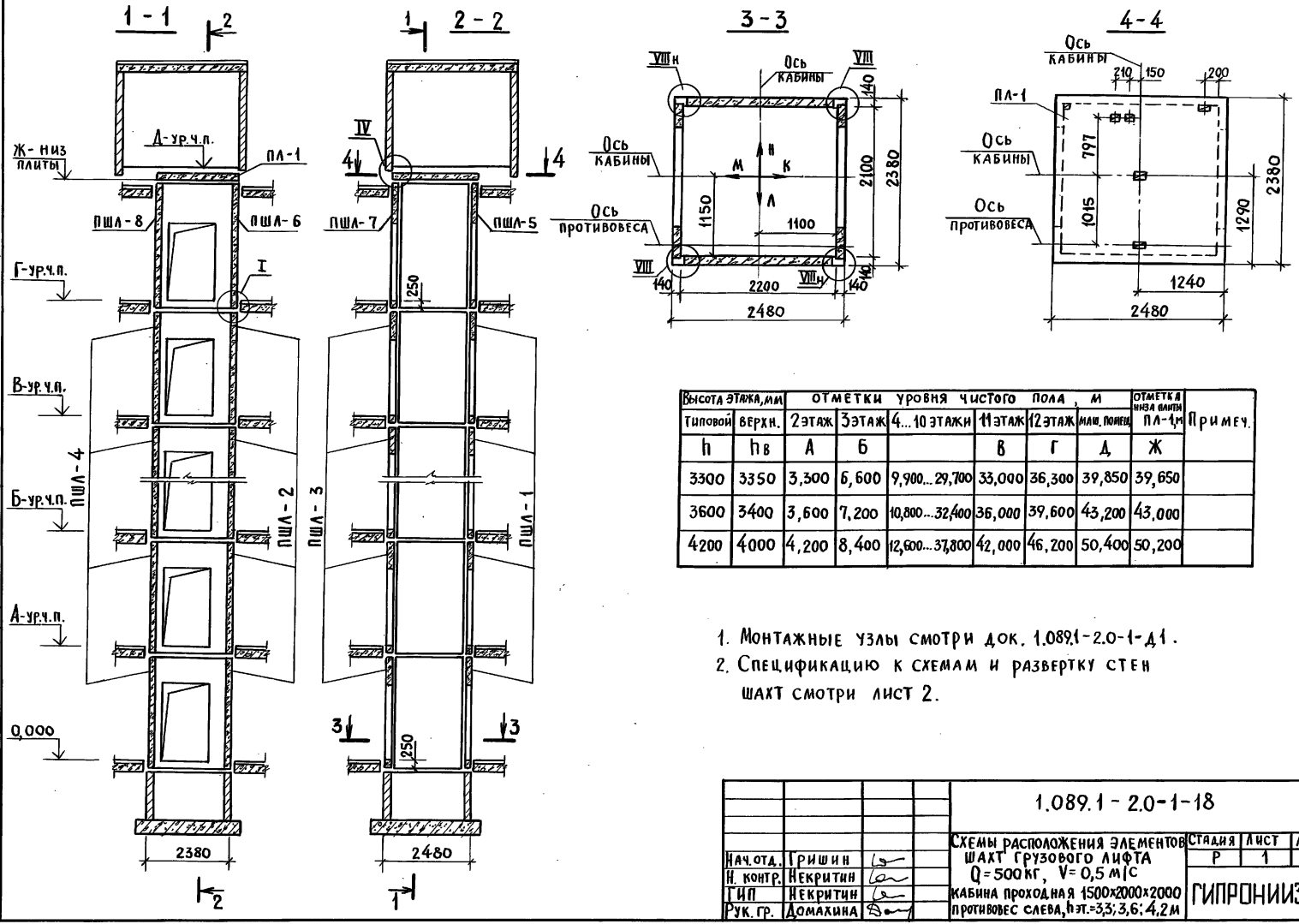

Высота этажа, мм		Отметки уровня чистого пола, м							Отметка низа плиты ПЛ-1, м	Примеч.
Типовой	Верхн.	2 этаж	3 этаж	4...10 этажи	11 этаж	12 этаж	Маш. помещ.			
h	$h_в$	А	Б		В	Г	Д		Ж	
3300	3350	3,300	6,600	9,900...29,700	33,000	36,300	39,850		39,650	
3600	3400	3,600	7,200	10,800...32,400	36,000	39,600	43,200		43,000	
4200	4000	4,200	8,400	12,600...37,800	42,000	46,200	50,400		50,200	

1. Монтажные узлы смотри док. 1.089.1-2.0-1-Д1.
2. Спецификацию к схемам и развертку стен шахт смотри лист 2.

Нач. отд.	Гришин		
Н. контр.	Некритин		
ГИП	Некритин		
Рук. гр.	Домахина		

1.089.1 - 2.0-1-18

Схемы расположения элементов шахт грузового лифта Q = 500 кг, V = 0,5 м/с
кабина проходная 1500×2000×2000
противовес слева, $h_{эт.}$ = 3,3; 3,6; 4,2 м

Стадия	Лист	Листов
Р	1	2

ГИПРОНИИЗДРАВ

Взам. инв. № | Подпись и дата | Инв. № подл.

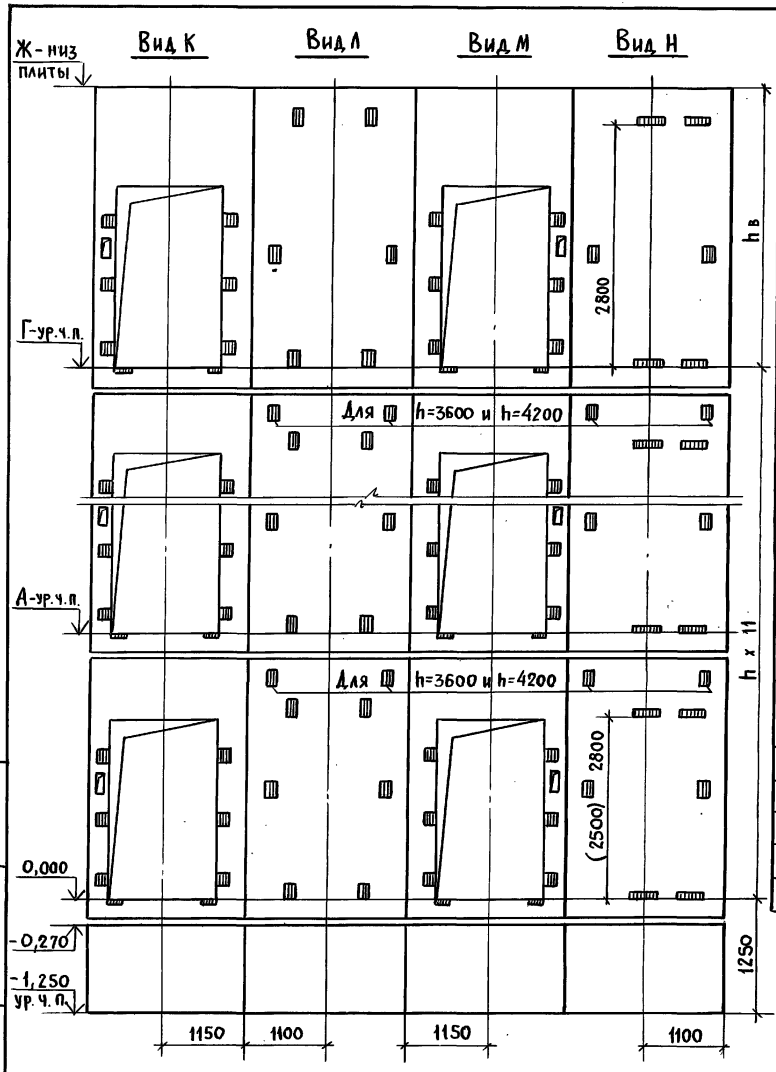

Марка поз.	Обозначение	Наименование	Кол. при h, м 3,3	3,6	4,2	Масса ед., кг	Примечание
		Панели шахт лифтов:					
ПШЛ-1	1.089.1-2.1-1-38	ПШЛ 50Гр.Б-33-1	11			1320	
	1.089.1-2.1-1-38	ПШЛ 50Гр.Б-36-1		11		1550	
	1.089.1-2.1-1-38	ПШЛ 50Гр.Б-42-1			11	2000	
ПШЛ-2	1.089.1-2.1-1-39	ПШЛ 50Гр.Б-33-2	11			2480	
	1.089.1-2.1-1-40	ПШЛ 50Гр.Б-36-2		11		2710	
	1.089.1-2.1-1-40	ПШЛ 50Гр.Б-42-2			11	3160	
ПШЛ-3	1.089.1-2.1-1-44	ПШЛ 50Гр.Б-33-5	11			1320	
	1.089.1-2.1-1-44	ПШЛ 50Гр.Б-36-5		11		1550	
	1.089.1-2.1-1-44	ПШЛ 50Гр.Б-42-5			11	2000	
ПШЛ-4	1.089.1-2.1-1-42	ПШЛ 50Гр.Б-33-4	11			2480	
	1.089.1-2.1-1-43	ПШЛ 50Гр.Б-36-4		11		2710	
	1.089.1-2.1-1-43	ПШЛ 50Гр.Б-42-4			11	3160	
ПШЛ-5	1.089.1-2.1-1-38	ПШЛ 50Гр.Б-36-1	1	1		1550	
	1.089.1-2.1-1-38	ПШЛ 50Гр.Б-42-1			1	2000	
ПШЛ-6	1.089.1-2.1-1-40	ПШЛ 50Гр.Б-36-2	1	1		2710	
	1.089.1-2.1-1-40	ПШЛ 50Гр.Б-42-2			1	3160	
ПШЛ-7	1.089.1-2.1-1-44	ПШЛ 50Гр.Б-36-5	1	1		1550	
	1.089.1-2.1-1-44	ПШЛ 50Гр.Б-42-5			1	2000	
ПШЛ-8	1.089.1-2.1-1-43	ПШЛ 50Гр.Б-36-4	1	1		2710	
	1.089.1-2.1-1-43	ПШЛ 50Гр.Б-42-4			1	3160	
		Плита перекрытия:					
ПЛ-1	1.089.1-2.1-1-57	ПЛ 50Гр.Б-24.25.2	1	1	1	2170	
Ум7	1.089.1-2.0-1-24	Участок монолитный Ум7		1	1		0,06 м³

1. Размер в скобках дан при высоте типового этажа h=3,3м.
2. Монолитный участок Ум7 смотри узел IV док. 1.089.1-2.0-1-Д.1.

Взам. инв. № | Подпись и дата | Инв. № подл.

1.089.1-2.0-1-18

Лист 2

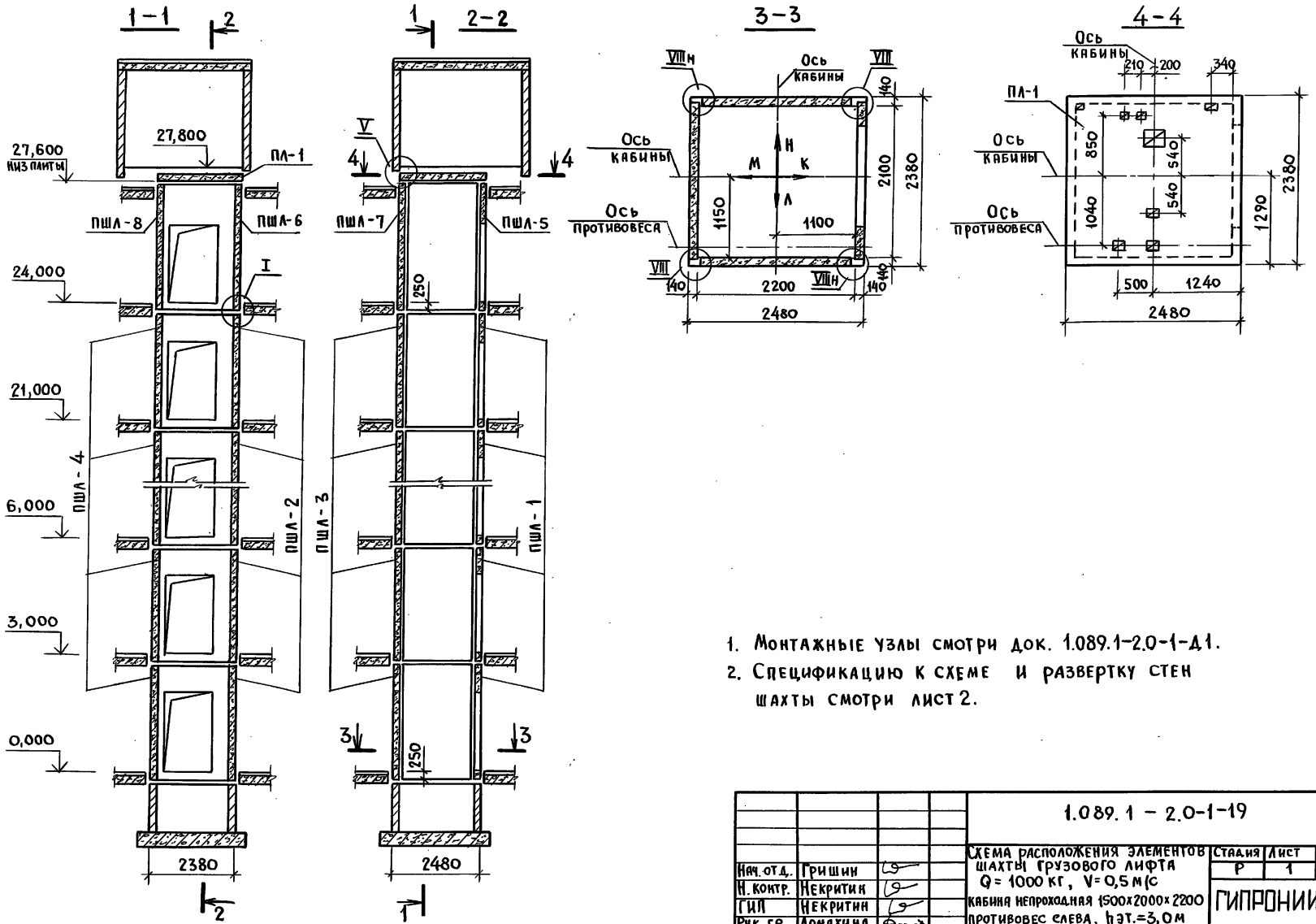

1. Монтажные узлы смотри док. 1.089.1-2.0-1-д1.
2. Спецификацию к схеме и развертку стен шахты смотри лист 2.

				1.089.1 – 2.0-1-19			
				Схема расположения элементов шахты грузового лифта Q = 1000 кг, V = 0,5 м/с кабина непроходная 1500×2000×2200 противовес слева, hэт.=3,0м	Стадия	Лист	Листов
					Р	1	2
Нач. отд.	Гришин				ГИПРОНИИЗДРАВ		
Н. контр.	Некритин						
ГИП	Некритин						
Рук. гр.	Домахина						

Инв. № подл. | Подпись и дата | Взам. инв. №

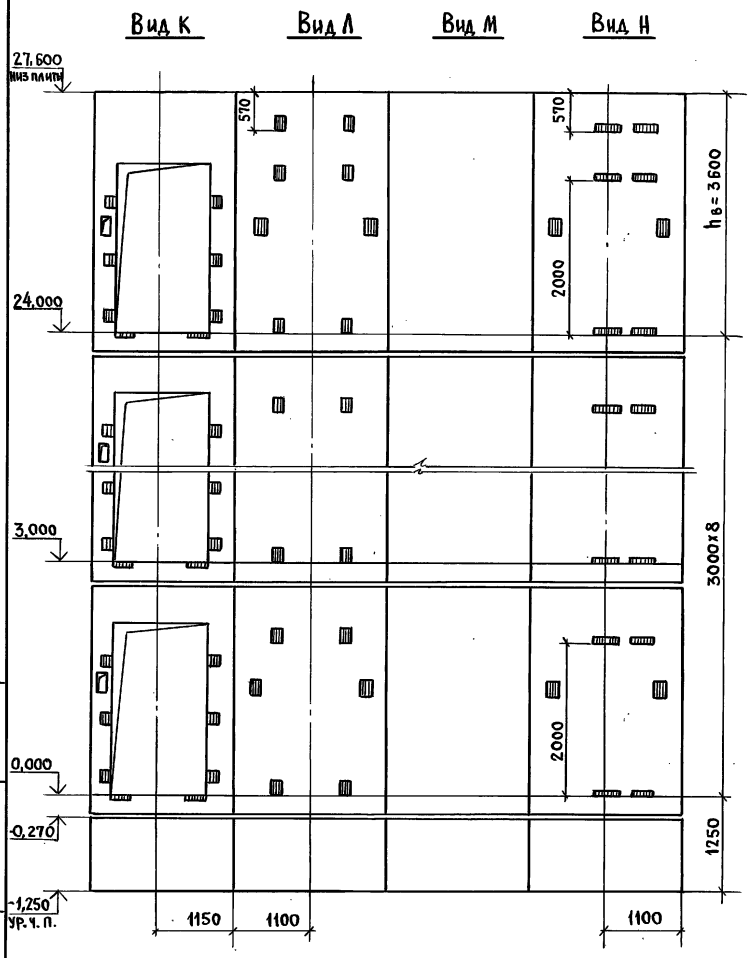

Марка, поз.	Обозначение	Наименование	Кол.	Масса ед., кг	Примечание
		Панели шахты лифтов			
ПШЛ-1	1.089.1-2.1-1-45	ПШЛ 100 Гр-30-1	8	1000	
ПШЛ-2	1.089.1-2.1-1-46	ПШЛ 100 Гр-30-2	8	2250	
ПШЛ-3	1.089.1-2.1-1-41	ПШЛ 50 Гр.б-30-3	8	2250	
ПШЛ-4	1.089.1-2.1-1-48	ПШЛ 100 Гр-30-4	8	2250	
ПШЛ-5	1.089.1-2.1-1-45	ПШЛ 100 Гр-36-1	1	1450	
ПШЛ-6	1.089.1-2.1-1-51	ПШЛ 100 Гр-36-6	1	2710	
ПШЛ-7	1.289.1-2.1-1-33	ПШЛ 63 б-36-3	1	2710	
ПШЛ-8	1.089.1-2.1-1-52	ПШЛ 100 Гр-36-7	1	2710	
		Плита перекрытия			
ПЛ-1	1.089.1-2.1-1-58	ПЛ 100 Гр-24.25.2	1	2130	
Ум 8	1.089.1-2.0-1-25	Участок монолитный Ум 8	1		0,32 м³

Монолитный участок Ум 8 смотри узел V док. 1.089.1-2.0-1-Д1

Взам. инв. № | Подпись и дата | Инв. № подл.

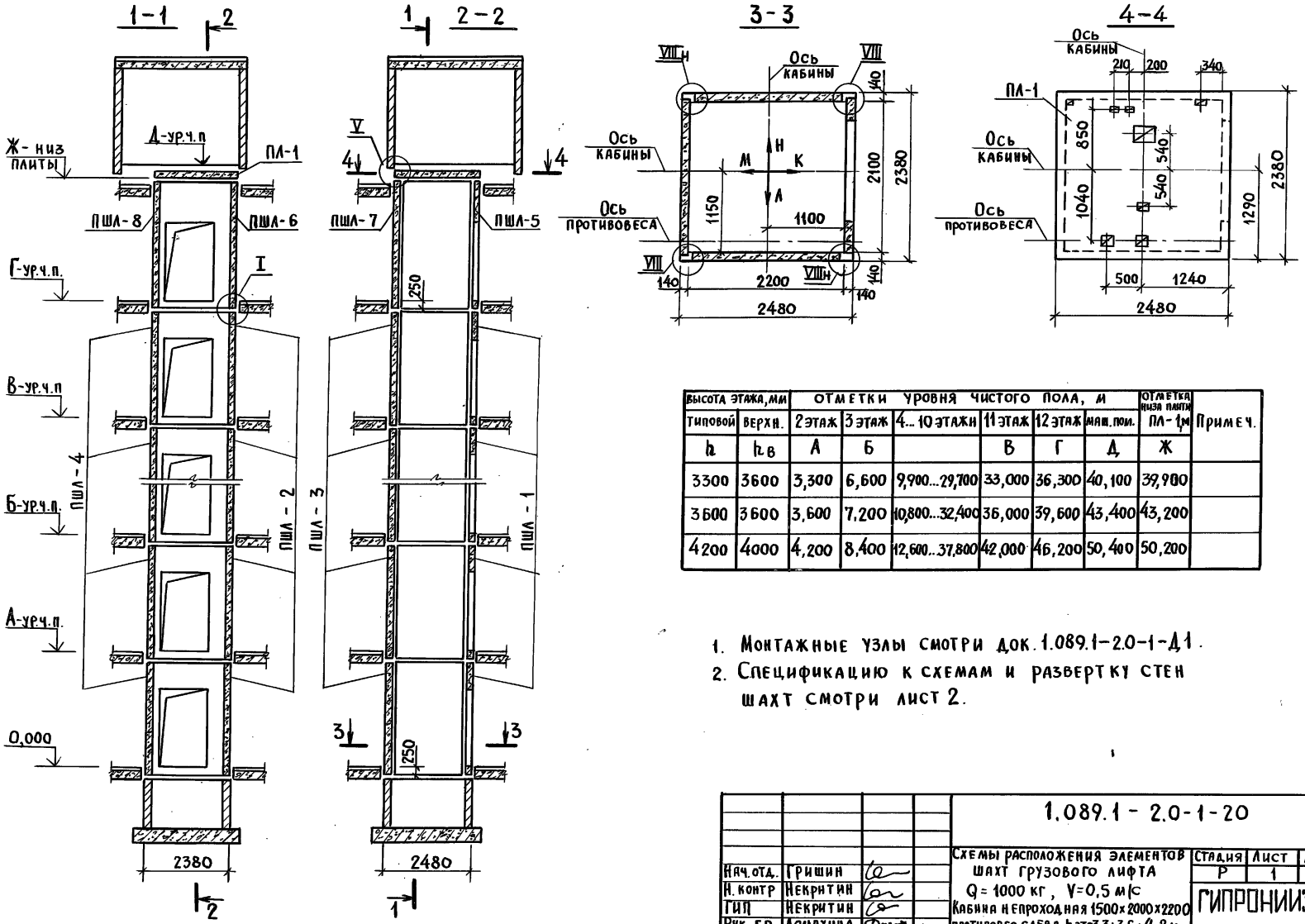

Высота этажа, мм		Отметки уровня чистого пола, м						Отметка низа плиты ПЛ-1, м	Примеч.
Типовой	Верхн.	2 этаж	3 этаж	4...10 этажи	11 этаж	12 этаж	маш. пом.		
h	$h_в$	А	Б		В	Г	Д	Ж	
3300	3600	3,300	6,600	9,900...29,700	33,000	36,300	40,100	39,900	
3600	3600	3,600	7,200	10,800...32,400	36,000	39,600	43,400	43,200	
4200	4000	4,200	8,400	12,600...37,800	42,000	46,200	50,400	50,200	

1. Монтажные узлы смотри док. 1.089.1-2.0-1-Д1.
2. Спецификацию к схемам и развертку стен шахт смотри лист 2.

Нач. отд.	Гришин			1.089.1 - 2.0-1-20
Н. контр	Некритин			Схемы расположения элементов шахт грузового лифта Q = 1000 кг, V=0,5 м/с
ГИП	Некритин			Кабина непроходная 1500×2000×2200
Рук. гр.	Домахина			противовес слева, h эт.=3,3; 3,6; 4,2 м

Стадия	Лист	Листов
Р	1	2

ГИПРОНИИЗДРАВ

Инв. N подл. | Подпись и дата | Взам. инв. N

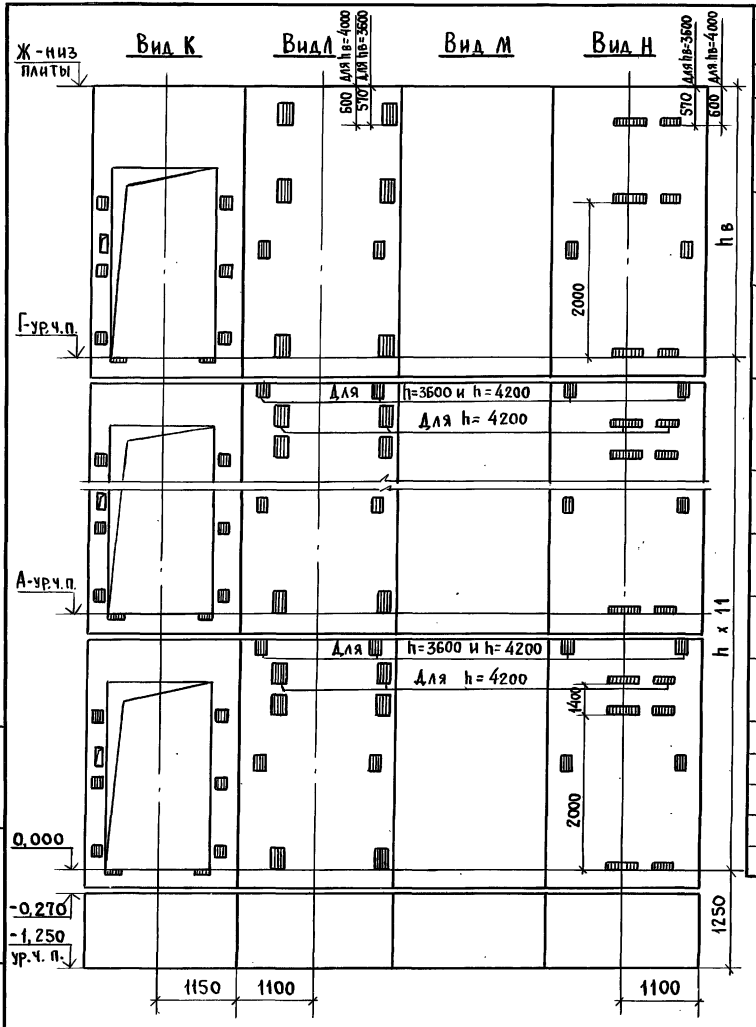

Марка поз.	Обозначение	Наименование	Кол. при h, м 3,3	3,6	4,2	Масса ед., кг	Примечание
		Панели шахт лифтов					
ПШЛ-1	1.089.1-2.1-1-45	ПШЛ 100Гр-33-1	11			1220	
	1.089.1-2.1-1-45	ПШЛ 100Гр-36-1		11		1450	
	1.089.1-2.1-1-45	ПШЛ 100Гр-42-1			11	1900	
ПШЛ-2	1.089.1-2.1-1-46	ПШЛ 100Гр-33-2	11			2480	
	1.089.1-2.1-1-47	ПШЛ 100Гр-36-2		11		2710	
	1.089.1-2.1-1-47	ПШЛ 100Гр-42-2			11	3160	
ПШЛ-3	1.289.1-2.1-1-33	ПШЛ 63Б-33-3	11			2480	
	1.289.1-2.1-1-33	ПШЛ 63Б-36-3		11		2710	
	1.289.1-2.1-1-33	ПШЛ 63Б-42-3			11	3160	
ПШЛ-4	1.089.1-2.1-1-48	ПШЛ 100Гр-33-4	11			2480	
	1.089.1-2.1-1-49	ПШЛ 100Гр-36-4		11		2710	
	1.089.1-2.1-1-49	ПШЛ 100Гр-42-4			11	3160	
ПШЛ-5	1.089.1-2.1-1-45	ПШЛ 100Гр-36-1	1	1		1450	
	1.089.1-2.1-1-45	ПШЛ 100Гр-42-1			1	1900	
ПШЛ-6	1.089.1-2.1-1-51	ПШЛ 100Гр-36-6	1	1		2710	
	1.089.1-2.1-1-47	ПШЛ 100Гр-42-2			1	3160	
ПШЛ-7	1.289.1-2.1-1-33	ПШЛ 63Б-36-3	1	1		2710	
	1.289.1-2.1-1-33	ПШЛ 63Б-42-3			1	3160	
ПШЛ-8	1.089.1-2.1-1-52	ПШЛ 100Гр-36-7	1	1		2710	
	1.089.1-2.1-1-49	ПШЛ 100Гр-42-4			1	3160	
		Плита перекрытия					
ПА-1	1.089.1-2.1-1-58	ПА 100Гр-24.25.2	1	1	1	2130	
Ум 8	1.089.1-2.0-1-25	Участок монолитный Ум 8	1	1			0,32 м³
Ум 7	1.089.1-2.0-1-24	Участок монолитный Ум 7			1		0,06 м³

Монолитный участок Ум 7, Ум 8 смотри узел V док. 1.089.1-2.0-1-Д1

Взам. инв. № | Подпись и дата | Инв. № подл.

1.089.1-2.0-1-20

Лист 2

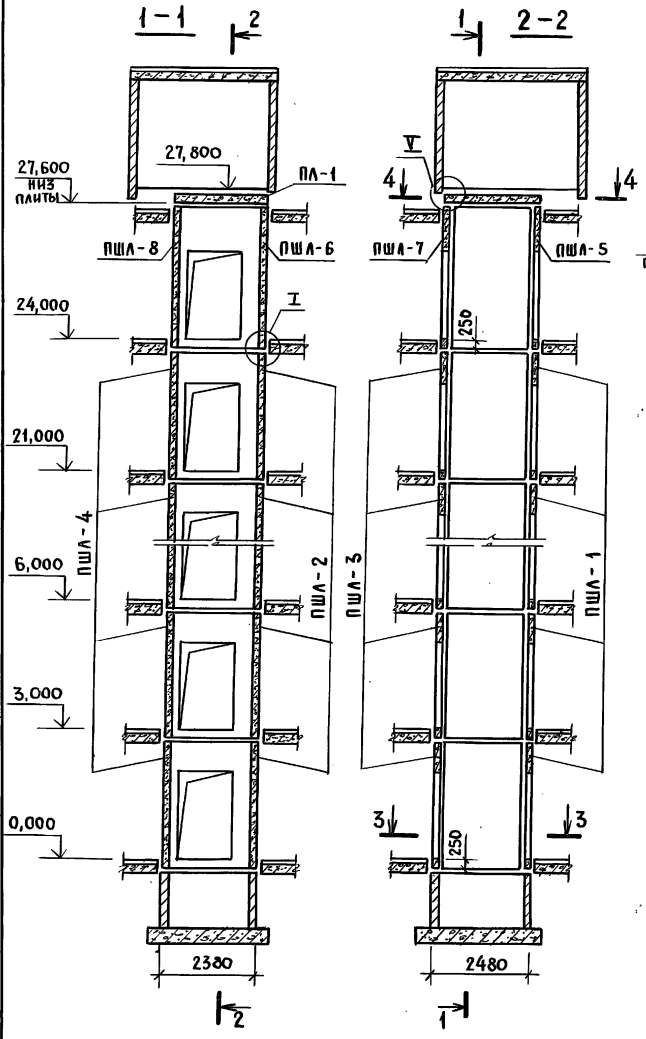

1. Монтажные узлы смотри док. 1.089.1-2.0-1-Д1.
2. Спецификацию к схеме и развертку стен шахты смотри лист 2.

Нач.отд.	Гришин		
Н.контр.	Некритин		
ГИП	Некритин		
Рук.гр	Домахина		

1.089.1 - 2.0-1- 21

Схема расположения элементов шахты грузового лифта Q=1000кг, V=0,5 м/с кабина проходная 1500х2000х2200 противовес слева, hэт.=3,0м

Стадия	Лист	Листов
Р	1	2

ГИПРОНИИЗДРАВ

Инв.№ подл. | Подпись и дата | Взам. инв.№

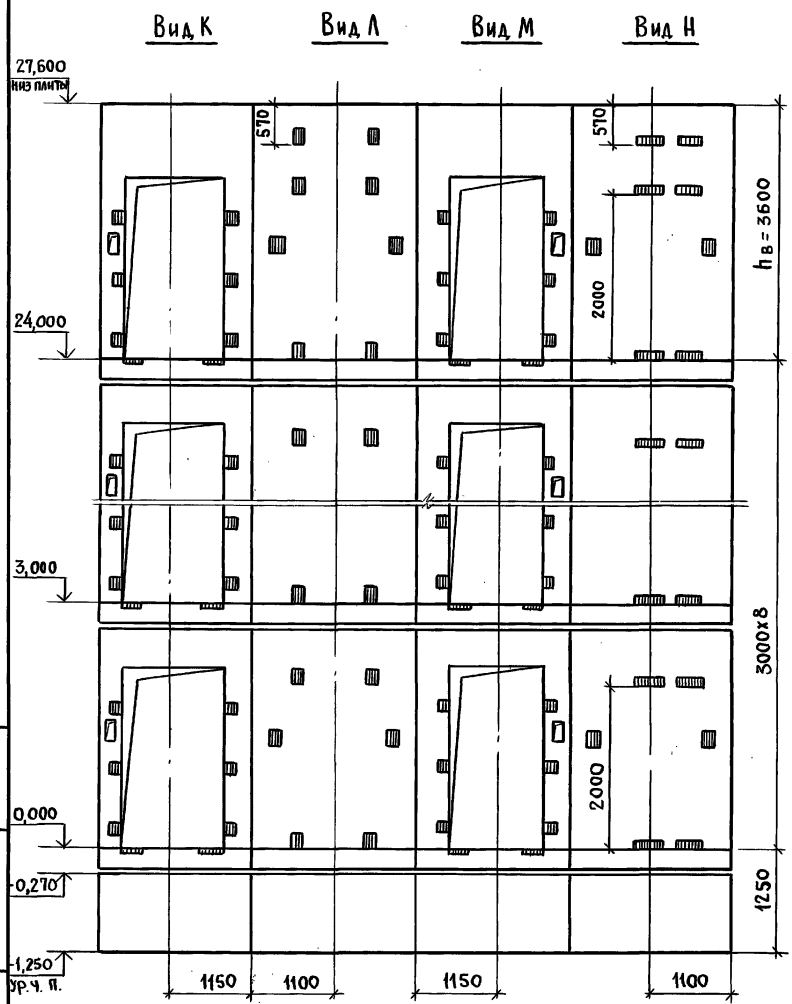

Марка, поз.	Обозначение	Наименование	Кол.	Масса ед., кг	Примечание
		Панели шахты лифтов			
ПШЛ-1	1.089.1-2.1-1-45	ПШЛ 100Гр-30-1	8	1000	
ПШЛ-2	1.089.1-2.1-1-46	ПШЛ 100Гр-30-2	8	2250	
ПШЛ-3	1.089.1-2.1-1-50	ПШЛ 100Гр-30-5	8	1000	
ПШЛ-4	1.089.1-2.1-1-48	ПШЛ 100Гр-30-4	8	2250	
ПШЛ-5	1.089.1-2.1-1-45	ПШЛ 100Гр-36-1	1	1450	
ПШЛ-6	1.089.1-2.1-1-51	ПШЛ 100Гр-36-6	1	2710	
ПШЛ-7	1.089.1-2.1-1-50	ПШЛ 100Гр-36-5	1	1450	
ПШЛ-8	1.089.1-2.1-1-52	ПШЛ 100Гр-36-7	1	2710	
		Плита перекрытия			
ПЛ-1	1.089.1-2.1-1-58	ПЛ 100Гр-24.25.2	1	2130	
Ум 8	1.089.1-2.0-1-25	Участок монолитный Ум 8	1		0,32 м³

Монолитный участок Ум 8 смотри узел V док. 1.089.1-2.0-1-41

Инв. N подл. | Подпись и дата | Взаимен. инв. N

1.089.1-2.0-1-21

Лист 2

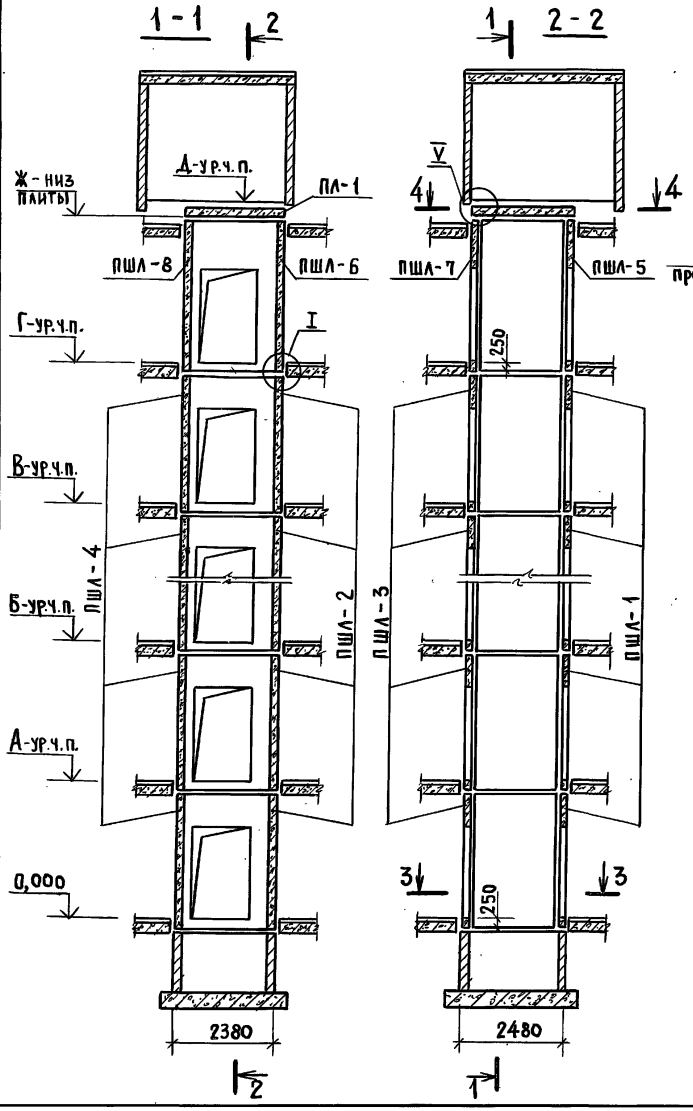

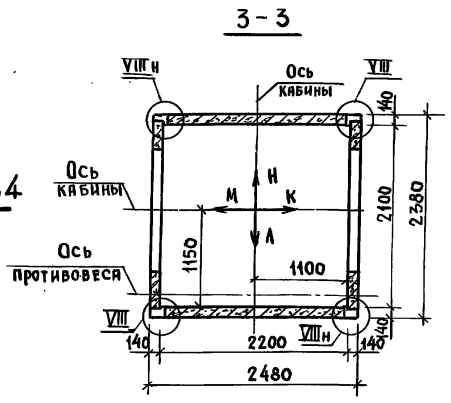

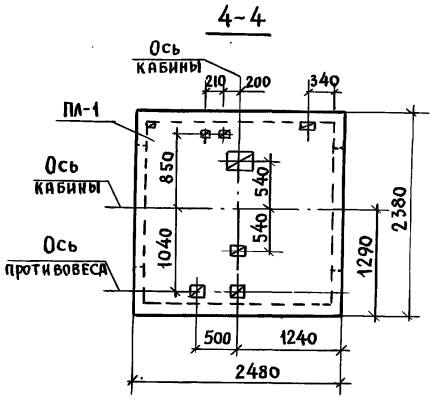

Высота этажа, мм		Отметки уровня чистого пола, м						Отметка низа плиты ПЛ-1м	Примеч.
типовой	верхн.	2 этаж	3 этаж	4...10 этажи	11 этаж	12 этаж	маш. пом		
h	$h_в$	А	Б		В	Г	Д	Ж	
3300	3600	3,300	6,600	9,900...29,700	33,000	36,300	40,100	39,900	
3600	3600	3,600	7,200	10,800...32,400	36,000	39,600	43,400	43,200	
4200	4000	4,200	8,400	12,600...37,800	42,000	46,200	50,400	50,200	

1. Монтажные узлы смотри док. 1.089.1-2.0-1-Д.1.
2. Спецификацию к схемам и развертку стен шахт смотри лист 2.

Нач. отд.	Гришин		
Н. контр	Некритин		
ГИП	Некритин		
Рук. гр.	Домахина		

1.089.1 - 2.0-1- 22

Схемы расположения элементов шахт грузового лифта Q = 1000 кг, V = 0,5 м/с кабина проходная 1500×2000×2200 противовес слева, hэт.=3,3; 3,6; 4,2 м

Стадия	Лист	Листов
Р	1	2

ГИПРОНИИЗДРАВ

Инв. N подл. | Подпись и дата | Взам. инв. N

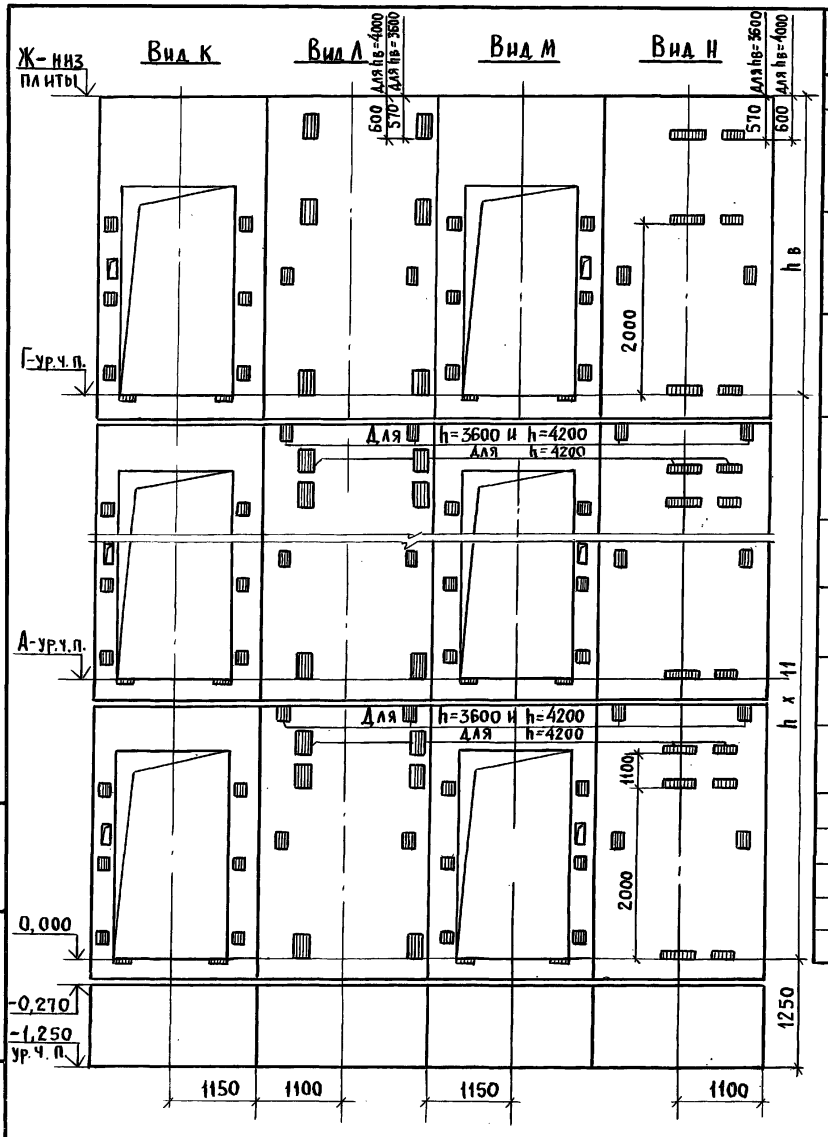

Марка, поз.	Обозначение	Наименование	Кол. при h,м 3,3	3,6	4,2	Масса ед., кг	Примечание
		Панели шахт лифтов					
ПШЛ-1	1.089.1-2.1-1-45	ПШЛ 100Гр-33-1	11			1220	
	1.089.1-2.1-1-45	ПШЛ 100Гр-36-1		11		1450	
	1.089.1-2.1-1-45	ПШЛ 100Гр-42-1			11	1900	
ПШЛ-2	1.089.1-2.1-1-46	ПШЛ 100Гр-33-2	11			2480	
	1.089.1-2.1-1-47	ПШЛ 100Гр-36-2		11		2710	
	1.089.1-2.1-1-47	ПШЛ 100Гр-42-2			11	3160	
ПШЛ-3	1.089.1-2.1-1-50	ПШЛ 100Гр-33-5	11			1220	
	1.089.1-2.1-1-50	ПШЛ 100Гр-36-5		11		1450	
	1.089.1-2.1-1-50	ПШЛ 100Гр-42-5			11	1900	
ПШЛ-4	1.089.1-2.1-1-48	ПШЛ 100Гр-33-4	11			2480	
	1.089.1-2.1-1-49	ПШЛ 100Гр-36-4		11		2710	
	1.089.1-2.1-1-49	ПШЛ 100Гр-42-4			11	3160	
ПШЛ-5	1.089.1-2.1-1-45	ПШЛ 100Гр-36-1	1	1		1450	
	1.089.1-2.1-1-45	ПШЛ 100Гр-42-1			1	1900	
ПШЛ-6	1.089.1-2.1-1-51	ПШЛ 100Гр-36-6	1	1		2710	
	1.089.1-2.1-1-47	ПШЛ 100Гр-42-2			1	3160	
ПШЛ-7	1.089.1-2.1-1-50	ПШЛ 100Гр-36-5	1	1		1450	
	1.089.1-2.1-1-50	ПШЛ 100Гр-42-5			1	1900	
ПШЛ-8	1.089.1-2.1-1-52	ПШЛ 100Гр-36-7	1	1		2710	
	1.089.1-2.1-1-49	ПШЛ 100Гр-42-4			1	3160	
		Плита перекрытия					
ПЛ-1	1.089.1-2.1-1-58	ПЛ 100Гр-24.25.2	1	1	1	2130	
Ум 8	1.089.1-2.0-1-25	Участок монолитный Ум8	1	1			0,32 м³
Ум 7	1.089.1-2.0-1-24	Участок монолитный Ум7			1		0,06 м³

Монолитный участок Ум7, Ум8 смотри узел V док. 1.089.1-2.0-1-Д1

Взам. инв. №
Подпись и дата
Инв. № подл.

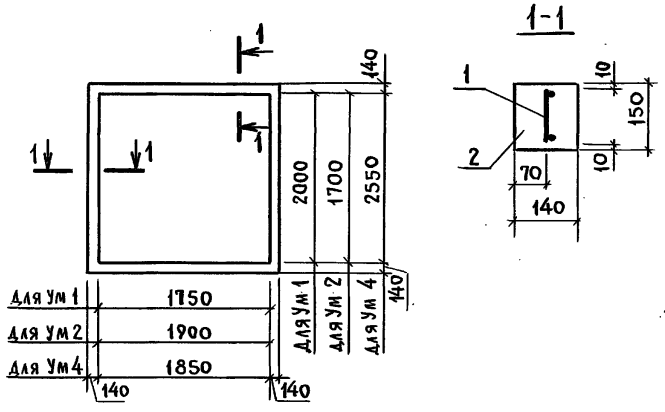

Марка	Поз.	Наименование	Кол.	Обозначение документа
Ум 1	1	Сетка С1, п. м	8,06	1.089.1-2.0-1-26
	2	Бетон класса В25, м³	0,17	
Ум 2	1	Сетка С1, п. м	7,76	1.089.1-2.0-1-26
	2	Бетон класса В25, м³	0,16	
Ум 4	1	Сетка С1, п. м	9,36	1.089.1-2.0-1-26
	2	Бетон класса В25, м³	0,20	

Нач. отд.	Гришин	1.089.1-2.0-1-23	
Н. контр.	Некритин	Участок монолитный Ум1, Ум2, Ум4	Стадия: Р; Лист: ; Листов: 1
ГИП	Некритин		ГИПРОНИИЗДРАВ
Рук. гр.	Домахина		

Инв. N подл. | Подпись и дата | Взам. инв. №

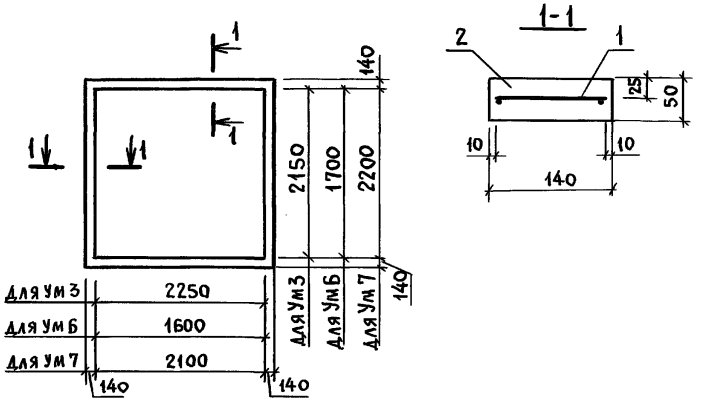

Марка	Поз.	Наименование	Кол.	Обозначение документа
Ум 3	1	Сетка С2, п. м	9,92	1.089.1-2.0-1-26
	2	Бетон класса В25, м³	0,06	
Ум 6	1	Сетка С2, п. м	7,72	1.089.1-2.0-1-26
	2	Бетон класса В25, м³	0,05	
Ум 7	1	Сетка С2, п. м	9,72	1.089.1-2.0-1-26
	2	Бетон класса В25, м³	0,06	

Нач. отд.	Гришин	1.089.1-2.0-1-24	
Н. контр.	Некритин	Участок монолитный Ум3, Ум6, Ум7	Стадия: Р; Лист: ; Листов: 1
ГИП	Некритин		ГИПРОНИИЗДРАВ
Рук. гр.	Домахина		

Инв. N подл. | Подпись и дата | Взам. инв. №

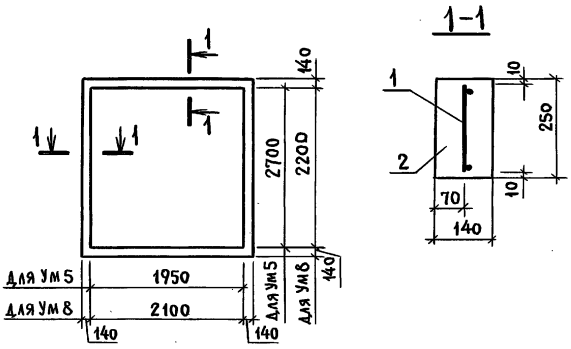

Марка	Поз.	Наименование	Кол.	Обозначение документа
Ум5	1	Сетка С3, п.м	9,86	1.089-1-2.0-1-26
	2	Бетон класса В25, м³	0,34	
Ум8	1	Сетка С3, п.м	9,16	1.089.1-2.0-1-26
	2	Бетон класса В25, м³	0,32	

		1.089.1-2.0-1-25	
Нач.отд.	Гришин	Участок монолитный Ум5, Ум8	Стадия: Р; Лист: ; Листов: 1
Н.контр.	Некритин		ГИПРОНИИЗДРАВ
ГИП	Некритин		
Рук.гр.	Домахина		

Инв.№ подл. | Подпись и дата | Взам.инв.№

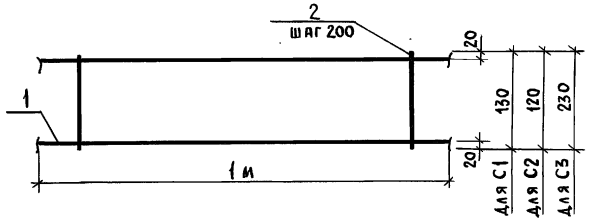

Чертеж и расход арматуры условно дан на 1 м

Марка сетки	Поз.	Наименование	Кол.	Масса ед., кг	Масса сетки кг
С1	1	⌀8AIII, ℓ = 1000	2	0,395	0,93
	2	6AI, ℓ = 130	5	0,029	
С2	1	⌀8AIII, ℓ = 1000	2	0,395	0,92
	2	6AI, ℓ = 120	5	0,027	
С3	1	⌀8AIII, ℓ = 1000	2	0,395	1,04
	2	6AI, ℓ = 230	5	0,051	

Арматура: класса A-I, A-III по ГОСТ 5781-82

		1.089.1-2.0-1-26	
Нач.отд.	Гришин	Сетка С1...С3	Стадия: Р; Лист: ; Листов: 1
Н.контр.	Некритин		ГИПРОНИИЗДРАВ
ГИП	Некритин		
Рук.гр.	Домахина		

Инв.№ подл. | Подпись и дата | Взам.инв.№

Марка элемента	Изделия арматурные								Всего: кг
	Арматура класса								
	A-I ГОСТ 5781-82				A-III ГОСТ 5781-82				
	∅ 6			Итого	∅ 8			Итого	
Ум 1	1,17			1,17	6,37			6,37	7,54
Ум 2	1,12			1,12	6,13			6,13	7,25
Ум 3	1,34			1,34	7,84			7,84	9,18
Ум 4	1,36			1,36	7,39			7,39	8,75
Ум 5	2,51			2,51	7,79			7,79	10,3
Ум 6	1,04			1,04	6,10			6,10	7,14
Ум 7	1,31			1,31	7,68			7,68	8,99
Ум 8	2,34			2,34	7,24			7,24	9,58

Инв.№ подл. | Подпись и дата | Взам. инв.№

Нач.отд.	Гришин		
Н. контр	Некритин		
ГИП	Некритин		
Рук. гр	Домахина		

1.089.1-2.0-1-РС

Ведомость расхода стали на монолитный участок Ум1 ... Ум8

Стадия	Лист	Листов
Р		1

ГИПРОНИИЗДРАВ

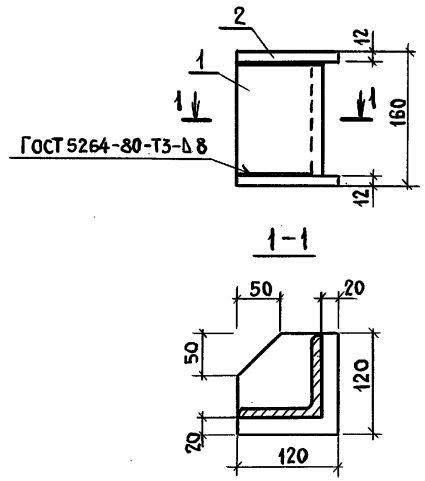

Поз.	Наименование	Кол.	Масса ед., кг	Масса изделия кг
1	Уголок 100×100×12 ГОСТ 8509-86 / Ст3пс5 ГОСТ 535-88 ℓ=136	1	2,43	5,15
2	Полоса 120×12 ГОСТ 103-76 / Ст3пс5 ГОСТ 535-88 ℓ=120	2	1,36	

Инв.№ подл. | Подпись и дата | Взам. инв.№

Нач.отд.	Гришин		
Н. контр	Некритин		
ГИП	Некритин		
Рук. гр.	Домахина		

1.089.1-2.0-1-27

Изделие соединительное МС 5

Стадия	Лист	Листов
Р		1

ГИПРОНИИЗДРАВ

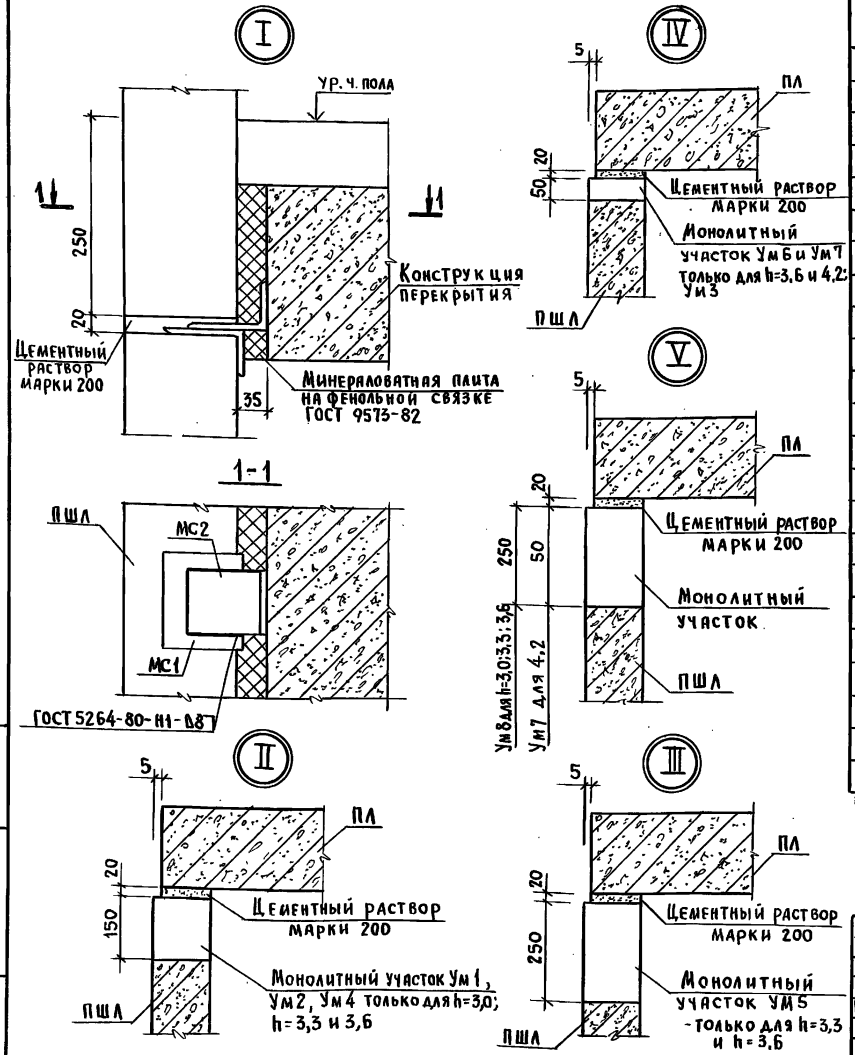

Марка, поз.	Обозначение	Наименование	Кол.	Масса ед, кг	Примечание
		Узел I			
		Детали			
МС1	1.089.1-2.0-1-Д1 01	Уголок $\frac{100\times63\times8\ ГОСТ 8510-86}{Ст3пс5\ ГОСТ 535-88}$ $l=120$	1	1,18	
МС2	1.089.1-2.0-1-Д1 02	Уголок $\frac{100\times63\times8\ ГОСТ 8510-86}{Ст3пс5\ ГОСТ 535-88}$ $l=80$	1	0,79	
		Узел VI, VI н			
		Детали			
МС3	1.089.1-2.0-1-Д1 03	Уголок $\frac{100\times100\times12\ ГОСТ 8509-86}{Ст3пс5\ ГОСТ 535-88}$ $l=160$	1	2,86	
		Узел VII, VII н			
		Детали			
МС4	1.089.1-2.0-1-Д1 04	Уголок $\frac{125\times80\times12\ ГОСТ 8510-86}{Ст3пс5\ ГОСТ 535-88}$ $l=160$	1	2,93	
		Узел VIII, VIII н			
		Детали			
МС3	1.089.1-2.0-1-Д1 03	МС3	1	2,86	
		Узел IX, IX н			
		Детали			
МС5	1.089.1-2.0-1-27	МС5	1	5,15	
		Узел X, X н			
		Детали			
МС4	1.089.1-2.0-1-Д1 04	МС4	1	2,93	

1. Сварку вести электродами Э-42 ГОСТ 9467-75
2. Узел VI...VIII смотри лист 2, узел IX, X - лист 3

Нач. отд.	Гришин		
Н. контр	Некритин		
ГИП	Некритин		
Рук. гр.	Домахина		

1.089.1.-2.0-1-Д1

Узел I...X

Стадия	Лист	Листов
Р	1	3

ГИПРОНИИЗДРАВ

Инв. N подл. | Подпись и дата | Взам. инв. N

VI VIн

Изображен узел VI, VIн-зеркален узлу VI

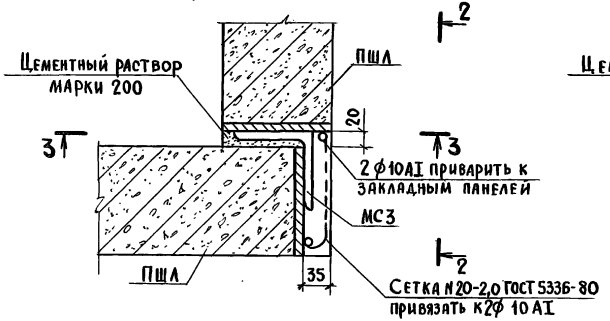

VII VIIн

Изображен узел VII, VIIн-зеркален узлу VII

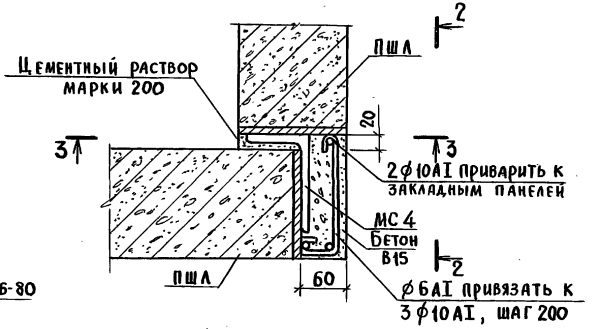

2-2

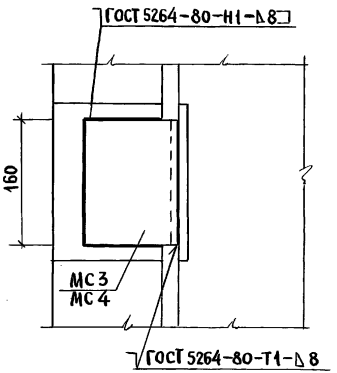

VIII VIIIн

Изображен узел VIII, VIIIн-зеркален узлу VIII

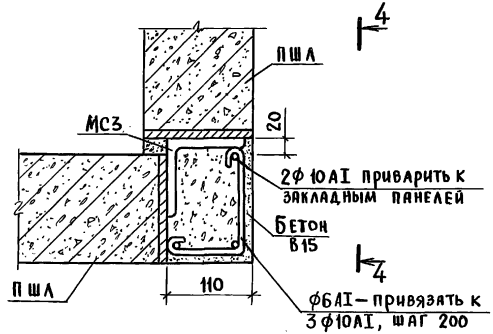

4-4

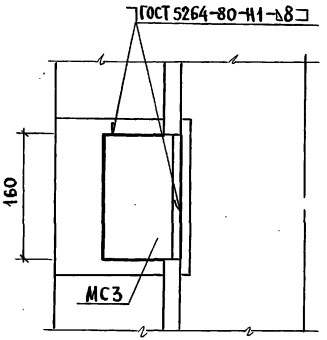

3-3

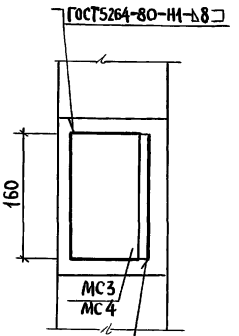

Расположение узла I в плане шахты

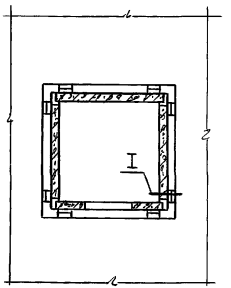

Инв. № подл. | Подпись и дата | Взам. инв. №

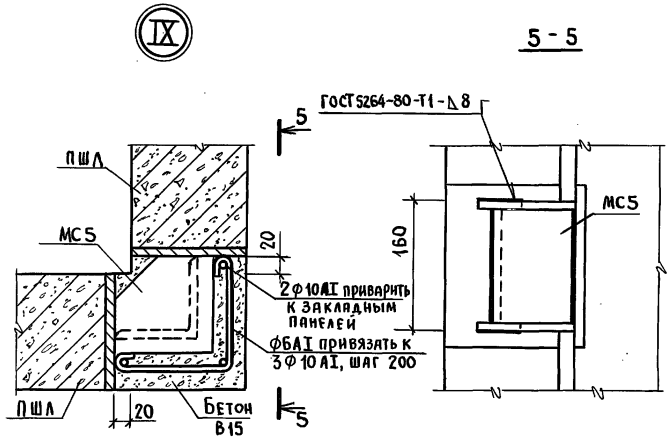

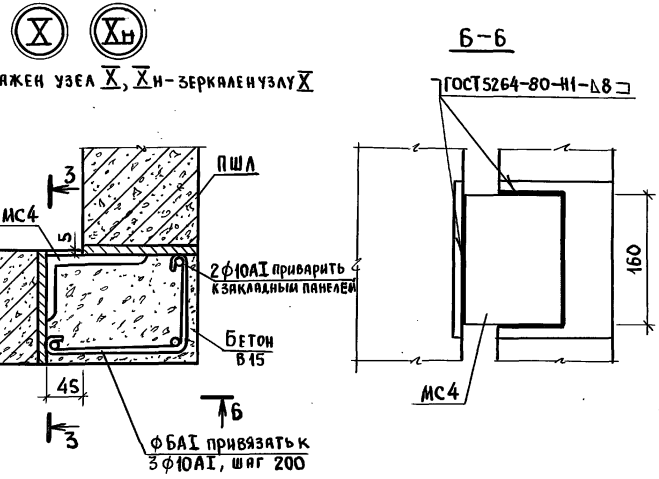

gost.e-ecolog.ru

Рис.1

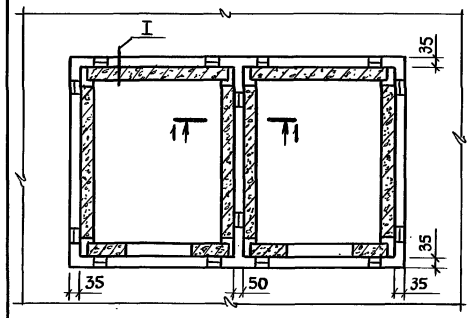

Рис.2

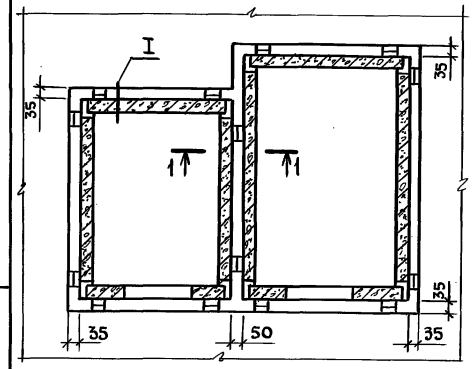

Узел I смотри док. 1.089.1-2.0-1-Д1

Нач.отд.	Гришин	1.089.1-2.0-1-Д2	
Н.контр.	Некритин	Монтажные узлы при групповой установке шахт (пример)	Стадия Р; Лист; Листов 1
ГИП	Некритин		ГИПРОНИИЗДРАВ
Рук. гр.	Домахина		

Ц 00001-01 66