ТИПОВЫЕ КОНСТРУКЦИИ,
ИЗДЕЛИЯ И УЗЛЫ ЗДАНИЙ И СООРУЖЕНИЙ

СЕРИЯ 1.089.1-1

ШАХТЫ ЛИФТОВ ИЗ ЖЕЛЕЗОБЕТОННЫХ УКРУПНЕННЫХ КОНСТРУКЦИЙ МЕЖВИДОВОГО ПРИМЕНЕНИЯ

ВЫПУСК 1-3

БЛОКИ ШАХТ ПАССАЖИРСКИХ И ГРУЗОВЫХ ЛИФТОВ ПО АЛЬБОМУ АТ-6 И ПЛИТЫ ПЕРЕКРЫТИЙ

25178-02
ЦЕНА 31-31

Отпускная цена на момент реализации указана в счет-накладной

РАБОЧИЕ ЧЕРТЕЖИ

gost.e-ecolog.ru

ТИПОВЫЕ КОНСТРУКЦИИ,
ИЗДЕЛИЯ И УЗЛЫ ЗДАНИЙ И СООРУЖЕНИЙ

СЕРИЯ 1.089.1-1

ШАХТЫ ЛИФТОВ ИЗ ЖЕЛЕЗОБЕТОННЫХ УКРУПНЕННЫХ КОНСТРУКЦИЙ МЕЖВИДОВОГО ПРИМЕНЕНИЯ

ВЫПУСК 1-3

БЛОКИ ШАХТ ПАССАЖИРСКИХ И ГРУЗОВЫХ ЛИФТОВ ПО АЛЬБОМУ АТ-6
И ПЛИТЫ ПЕРЕКРЫТИЙ

РАБОЧИЕ ЧЕРТЕЖИ

РАЗРАБОТАНЫ ГИПРОНИИЗДРАВ
Минздрава СССР

Гл. инженер института Ф.Д. Ким

Гл. инженер проекта Ю.С. Некритин

© АПП ЦИТП, 1991

УТВЕРЖДЕНЫ ГЛАВПРОЕКТОМ
Госстроя СССР, техническое задание от 15.04.91
ВВЕДЕНЫ В ДЕЙСТВИЕ с 01.01.92
ГИПРОНИИЗДРАВ Минздрава СССР
приказ от 06.06.91 №30 срок действия 1997

Обозначение документа	Наименование	Стр.
1.089.1-1.1-3-ТТ	Технические требования	4
1.089.1-1.1-3-01	Блок шахты лифта БШЛ50-30-1	5
1.089.1-1.1-3-02	Блок шахты лифта БШЛ50-33-1	6
1.089.1-1.1-3-03	Блок шахты лифта БШЛ50-36-1	7
1.089.1-1.1-3-04	Блок шахты лифта БШЛ50-42-1	8
1.089.1-1.1-3-05	Блок шахты лифта БШЛ50Г-30п-1	9
1.089.1-1.1-3-06	Блок шахты лифта БШЛ50Г-33п-1	10
1.089.1-1.1-3-07	Блок шахты лифта БШЛ50Г-36п-1	11
1.089.1-1.1-3-08	Блок шахты лифта БШЛ50Г-42п-1	12
1.089.1-1.1-3-09	Блок шахты лифта БШЛ100-30-1	13
1.089.1-1.1-3-10	Блок шахты лифта БШЛ100-33-1	14
1.089.1-1.1-3-11	Блок шахты лифта БШЛ100-36-1	15
1.089.1-1.1-3-12	Блок шахты лифта БШЛ100-42-1	16
1.089.1-1.1-3-13	Блок шахты лифта БШЛ50Б-33-1	17
1.089.1-1.1-3-14	Блок шахты лифта БШЛ50Б-36-1; БШЛ50Б-42-1	18
1.089.1-1.1-3-15	Блок шахты лифта БШЛ50Гр-30-1	19
1.089.1-1.1-3-16	Блок шахты лифта БШЛ50Гр-33-1	20
1.089.1-1.1-3-17	Блок шахты лифта БШЛ50Гр-36-1; БШЛ50Гр-42-1	21
1.089.1-1.1-3-18	Блок шахты лифта БШЛ50Гр.б-30-1	22
1.089.1-1.1-3-19	Блок шахты лифта БШЛ50Гр.б-33-1	23
1.089.1-1.1-3-20	Блок шахты лифта БШЛ50Гр.б-36-1; БШЛ50Гр.б-42-1	24
1.089.1-1.1-3-21	Блок шахты лифта БШЛ100Гр-33-1	25
1.089.1-1.1-3-22	Блок шахты лифта БШЛ100Гр-36-1	26
1.089.1-1.1-3-23	Блок шахты лифта БШЛ100Гр-42-1	27
1.089.1-1.1-3-24	Блок шахты лифта БШЛ50-30-2	28
1.089.1-1.1-3-25	Блок шахты лифта БШЛ50-33-2	29
1.089.1-1.1-3-26	Блок шахты лифта БШЛ50-36-2	30
1.089.1-1.1-3-27	Блок шахты лифта БШЛ50-42-2	31
1.089.1-1.1-3-28	Блок шахты лифта БШЛ50Г-30п-2	32
1.089.1-1.1-3-29	Блок шахты лифта БШЛ50Г-33п-2	33
1.089.1-1.1-3-30	Блок шахты лифта БШЛ50Г-36п-2	34
1.089.1-1.1-3-31	Блок шахты лифта БШЛ50Г-42п-2	35
1.089.1-1.1-3-32	Блок шахты лифта БШЛ100-30-2	36
1.089.1-1.1-3-33	Блок шахты лифта БШЛ100-33-2	37
1.089.1-1.1-3-34	Блок шахты лифта БШЛ100-36-2	38
1.089.1-1.1-3-35	Блок шахты лифта БШЛ100-42-2	39
1.089.1-1.1-3-36	Блок шахты лифта БШЛ50Б-33-2	40
1.089.1-1.1-3-37	Блок шахты лифта БШЛ50Б-36-2; БШЛ50Б-42-2	41
1.089.1-1.1-3-38	Блок шахты лифта БШЛ50Гр-30-2	42
1.089.1-1.1-3-39	Блок шахты лифта БШЛ50Гр-33-2	43
1.089.1-1.1-3-40	Блок шахты лифта БШЛ50Гр-36-2; БШЛ50Гр-42-2	44
1.089.1-1.1-3-41	Блок шахты лифта БШЛ50Гр.б-30-2	45
1.089.1-1.1-3-42	Блок шахты лифта БШЛ50Гр.б-33-2	46
1.089.1-1.1-3-43	Блок шахты лифта БШЛ50Гр.б-36-2; БШЛ50Гр.б-42-2	47
1.089.1-1.1-3-44	Блок шахты лифта БШЛ100Гр-33-2	48
1.089.1-1.1-3-45	Блок шахты лифта БШЛ100Гр-36-2	49
1.089.1-1.1-3-46	Блок шахты лифта БШЛ100Гр-42-2	50

Инв.№ подл. | Подпись и дата | Взам.инв.№

Нач.отд.	Гришин	
Н.контр.	Некритин	
ГИП	Некритин	
Рук.гр.	Домахина	
Вед.инж.	Александрова	

1.089.1-1.1-3

Содержание

Стадия	Лист	Листов
Р	1	4

ГИПРОНИИЗДРАВ

Инв.№ подл. | Подпись и дата | Взам.инв.№

1.089.1-1.1-3

Лист 2

Обозначение документа	Наименование	Стр.
1.089.1-1.1-3-47	Блок шахты лифта БШЛ50Б-33-3	51
1.089.1-1.1-3-48	Блок шахты лифта БШЛ50Б-36-3; БШЛ50Б-42-3	52
1.089.1-1.1-3-49	Блок шахты лифта БШЛ50Б-33-4	53
1.089.1-1.1-3-50	Блок шахты лифта БШЛ50Б-36-4; БШЛ50Б-42-4	54
1.089.1-1.1-3-51	Блок шахты лифта БШЛ50Гр-30-3	55
1.089.1-1.1-3-52	Блок шахты лифта БШЛ50Гр-33-3	56
1.089.1-1.1-3-53	Блок шахты лифта БШЛ50Гр-36-3; БШЛ50Гр-42-3	57
1.089.1-1.1-3-54	Блок шахты лифта БШЛ50Гр-30-4	58
1.089.1-1.1-3-55	Блок шахты лифта БШЛ50Гр-33-4	59
1.089.1-1.1-3-56	Блок шахты лифта БШЛ50Гр-36-4; БШЛ50Гр-42-4	60
1.089.1-1.1-3-57	Блок шахты лифта БШЛ50Гр.б-30-3	61
1.089.1-1.1-3-58	Блок шахты лифта БШЛ50Гр.б-33-3	62
1.089.1-1.1-3-59	Блок шахты лифта БШЛ50Гр.б-36-3; БШЛ50Гр.б-42-3	63
1.089.1-1.1-3-60	Блок шахты лифта БШЛ50Гр.б-30-4	64
1.089.1-1.1-3-61	Блок шахты лифта БШЛ50Гр.б-33-4	65
1.089.1-1.1-3-62	Блок шахты лифта БШЛ50Гр.б-36-4; БШЛ50Гр.б-42-4	66
1.089.1-1.1-3-63	Блок шахты лифта БШЛ100Гр-33-3	67
1.089.1-1.1-3-64	Блок шахты лифта БШЛ100Гр-36-3	68
1.089.1-1.1-3-65	Блок шахты лифта БШЛ100Гр-42-3	69
1.089.1-1.1-3-66	Блок шахты лифта БШЛ100Гр-33-4	70
1.089.1-1.1-3-67	Блок шахты лифта БШЛ100Гр-36-4	71
1.089.1-1.1-3-68	Блок шахты лифта БШЛ100Гр-42-4	72
1.089.1-1.1-3-69	Блок шахты лифта БШЛ50-30-3	73
1.089.1-1.1-3-70	Блок шахты лифта БШЛ50-30-4	74
1.089.1-1.1-3-71	Блок шахты лифта БШЛ50Г-30п-3	75
1.089.1-1.1-3-72	Блок шахты лифта БШЛ50Г-30п-4	76

Инв.№ подл. | Подпись и дата | Взам.инв.№

Обозначение документа	Наименование	Стр.
1.089.1-1.1-3-73	Блок шахты лифта БШЛ100-30-3	77
1.089.1-1.1-3-74	Блок шахты лифта БШЛ100-30-4	78
1.089.1-1.1-3-75	Блок шахты лифта БШЛ50Гр-30-5	79
1.089.1-1.1-3-76	Блок шахты лифта БШЛ50Гр-30-6	80
1.089.1-1.1-3-77	Блок шахты лифта БШЛ50Гр.б-30-5	81
1.089.1-1.1-3-78	Блок шахты лифта БШЛ50Гр.б-30-6	82
1.089.1-1.1-3-79	Блок шахты лифта БШЛ100Гр-30-1	83
1.089.1-1.1-3-80	Блок шахты лифта БШЛ100Гр-30-2	84
1.089.1-1.1-3-81	Блок шахты лифта БШЛ100Гр-30-3	85
1.089.1-1.1-3-82	Блок шахты лифта БШЛ100Гр-30-4	86
1.089.1-1.1-3-83	Блок шахты лифта БШЛ50-12-1	87
1.089.1-1.1-3-84	Блок шахты лифта БШЛ50-12-2	87
1.089.1-1.1-3-85	Блок шахты лифта БШЛ50Г-12п-1	88
1.089.1-1.1-3-86	Блок шахты лифта БШЛ50Г-12п-2	88
1.089.1-1.1-3-87	Блок шахты лифта БШЛ100-12-1	89
1.089.1-1.1-3-88	Блок шахты лифта БШЛ100-12-2	89
1.089.1-1.1-3-89	Блок шахты лифта БШЛ100-12-3	90
1.089.1-1.1-3-90	Блок шахты лифта БШЛ50Гр-12-1	90
1.089.1-1.1-3-91	Блок шахты лифта БШЛ50Гр.б-12-1	91
1.089.1-1.1-3-92	Блок шахты лифта БШЛ100Гр-12-1	91
1.089.1-1.1-3-93	Блок шахты лифта БШЛ100Гр-12-2	92
1.089.1-1.1-3-94	Блок шахты лифта БШЛ100Гр-12-3	92
1.089.1-1.1-3-95	Плита перекрытия ПЛ100-24.25.2	93
1.089.1-1.1-3-96	Плита перекрытия ПЛ50б-22.30.2	94
1.089.1-1.1-3-Д	Узел I...XVII	95
1.089.1-1.1-3-РС	Ведомость расхода стали	97

Инв.№ подл. | Подпись и дата | Взам.инв.№

1. Указания по изготовлению

1.1. Общие положения по изготовлению изделий приведены в серии 1.089.1-1 выпуск 1-1 (раздел 1 док. 1.089.1-1.1-ТТ).

1.2. Узлы IVн; Vн; VIн; VIIIн; XIн зеркальны узлам IV; V; VI; VIII; XI, поэтому в док. 1.089.1-1.1-3-Д приведено только одно исполнение этих узлов.

1.3. Для устройства дверного проема, а также различных отверстий предусмотрен технологический уклон в 10мм. (узлы I; VII; X; XI чертеж 1.089.1-1.1-3-Д).

1.4. Отверстие ⌀ 90 по узлу 1 (док. 1.089.1-1.1-3-Д) выполнять на боковой (горизонтальной при изготовлении) стенке только в тех блоках шахт лифтов, которые имеют в обозначении марки на конце индекс "А": например, 6Ш150Г-33п-1А. На необходимость изготовления такого блока указывается при разработке конкретного проекта.

1.5. Ввиду ассиметрии арматурного блока плит перекрытия необходимо обратить внимание на правильное расположение его в плане при установке в опалубку: ориентация опалубки плиты в плане на сборочном чертеже должна совпадать с ориентацией сборочного чертежа арматурного блока (чертежи 1.089.1-1.1-3-95,-96 и 1.089.1-1.2-2-51,-52).

2. Технические требования

3. Правила приемки

Технические требования и правила приемки приведены в серии 1.089.1-1 выпуск 1-1 (разделы 2 и 3).

4. Методы контроля и испытаний

4.1. Общие указания по методам контроля и испытаний приведены в серии 1.089.1-1 выпуск 1-1 (раздел 4 док. 1.089.1-1.1-1-ТТ).

4.2. Плиты перекрытия над шахтой.

Контрольная нагрузка для испытания плит перекрытия приведена в таблице, схема испытаний на рис.

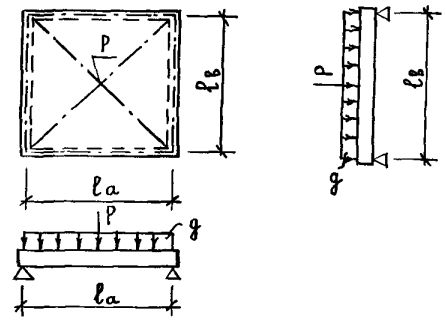

P (тс) – сосредоточенная нагрузка в центре плиты

g ($\frac{тс}{м^2}$) – равномерно распределенная нагрузка

Возможный характер разрушений в зависимости от величины коэффициентов С=1,4 и С=1,6 приведен в приложении 3 ГОСТ 8829-85.

Марка плиты	Пролет (м)		Контрольные нагрузки			
	$l_а$	$l_в$	g ($\frac{тс}{м^2}$)		P (тс)	
			С = 1,4	С = 1,6	С = 1,4	С = 1,6
ПЛ100-24.25.2	2,40	2,30	1,52	1,82	21,7	24,8
ПЛ50Б-22.30.2	2,10	2,85	1,18	1,42	16,8	19,2

5. Маркировка, хранение и транспортирование

Общие указания по маркировке, хранению и транспортированию приведены в серии 1.089.1-1 выпуск 1-1 (раздел 5 док. 1.089.1-1.1-1-ТТ).

Нач. отд.	Гришин	
Н. контр.	Некритин	
ГИП	Некритин	
Рук. гр.	Домахина	
Вед. инж.	Александров	

1.089.1-1.1-3-ТТ

Технические требования

Стадия	Лист	Листов
Р		1

ГИПРОНИИЗДРАВ

25178-02 5

Инв. № подл. | Подпись и дата | Взам. инв. №

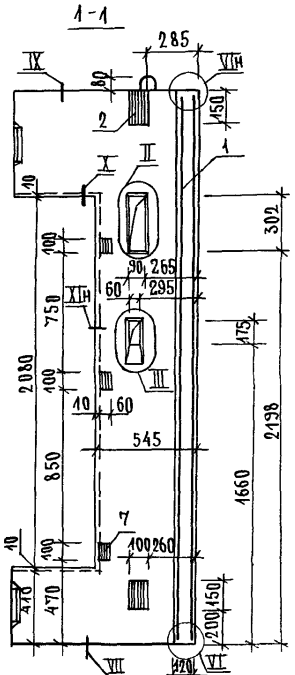

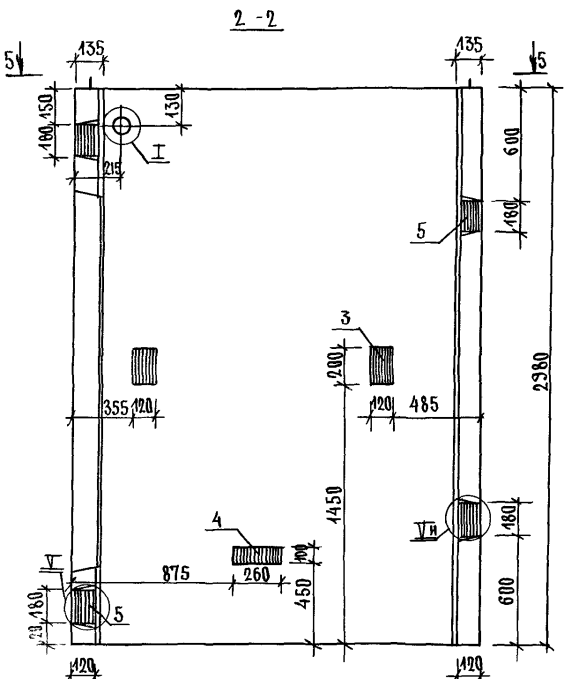

ПОЗ.	НАИМЕНОВАНИЕ	КОЛ.	ОБОЗНАЧЕНИЕ ДОКУМЕНТА
1	БЛОК АРМАТУРНЫЙ БА 59	1	1.089.1-1.2-2-01
2	ИЗДЕЛИЕ ЗАКЛАДНОЕ МН1	2	1.089.1-1.2-1-125
3	МН2	2	-126
4	МН3	2	-127
5	МН5	4	-128
6	МН8	2	-129
7	МН16	3	-135
	БЕТОН КЛАССА В25, М3	1,37	

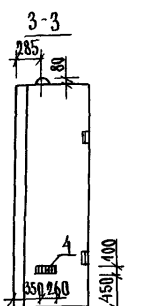

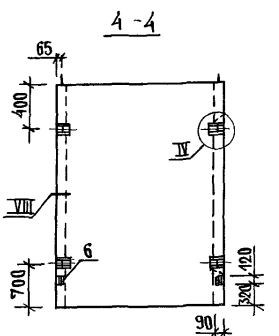

1. ТЕХНИЧЕСКИЕ ТРЕБОВАНИЯ СМ. 1.089.1-1.1-3-ТТ.
2. УЗЕЛ I...XI СМ. 1.089.1-1.1-3-Д.
3. МАССА БЛОКА 3,41Т.

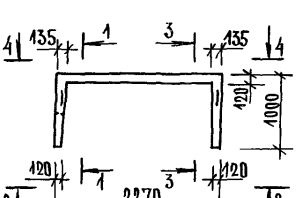

НАЧ. ОТД.	ГРИШИН		
Н. КОНТР.	НЕКРИТИН		
ГИП	НЕКРИТИН		
РУК. ГР.	ДОМАХИНА		
РЕД. ИНЖ.	АЛЕКСАНДРОВА		

1.089.1-1.1-3-01

БЛОК ШАХТЫ ЛИФТА
БШЛ 50-30-1

СТАДИЯ	ЛИСТ	ЛИСТОВ
Р		1

ГИПРОНИИЗДРАВ

ИНВ.N ПОДЛ. | ПОДПИСЬ И ДАТА | ВЗАМ. ИНВ.N

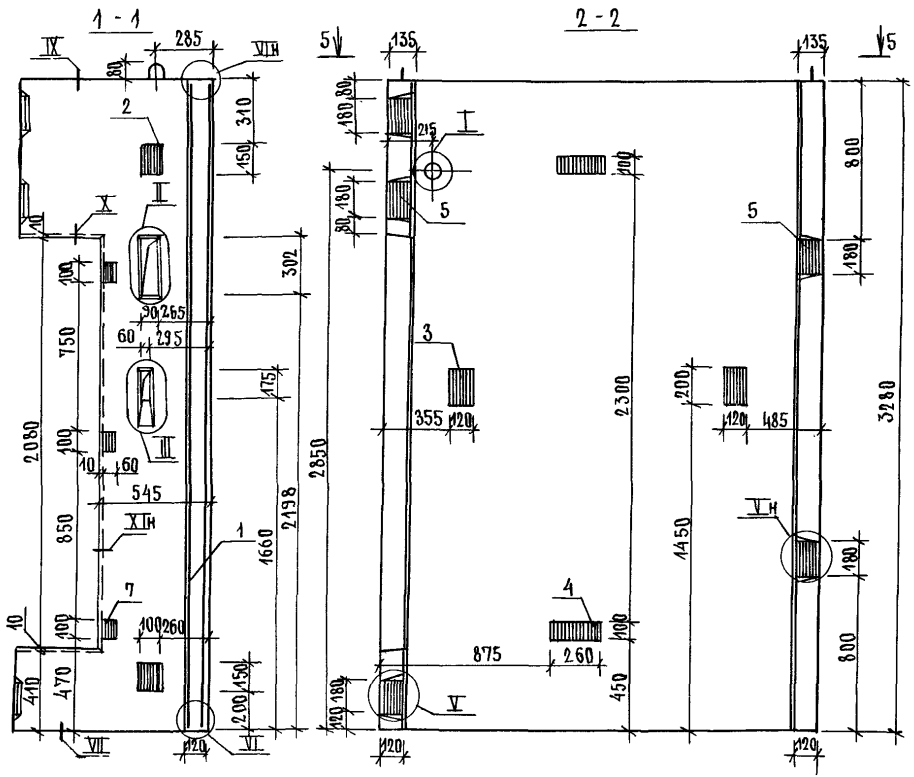

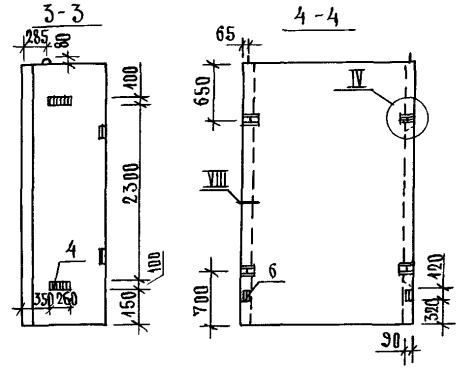

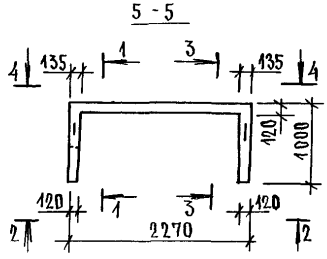

Поз.	Наименование	Кол.	Обозначение документа
1	Блок арматурный БА60	1	1.089.1-1.2-2-01
2	Изделие закладное МН1	2	1.089.1-1.2-1-125
3	МН2	2	-126
4	МН3	4	-127
5	МН5	5	-128
6	МН8	2	-129
7	МН16	3	-135
	Бетон класса В25, м³	1,51	

1. Технические требования см. 1.089.1-1.1-3-ТТ.
2. Узел I... XI см. 1.089.1-1.1-3-Д.
3. Масса блока 3,79т.

Нач.отд.	Гришин		1.089.1-1.1-3-02
Н.контр.	Некритин		Блок шахты лифта БШЛ 50-33-1
ГИП	Некритин		Стадия: Р; Лист: ; Листов: 1
Рук.гр.	Домахина		Гипрониздрав
Вед.инж.	Александров		

Инв.№ подл. | Подпись и дата | Взам.инв.№

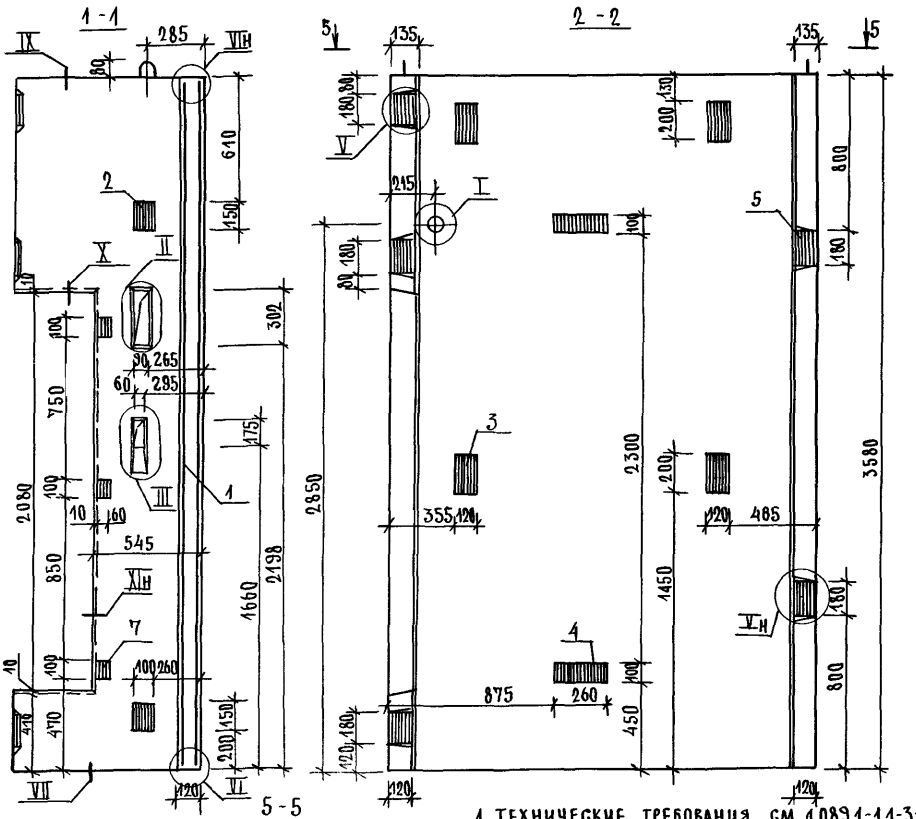

Поз.	Наименование	Кол.	Обозначение документа
1	Блок арматурный БА 61	1	1.089.1-1.2-2-02
2	Изделие закладное МН1	2	1.089.1-1.2-1-125
3	МН2	4	-126
4	МН3	4	-127
5	МН5	5	-128
6	МН8	2	-129
7	МН16	3	-135
	Бетон класса В25, м3	1,66	

1. Технические требования см. 1.089.1-1.1-3-ТТ.
2. Узел I...XI см. 1.089.1-1.1-3-Д.
3. Масса блока 4,16т.

ГИП	Отд.	Гришин	
Н.контр.		Некритин	
ГИП		Некритин	
Рук.гр.		Домахина	
Вед.инж.		Александров	

1.089.1-1.1-3-03

Блок шахты лифта БШ150-36-1

Стадия	Лист	Листов
Р		1

Гипрониздрав

Инв.N подл. | Подпись и дата | Взам.инв.N

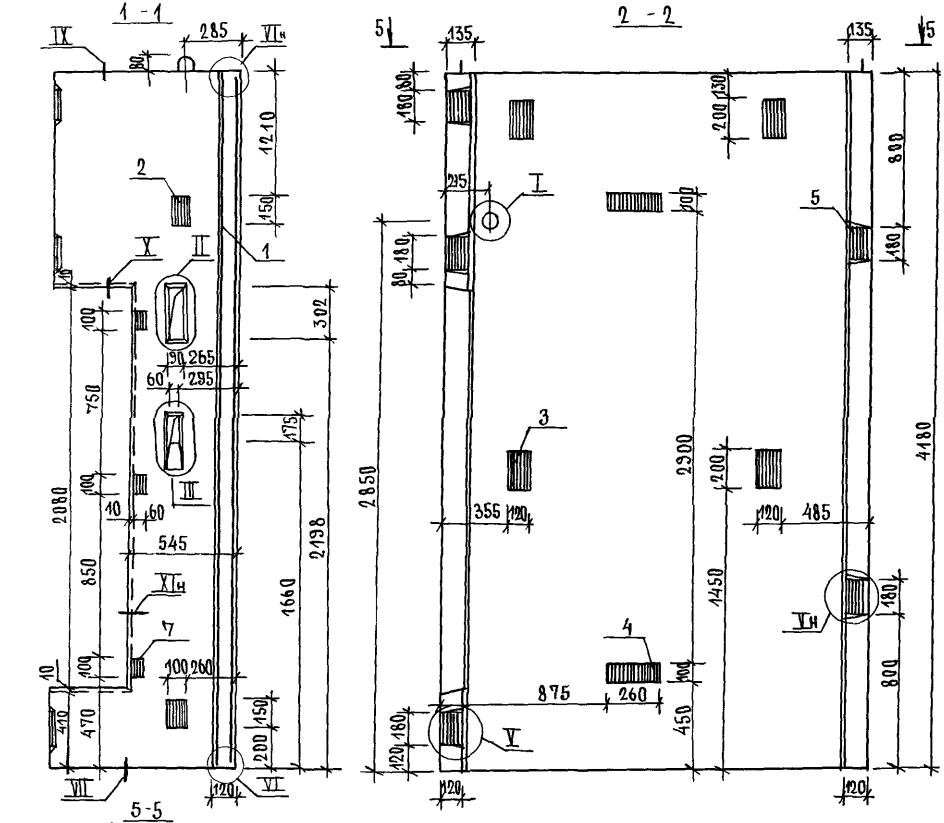

Поз.	Наименование	Кол.	Обозначение документа
1	Блок арматурный БА62	1	1.089.1-1.2-2-02
2	Изделие закладное МН1	2	1.089.1-1.2-1-125
3	МН2	4	-126
4	МН3	4	-127
5	МН5	5	-128
6	МН8	2	-129
7	МН16	3	-135
	Бетон класса В25, м³	1,96	

1. Технические требования см.1.089.1-1.1-3-ТТ.
2. Узел I... XI см. 1.089.1-1.1-3-Д.
3. Масса блока 4,90т.

Нач.отд.	Гришин	
Н.контр.	Некритин	
ГИП	Некритин	
Рук.гр.	Домахина	
Вед.инж.	Александрова	

1.089.1-1.1-3-04

Блок шахты лифта БШЛ 50-42-1

Стадия	Лист	Листов
Р		1

Гипрониздрав

Инв.N подл. | Подпись и дата | Взам.инв.N

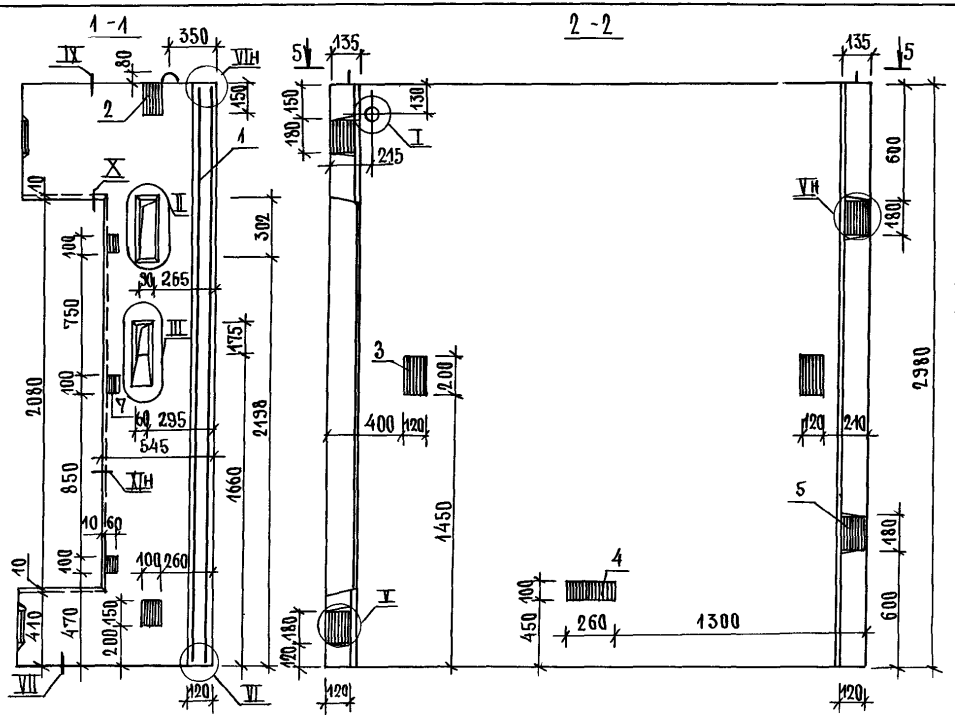

Поз.	Наименование	Кол.	Обозначение документа
1	Блок арматурный БА 67	1	1.089.1-1.2-2-05
2	Изделие закладное МН1	2	1.089.1-1.2-1-125
3	МН2	2	-126
4	МН3	1	-127
5	МН5	4	-128
6	МН8	2	-129
7	МН16	3	-135
	Бетон класса В25, м³	1,59	

1. Технические требования см. 1.089.1-1.1-3-ТТ.
2. Узел I... XI см. 1.089.1-1.1-3-Д.
3. Масса блока 3,98 т.

Нач.отд.	Гришин		1.089.1-1.1-3-05
Н.контр.	Некритин		
ГИП	Некритин		Блок шахты лифта БШЛ 50Г-30П-1
Рук.гр.	Домахина		Стадия: Р; Лист: ; Листов: 1
Вед.инж.	Александрова		Гипрониидрав

Инв.№ подл. | Подпись и дата | Взам. инв.№

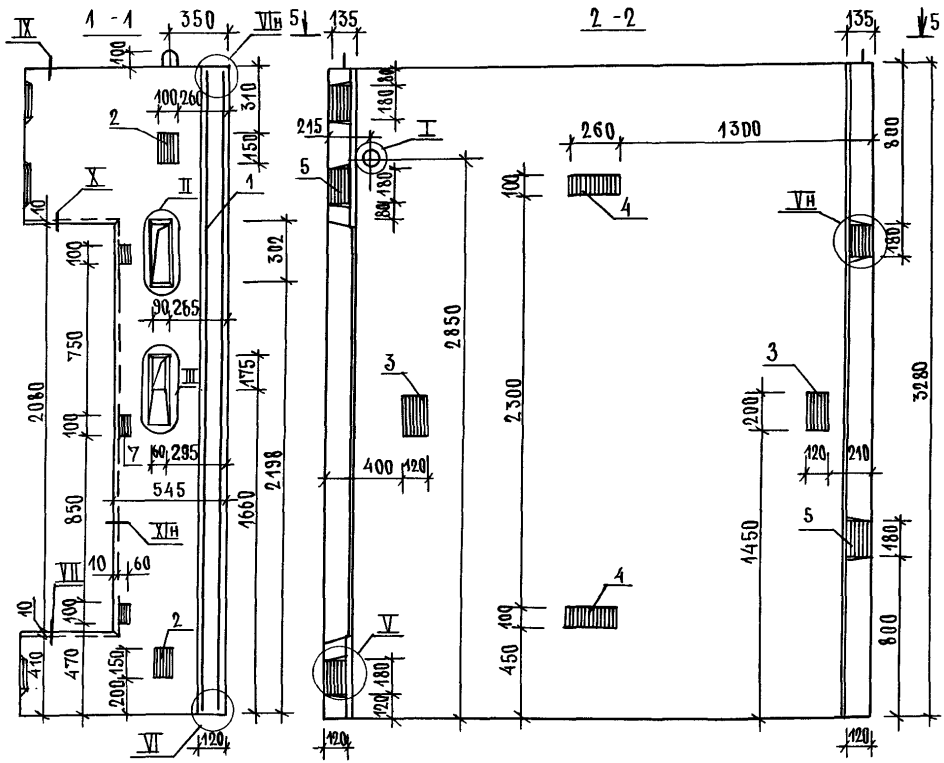

ПОЗ.	НАИМЕНОВАНИЕ	КОЛ.	ОБОЗНАЧЕНИЕ ДОКУМЕНТА
1	БЛОК АРМАТУРНЫЙ БА68	1	1.089.1-1.2-2-05
2	ИЗДЕЛИЕ ЗАКЛАДНОЕ МН1	2	1.089.1-1.2-1-125
3	МН2	2	-126
4	МН3	2	-127
5	МН5	5	-128
6	МН8	2	-129
7	МН16	3	-135
	БЕТОН КЛАССА В25, М³	1,76	

1. ТЕХНИЧЕСКИЕ ТРЕБОВАНИЯ СМ. 1.089.1-1.1-3-ТТ.
2. УЗЕЛ I...XI СМ. 1.089.1-1.1-3-Д.
3. МАССА БЛОКА 4,4 ОТ.

НАЧ. ОТД	ГРИШИН		1.089.1-1.1-3-06
Н. КОНТР	НЕКРИТИН		БЛОК ШАХТЫ ЛИФТА БШЛ 50Г-33П-1
ГИП	НЕКРИТИН		СТАДИЯ Р; ЛИСТ; ЛИСТОВ 1
РУК. ГР.	А. ОМАХИНА		ГИПРОНИИЗДРАВ
ВЕД. ИНЖ.	АЛЕКСАНДРОВА		

ИНВ.N ПОДЛ. | ПОДПИСЬ И ДАТА | ВЗАМ. ИНВ.N

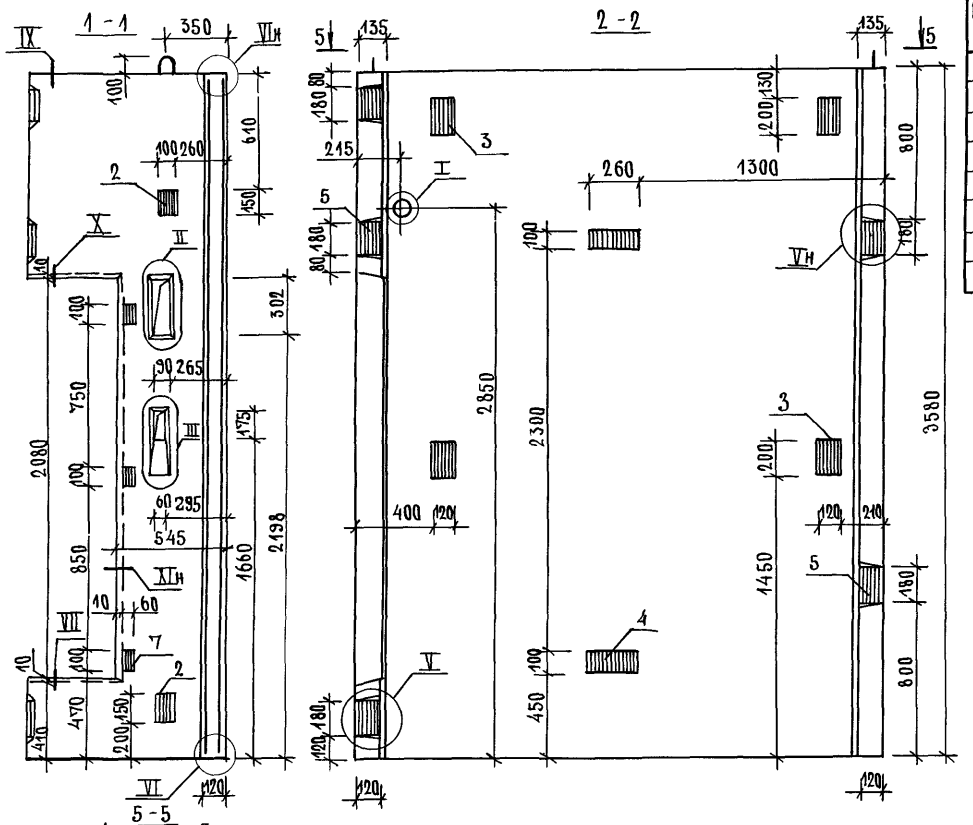

Поз.	Наименование	Кол.	Обозначение документа
1	Блок арматурный БА69	1	1.089.1-1.2-2-06
2	Изделие закладное МН1	2	1.089.1-1.2-1-125
3	МН2	4	-126
4	МН3	2	-127
5	МН5	5	-128
6	МН8	2	-129
7	МН16	3	-135
	Бетон класса В25, м³	1,33	

1. Технические требования см. 1.089.1-1.1-3-ТТ.
2. Узел I...XI см. 1.089.1-1.1-3-Д.
3. Масса блока 4,83т.

Нач.отд.	Гришин		1.089.1-1.1-3-07
Н.контр.	Некритин		Блок шахты лифта БШ 50Г-36п-1
ГИП	Некритин		Стадия Р; Лист; Листов 1
Рук.гр.	Домахина		Гипрониздрав
Вед.инж.	Александров		

Инв.№ подл. | Подпись и дата | Взам.инв.№

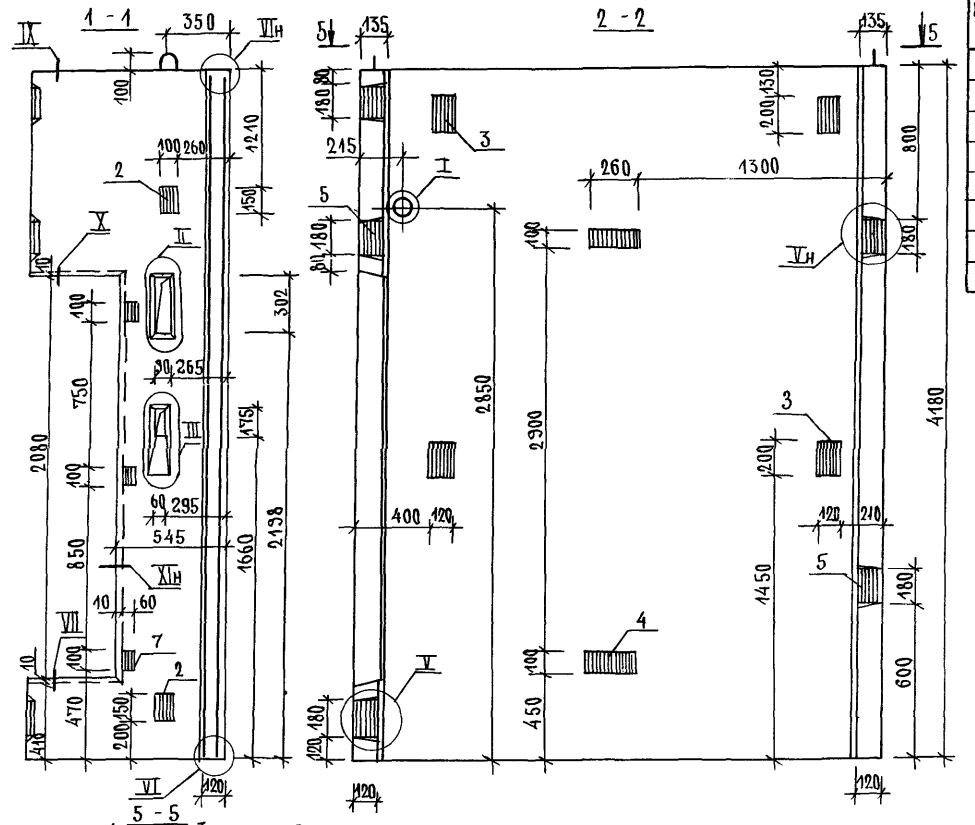

Поз.	Наименование	Кол.	Обозначение документа
1	Блок арматурный БА70	1	1.089.1-1.2-2-06
2	Изделие закладное МН1	2	1.089.1-1.2-1-125
3	МН2	4	-126
4	МН3	2	-127
5	МН5	5	-128
6	МН8	2	-129
7	МН16	3	-135
	Бетон класса В25, м³	2,28	

1. Технические требования см. 1.089.1-1.1-3-ТТ.
2. Узлы I...XI см. 1.089.1-1.1-3-Д.
3. Масса блока 5,70 т.

Нач. отд.	Гришин		
Н. контр.	Некритин		
ГИП	Некритин		
Рук. гр.	Адмахина		
Вед. инж.	Александров		

1.089.1-1.1-3-08

Блок шахты лифта БШЛ 50Г-42п-1

Стадия	Лист	Листов
Р		1

Гипрониздрав

Инв. N подл. | Подпись и дата | Взам. инв. N

25178-02 13

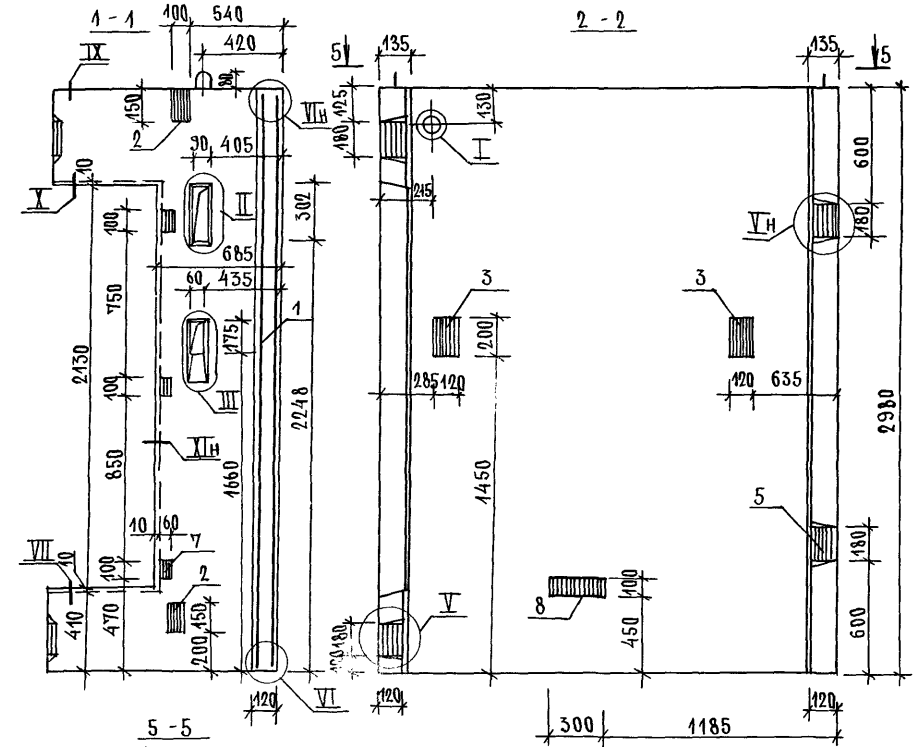

Поз.	Наименование	Кол.	Обозначение документа
1	Блок арматурный БА75	1	1.089.1-1.2-2-09
2	Изделие закладное МН1	2	1.089.1-1.2-1-125
3	МН2	2	-126
4	МН4	1	-127
5	МН5	4	-128
6	МН8	2	-129
7	МН16	3	-135
8	МН17	1	-127
	Бетон класса В25, м³	1,57	

1. Технические требование см. 1.089.1-1.1-3-ТТ.
2. Узел I ... XI см. 1.089.1-1.1-3-Д.
3. Масса блока 3,92 т.

Нач.отд.	Гришин		1.089.1-1.1-3-09
Н.контр.	Некритин		Блок шахты лифта БШЛ 100-30-1
ГИП	Некритин		Стадия Р; Лист; Листов 1
Рук.гр.	Домахина		Гипрониздрав
	Александров		

Инв.№ подл. | Подпись и дата | Взам.инв.№

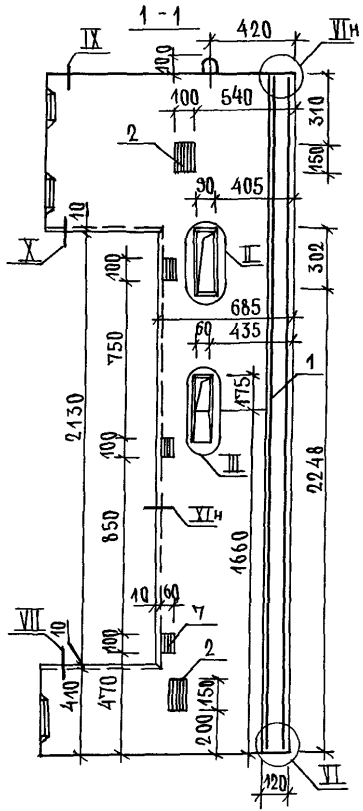

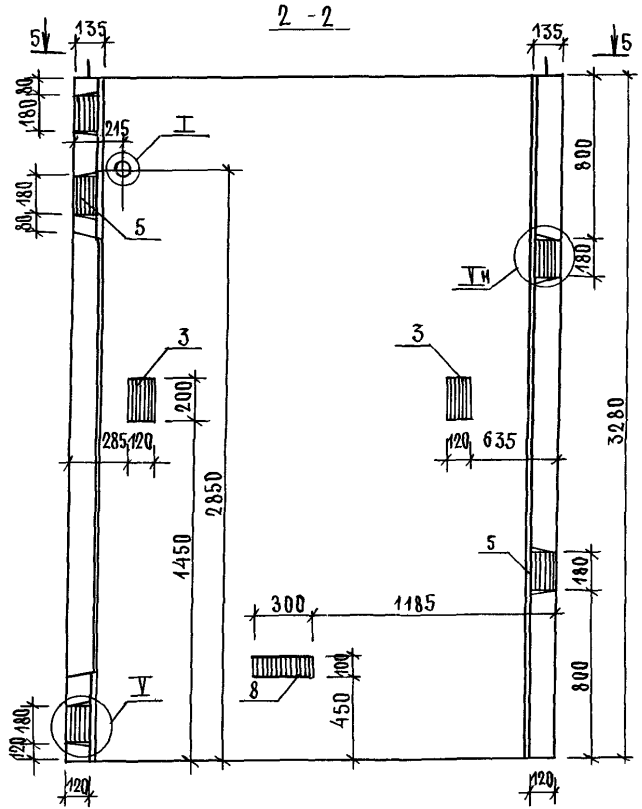

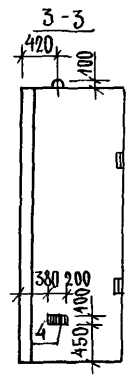

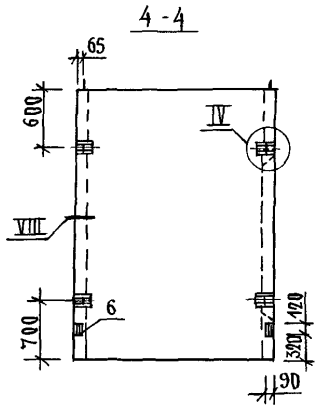

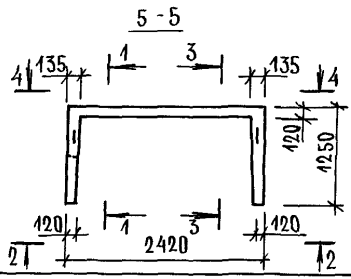

Поз.	Наименование	Кол.	Обозначение документа
1	Блок арматурный БА76	1	1.089.1-1.2-2-09
2	Изделие закладное МН1	2	1.089.1-1.2-1-125
3	МН2	2	-126
4	МН4	1	-127
5	МН5	5	-128
6	МН8	2	-129
7	МН16	3	-135
8	МН17	1	-127
	Бетон класса В25, м³	1,74	

1. Технические требования см. 1.089.1-1.1-3-ТТ.
2. Узел I .. XI см. 1.089.1-1.1-3-Д.
3. Масса блока 4,35т.

Нач.отд.	Грищин	
Н.контр.	Некритин	
ГИП	Некритин	
Рук.гр.	Домахина	
Вед.инж.	Александров	

1.089.1-1.1-3-10

Блок шахты лифта БШЛ 100-33-1

Стадия	Лист	Листов
Р		1

Гипрониздрав

Инв.№ подл. | Подпись и дата | Взам.инв.№

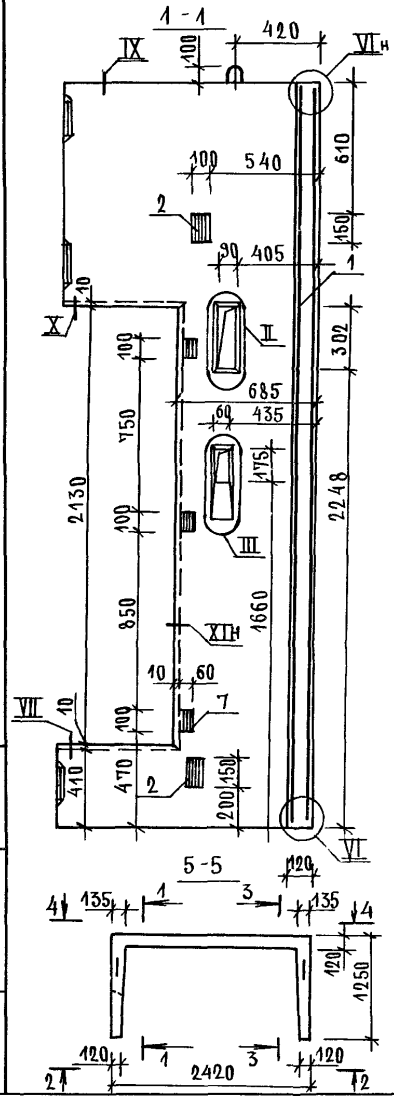

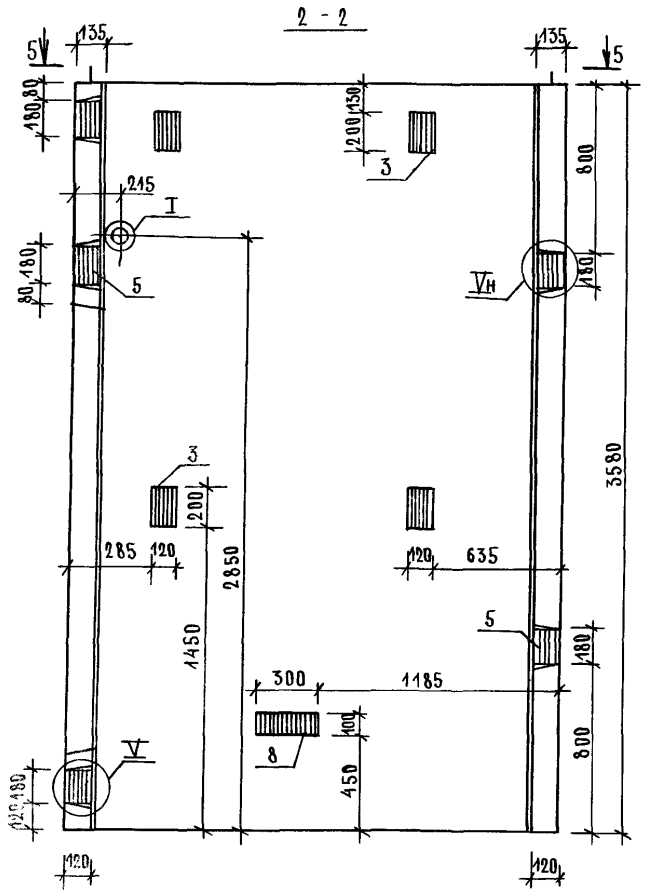

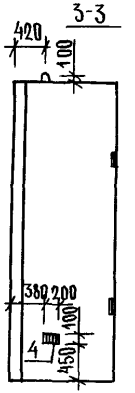

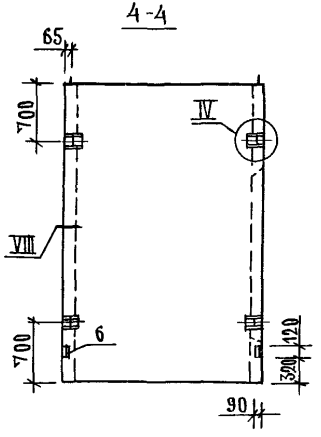

Поз.	Наименование	Кол.	Обозначение документа
1	Блок арматурный БА77	1	1.089.1-1.2-2-10
2	Изделие закладное МН1	2	1.089.1-1.2-1-125
3	МН2	4	-126
4	МН4	1	-127
5	МН5	5	-128
6	МН8	2	-129
7	МН16	3	-135
8	МН17	1	-127
	Бетон класса В25, м³	1,91	

1. Технические требования ГМ.1.089.1-1.1-3-ТТ.
2. Узел I... XI ГМ.1.089.1-1.1-3-Д.
3. Масса блока 4,78т.

Нач.отд.	Гришин		
Н.контр.	Некритин		
ГИП	Некритин		
Рук.гр.	Домахина		
Вед.инж.	Александров		

1.089.1-1.1-3-11

Блок шахты лифта БШ1100-36-1

Стадия	Лист	Листов
Р		1

ГИПРОНИИЗДРАВ

Инв.N подл. | Подпись и дата | Взам.инв.N

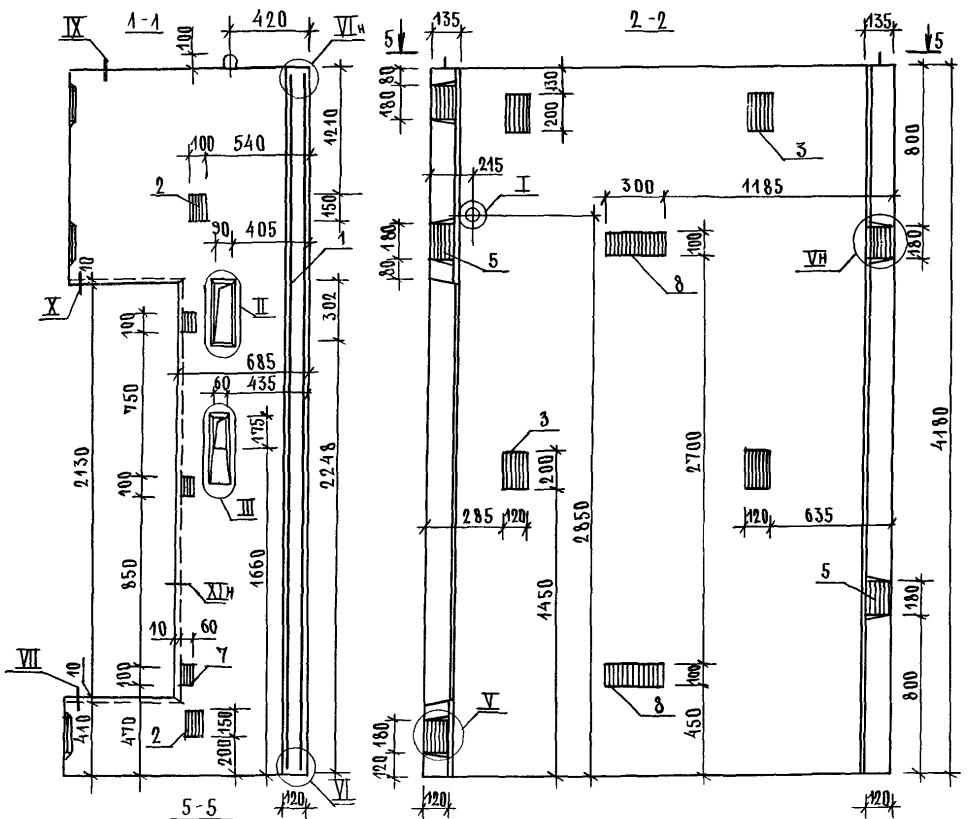

ПОЗ.	НАИМЕНОВАНИЕ	КОЛ.	ОБОЗНАЧЕНИЕ ДОКУМЕНТА
1	БЛОК АРМАТУРНЫЙ БА78	1	1.089.1-1.2-2-10
2	ИЗДЕЛИЕ ЗАКЛАДНОЕ МН1	2	1.089.1-1.2-1-125
3	МН2	4	-126
4	МН4	2	-127
5	МН5	5	-128
6	МН8	2	-129
7	МН16	3	-135
8	МН17	2	-127
	БЕТОН КЛАССА В25, М³	2,26	

1. ТЕХНИЧЕСКИЕ ТРЕБОВАНИЯ СМ. 1.089.1-1.1-3-ТТ.
2. УЗЕЛ I...XI СМ. 1.089.1-1.1-3-Д.
3. МАССА БЛОКА 5,65 Т.

НАЧ. ОТД.	ГРИШИН		
Н. КОНТР.	НЕКРИТИН		
ГИП	НЕКРИТИН		
РУК. ГР.	ДОМАХИНА		
ВЕД. ИНЖ.	АЛЕКСАНДРОВА		

1.089.1-1.1-3-12

БЛОК ШАХТЫ ЛИФТА БША100-42-1

СТАДИЯ	ЛИСТ	ЛИСТОВ
Р		1

ГИПРОНИИЗДРАВ

ИНВ.№ ПОДЛ. | ПОДПИСЬ И ДАТА | ВЗАМ. ИНВ.№

ПОЗ.	НАИМЕНОВАНИЕ		КОЛ.	ОБОЗНАЧЕНИЕ ДОКУМЕНТА
1	БЛОК АРМАТУРНЫЙ	БАВ3	1	1.089.1-1.2-2-13
2	ИЗДЕЛИЕ ЗАКЛАДНОЕ	МН2	2	1.089.1-1.2-1-126
3		МН3	2	-127
4		МН4	7	
5		МН5	5	-128
6		МН8	2	-129
	БЕТОН КЛАССА В25, м³		1,79	

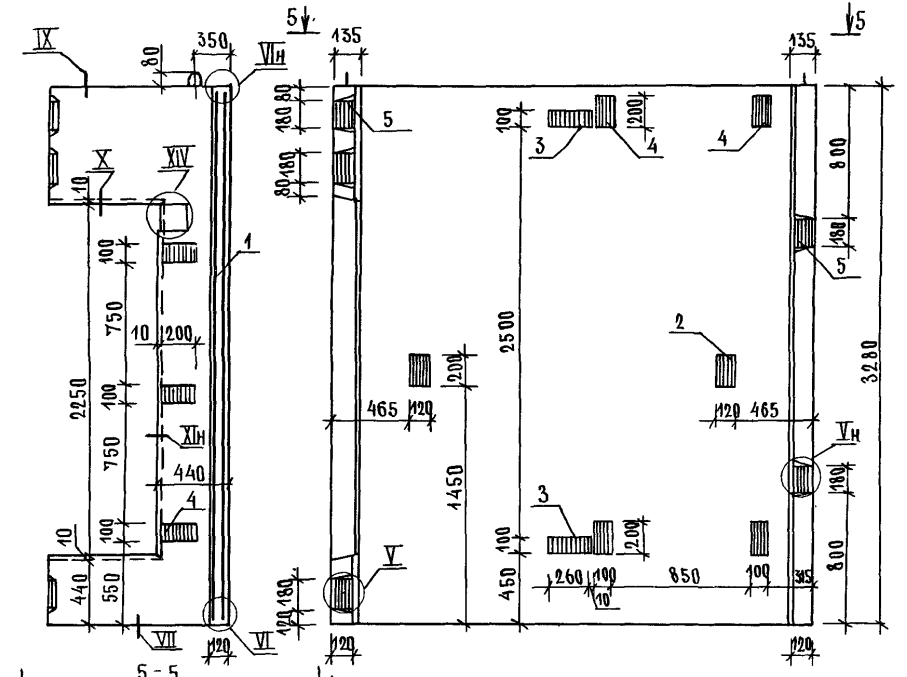

1. ТЕХНИЧЕСКИЕ ТРЕБОВАНИЯ СМ. 1.089.1-1.1-3-ТТ.
2. УЗЕЛ IV...XI, XIV СМ. 1.089.1-1-3-Д.
3. МАССА БЛОКА 4,49т.

НАЧ.ОТД.	ГРИШИН		
Н.КОНТР.	НЕКРИТИН		
ГИП	НЕКРИТИН		
РУК.ГР.	ДОМАХИНА		
ВЕД.ИНЖ.	АЛЕКСАНДРОВ		

1.089.1-1.1-3-13

БЛОК ШАХТЫ ЛИФТА БШ1506-33-1

СТАДИЯ	ЛИСТ	ЛИСТОВ
Р		1

ГИПРОНИИЗДРАВ

ИНВ.N ПОДЛ. | ПОДПИСЬ И ДАТА | ВЗАМ.ИНВ.N

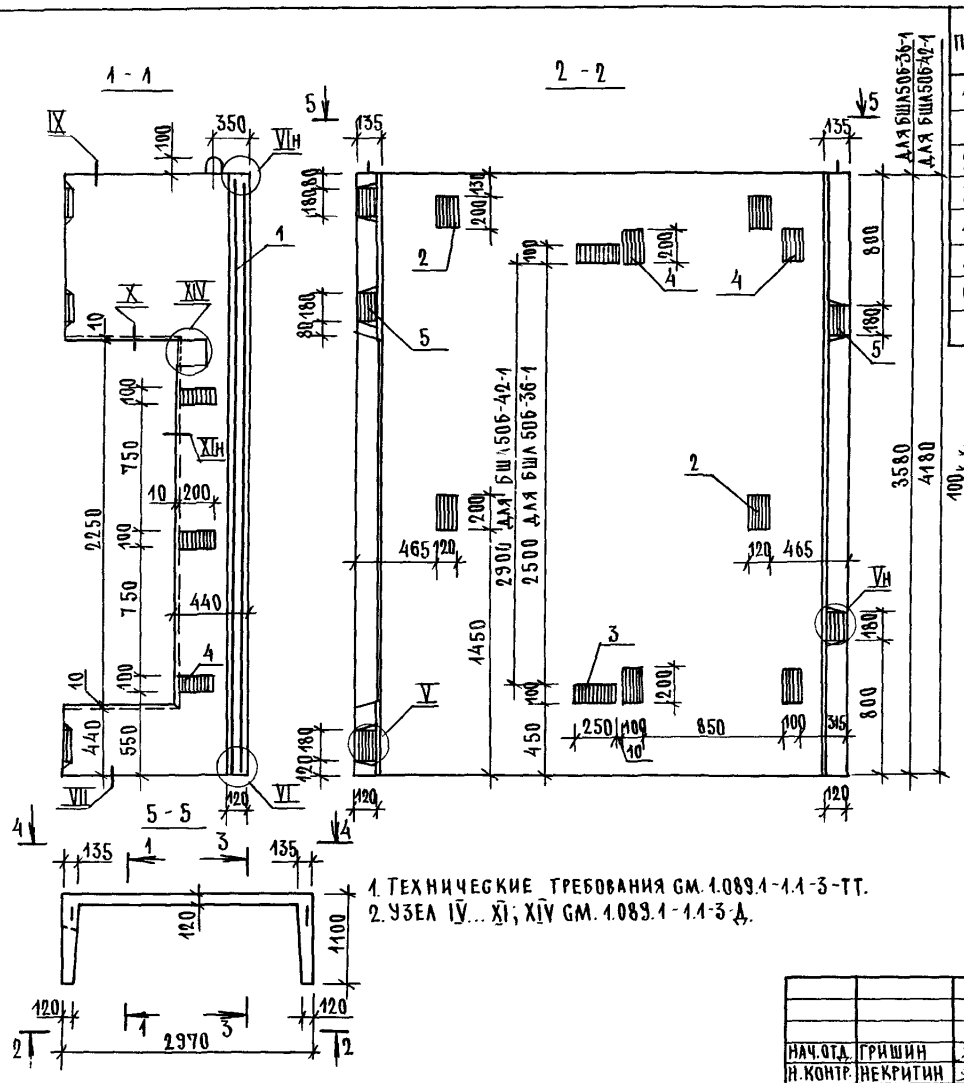

ПОЗ.	НАИМЕНОВАНИЕ	КОЛ. НА БЛОК БША 50Б-		ОБОЗНАЧЕНИЕ ДОКУМЕНТА
		36-1	42-1	
1	БЛОК АРМАТУРНЫЙ БА 84	1		1.089.1-1.2-2-14
	БА 85		1	
2	ИЗДЕЛИЕ ЗАКЛАДНОЕ МН2	4	4	1.089.1-1.2-1-126
3	МН3	2	2	-127
4	МН4	7	7	
5	МН5	5	5	-128
6	МН8	2	2	-129
	БЕТОН КЛАССА В25, м³	1,98	2,34	
	МАССА БЛОКА, т	4,94	5,85	

1. ТЕХНИЧЕСКИЕ ТРЕБОВАНИЯ ГМ. 1.089.1-1.1-3-ТТ.
2. УЗЕЛ IV... XI; XIV ГМ. 1.089.1-1.1-3-Д.

НАЧ. ОТД.	ГРИШИН		
Н. КОНТР.	НЕКРИТИН		
ГИП	НЕКРИТИН		
РУК. ГР.	ДОМАХИНА		
ВЕД. ИНЖ.	АЛЕКСАНДРОВ		

1.089.1-1.1-3-14

БЛОК ШАХТЫ ЛИФТА БША 50Б-36-1; БША 50Б-42-1

СТАДИЯ	ЛИСТ	ЛИСТОВ
Р		1

ГИПРОНИИЗДРАВ

ИНВ. N ПОДЛ. | ПОДПИСЬ И ДАТА | ВЗАМ. ИНВ. N

ПОЗ.	НАИМЕНОВАНИЕ	КОЛ.	ОБОЗНАЧЕНИЕ ДОКУМЕНТА
1	БЛОК АРМАТУРНЫЙ БА95	1	1.089.1-1.2-2-21
2	ИЗДЕЛИЕ ЗАКЛАДНОЕ МН2	2	1.089.1-1.2-1-126
3	МН5	4	-128
4	МН8	2	-129
5	МН19	1	1.089.1-1.2-2-148
6	МН20	3	-149
7	МН21	2	-150
	БЕТОН КЛАССА В25, $м^3$	1,20	

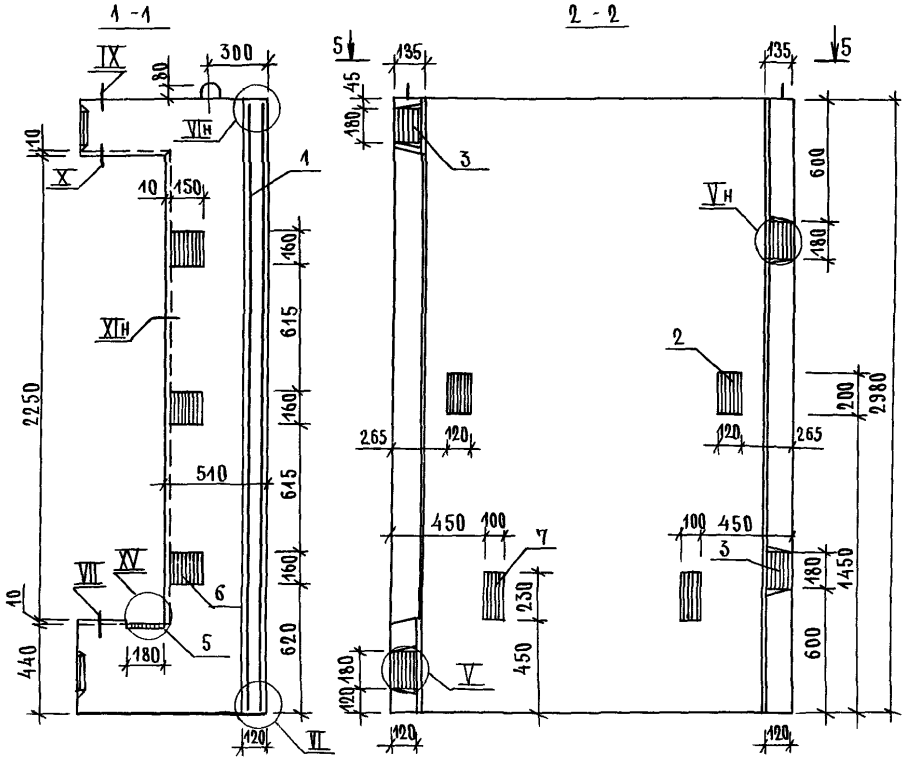

1. ТЕХНИЧЕСКИЕ ТРЕБОВАНИЯ СМ. 1.089.1-1.1-3-ТТ.
2. УЗЕЛ IV...XI; XV СМ. 1.089.1-1.1-3-Д.
3. МАССА БЛОКА 3,00Т.

НАЧ.ОТД.	ГРИШИН		
Н.КОНТР.	НЕКРИТИН		
ГИП	НЕКРИТИН		
РУК.ГР.	ДОМАХИНА		
ВЕД.ИНЖ.	АЛЕКСАНДРОВ		

1.089.1-1.1-3-15

БЛОК ШАХТЫ ЛИФТА БША50Гр-30-1

СТАДИЯ	ЛИСТ	ЛИСТОВ
Р		1

ГИПРОНИИЗДРАВ

ИНВ.N ПОДЛ. | ПОДПИСЬ И ДАТА | ВЗАМ.ИНВ.N

Поз.	Наименование	Кол.	Обозначение документа
1	Блок арматурный БА96	1	1.089.1-1.2-2-21
2	Изделие закладное МН2	2	1.089.1-1.2-1-126
3	МН5	5	-128
4	МН8	2	-129
5	МН19	1	1.089.1-1.2-2-148
6	МН20	3	-149
7	МН21	4	-150
	Бетон класса В25, м³	1,33	

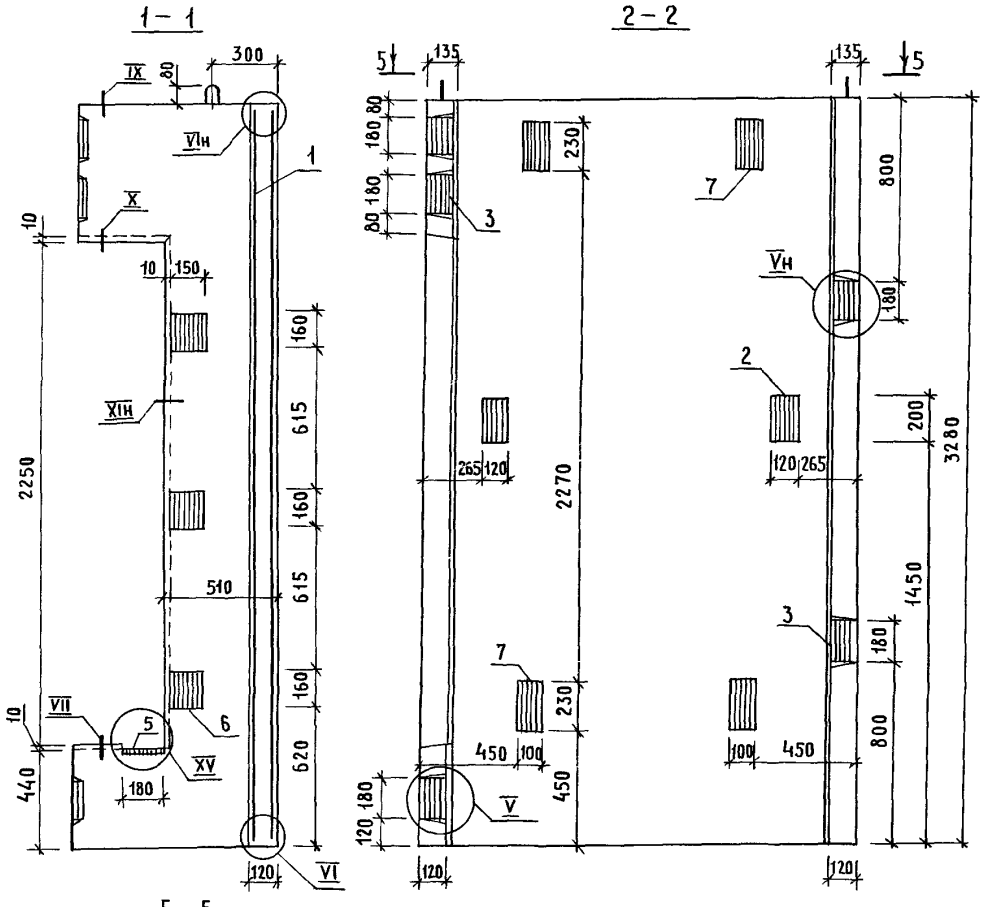

1. Технические требования см. 1.089-1.1-3-ТТ.
2. Узел IV ... XI; XV см. 1.089.1-1.1-3-Д.
3. Масса блока 3,33т.

Нач.отд.	Гришин		
Н.контр.	Некритин		
ГИП	Некритин		
Рук.гр.	Домахина		
Вед.инж.	Александрова		

1.089.1-1.1-3-16

Блок шахты лифта

БШЛ50Гр-33-1

Стадия	Лист	Листов
Р		1

ГИПРОНИИЗДРАВ

Инв.№ подл. | Подпись и дата | Взам.инв.№

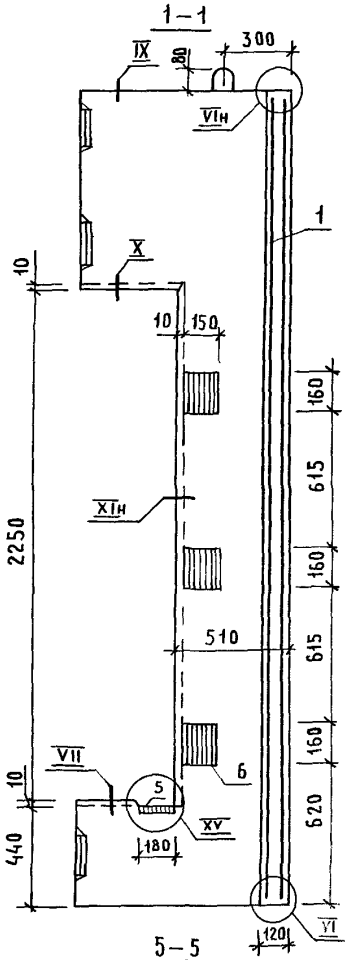

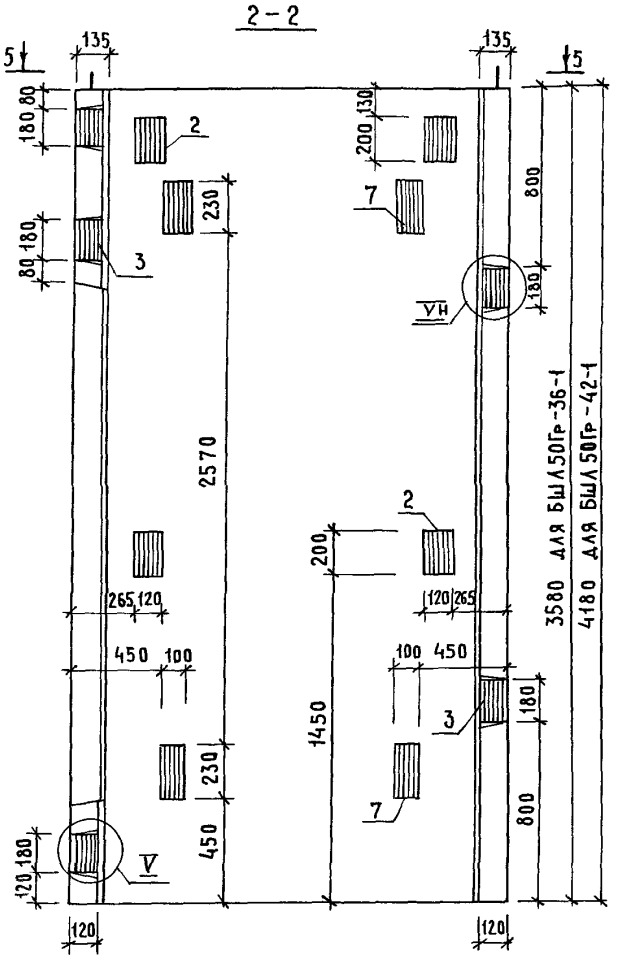

Поз.	Наименование	Кол. на блок БШ150Гр- -36-1	-42-1	Обозначение документа
1	Блок арматурный БА97	1		1.089.1-1.2-2-22
	БА98		1	
2	Изделие закладное МН2	4	4	1.089.1-1.2-1-126
3	МН5	5	5	-128
4	МН8	2	2	-129
5	МН19	1	1	1.089.1-1.2-2-148
6	МН20	3	3	-149
7	МН21	4	4	-150
	Бетон класса В25, м³	1,46	1,73	
	Масса блока, т	3,66	4,32	

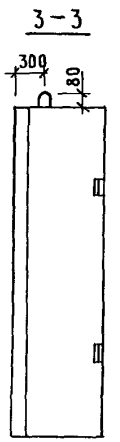

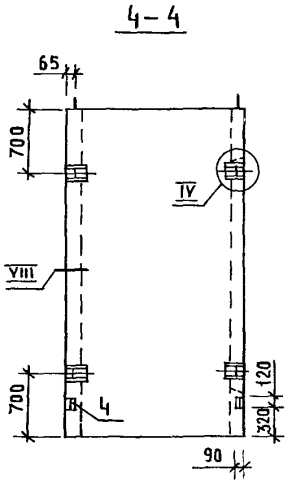

1. Технические требования см. 1.089.1-1.1-3-ТТ.
2. Узел IV...XI; XV см. 1.089.1-1.1-3-Д.

Нач. отд.	Гришин		
Н. контр.	Некритин		
ГИП	Некритин		
Рук. гр.	Домахина		
Вед. инж.	Александрова		

1.089.1-1.1-3-17

Блок шахты лифта БШ150Гр-36-1; БШ150Гр-42-1

Стадия	Лист	Листов
Р		1

ГИПРОНИИЗДРАВ

Инв. № подл. | Подпись и дата | Взам. инв. №

Поз.	Наименование	Кол.	Обозначение документа
1	Блок арматурный БА111	1	1.089.1-1.2-2-29
2	Изделие закладное МН2	2	1.089.1-1.2-1-126
3	МН5	4	-128
4	МН6	2	-129
5	МН19	1	1.089.1-1.2-2-148
6	МН20	3	-149
7	МН21	2	-150
	Бетон класса В25, м³	1,50	

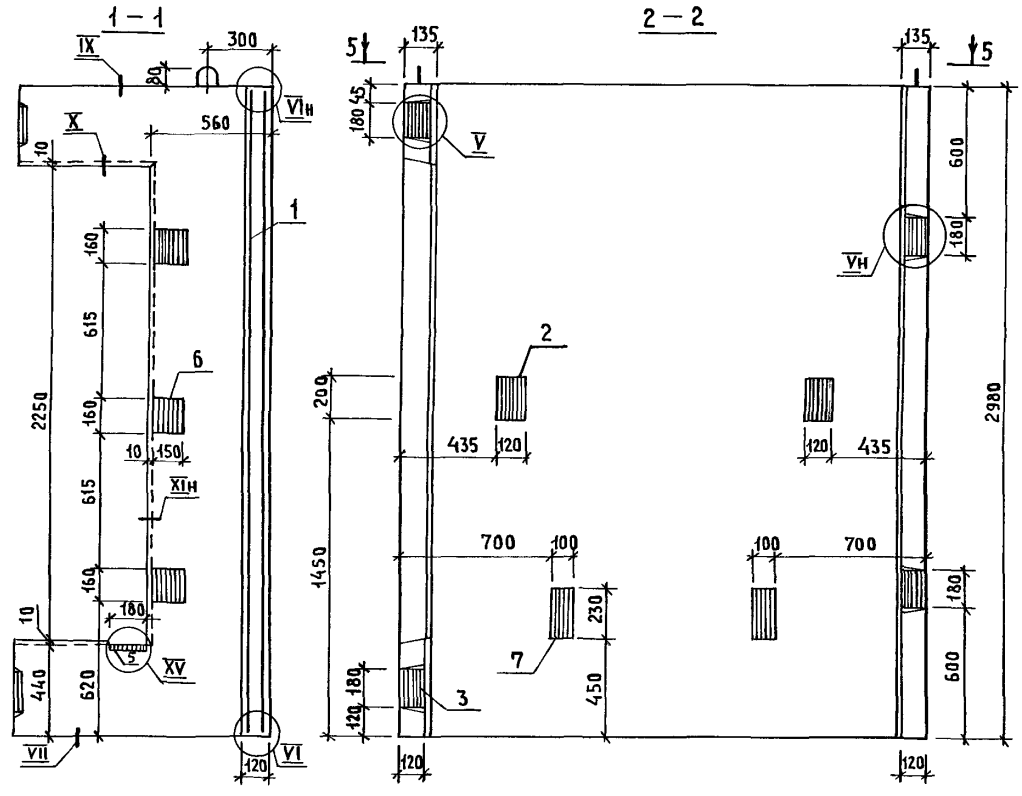

1. Технические требования см. 1.089.1-1.1-3-ТТ.
2. Узел IV...XI; XV см. 1.089.1-1.1-3-Д.
3. Масса блока 3,76 т.

Нач. отд.	Гришин		
Н. контр.	Некритин		
ГИП	Некритин		
Рук. гр.	Домахина		
Вед. инж.	Александрова		

1.089.1-1.1-3-18

Блок шахты лифта БШ150 гр.б-30-1

Стадия	Лист	Листов
Р		1

ГИПРОНИИЗДРАВ

Инв. № подл. | Подпись и дата | Взам. инв. №

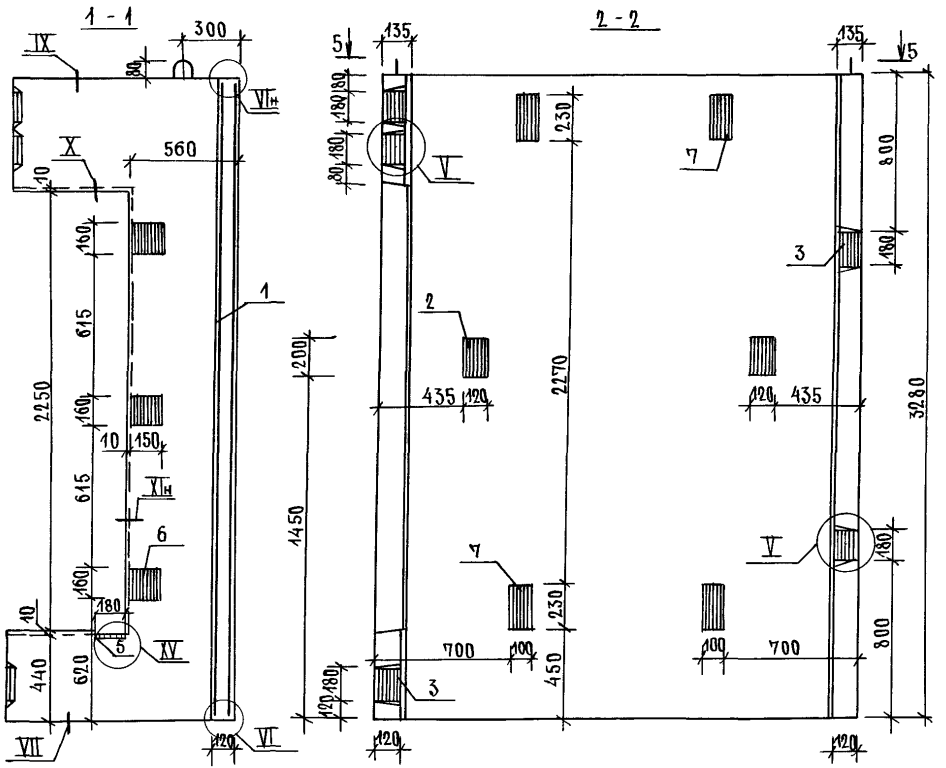

ПОЗ.	НАИМЕНОВАНИЕ	КОЛ.	ОБОЗНАЧЕНИЕ ДОКУМЕНТА
1	БЛОК АРМАТУРНЫЙ БА112	1	1.089.1-1.2-2-23
2	ИЗДЕЛИЕ ЗАКЛАДНОЕ МН2	2	1.089.1-1.2-1-126
3	МН5	5	-128
4	МН8	2	-129
5	МН19	1	1.089.1-1.2-2-148
6	МН20	3	-149
7	МН21	4	-150
	БЕТОН КЛАССА В 2,5, м³	1,68	

1. ТЕХНИЧЕСКИЕ ТРЕБОВАНИЯ СМ. 1.089.1-1.1-3-ТТ.
2. УЗЕЛ IV...XI; XV СМ. 1.089.1-1.1-3-Д.
3. МАССА БЛОКА 4,20т.

НАЧ.ОТД.	ГРИШИН	
Н.КОНТР.	НЕКРИТИН	
ГИП	НЕКРИТИН	
РУК.ГР.	ДОМАХИНА	
ВЕД.ИНЖ.	АЛЕКСАНДРОВ	

1.089.1-1.1-3-19

БЛОК ШАХТЫ ЛИФТА БША 50Гр.б-33-1

СТАДИЯ	ЛИСТ	ЛИСТОВ
Р		1

ГИПРОНИИЗДРАВ

ИНВ.N ПОДЛ. | ПОДПИСЬ И ДАТА | ВЗАМ.ИНВ.N

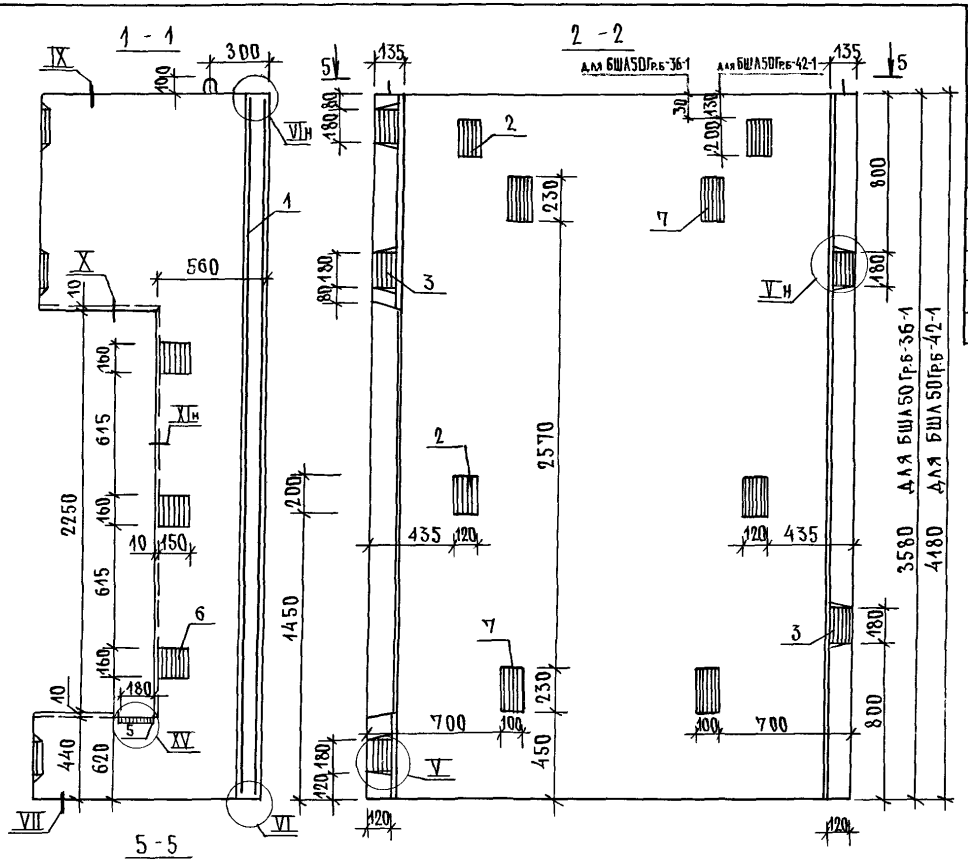

Поз.	Наименование	Кол. на блок БША50Грб -36-1	Кол. на блок БША50Грб -42-1	Обозначение документа
1	Блок арматурный БА113	1		1.089.1-1.2-2-30
	БА114		1	
2	Изделие закладное МН2	4	4	1.089.1-1.2-1-126
3	МН5	5	5	-128
4	МН8	2	2	-129
5	МН19	1	1	1.089.1-1.2-2-148
6	МН20	3	3	-149
7	МН21	4	4	-150
	Бетон класса В25, м³	1,85	2,19	
	Масса блока, т	4,62	5,47	

1. Технические требования см. 1.089.1-1.1-3-ТТ.
2. Узел IV...XI; XV см. 1.089.1-1.1-3-Д.

Нач. отд.	Гришин		
Н. контр.	Некритин		
ГИП	Некритин		
Рук. гр.	Домахина		
Вед. инж.	Александрова		

1.089.1-1.1-3-20

Блок шахты лифта БША50Грб-36-1; БША50Грб-42-1

Стадия	Лист	Листов
Р		1

Гипрониздрав

Инв. № подл. | Подпись и дата | Взам. инв. №

ПОЗ.	НАИМЕНОВАНИЕ	КОЛ.	ОБОЗНАЧЕНИЕ ДОКУМЕНТА
1	БЛОК АРМАТУРНЫЙ БА127	1	1.089.1-1.2-2-37
2	ИЗДЕЛИЕ ЗАКЛАДНОЕ МН2	2	1.089.1-1.2-1-126
3	МН5	4	-128
4	МН8	2	-129
5	МН19	1	1.089.1-1.2-2-148
6	МН20	3	-149
7	МН22	4	-151
	БЕТОН КЛАССА В25, м³	1,66	

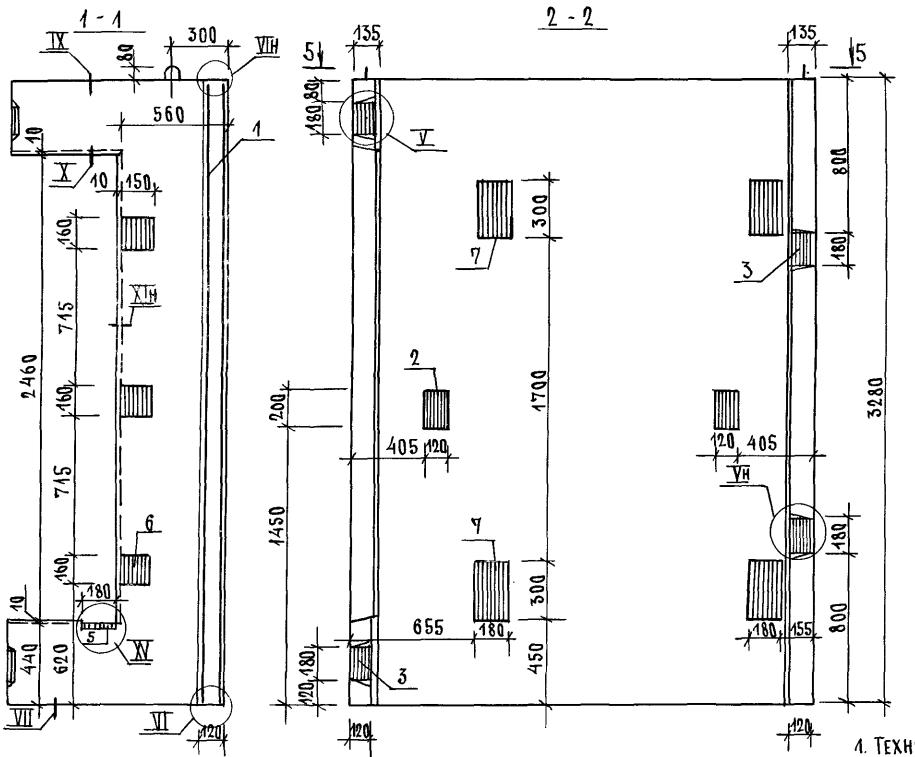

1. Технические требования см. 1.089.1-1.1-3-ТТ.
2. Узел IV... XI; XV см. 1.089.1-1.1-3-Д.
3. Масса блока 4,16т.

Нач.отд.	Грищин	
Н.контр.	Некритин	
ГИП	Некритин	
Рук.гр.	Домахина	
Вед.инж.	Александров	

1.089.1-1.1-3-21

Блок шахты лифта БША100гр-33-1

Стадия	Лист	Листов
Р		1

Гипрониздрав

Инв.N подл. | Подпись и дата | Взам.инв.N

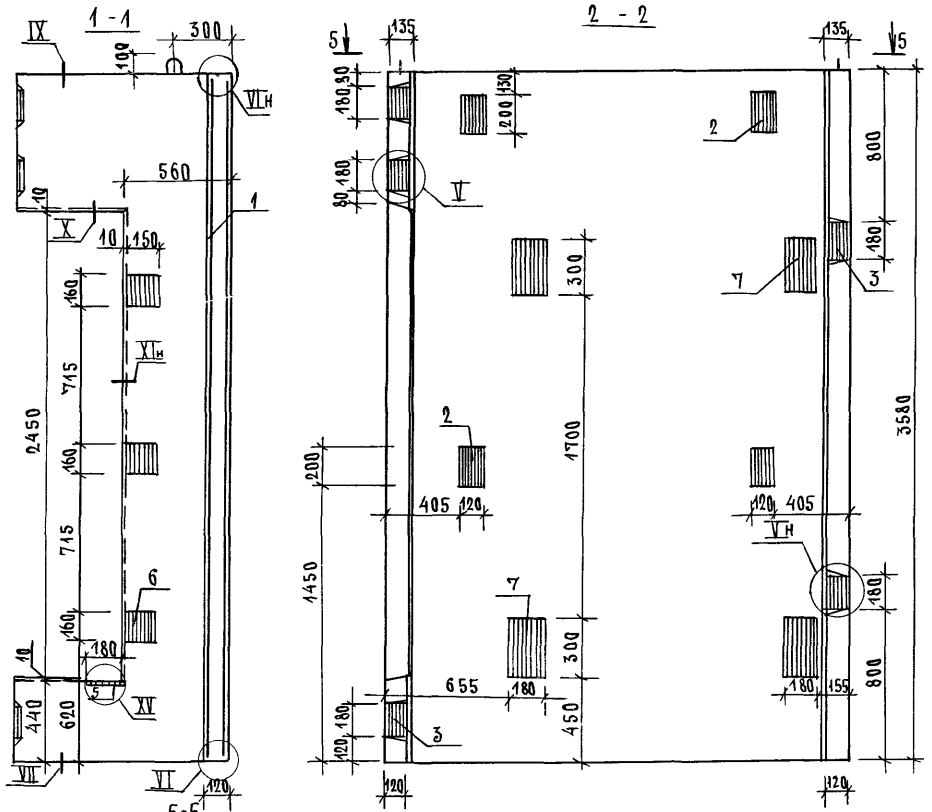
1 - 1
2 - 2
3 - 3
4 - 4
5 - 5
300
100
560
150
160
715
2450
440
620
180
655
405
1700
1450
3580
800
450
155
65
700
320
90
120
135
180
200
130
180
300
180
180
180

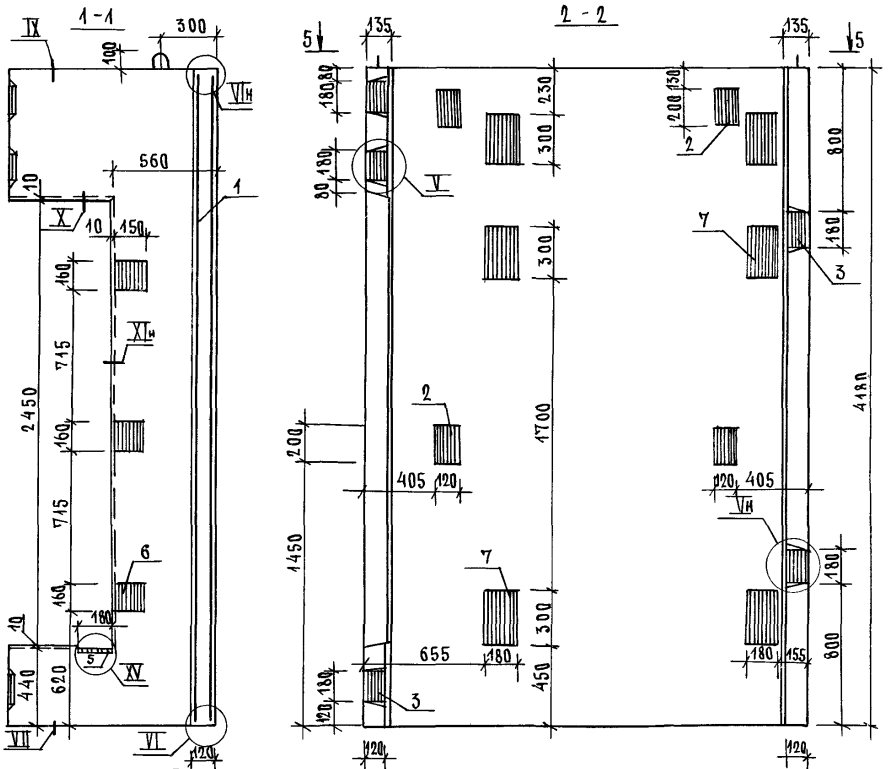

Поз.	Наименование	Кол.	Обозначение документа
1	Блок арматурный БА 129	1	1.089.1-1.2-2-38
2	Изделие закладное МН2	4	1.089.1-1.2-1-126
3	МН3	5	-128
4	МН8	2	-129
5	МН19	1	1.089.1-1.2-2-148
6	МН20	3	-149
7	МН22	6	-151
	Бетон класса В25, м3	2,17	

1. Технические требования см. 1.089.1-1.1-3-ТТ.
2. Узел IУ... XI; XУ см. 1.089.1-1.1-3-Д.
3. Масса блока 5,43т.

Нач. отд.	Гришин	
Н.контр.	Некритин	
ГИП	Некритин	
Рук.гр.	Домахина	
Вед.инж.	Александрова	

1.089.1-1.1-3-23

Блок шахты лифта БШЛ 100Гр-42-1

Стадия	Лист	Листов
Р		1

Гипрониздрав

Инв.N подл. | Подпись и дата | Взам. инв.N

25178-02 28

ПОЗ.	НАИМЕНОВАНИЕ	КОЛ.	ОБОЗНАЧЕНИЕ ДОКУМЕНТА
1	БЛОК АРМАТУРНЫЙ БА 63	1	1.089.1-1.2-2-03
2	ИЗДЕЛИЕ ЗАКЛАДНОЕ МН1	2	1.089.1-1.2-1-125
3	МН2	2	-126
4	МН3	2	-127
5	МН5	4	-128
6	МН8	2	-129
7	МН16	3	-135
	БЕТОН КЛАССА В25, м³	1,37	

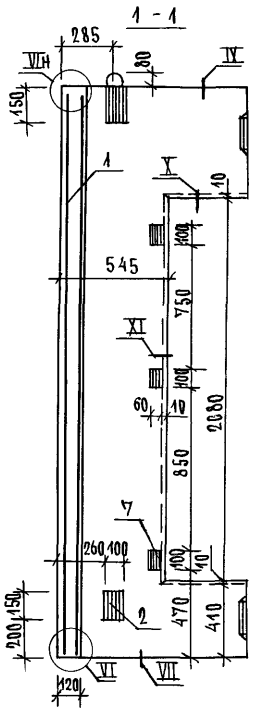

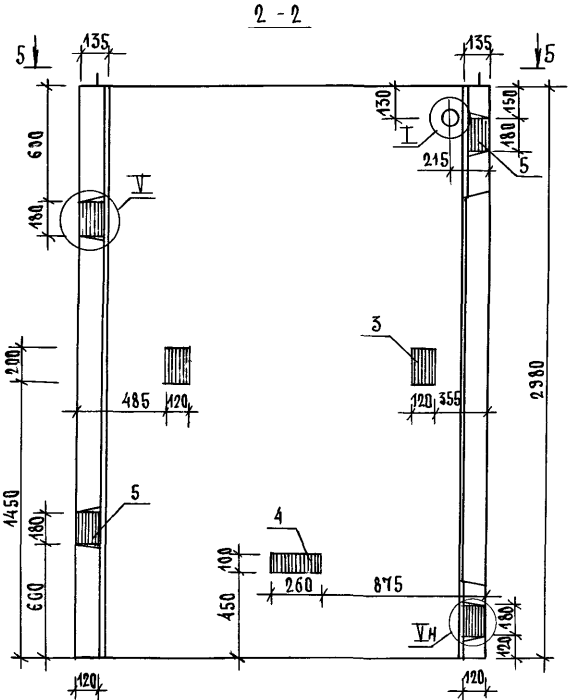

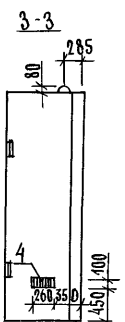

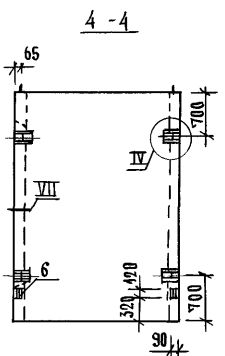

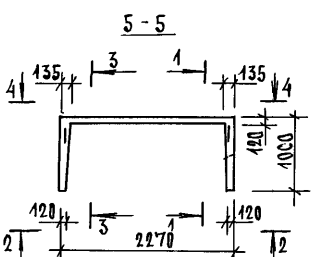

1. ТЕХНИЧЕСКИЕ ТРЕБОВАНИЯ СМ. 1.089.1-1.1-3-ТТ.
2. УЗЕЛ I; IУ...XI СМ. 1.089.1-1.1-3-Д.
3. МАССА БЛОКА 3,43т.

НАЧ.ОТД.	ГРИШИН		
Н.КОНТР.	НЕКРИТИН		
ГИП	НЕКРИТИН		
РУК.ГР.	ДОМАХИНА		
ВЕД.ИНЖ.	АЛЕКСАНДРОВ		

1.089.1-1.1-3-24

БЛОК ШАХТЫ ЛИФТА БШ150-30-2

СТАДИЯ	ЛИСТ	ЛИСТОВ
Р		1

ГИПРОНИИЗДРАВ

ИНВ.N ПОДЛ. | ПОДПИСЬ И ДАТА | ВЗАМ.ИНВ.N

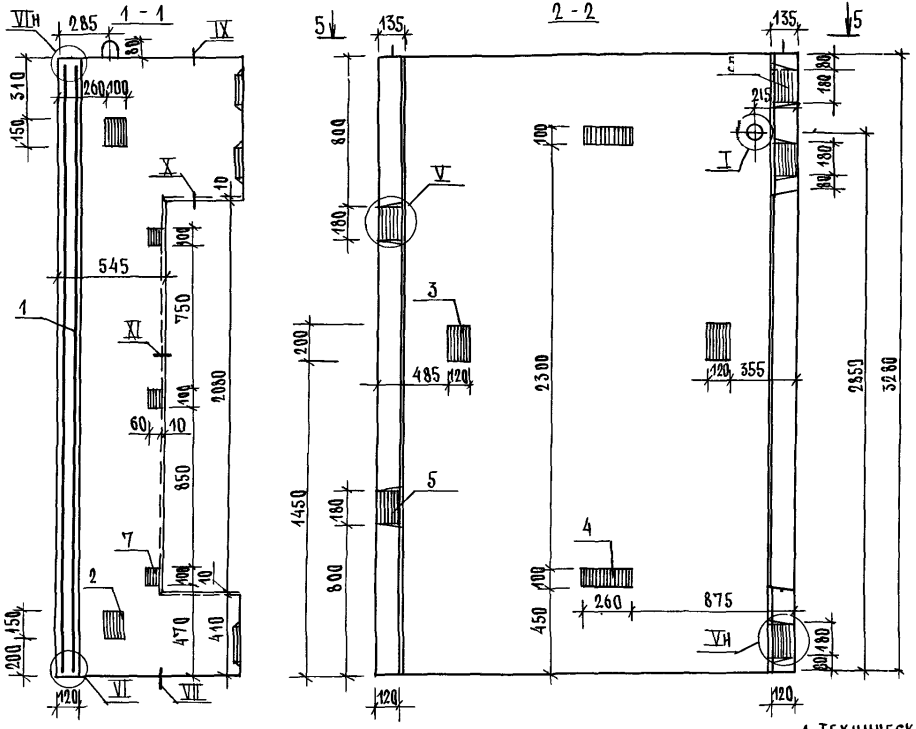

Поз.	Наименование	Кол.	Обозначение документа
1	Блок арматурный БА 64	1	1.089.1-1.2-2-03
2	Изделие закладное МН1	2	1.089.1-1.2-1-125
3	МН2	2	-126
4	МН3	4	-127
5	МН5	5	-128
6	МН8	2	-129
7	МН16	3	-135
	Бетон класса В25, м³	1,52	

1. Технические требования см. 1.089.1-1.1-3-ТТ.
2. Узел I; IУ...XI см. 1.089.1-1.1-3-Д.
3. Масса блока 3,80т.

Нач.отд.	Гришин	
Н.контр.	Некритин	
ГИП	Некритин	
Рук.гр.	Домахина	
Вед.инж.	Александров	

1.089.1-1.1-3-25

Блок шахты лифта БША50-33-2

Стадия	Лист	Листов
Р		1

Гипронииздрав

Инв.N подл. | Подпись и дата | Взам.инв.N

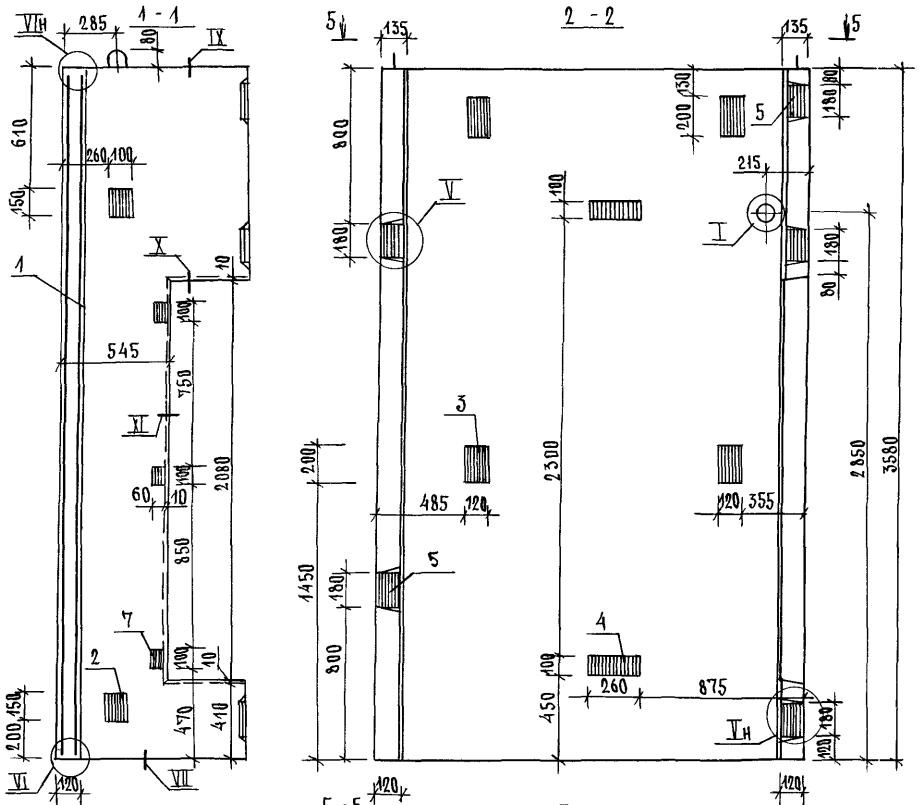

Поз.	Наименование	Кол.	Обозначение документа
1	Блок арматурный БА 65	1	1.089.1-1.2-2-04
2	Изделие закладное МН1	2	1.089.1-1.2-1-125
3	МН2	4	-126
4	МН3	4	-127
5	МН5	5	-128
6	МН8	2	-129
7	МН16	3	-135
	Бетон класса В 25, м³	1,67	

1. Технические требования см. 1.089.1-1.1-3-ТТ.
2. Узел I; IУ...XI см. 1.089.1-1.1-3-Д.
3. Масса блока 4,18т.

Нач. отд.	Гришин		
Н. контр.	Некритин		
ГИП	Некритин		
Рук. гр.	Домахина		
Вед. инж.	Александрова		

1.089.1-1.1-3-26

Блок шахты лифта БШЛ 50-36-2

Стадия	Лист	Листов
Р		1

ГИПРОНИИЗДРАВ

Инв. № подл. | Подпись и дата | Взам. инв. №

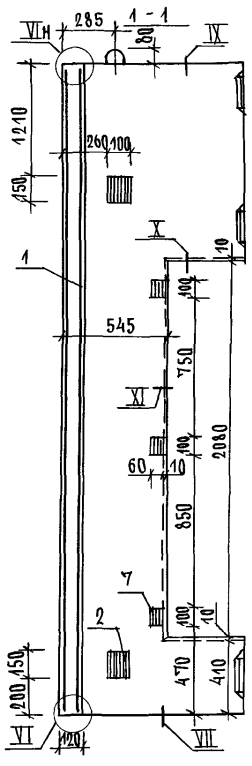

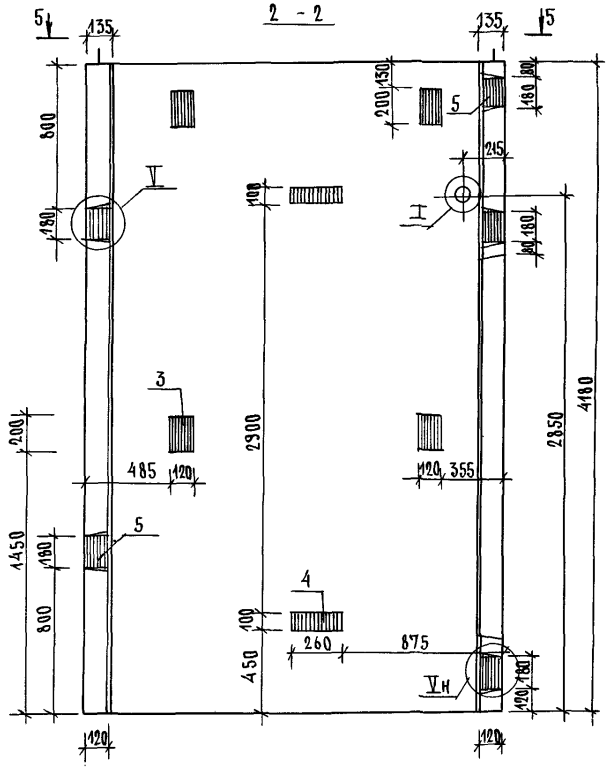

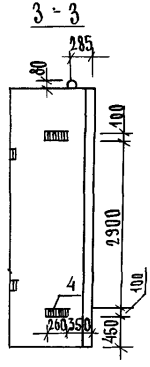

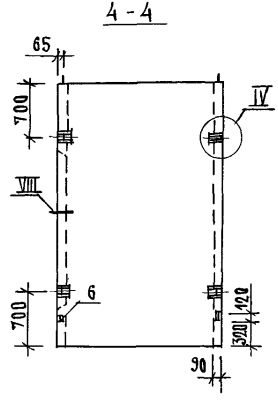

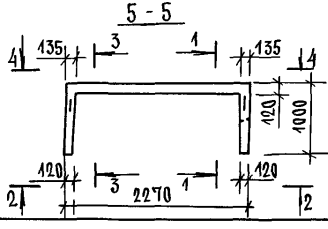

1. ТЕХНИЧЕСКИЕ ТРЕБОВАНИЯ СМ. 1.089.1-1.1-3-ТТ.
2. УЗЕЛ I; IУ...XI СМ. 1.089.1-1.1-3-Д.
3. МАССА БЛОКА 4,92т.

ПОЗ.	НАИМЕНОВАНИЕ	КОЛ.	ОБОЗНАЧЕНИЕ ДОКУМЕНТА
1	БЛОК АРМАТУРНЫЙ БА 66	1	1.089.1-1.2-2-04
2	ИЗДЕЛИЕ ЗАКЛАДНОЕ МН1	2	1.089.1-1.2-1-125
3	МН2	4	-126
4	МН3	4	-127
5	МН5	5	-128
6	МН8	2	-129
7	МН16	3	-135
	БЕТОН КЛАССА В25, м³	1,97	

НАЧ.ОТД.	ГРИШИН	
Н.КОНТР.	НЕКРИТИН	
ГИП	НЕКРИТИН	
РУК.ГР.	ДОМАХИНА	
ВЕД.ИНЖ.	АЛЕКСАНДРОВА	

1.089.1-1.1-3-27

БЛОК ШАХТЫ ЛИФТА БШЛ 50-42-2

СТАДИЯ	ЛИСТ	ЛИСТОВ
Р		1

ГИПРОНИИЗДРАВ

ИНВ.N ПОДЛ. | ПОДПИСЬ И ДАТА | ВЗАМ.ИНВ.N

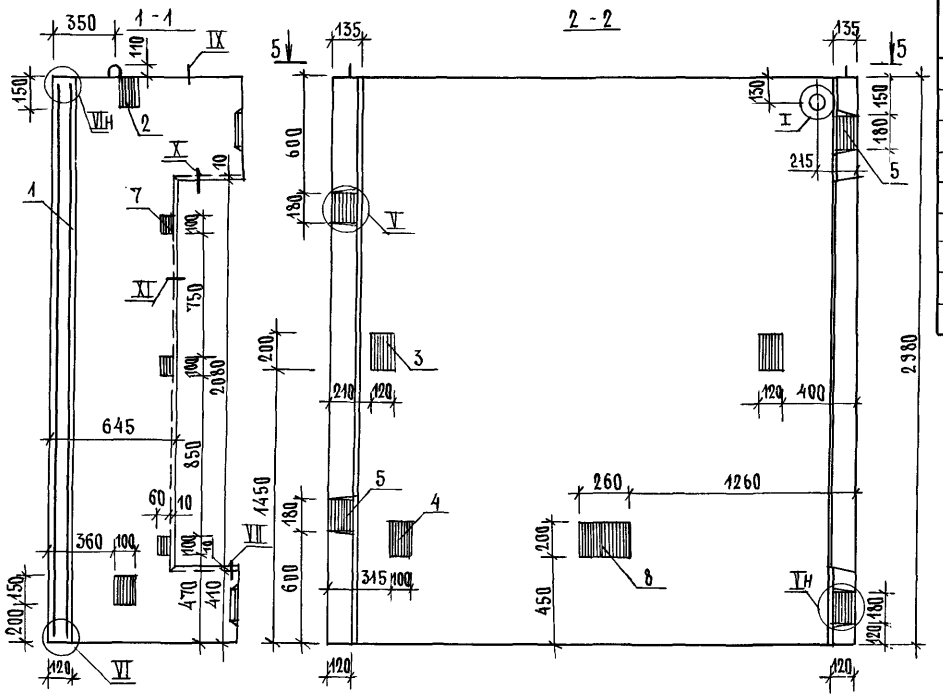

Поз.	Наименование	Кол.	Обозначение документа
1	Блок арматурный БА71	1	1.089.1-1.2-2-07
2	Изделие закладное МН1	2	1.089.1-1.2-1-125
3	МН2	2	-126
4	МН4	1	-127
5	МН5	4	-128
6	МН8	2	-129
7	МН16	3	-135
8	МН18	1	1.089.1-1.2-2-147
	Бетон класса В25, м³	1,62	

1. Технические требования см. 1.089.1-1.1-3-ТТ.
2. Узел IУ... XI см. 1.089.1-1.1-3-Д.
3. Масса блока 4,05т.

Нач.отд.	Гришин		
Н.контр.	Некритин		
ГИП	Некритин		
Рук.гр.	Домахина		
Вед.инж.	Александрова		

1.089.1-1.1-3-28

Блок шахты лифта БШ 50г-30п-2

Стадия	Лист	Листов
Р		1

Гипрониздрав

Инв.N подл. | Подпись и дата | Взам.инв.N

25178-02 33

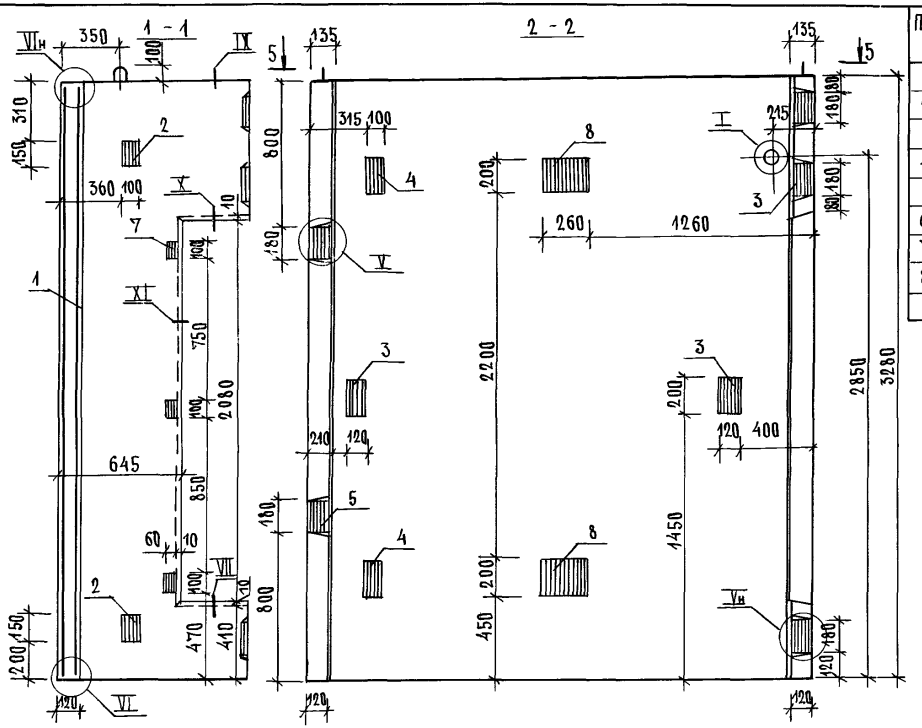

Поз.	Наименование	Кол.	Обозначение документа
1	Блок арматурный БА72	1	1.089.1-1.2-2-07
2	Изделие закладное МН1	2	1.089.1-1.2-1-125
3	МН2	2	-126
4	МН4	2	-127
5	МН5	5	-128
6	МН8	2	-129
7	МН16	3	-135
8	МН18	2	1.089.1-1.2-2-147
	Бетон класса В25, м³	1,79	

1. Технические требования см. 1.089.1-1.1-3-ТТ.
2. Узел I; IV... XI см. 1.089.1-1.1-3-Д.
3. Масса блока 4,48т.

Нач.отд.	Гришин	
Н.контр.	Некритин	
ГИП	Некритин	
Рук.гр.	Домахина	
Вед.инж.	Александрова	

1.089.1-1.1-3-29

Блок шахты лифта БША 50Г-33п-2

Стадия	Лист	Листов
Р		1

Гипрониисздрав

Инв.№ подл. | Подпись и дата | Взам.инв.№

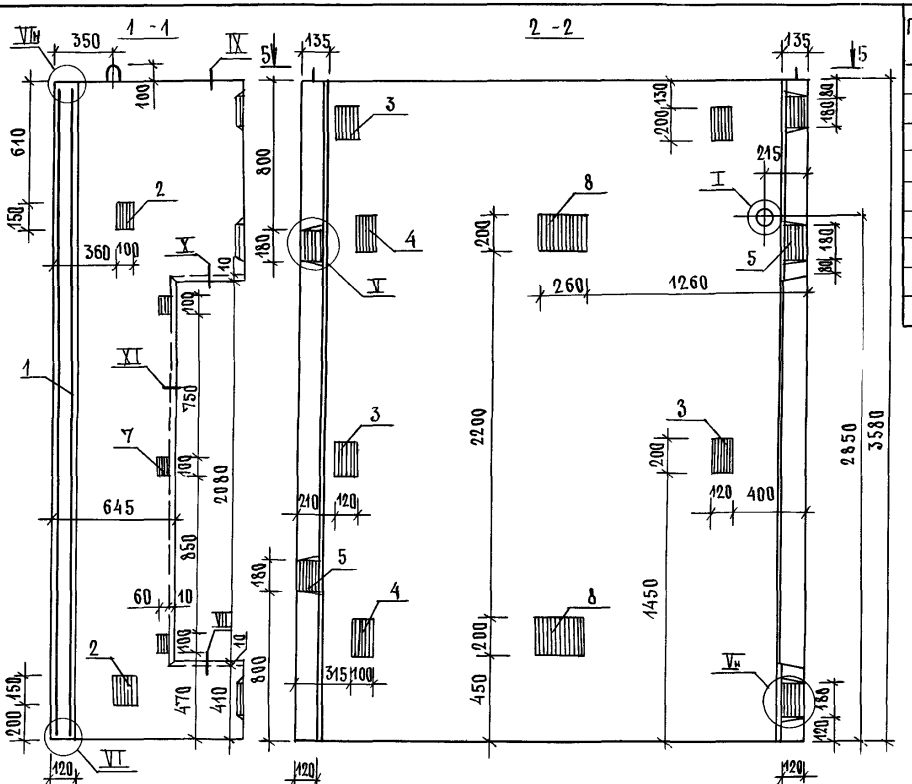

Поз.	Наименование	Кол.	Обозначение документа
1	Блок арматурный БА73	1	1.089.1-1.2-2-08
2	Изделие закладное МН1	2	1.089.1-1.2-1-125
3	МН2	4	-126
4	МН4	2	-127
5	МН5	5	-128
6	МН8	2	-129
7	МН16	3	-135
8	МН18	2	1.089.1-1.2-2-147
	Бетон класса В25, м³	1,97	

1. Технические требования см. 1.089.1-1.1-3-ТТ.
2. Узел I, IV...XI см. 1.089.1-1.1-3-Д.
3. Масса блока 4,92 т.

Нач. отд.	Гришин		
Н. контр.	Некритин		
ГИП	Некритин		
Рук. гр.	Домахина		
Вед. инж.	Александрова		

1.089.1-1.1-3-30

Блок шахты лифта БШЛ 50Г-36п-2

Стадия	Лист	Листов
Р		1

Гипроинздрав

Инв. N подл. | Подпись и дата | Взам. инв. N

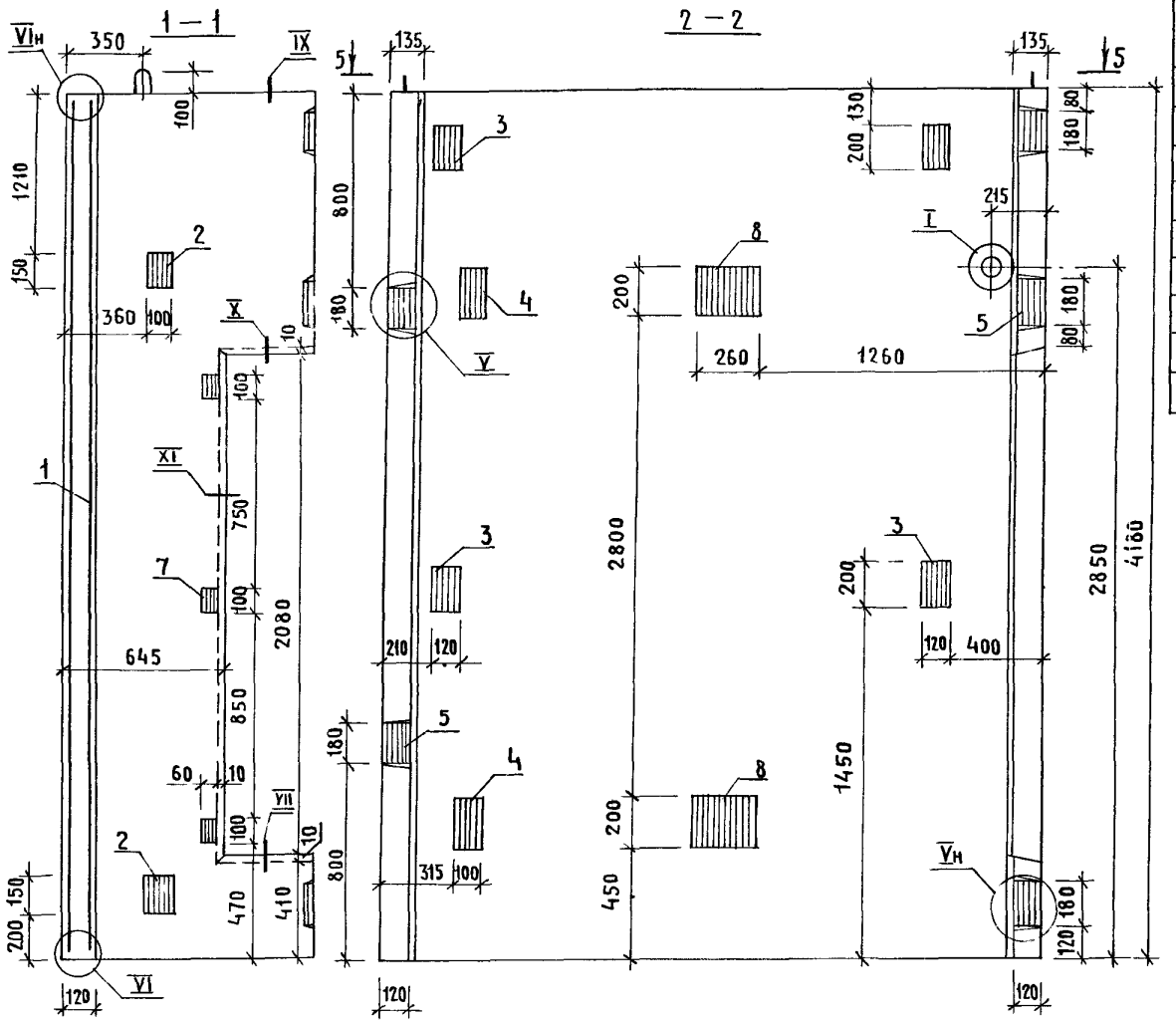

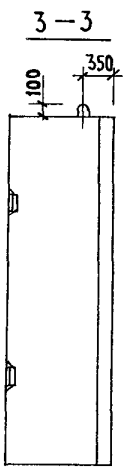

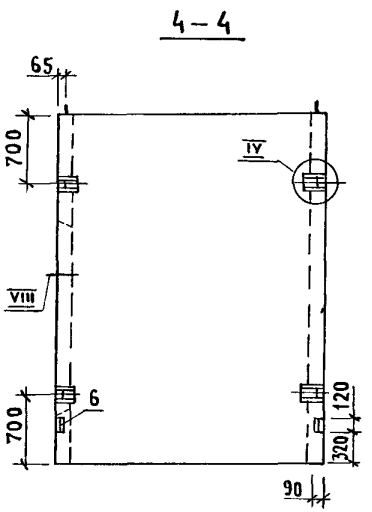

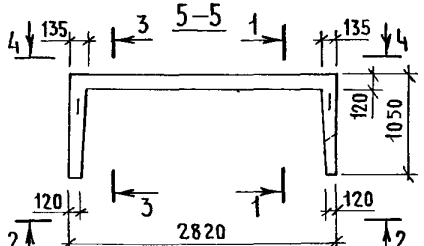

Поз.	Наименование	Кол.	Обозначение документа
1	Блок арматурный БА74	1	1.089.1-1.2-2-08
2	Изделие закладное МН1	2	1.089.1-1.2-1-125
3	МН2	4	-126
4	МН4	2	-127
5	МН5	5	-128
6	МН8	2	-129
7	МН16	3	-135
8	МН18	2	1.089.1-1.2-2-147
	Бетон класса В25, м³	2,31	

1. Технические требования см. 1.089.1-1.1-3-ТТ.
2. Узел I; IV...XI см. 1.089.1-1.1-3-Д.
3. Масса блока 5,78 т.

Нач.отд.	Гришин	
Н.контр.	Некритин	
ГИП	Некритин	
Рук. гр.	Домахина	
Вед.инж.	Александрова	

1.089.1-1.1-3-31

Блок шахты лифта

БШЛ50Г-42п-2

Стадия	Лист	Листов
Р		1

ГИПРОНИИЗДРАВ

Инв.№ подл. | Подпись и дата | Взам.инв.№

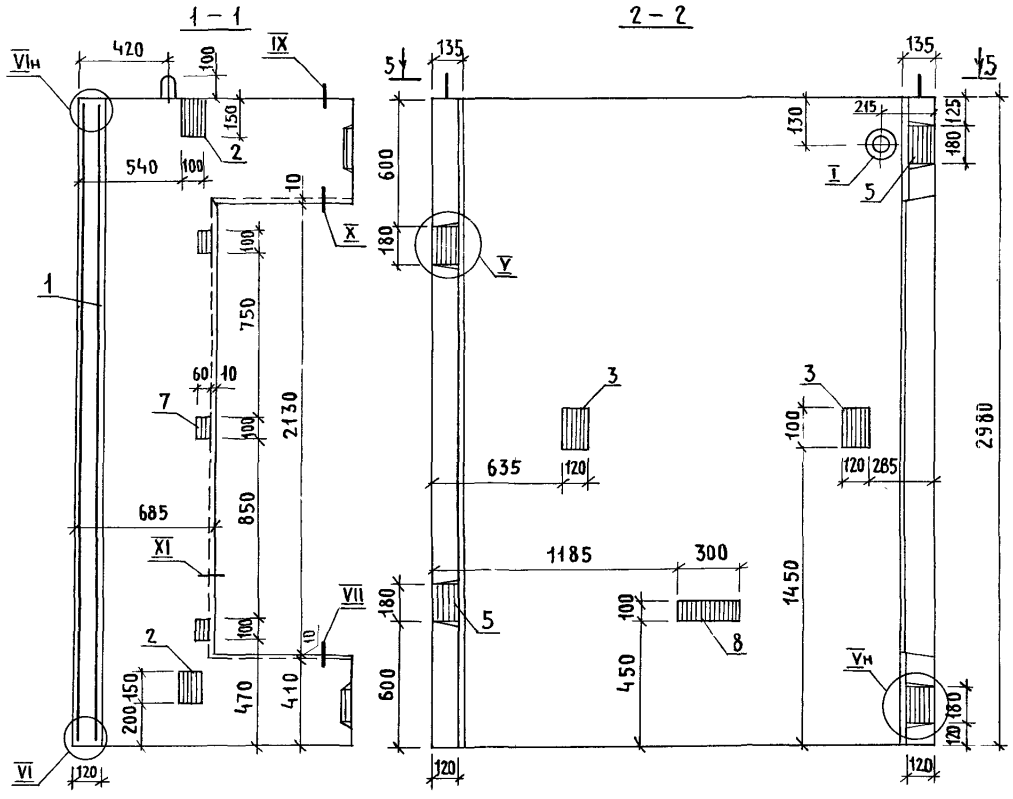

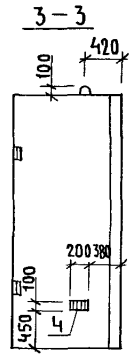

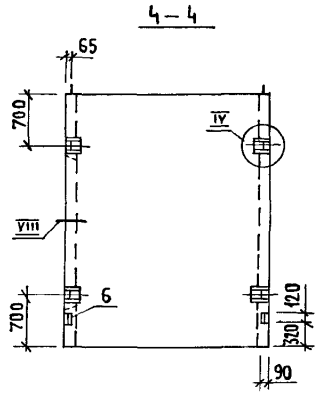

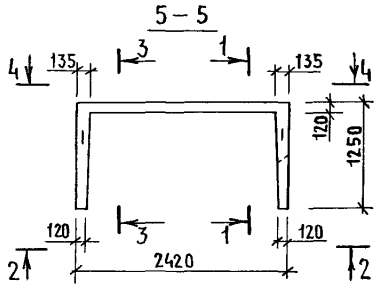

Поз.	Наименование	Кол.	Обозначение документа
1	Блок арматурный БА79	1	1.089.1-1.2-2-11
2	Изделие закладное МН1	2	1.089.1-1.2-1-125
3	МН2	2	-126
4	МН4	1	-127
5	МН5	4	-128
6	МН8	2	-129
7	МН16	3	-135
8	МН17	1	-127
	Бетон класса В25, м³	1,57	

1. Технические требования см. 1.089.1-1.1-3-ТТ.
2. Узел I; IV... XI см. 1.089.1-1.1-3-А.
3. Масса блока 3,93т.

Нач.отд	Гришин	
Н.контр.	Некритин	
ГИП	Некритин	
Рук.гр.	Домахина	
Вед.инж.	Александров	

1.089.1 - 1.1-3-32

Блок шахты лифта БШ1100-30-2

Стадия	Лист	Листов
Р		1

ГИПРОНИИЗДРАВ

Инв.№ подл. | Подпись и дата | Взам.инв.№

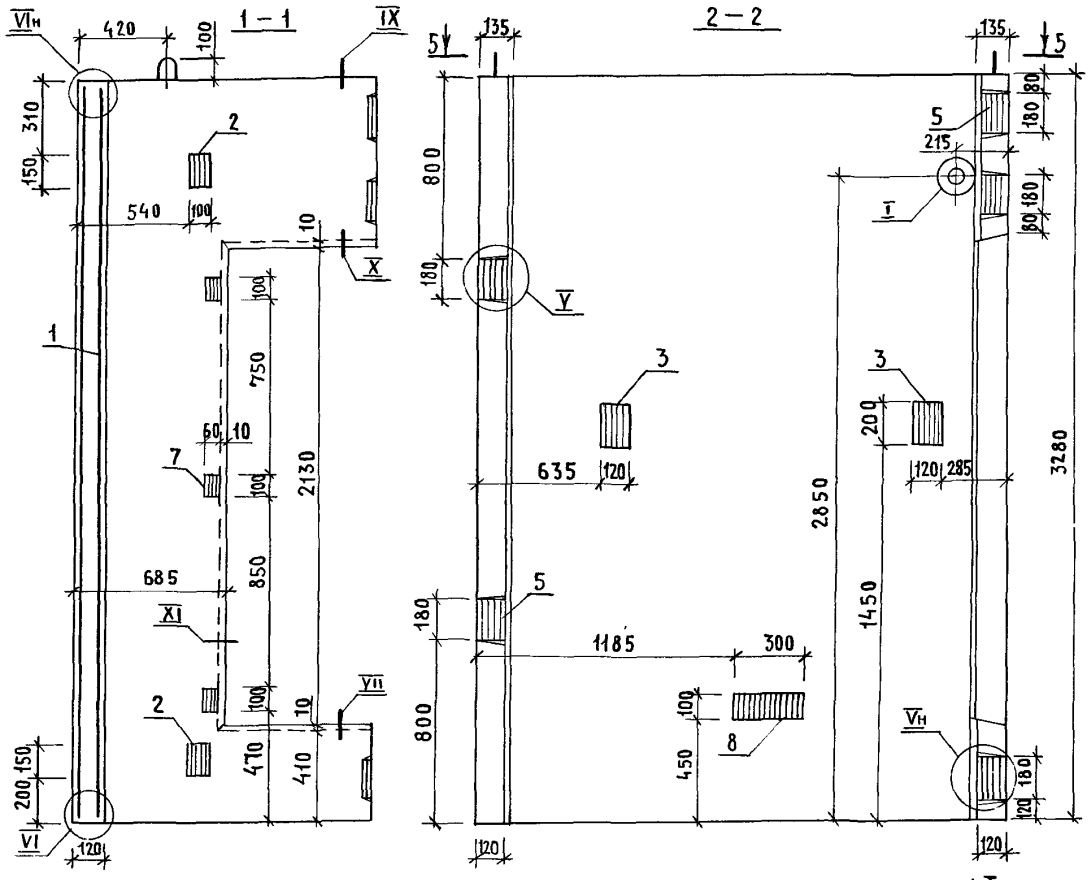

Поз.	Наименование	Кол.	Обозначение документа
1	Блок арматурный БА 80	1	1.089.1-1.2-2-11
2	Изделие закладное МН1	2	1.089.1-1.2-1-125
3	МН2	2	-126
4	МН4	1	-127
5	МН5	5	-128
6	МН8	2	-129
7	МН16	3	-135
8	МН17	1	-127
	Бетон класса В25, м³	1,75	

1. Технические требования см. 1.089.1-1.1-3-ТТ.
2. Узел I; IV ... XI см. 1.089.1-1.1-3-Д.
3. Масса блока 4,37т.

Нач. отд.	Гришин		1.089.1-1.1-3-33
Н. Контр.	Некритин		Блок шахты лифта БШЛ 100-33-2
ГИП	Некритин		Стадия: Р; Лист: ; Листов: 1
Рук. гр.	Домахина		ГИПРОНИИЗДРАВ
Вед. инж.	Александрова		

Инв. № подл. | Подпись и дата | Взам. инв. №

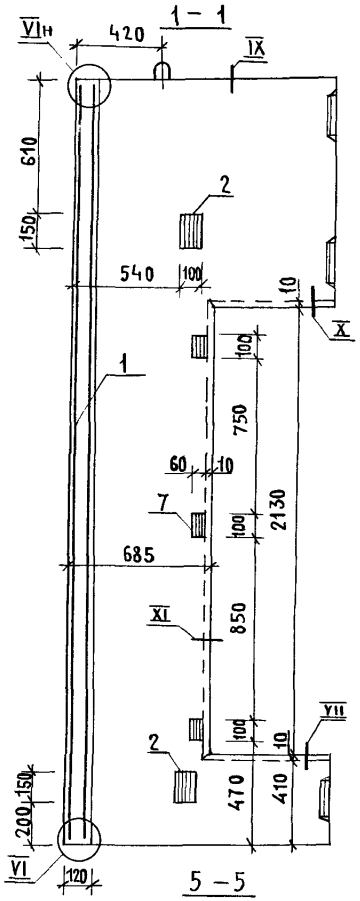

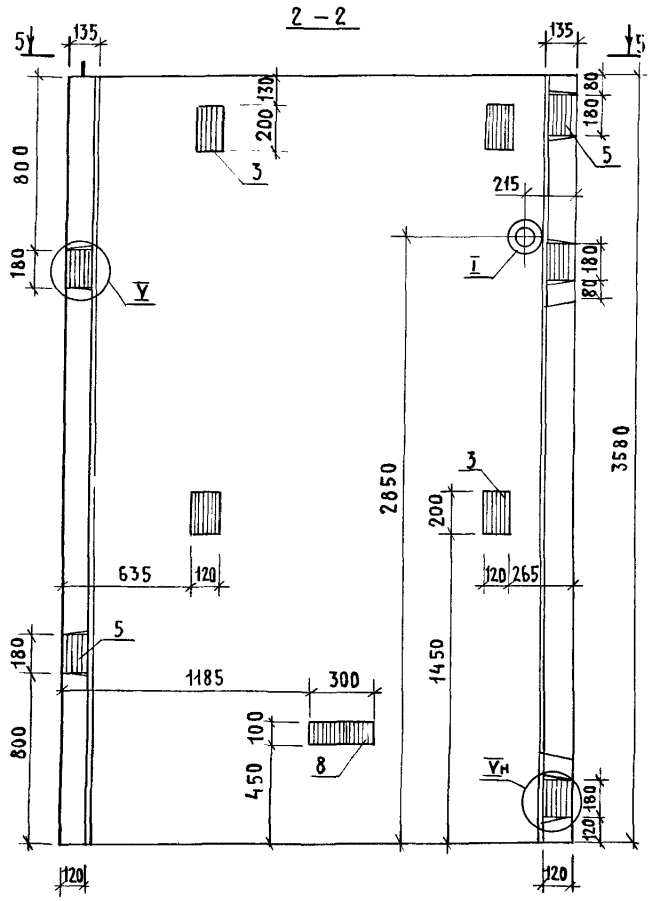

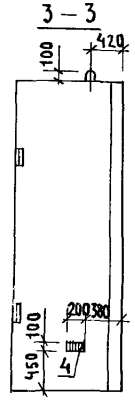

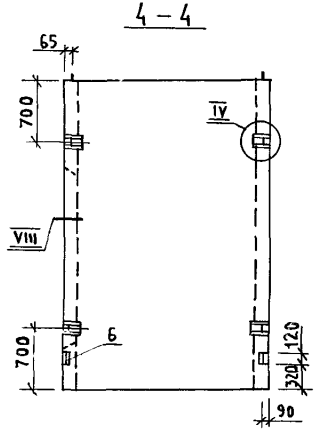

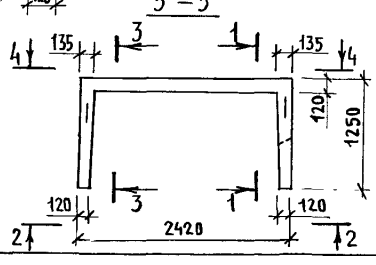

Поз.	Наименование	Кол.	Обозначение документа
1	Блок арматурный БА 81	1	1.089.1-1.2-2-12
2	Изделие закладное МН1	2	1.089.1-1.2-1-125
3	МН2	4	-126
4	МН4	1	-127
5	МН5	5	-128
6	МН8	2	-129
7	МН16	3	-135
8	МН17	1	-127
	Бетон класса В25, м³	1,92	

1. Технические требования см.1.089.1-1.1-3-ТТ.
2. Узел I; IV...XI см.1.089.1-1.1-3-Д.
3. Масса блока 4,80 т.

Нач. отд.	Гришин	
Н. контр.	Некритин	
ГИП.	Некритин	
Рук. гр.	Домахина	
Вед. инж.	Александрова	

1.089.1-1.1-3-34

Блок шахты лифта БШ1100-36-2

Стадия	Лист	Листов
Р		1

ГИПРОНИИЗДРАВ

Инв. № подл. | Подпись и дата | Взам. инв. №

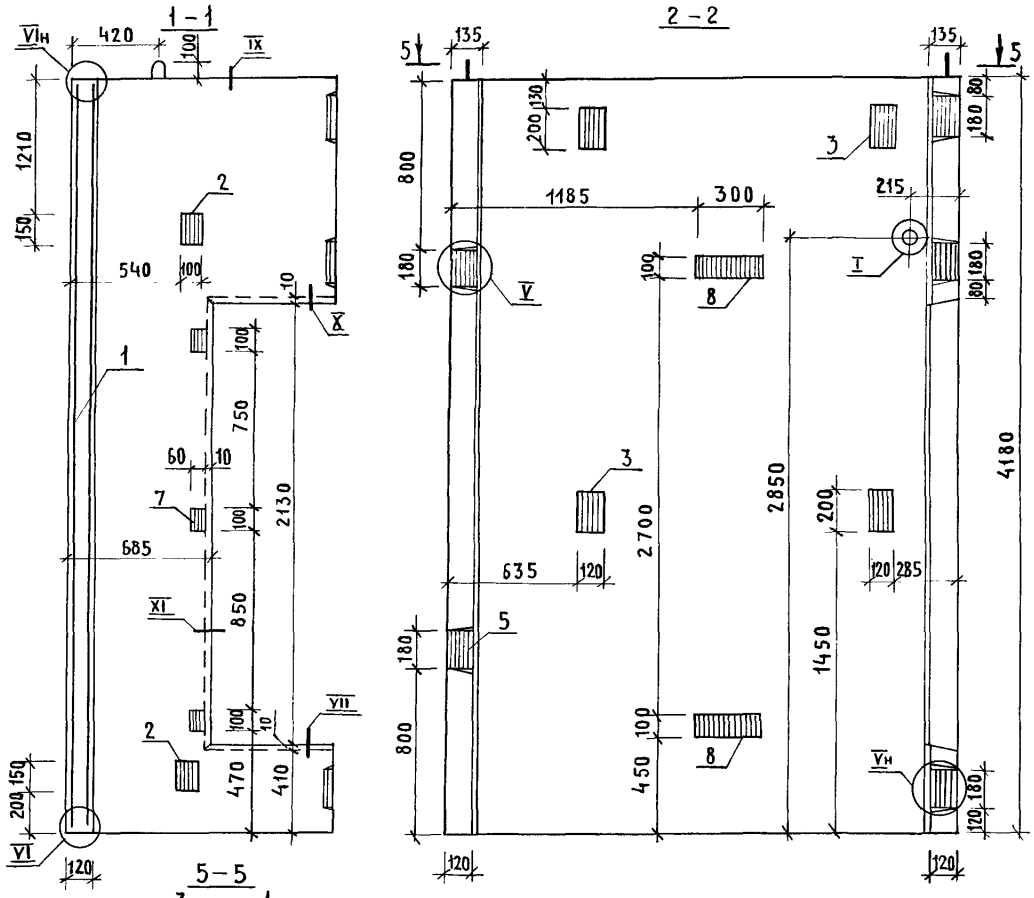

Поз.	Наименование	Кол.	Обозначение документа
1	Блок арматурный БА82	1	1.089.1-1.2-2-12
2	Изделие закладное МН1	2	1.089.1-1.2-1-125
3	МН2	4	-126
4	МН4	2	-127
5	МН5	5	-128
6	МН8	2	-129
7	МН16	3	-135
8	МН17	2	-127
	Бетон класса В25, м³	2,27	

1. Технические требования см. 1.089.1-1.1-3-ТТ.
2. Узел I; IV ... XI см. 1.089.1-1.1-3-Д.
3. Масса блока 5,67 т.

Нач. отд.	Гришин	
Н. контр.	Некритин	
ГИП	Некритин	
Рук. гр.	Домахина	
Вед. инж.	Александрова	

1.089.1-1.1-3-35

Блок шахты лифта БШЛ 100-42-2

Стадия	Лист	Листов
Р		1

ГИПРОНИИЗДРАВ

Инв. № подл. | Подпись и дата | Взам. инв. №

Поз.	Наименование	Кол.	Обозначение документа
1	Блок арматурный БА86	1	1.089.1-1.2-2-15
2	Изделие закладное МН2	2	1.089.1-1.2-1-126
3	МН3	2	-127
4	МН4	3	
5	МН5	5	-128
6	МН8	2	-129
	Бетон класса В25, м³	1,78	

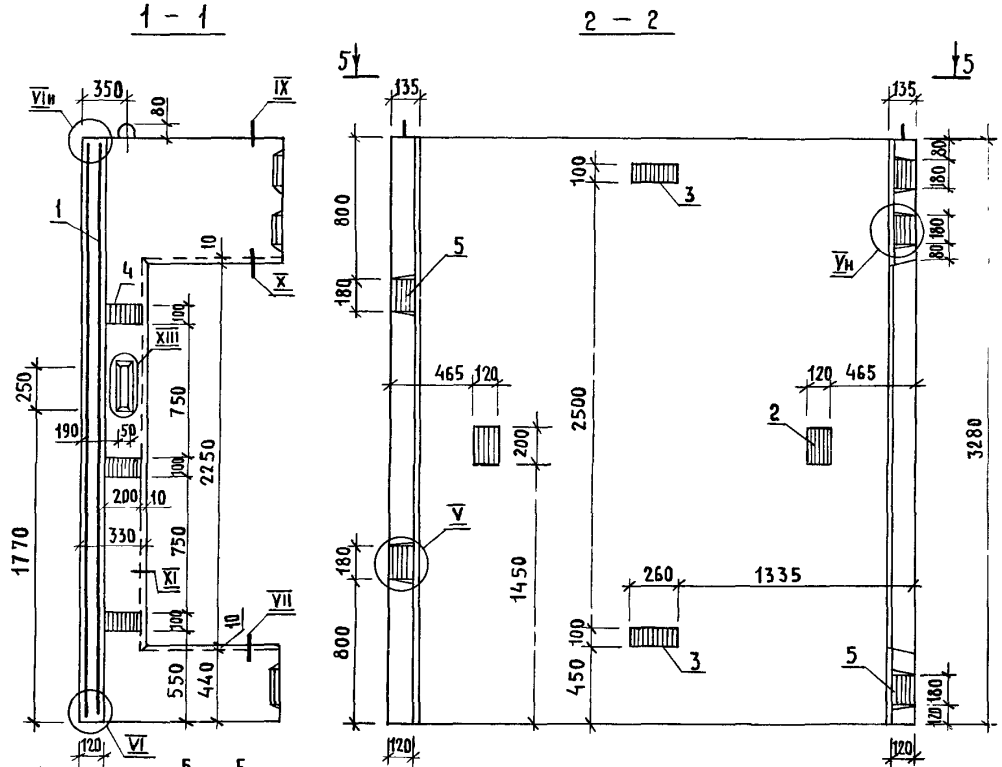

1. Технические требования см. 1.089.1-1.1-3-ТТ.
2. Узел IV ... XI; XIII см. 1.089.1-1.1-3-Д.
3. Масса блока 4,45т.

Нач. отд.	Гришин		1.089.1-1.1-3-36
Н. контр.	Некритин		Блок шахты лифта БШ150Б-33-2
ГИП	Некритин		Стадия: Р; Лист: ; Листов: 1
Рук. гр.	Домахина		Гипрониздрав
Вед. инж.	Александрова		

Инв. № подл. | Подпись и дата | Взам. инв. №

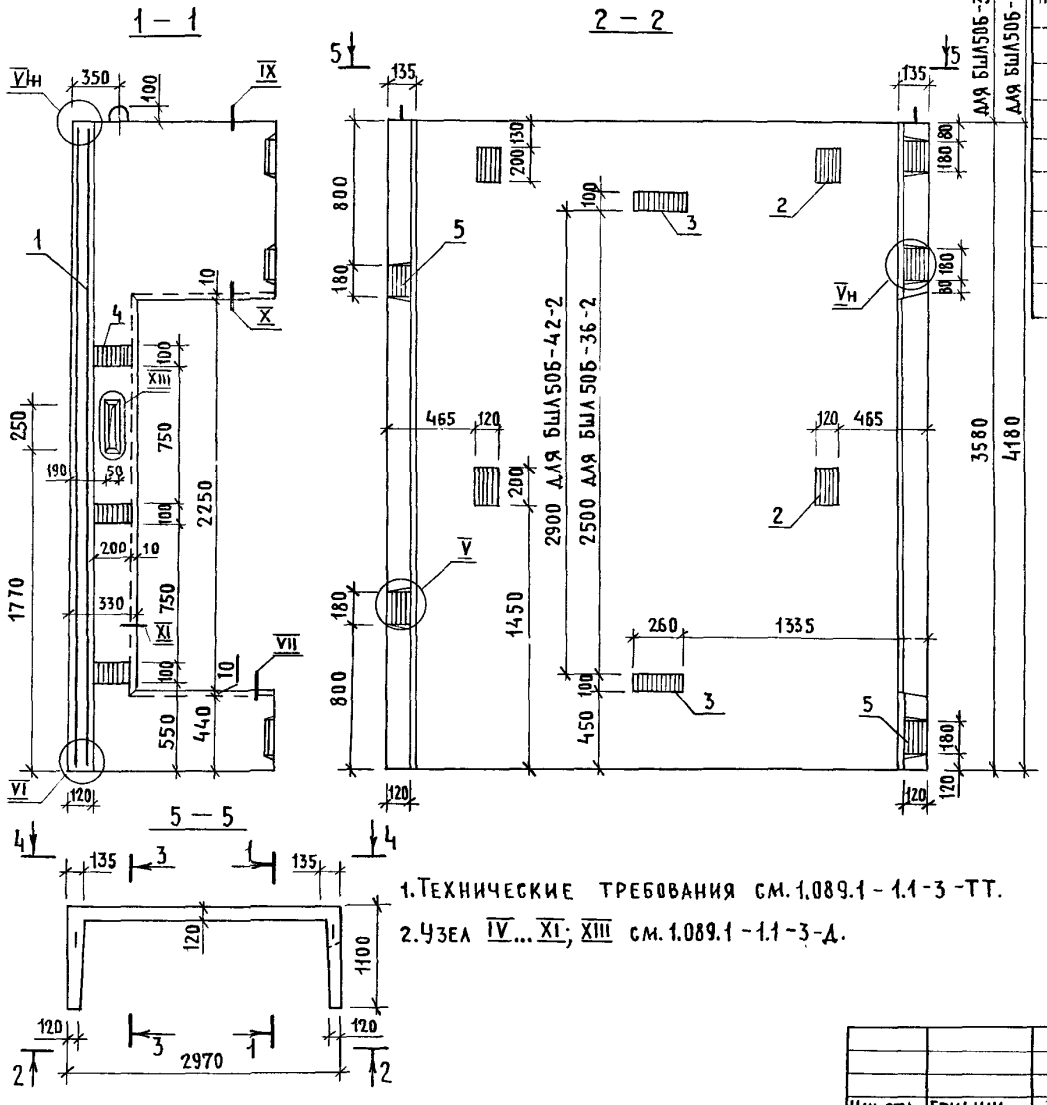

Поз.	Наименование	Кол. на блок БШ 50Б-36-2	Кол. на блок БШ 50Б-42-2	Обозначение документа
1	Блок арматурный БА87	1		1.089.1-1.2-2-16
	БА88		1	
2	Изделие закладное МН2	4	4	1.089.1-1.2-1-126
3	МН3	2	2	-127
4	МН4	3	3	
5	МН5	5	5	-128
6	МН8	2	2	-129
	Бетон класса В25, м³	1,96	2,32	
	Масса блока, т	4,90	5,81	

1. Технические требования см. 1.089.1-1.1-3-ТТ.
2. Узел IV ... XI; XIII см. 1.089.1-1.1-3-Д.

Нач. отд	Гришин		
Н. контр.	Некритин		
ГИП	Некритин		
Рук. гр.	Домахина		
Вед. инж.	Александрова		

1.089.1-1.1-3-37

Блок шахты лифта

БШ 50Б-36-2; БШ50Б-42-2

Стадия	Лист	Листов
Р		1

ГИПРОНИИЗДРАВ

Инв. № подл. | Подпись и дата | Взам. инв. №

Поз.	Наименование	Кол.	Обозначение документа
1	Блок арматурный БА99	1	1.089.1-1.2-2-23
2	Изделие закладное МН2	2	1.089.1-1.2-1-126
3	МН5	4	-128
4	МН8	2	-129
5	МН9	1	-130
6	МН17	1	-127
7	МН19	1	1.089.1-1.2-2-148
8	МН20	3	-149
	Бетон класса В25, м³	1,14	

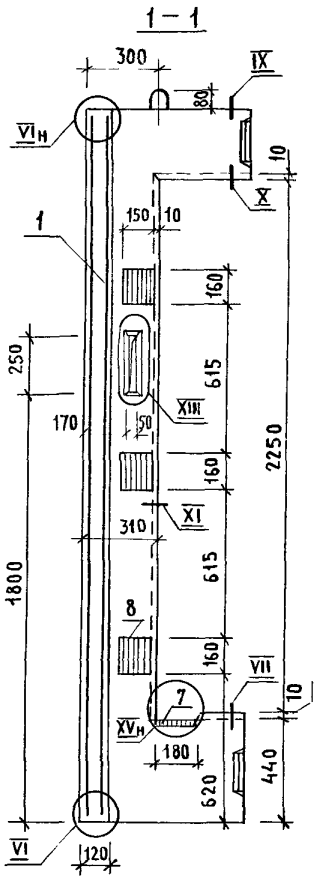

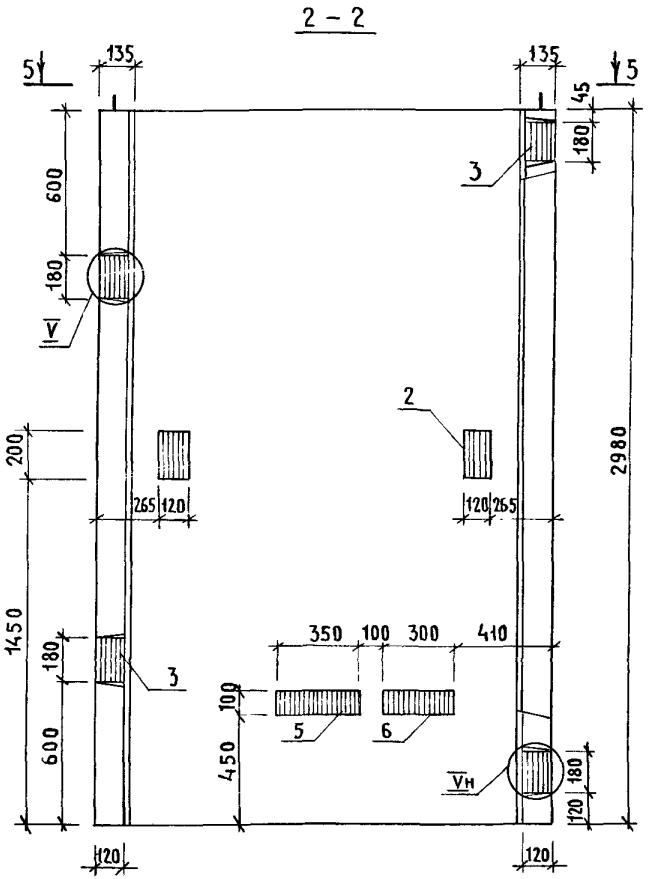

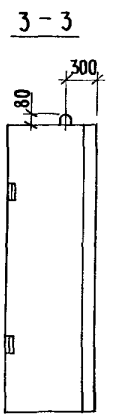

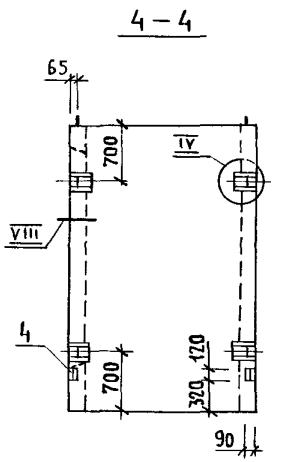

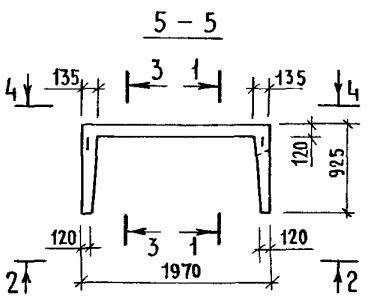

1. Технические требования см. 1.089.1-1.1-3-ТТ.
2. Узел IV ... XI; XIII; XV см. 1.089.1-1.1-3-Д.
3. Масса блока 2,85 т.

Нач. отд.	Гришин		
Н. контр.	Некритин		
ГИП	Некритин		
Рук. гр.	Домахина		
Вед. инж.	Александрова		

1.089.1-1.1-3-38

Блок шахты лифта БШ150Гр-30-2

Стадия	Лист	Листов
Р		1

ГИПРОНИИЗДРАВ

Инв.№ подл. | Подпись и дата | Взам. инв.№

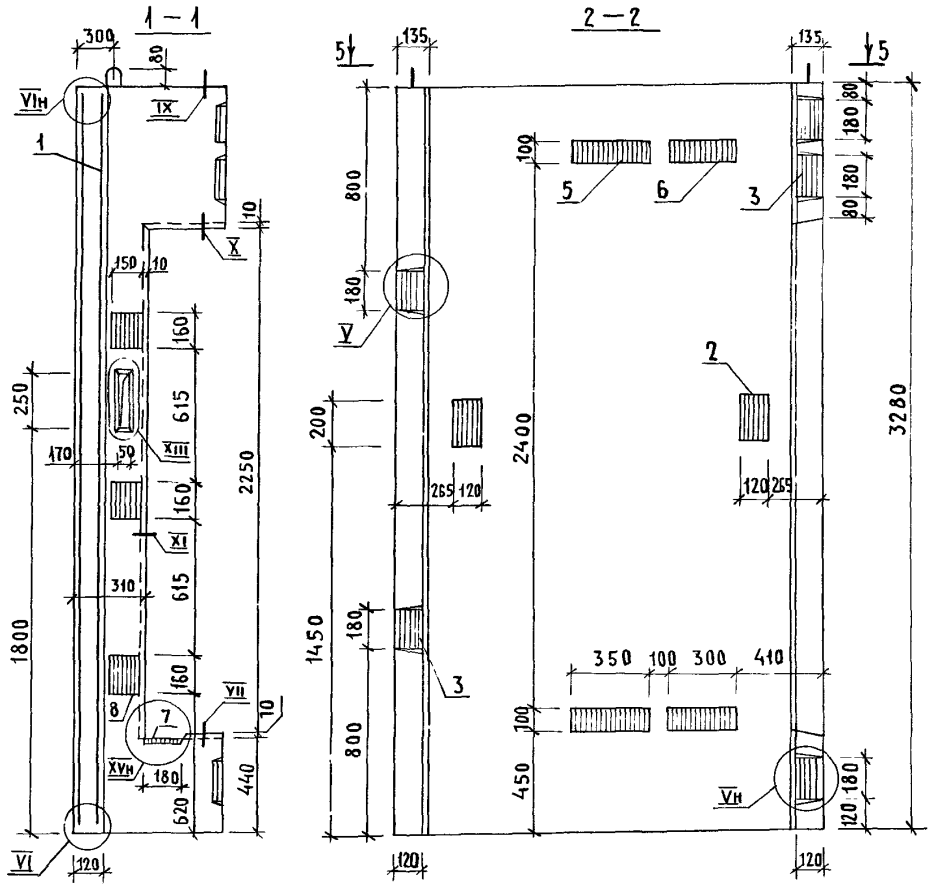

Поз.	Наименование	Кол.	Обозначение документа
1	Блок арматурный БА100	1	1.089.1-1.2-2-23
2	Изделие закладное МН2	2	1.089.1-1.2-1-126
3	МН5	5	-128
4	МН8	2	-129
5	МН9	2	-130
6	МН17	2	-127
7	МН19	1	1.089.1-1.2-2-148
8	МН20	3	-149
	Бетон класса В25, м³	1,27	

1. Технические требования см. 1.089.1-1.1-3-ТТ.
2. Узел IV...XI; XIII; XV см. 1.089.1-1.1-3-Д.
3. Масса блока 3,19 т.

Нач. отд.	Гришин		
Н. контр.	Некритин		
ГИП	Некритин		
Рук. гр.	Домахина		
Вед. инж.	Александрова		

1.089.1-1.1-3-39

Блок шахты лифта БШЛ 50Гр-33-2

Стадия	Лист	Листов
Р		1

Гипрониздрав

Инв.№ подл. | Подпись и дата | Взам. инв.№

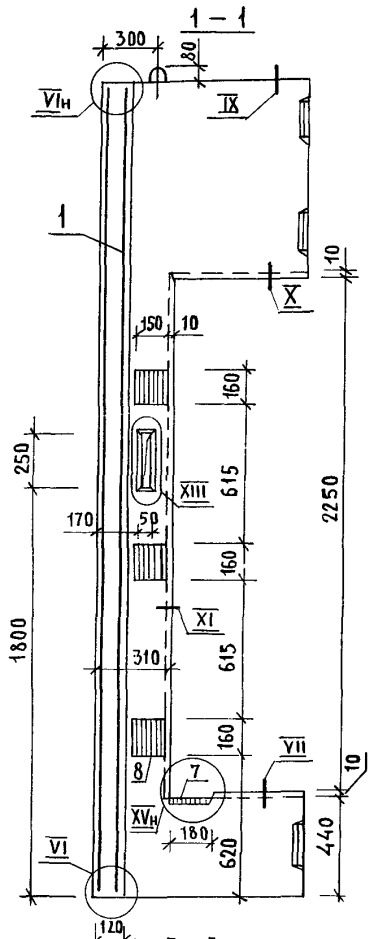

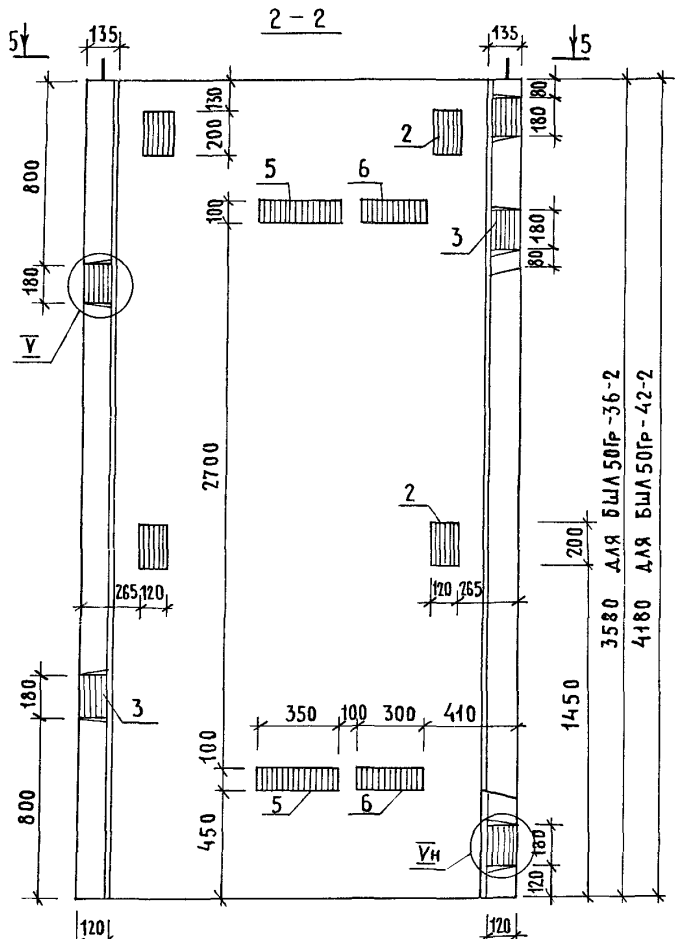

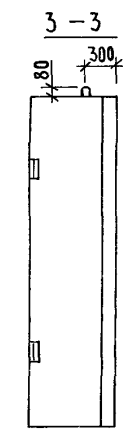

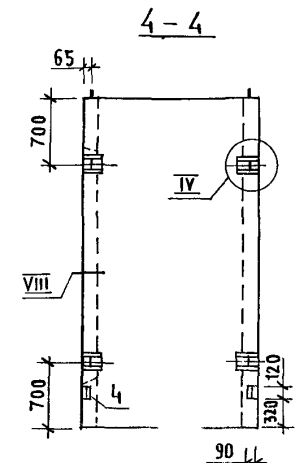

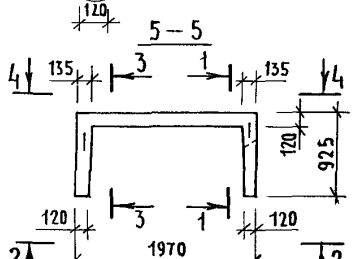

Поз.	Наименование	Кол. на блок БШ50Гр -36-2	-42-2	Обозначение документа
1	Блок арматурный БА101	1		1.089.1-1.2-2-24
	БА102		1	
2	Изделие закладное МН2	4	4	1.089.1-1.2-1-126
3	МН5	5	5	-128
4	МН8	2	2	-129
5	МН9	2	2	-130
6	МН17	2	2	-127
7	МН19	1	1	1.089.1-1.2-2-148
8	МН20	3	3	-149
	Бетон класса В25, м³	1,41	1,67	
	Масса блока, т	3,52	4,18	

1. Технические требования см. 1.089.1-1.1-3-ТТ.
2. Узел IV...XI; XIII; XV см. 1.089.1-1.1-3-Д.

Нач. отд.	Гришин	
Н. контр.	Некритин	
ГИП	Некритин	
Рук. гр.	Домахина	
Вед. инж.	Александрова	

1.089.1-1.1-3-40

Блок шахты лифта БШ50Гр-36-2; БШ50Гр-42-2

Стадия	Лист	Листов
Р		1

ГИПРОНИИЗДРАВ

Инв. № подл. | Подпись и дата | Взам. инв. №

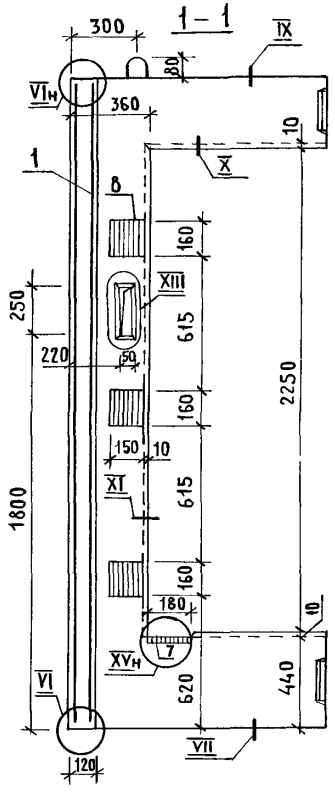

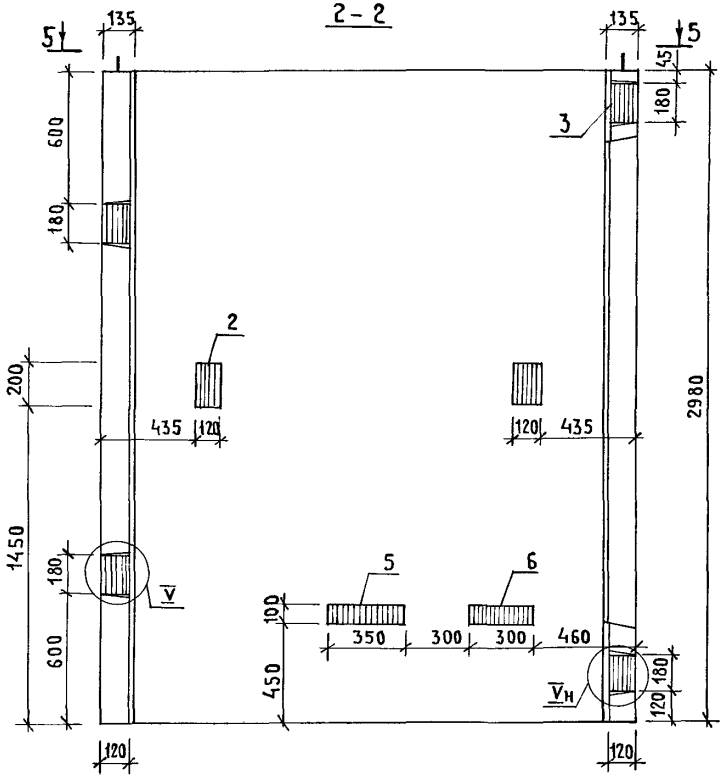

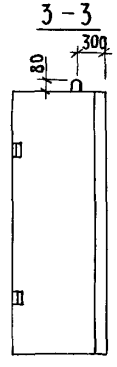

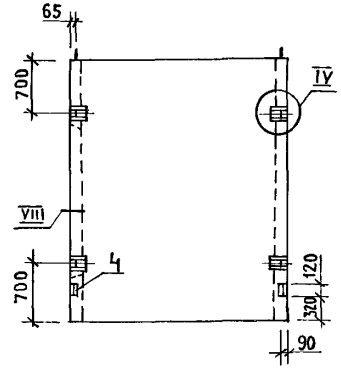

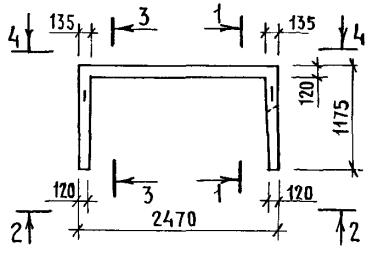

Поз.	Наименование	Кол.	Обозначение документа
1	Блок арматурный БА115	1	1.089.1-1.2-2-31
2	Изделие закладное МН2	2	1.089.1-1.2-1-126
3	МН5	4	-128
4	МН8	2	-129
5	МН9	1	-130
6	МН17	1	-127
7	МН19	1	1.089.1-1.2-2-148
8	МН20	3	-149
	Бетон класса В25, м³	1,45	

1. Технические требования см. 1.089.1-1.1-3-ТТ.
2. Узел IV,...XI; XIII; XV см. 1.089.1-1.1-3-Д.
3. Масса блока 3,61т.

Нач. отд	Гришин		
Н.контр.	Некритин		
ГИП	Некритин		
Рук. гр.	Домахина		
Вед. инж	Александров		

1.089.1-1.1-3-41

Блок шахты лифта БШЛ50Гр.Б-30-2

Стадия	Лист	Листов
Р		1

ГИПРОНИИЗДРАВ

Инв.№ подл. | Подпись и дата | Взам.инв.№

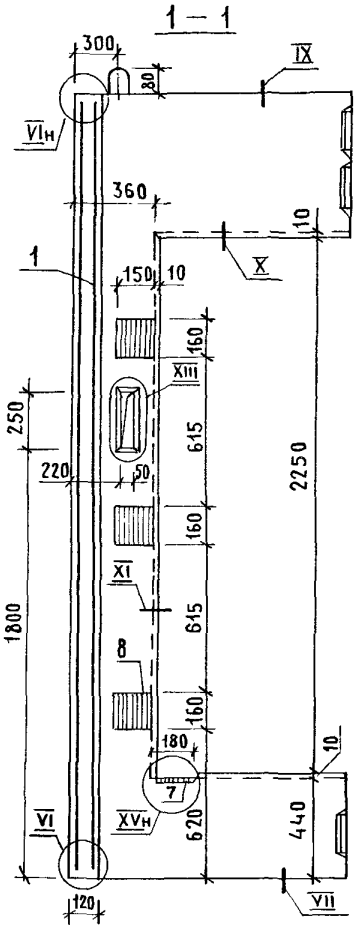

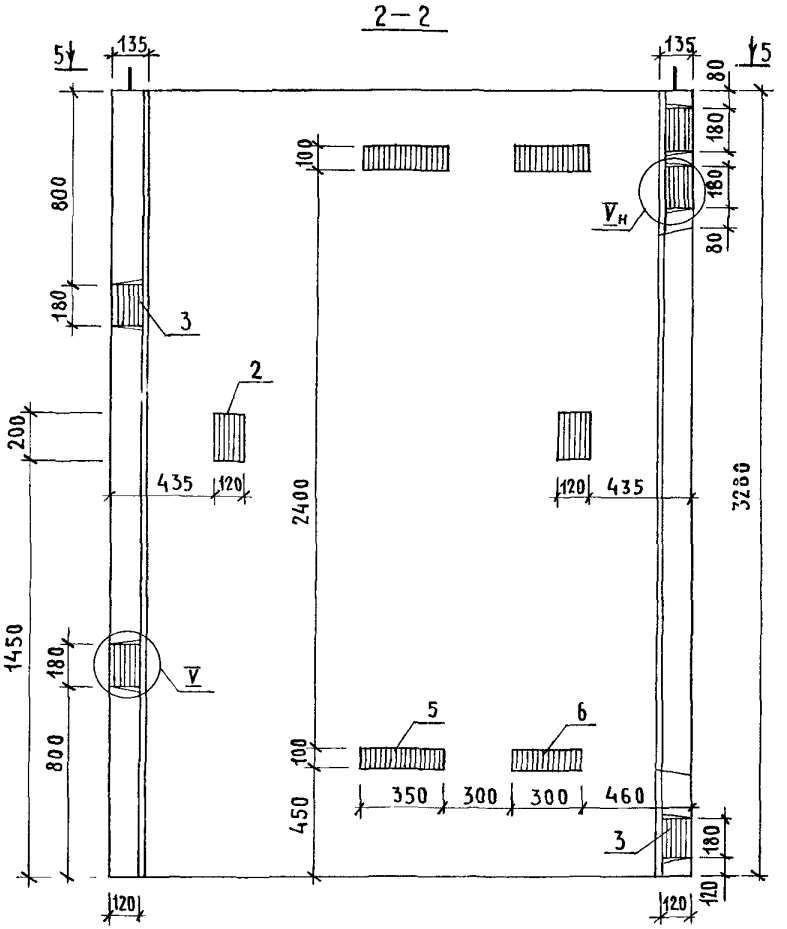

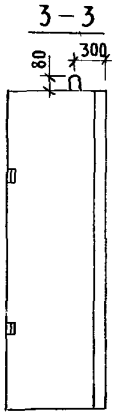

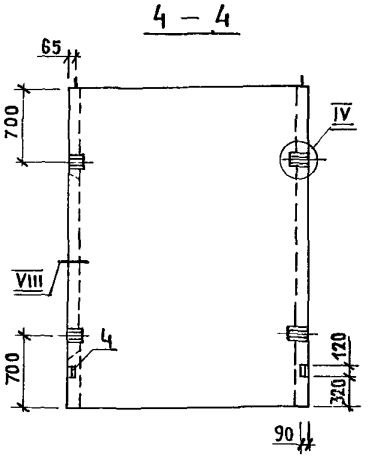

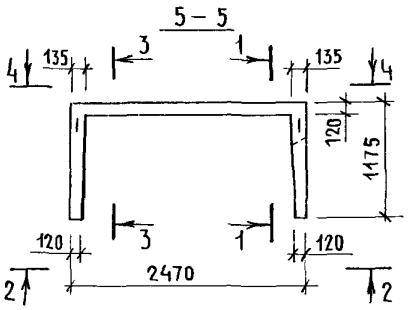

Поз.	Наименование	Кол.	Обозначение документа
1	Блок арматурный БА116	1	1.089.1-1.2-2-31
2	Изделие закладное МН2	2	1.089.1-1.2-1-126
3	МН5	5	-128
4	МН8	2	-129
5	МН9	2	-130
6	МН17	2	-127
7	МН19	1	1.089.1-1.2-2-148
8	МН20	3	-149
	Бетон класса В25, м³	1,62	

1. Технические требования см. 1.089.1-1.1-3-ТТ.
2. Узел IV...XI; XIII; XV см. 1.089.1-1.1-3-Д.
3. Масса блока 4,05 т.

Нач. отд.	Гришин	
Н. контр.	Некритин	
ГИП	Некритин	
Рук. гр.	Домахина	
Вед. инж.	Александрова	

1.089.1-1.1-3-42

Блок шахты лифта БШЛ50Гр.б-33-2

Стадия	Лист	Листов
Р		1

ГИПРОНИИЗДРАВ

Инв. № подл. | Подпись и дата | Взам. инв. №

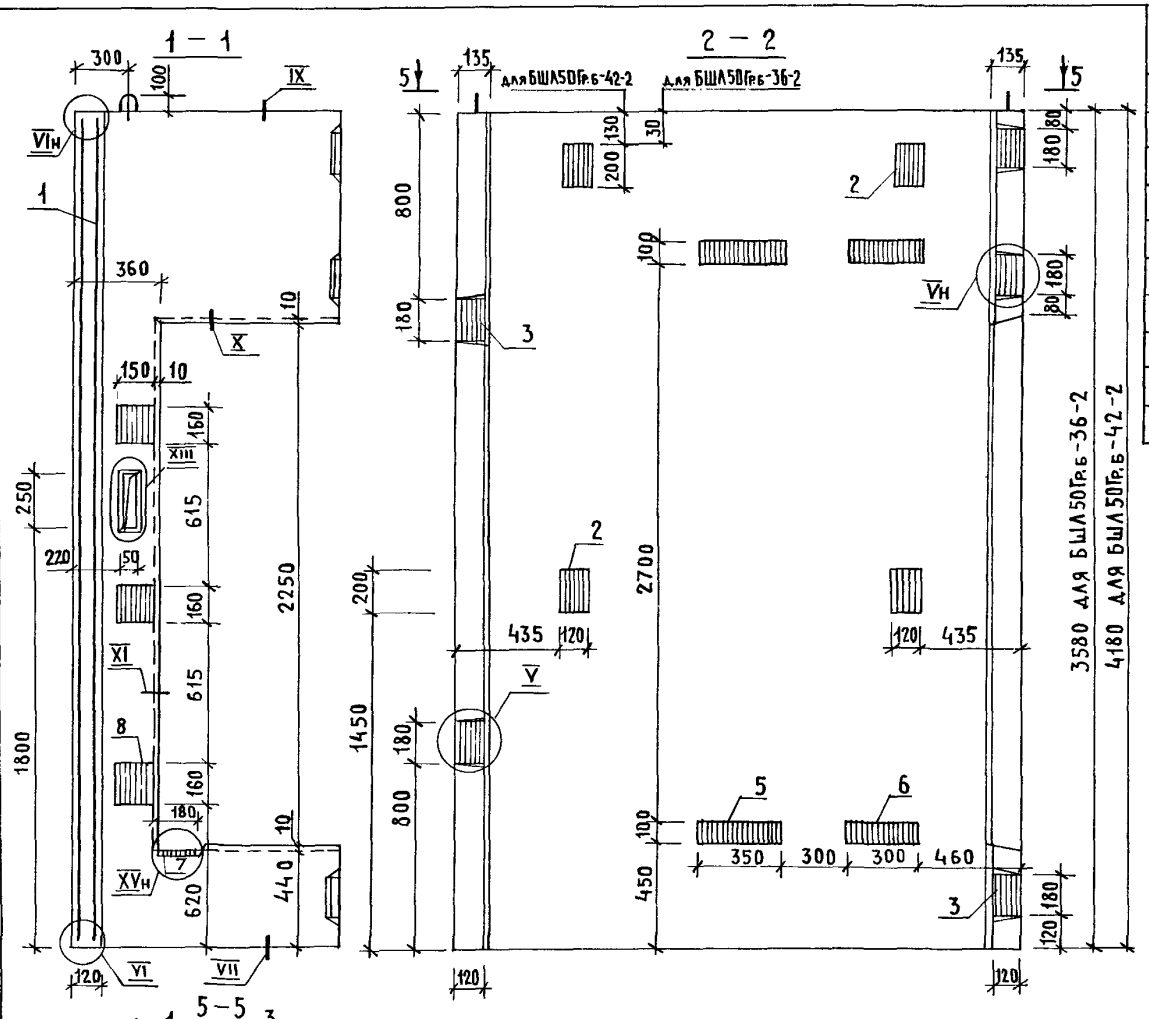

Поз.	Наименование	Кол. на блок БШЛ50Гр.б-		Обозначение документа
		-36-2	-42-2	
1	Блок арматурный БА117	1		1.089.1-1.2-2-32
	БА118		1	
2	Изделие закладное МН2	4	4	1.089.1-1.2-1-126
3	МН5	5	5	-128
4	МН8	2	2	-129
5	МН9	2	2	-130
6	МН17	2	2	-127
7	МН19	1	1	1.089.1-1.2-2-148
8	МН20	3	3	-149
	Бетон класса В25, м³	1,79	2,13	
	Масса блока, т	4,48	5,33	

1. Технические требования см. 1.089.1-1.1-3-ТТ.
2. Узел IV ... XI; XIII; XV см. 1.089.1-1.1-3-Д.

Нач.отд.	Гришин	
Н.контр.	Некритин	
ГИП	Некритин	
Рук.гр.	Домахина	
Вед.инж.	Александрова	

1.089.1-1.1-3-43

Блок шахты лифта БШЛ50Гр.б-36-2; БШЛ50Гр.б-42-2

Стадия	Лист	Листов
Р		1

Гипрониздрав

Инв.№ подл. | Подпись и дата | Взам.инв.№

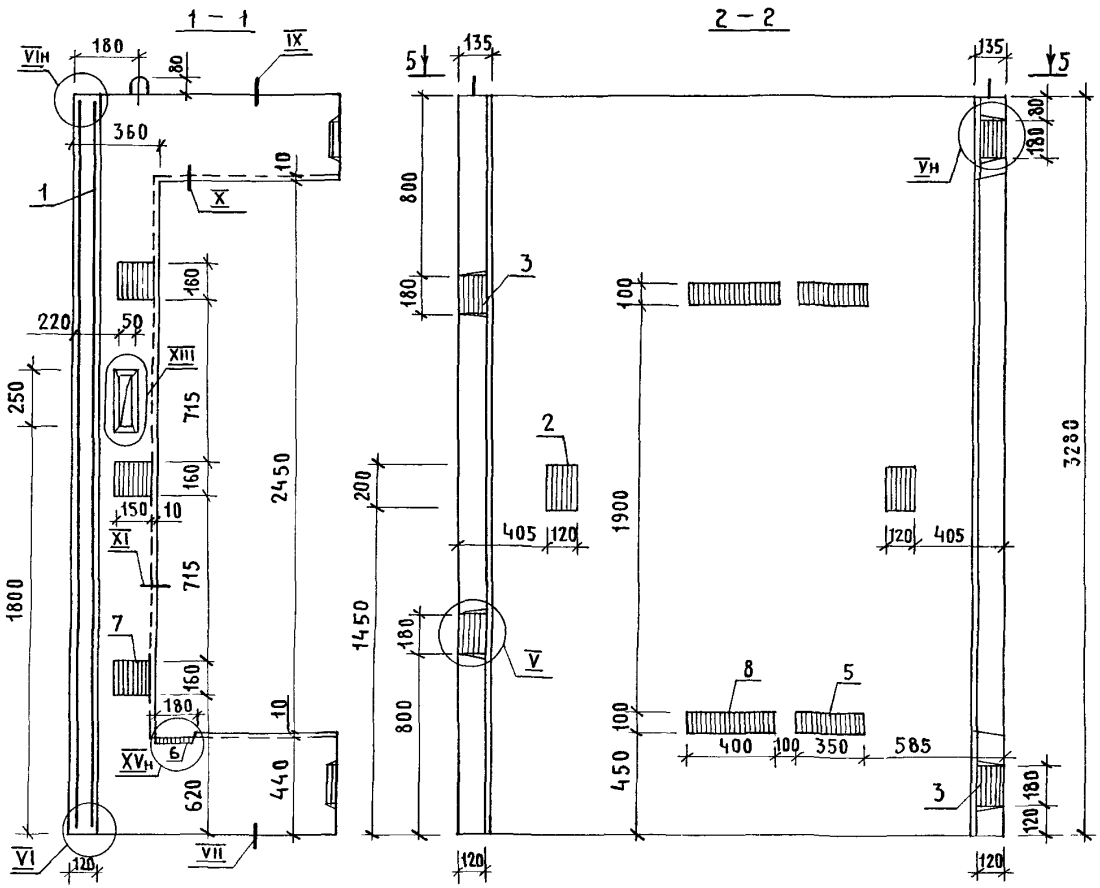

Поз.	Наименование	Кол.	Обозначение документа
1	Блок арматурный БА130	1	1.089.1-1.2-2-39
2	Изделие закладное МН2	2	1.089.1-1.2-1-126
3	МН5	4	-126
4	МН8	2	-129
5	МН9	2	-130
6	МН19	1	1.089.1-1.2-2-148
7	МН20	3	-149
8	МН23	2	-150
	Бетон класса В25, м3	1,60	

1. Технические требования см. 1.089.1-1.1-3-ТТ.
2. Узел IV...XI; XIII; XV см. 1.089.1-1.1-3-Д.
3. Масса блока 4,00 т.

Нач.отд.	Гришин		1.089.1-1.1-3-44
Н.контр.	Некритин		Блок шахты лифта БШЛ100Гр-33-2
ГИП	Некритин		Стадия: Р; Лист; Листов: 1
Рук.гр.	Домахина		Гипрониздрав
Вед.инж.	Александров		

Инв.№ подл. | Подпись и дата | Взам.инв.№

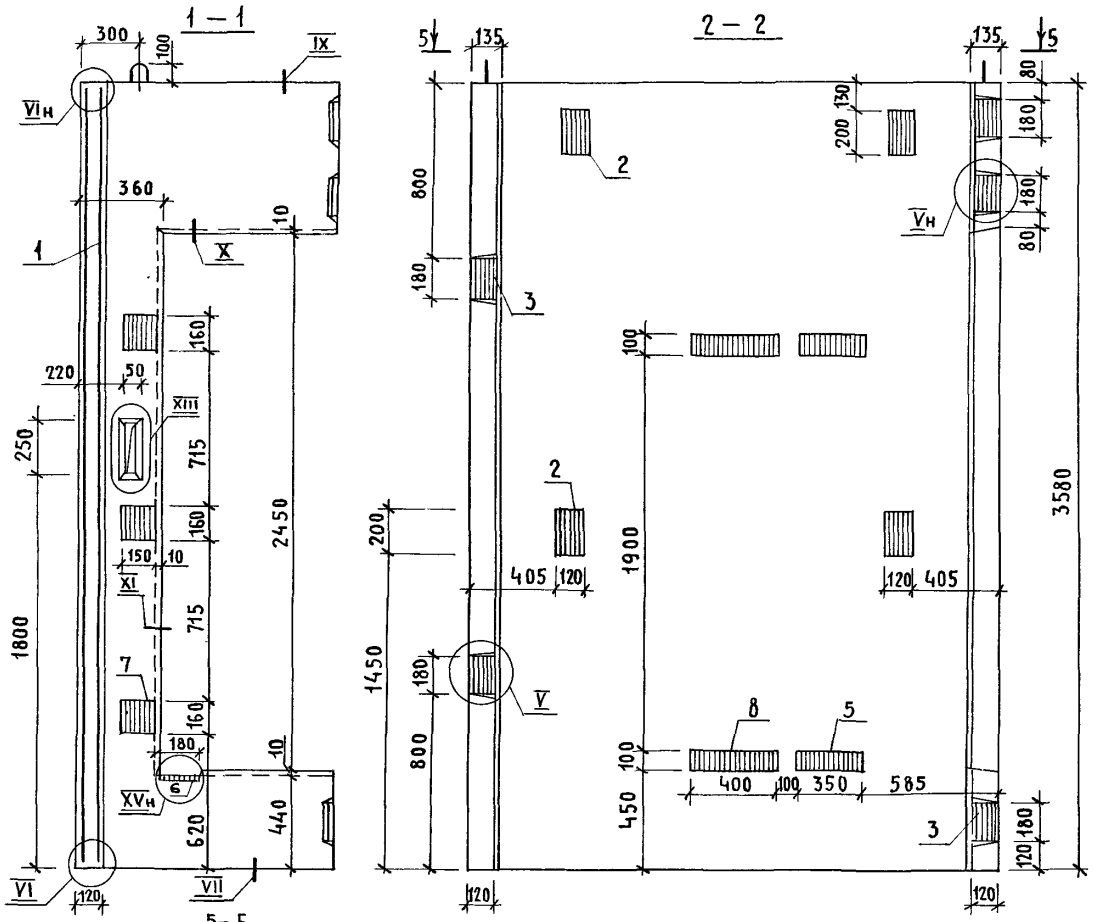

Поз.	Наименование	Кол.	Обозначение документа
1	Блок арматурный БА131	1	1.089.1-1.2-2-40
2	Изделие закладное МН2	4	1.089.1-1.2-1-126
3	МН5	5	-128
4	МН8	2	-129
5	МН9	2	-130
6	МН19	1	1.089.1-1.2-2-148
7	МН20	3	-149
8	МН23	2	-150
	Бетон класса В25, м³	1,77	

1. Технические требования см.1.089.1-1.1-3-ТТ.
2. Узел IV...XI; XIII; XV см.1.089.1-1.1-3-Д.
3. Масса блока 4,43 т.

Нач.отд.	Гришин		
Н.контр.	Некритин		
ГИП	Некритин		
Рук.гр.	Домахина		
Вед.инж.	Александров		

1.089.1-1.1-3-45

Блок шахты лифта БШЛ100Гр-36-2

Стадия	Лист	Листов
Р		1

ГИПРОНИИЗДРАВ

Инв.№ подл. | Подпись и дата | Взам.инв.№

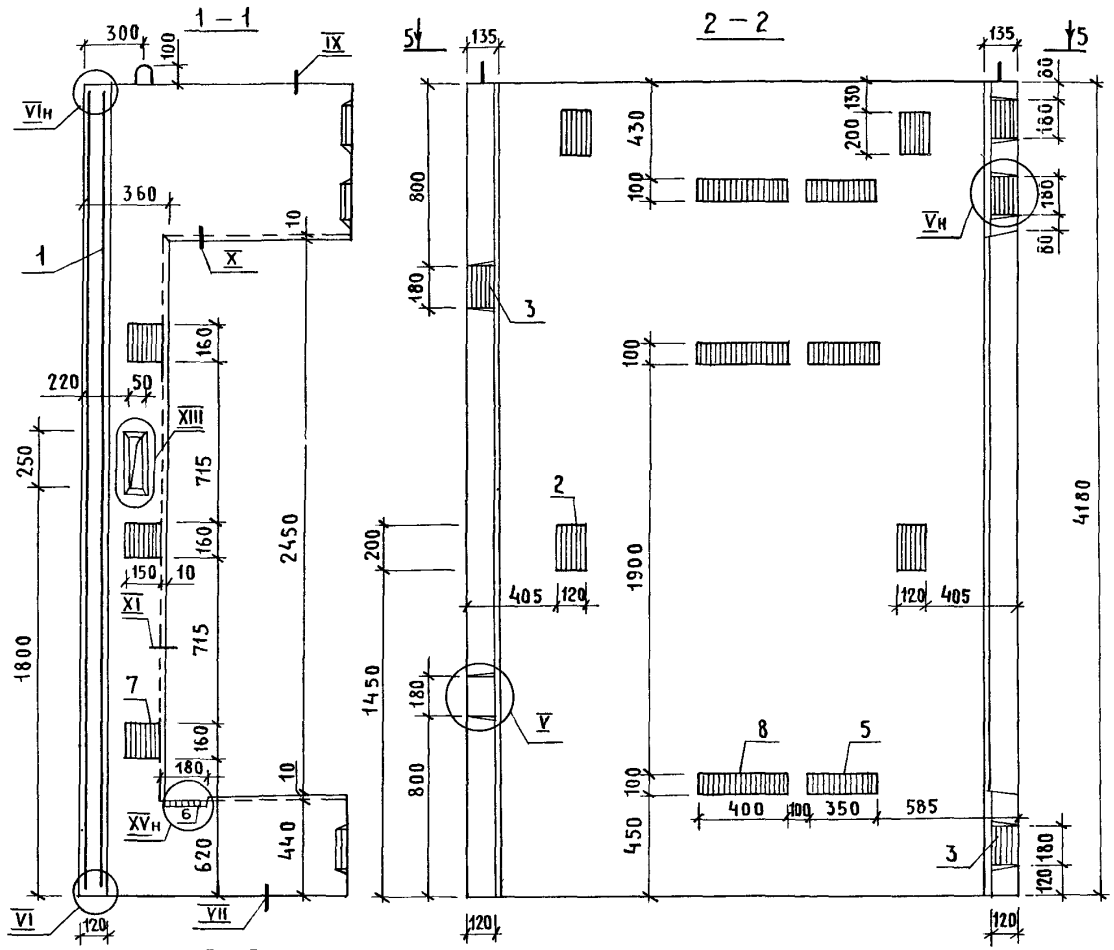

Поз.	Наименование	Кол.	Обозначение документа
1	Блок арматурный БА132	1	1.089.1-1.2-2-40
2	Изделие закладное МН2	4	1.089.1-1.2-1-126
3	МН5	5	-128
4	МН8	2	-129
5	МН9	3	-130
6	МН19	1	1.089.1-1.2-2-148
7	МН20	3	-149
8	МН23	3	-150
	Бетон класса В25, м³	2,11	

1. Технические требования см. 1.089.1-1.1-3-ТТ.
2. Узел IV...XI; XIII; XV см. 1.089.1-1.1-3-Д.
3. Масса блока 5,28 т.

Нач. отд.	Гришин		
Н. контр.	Некритин		
ГИП	Некритин		
Рук. гр.	Домахина		
Вед. инж.	Александров		

1.089.1-1.1-3-46

Блок шахты лифта
6Ш1 100Гр-42-2

Стадия	Лист	Листов
Р		1

Гипронииздрав

Инв. № подл. | Подпись и дата | Взам. инв. №

Поз.	Наименование		Кол.	Обозначение документа
1	Блок арматурный	БА89	1	1.089.1-1.2-2-17
2	Изделие закладное	МН2	2	1.089.1-1.2-1-126
3		МН3	2	-127
4		МН4	10	
5		МН5	6	-128
6		МН8	2	-129
	Бетон класса В25, м³		1,60	

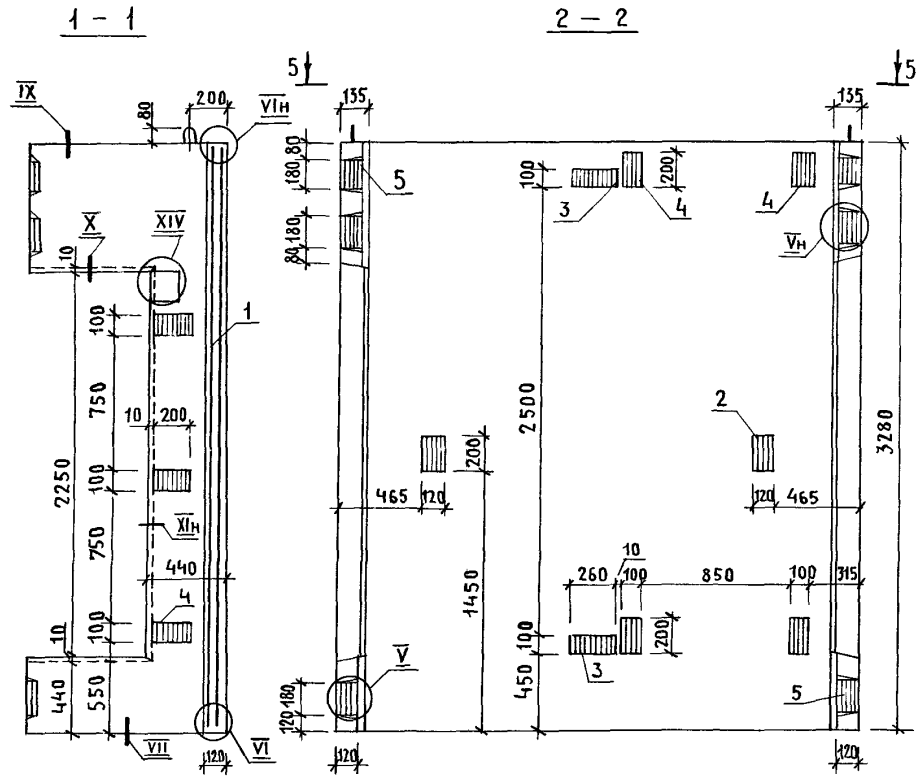

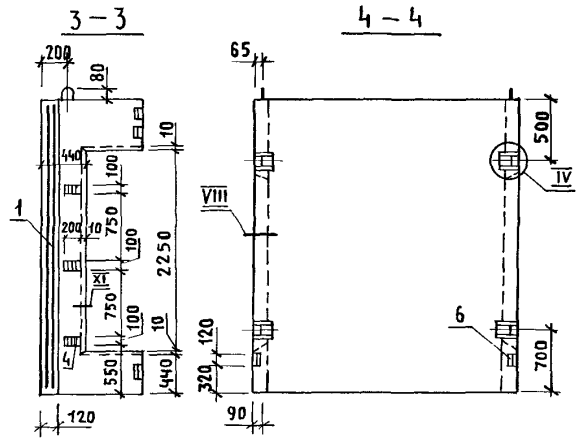

1. Технические требования см. 1.089.1-1.1-3-ТТ.
2. Узел IV ... XI; XIV см. 1.089.1-1-3-Д.
3. Масса блока 4,00 т.

Нач. отд.	Гришин		
Н. контр.	Некритин		
ГИП	Некритин		
Рук. гр.	Домахина		
Вед. инж.	Александрова		

1.089.1-1.1-3-47

Блок шахты лифта БШ150Б-33-3

Стадия	Лист	Листов
Р		1

ГИПРОНИИЗДРАВ

Инв. № подл. | Подпись и дата | Взам. инв. №

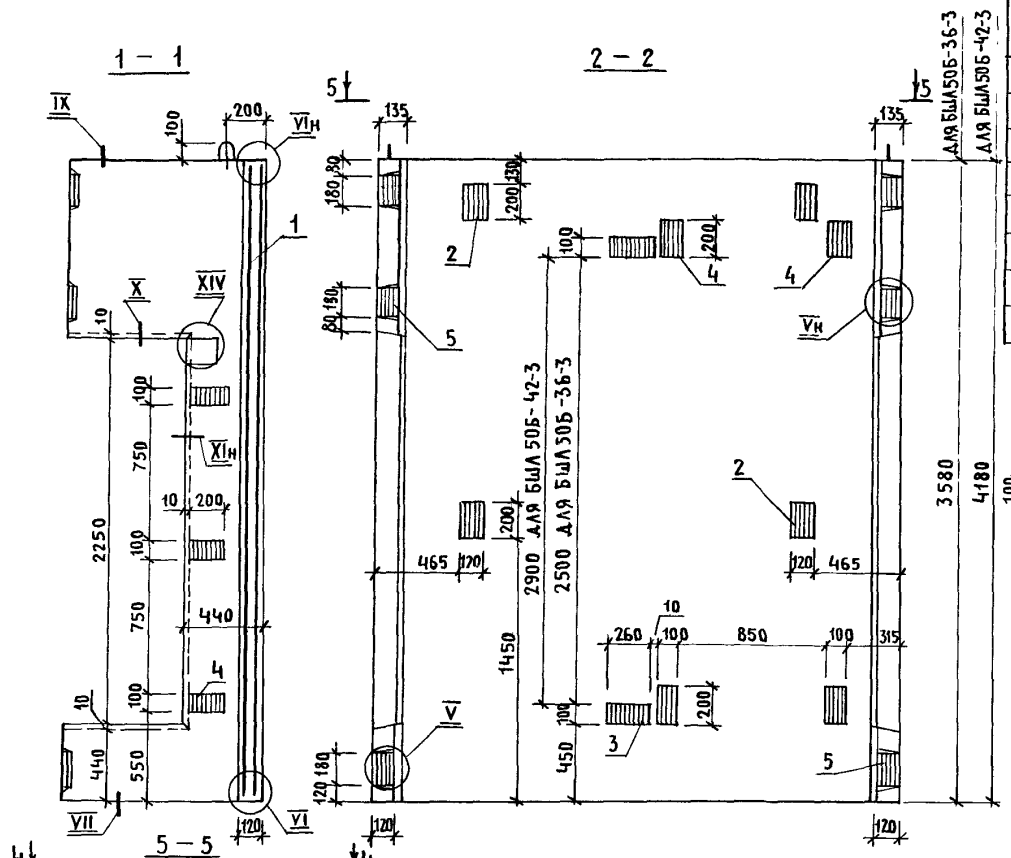

Поз.	Наименование	Кол. на блок БШЛ50Б- -36-3	-42-3	Обозначение документа
1	Блок арматурный БА90	1		1.089.1-1.2-2-18
	БА91		1	
2	Изделие закладное МН2	4	4	1.089.1-1.2-1-126
3	МН3	2	2	-127
4	МН4	10	10	
5	МН5	6	6	-128
6	МН8	2	2	-129
	Бетон класса В25, м³	1,78	2,14	
	Масса блока, т	4,45	5,36	

1. Технические требования см. 1.089.1-1.1-3-ТТ.
2. Узел IV ... XI, XIV см 1.089.1-1.1-3-Д.

Нач. отд.	Гришин	
Н. контр.	Некритин	
ГИП	Некритин	
Рук. гр.	Домахина	
Вед. инж.	Александрова	

1.089.1-1.1-3-48

Блок шахты лифта БШЛ50Б-36-3; БШЛ50Б-42-3

Стадия	Лист	Листов
Р		1

ГИПРОНИИЗДРАВ

Инв.№ подл. | Подпись и дата | Взам. инв.№

Поз.	Наименование	Кол.	Обозначение документа
1	Блок арматурный БА92	1	1.089.1-1.2-2-19
2	Изделие закладное МН2	2	1.089.1-1.2-1-126
3	МН3	2	-127
4	МН4	6	
5	МН5	6	-128
6	МН8	2	-129
	Бетон класса В 25, м³	1,57	

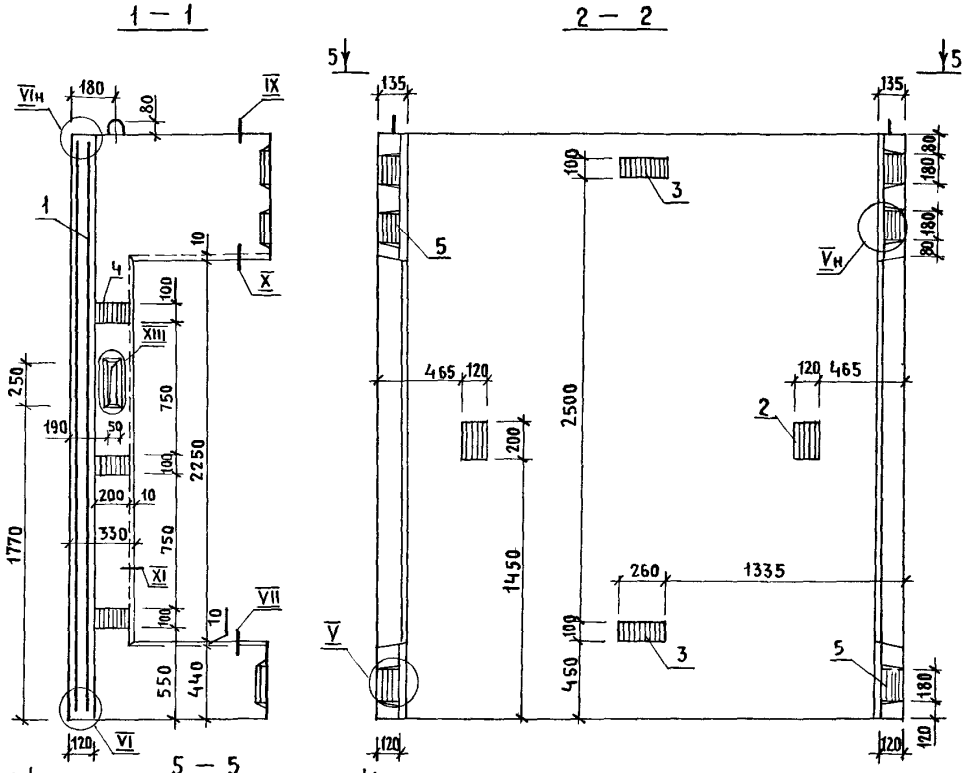

1. Технические требования см. 1.089.1-1.1-3-ТТ.
2. Узел IV ... XI; XIII; XIV см. 1.089.1-1.1-3-Д.
3. Масса блока 3,92 т.

Нач. отд.	Гришин		
Н. контр.	Некритин		
ГИП	Некритин		
Рук. гр.	Домахина		
Вед. инж.	Александрова		

1.089.1-1.1-3-49

Блок шахты лифта БШ150Б-33-4

Стадия	Лист	Листов
Р		1

ГИПРОНИИЗДРАВ

Инв. № подл. | Подпись и дата | Взам. инв. №

25178-02 54

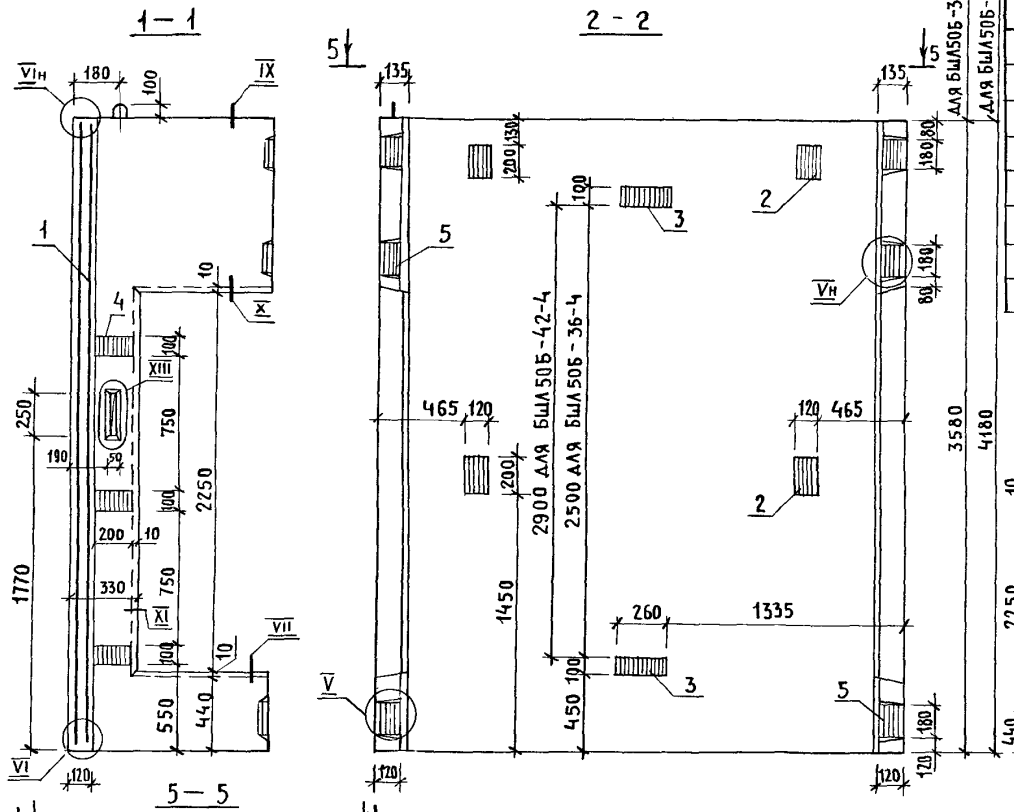

Поз.	Наименование	Кол. на блок БШЛ50Б- -36-4	-42-4	Обозначение документа
1	Блок арматурный БА93	1		1.089.1-1.2-2-20
	БА94		1	
2	Изделие закладное МН2	4	4	1.089.1-1.2-1-126
3	МН3	2	2	-127
4	МН4	6	6	
5	МН5	6	6	-128
6	МН8	2	2	-129
	Бетон класса В25, м³	1,75	2,11	
	Масса блока, т	4,37	5,28	

1. Технические требования см. 1.089.1-1.1-3-ТТ.
2. Узел IV ... XI; XIII; XIV см. 1.089.1-1.1-3-Д.

Нач. отд.	Гришин	
Н. контр.	Некритин	
ГИП	Некритин	
Рук. гр.	Домахина	
Вед. инж.	Александрова	

1.089.1-1.1-3-50

Блок шахты лифта БШЛ 50Б-36-4; БШЛ50Б-42-4

Стадия	Лист	Листов
Р		1

ГИПРОНИИЗДРАВ

Инв. № подл. | Подпись и дата | Взам. инв. №

Поз.	Наименование	Кол.	Обозначение документа
1	Блок арматурный БА103	1	1.089.1-1.2-2-25
2	Изделие закладное МН2	2	1.089.1-1.2-1-126
3	МН5	4	-128
4	МН8	2	-129
5	МН19	2	1.089.1-1.2-2-148
6	МН20	6	-149
7	МН21	2	-150
	Бетон класса В25, м³	1,08	

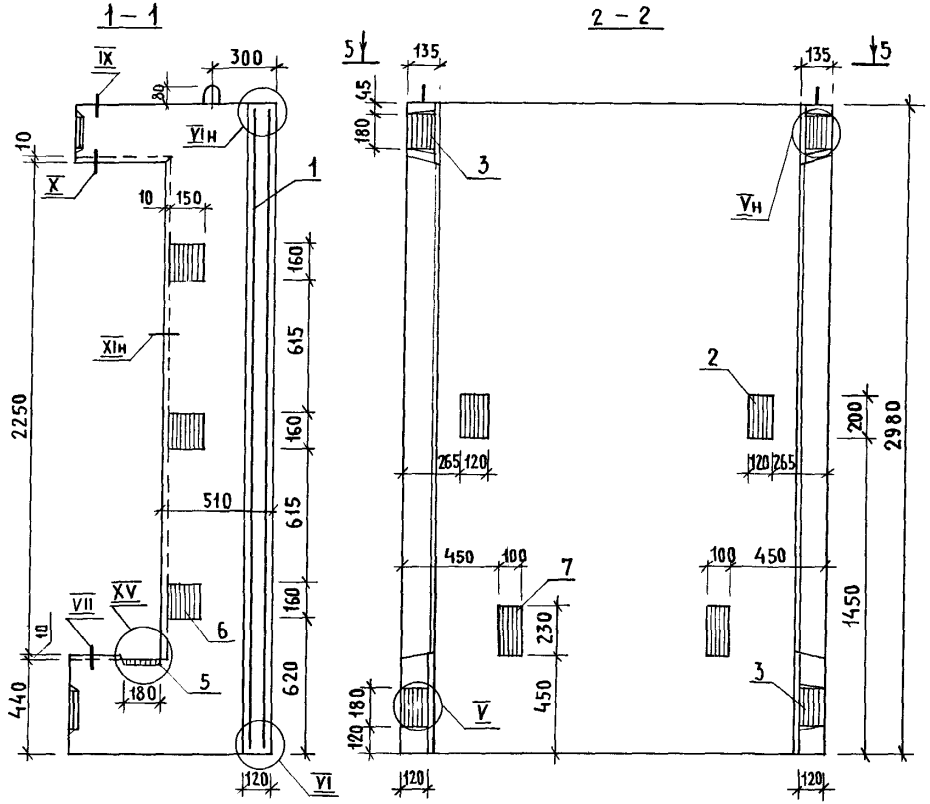

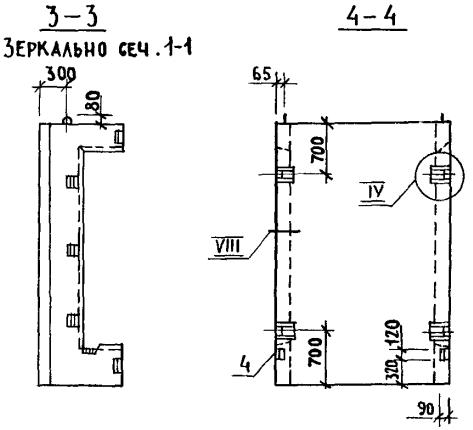

1. Технические требования см. 1.089.1-1.1-3-ТТ.
2. Узел IV ... XI; XV см. 1.089.1-1.1-3-Д.
3. Масса блока 2,71 т.

Нач.отд.	Гришин		
Н.контр.	Некритин		
ГИП	Некритин		
Рук.гр.	Домахина		
Вед.инж.	Александрова		

1.0891-1.1-3-51

Блок шахты лифта БШЛ50Гр-30-3

Стадия	Лист	Листов
Р		1

ГИПРОНИИЗДРАВ

Инв.№ подл. | Подпись и дата | Взам.инв.№

Поз.	Наименование	Кол.	Обозначение документа
1	Блок арматурный БА104	1	1.089.1-1.2-2-25
2	Изделие закладное МН2	2	1.089.1-1.2-1-126
3	МН5	6	-128
4	МН8	2	-129
5	МН19	2	1.089.1-1.2-2-148
6	МН20	6	-149
7	МН21	4	-150
	Бетон класса В25, м³	1,21	

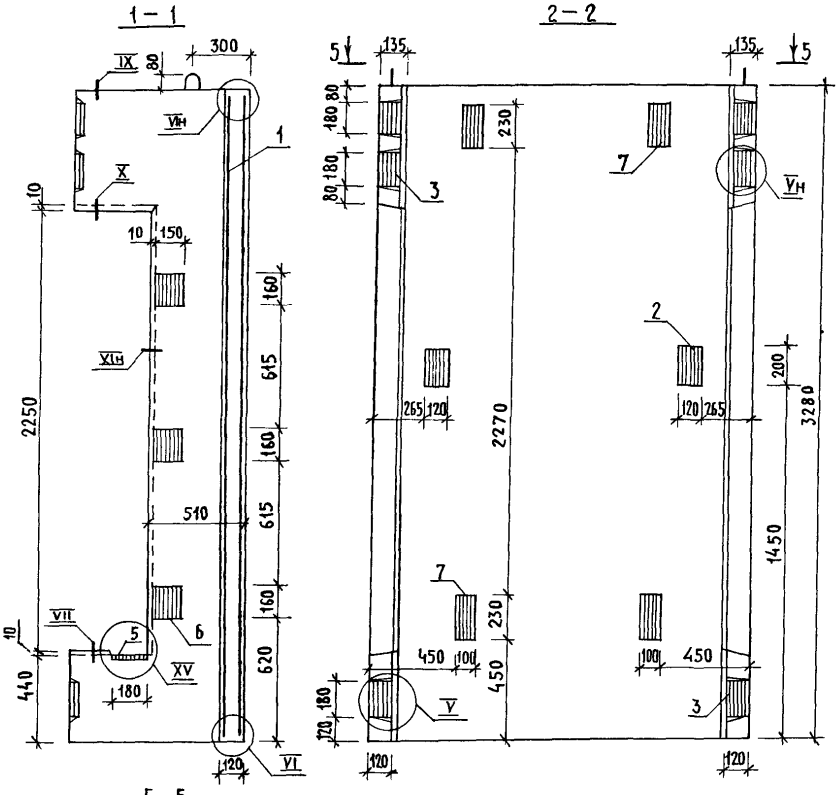

1. Технические требования см. 1.089.1-1.1-3-ТТ.
2. Узел IV ... XI; XV см. 1.089.1-1.1-3-Д.
3. Масса блока 3,04т.

Нач.отд.	Гришин		1.089.1-1.1-3-52
Н.контр.	Некритин		Блок шахты лифта БШЛ 50Гр-33-3
ГИП	Некритин		Стадия: Р; Лист: ; Листов: 1
Рук.гр.	Домахина		Гипрониздрав
Вед.инж.	Александрова		

Инв.№ подл. | Подпись и дата | Взам.инв.№

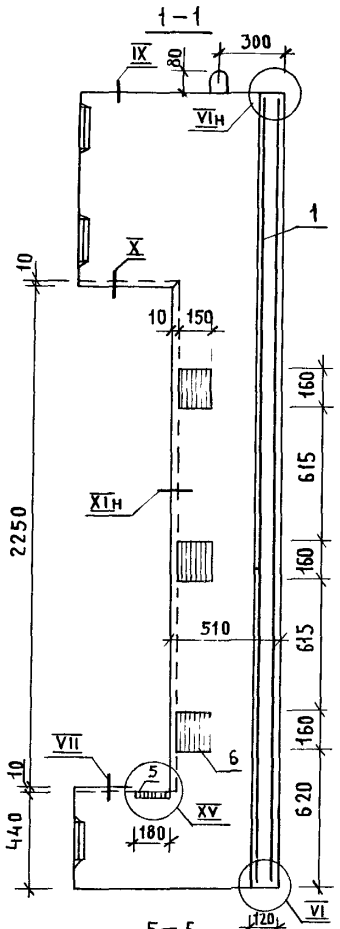

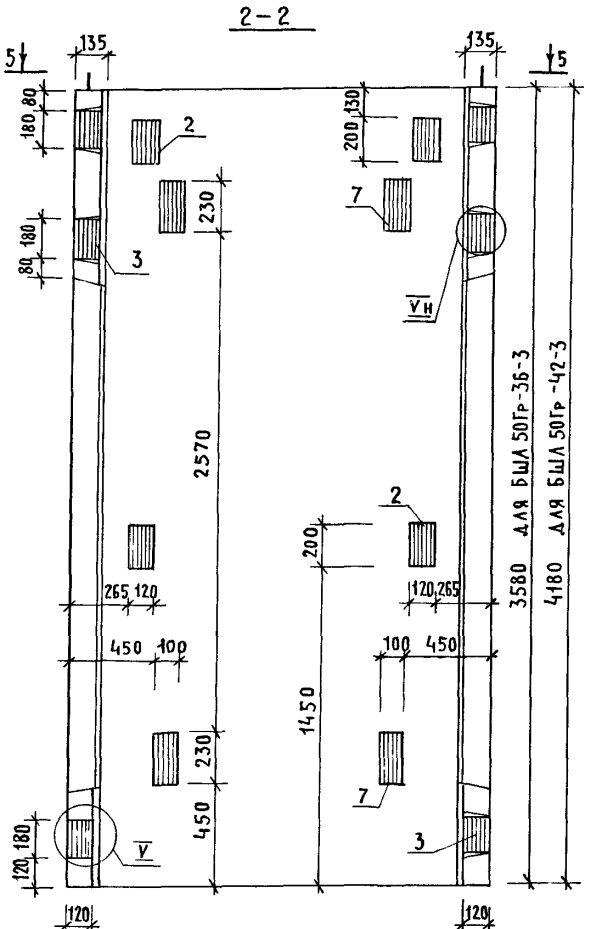

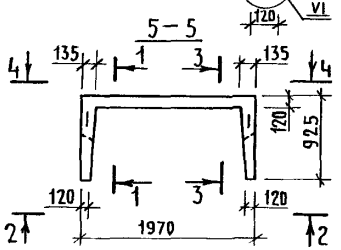

Поз.	Наименование	Кол. на блок БШЛ 50Гр- -36-3	-42-3	Обозначение документа
1	Блок арматурный БА 105	1		1.089.1-1.2-2-26
	БА 106		1	
2	Изделие закладное МН2	4	4	1.089.1-1.2-1-126
3	МН5	6	6	-128
4	МН8	2	2	-129
5	МН19	2	2	1.089.1-1.2-2-148
6	МН20	6	6	-149
7	МН21	4	4	-150
	Бетон класса В25, м3	1,35	1,61	
	Масса блока, т	3,37	4,03	

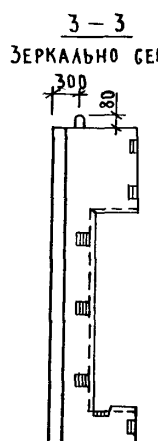

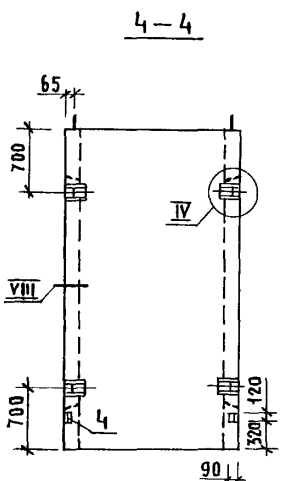

1. Технические требования см. 1.089.1-1.1-3-ТТ.
2. Узел IV ... XI; XV см. 1.089.1-1.1-3-Д.

Нач. отд.	Гришин	
Н. контр.	Некритин	
ГИП	Некритин	
Рук. гр.	Домахина	
Вед. инж.	Александрова	

1.089.1-1.1-3-53

Блок шахты лифта БШЛ 50Гр-36-3; БШЛ 50Гр-42-3

Стадия	Лист	Листов
Р		1

ГИПРОНИИЗДРАВ

Инв. № подл. | Подпись и дата | Взам. инв. №

Поз.	Наименование	Кол.	Обозначение документа
1	Блок арматурный БА107	1	1.089.1-1.2-2-27
2	Изделие закладное МН2	2	1.089.1-1.2-1-126
3	МН5	4	-128
4	МН8	2	-129
5	МН9	1	-130
6	МН17	1	-127
7	МН19	2	1.089.1-1.2-2-148
8	МН20	6	-149
	Бетон класса В25, м³	0,96	

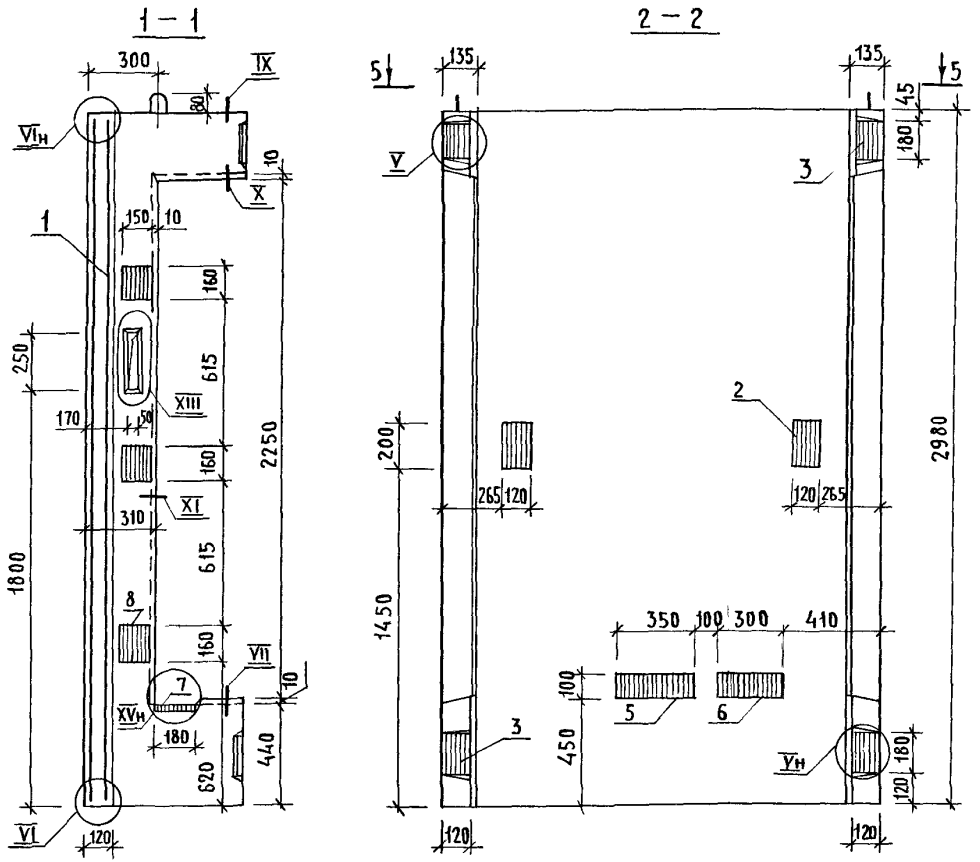

3 – 3
Зеркально сеч. 1-1

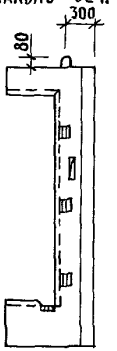

4 – 4

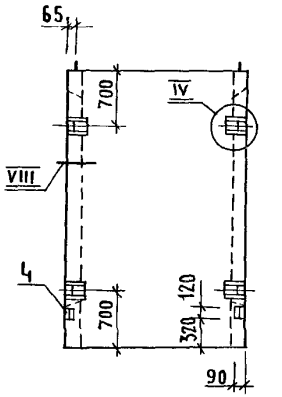

5 – 5

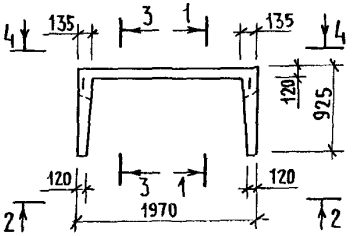

1. Технические требования см. 1.089.1-1.1-3-ТТ.
2. Узел IV ... XI; XIII; XV см. 1.089.1-1.1-3-Д.
3. Масса блока 2,41 т.

Нач. отд.	Гришин		
Н. контр.	Некритин		
ГИП	Некритин		
Рук. гр.	Домахина		
Вед. инж.	Александрова		

1.089.1-1.1-3-54

Блок шахты лифта БШЛ 50Гр-30-4

Стадия	Лист	Листов
Р		1

ГИПРОНИИЗДРАВ

Инв. № подл. | Подпись и дата | Взам. инв. №

Поз.	Наименование	Кол.	Обозначение документа
1	Блок арматурный БА108	1	1.089.1-1.2-2-27
2	Изделие закладное МН2	2	1.089.1-1.2-1-126
3	МН5	6	-128
4	МН8	2	-129
5	МН9	2	-130
6	МН17	2	-127
7	МН19	2	1.089.1-1.2-2-148
8	МН20	6	-149
	Бетон класса В25, м³	1,10	

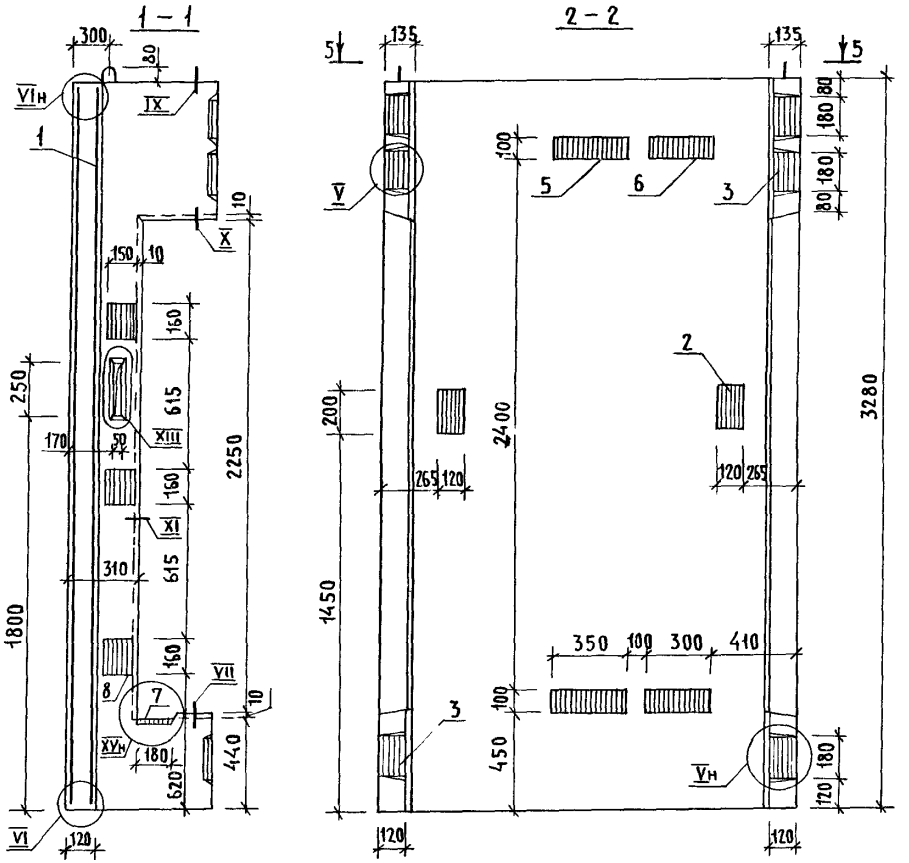

1. Технические требования см. 1.089.1-1.1-3-ТТ.
2. Узел IV ... XI; XIII; XV см. 1.089.1-1.1-3-Д.
3. Масса блока 2,75 т.

Нач. отд.	Гришин		
Н. контр.	Некритин		
ГИП	Некритин		
Рук. гр.	Домахина		
Вед. инж.	Александров		

1.089.1-1.1-3-55

Блок шахты лифта БШ150Гр-33-4

Стадия	Лист	Листов
Р		1

ГИПРОНИИЗДРАВ

Инв. № подл. | Подпись и дата | Взам. инв. №

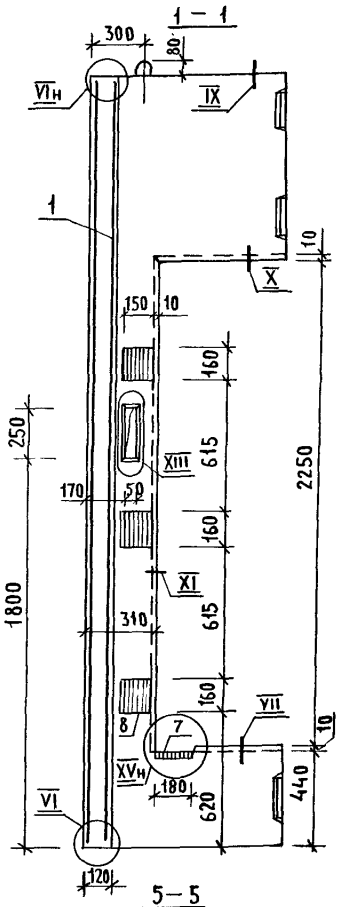

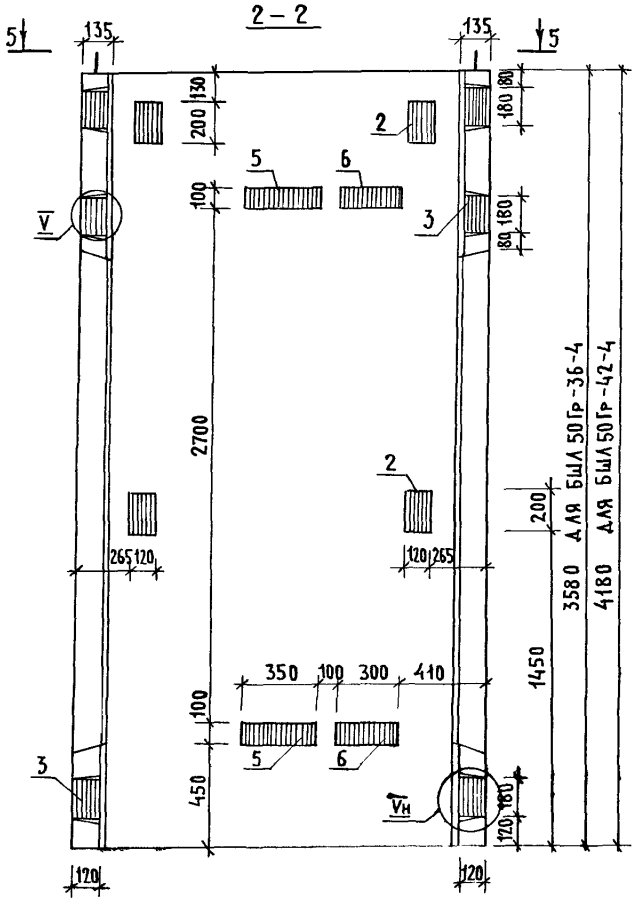

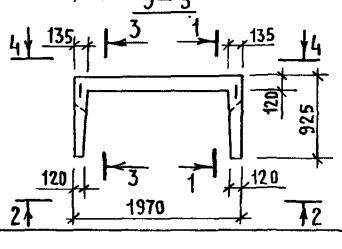

Поз.	Наименование	Кол. на блок БШл 50Гр- 36-4	42-4	Обозначение документа
1	Блок арматурный БА109	1		1.089.1-1.2-2-28
	БА110		1	
2	Изделие закладное МН2	4	4	1.089.1-1.2-1-126
3	МН5	6	6	-128
4	МН8	2	2	-129
5	МН9	2	2	-130
6	МН17	2	2	-127
7	МН19	2	2	1.089.1-1.2-2-148
8	МН20	6	6	-149
	Бетон класса В25, м³	1,23	1,50	
	Масса блока, т	3,08	3,74	

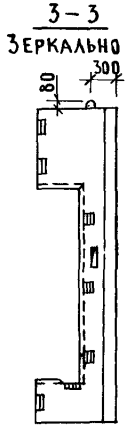

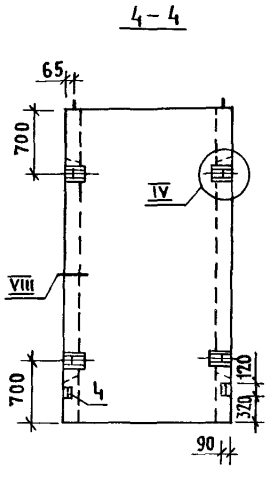

1. Технические требования см. 1.089.1-1.1-3-ТТ.
2. Узел IV ... XI; XIII; XV см. 1.089.1-1.1-3-Д.

Нач. отд.	Гришин		
Н. контр.	Некритин		
ГИП	Домахина		
Рук. гр.	Домахина		
Вед. инж.	Александрова		

1.089.1-1.1-3-56

Блок шахты лифта БШл 50Гр-36-4; БШл 50Гр-42-4

Стадия	Лист	Листов
Р		1

ГИПРОНИИЗДРАВ

Инв. № подл. | Подпись и дата | Взам. инв. №

Поз.	Наименование	Кол.	Обозначение документа
1	Блок арматурный БА119	1	1.089.1-1.2-2-33
2	Изделие закладное МН2	2	1.089.1-1.2-1-126
3	МН5	4	-128
4	МН8	2	-129
5	МН19	2	1.089.1-1.2-2-148
6	МН20	6	-149
7	МН21	2	-150
	Бетон класса В25, м³	1,33	

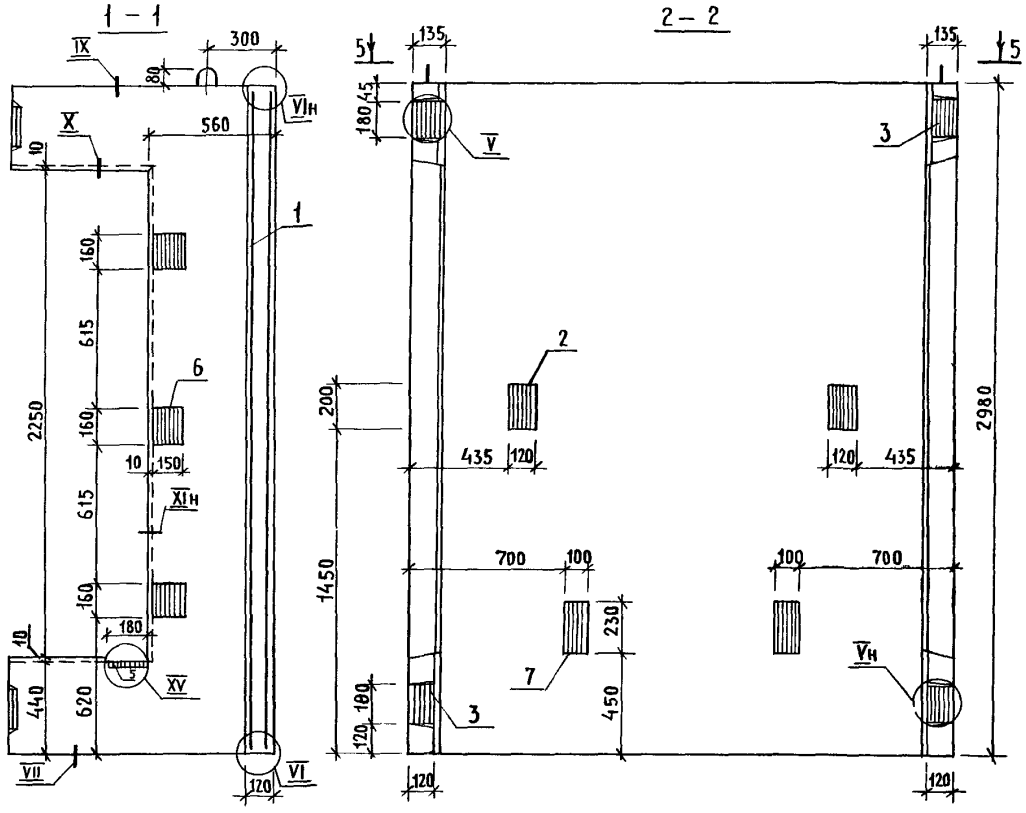

1. Технические требования см. 1.089.1-1.1-3-ТТ.
2. Узел IV ... XI; XV см. 1.089.1-1.1-3-А.
3. Масса блока 3,32т.

Нач. отд.	Гришин		1.089.1-1.1-3-57
Н. контр.	Некритин		Блок шахты лифта БШЛ50Гр.б-30-3
ГИП	Некритин		Стадия: Р; Лист; Листов: 1
Рук. гр.	Домахина		ГИПРОНИИЗДРАВ
Вед. инж.	Александрова		

Инв.№ подл. | Подпись и дата | Взам. инв.№

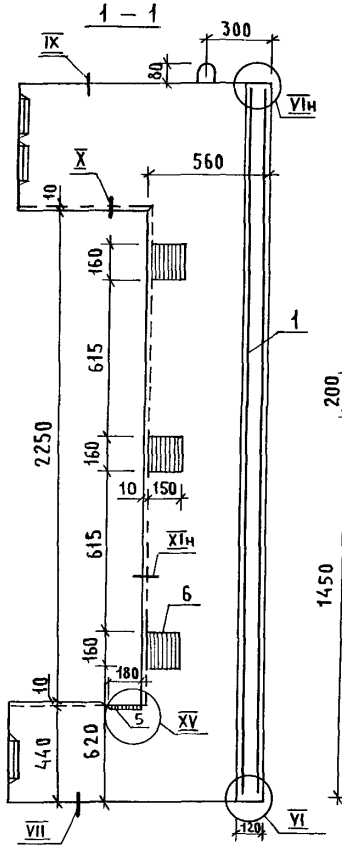

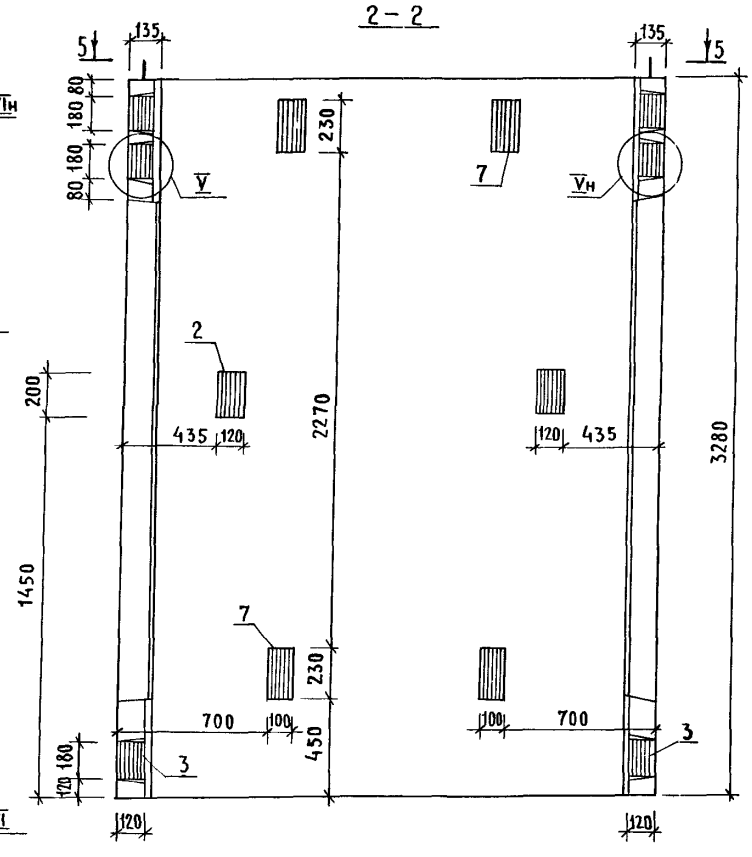

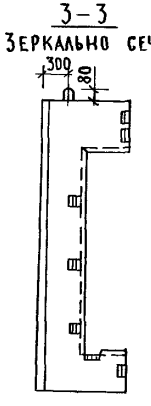

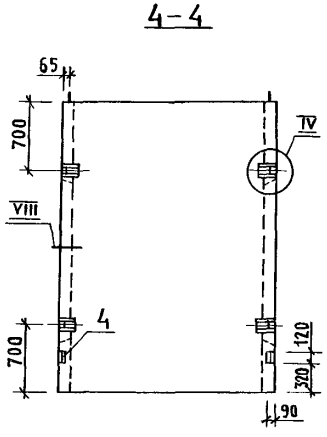

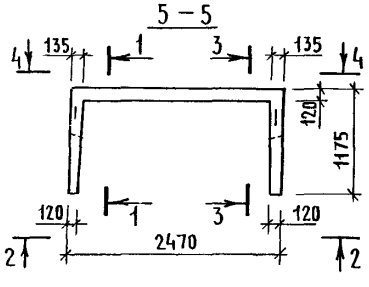

Поз.	Наименование	Кол.	Обозначение документа
1	Блок арматурный БА120	1	1.089.1-1.2-2-33
2	Изделие закладное МН2	2	1.089.1-1.2-1-126
3	МН5	6	-128
4	МН8	2	-129
5	МН19	2	1.089.1-1.2-2-148
6	МН20	6	-149
7	МН21	4	-150
	Бетон класса В 25, м³	1,51	

1. Технические требования см. 1.089.1-1.1-3-ТТ.
2. Узел IV ... XI; XV см. 1.089.1-1.1-3-Д.
3. Масса блока 3,76 т.

Нач. отд.	Гришин		
Н.контр.	Некритин		
ГИП	Некритин		
Рук.гр.	Домахина		
Вед.инж.	Александрова		

1.089.1-1.1-3-58

Блок шахты лифта БШЛ 50Гр.Б-33-3

Стадия	Лист	Листов
Р		1

ГИПРОНИИЗДРАВ

Инв.№ подл. | Подпись и дата | Взам.инв.№

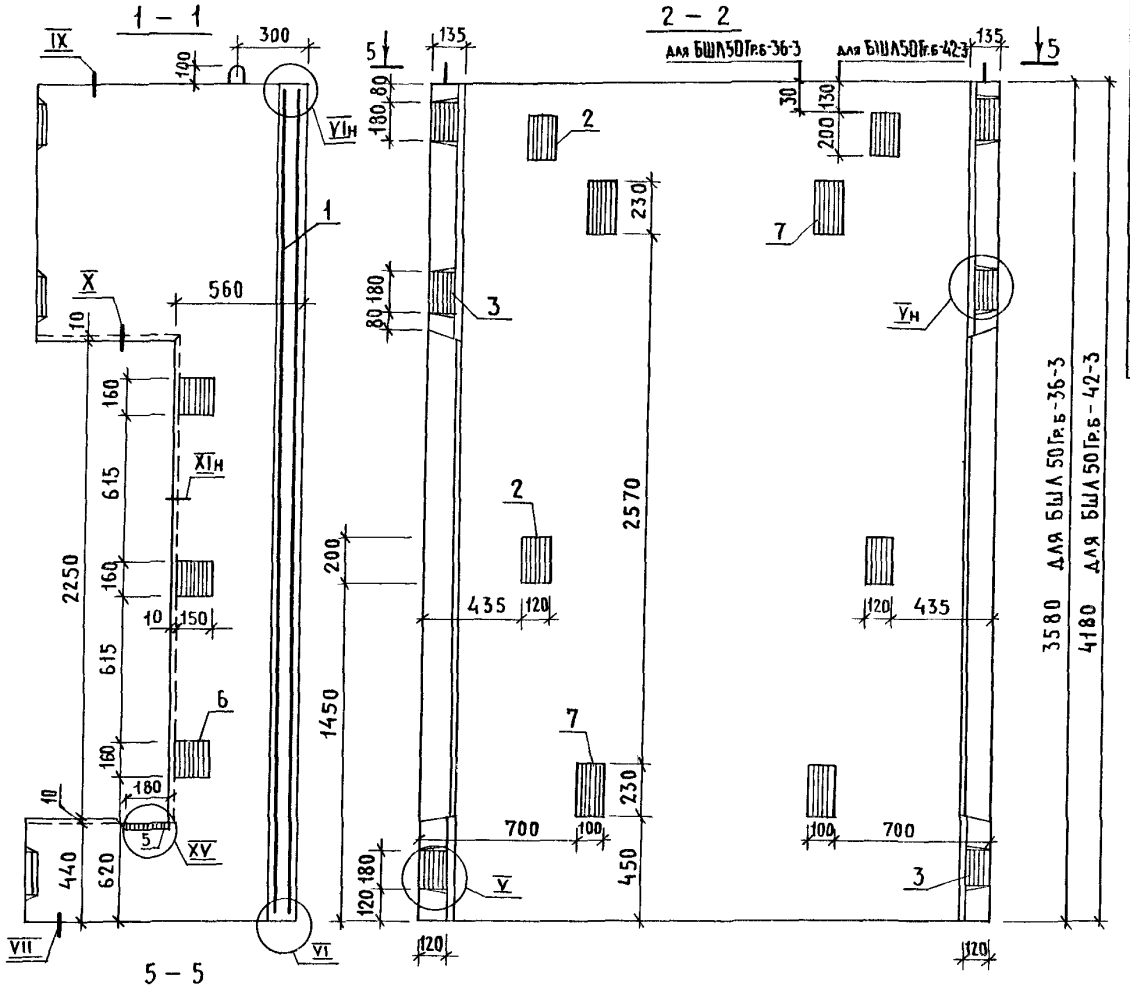

Поз.	Наименование	Кол. на блок БШЛ50Гр.б- -36-3	-42-3	Обозначение документа
1	Блок арматурный БА121	1		1.089.1-1.2-2-34
	БА122		1	
2	Изделие закладное МН2	4	4	1.089.1-1.2-1-126
3	МН5	6	6	-128
4	МН8	2	2	-129
5	МН19	2	2	1.089.1-1.2-2-148
6	МН20	6	6	-149
7	МН21	4	4	-150
	Бетон класса В25, м3	1,68	2,01	
	Масса блока, т	4,19	5,04	

1. Технические требования см. 1.089.1-1.1-3-ТТ.
2. Узел IV – XI; XV см. 1.089.1-1.1-3-Д.

Нач.отд.	Гришин	
Н.контр.	Чекритин	
ГИП	Некритин	
Рук.гр.	Домахина	
Вед.инж	Александрова	

1.089.1-1.1-3-59

Блок шахты лифта БШЛ50Гр.б-36-3; БШЛ50Гр.б-42-3

Стадия	Лист	Листов
Р		1

ГИПРОНИИЗДРАВ

Инв.№подл. | Подпись и дата | Взам.инв.№

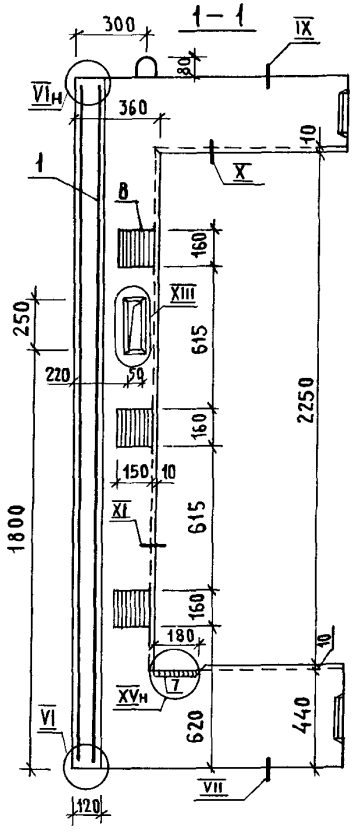

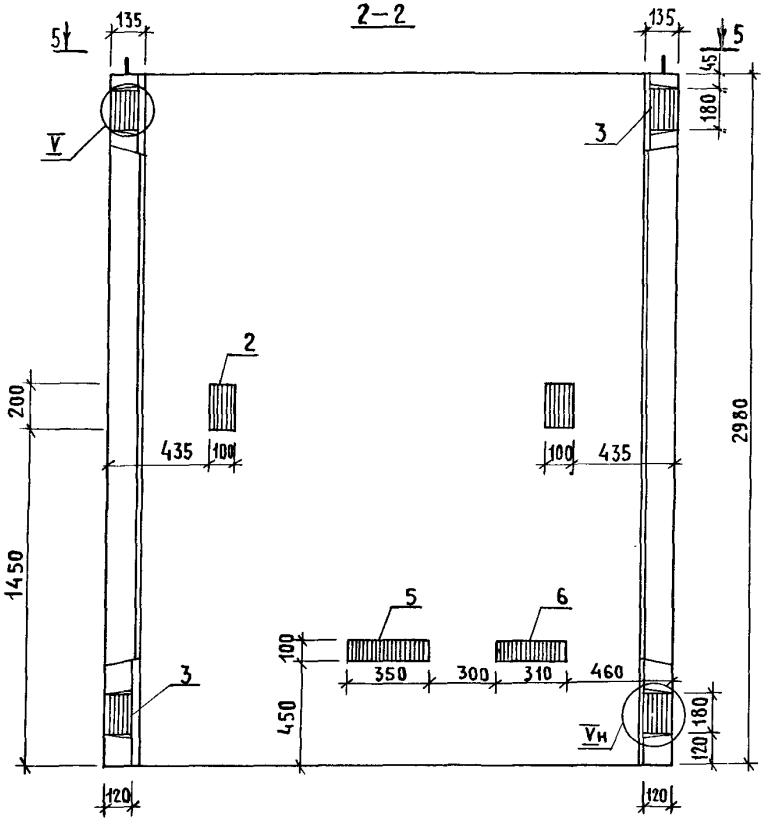

Поз.	Наименование	Кол.	Обозначение документа
1	Блок арматурный БА123	1	1.089.1-1.2-2-35
2	Изделие закладное МН2	2	1.089.1-1.2-1-126
3	МН5	4	-128
4	МН8	2	-129
5	МН9	1	-130
6	МН17	1	-127
7	МН19	2	1.089.1-1.2-2-148
8	МН20	6	-149
	Бетон класса В25, м³	1,22	

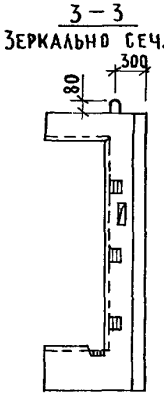

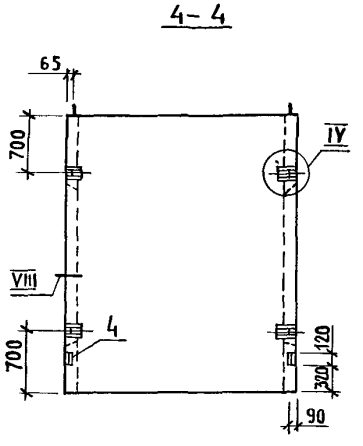

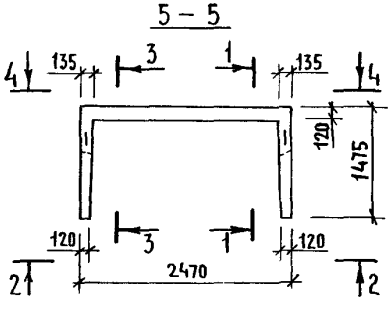

1. Технические требования см. 1.089.1-1.1-3-ТТ.
2. Узел IV...XI; XIII; XV см. 1.089.1-1.1-3-Д.
3. Масса блока 3,03т.

Нач. отд.	Гришин		
Н. контр.	Некритин		
ГИП	Некритин		
Рук. гр.	Домахина		
Вед. инж	Александрова		

1.089.1-1.1-3-60

Блок шахты лифта БШЛ 50 Гр.б-30-4

Стадия	Лист	Листов
Р		1

ГИПРОНИИЗДРАВ

Инв.№ подл. | Подпись и дата | Взам.инв.№

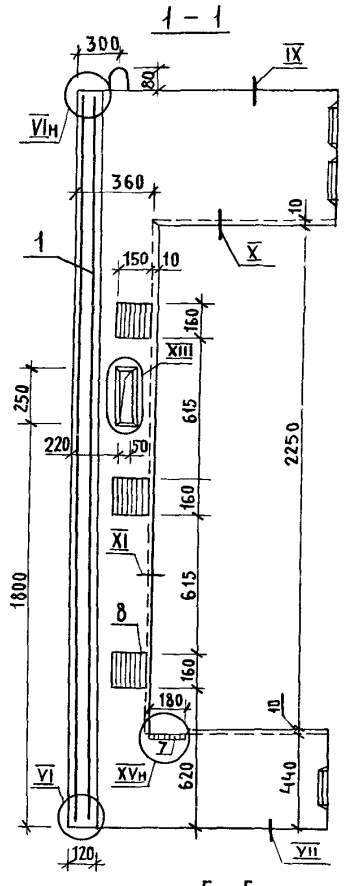

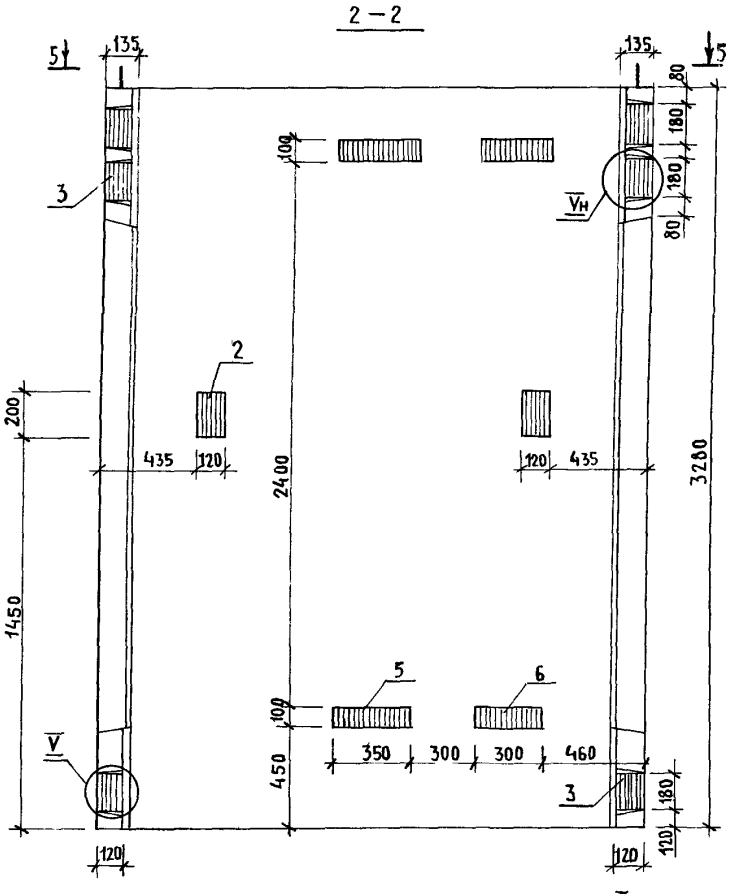

Поз.	Наименование	Кол.	Обозначение документа
1	Блок арматурный БА124	1	1.089.1-1.2-2-35
2	Изделие закладное МН2	2	1.089.1-1.2-1-126
3	МН5	6	-128
4	МН8	2	-129
5	МН9	2	-130
6	МН17	2	-127
7	МН19	2	1.089.1-1.2-2-148
8	МН20	6	-149
	Бетон класса В25, м³	1,39	

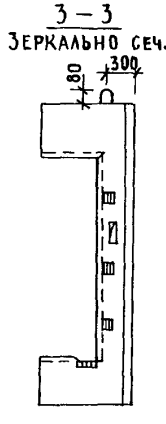

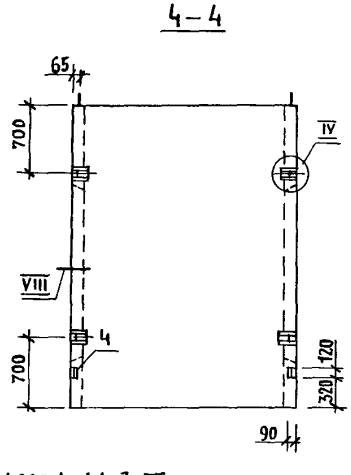

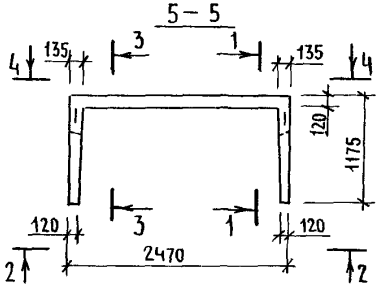

1. Технические требования см. 1.089.1-1.1-3-ТТ.
2. Узел IV...XI; XIII; XV см. 1.089.1-1.1-3-Д.
3. Масса блока 3,47т.

Нач.отд.	Гришин		
Н. контр.	Некритин		
ГИП	Некритин		
Рук. гр.	Домахина		
Вед. инж.	Александрова		

1.089.1-1.1-3-61

Блок шахты лифта БШЛ50Гр.б-33-4

Стадия	Лист	Листов
Р		1

ГИПРОНИИЗДРАВ

Инв.№ подл. | Подпись и дата | Взам.инв.№

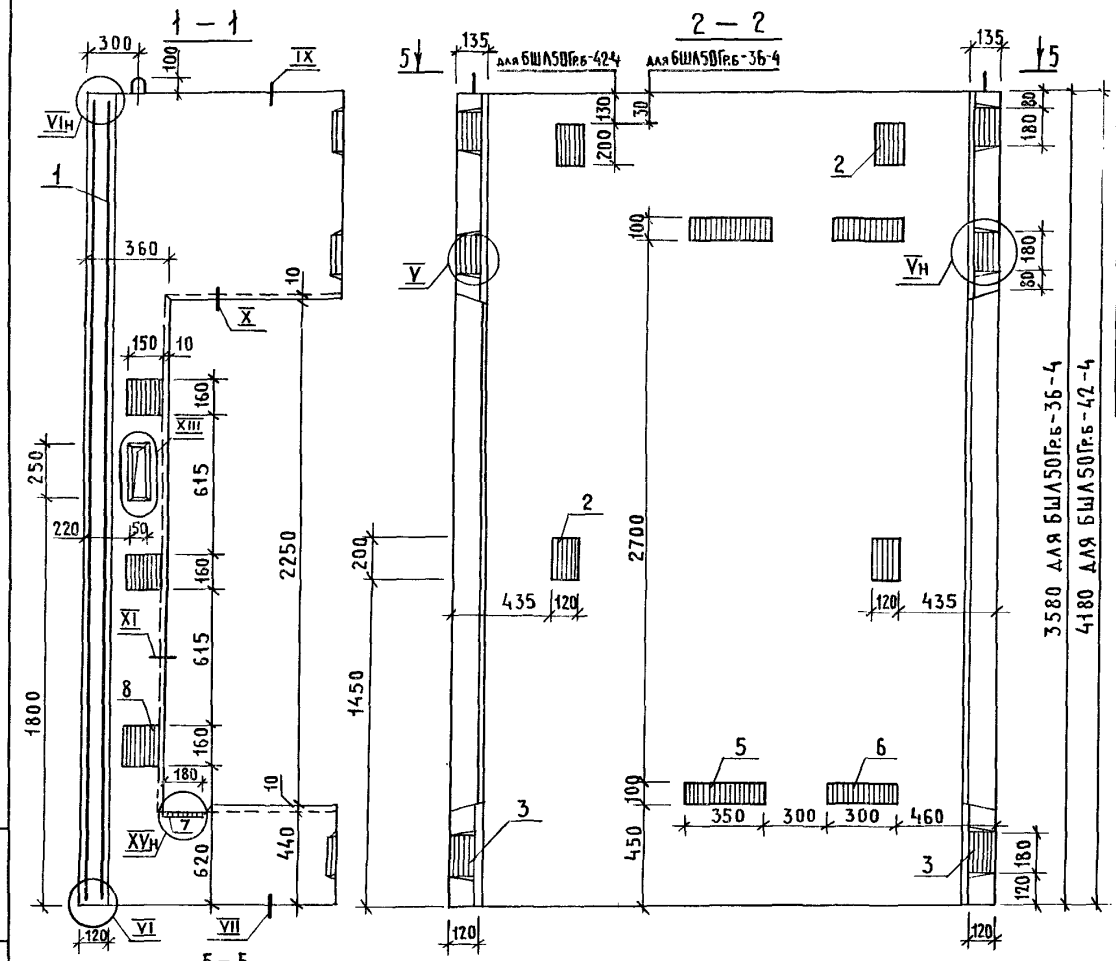

Поз.	Наименование	Кол. на блок БШЛ50Гр.б- -36-4	-42-4	Обозначение документа
1	Блок арматурный БА125	1		1.089.1-1.2-2-36
	БА126		1	
2	Изделие закладное МН2	4	4	1.089.1-1.2-1-126
3	МН5	6	6	-128
4	МН8	2	2	-129
5	МН9	2	2	-130
6	МН17	2	2	-127
7	МН19	2	2	1.089.1-1.2-2-148
8	МН20	6	6	-149
	Бетон класса В25, м³	1,56	1,90	
	Масса блока, т	3,90	4,75	

1. Технические требования см. 1.089.1-1.1-3-ТТ.
2. Узел IV...XI; XIII; XV см. 1.089.1-1.1-3-Д.

Нач. отд.	Гришин	
Н. контр.	Некритин	
ГИП	Некритин	
Рук. гр.	Домахина	
Вед. инж.	Александрова	

1.089.1-1.1-3-62

Блок шахты лифта БШЛ50Гр.б-36-4; БШЛ50Гр.б-42-4

Стадия	Лист	Листов
Р		1

ГИПРОНИИЗДРАВ

Инв. № подл. | Подпись и дата | Взам. инв. №

Поз.	Наименование	Кол.	Обозначение документа
1	Блок арматурный БА133	1	1.089.1-1.2-2-41
2	Изделие закладное МН2	2	1.089.1-1.2-1-126
3	МН5	4	-128
4	МН8	2	-129
5	МН19	2	1.089.1-1.2-2-148
6	МН20	6	-149
7	МН22	4	-151
	Бетон класса В25, м³	1,48	

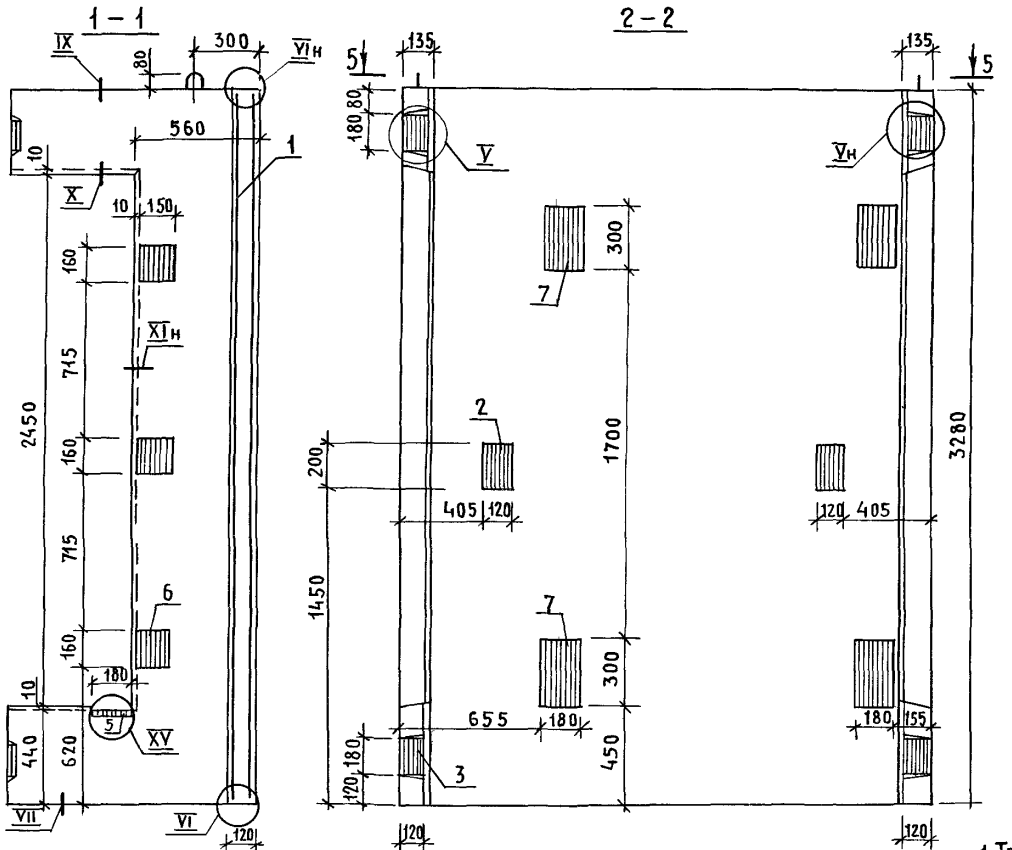

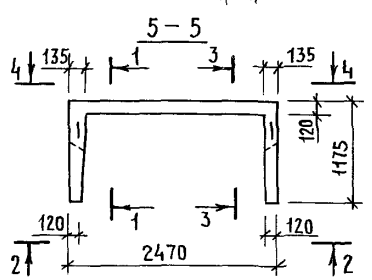

3 – 3

Зеркально сеч. 1-1

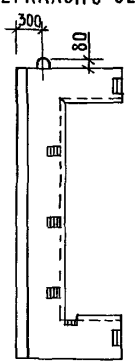

4 – 4

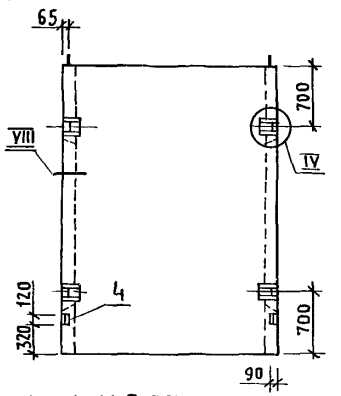

1. Технические требования см. 1.089.1-1.1-3-ТТ.
2. Узел IV...XI; XV см. 1.089.1-1.1-3-Д.
3. Масса блока 3,69 т.

Нач. отд.	Гришин		1.089.1-1.1-3-63
Н. контр.	Некритин		Блок шахты лифта БШЛ100Гр-33-3
ГИП	Некритин		Стадия: Р; Лист: ; Листов: 1
Рук. гр.	Домахина		Гипрониздрав
Вед. инж.	Александрова		

Инв. № подл. | Подпись и дата | Взам. инв. №

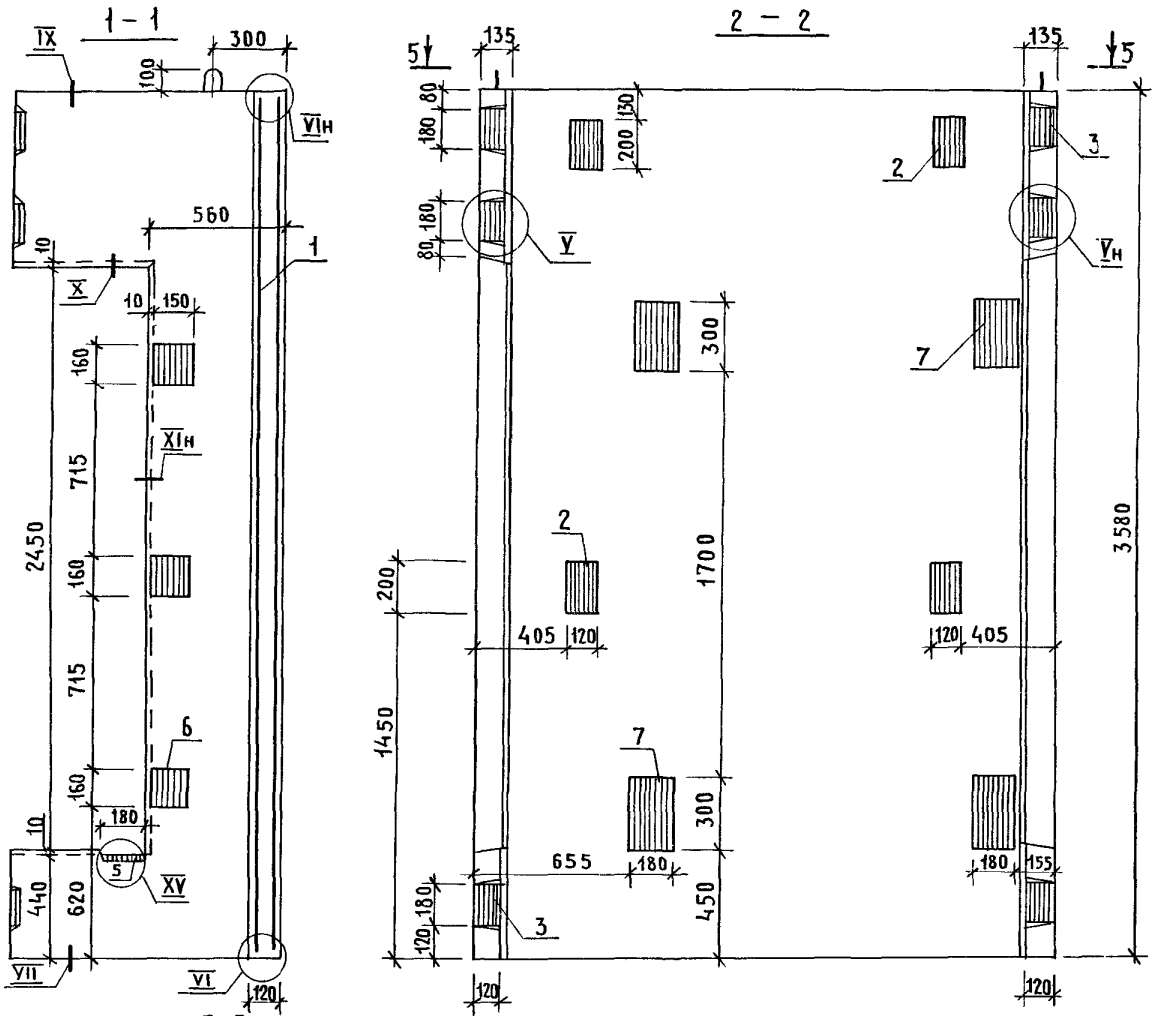

Поз.	Наименование	Кол.	Обозначение документа
1	Блок арматурный БА134	1	1.089.1-1.2-2-42
2	Изделие закладное МН2	4	1.089.1-1.2-1-126
3	МН5	6	-128
4	МН8	2	-129
5	МН19	2	1.089.1-1.2-2-148
6	МН20	6	-149
7	МН22	4	-151
	Бетон класса В25, м³	1,64	

1. Технические требования см. 1.089.1-1.1-3-ТТ.
2. Узел IV ... XI; XV см. 1.089.1-1.1-3-Д.
3. Масса блока 4,11 т.

Нач. отд.	Гришин		
Н.контр.	Некритин		
ГИП	Некритин		
Рук. гр.	Домахина		
Вед. инж.	Александрова		

1.089.1-1.1-3-64

Блок шахты лифта БШЛ100Гр-36-3

Стадия	Лист	Листов
Р		1

ГИПРОНИИЗДРАВ

Инв. № подл. | Подпись и дата | Взам. инв. №

Поз.	Наименование	Кол.	Обозначение документа
1	Блок арматурный БА135	1	1.089.1-1.2-2-42
2	Изделие закладное МН2	4	1.089.1-1.2-1-126
3	МН5	6	-128
4	МН8	2	-129
5	МН19	2	1.089.1-1.2-2-148
6	МН20	6	-149
7	МН22	6	-151
	Бетон класса В25, м³	1,98	

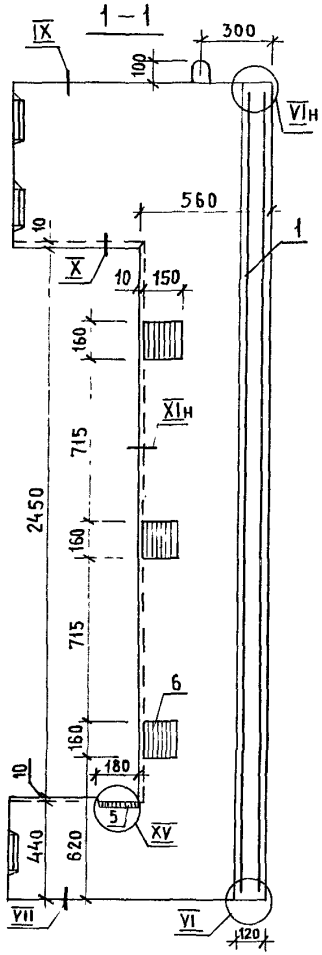

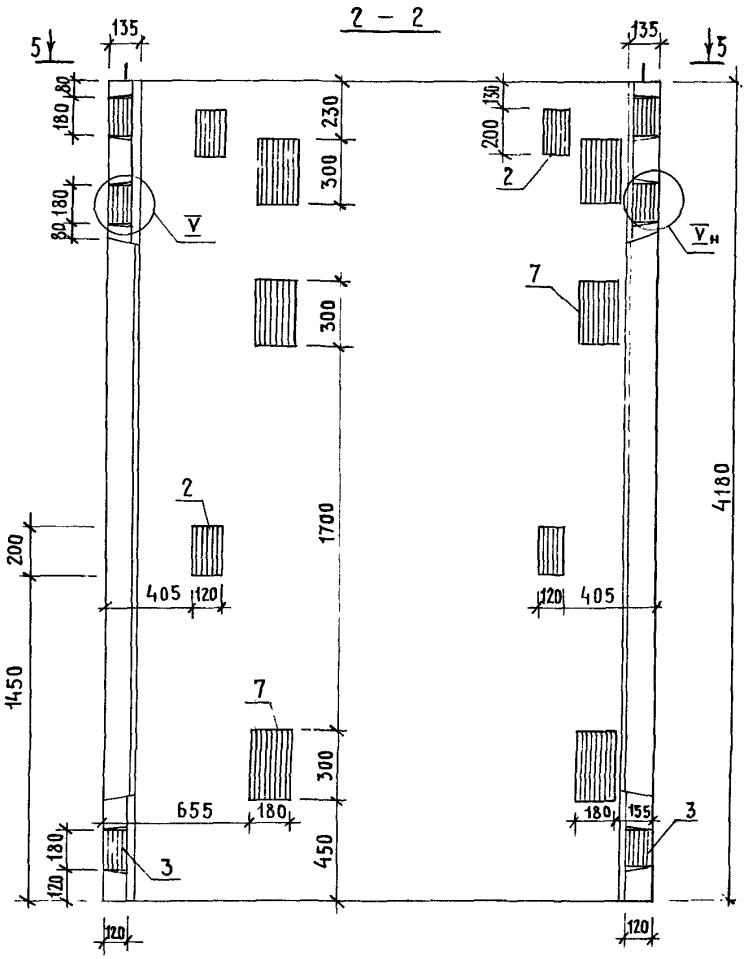

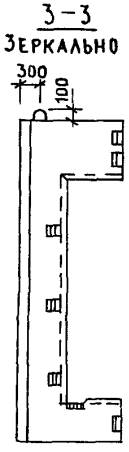

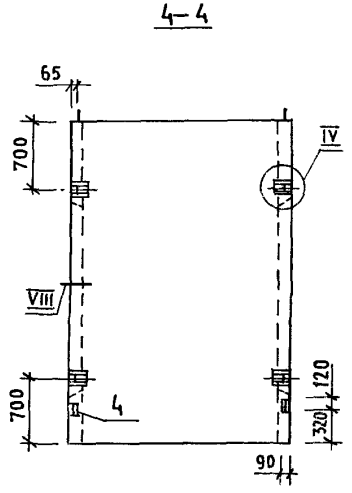

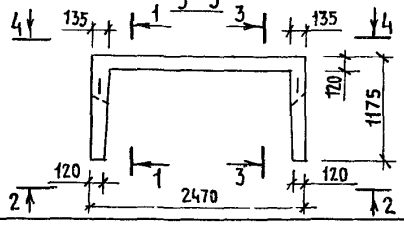

1. Технические требования см. 1.089.1-1.1-3-ТТ.
2. Узел IV ... XI; XV см. 1.089.1-1.1-3-Д.
3. Масса блока 4,96 т.

Нач. отд.	Гришин	
Н. контр.	Некритин	
ГИП	Некритин	
Рук. гр.	Домахина	
Вед. инж.	Александрова	

1.089.1-1.1-3-65

Блок шахты лифта

БШЛ 100Гр-42-3

Стадия	Лист	Листов
Р		1

ГИПРОНИИЗДРАВ

Инв. № подл. | Подпись и дата | Взам. инв. №

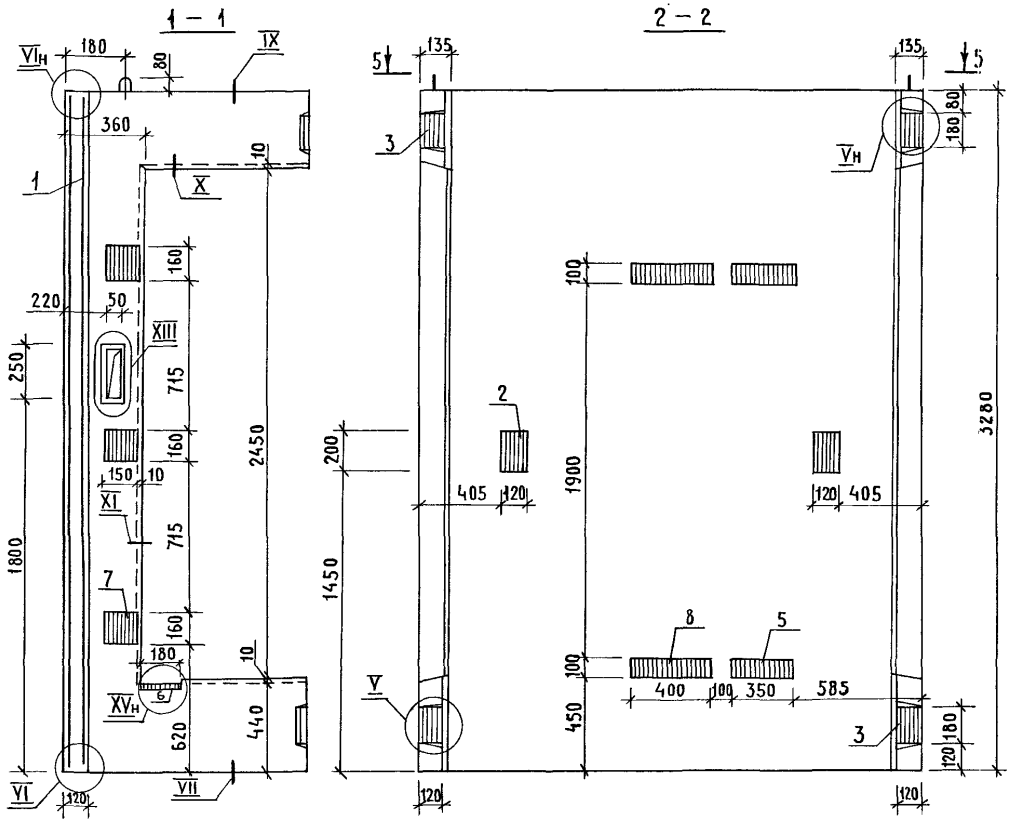

Поз.	Наименование	Кол.	Обозначение документа
1	Блок арматурный БА13б	1	1.089.1-1.2-2-43
2	Изделие закладное МН2	2	1.089.1-1.2-1-126
3	МН5	4	-128
4	МН8	2	-129
5	МН9	2	-130
6	МН19	2	1.089.1-1.2-2-148
7	МН20	6	-149
8	МН23	2	-150
	Бетон класса В25, м³	1,35	

1. Технические требования см. 1.089.1-1.1-3-ТТ.
2. Узел IV…XI; XIII; XV см. 1.089.1-1.1-3-Д.
3. Масса блока 3,37 т.

Нач. отд	Гришин	
Н. контр.	Некритин	
ГИП	Некритин	
Рук. гр.	Домахина	
Вед. инж	Александрова	

1.089.1-1.1-3-66

Блок шахты лифта БШЛ100Гр-33-4

Стадия	Лист	Листов
Р		1

Гипрониздрав

Инв. № подл. | Подпись и дата | Взам. инв. №

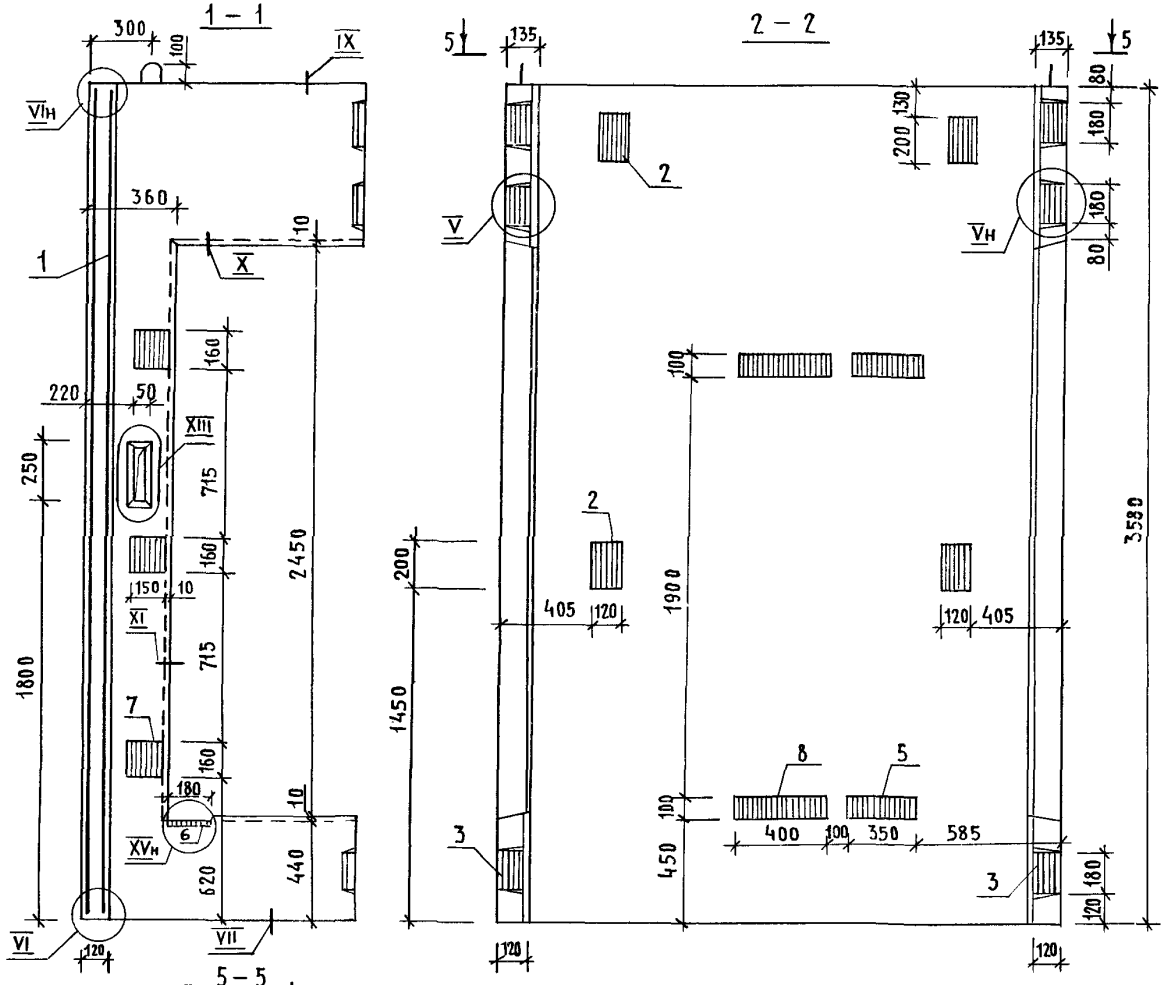

Поз.	Наименование	Кол.	Обозначение документа
1	Блок арматурный БА 137	1	1.089.1-1.2-2-44
2	Изделие закладное МН2	4	1.089.1-1.2-1-126
3	МН5	6	-128
4	МН8	2	-129
5	МН9	2	-130
6	МН19	2	1.089.1-1.2-2-148
7	МН20	6	-149
8	МН23	2	-150
	Бетон класса В25, м³	1,52	

1. Технические требования см 1.089.1-1.1-3-ТТ.
2. Узел IV...XI; XIII; XV см. 1.089.1-1.1-3-Д.
3. Масса блока 3,80т.

Нач. отд.	Гришин		
Н.контр.	Некритин		
ГИП	Некритин		
Рук. гр.	Домахина		
Вед. инж.	Александрова		

1.089.1-1.1-3-67

Блок шахты лифта

БШ1100Гр-36-4

Стадия	Лист	Листов
Р		1

ГИПРОНИИЗДРАВ

Инв.№ подл. | Подпись и дата | Взам.инв.№

25178-02 72

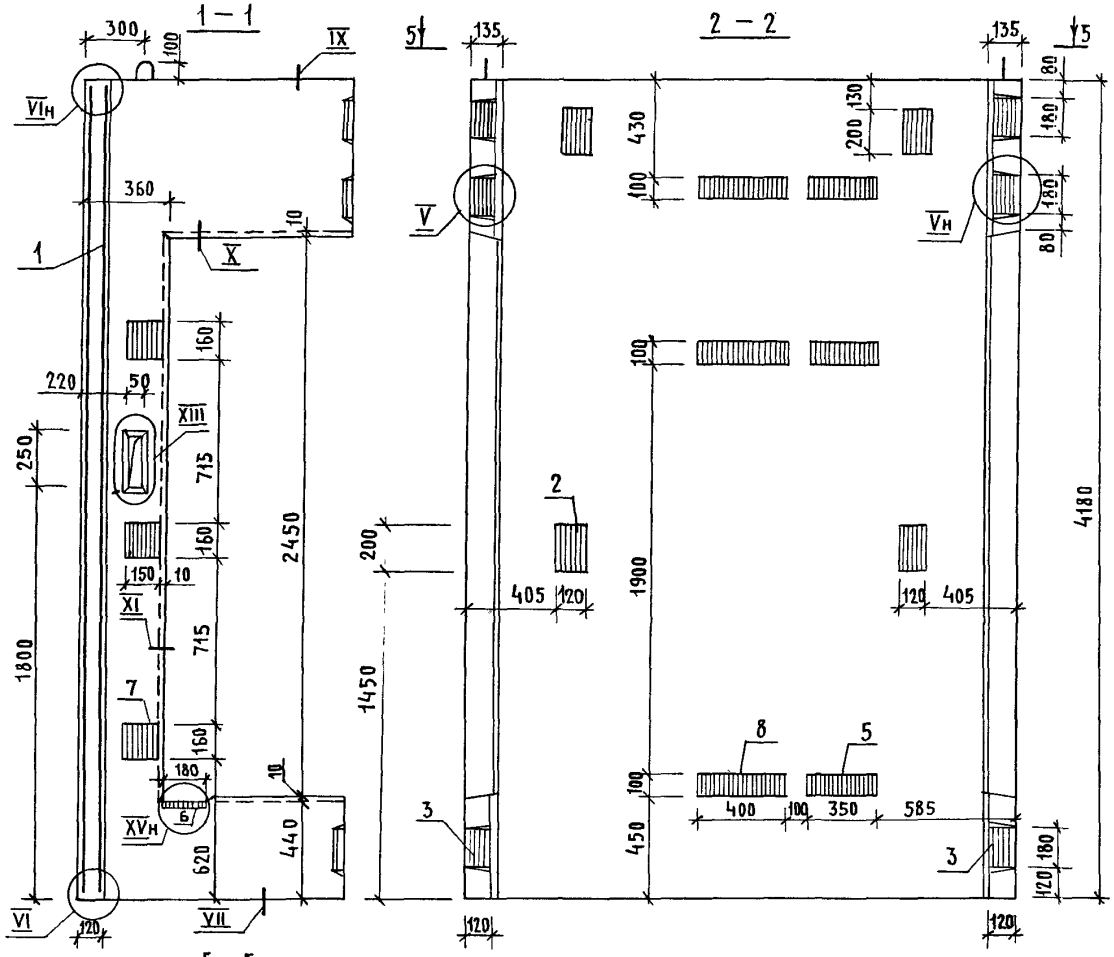

Поз.	Наименование	Кол.	Обозначение документа
1	Блок арматурный БА 138	1	1.089.1-1.2-2-44
2	Изделие закладное МН2	4	1.089.1-1.2-1-126
3	МН5	6	-128
4	МН8	2	-129
5	МН9	3	-130
6	МН19	2	1.089.1-1.2-2-148
7	МН20	6	-149
8	МН23	3	-150
	Бетон класса В25, м³	1,86	

1. Технические требования см.1.089.1-1.1-3-ТТ.
2. Узел IV...XI; XIII; XV см. 1.089.1-1.1-3-Д.
3. Масса блока 4,65 т.

Нач. отд.	Гришин		
Н.контр.	Некритин		
ГИП	Некритин		
Рук.гр.	Домахина		
Вед.инж	Александрова		

1.089.1-1.1-3-68

Блок шахты лифта

БШЛ 100 Гр-42-4

Стадия	Лист	Листов
Р		1

Гипронииздрав

25178-02 73

Инв.№ подл. | Подпись и дата | Взам. инв.№

Поз.	Наименование	Кол.	Обозначение документа
1	Блок арматурный БА37	1	1.089.1-1.2-1-22
2	Изделие закладное МН2	2	1.089.1-1.2-1-126
3	МН3	2	-127
4	МН5	4	-128
5	МН15	2	-134
	Бетон класса В25, $м^3$	1,48	

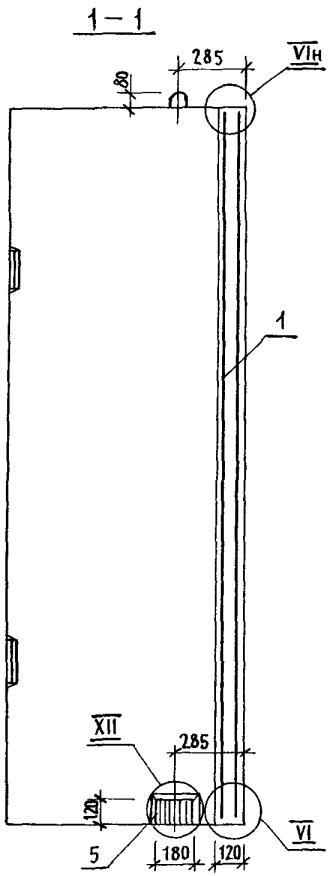

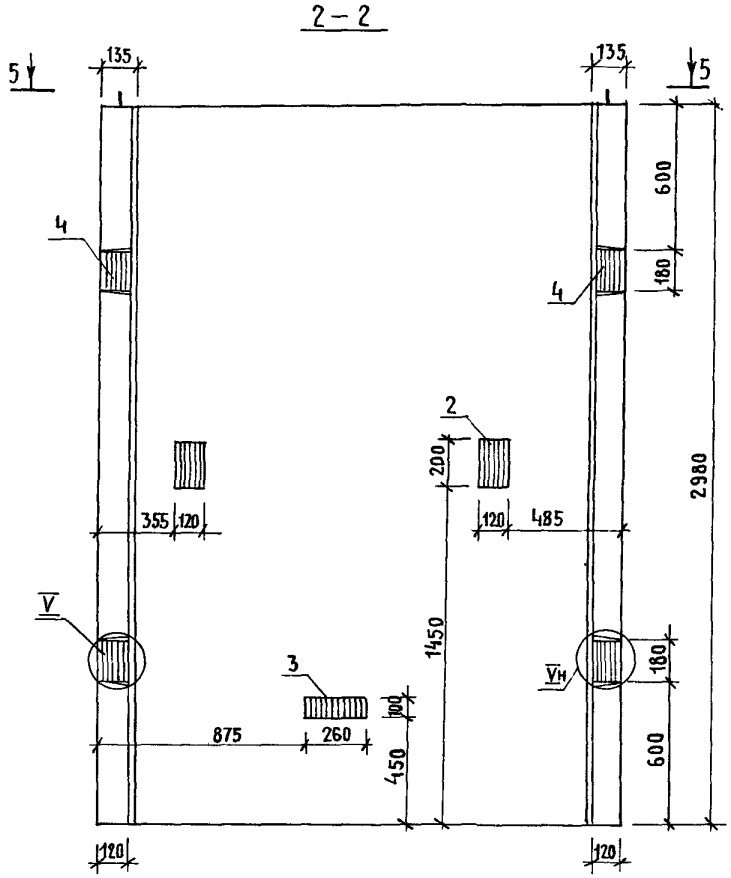

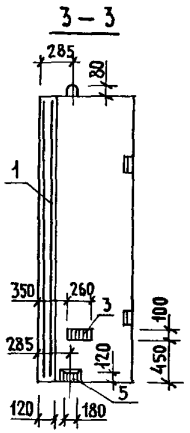

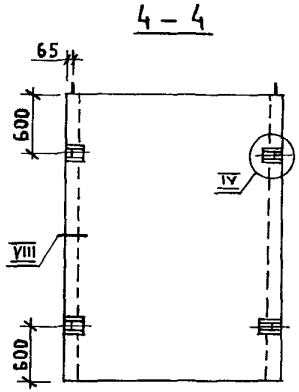

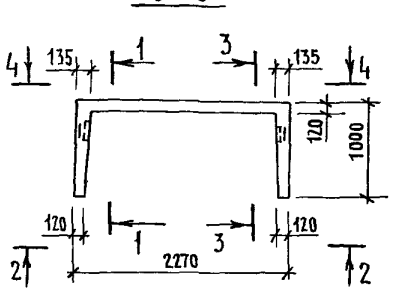

1. Технические требования см. 1.089.1-1.1-3-ТТ.
2. Узел IV ... VI; VIII; XII см. 1.089.1-1.1-3-Д.
3. Масса блока 3,70т.

Нач. отд.	Гришин		
Н. контр.	Некритин		
ГИП	Некритин		
Рук. гр.	Домахина		
Вед. инж.	Александрова		

1.089.1-1.1-3-69

Блок шахты лифта БШ 50-30-3

Стадия	Лист	Листов
Р		1

Гипрониздрав

Инв. № подл. | Подпись и дата | Взам. инв. №

Поз.	Наименование	Кол.	Обозначение документа
1	Блок арматурный БА37	1	1.089.1-1.2-1-22
2	Изделие закладное МН2	2	1.089.1-1.2-1-126
3	МН3	2	-127
4	МН5	4	-128
5	МН15	2	-134
	Бетон класса В25, м³	1,48	

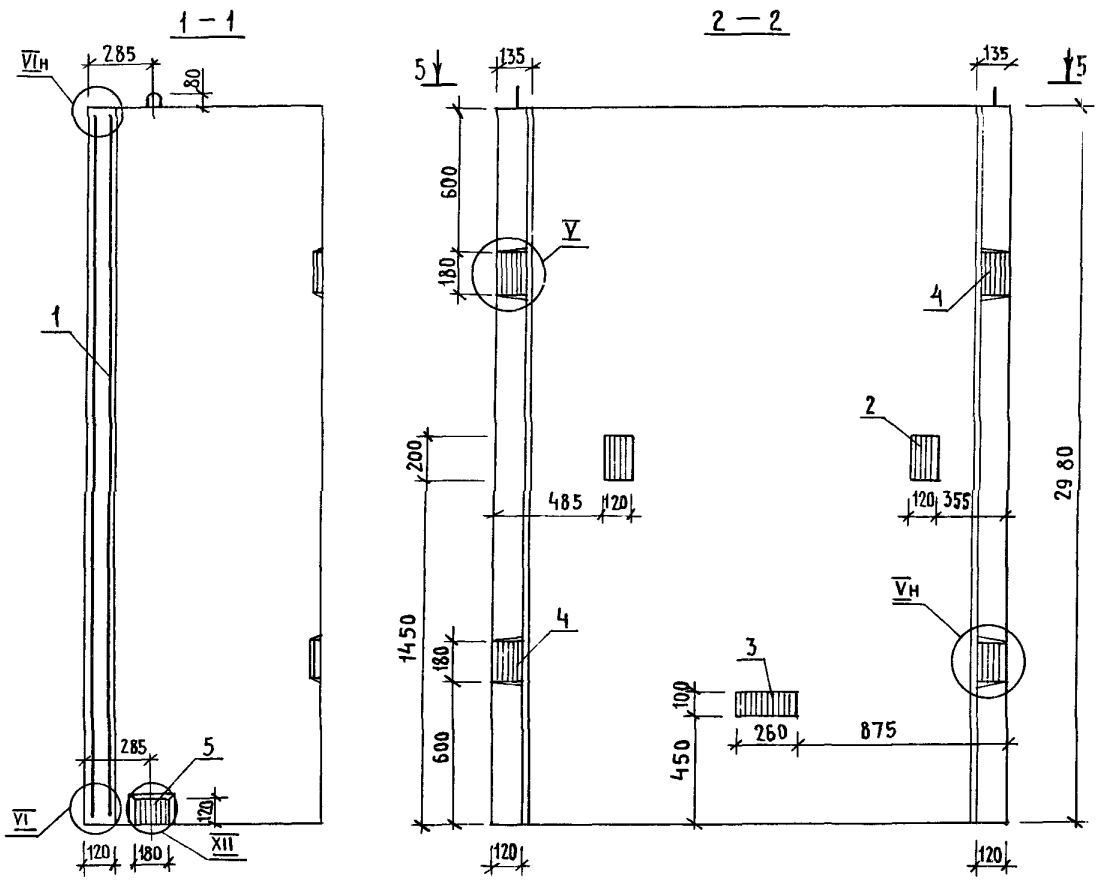

1. Технические требования см. 1.089.1-1.1-3-ТТ.
2. Узел IV ... VI; VIII; XII см. 1.089.1-1.1-3-А.
3. Масса блока 3,70 т.

			1.089.1 - 1.1-3 - 70
Нач.отд.	Гришин		Блок шахты лифта БШ150 - 30-4
Н.контр.	Некритин		Стадия: Р; Лист: ; Листов: 1
ГИП	Некритин		ГИПРОНИИЗДРАВ
Рук.гр.	Домахина		
Вед.инж	Александрова		

Инв.№ подл. | Подпись и дата | Взам.инв.

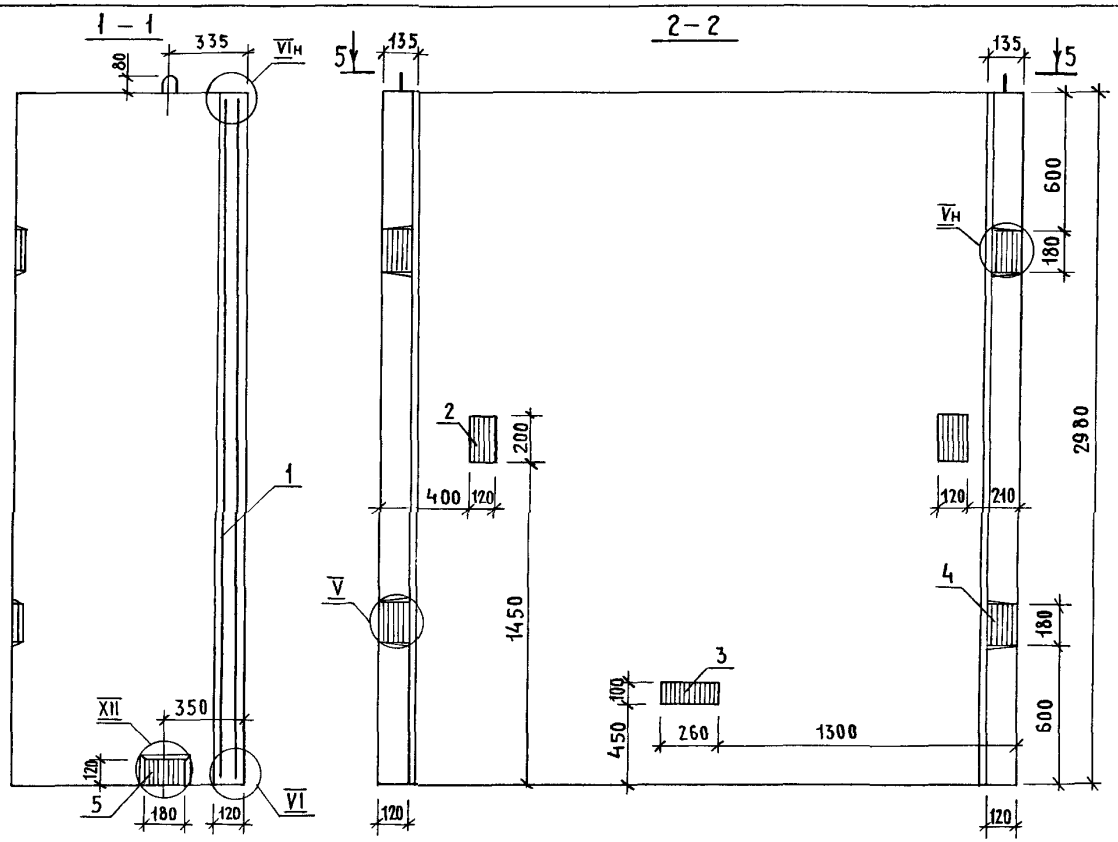

Поз.	Наименование	Кол.	Обозначение документа
1	Блок арматурный БА39	1	1.089.1-1.2-1-24
2	Изделие закладное МН2	2	1.089.1-1.2-1-126
3	МН3	1	-127
4	МН5	4	-128
5	МН15	2	-134
	Бетон класса В25, м³	1,72	

1. Технические требования см. 1.089.1-1.1-3-ТТ.
2. Узел IV...VI; VIII; XII см. 1.089.1-1.1-3-Д.
3. Масса блока 4,29 т.

Нач. отд.	Гришин		1.089.1-1.1-3-71
Н.контр.	Некритин		Блок шахты лифта БШЛ50Г-30п-3
ГИП	Некритин		Стадия: Р; Лист: ; Листов: 1
Рук. гр.	Домахина		Гипрониздрав
Вед. инж.	Александрова		

Инв.№ подл. | Подпись и дата | Взам.инв.№

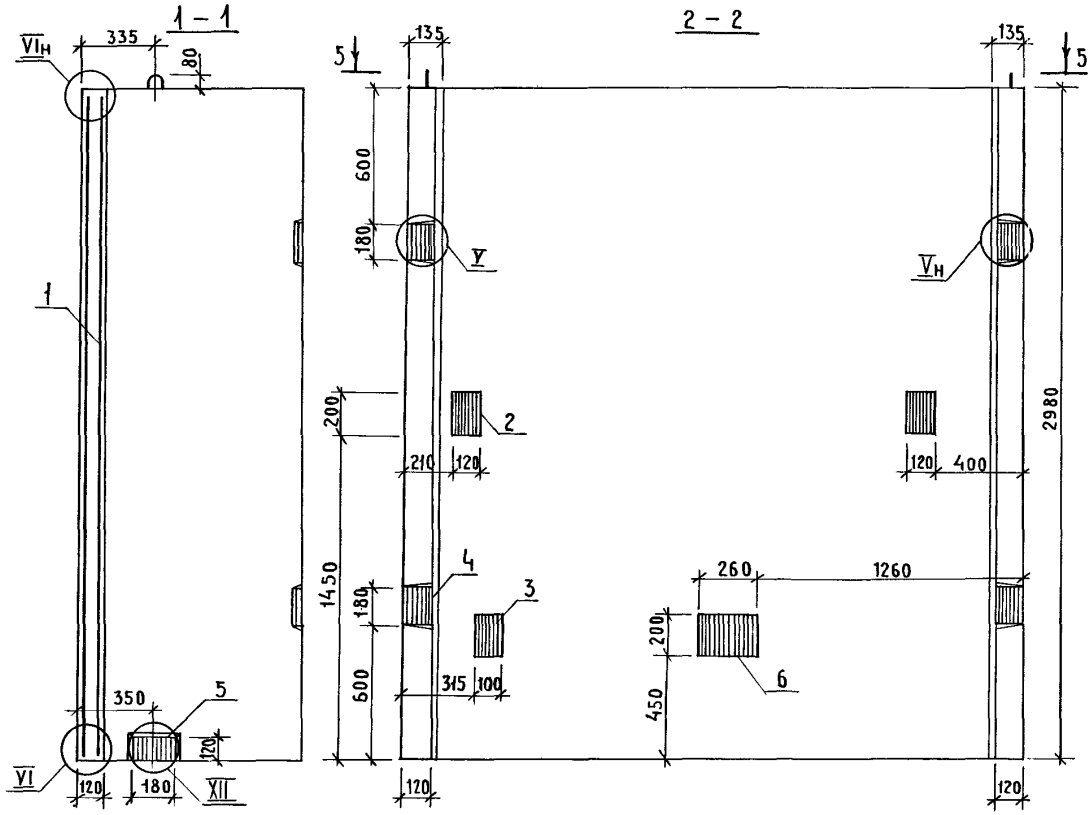

Поз.	Наименование	Кол.	Обозначение документа
1	Блок арматурный БА39	1	1.089.1-1.2-1-24
2	Изделие закладное МН2	2	1.089.1-1.2-1-126
3	МН4	1	-127
4	МН5	4	-128
5	МН15	2	-134
6	МН18	1	1.089.1-1.2-2 -147
	Бетон класса В25, м³	1,72	

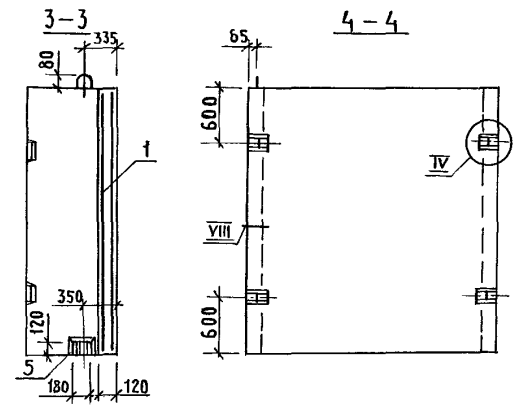

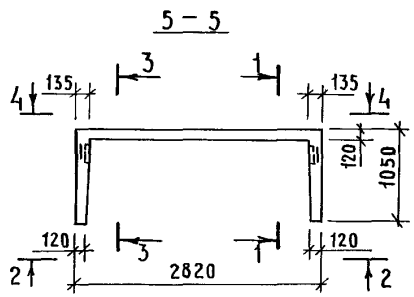

1. Технические требования см. 1.089.1-1.1-3-ТТ.
2. Узел IV…VI; VIII; XII – см. 1.089.1-1.1-3-Д.
3. Масса блока 4,29т.

Нач. отд.	Гришин	
Н. контр.	Некритин	
ГИП	Некритин	
Рук. гр.	Домахина	
Вед. инж.	Александрова	

1.089.1-1.1-3-72

Блок шахты лифта БШЛ 50Г-30п-4

Стадия	Лист	Листов
Р		1

ГИПРОНИИЗДРАВ

Инв. № подл. | Подпись и дата | Взам. инв. №

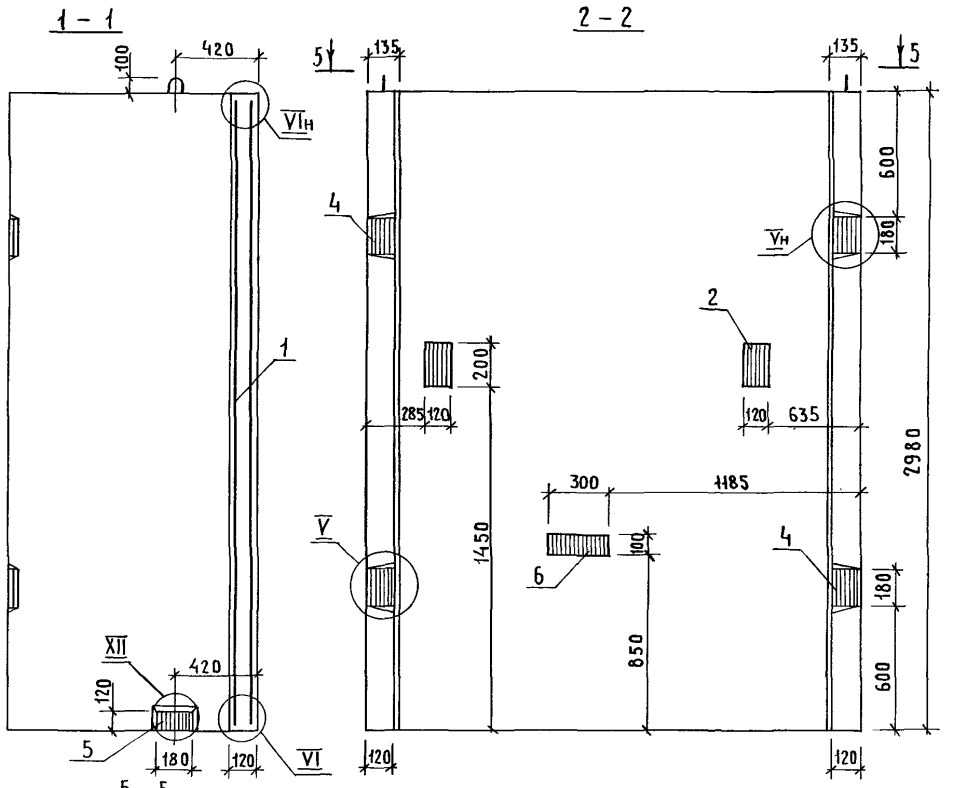

Поз.	Наименование	Кол.	Обозначение документа
1	Блок арматурный БА140	1	1.089.1-1.2-2-46
2	Изделие закладное МН2	2	1.089.1-1.2-1-126
3	МН4	1	-127
4	МН5	4	-128
5	МН15	2	-134
6	МН17	1	-127
	Бетон класса В25, м³	1,72	

1. Технические требования см. 1.089.1-1.1-3-ТТ.
2. Узел IV...VI; VIII; XII см. 1.089.1-1.1-3-Д.
3. Масса блока 4,30т.

Нач. отд.	Гришин	
Н.контр.	Некритин	
ГИП	Некритин	
Рук.гр.	Дамахина	
Вед.инж.	Александрова	

1.089.1-1.1-3-73

Блок шахты лифта БШ1100-30-3

Стадия	Лист	Листов
Р		1

ГИПРОНИИЗДРАВ

Инв.№ подл. | Подпись и дата | Взам.инв.№

25178-02 78

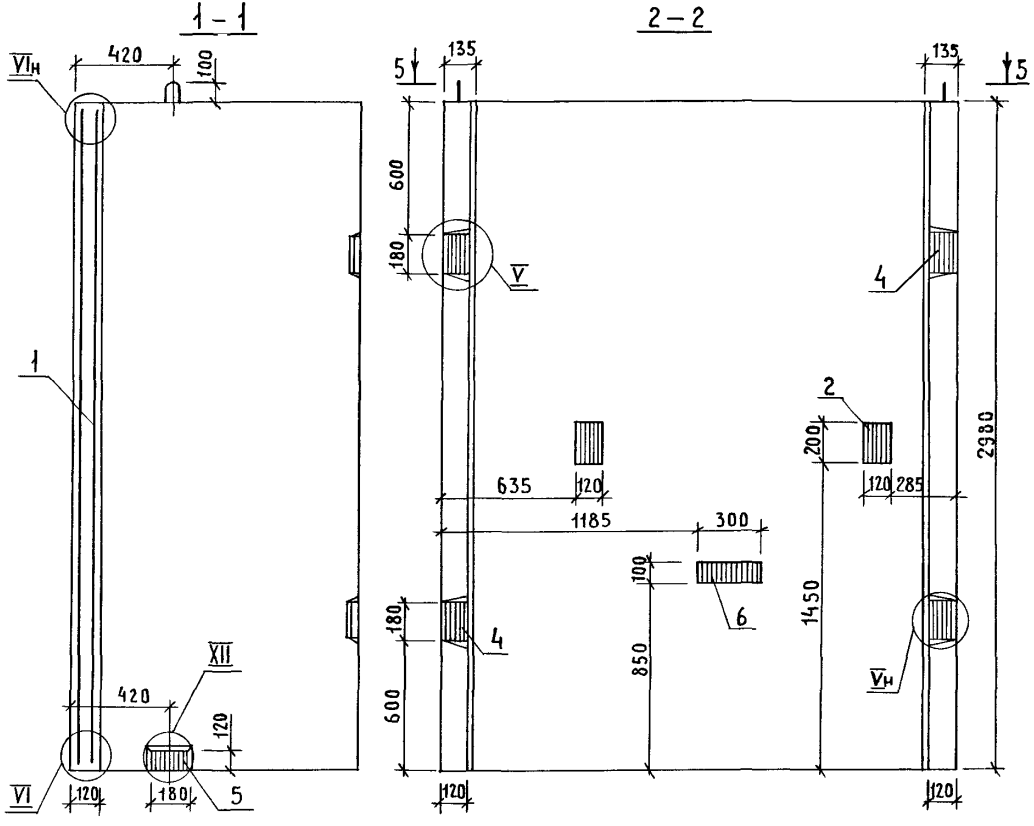

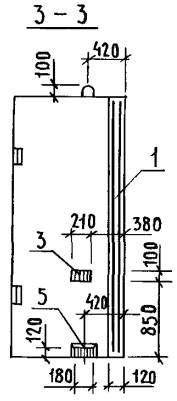

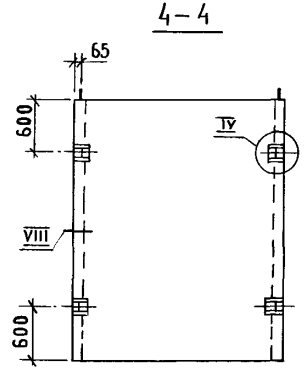

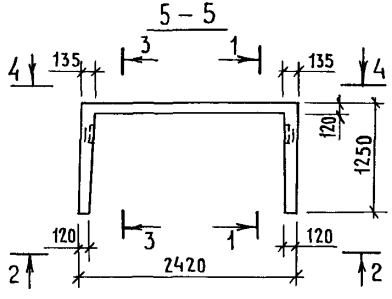

Поз.	Наименование	Кол.	Обозначение документа
1	Блок арматурный БА140	1	1.089.1-1.2-2-46
2	Изделие закладное МН2	2	1.089.1-1.2-1-126
3	МН4	1	-127
4	МН5	4	-128
5	МН15	2	-134
6	МН17	1	-127
	Бетон класса В 25, м³	1,72	

1. Технические требования см. 1.089.1-1.1-3-ТТ.
2. Узел IV ... VI; VIII; XII см. 1.089.1-1.1-3-Д.
3. Масса блока 4,30 т.

Нач. отд.	Гришин	
Н. контр.	Некритин	
ГИП	Некритин	
Рук. гр.	Домахина	
Вед. инж	Александрова	

1.089.1-1.1-3-74

Блок шахты лифта БШЛ 100-30-4

Стадия	Лист	Листов
Р		1

ГИПРОНИИЗДРАВ

25178-02 79

Инв. № подл. | Подпись и дата | Взам. инв. №

Поз.	Наименование	Кол.	Обозначение документа
1	Блок арматурный БА142	1	1.089.1-1.2-2-48
2	Изделие закладное МН2	2	1.089.1-1.2-1-126
3	МН5	4	-128
4	МН15	2	-134
5	МН21	2	1.089.1-1.2-2-150
	Бетон класса В 25, м³	1,32	

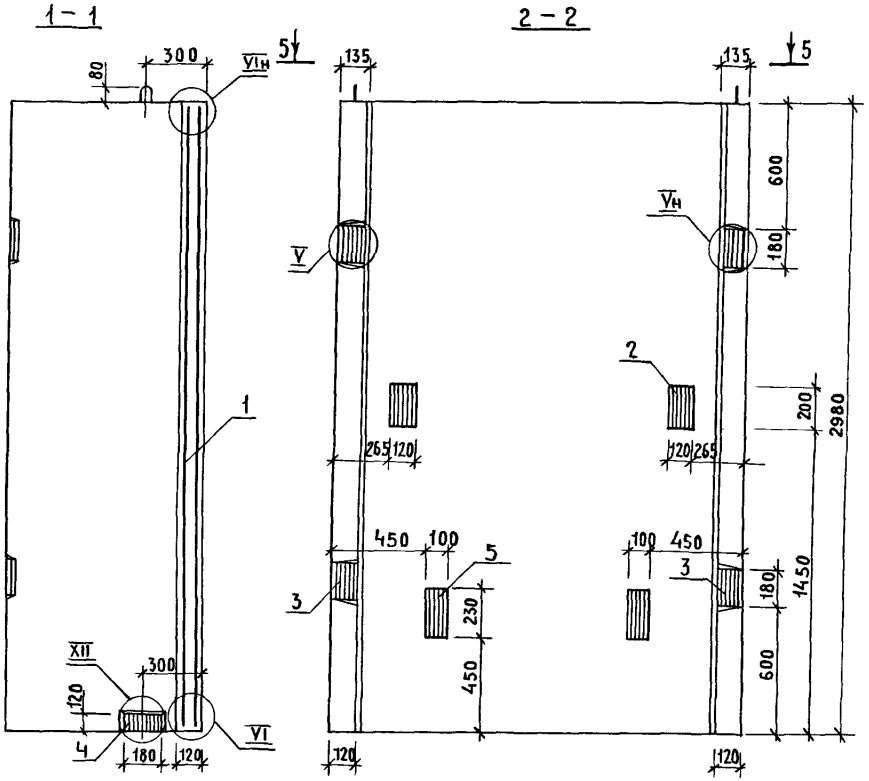

1. Технические требования см. 1.089.1-1.1-3-ТТ.
2. Узел IV ... VI; VIII; XII см. 1.089.1-1.1-3-Д.
3. Масса блока 3,30 т.

Нач. отд.	Гришин		
Н.контр.	Некритин		
ГИП	Некритин		
Рук. гр.	Домахина		
Вед. инж.	Александрова		

1.089.1-1.1-3-75

Блок шахты лифта

БШЛ 50Гр-30-5

Стадия	Лист	Листов
Р		1

ГИПРОНИИЗДРАВ

Инв. № подл. | Подпись и дата | Взам. инв. №

Поз.	Наименование	Кол.	Обозначение документа
1	Блок арматурный БА142	1	1.089.1-1.2-2-48
2	Изделие закладное МН2	2	1.089.1-1.2-1-126
3	МН5	4	-128
4	МН9	1	-130
5	МН15	2	-134
6	МН17	1	-127
	Бетон класса В25, м³	1,32	

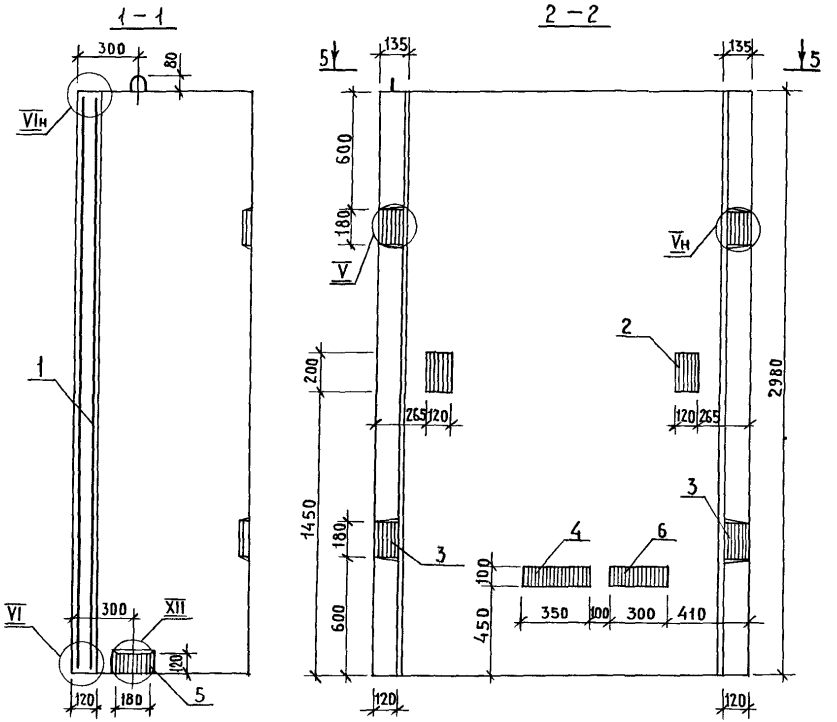

1. Технические требования см.1.089.1-1.1-3-ТТ.
2. Узел IV ... VI; VIII; XII см.1.089.1-1.1-3-А.
3. Масса блока 3,30т.

Нач.отд	Гришин		1.089.1-1.1-3-76
Н.контр	Некритин		Блок шахты лифта БШЛ50Гр-30-6
ГИП	Некритин		Стадия: Р; Лист: ; Листов: 1
Рук.гр.	Домахина		Гипронииздрав
Вед.инж	Александров		

Инв.№подл. | Подпись и дата | Взам.инв.№

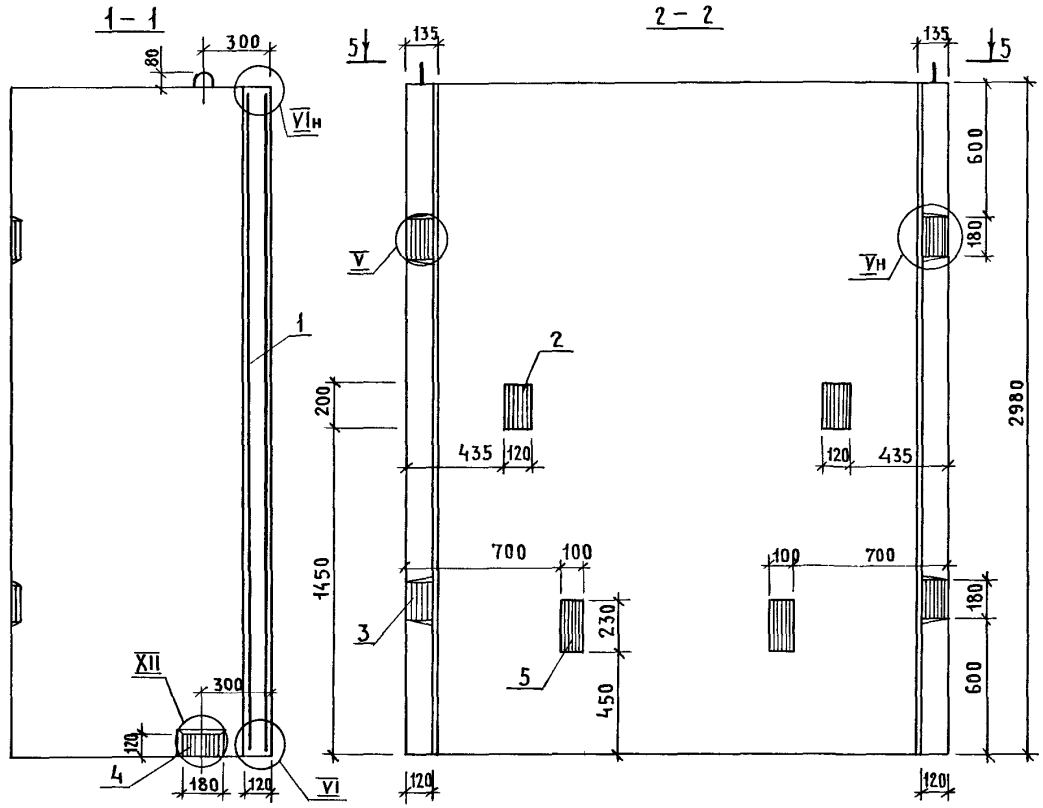

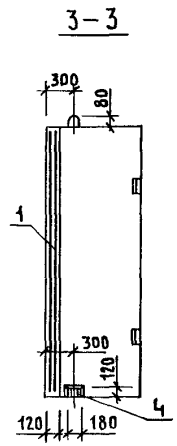

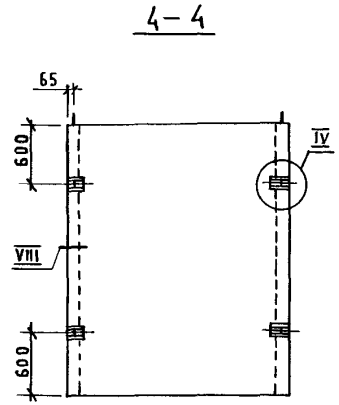

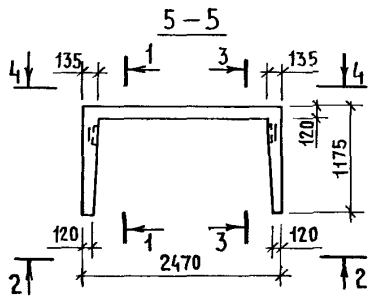

Поз.	Наименование	Кол.	Обозначение документа
1	Блок арматурный БА144	1	1.089.1-1.2-2-50
2	Изделие закладное МН2	2	1.089.1-1.2-1-126
3	МН5	4	-128
4	МН15	2	-134
5	МН21	2	1.089.1-1.2-2-150
	Бетон класса В25, м³	1,68	

1. Технические требования см. 1.089.1-1.1-3-ТТ.
2. Узел IV VI; VIII; XII см. 1.089.1-1.1-3-Д.
3. Масса блока 4,20 т.

Нач. отд.	Гришин		
Н. контр.	Некритин		
ГИП	Некритин		
Рук. гр.	Домахина		
Вед. инж.	Александрова		

1.089.1-1.1-3-77

Блок шахты лифта БШ150Гр.б-30-5

Стадия	Лист	Листов
Р		1

ГИПРОНИИЗДРАВ

Инв. № подл. | Подпись и дата | Взам. инв. №

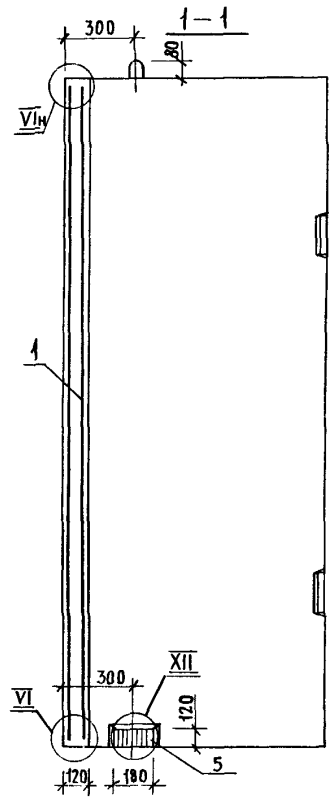

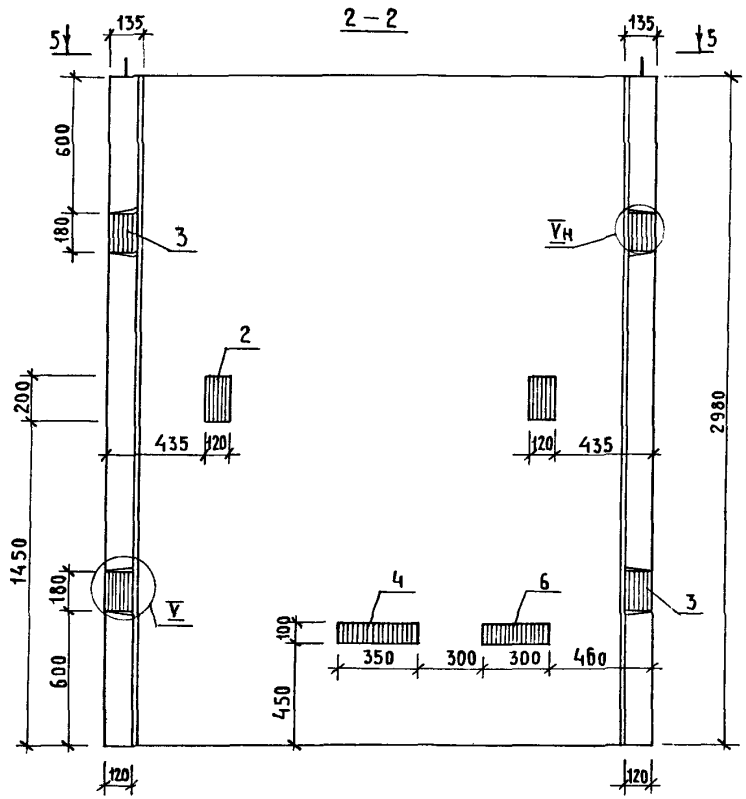

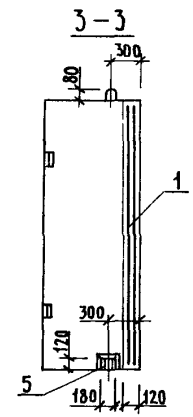

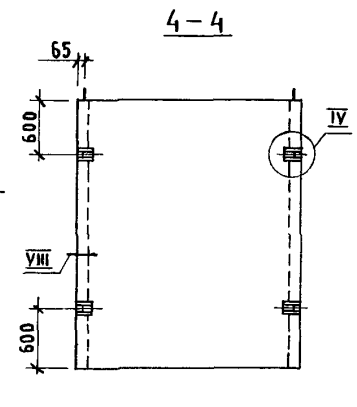

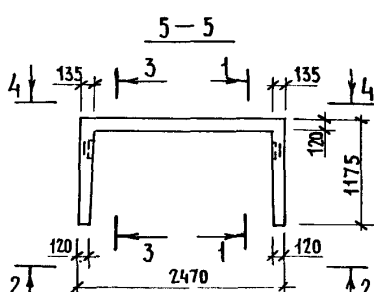

Поз.	Наименование	Кол.	Обозначение документа
1	Блок арматурный БА144	1	1.089.1-1.2-2-50
2	Изделие закладное МН2	2	1.089.1-1.2-1-126
3	МН5	4	-128
4	МН9	1	-130
5	МН15	2	-134
6	МН17	1	-127
	Бетон класса В25, м³	1,68	

1. Технические требования см. 1.089.1-1.1-3-ТТ.
2. Узел IV...VI; VIII; XII см. 1.089.1-1.1-3-Д.
3. Масса блока 4,20т.

Нач.отд.	Гришин	
Н.контр.	Некритин	
ГИП	Некритин	
Рук.гр.	Домахина	
Вед.инж.	Александрова	

1.089.1-1.1-3-78

Блок шахты лифта БШЛ50Гр.б-30-6

Стадия	Лист	Листов
Р		1

ГИПРОНИИЗДРАВ

Инв.№ подл. | Подпись и дата | Взам.инв.№

Поз.	Наименование	Кол.	Обозначение документа
1	Блок арматурный БА144	1	1.089.1-1.2-2-50
2	Изделие закладное МН2	2	1.089.1-1.2-1-126
3	МН5	4	-128
4	МН15	2	-134
5	МН22	4	1.089.1-1.2-2-151
	Бетон класса В25, м³	1,68	

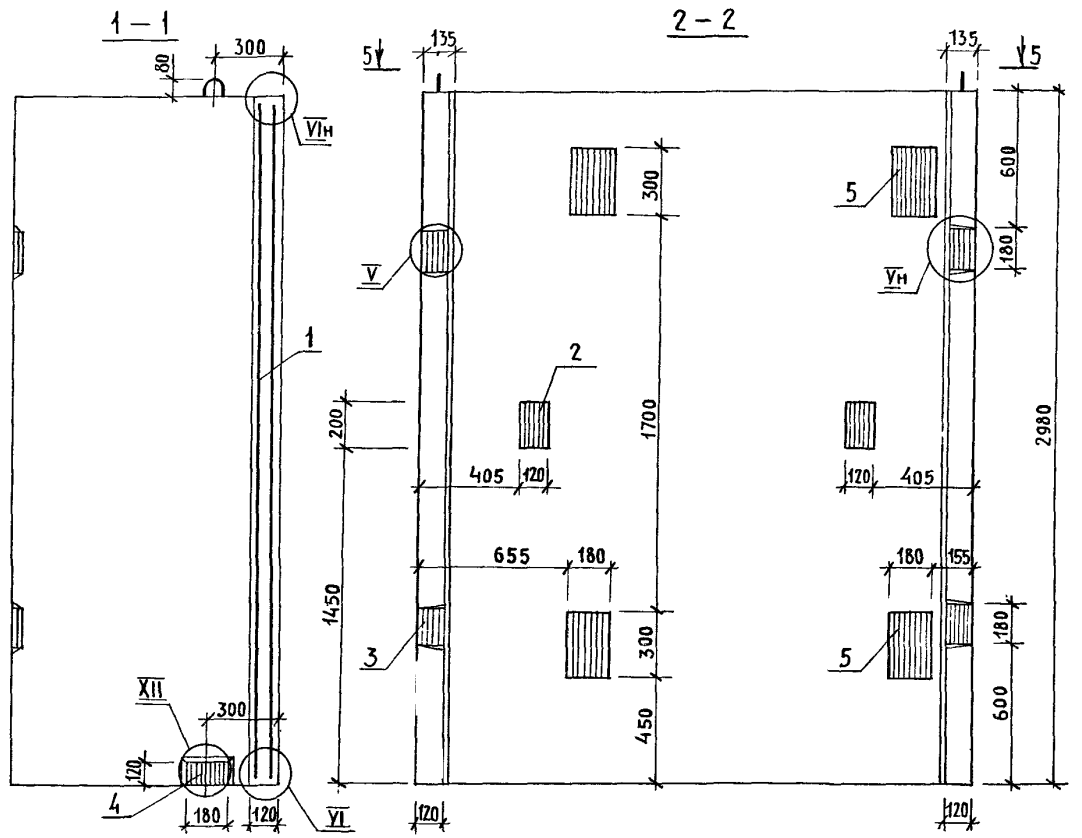

1. Технические требования см.1.089.1-1.1-3-ТТ.
2. Узел IV...VI; VIII; XII см. 1.089.1-1.1-3-Д.
3. Масса блока 4,20т.

Нач.отд.	Гришин		
Н.контр.	Некритин		
ГИП	Некритин		
Рук.гр.	Домахина		
Вед.инж	Александрова		

1.089.1-1.1-3-79

Блок шахты лифта БШЛ100Гр-30-1

Стадия	Лист	Листов
Р		1

Гипрониздрав

Инв.№ подл. | Подпись и дата | Взам.инв.№

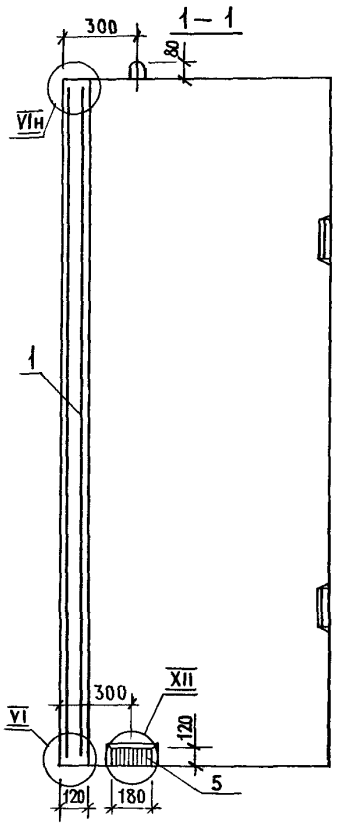

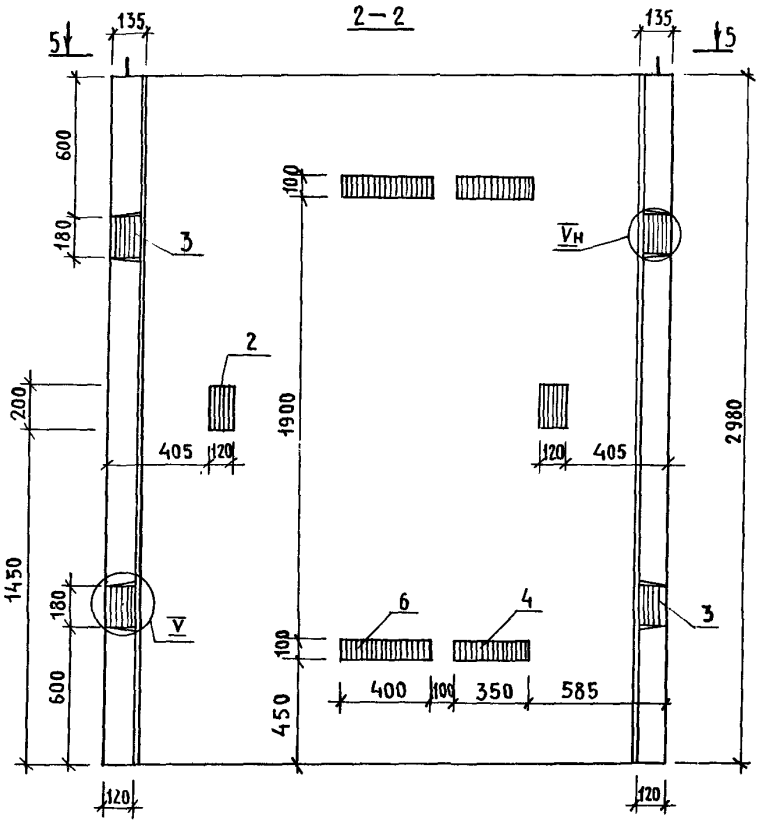

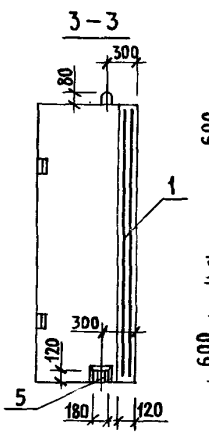

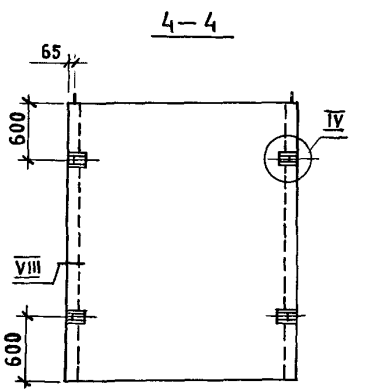

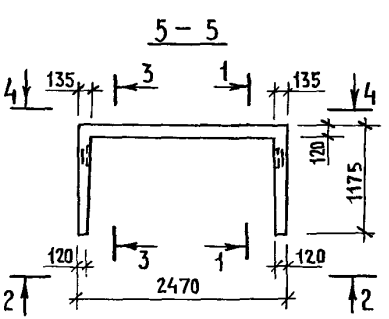

Поз.	Наименование	Кол.	Обозначение документа
1	Блок арматурный БА144	1	1.089.1-1.2-2-50
2	Изделие закладное МН2	2	1.089.1-1.2-1-126
3	МН5	4	-128
4	МН9	2	-130
5	МН15	2	-134
6	МН23	2	1.089.1-1.2-2-150
	Бетон класса В25, м³	1,68	

1. Технические требования см. 1.089.1-1.1-3-ТТ.
2. Узел IV ... VI; VIII; XII см. 1.089.1-1.1-3-Д.
3. Масса блока 4,20 т.

Нач.отд.	Гришин	
Н.контр.	Некритин	
ГИП	Некритин	
Рук.гр.	Домахина	
Вед.инж.	Александрова	

1.089.1-1.1-3-80

Блок шахты лифта БШл100Гр-30-2

Стадия	Лист	Листов
Р		1

ГИПРОНИИЗДРАВ

Инв.№ подл. | Подпись и дата | Взам.инв.№

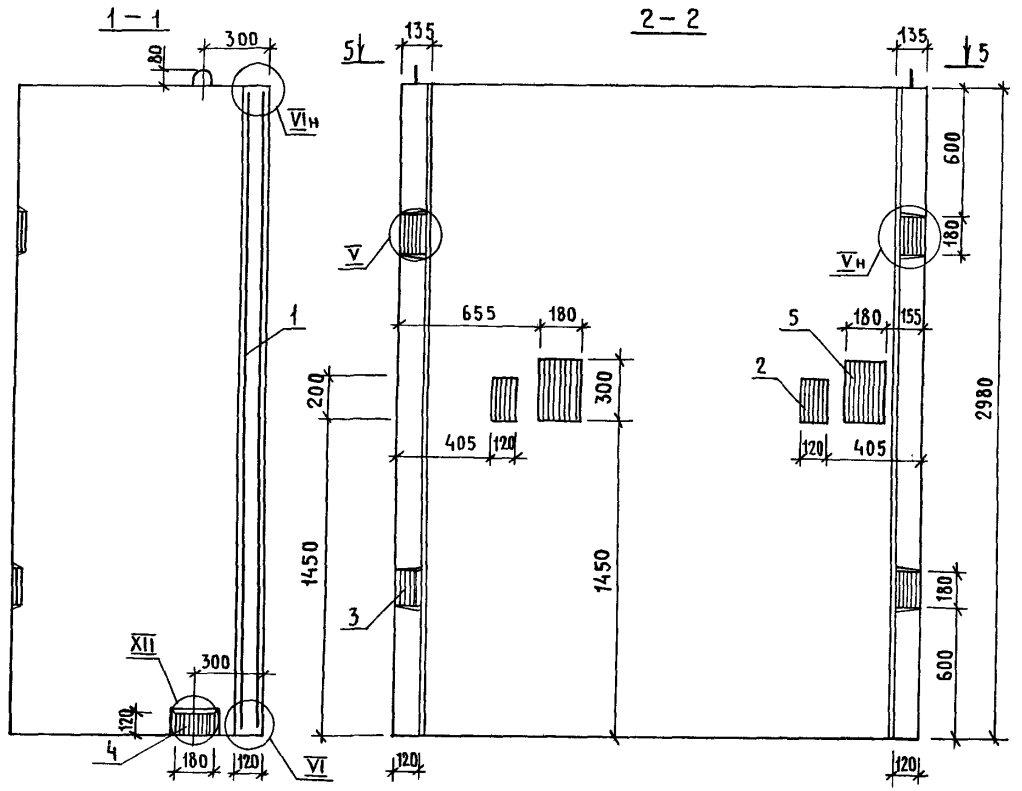

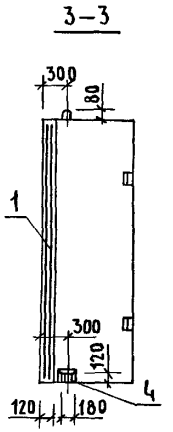

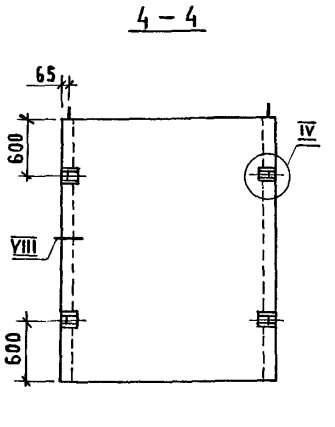

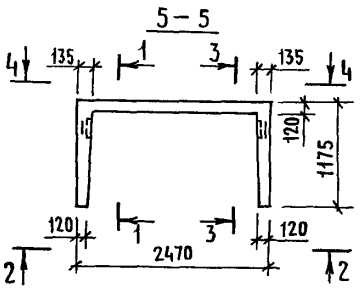

Поз.	Наименование	Кол.	Обозначение документа
1	Блок арматурный БА144	1	1.089.1-1.2-2-50
2	Изделие закладное МН2	2	1.089.1-1.2-1-126
3	МН5	4	-128
4	МН15	2	-134
5	МН22	2	1.089.1-1.2-2-151
	Бетон класса В25, м³	1,68	

1. Технические требования см. 1.089.1-1.1-3-ТТ.
2. Узел IV...VI; VIII; XII см. 1.089.1-1.1-3-Д.
3. Масса блока 4,20 т.

Нач. отд	Гришин	
Н. контр.	Некритин	
ГИП	Некритин	
Рук. гр.	Домахина	
Вед. инж.	Александрова	

1.089.1-1.1-3-81

Блок шахты лифта БШЛ 100 Гр-30-3

Стадия	Лист	Листов
Р		1

Гипрониздрав

Инв. № подл. | Подпись и дата | Взам. инв. №

Поз.	Наименование	Кол.	Обозначение документа
1	Блок арматурный БА144	1	1.089.1-1.2-2-50
2	Изделие закладное МН2	2	1.089.1-1.2-1-126
3	МН5	4	-128
4	МН9	1	-130
5	МН15	2	-134
6	МН23	1	1.089.1-1.2-2-150
	Бетон класса В 25, м³	1,68	

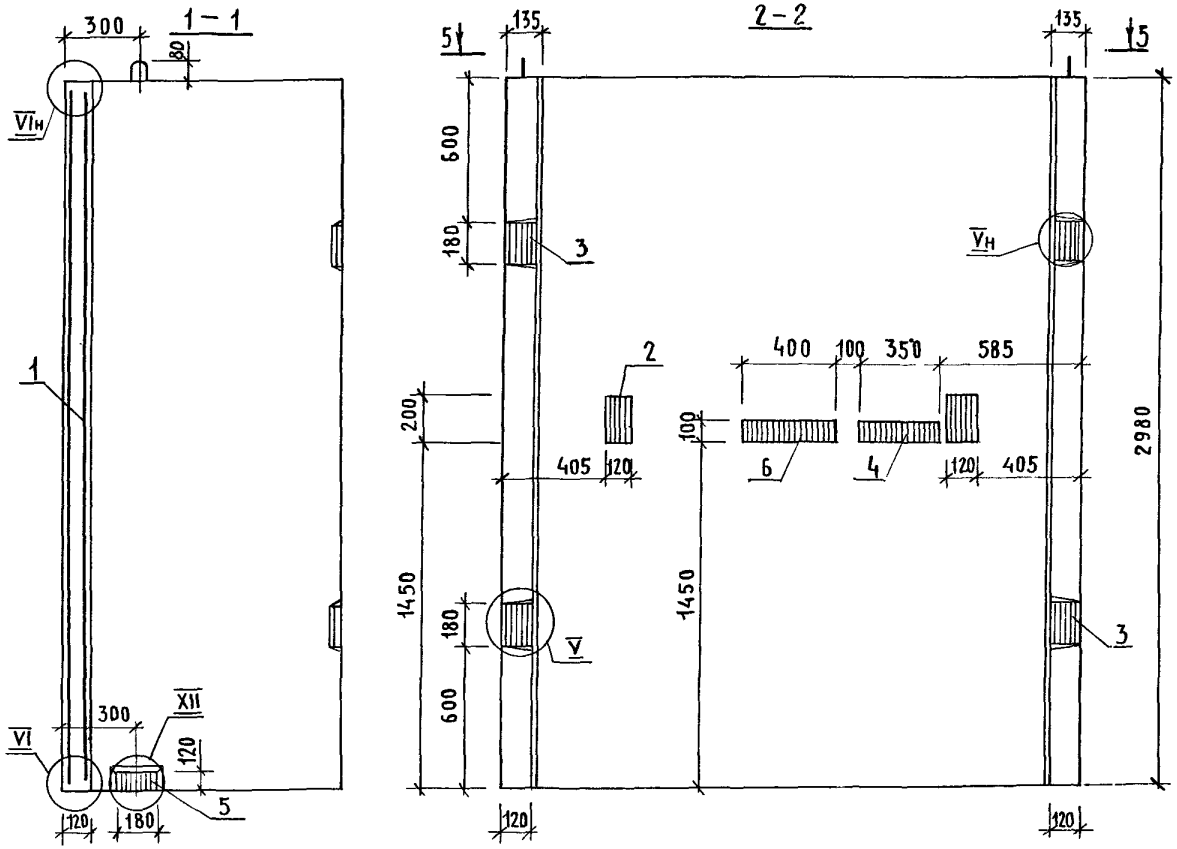

1. Технические требования см. 1.089.1-1.1-3-ТТ.
2. Узел IV...VI; VIII; XII см. 1.089.1-1.1-3-Д.
3. Масса блока 4,20т.

Нач.отд.	Гришин		
Н.контр.	Некритин		
ГИП	Некритин		
Рук.гр.	Домахина		
Вед.инж	Александрова		

1.089.1-1.1-3-82

Блок шахты лифта БШЛ 100Гр-30-4

Стадия	Лист	Листов
Р		1

ГИПРОНИИЗДРАВ

Инв.№ подл. | Подпись и дата | Взам.инв.№

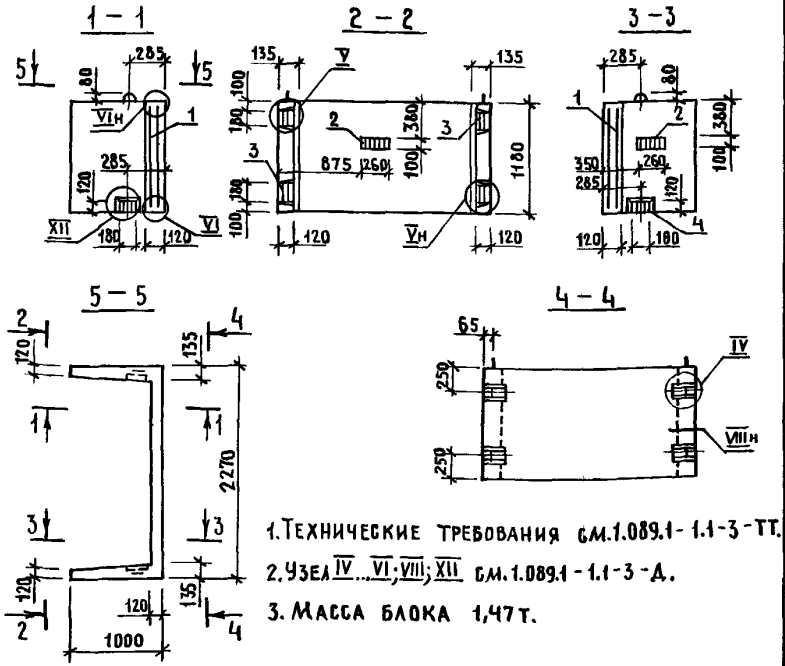

1. Технические требования см.1.089.1-1.1-3-ТТ.
2. Узел IV...VI; VIII; XII см.1.089.1-1.1-3-Д.
3. Масса блока 1,47т.

Поз.	Наименование	Кол.	Обозначение документа
1	Блок арматурный БА34	1	1.089.1-1.2-1-19
2	Изделие закладное МН3	2	1.089.1-1.2-1-127
3	МН5	4	-128
4	МН15	2	-134
	Бетон класса В25, м³	0,59	

Нач.отд.	Гришин		1.089.1-1.1-3-83
Н.контр.	Некритин		Блок шахты лифта БШ150-12-1
ГИП	Некритин		Стадия Р; Лист; Листов 1
Рук.гр.	Домахина		Гипронииздрав
Вед.инж.	Александров		

Инв.№ подл. | Подпись и дата | Взам. инв.№

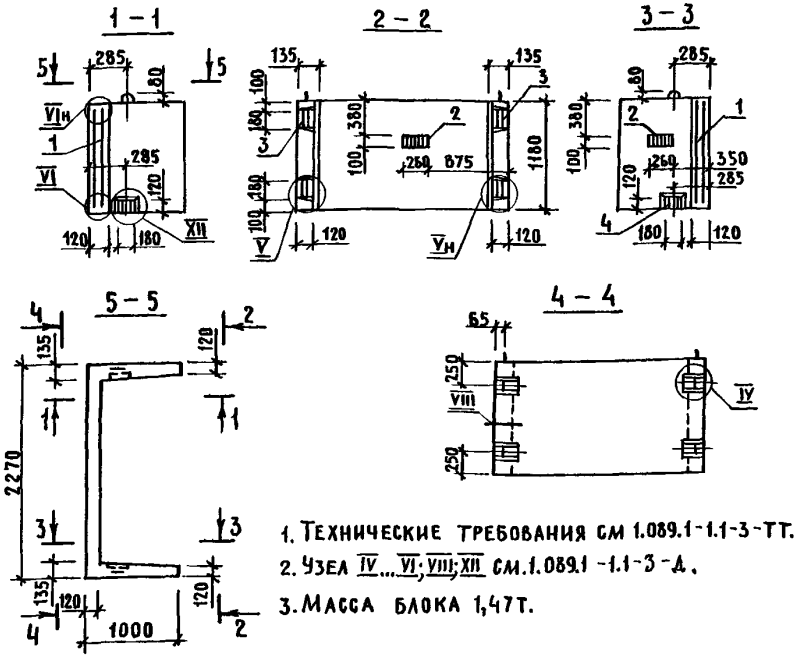

1. Технические требования см 1.089.1-1.1-3-ТТ.
2. Узел IV...VI; VIII; XII см.1.089.1-1.1-3-Д.
3. Масса блока 1,47т.

Поз.	Наименование	Кол.	Обозначение документа
1	Блок арматурный БА34	1	1.089.1-1.2-1-19
2	Изделие закладное МН3	2	1.089.1-1.2-1-127
3	МН5	4	-128
4	МН15	2	-134
	Бетон класса В25, м³	0,59	

Нач.отд.	Гришин		1.089.1-1.1-3-84
Н.контр.	Некритин		Блок шахты лифта БШ150-12-2
ГИП	Некритин		Стадия Р; Лист; Листов 1
Рук.гр.	Домахина		Гипронииздрав
Вед.инж.	Александров		

Инв.№ подл. | Подпись и дат | Взам.инв.№

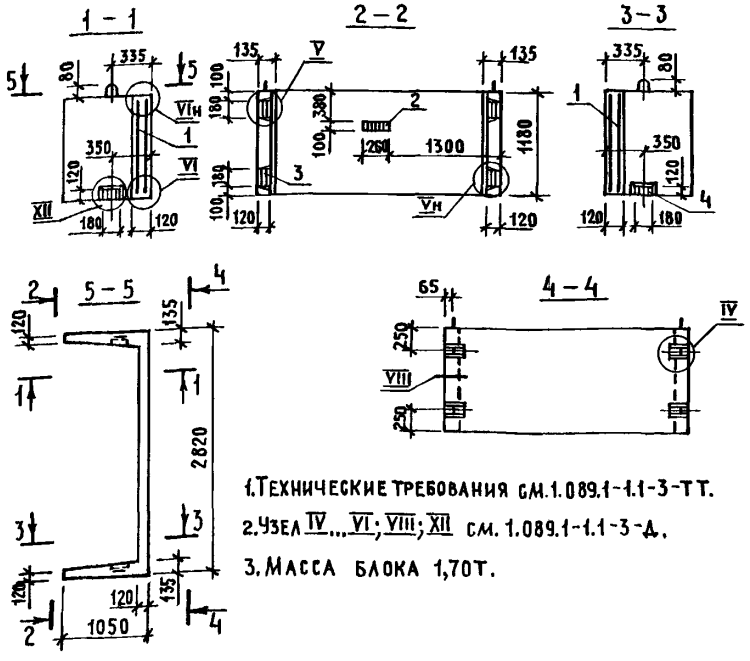

1. Технические требования см. 1.089.1-1.1-3-ТТ.
2. Узел IV ... VI; VIII; XII см. 1.089.1-1.1-3-Д.
3. Масса блока 1,70 т.

Поз.	Наименование	Кол.	Обозначение документа
1	Блок арматурный БА36	1	1.089.1-1.2-1-21
2	Изделие закладное МН3	1	1.089.1-1.2-1-127
3	МН5	4	-128
4	МН15	2	-134
	Бетон класса В25, м³	0,68	

Нач. отд.	Гришин		1.089.1-1.1-3-85
Н. контр.	Некритин		Блок шахты лифта БШЛ 50Г-12п-1
ГИП	Некритин		Стадия: Р; Лист: ; Листов: 1
Рук. гр.	Домахина		Гипрониздрав
Вед. инж.	Александров		

Инв. № подл. | Подпись и дата | Взам. инв. №

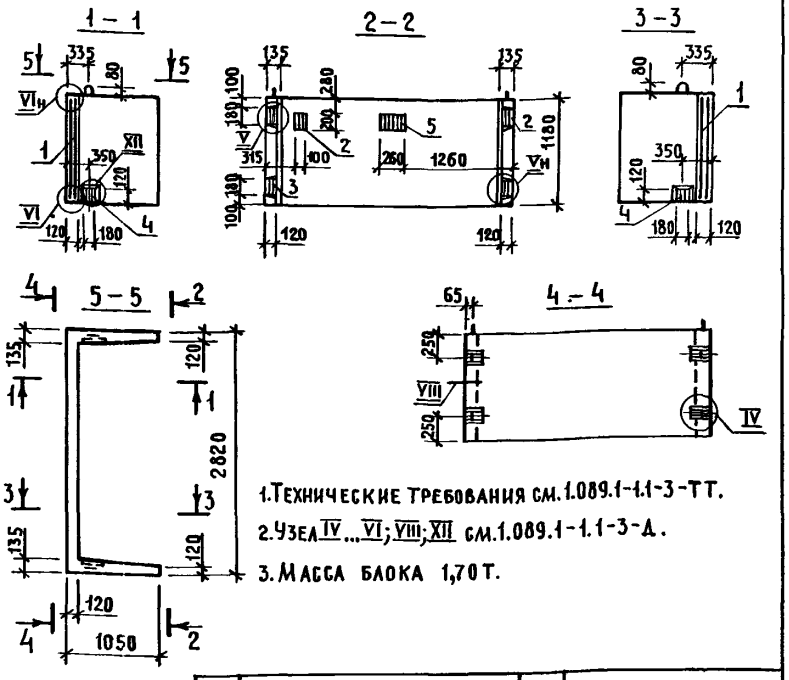

1. Технические требования см. 1.089.1-1.1-3-ТТ.
2. Узел IV ... VI; VIII; XII см. 1.089.1-1.1-3-Д.
3. Масса блока 1,70 т.

Поз.	Наименование	Кол.	Обозначение документа
1	Блок арматурный БА36	1	1.089.1-1.2-1-21
2	Изделие закладное МН4	1	1.089.1-1.2-1-127
3	МН5	4	-128
4	МН15	2	-135
5	МН18	1	1.089.1-1.2-2-147
	Бетон класса В25, м³	0,68	

Нач. отд.	Гришин		1.089.1-1.1-3-86
Н. контр.	Некритин		Блок шахты лифта БШЛ 50Г-12п-2
ГИП	Некритин		Стадия: Р; Лист: ; Листов: 1
Рук. гр.	Домахина		Гипрониздрав
Вед. инж.	Александров		

Инв. № подл. | Подпись и дата | Взам. инв. №

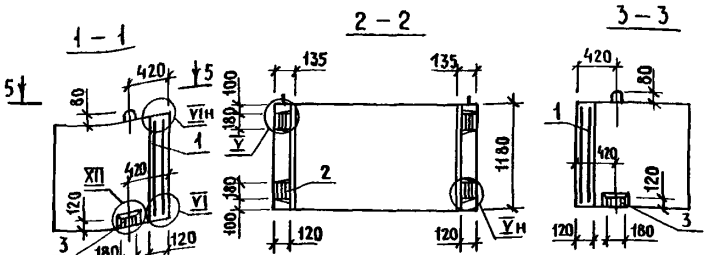

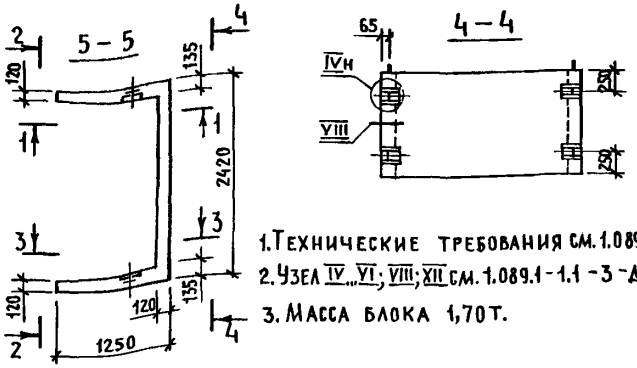

1. Технические требования см. 1.089.1-1.1-3-ТТ.
2. Узел IV...VI; VIII; XII см. 1.089.1-1.1-3-Д.
3. Масса блока 1,70 т.

Поз.	Наименование	Кол.	Обозначение документа
1	Блок арматурный БА139	1	1.089.1-1.2-2-45
2	Изделие закладное МН5	4	1.089.1-1.2-1-128
3	МН15	2	-134
	Бетон класса В25, м³	0,68	

Нач. отд.	Гришин	1.089.1-1.1-3-87	
Н. контр.	Некритин	Блок шахты лифта БШЛ100-12-1	Стадия: Р; Лист: ; Листов: 1
ГИП	Некритин		ГИПРОНИИЗДРАВ
Рук. гр.	Домахина		
Вед. инж.	Александрова		

Инв. № подл. | Подпись и дата | Взам. инв. №

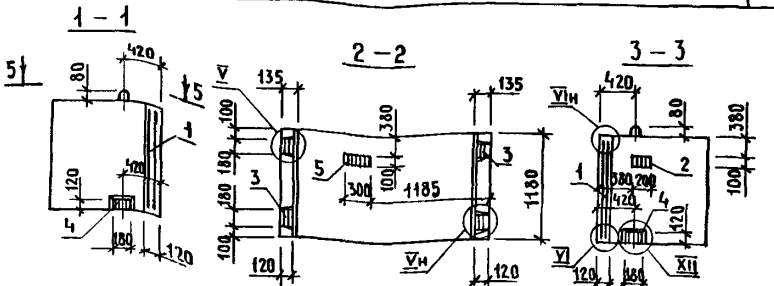

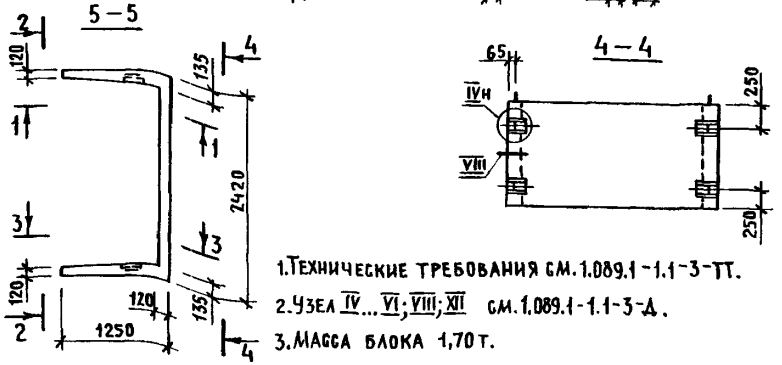

1. Технические требования см. 1.089.1-1.1-3-ТТ.
2. Узел IV...VI; VIII; XII см. 1.089.1-1.1-3-Д.
3. Масса блока 1,70 т.

Поз.	Наименование	Кол.	Обозначение документа
1	Блок арматурный БА 139	1	1.089.1-1.2-2-45
2	Изделие закладное МН4	1	1.089.1-1.2-1-127
3	МН5	4	-128
4	МН15	2	-134
5	МН17	1	-127
	Бетон класса В25, м³	0,68	

Нач. отд.	Гришин	1.089.1-1.1-3-88	
Н. контр.	Некритин	Блок шахты лифта БШЛ100-12-2	Стадия: Р; Лист: ; Листов: 1
ГИП	Некритин		ГИПРОНИИЗДРАВ
Рук. гр.	Домахина		
Вед. инж.	Александрова		

Инв. № подл. | Подпись и дата | Взам. инв. №

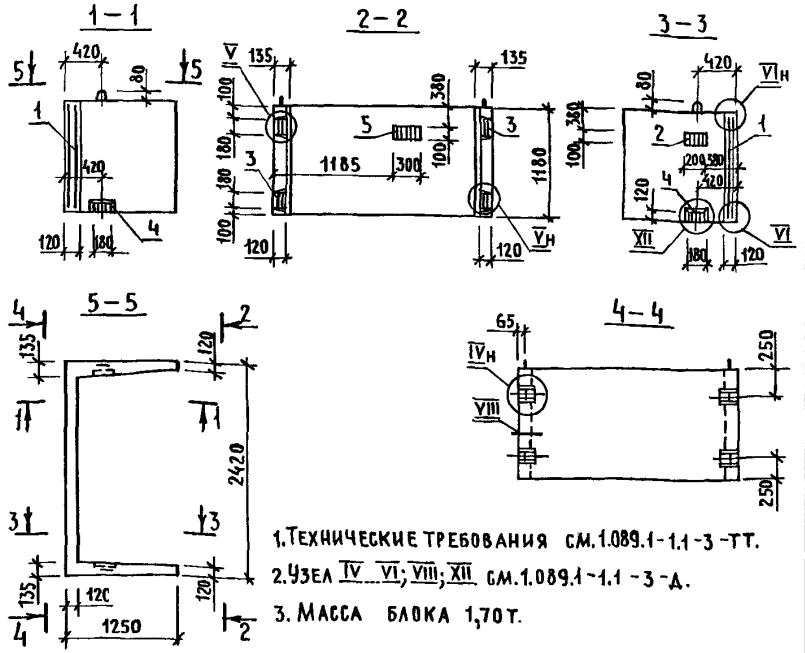

1. Технические требования см. 1.089.1-1.1-3-ТТ.
2. Узел IV…VI; VIII; XII см. 1.089.1-1.1-3-Д.
3. Масса блока 1,70т.

Поз.	Наименование	Кол.	Обозначение документа
1	Блок арматурный БА139	1	1.089.1-1.2-2-45
2	Изделие закладное МН4	1	1.089.1-1.2-1-127
3	МН5	4	-128
4	МН15	2	-134
5	МН17	1	-127
	Бетон класса В25, м³	0,68	

Нач. отд.	Гришин		1.089.1-1.1-3-89
Н. контр.	Некритин		
ГИП	Некритин		Блок шахты лифта БШЛ100-12-3
Рук. гр.	Домахина		Стадия Р; Лист; Листов 1
Вед. инж.	Александров		ГИПРОНИИЗДРАВ

Инв. № подл. | Подпись и дата | Взам. инв. №

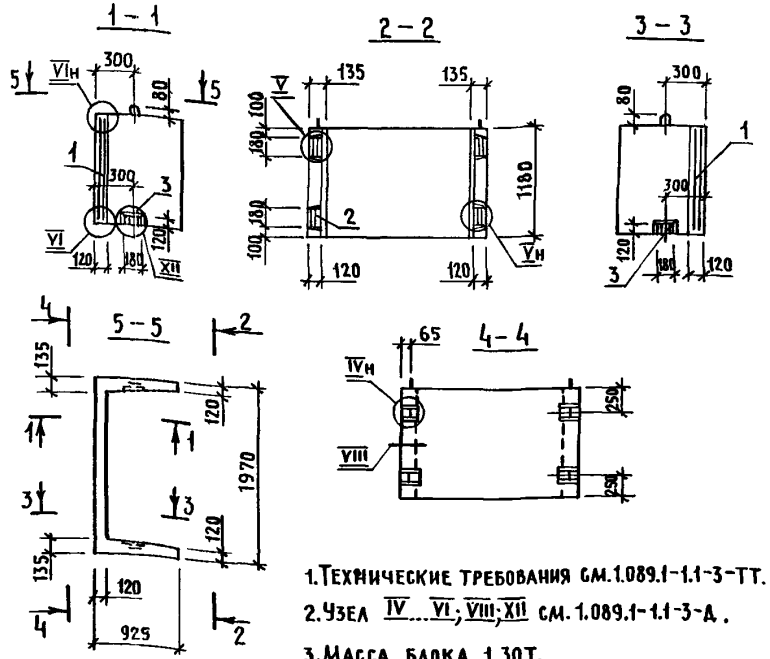

1. Технические требования см. 1.089.1-1.1-3-ТТ.
2. Узел IV…VI; VIII; XII см. 1.089.1-1.1-3-Д.
3. Масса блока 1,30т.

Поз.	Наименование	Кол.	Обозначение документа
1	Блок арматурный БА141	1	1.089.1-1.2-2-47
2	Изделие закладное МН5	4	1.089.1-1.2-1-128
3	МН15	2	-134
	Бетон класса В25, м³	0,52	

Нач. отд.	Гришин		1.089.1-1.1-3-90
Н. контр.	Некритин		
ГИП	Некритин		Блок шахты лифта БШЛ 50Гр-12-1
Рук. гр.	Домахина		Стадия Р; Лист; Листов 1
Вед. инж.	Александров		ГИПРОНИИЗДРАВ

Инв. № подл. | Подпись и дата | Взам. инв. №

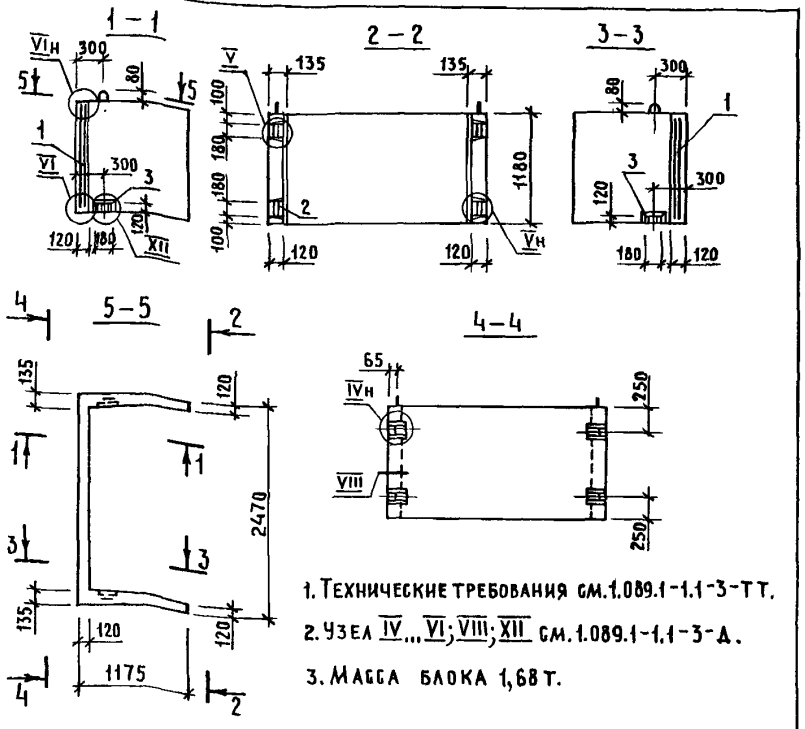

1. Технические требования см.1.089.1-1.1-3-ТТ.
2. Узел IV...VI; VIII; XII см.1.089.1-1.1-3-Д.
3. Масса блока 1,68 т.

Поз.	Наименование	Кол.	Обозначение документа
1	Блок арматурный БА143	1	1.089.1-1.2-2-49
2	Изделие закладное МН5	4	1.089.1-1.2-1-128
3	МН15	2	-134
	Бетон класса В25, м3	0,67	

Нач.отд.	Гришин		
Н.контр.	Некритин		
ГИП	Некритин		
Рук.гр.	Домахина		
Вед.инж	Александров		

1.089.1-1.1-3-91

Блок шахты лифта БШЛ50Гр.б-12-1

Стадия	Лист	Листов
Р		1

ГИПРОНИИЗДРАВ

Инв.№ подл. | Подпись и дата | Взам.инв.№

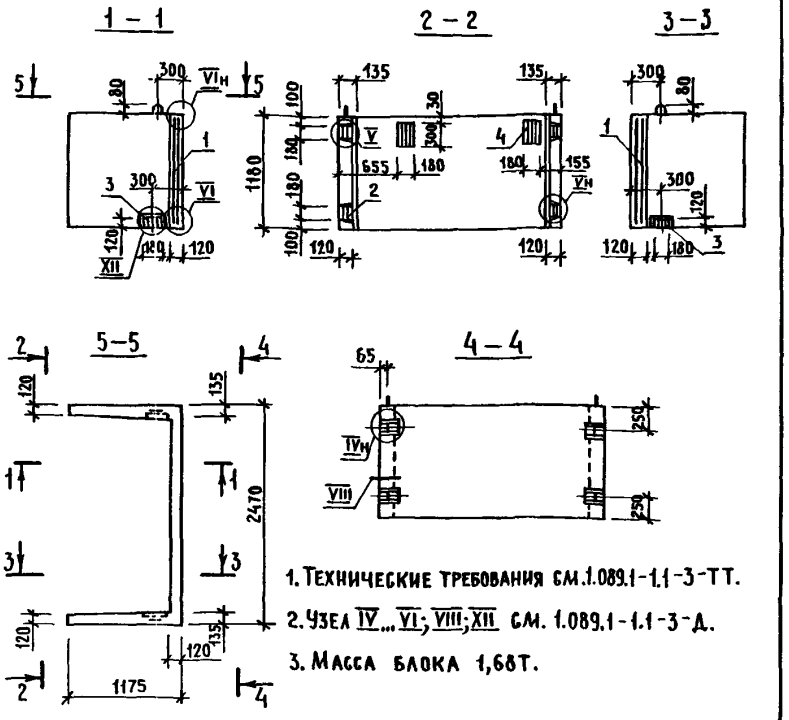

1. Технические требования см.1.089.1-1.1-3-ТТ.
2. Узел IV...VI; VIII; XII см. 1.089.1-1.1-3-Д.
3. Масса блока 1,68т.

Поз.	Наименование	Кол.	Обозначение документа
1	Блок арматурный БА143	1	1.089.1-1.2-2-49
2	Изделие закладное МН5	4	1.089.1-1.2-1-128
3	МН15	2	-134
4	МН22	2	1.089.1-1.2-2-151
	Бетон класса В25, м3	0,67	

Нач.отд.	Гришин		
Н.контр.	Некритин		
ГИП	Некритин		
Рук.гр.	Домахина		
Вед.инж	Александров		

1.089.1-1.1-3-92

Блок шахты лифта БШЛ100Гр-12-1

Стадия	Лист	Листов
Р		1

ГИПРОНИИЗДРАВ

Инв.№ подл. | Подпись и дата | Взам.инв.№

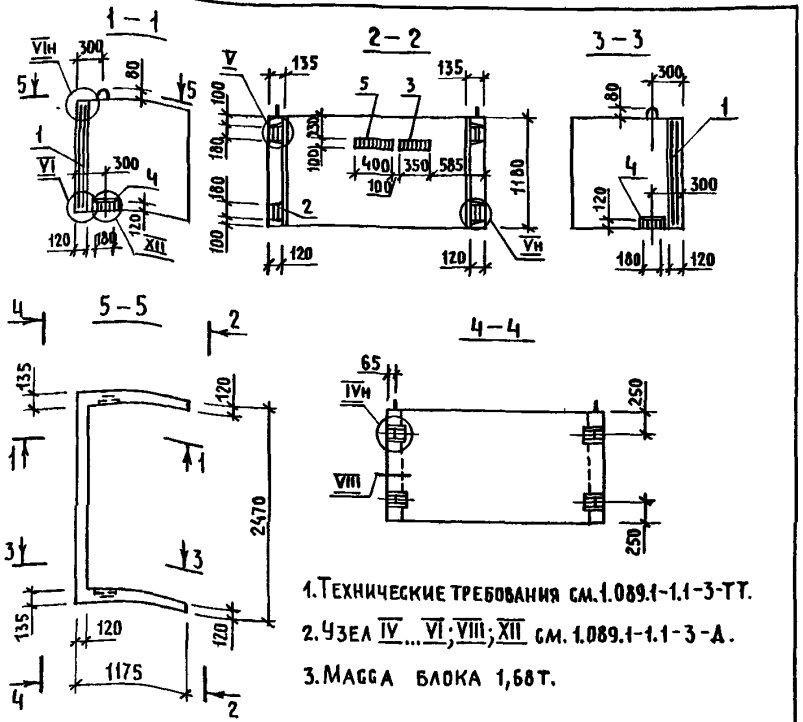

1. Технические требования см. 1.089.1-1.1-3-ТТ.
2. Узел IV...VI; VIII; XII см. 1.089.1-1.1-3-А.
3. Масса блока 1,68т.

Поз.	Наименование	Кол.	Обозначение документа
1	Блок арматурный БА143	1	1.089.1-1.2-2-49
2	Изделие закладное МН5	4	1.089.1-1.2-1-128
3	МН9	1	-130
4	МН15	2	-134
5	МН23	1	1.089.1-1.2-2-150
	Бетон класса В25, м³	0,67	

Нач. отд.	Гришин	
Н. контр.	Некритин	
ГИП	Некритин	
Рук. гр.	Домахина	
Вед. инж.	Александрова	

1.089.1-1.1-3-93

Блок шахты лифта
БШЛ 100Гр-12-2

Стадия	Лист	Листов
Р		1

ГИПРОНИИЗДРАВ

Инв. № подл. | Подпись и дата | Взам. инв. №

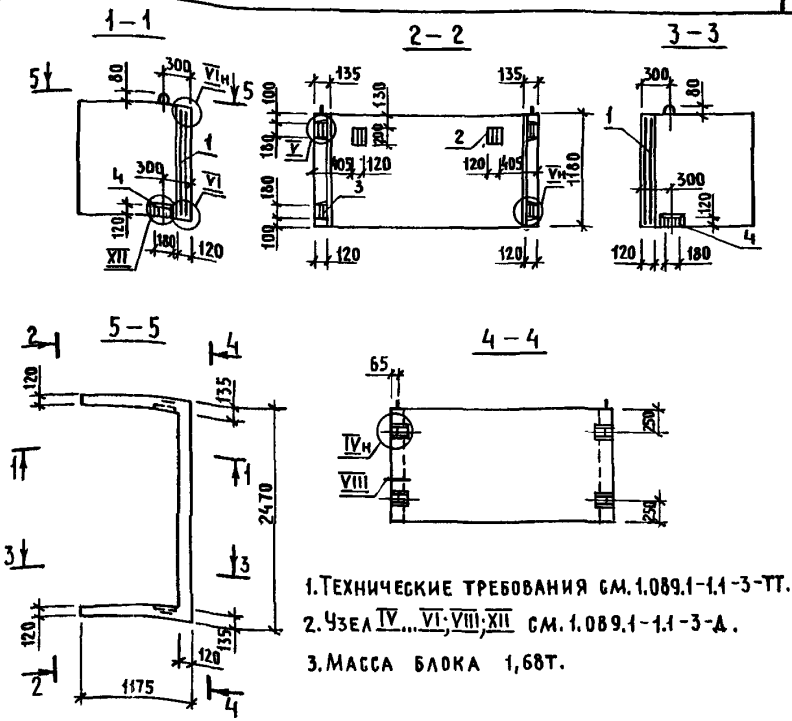

1. Технические требования см. 1.089.1-1.1-3-ТТ.
2. Узел IV...VI; VIII; XII см. 1.089.1-1.1-3-А.
3. Масса блока 1,68т.

Поз.	Наименование	Кол.	Обозначение документа
1	Блок арматурный БА143	1	1.089.1-1.2-2-49
2	Изделие закладное МН2	2	1.089.1-1.2-1-126
3	МН5	4	-128
4	МН15	2	-134
	Бетон класса В25, м³	0,67	

Нач. отд.	Гришин	
Н. контр.	Некритин	
ГИП	Некритин	
Рук. гр.	Домахина	
Вед. инж.	Александрова	

1.089.1-1.1-3-94

Блок шахты лифта
БШЛ 100Гр-12-3

Стадия	Лист	Листов
Р		1

ГИПРОНИИЗДРАВ

Инв. № подл. | Подпись и дата | Взам. инв. №

Поз.	Наименование	Кол.	Обозначение документа
1	Блок арматурный БА145	1	1.089.1-1.2-2-51
	Бетон класса В25, м³	1,19	

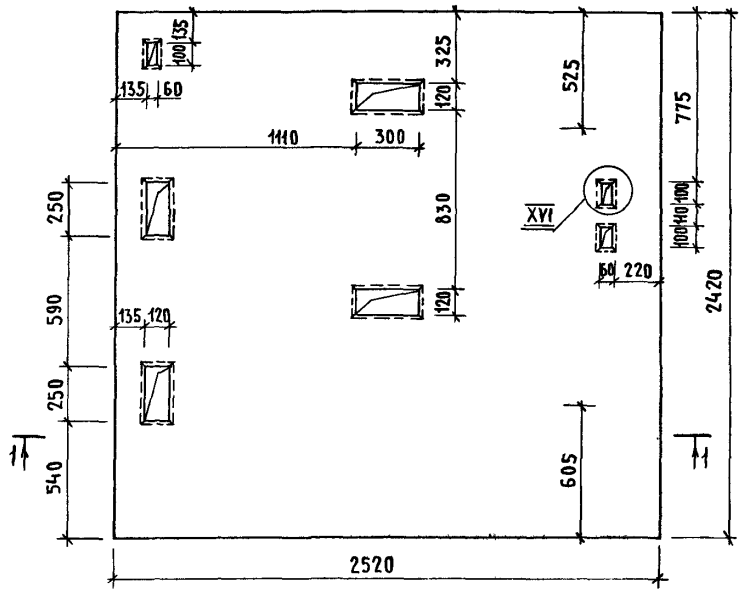

1 — 1

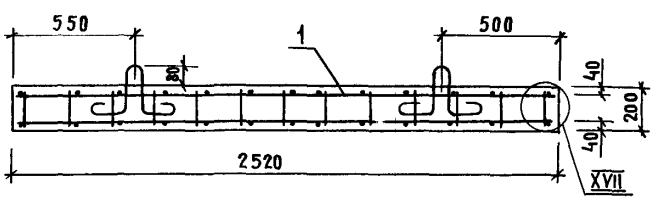

1. Технические требования см. 1.089.1-1.1-3-ТТ.
2. Узел XVI; XVII см. 1.089.1-1.1-3-Д.
3. Масса плиты 2,98т.

Нач. отд.	Гришин		
Н. контр.	Некритин		
ГИП	Некритин		
Рук. гр.	Демидкина		
Вед. инж.	Демидкина		

1.089.1-1.1-3-95

Плита перекрытия ПА100-24.25.2

Стадия	Лист	Листов
Р		1

ГИПРОНИИЗДРАВ

Инв. № подл. | Подпись и дата | Взам. инв. №

Поз.	Наименование	Кол.	Обозначение документа
1	Блок арматурный БА146	1	1.089.1-1.2-2-52
	Бетон класса В25, м³	1,30	

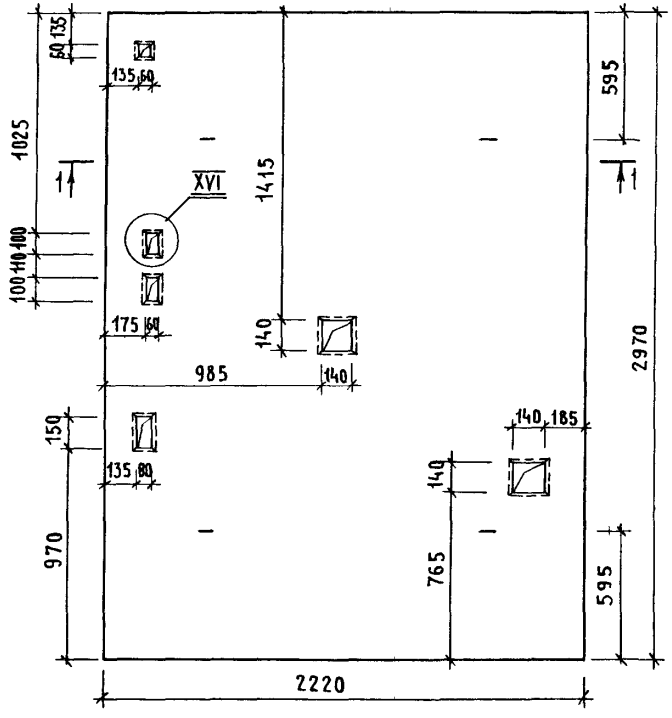

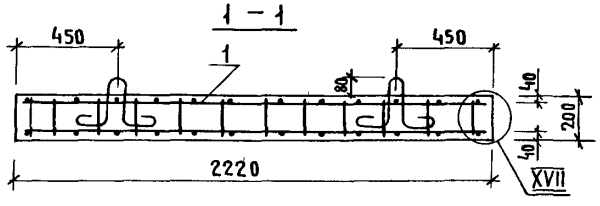

1. Технические требования см. 1.089.1-1.1-3-ТТ.
2. Узел XVI; XVII см. 1.089.1-1.1-3-Д.
3. Масса плиты 3,26 т.

Нач. отд.	Гришин	
Н. контр.	Некритин	
ГИП	Некритин	
Рук. гр.	Домахина	
Вед. инж.	Александрова	

1.089.1-1.1-3-96

Плита перекрытия ПЛ50б-22.30.2

Стадия	Лист	Листов
Р		1

ГИПРОНИИЗДРАВ

Инв. № подл. | Подпись и дата | Взам. инв. №

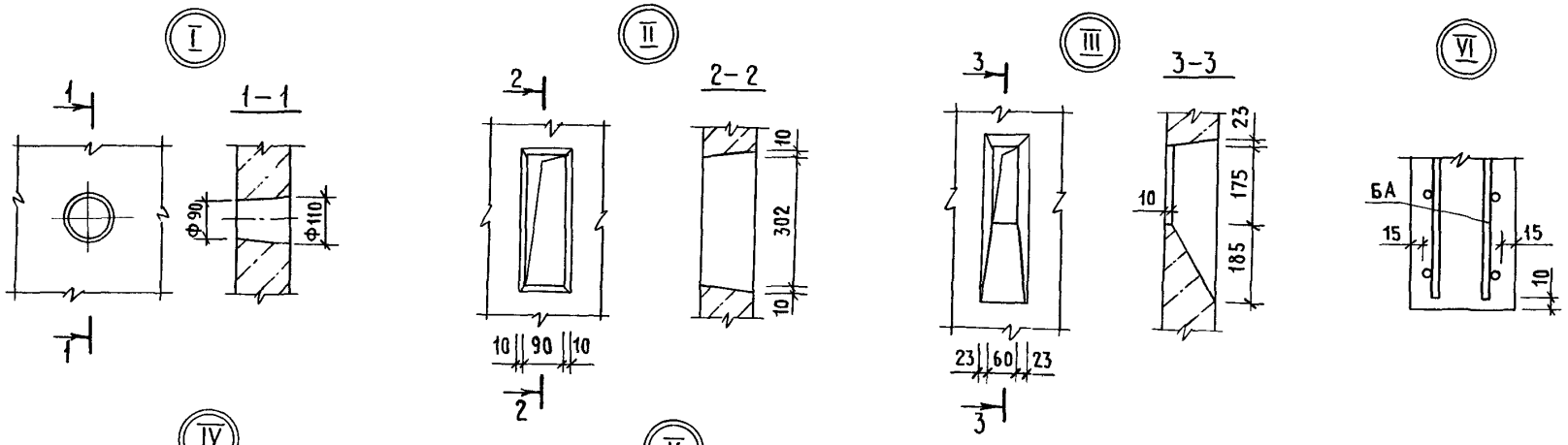

			1.089.1-1.1-3-Д
Нач.отд.	Гришин		Узел I... XVII
Н.контр.	Некритин		
ГИП	Некритин		
Рук.гр.	Домахина		
Вед.инж.	Александрова		

Стадия	Лист	Листов
Р	1	2

ГИПРОНИИЗДРАВ

Инв.№ подл. | Подпись и дата | Взам.инв.№

IX

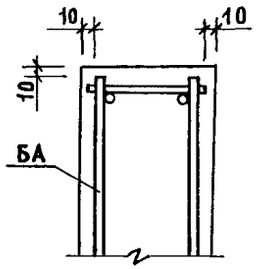

X

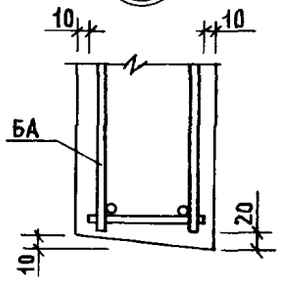

XI

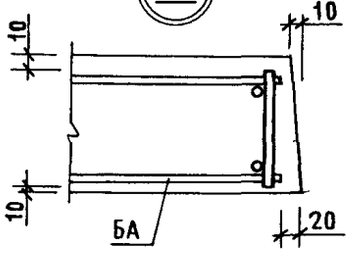

XII

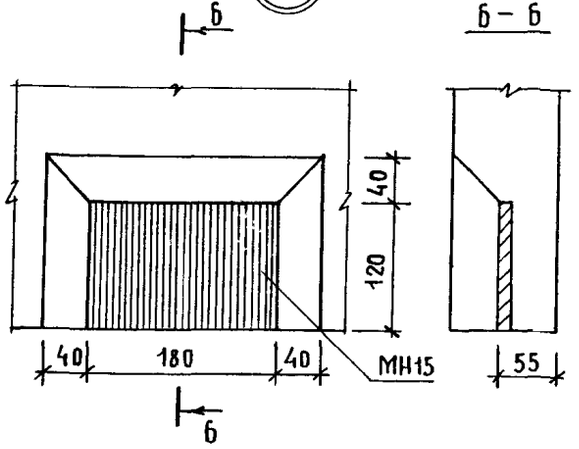

XV

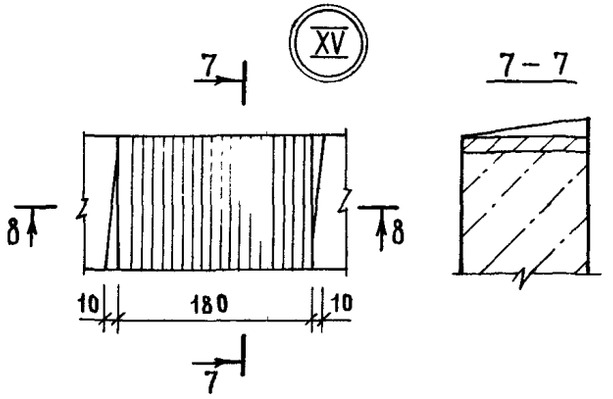

8 – 8

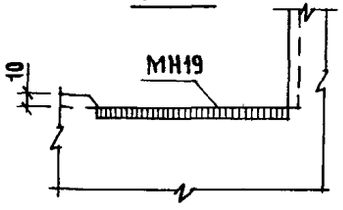

XIII

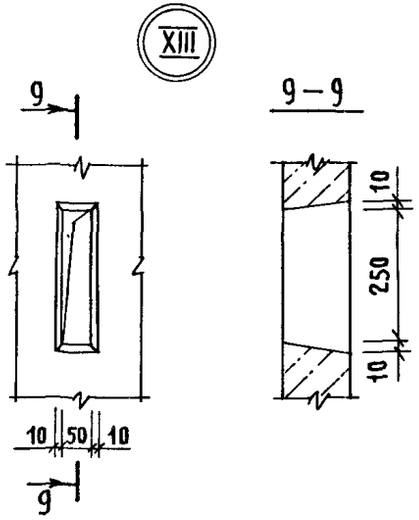

XIV

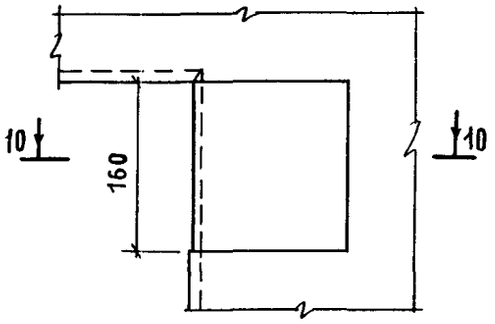

10 – 10

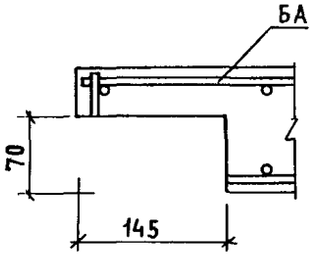

XVI

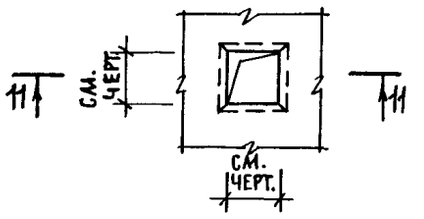

11 – 11

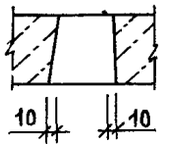

XVII

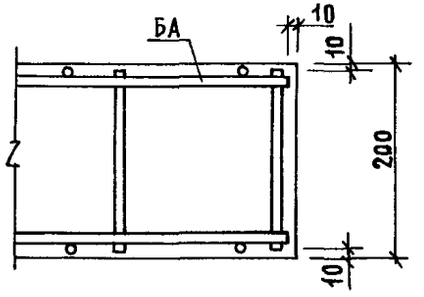

Марка элемента	Арматурные изделия															Изделия закладные														Общий расход, кг
	Арматура класса														Всего, кг	Арматура класса				Прокат марки										Всего, кг
	А-I ГОСТ 5781-82								А-III ГОСТ 5781-82							Вр-I ГОСТ 6727-80			А-II ГОСТ 5781-82		А-III ГОСТ 5781-82		Ст3пс5 ГОСТ 103-76								ГОСТ 8509-86				
	Ф6	Ф8	Ф12	Ф14	Ф16	Ф18	Ф20	Итого	Ф6	Ф8	Ф10	Ф12	Ф14	Итого		Ф5	Итого		Ф10	Итого	Ф10	Итого	100×8	120×8	150×8	180×8	200×8	100×10	120×10	Итого	∠90×7	Итого		
БШЛ50-30-1	4,21	3,30		3,06	13,56			24,13		2,34	3,65	6,04		12,03	28,36	28,36	64,52		4,49	4,49	3,68	3,68	6,28	3,02				5,64		14,94	2,32	2,32	25,43	89,95
БШЛ50-30-2																																		
БШЛ50-33-1	4,65	5,34		3,06	9,04	6,08		28,17		2,61	6,15	3,02		11,78	30,71	30,71	70,66		5,53	5,53	4,60	4,60	9,54	3,02				7,05		19,61	2,32	2,32	32,06	102,72
БШЛ50-33-2																																		
БШЛ50-36-1	5,09	6,72		3,06	9,04	6,08		29,99		2,81	6,47	3,02		12,30	33,95	33,95	76,24		6,57	6,57	4,60	4,60	9,54	6,04				7,05		22,63	2,32	2,32	36,12	112,36
БШЛ50-36-2																																		
БШЛ50-42-1	5,87	10,14		3,06	9,04	6,08		34,19		3,29	7,24	3,02		13,55	39,47	39,47	87,21		6,57	6,57	4,60	4,60	9,54	6,04				7,05		22,63	2,32	2,32	36,12	123,33
БШЛ50-42-2																																		
БШЛ50Г-30п-1	4,20	3,32		3,06	13,56			24,14		2,34	3,65	6,04		12,03	36,70	36,70	72,87		3,97	3,97	3,68	3,68	4,65	3,02				5,64		13,31	2,32	2,32	23,28	96,15
БШЛ50Г-33п-1	4,65	5,34		3,06	9,04		8,80	30,89	10,57	2,61	6,15	3,02		22,35	29,07	29,07	82,31		4,49	4,49	4,60	4,60	6,28	3,02				7,05		16,35	2,32	2,32	27,76	110,07
БШЛ50Г-36п-1	5,09	6,72		3,06	9,04		8,80	32,71	11,82	2,81	6,47	3,02		24,12	32,04	32,04	88,87		5,53	5,53	4,60	4,60	6,28	6,04				7,05		19,37	2,32	2,32	31,82	120,69
БШЛ50Г-42п-1	5,87	10,14		3,06	9,04		8,80	36,91	13,68	3,29	7,24	3,02		27,23	37,29	37,29	101,43		5,53	5,53	4,60	4,60	6,28	6,04				7,05		19,37	2,32	2,32	31,82	133,25
БШЛ50Г-30п-2	4,20	2,66		3,06	9,04		8,80	27,76		2,34	3,65	4,96		10,95	38,69	38,69	77,40		4,66	4,66	3,68	3,68	4,28	3,02			3,27	5,64		16,21	2,32	2,32	26,87	104,27
БШЛ50Г-33п-2	4,65	4,68		3,06	9,04		8,80	30,23	10,57	2,61	5,77	2,48		21,43	30,79	30,79	82,45		5,87	5,87	4,60	4,60	5,54	3,02			6,54	7,05		22,15	2,32	2,32	34,94	117,39
БШЛ50Г-36п-2	5,09	5,92		3,06	9,04		8,80	31,91	11,82	2,81	6,11	2,48		23,22	33,94	33,94	89,07		6,91	6,91	4,60	4,60	5,54	6,04			6,54	7,05		25,17	2,32	2,32	39,00	128,07
БШЛ50Г-42п-2	5,87	9,02		3,06	9,04		8,80	35,79	13,68	3,29	6,86	2,48		26,31	39,42	39,42	101,52		6,91	6,91	4,60	4,60	5,54	6,04			6,54	7,05		25,17	2,32	2,32	39,00	140,52
БШЛ100-30-1	5,84	3,68	0,94	3,06	11,30			24,82		2,34	3,65	6,76		12,75	34,98	34,98	72,55		4,49	4,49	3,68	3,68	6,16	3,02				5,64		14,82	2,32	2,32	25,31	97,86
БШЛ100-30-2	5,84	3,68		3,06	9,04		8,80	30,42		2,34	3,65	6,76		12,75	34,98	34,98	78,15		4,49	4,49	3,68	3,68	6,16	3,02				5,64		14,82	2,32	2,32	25,31	103,46
БШЛ100-33-1	6,47	5,54		3,06	9,04		8,80	32,91		2,61	6,39	3,38		12,38	38,40	38,40	83,69		4,49	4,49	4,60	4,60	6,16	3,02				7,05		16,23	2,32	2,32	27,64	111,33
БШЛ100-33-2																																		
БШЛ100-36-1	7,07	8,00		3,06	9,04		8,80	35,97		2,81	6,73	3,38		12,92	42,41	42,41	91,30		5,53	5,53	4,60	4,60	6,16	6,04				7,05		19,25	2,32	2,32	31,70	123,00
БШЛ100-36-2																																		

Инв. № подл. | Подпись и дата | Взам. инв. №

Нач. отд.	Гришин	
Н. контр.	Некритин	
ГИП	Некритин	
Рук. гр.	Домахина	
Вед. инж.	Александрова	

1.089.1-11-3-РС

Ведомость расхода стали

Стадия	Лист	Листов
Р	1	5

ГИПРОНИИЗДРАВ

Марка элемента	Арматурные изделия: Арматура класса А-I, ГОСТ 5781-82								Арматура класса А-III, ГОСТ 5781-82						Вр-I, ГОСТ 6727-80		Всего, кг	Изделия закладные: Арматура класса А-II, ГОСТ 5781-82		Арматура класса А-III, ГОСТ 5781-82		Прокат марки Ст 3 пс 5, ГОСТ 103-76											Всего, кг	Общий расход, кг
	Ф6	Ф8	Ф12	Ф14	Ф16	Ф18	Ф20	итого	Ф6	Ф8	Ф10	Ф12	Ф14	итого	Ф5	итого		Ф10	итого	Ф10	итого	-100×8	-120×8	-150×8	-180×8	-200×8	-100×8	-120×8	итого	ГОСТ 8509-86 L90×7	итого		
БШЛ100-42-1	8,18	12,14		3,06	9,04		8,80	41,22		3,29	7,48	3,38		14,15	49,25	49,25	104,62	6,57	6,57	4,60	4,60	9,30	6,04				7,05		22,39	2,32	2,32	35,88	140,50
БШЛ100-42-2	4,68	6,18		2,04	8,80	6,08		27,78	14,41	2,61	2,66	5,79	5,22	30,69	29,19	29,19	87,66	6,94	6,94	4,60	4,60	12,08	3,02				7,05		22,15	2,32	2,32	36,01	123,67
БШЛ50Б-33-1	5,09	8,24		2,04	8,80		8,80	32,97	15,72	2,81	2,66	6,32	5,22	32,73	32,14	32,14	97,84	7,98	7,98	4,60	4,60	12,08	6,04				7,05		25,17	2,32	2,32	40,07	137,91
БШЛ50Б-36-1	5,87	13,16		2,04	8,80		8,80	38,67	18,34	3,29	2,66	7,39	5,22	36,90	37,42	37,42	112,99	7,98	7,98	4,60	4,60	12,08	6,04				7,05		25,17	2,32	2,32	40,07	153,06
БШЛ50Б-42-1	4,68	6,18		2,04	8,54	6,08		27,52	14,41	2,61	2,66	5,79	5,22	30,69	28,31	28,31	86,52	4,86	4,86	4,60	4,60	7,04	3,02				7,05		17,11	2,32	2,32	28,89	115,41
БШЛ50Б-33-2	5,09	8,24		2,04	8,54		8,80	32,71	15,72	2,81	2,66	6,32	5,22	32,73	31,17	31,17	96,61	5,90	5,90	4,60	4,60	7,04	6,04				7,05		20,13	2,32	2,32	32,95	129,56
БШЛ50Б-36-2	5,87	13,16		2,04	8,54		8,80	38,41	18,34	3,29	2,66	7,39	5,22	36,90	36,29	36,29	111,60	5,90	5,90	4,60	4,60	7,04	6,04				7,05		20,13	2,32	2,32	32,95	144,55
БШЛ50Б-42-2	5,04	12,36		1,02	8,56	6,08		33,06	14,41		5,32	11,58	10,44	41,75	23,24	23,24	98,05	8,50	8,50	5,52	5,52	15,86	3,02				8,46		27,34	2,32	2,32	43,68	141,73
БШЛ50Б-33-3	5,42	16,48		1,02	8,56		8,80	40,28	15,72		5,32	12,64	10,44	44,12	25,56	25,56	109,96	9,54	9,54	5,52	5,52	15,86	6,04				8,46		30,36	2,32	2,32	47,74	157,70
БШЛ50Б-36-3	6,20	26,32		1,02	8,56		8,80	50,90	18,34		5,32	14,78	10,44	48,88	29,77	29,77	129,55	9,54	9,54	5,52	5,52	15,86	6,04				8,46		30,36	2,32	2,32	47,74	177,29
БШЛ50Б-33-4	5,04	12,36		1,02	8,04	6,08		32,54	14,41		5,32	11,58	10,44	41,75	21,48	21,48	95,77	6,42	6,42	5,52	5,52	10,82	3,02				8,46		22,30	2,32	2,32	36,56	132,33
БШЛ50Б-36-4	5,42	16,48		1,02	8,04		8,80	39,76	15,72		5,32	12,64	10,44	44,12	23,62	23,62	107,50	7,46	7,46	5,52	5,52	10,82	6,04				8,46		25,32	2,32	2,32	40,62	148,12
БШЛ50Б-42-4	6,20	26,32		1,02	8,04		8,80	50,38	18,34		5,32	14,78	10,44	48,88	27,51	27,51	126,77	7,46	7,46	5,52	5,52	10,82	6,04				8,46		25,32	2,32	2,32	40,62	167,39
БШЛ50Гр-30-1	4,20	2,66		5,94	4,52	6,08		23,40		2,34	3,65	5,68		11,67	26,52	26,52	61,59	4,81	4,81	3,68	3,68	2,88	4,38	4,53			5,64		17,43	2,32	2,32	28,24	89,83
БШЛ50Гр-33-1	4,65	4,22		5,94	4,52	6,08		25,41		2,61	6,03	2,84		11,48	28,75	28,75	65,65	5,85	5,85	4,60	4,60	5,76	4,38	4,53			7,05		21,72	2,32	2,32	34,49	100,14
БШЛ50Гр-36-1	5,09	5,58		5,94	4,52	6,08		27,21		2,81	6,37	2,84		12,02	31,75	31,75	70,98	6,89	6,89	4,60	4,60	5,76	7,40	4,53			7,05		24,74	2,32	2,32	38,55	109,53
БШЛ50Гр-42-1	5,87	8,90		5,94	4,52	6,08		31,31		3,29	7,12	2,84		13,25	36,92	36,92	81,48	6,89	6,89	4,60	4,60	5,76	7,40	4,53			7,05		24,74	2,32	2,32	38,55	120,03
БШЛ50Гр-30-2	4,17	3,70		2,97	6,53	3,04		20,41		2,34		11,69		14,03	25,21	25,21	59,65	4,81	4,81	3,68	3,68	4,08	4,38	4,53			5,64		18,63	2,32	2,32	29,44	89,09
БШЛ50Гр-33-2	4,68	5,48		4,92	4,52	6,08		25,68		2,61	2,22	8,99		13,82	27,34	27,34	66,84	5,85	5,85	4,60	4,60	8,16	4,38	4,53			7,05		24,12	2,32	2,32	36,89	103,73
БШЛ50Гр-36-2	5,09	7,14		4,92	4,52	6,08		27,75		2,81	2,22	9,52		14,55	30,20	30,20	72,50	6,89	6,89	4,60	4,60	8,16	7,40	4,53			7,05		27,14	2,32	2,32	40,95	113,45
БШЛ50Гр-42-2	5,87	11,18		4,92	4,52	6,08		32,57		3,29	2,22	10,59		16,10	35,12	35,12	83,79	6,89	6,89	4,60	4,60	8,16	7,40	4,53			7,05		27,14	2,32	2,32	40,95	124,74
БШЛ50Гр-30-3	4,46	5,32		8,82		6,08		24,68			7,30	11,36		18,66	22,67	22,67	66,01	6,32	6,32	3,68	3,68	2,88	5,74	9,06			5,64		23,32	2,32	2,32	35,64	101,65
БШЛ50Гр-33-3	4,98	8,44		8,82		6,08		28,32			12,06	5,68		17,74	24,54	24,54	70,60	7,36	7,36	5,52	5,52	5,76	5,74	9,06			8,46		29,02	2,32	2,32	44,22	114,82
БШЛ50Гр-36-3	5,42	11,16		8,82		6,08		31,48			12,74	5,68		18,42	27,08	27,08	76,98	8,40	8,40	5,52	5,52	5,76	8,76	9,06			8,46		32,04	2,32	2,32	48,28	125,26
БШЛ50Гр-42-3	6,20	17,80		8,82		6,08		38,90			14,24	5,68		19,92	31,50	31,50	90,32	8,40	8,40	5,52	5,52	5,76	8,76	9,06			8,46		32,04	2,32	2,32	48,28	138,60

Инв.№подл. | Подпись и дата | Взам.инв.№

Марка элемента	Арматурные изделия															Изделия закладные													Общий расход, кг
	Арматура класса														Всего, кг	Арматура класса				Прокат марки								Всего, кг	
	А-I								А-III							А-II		А-III		Ст 3пс 5									
	ГОСТ 5781-82								ГОСТ 5781-82							ГОСТ 5781-82		ГОСТ 5781-82		ГОСТ 103-76								ГОСТ 8509-86		
	Ф6	Ф8	Ф12	Ф14	Ф16	Ф18	Ф20	итого	Ф6	Ф8	Ф10	Ф12	Ф14	итого		Ф10	итого	Ф10	итого	100×8	120×8	150×8	180×8	200×8	100×10	120×10	итого	190×7	итого		
БШЛ 50Гр-30-4	4,40	7,40		5,76	4,02			21,58				23,38		23,38	20,05	20,05	65,01	6,32	6,32	3,68	3,68	4,08	5,74	9,06			5,64		24,52	2,32	2,32	36,84	101,85
БШЛ 50Гр-33-4	5,04	10,96		6,78		6,08		28,86			4,44	17,98		22,42	21,72	21,72	73,00	7,36	7,36	5,52	5,52	8,16	5,74	9,06			8,46		31,42	2,32	2,32	46,62	119,62
БШЛ 50Гр-36-4	5,42	14,28		6,78		6,08		32,56			4,44	19,04		23,48	23,98	23,98	80,02	8,40	8,40	5,52	5,52	8,16	8,76	9,06			8,46		34,44	2,32	2,32	50,68	130,70
БШЛ 50Гр-42-4	6,20	22,36		6,78		6,08		41,42			4,44	21,18		25,62	27,90	27,90	94,94	8,40	8,40	5,52	5,52	8,16	8,76	9,06			8,46		34,44	2,32	2,32	50,68	145,62
БШЛ 50Гр.б-30-1	5,84	3,70		3,06	9,04	6,08		27,72	2,34		5,26	10,16	17,76	31,70	31,70	77,18	4,81	4,81	3,68	3,68	2,88	4,38	4,53			5,64		17,43	2,32	2,32	28,24	105,42
БШЛ 50Гр.б-33-1	6,50	6,14		3,06	9,04	6,08		30,82	2,61	2,60	5,79	5,08	16,08	34,35	34,35	81,25	5,85	5,85	4,60	4,60	5,76	4,38	4,53			7,05		21,72	2,32	2,32	34,49	115,74
БШЛ 50Гр.б-36-1	7,07	8,16		3,06	9,04		8,80	36,13	2,81	2,60	6,32	5,08	16,81	37,94	37,94	90,88	6,89	6,89	4,60	4,60	5,76	7,40	4,53			7,05		24,74	2,32	2,32	38,55	129,43
БШЛ 50Гр.б-42-1	8,18	13,02		3,06	9,04		8,80	42,10	3,29	2,60	7,39	5,08	18,36	44,52	44,52	104,98	6,89	6,89	4,60	4,60	5,76	7,40	4,53			7,05		24,74	2,32	2,32	38,55	143,53
БШЛ 50Гр.б-30-2	5,84	4,76		1,53	10,55	3,04		25,72	2,34		5,26	11,12	18,72	30,39	30,39	74,83	4,81	4,81	3,68	3,68	4,08	4,38	4,53			5,64		18,63	2,32	2,32	29,44	104,27
БШЛ 50Гр.б-33-2	6,50	6,94		2,04	8,54	6,08		30,10	2,61	2,84	5,79	5,56	16,80	32,94	32,94	79,86	5,85	5,85	4,60	4,60	8,16	4,38	4,53			7,05		24,12	2,32	2,32	36,89	116,75
БШЛ 50Гр.б-36-2	7,07	9,06		2,04	4,02	6,08	8,80	37,07	2,81	2,84	6,32	5,56	17,53	36,37	36,37	90,97	6,89	6,89	4,60	4,60	8,16	7,40	4,53			7,05		27,14	2,32	2,32	40,95	131,92
БШЛ 50Гр.б-42-2	8,18	14,14		2,04	8,54		8,80	41,70	3,29	2,84	7,39	5,56	19,08	42,70	42,70	103,48	6,89	6,89	4,60	4,60	8,16	7,40	4,53			7,05		27,14	2,32	2,32	40,95	144,43
БШЛ 50Гр.б-30-3	4,46	7,40		3,06	9,04	6,08		30,04				10,52	20,32	30,84	26,53	26,53	87,41	6,32	6,32	3,68	3,68	2,88	5,74	9,06			5,64		23,32	2,32	2,32	35,64	123,05
БШЛ 50Гр.б-33-3	5,04	12,28		3,06	9,04	6,08		35,50			5,20	11,58	10,16	26,94	28,74	28,74	91,18	7,36	7,36	5,52	5,52	5,76	5,74	9,06			8,46		29,02	2,32	2,32	44,22	135,40
БШЛ 50Гр.б-36-3	5,42	16,32		3,06	9,04		8,80	42,64			5,20	12,64	10,16	28,00	31,74	31,74	102,38	8,40	8,40	5,52	5,52	5,76	8,76	9,06			8,46		32,04	2,32	2,32	48,28	150,66
БШЛ 50Гр.б-42-3	6,20	26,04		3,06	9,04		8,80	53,14			5,20	14,78	10,16	30,14	36,92	36,92	120,20	8,40	8,40	5,52	5,52	5,76	8,76	9,06			8,46		32,04	2,32	2,32	48,28	168,48
БШЛ 50Гр.б-30-4	4,46	9,52			12,06			26,04				10,52	22,24	32,76	23,91	23,91	82,71	6,32	6,32	3,68	3,68	4,08	5,74	9,06			5,64		24,52	2,32	2,32	36,84	119,55
БШЛ 50Гр.б-33-4	5,04	13,92		1,02	8,04	6,08		34,10			5,68	11,58	11,12	28,38	25,92	25,92	88,40	7,36	7,36	5,52	5,52	8,16	5,74	9,06			8,46		31,42	2,32	2,32	46,62	135,02
БШЛ 50Гр.б-36-4	5,42	18,12		1,02	8,04		8,80	41,40			5,68	12,64	11,12	29,44	28,60	28,60	99,44	8,40	8,40	5,52	5,52	8,16	8,76	9,06			8,46		34,44	2,32	2,32	50,68	150,12
БШЛ 50Гр.б-42-4	6,20	28,28		1,02	8,04		8,80	52,34			5,68	14,78	11,12	31,58	33,28	33,28	117,20	8,40	8,40	5,52	5,52	8,16	8,76	9,06			8,46		34,44	2,32	2,32	50,68	167,88
БШЛ 100Гр-33-1	6,43	4,26		3,06	9,04	6,08		28,87	2,61		5,79	10,16	18,56	34,35	34,35	81,78	6,53	6,53	3,68	3,68		4,38	4,53	13,56		5,64		28,11	2,32	2,32	40,64	122,42
БШЛ 100Гр-36-1	7,07	6,54		3,06	9,04		8,80	34,51	2,81		6,32	10,16	19,29	37,94	37,94	91,74	7,57	7,57	4,60	4,60		7,40	4,53	13,56		7,05		32,54	2,32	2,32	47,03	138,77
БШЛ 100Гр-42-1	8,18	11,42		3,06	9,04		8,80	40,50	3,29		7,39	10,16	20,84	44,52	44,52	105,86	8,95	8,95	4,60	4,60		7,40	4,53	20,34		7,05		39,32	2,32	2,32	55,19	161,05
БШЛ 100Гр-33-2	6,43	5,46		2,04	8,54	6,08		28,55	2,61		5,79	11,12	19,52	32,94	32,94	81,01	5,85	5,85	3,68	3,68	9,42	4,38	4,53			5,64		23,97	2,32	2,32	35,82	116,83
БШЛ 100Гр-36-2	7,07	7,88		2,04	4,02	6,08	8,80	35,89	2,81		6,32	11,12	20,25	36,37	36,37	92,51	6,89	6,89	4,60	4,60	9,42	7,40	4,53			7,05		28,40	2,32	2,32	42,21	134,72
БШЛ 100Гр-42-2	8,18	13,40		2,04	8,54		8,80	40,96	3,29		7,39	11,12	21,80	42,70	42,70	105,46	7,93	7,93	4,60	4,60	14,13	7,40	4,53			7,05		33,11	2,32	2,32	47,96	153,42

Инв.№ подл. | Подпись и дата | Взам.инв.№

Марка элемента	Арматурные изделия																Изделия закладные													Общий расход, кг
	Арматура класса															Всего, кг	Арматура класса				Прокат марки								Всего, кг	
	А-I								А-III						Вр-I		А-II		А-III		Ст 3 пс 5									
	ГОСТ 5781-82								ГОСТ 5781-82						ГОСТ 6727-80		ГОСТ 5781-82		ГОСТ 5781-82		ГОСТ 103-76								ГОСТ 8509-86			
	Ф6	Ф8	Ф12	Ф14	Ф16	Ф18	Ф20	итого	Ф6	Ф8	Ф10	Ф12	Ф14	итого	Ф5	итого	Ф10	итого	Ф10	итого	-100×8	-120×8	-150×8	-180×8	-200×8	-100×10	-120×10	итого	90×7	итого		
БШЛ100Гр-33-3	4,90	8,52		3,06	9,04	6,08		31,60				11,58	20,32	31,90	28,74	28,74	92,24	8,04	8,04	3,68	3,68		5,74	9,06	13,56		5,64		34,00	2,32	2,32	48,04	140,28
БШЛ100Гр-36-3	5,42	13,08		3,06	9,04		8,80	39,40				12,64	20,32	32,96	31,74	31,74	104,10	9,08	9,08	5,52	5,52		8,76	9,06	13,56		8,46		39,84	2,32	2,32	56,76	160,86
БШЛ100Гр-42-3	6,20	22,84		3,06	9,04		8,80	49,94				14,78	20,32	35,10	36,92	36,92	121,96	10,46	10,46	5,52	5,52		8,76	9,06	20,34		8,46		46,62	2,32	2,32	64,92	186,88
БШЛ100Гр-33-4	4,90	10,92		1,02	8,04	6,08		30,96				11,58	22,24	33,82	25,92	25,92	90,70	7,36	7,36	3,68	3,68	9,42	5,74	9,06			5,64		29,86	2,32	2,32	43,22	133,92
БШЛ100Гр-36-4	5,42	15,76		1,02	8,04		8,80	39,04				12,64	22,24	34,88	28,60	28,60	102,52	8,40	8,40	5,52	5,52	9,42	8,76	9,06			8,46		35,70	2,32	2,32	51,94	154,46
БШЛ100Гр-42-4	6,20	26,80		1,02	8,04		8,80	50,86				14,78	22,24	37,02	33,28	33,28	121,16	9,44	9,44	5,52	5,52	14,13	8,76	9,06			8,46		40,41	2,32	2,32	57,69	178,85
БШЛ50Г-30п-3	3,94			2,70	9,28	6,20		22,12	9,95	4,68				14,63	30,44	30,44	67,19	1,56	1,56	4,68	4,68	1,63	3,02				5,64	3,38	13,67			19,91	87,10
БШЛ50Г-30п-4	3,94			2,70	9,28	6,20		22,12	9,95	4,68				14,63	30,44	30,44	67,19	2,25	2,25	4,68	4,68	1,26	3,02			3,27	5,64	3,38	16,57			23,50	90,69
БШЛ100-30-3 БШЛ100-30-4	7,22			3,06	9,04		8,80	28,12		4,68				4,68	38,40	38,40	71,20	2,08	2,08	4,68	4,68	3,14	3,02				5,64	3,38	15,18			21,94	93,14
БШЛ50Гр-30-5	3,94			3,06	9,04	6,08		22,12		4,68				4,68	30,37	30,37	57,17	2,08	2,08	4,68	4,68	2,88	3,02				5,64	3,38	14,92			21,68	78,85
БШЛ50Гр-30-6	3,94			3,06	9,04	6,08		22,12		4,68				4,68	30,37	30,37	57,17	2,08	2,08	4,68	4,68	4,08	3,02				5,64	3,38	16,12			22,88	80,05
БШЛ50Гр.б-30-5	7,22			3,06	9,04	6,08		25,40		4,68				4,68	36,87	36,87	66,95	2,08	2,08	4,68	4,68	2,88	3,02				5,64	3,38	14,92			21,68	88,63
БШЛ50Гр.б-30-6	7,22			3,06	9,04	6,08		25,40		4,68				4,68	36,87	36,87	66,95	2,08	2,08	4,68	4,68	4,08	3,02				5,64	3,38	16,12			22,88	89,83
БШЛ100Гр-30-1	7,22			3,06	9,04	6,08		25,40		4,68				4,68	36,87	36,87	66,95	3,80	3,80	4,68	4,68		3,02		13,56		5,64	3,38	25,60			34,08	101,03
БШЛ100Гр-30-2	7,22			3,06	9,04	6,08		25,40		4,68				4,68	36,87	36,87	66,95	3,12	3,12	4,68	4,68	9,42	3,02				5,64	3,38	21,46			29,26	96,21
БШЛ100Гр-30-3	7,22			3,06	9,04	6,08		25,40		4,68				4,68	36,87	36,87	66,95	2,42	2,42	4,68	4,68		3,02		6,78		5,64	3,38	18,82			25,92	92,87
БШЛ100Гр-30-4	7,22			3,06	9,04	6,08		25,40		4,68				4,68	36,87	36,87	66,95	2,08	2,08	4,68	4,68	4,71	3,02				5,64	3,38	16,75			23,51	90,46
БШЛ50Г-12п-1			5,64	3,06				8,70							16,82	16,82	25,52	0,52	0,52	4,68	4,68	1,63					5,64	3,38	10,65			15,85	41,37
БШЛ50Г-12п-2			5,64	3,06				8,70							16,82	16,82	25,52	1,21	1,21	4,68	4,68	1,26				3,27	5,64	3,38	13,55			19,44	44,96
БШЛ100-12-1				11,10				11,10							18,33	18,33	29,43			4,68	4,68						5,64	3,38	9,02			13,70	43,13
БШЛ100-12-2 БШЛ100-12-3				11,10				11,10							18,33	18,33	29,43	1,04	1,04	4,68	4,68	3,14					5,64	3,38	12,16			17,88	47,31
БШЛ50-30-3 БШЛ50-30-4	3,94			2,70	9,28	6,20		22,12		4,68				4,68	31,45	31,45	58,25	2,08	2,08	4,68	4,68	3,26	3,02				5,64	3,38	15,30			22,06	80,31
БШЛ50-12-1			5,64	3,06				8,70							14,68	14,68	23,38	1,04	1,04	4,68	4,68	3,26					5,64	3,38	12,28			18,00	41,38
БШЛ50-12-2																																

Взам. инв. № | Подпись и дата | Инв. № подл.

Марка элемента	Арматурные изделия															Изделия закладные														Общий расход, кг
	Арматура класса														Всего, кг	Арматура класса				Прокат марки									Всего, кг	
	А-I								А-III							А-II		А-III		Ст 3 пс 5											
	ГОСТ 5781-82								ГОСТ 5781-82							ГОСТ 5781-82		ГОСТ 5781-82		ГОСТ 103-76									ГОСТ 8509-86		
	Ф6	Ф8	Ф12	Ф14	Ф16	Ф18	Ф20	Итого	Ф6	Ф8	Ф10	Ф12	Ф14	Итого		Ф10	Итого	Ф10	Итого	-100×8	-120×8	-150×8	-180×8	-200×8	-100×10	-120×10	Итого	L90×7	Итого		
БШЛ50Гр-12-1				11,10				11,10							24,97			4,68	4,68						5,64	3,38	9,02			13,70	38,67
БШЛ50Гр.б-12-1				11,10				11,10							29,81			4,68	4,68						5,64	3,38	9,02			13,70	43,51
БШЛ100Гр-12-1				11,10				11,10							29,81	1,38	1,38	4,68	4,68				6,78		5,64	3,38	15,80			21,86	51,67
БШЛ100Гр-12-2				11,10				11,10							29,81	1,04	1,04	4,68	4,68	4,71					5,64	3,38	13,73			19,45	49,26
БШЛ100Гр-12-3				11,10				11,10							29,81	1,04	1,04	4,68	4,68		3,02				5,64	3,38	12,04			17,76	47,57
ПЛ100-24.25.2	6,76			5,56				12,32		25,22			76,96	102,18	114,50																114,50
ПЛ50Б-22.30.2	7,68			5,56				13,24		27,96			85,28	113,24	126,48																126,48

Инв.№подл. | Подпись и дата | Взам.инв.№

gost.e-ecolog.ru