ТИПОВЫЕ КОНСТРУКЦИИ,
ИЗДЕЛИЯ И УЗЛЫ ЗДАНИЙ И СООРУЖЕНИЙ

СЕРИЯ 1.089.1-1

ШАХТЫ ЛИФТОВ ИЗ ЖЕЛЕЗОБЕТОННЫХ УКРУПНЕННЫХ КОНСТРУКЦИЙ МЕЖВИДОВОГО ПРИМЕНЕНИЯ

ВЫПУСК 0-3

ШАХТЫ ПАССАЖИРСКИХ И ГРУЗОВЫХ ЛИФТОВ ПО АЛЬБОМУ АТ-6
МАТЕРИАЛЫ ДЛЯ ПРОЕКТИРОВАНИЯ
УКАЗАНИЯ ПО МОНТАЖУ

25178-01
ЦЕНА 34-35
Отпускная цена
на момент реализации
указана в счет-накладной

gost.e-ecolog.ru

ТИПОВЫЕ КОНСТРУКЦИИ,
ИЗДЕЛИЯ И УЗЛЫ ЗДАНИЙ И СООРУЖЕНИЙ

СЕРИЯ 1.089.1-1

ШАХТЫ ЛИФТОВ ИЗ ЖЕЛЕЗОБЕТОННЫХ УКРУПНЕННЫХ КОНСТРУКЦИЙ МЕЖВИДОВОГО ПРИМЕНЕНИЯ

ВЫПУСК 0-3

ШАХТЫ ПАССАЖИРСКИХ И ГРУЗОВЫХ ЛИФТОВ ПО АЛЬБОМУ АТ-6
МАТЕРИАЛЫ ДЛЯ ПРОЕКТИРОВАНИЯ
УКАЗАНИЯ ПО МОНТАЖУ

РАЗРАБОТАНЫ ГИПРОНИИЗДРАВ
Минздрава СССР

Гл.инженер института Ф.Д. Ким
Гл.инженер проекта Ю.С. Некритин

УТВЕРЖДЕНЫ ГЛАВПРОЕКТОМ
Госстроя СССР, техническое задание от 15.04.91
ВВЕДЕНЫ В ДЕЙСТВИЕ с 01.01.92
ГИПРОНИИЗДРАВ Минздрава СССР
приказ от 06.06.91 № 30 срок действия 1997

© АПП ЦИТП 1991

Обозначение документа	Наименование	Стр.
1.089.1-1.0-3-ПЗ	Пояснительная записка	6
1.089.1-1.0-3-НИ	Номенклатура изделий	12
1.089.1-1.0-3-01	Схема расположения элементов	
	шахты пассажирского лифта	
	Q=500кг, V=1,0 м/с	
	противовес сзади; hэт.=3,0м	18
1.089.1-1.0-3-02	Схемы расположения элементов	
	шахт пассажирского лифта	
	Q=500кг, V=1,0 м/с	
	противовес сзади; hэт.=3,3; 3,6; 4,2м	20
1.089.1-1.0-3-03	Схемы расположения элементов	
	шахт пассажирского лифта	
	Q=500кг, V=1,0 м/с	
	противовес сзади; hэт.=4,8; 5,4 м	22
1.089.1-1.0-3-04	Схема расположения элементов	
	шахты пассажирского лифта	
	Q=500кг, V=1,0м/с	
	противовес сзади; hэт.=6,0м	24
1.089.1-1.0-3-05	Схемы расположения элементов	
	шахт пассажирского лифта	
	Q=500кг, V=1,0м/с	
	противовес сзади; hэт.=6,6; 7,2м	26
1.089.1-1.0-3-06	Схема расположения элементов	
	шахты грузопассажирского лифта	
	Q=500кг, V=1,0м/с	
	противовес справа; hэт.=3,0м	28
1.089.1-1.0-3-07	Схемы расположения элементов	
	шахт грузопассажирского лифта	
	Q=500кг, V=1,0 м/с	
	противовес справа; hэт.=3,3; 3,6; 4,2м	30
1.089.1-1.0-3-08	Схемы расположения элементов	
	шахт грузопассажирского лифта	
	Q=500кг, V=1,0 м/с	
	противовес справа; hэт.=4,8; 5,4м	32
1.089.1-1.0-3-09	Схема расположения элементов	
	шахты грузопассажирского лифта	
	Q=500кг, V=1,0 м/с	
	противовес справа; hэт.=6,0м	34
1.089.1-1.0-3-10	Схемы расположения элементов	
	шахт грузопассажирского лифта	
	Q=500кг, V=1,0м/с	
	противовес справа, hэт.=6,6; 7,2м	36
1.089.1-1.0-3-11	Схема расположения элементов	
	шахты пассажирского лифта	
	Q=1000кг, V=1,0м/с	
	противовес сзади; hэт.=3,0м	38
1.089.1-1.0-3-12	Схемы расположения элементов	
	шахт пассажирского лифта	
	Q=1000кг, V=1,0 м/с	
	противовес сзади; hэт.=3,3; 3,6; 4,2м	40
1.089.1-1.0-3-13	Схемы расположения элементов	
	шахт пассажирского лифта	
	Q=1000кг, V=1,0м/с	
	противовес сзади; hэт.=4,8; 5,4м	42

Инв.№ подл. | Подпись и дата | Взам.инв.№

Нач.отд.	Гришин	
Н.контр.	Некритин	
ГИП	Некритин	
Рук.гр.	Домахина	
Инженер	Комарова	

1.089.1-1.0-3

Содержание

Стадия	Лист	Листов
Р	1	8

ГИПРОНИИЗДРАВ

Обозначение документа	Наименование	Стр.
1.089.1-1.0-3-14	Схема расположения элементов	
	шахты пассажирского лифта	
	Q=1000кг, V=1,0м/с	
	противовес сзади; hэт.=6,0м	44
1.089.1-1.0-3-15	Схемы расположения элементов	
	шахт пассажирского лифта	
	Q=1000кг, V=1,0м/с	
	противовес сзади; hэт.=6,6; 7,2м	46
1.089.1-1.0-3-16	Схемы расположения элементов	
	шахт больничного лифта	
	Q=500кг, V=0,5м/с кабина непроходная	
	противовес слева; hэт.=3,3; 3,6; 4,2м	48
1.089.1-1.0-3-17	Схемы расположения элементов	
	шахт больничного лифта	
	Q=500 кг, V=0,5м/с кабина проходная	
	противовес слева; hэт.=3,3; 3,6; 4,2м	50
1.089.1-1.0-3-18	Схема расположения элементов	
	шахты грузового лифта	
	Q=500кг, V=0,5м/с	
	кабина непроходная 1000×1500×2000	
	противовес слева; hэт.=3,0м	52
1.089.1-1.0-3-19	Схемы расположения элементов	
	шахт грузового лифта	
	Q=500кг, V=0,5м/с	
	кабина непроходная 1000×1500×2000	
	противовес слева; hэт.=3,3; 3,6; 4,2м	54
1.089.1-1.0-3-20	Схемы расположения элементов	
	шахт грузового лифта	
	Q=500кг, V=0,5м/с	
	кабина непроходная 1000×1500×2000	
	противовес слева; hэт.=4,8; 5,4м	56
1.089.1-1.0-3-21	Схема расположения элементов	
	шахты грузового лифта	
	Q=500кг, V=0,5м/с	
	кабина непроходная 1000×1500×2000	
	противовес слева; hэт.=6,0м	58
1.089.1-1.0-3-22	Схемы расположения элементов	
	шахт грузового лифта	
	Q=500кг, V=0,5м/с	
	кабина непроходная 1000×1500×2000	
	противовес слева; hэт.=6,6; 7,2м	60
1.089.1-1.0-3-23	Схема расположения элементов	
	шахты грузового лифта	
	Q=500кг, V=0,5м/с	
	кабина проходная 1000×1500×2000	
	противовес слева; hэт.=3,0м	62
1.089.1-1.0-3-24	Схемы расположения элементов	
	шахт грузового лифта	
	Q=500кг, V=0,5м/с	
	кабина проходная 1000×1500×2000	
	противовес слева; hэт.=3,3; 3,6; 4,2м	64
1.089.1-1.0-3-25	Схемы расположения элементов	
	шахт грузового лифта	
	Q=500кг, V=0,5м/с	
	кабина проходная 1000×1500×2000	
	противовес слева; hэт.=4,8; 5,4м	66

Инв.№ подл. | Подпись и дата | Взам.инв.№

Обозначение документа	Наименование	Стр.
1.089.1-1.0-3-26	Схема расположения элементов	
	шахты грузового лифта	
	Q=500кг, V=0,5 м/с	
	кабина проходная 1000×1500×2000	
	противовес слева; hэт.=6,0м	68
1.089.1-1.0-3-27	Схемы расположения элементов	
	шахт грузового лифта	
	Q=500кг, V=0,5м/с	
	кабина проходная 1000×1500×2000	
	противовес слева; hэт.=6,6; 7,2м	70
1.089.1-1.0-3-28	Схема расположения элементов	
	шахты грузового лифта	
	Q=500кг, V=0,5м/с	
	кабина непроходная 1500×2000×2000	
	противовес слева; hэт.=3,0м	72
1.089.1-1.0-3-29	Схемы расположения элементов	
	шахт грузового лифта	
	Q=500кг, V=0,5м/с	
	кабина непроходная 1500×2000×2000	
	противовес слева; hэт.=3,3; 3,6; 4,2м	74
1.089.1-1.0-3-30	Схемы расположения элементов	
	шахт грузового лифта	
	Q=500кг, V=0,5 м/с	
	кабина непроходная 1500×2000×2000	
	противовес слева; hэт.=4,8; 5,4м	76
1.089.1-1.0-3-31	Схема расположения элементов	
	шахты грузового лифта	
	Q=500кг, V=0,5 м/с	
	кабина непроходная 1500×2000×2000	
	противовес слева; hэт.=6,0м	78

Обозначение документа	Наименование	Стр.
1.089.1-1.0-3-32	Схемы расположения элементов	
	шахт грузового лифта	
	Q=500кг, V=0,5 м/с	
	кабина непроходная 1500×2000×2000	
	противовес слева; hэт.=6,6; 7,2м	80
1.089.1-1.0-3-33	Схема расположения элементов	
	шахты грузового лифта	
	Q=500кг, V=0,5м/с	
	кабина проходная 1500×2000×2000	
	противовес слева; hэт.=3,0м	82
1.089.1-1.0-3-34	Схемы расположения элементов	
	шахт грузового лифта	
	Q=500кг, V=0,5 м/с	
	кабина проходная 1500×2000×2000	
	противовес слева; hэт.=3,3; 3,6; 4,2м	84
1.089.1-1.0-3-35	Схемы расположения элементов	
	шахт грузового лифта	
	Q=500кг, V=0,5 м/с	
	кабина проходная 1500×2000×2000	
	противовес слева; hэт.=4,8; 5,4м	86
1.089.1-1.0-3-36	Схема расположения элементов	
	шахты грузового лифта	
	Q=500кг, V=0,5 м/с	
	кабина проходная 1500×2000×2000	
	противовес слева; hэт.=6,0м	88
1.089.1-1.0-3-37	Схемы расположения элементов	
	шахт грузового лифта	
	Q=500кг, V=0,5м/с	
	кабина проходная 1500×2000×2000	
	противовес слева; hэт.=6,6; 7,2м	90

Инв.№ подл. | Подпись и дата | Взам.инв.№

Обозначение документа	Наименование	Стр.
1.089.1-1.0-3-38	Схемы расположения элементов	
	шахт грузового лифта	
	Q=1000 кг, V=0,5 м/с	
	кабина непроходная 1500×2000×2200	
	противовес слева; h эт.=3,3; 3,6; 4,2 м	92
1.089.1-1.0-3-39	Схемы расположения элементов	
	шахт грузового лифта	
	Q=1000 кг, V=0,5 м/с	
	кабина непроходная 1500×2000×2200	
	противовес слева; h эт.=4,8; 5,4 м	94
1.089.1-1.0-3-40	Схема расположения элементов	
	шахты грузового лифта	
	Q=1000 кг, V=0,5 м/с	
	кабина непроходная 1500×2000×2200	
	противовес слева; h эт.=6,0 м	96
1.089.1-1.0-3-41	Схемы расположения элементов	
	шахт грузового лифта	
	Q=1000 кг, V=0,5 м/с	
	кабина непроходная 1500×2000×2200	
	противовес слева; h эт.=6,6; 7,2 м	98
1.089.1-1.0-3-42	Схемы расположения элементов	
	шахт грузового лифта	
	Q=1000 кг, V=0,5 м/с	
	кабина проходная 1500×2000×2200	
	противовес слева; h эт.=3,3; 3,6; 4,2 м	100

Инв.№ подл. | Подпись и дата | Взам. инв.№

Обозначение документа	Наименование	Стр.
1.089.1-1.0-3-43	Схемы расположения элементов	
	шахт грузового лифта	
	Q=1000 кг, V=0,5 м/с	
	кабина проходная 1500×2000×2200	
	противовес слева; h эт.=4,8; 5,4 м	102
1.089.1-1.0-3-44	Схема расположения элементов	
	шахты грузового лифта	
	Q=1000 кг, V=0,5 м/с	
	кабина проходная 1500×2000×2200	
	противовес слева; h эт.=6,0 м	104
1.089.1-1.0-3-45	Схемы расположения элементов	
	шахт грузового лифта	
	Q=1000 кг, V=0,5 м/с	
	кабина проходная 1500×2000×2200	
	противовес слева; h эт.=6,6; 7,2 м	106
1.089.1-1.0-3-46	Участок монолитный Ум5	108
1.089.1-1.0-3-47	Участок монолитный Ум6, Ум8	108
1.089.1-1.0-3-48	Участок монолитный Ум7	109
1.089.1-1.0-3-49	Участок монолитный Ум9	109
1.089.1-1.0-3-50	Сетка С1...С3	110
1.089.1-1.0-3-РС	Ведомость расхода стали на монолитный	
	участок Ум5...Ум9	110
1.089.1-1.0-3-Д1	Узел X, XI	111
1.089.1-1.0-3-Д2	Монтажные узлы при групповой	
	установке шахт (пример)	111

Инв.№ подл. | Подпись и дата | Взам. инв.№

Настоящие выпуски разработаны в составе серии 1.089.1-1 "Шахты лифтов из железобетонных укрупненных конструкций межвидового применения" и состоят из:

Выпуск 0-3 – Шахты пассажирских и грузовых лифтов по альбому АТ-6. Материалы для проектирования. Указания по монтажу.

Выпуск 1-3 – Блоки шахт пассажирских и грузовых лифтов по альбому АТ-6 и плиты перекрытий. Рабочие чертежи.

Выпуск 2-2 – Блоки шахт пассажирских и грузовых лифтов по альбому АТ-6 и плиты перекрытий. Арматурные и закладные изделия. Рабочие чертежи.

Их необходимо рассматривать совместно с выпусками 0-1; 1-1 и 2-1 серии 1.089.1-1, а также с выпуском 1 серии 1.289.1-1 и с выпуском 1 серии 1.289.1-2 (в части плит перекрытия).

1. Область применения

1.1. Разработанные в настоящих выпусках изделия предназначены для устройства шахт пассажирских и грузовых лифтов по альбому АТ-6, разработанному НПО "Лифтмаш".

1.2. Перечень лифтовых установок, для которых разработаны изделия шахт, приведен в таблице 1.

1.3. Общие сведения об области применения изделий приведены в серии 1.089.1-1 выпуск 0-1 (раздел 2 док. 1.089.1-1.0-1-ПЗ).

Таблица 1

Тип лифта	Грузоподъемность, кг	Размер кабины, мм	Расположение противовеса относительно кабины	Скорость, м/с	№ чертежа строительного задания
Пассажирский	500	1080×1420×2100	сзади	1,0	АТ-6.03-012
	1000	1800×1500×2250	сзади	1,0	-024
Грузо-пассажирский	500	1080×2200×2100	справа	1,0	-018
Больничный	500	1500×2500×2100 непроходная кабина	слева	0,5	АТ-6.04-001
		1500×2500×2100 проходная кабина			
Грузовой	500	1000×1500×2000 непроходная кабина	слева	0,5	АТ-6.05-001
		1000×1500×2000 проходная кабина			
	500	1500×2000×2000 непроходная кабина	слева	0,5	-002
		1500×2000×2000 проходная кабина			
	1000	1500×2000×2200 непроходная кабина	слева	0,5	-003
		1500×2000×2200 проходная кабина			

Нач. отд.	Гришин	
Н. контр	Некритин	
ГИП	Некритин	
Рук. гр.	Адмахина	
Инженер	Комарова	

1.089.1-1.0-3-ПЗ

Пояснительная записка

Стадия	Лист	Листов
Р	1	6

ГИПРОНИИЗДРАВ

Инв. № подл. | Подпись и дата | Взам. инв. №

2. Маркировка изделий

2.1. Блоки шахт лифтов

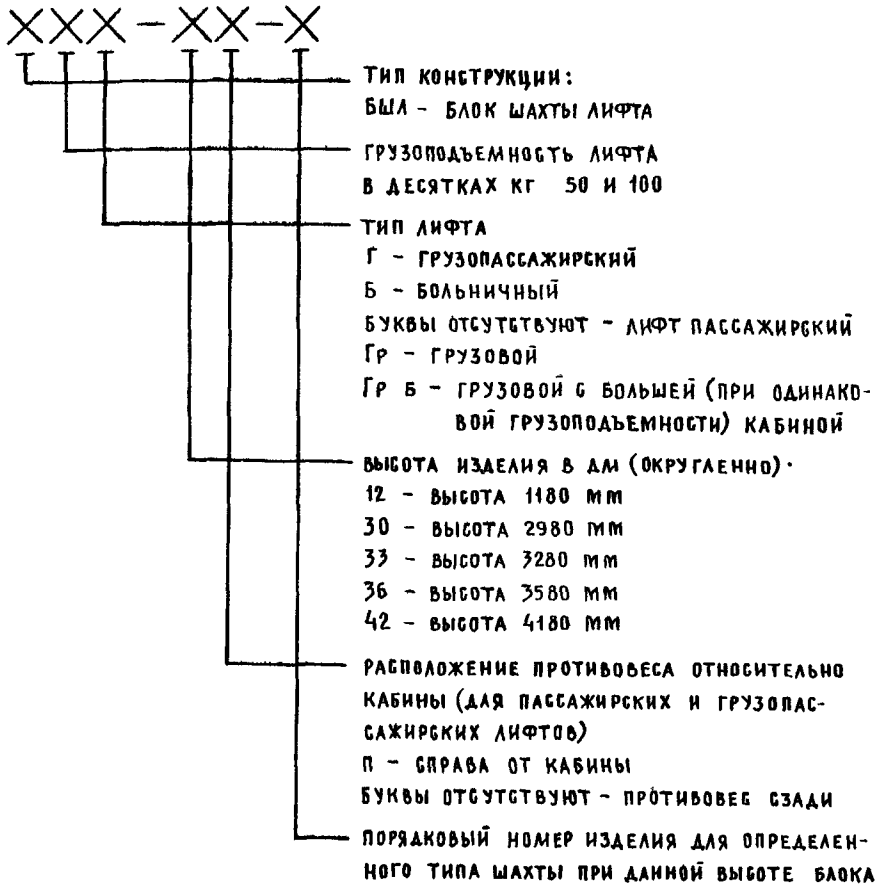

Пример

БШЛ50Г-33п-1

– блок шахты лифта грузоподъемностью 500 кг, грузопассажирского, высота блока 3280 мм, расположение противовеса относительно кабины – справа, номер блока – 1.

Место расположения блока показано на схемах расположения элементов шахты данного лифта (док. 1.089.1-1.0-3-07).

При групповой установке пассажирских и грузопассажирских лифтов при разработке конкретного проекта в конце маркировки блоков добавляется индекс "а".

Пример:

БШЛ50Г-33п-1а

2.2. Плиты перекрытия

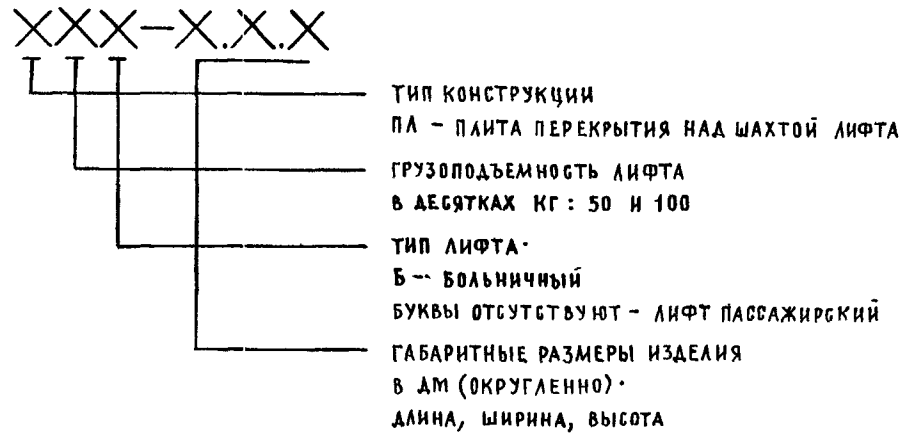

Пример.

ПЛ100-24.25.2

– плита перекрытия над шахтой лифта грузоподъемностью 1000 кг, пассажирского, ее габаритные размеры 2420×2520×200 мм

2.3. Для шахт лифтов разработаны:

а) блоки основные с одним дверным проемом или двумя дверными проемами (для больничного и грузовых лифтов при проходной кабине).

Инв.№ подл. | Подпись и дата | Взам. инв.№

25178-01 8

высотой – 2980 мм

3280 мм

3580 мм

4180 мм

Для грузового лифта грузоподъемностью 1000 кг основной блок высотой 2980 мм не разрабатывался

б) блоки доборные

высотой – 1180 мм

2980 мм

в) плиты перекрытий над шахтой лифта

Номенклатура изделий шахт лифтов приведена в документе 1.089.1-1 0-3-НИ.

3. Указания по применению изделий

3.1. Общие указания по применению изделий приведены в серии 1.089.1-1 выпуск 0-1 (раздел 4 док. 1.089.1-1.0-1-ПЗ).

3.2. Лестница ЛМ-1 для спуска в приямок приведена на чертеже 1.089.1-1.0-1-38.

4. Конструктивное решение

4.1. Общие сведения о конструктивном решении шахт лифтов приведены в серии 1.089.1-1 выпуск 0-1 (раздел 5 док. 1.089.1-1.0-1-ПЗ).

4.2. Величины вертикальных нагрузок от этажа шахты и перекрытия над ней для различных типов лифтов и разных высот этажа приведены в таблице 2

Таблица 2

Тип лифта	Высота типового этажа, м	Расчетные нагрузки (тс)			№ чертежа строительного задания АТ-6
		Типовой этаж Рт	Верхний этаж Рв	Перекрытие над шахтой Рп	
Пассажирский Q = 500 кг V = 1.0 м/с противовес сзади	3,0	6,9	10,0	15,2	АТ-6.03-012
	3,3	7,8	10,0		
	3,6	8,6	10,0		
	4,2	10,0	10,8		
	4,8	11,4	11,9		
	5,4	12,9	13,4		
	6,0	14,4	14,9		
	6,6	15,9	16,4		
	7,2	17,4	17,9		
Пассажирский Q = 1000 кг V = 1,0 м/с противовес сзади	3,0	7,9	12,4	21,4	АТ-6.03-024
	3,3	8,9	12,4		
	3,6	9,8	12,4		
	4,2	11,5	12,4		
	4,8	13,1	13,7		
	5,4	14,9	15,5		
	6,0	16,6	17,2		
	6,6	18,4	18,9		
	7,2	20,1	20,7		
Грузопассажирский Q = 500 кг V = 1,0 м/с противовес справа	3,0	6,9	11,7	19,3	АТ-6.03-018
	3,3	9,1	11,7		
	3,6	9,9	11,7		
	4,2	11,7	12,5		
	4,8	13,3	13,9		
	5,4	15,0	15,6		
	6,0	16,8	17,3		
	6,6	18,5	19,1		
	7,2	20,2	20,8		

Инв.№ подл. | Подпись и дата | Взам. инв.№

75178-01 9

Продолжение табл. 2

Тип лифта	Высота типового этажа, м	Расчетные нагрузки (тс)			№ чертежа строительного задания АТ-6
		типовой этаж Рт	верхний этаж Рв	перекрытие над шахтой Рп	
Больничный Q = 500 кг V = 0,5 м/с кабина непроходная	3,3	9,1	11,8	19,8	АТ-6 04-001
	3,6	10,0	11,8		
	4,2	11,8	12,6		
Больничный Q = 500 кг V = 0,5 м/с кабина проходная	3,3	8,1	10,8		
	3,6	9,0	10,8		
	4,2	10,8	11,6		
Грузовой Q = 500 кг V = 0,5 м/с кабина непроходная 1000×1500×2000	3,0	6,1	7,8	8,8	АТ-6.05-001
	3,3	6,7	7,8		
	3,6	7,4	8,0		
	4,2	8,7	9,3		
	4,8	10,0	10,5		
	5,4	11,3	11,8		
	6,0	12,6	13,1		
	6,6	13,9	14,4		
	7,2	15,2	15,7		
Грузовой Q = 500 кг V = 0,5 м/с кабина проходная 1000×1500×2000	3,0	5,3	7,1		
	3,3	6,0	7,1		
	3,6	6,6	7,3		
	4,2	8,0	8,6		
	4,8	9,2	9,7		
	5,4	10,5	11,0		
	6,0	11,8	12,3		
	6,6	13,1	13,6		
	7,2	14,4	14,9		

Продолжение табл. 2

Тип лифта	Высота типового этажа, м	Расчетные нагрузки (тс)			№ чертежа строительного задания АТ-6
		типовой этаж Рт	верхний этаж Рв	перекрытие над шахтой Рп	
Грузовой Q = 500 кг V = 0,5 м/с кабина непроходная 1500×2000×2000	3,0	7,6	9,8	12,7	АТ-6.05-002
	3,3	8,4	9,8		
	3,6	9,3	10,1		
	4,2	11,0	11,8		
	4,8	12,6	13,3		
	5,4	14,3	15,0		
	6,0	16,0	16,7		
	6,6	17,7	18,4		
	7,2	19,4	20,1		
Грузовой Q = 500 кг V = 0,5 м/с кабина проходная 1500×2000×2000	3,0	6,5	8,9		
	3,3	7,4	8,9		
	3,6	8,3	9,1		
	4,2	10,0	10,8		
	4,8	11,5	12,2		
	5,4	13,2	13,9		
	6,0	14,9	15,6		
	6,6	16,6	17,3		
	7,2	18,3	19,0		
Грузовой Q = 1000 кг V = 0,5 м/с кабина непроходная	3,3	8,4	10,9	14,9	АТ-6.05-003
	3,6	9,2	10,9		
	4,2	10,9	11,7		
	4,8	12,5	13,1		
	5,4	14,2	14,8		
	6,0	15,9	16,5		
	6,6	17,6	18,2		
	7,2	19,3	19,9		

Инв.№ подл. | Подпись и дата | Взам.инв.№

25178-01 10

Продолжение табл. 2

Тип лифта	Высота типового этажа, м	Расчетные нагрузки (тс)			№ чертежа строительного задания АТ-6
		типовой этаж Рт	верхний этаж Рв	перекрытие над шахтой Рп	
Грузовой Q = 1000кг V = 0,5м/с кабина проходная	3,3	7,3	9,8	14,9	АТ-6.05-003
	3,6	8,1	9,8		
	4,2	9,8	10,6		
	4,8	11,4	12,1		
	5,4	13,1	13,8		
	6,0	14,8	15,5		
	6,6	16,5	17,2		
	7,2	18,2	18,9		

Таблица 3

Тип лифта	Марка плиты	Расчетные пролеты, м		Расчетные нагрузки		№ чертежа строительного задания АТ-6
		l_a	$l_в$	$g, \frac{тс}{м^2}$	P, тс	
Пассажирский Q = 1000кг V = 1,0м/с противовес сзади	ПА100-24.25.2	2,30	2,40	1,48	12,4	АТ-6.03-024
Больничный Q = 500кг V = 0,5м/с	ПА50Б-22.30.2	2,10	2,85	1,18	12,0	АТ-6.04-001

Плита перекрытия рассчитана как шарнирно опертая по контуру. Ее расчетная схема приведена на рис. 1. Величина нагрузок - в таблице 3.

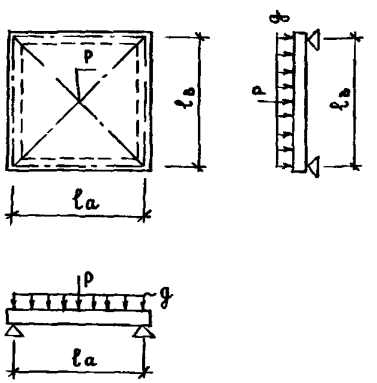

$g\left(\frac{тс}{м^2}\right)$ – равномерно распределенная нагрузка от собственного веса конструкции пола и плиты перекрытия, временной нагрузки по альбому АТ-6

P(тс) – нагрузка от опор привода, условно приложена в центре плиты перекрытия

5. Указания по монтажу

5.1. Общие указания по монтажу приведены в серии 1.089.1-1 выпуск 0-1 (раздел 6 док. 1.089.1-1.0-1-ПЗ).

5.2. Монтажные узлы приведены в серии 1.089.1-1 выпуск 0-1 (док. 1.089.1-1.0-1-А1 и А2) и в настоящем выпуске (док. 1.089.1-1.0-3-А1).

5.3. Количество изделий на монтажные стыки (на один этаж шахты) дано в таблице 4.

Инв. № подл. | Подпись и дата | Взам. инв. №

Таблица 4

Тип лифта	№ чертежа схемы расположения элементов шахт лифтов	Высота этажа, м	Соединительные изделия, шт. МС1	МС2	МС3 приямок	МС3 типовой этаж	МС3 верхний этаж	Примечание
Пассажирский Q = 500 кг V = 1,0 м/с противовес сзади	1.089.1-1.0-3-01	3,0	8	8	4	4	5	
	02	3,3				5	5	
		3,6					5	
		4,2					9	
	03	4,8				9	9	
		5,4				9	9	
	04	6,0				8	8	
	05	6,6				9	9	
		7,2				9	9	
Пассажирский Q = 1000 кг V = 1,0 м/с противовес сзади	1.089.1-1.0-3-06	3,0	8	8	4	4	9	
	07	3,3				5	9	
		3,6						
		4,2						
	08	4,8				9	9	
		5,4				9	9	
	09	6,0				8	8	
	10	6,6				9	9	
		7,2				9	9	
Грузопассажирский Q = 500 кг V = 1,0 м/с противовес справа	1.089.1-1.0-3-11	3,0	8	8	4	4	5	
	12	3,3				5	5	
		3,6					5	
		4,2					9	
	13	4,8				9	9	
		5,4				9	9	
	14	6,0				8	8	
	15	6,6				9	9	
		7,2				9	9	

Продолжение табл. 4

Тип лифта	№ чертежа схемы расположения элементов шахт лифтов	Высота этажа, м	Соединительные изделия, шт. МС1	МС2	МС3 приямок	МС3 типовой этаж	МС3 верхний этаж	Примечание
Больничный Q = 500 кг V = 0,5 м/с кабина непроходная и проходная	1.089.1-1.0-3-16;17	3,3	8	8	–	5(6)	5(6)	В скобках дано количество соединительных изделий при проходной кабине
		3,6						
		4,2						
Грузовой Q = 500 кг V = 0,5 м/с кабина непроходная и проходная 1000×1500×2000	1.089.1-1.0-3-18;23	3,0	8	8	4	4	5	
	19;24	3,3						
		3,6				5(6)	5(6)	
		4,2						
	20;25	4,8				9(10)	9(10)	
		5,4						
	21;26	6,0				8	8	
	22;27	6,6				9(10)	9(10)	
		7,2						
Грузовой Q = 500 кг V = 0,5 м/с кабина непроходная и проходная 1000×2000×2000	1.089.1-1.0-3-28;33	3,0	8	8	4	4	5	
	29;34	3,3						
		3,6				5(6)	5(6)	
		4,2						
	30;35	4,8				9(10)	9(10)	
		5,4						
	31;36	6,0				8	8	
	32;37	6,6				9(10)	9(10)	
		7,2						
Грузовой Q = 1000 кг V = 0,5 м/с кабина непроходная и проходная	1.089.1-1.0-3-38;42	3,3	8	8	4	5(6)	5(6)	
		3,6						
		4,2						
	39;43	4,8				9(10)	9(10)	
		5,4						
	40;44	6,0				13(14)	13(14)	
	41;45	6,6				9(10)	9(10)	
		7,2						

Взам. инв. № | Подпись и дата | Инв. № подл.

Эскиз	Обозначение	Марка	Размеры, мм			Класс бетона	Расход материалов			Масса, т
			ℓ	h	b		Бетон, м³	Сталь, кг		
								натур.	привязочная А-I	
	Блоки шахт лифтов									
	Основные									
	1.089.1-1.1-3-01	БШЛ50-30-1	2270	2980	1000	В25	1,37	89,95	110,97	3,41
	1.089.1-1.1-3-02	БШЛ50-33-1		3280			1,51	102,72	125,36	3,79
	1.089.1-1.1-3-03	БШЛ50-36-1		3580			1,66	112,36	136,97	4,16
	1.089.1-1.1-3-04	БШЛ50-42-1		4180			1,96	123,33	151,07	4,90
	1.089.1-1.1-3-05	БШЛ50Г-30п-1	2820	2980	1050		1,59	96,15	120,98	3,98
	1.089.1-1.1-3-06	БШЛ50Г-33п-1		3280			1,76	110,07	136,26	4,40
	1.089.1-1.1-3-07	БШЛ50Г-36п-1		3580			1,93	120,69	149,26	4,83
	1.089.1-1.1-3-08	БШЛ50Г-42п-1		4180			2,28	133,25	165,63	5,70
	1.089.1-1.1-3-09	БШЛ100-30-1	2420	2980	1250		1,57	97,86	122,30	3,92
	1.089.1-1.1-3-10	БШЛ100-33-1		3280			1,74	111,33	137,62	4,35
	1.089.1-1.1-3-11	БШЛ100-36-1		3580			1,91	123,00	151,63	4,78
	1.089.1-1.1-3-12	БШЛ100-42-1		4180			2,26	140,50	173,09	5,65
	1.089.1-1.1-3-13	БШЛ50Б-33-1	2970	3280	1100		1,79	123,67	154,03	4,49
	1.089.1-1.1-3-14	БШЛ50Б-36-1		3580			1,98	137,91	170,75	4,94
	1.089.1-1.1-3-14	БШЛ50Б-42-1		4180			2,34	153,06	190,18	5,85

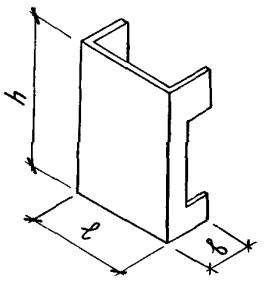

Инв.№ подл. | Подпись и дата | Взам.инв.№

Нач.отд.	Гришин	
Н.контр	Некритин	
ГИП	Некритин	
Рук.гр.	Домахина	
Инженер	Комарова	

1.089.1-1.0-3-НИ

Номенклатура изделий

Стадия	Лист	Листов
Р	1	6

ГИПРОНИИЗДРАВ

ПРОДОЛЖЕНИЕ

Эскиз	Обозначение	Марка	Размеры, мм			Класс бетона	Расход материалов			Масса, т
			ℓ	h	в		Бетон, м³	Сталь, кг натур.	Сталь, кг прив к кл. А-I	
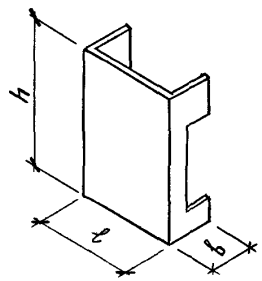	1.089.1-1.1-3-15	БШЛ50Гр-30-1	1970	2980	925	В25	1,20	89,83	109,90	3,00
	1.089.1-1.1-3-16	БШЛ50Гр-33-1		3280			1,33	100,14	121,79	3,33
	1.089.1-1.1-3-17	БШЛ50Гр-36-1		3580			1,46	109,53	133,05	3,66
	1.089.1-1.1-3-17	БШЛ50Гр-42-1		4180			1,73	120,03	146,51	4,32
	1.089.1-1.1-3-18	БШЛ50Гр.б-30-1	2470	2980	1175		1,50	105,42	130,55	3,76
	1.089.1-1.1-3-19	БШЛ50Гр.б-33-1		3280			1,68	115,74	142,00	4,20
	1.089.1-1.1-3-20	БШЛ50Гр.б-36-1		3580			1,85	129,43	157,92	4,62
	1.089.1-1.1-3-20	БШЛ50Гр.б-42-1		4180			2,19	143,53	175,77	5,47
	1.089.1-1.1-3-21	БШЛ100Гр-33-1	2470	3280	1175		1,66	122,42	149,49	4,16
	1.089.1-1.1-3-22	БШЛ100Гр-36-1		3580			1,83	138,77	168,46	4,59
	1.089.1-1.1-3-23	БШЛ100Гр-42-1		4180			2,17	161,05	194,79	5,43
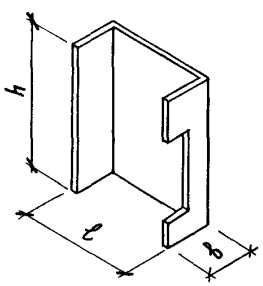	1.089.1-1.1-3-24	БШЛ50-30-2	2270	2980	1000		1,37	89,95	110,97	3,43
	1.089.1-1.1-3-25	БШЛ50-33-2		3280			1,52	102,72	125,36	3,80
	1.089.1-1.1-3-26	БШЛ50-36-2		3580			1,67	112,36	136,97	4,18
	1.089.1-1.1-3-27	БШЛ50-42-2		4180			1,97	123,33	151,07	4,92
	1.089.1-1.1-3-28	БШЛ50Г-30п-2	2820	2980	1050		1,62	104,27	129,72	4,05
	1.089.1-1.1-3-29	БШЛ50Г-33п-2		3280			1,79	117,39	144,28	4,48
	1.089.1-1.1-3-30	БШЛ50Г-36п-2		3580			1,97	128,07	157,43	4,92
	1.089.1-1.1-3-31	БШЛ50Г-42п-2		4180			2,31	140,52	173,79	5,78

Инв.№ подл. | Подпись и дата | Взам.инв.№

Продолжение

Эскиз	Обозначение	Марка	Размеры, мм			Класс бетона	Расход материалов			Масса, т
			ℓ	h	b		Бетон, м³	Сталь, кг натур	Сталь, кг приведенная	
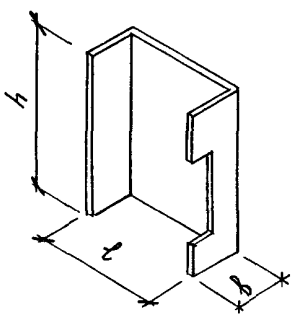	1.089.1-1.1-3-32	БШЛ100-30-2	2420	2980	1250	В25	1,57	103,46	127,90	3,93
	1.089.1-1.1-3-33	БШЛ100-33-2		3280			1,75	111,33	137,62	4,37
	1.089.1-1.1-3-34	БШЛ100-36-2		3580			1,92	123,00	151,63	4,80
	1.089.1-1.1-3-35	БШЛ100-42-2		4180			2,27	140,50	173,09	5,67
	1.089.1-1.1-3-36	БШЛ50Б-33-2	2970	3280	1100		1,78	115,41	144,92	4,45
	1.089.1-1.1-3-37	БШЛ50Б-36-2		3580			1,96	129,56	161,50	4,90
	1.089.1-1.1-3-37	БШЛ50Б-42-2		4180			2,32	144,55	180,70	5,81
	1.089.1-1.1-3-38	БШЛ50Гр-30-2	1970	2980	925		1,14	89,09	109,56	2,85
	1.089.1-1.1-3-39	БШЛ50Гр-33-2		3280			1,27	103,73	125,73	3,19
	1.089.1-1.1-3-40	БШЛ50Гр-36-2		3580			1,41	113,45	137,33	3,52
	1.089.1-1.1-3-40	БШЛ50Гр-42-2		4180			1,67	124,74	151,60	4,18
	1.089.1-1.1-3-41	БШЛ50Гр.б-30-2	2470	2980	1175		1,45	104,27	129,19	3,61
	1.089.1-1.1-3-42	БШЛ50Гр.б-33-2		3280			1,62	116,75	142,64	4,05
	1.089.1-1.1-3-43	БШЛ50Гр.б-36-2		3580			1,79	131,92	159,98	4,48
	1.089.1-1.1-3-43	БШЛ50Гр.б-42-2		4180			2,13	144,43	176,13	5,33
	1.089.1-1.1-3-44	БШЛ100Гр-33-2	2470	3280	1175		1,60	116,83	143,51	4,00
	1.089.1-1.1-3-45	БШЛ100Гр-36-2		3580			1,77	134,72	163,95	4,43
	1.089.1-1.1-3-46	БШЛ100Гр-42-2		4180			2,11	153,42	186,51	5,28

Инв.№ подл. | Подпись и дата | Взам.инв.№

ПРОДОЛЖЕНИЕ

Эскиз	Обозначение	Марка	Размеры, мм			Класс бетона	Расход материалов			Масса, т
			ℓ	h	b		Бетон, м³	Сталь, кг натур.	Сталь, кг прив к кл.I	
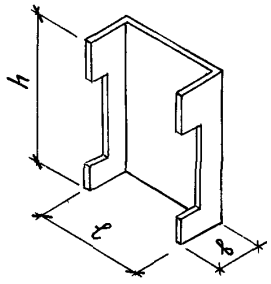	1.089.1-1.1-3-47	БШЛ50Б-33-3	2970	3280	1100	В25	1,60	141,73	174,76	4,00
	1.089.1-1.1-3-48	БШЛ50Б-36-3		3580			1,78	157,70	193,05	4,45
	1.089.1-1.1-3-48	БШЛ50Б-42-3		4180			2,14	177,29	216,67	5,36
	1.089.1-1.1-3-49	БШЛ50Б-33-4	2970	3280	1100		1,57	132,33	164,10	3,92
	1.089.1-1.1-3-50	БШЛ50Б-36-4		3580			1,75	148,12	182,13	4,37
	1.089.1-1.1-3-50	БШЛ50Б-42-4		4180			2,11	167,39	205,28	5,28
	1.089.1-1.1-3-51	БШЛ50Гр-30-3	1970	2980	925		1,08	101,65	123,08	2,71
	1.089.1-1.1-3-52	БШЛ50Гр-33-3		3280			1,21	114,82	137,90	3,04
	1.089.1-1.1-3-53	БШЛ50Гр-36-3		3580			1,35	125,26	150,04	3,37
	1.089.1-1.1-3-53	БШЛ50Гр-42-3		4180			1,61	138,60	166,11	4,03
	1.089.1-1.1-3-54	БШЛ50Гр-30-4	1970	2980	925		0,96	101,85	124,23	2,41
	1.089.1-1.1-3-55	БШЛ50Гр-33-4		3280			1,10	119,62	143,39	2,75
	1.089.1-1.1-3-56	БШЛ50Гр-36-4		3580			1,23	130,70	156,20	3,08
	1.089.1-1.1-3-56	БШЛ50Гр-42-4		4180			1,50	145,62	173,88	3,74
	1.089.1-1.1-3-57	БШЛ50Гр.б-30-3	2470	2980	1175		1,33	123,05	151,69	3,32
	1.089.1-1.1-3-58	БШЛ50Гр.б-33-3		3280			1,51	135,40	164,41	3,76
	1.089.1-1.1-3-59	БШЛ50Гр б-36-3		3580			1,68	150,66	181,75	4,19
	1.089.1-1.1-3-59	БШЛ50Гр.б-42-3		4180			2,01	168,48	202,92	5,04

ПРОДОЛЖЕНИЕ

Эскиз	Обозначение	Марка	Размеры, мм			Класс бетона	Расход материалов			Масса, т
			ℓ	h	в		Бетон, м³	Сталь, кг натур.	Сталь, кг привязка А-I	
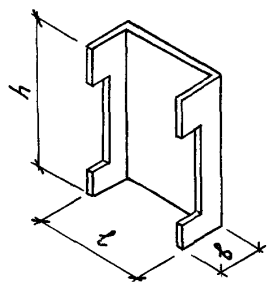	1.089.1-1.1-3-60	БШЛ50Гр.б-30-4	2470	2980	1175	В25	1,22	119,55	147,79	3,03
	1.089.1-1.1-3-61	БШЛ50Гр.б-33-4		3280			1,39	135,02	163,32	3,47
	1.089.1-1.1-3-62	БШЛ50Гр.б-36-4		3580			1,56	150,12	180,35	3,90
	1.089.1-1.1-3-62	БШЛ50Гр.б-42-4		4180			1,90	167,88	201,23	4,75
	1.089.1-1.1-3-63	БШЛ100Гр-33-3	2470	3280	1175		1,48	140,28	170,78	3,69
	1.089.1-1.1-3-64	БШЛ100Гр-36-3		3580			1,64	160,86	194,23	4,11
	1.089.1-1.1-3-65	БШЛ100Гр-42-3		4180			1,98	186,88	223,89	4,96
	1.089.1-1.1-3-66	БШЛ100Гр-33-4	2470	3280	1175		1,35	133,92	163,77	3,37
	1.089.1-1.1-3-67	БШЛ100Гр-36-4		3580			1,52	154,46	187,03	3,80
	1.089.1-1.1-3-68	БШЛ100Гр-42-4		4180			1,86	178,85	214,76	4,65
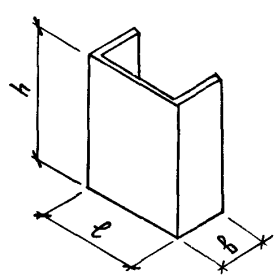	Доборные									
	1.089.1-1.1-3-69	БШЛ50-30-3	2270	2980	1000		1,48	80,31	99,55	3,70
	1.089.1-1.1-3-70	БШЛ50-30-4								
	1.089.1-1.1-3-71	БШЛ50Г-30п-3	2820	2980	1050		1,72	87,10	110,04	4,29
	1.089.1-1.1-3-72	БШЛ50Г-30п-4						90,69	113,77	
	1.089.1-1.1-3-73	БШЛ100-30-3	2420	2980	1250		1,72	93,14	115,65	4,30
	1.089.1-1.1-3-74	БШЛ100-30-4								
	1.089.1-1.1-3-75	БШЛ50Гр-30-5	1970	2980	925		1,32	78,85	97,58	3,30
	1.089.1-1.1-3-76	БШЛ50Гр-30-6						80,05	98,78	

Инв.№ подл. | Подпись и дата | Взам.инв.№

ПРОДОЛЖЕНИЕ

Эскиз	Обозначение	Марка	Размеры, мм			Класс бетона	Расход материалов			Масса, т
			l	h	b		бетон, м³	сталь, кг натур.	сталь, кг прив.к кл А-I	
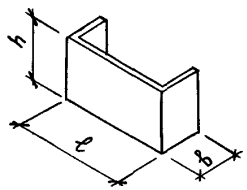	1.089.1-1.1-3-77	БШЛ50Гр-30-5	2470	2980	1175	В25	1,68	88,63	110,42	4,20
	1.089.1-1.1-3-78	БШЛ50Гр.б-30-6						89,83	111,62	
	1.089.1-1.1-3-79	БШЛ100Гр-30-1	2470	2980	1175		1,68	101,03	123,18	4,20
	1.089.1-1.1-3-80	БШЛ100Гр-30-2						96,21	118,22	
	1.089.1-1.1-3-81	БШЛ100Гр-30-3						92,87	114,73	
	1.089.1-1.1-3-82	БШЛ100Гр-30-4						90,46	112,25	
	1.089.1-1.1-3-83	БШЛ50-12-1	2270	1180	1000		0,59	41,38	50,51	1,47
	1.089.1-1.1-3-84	БШЛ50-12-2								
	1.089.1-1.1-3-85	БШЛ50Г-12п-1	2820	1180	1050		0,68	41,37	51,40	1,70
	1.089.1-1.1-3-86	БШЛ50Г-12п-2						44,96	55,13	
	1.089.1-1.1-3-87	БШЛ100-12-1	2420	1180	1250		0,68	43,13	53,76	1,70
	1.089.1-1.1-3-88	БШЛ100-12-2						47,31	58,16	
	1.089.1-1.1-3-89	БШЛ100-12-3								
	1.089.1-1.1-3-90	БШЛ50Гр-12-1	1970	1180	925		0,52	38,67	47,20	1,30
	1.089.1-1.1-3-91	БШЛ50Гр.б-12-1	2470		1175		0,67	43,51	54,31	1,68
	1.089.1-1.1-3-92	БШЛ100Гр-12-1	2470	1180	1175		0.67	51,67	62,76	1,68
	1.089.1-1.1-3-93	БШЛ100Гр-12-2						49,26	60,28	
	1.089.1-1.1-3-94	БШЛ100Гр-12-3						47,57	58,59	
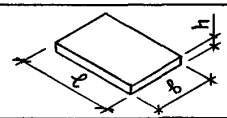	Плиты перекрытия									
	1.089.1-1.1-3-95	ПЛ100-24 25.2	2420	200	2520	В25	1,19	114,50	158,43	2,98
	1.089.1-1.1-3-96	ПЛ50Б-22.30 2	2220		2970		1,30	126,48	175,17	3,26

ИНВ.Н ПОДЛ. | ПОДПИСЬ И ДАТА | ВЗАМ.ИНВ.Н

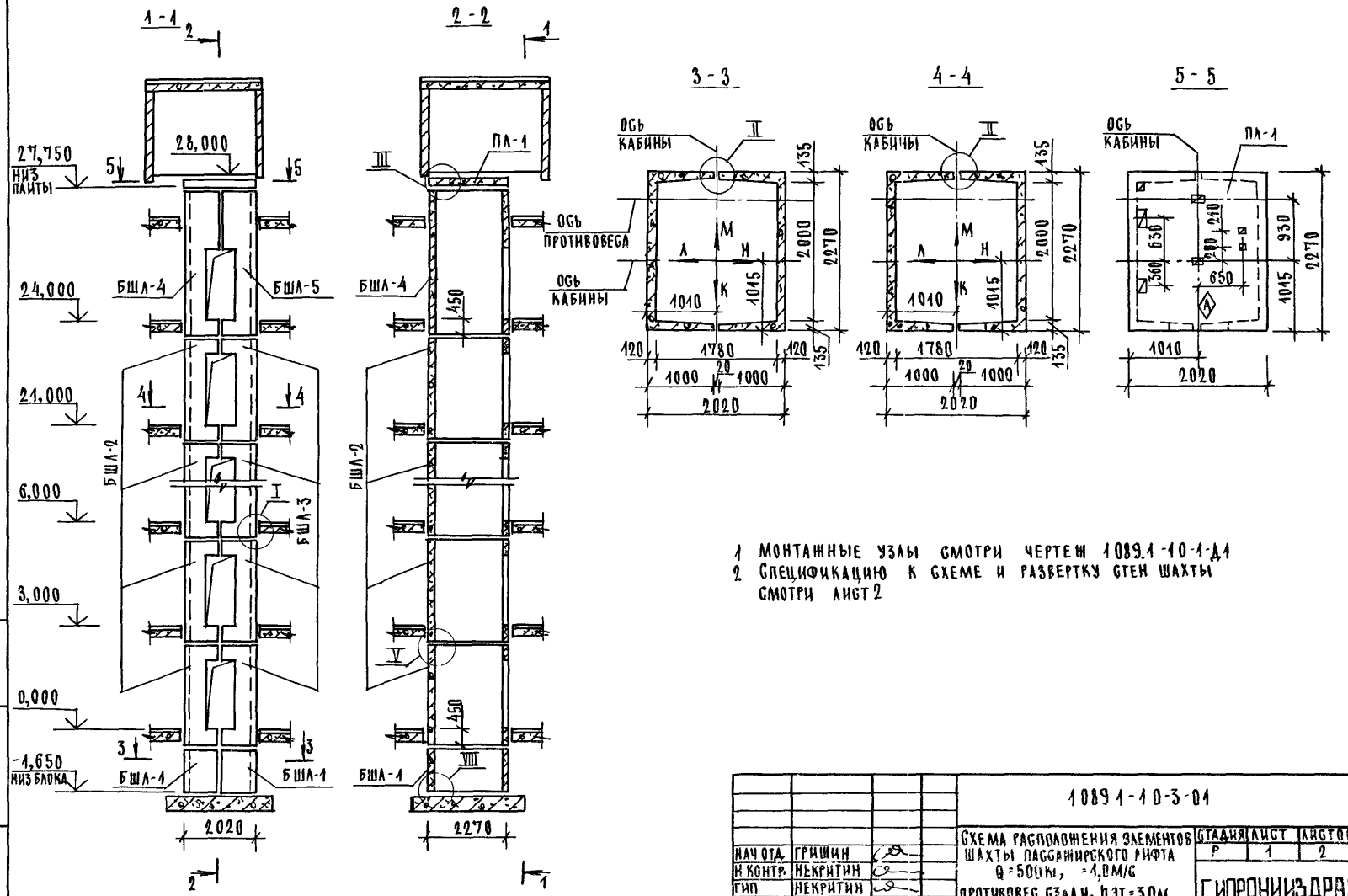

1 МОНТАЖНЫЕ УЗЛЫ СМОТРИ ЧЕРТЕЖ 1089.1-10-1-Д1
2 СПЕЦИФИКАЦИЮ К СХЕМЕ И РАЗВЕРТКУ СТЕН ШАХТЫ СМОТРИ ЛИСТ 2

НАЧ ОТД	ГРИШИН		
Н КОНТР	НЕКРИТИН		
ГИП	НЕКРИТИН		
РУК ГР	ДОМАХИНА		

1089.1-10-3-01

Схема расположения элементов шахты пассажирского лифта Q=500кг, =1,0м/с противовес сзади, Нэт=3,0м

СТАДИЯ	ЛИСТ	ЛИСТОВ
Р	1	2

ГИПРОНИИЗДРАВ

ИНВ N ПОДЛ | ПОДПИСЬ И ДАТА | ВЗАМ ИНВ N

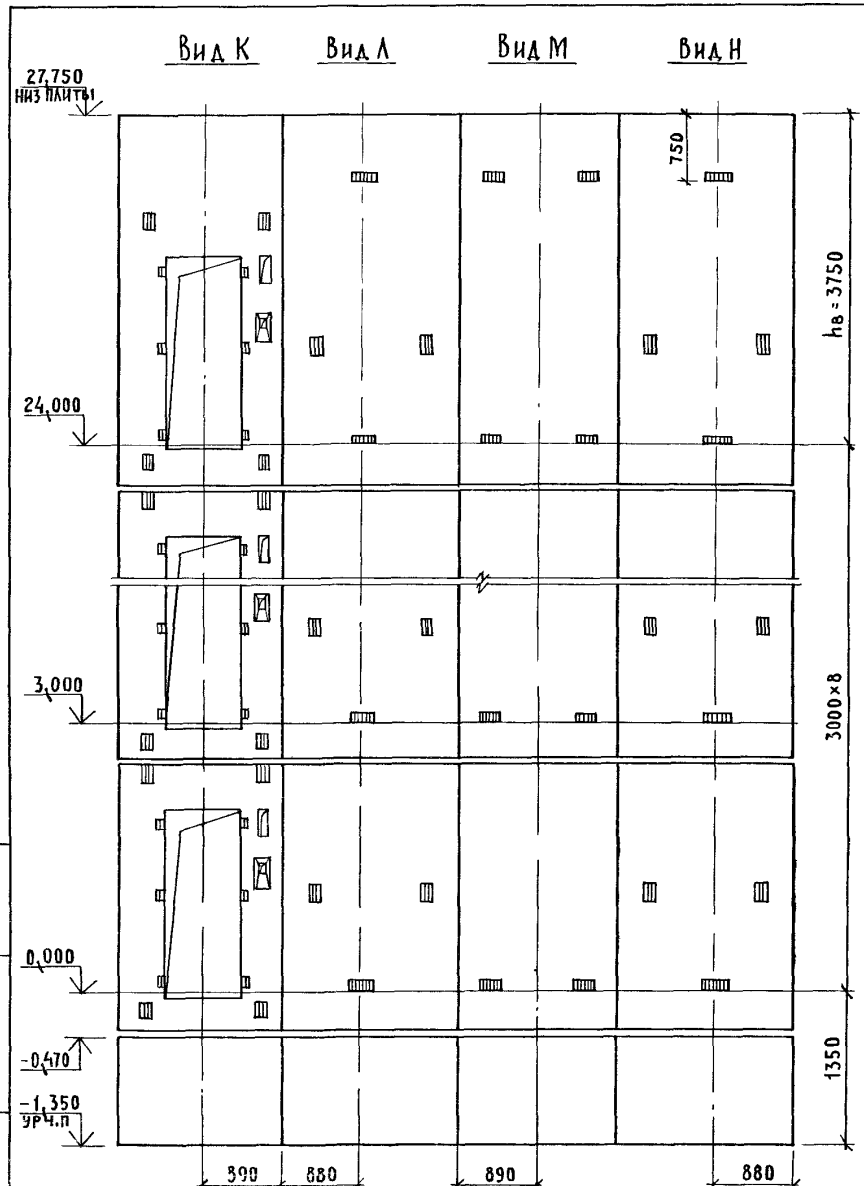

Марка, поз	Обозначение	Наименование	Кол.	Масса ед.,кг	Примечание
		Блоки шахты лифта			
БШЛ-1	1.089.1-11-1-42	БШЛ63-12-1	2	1470	
БШЛ-2	1.089.1-11-3-01	БШЛ50-30-1	8	3410	
БШЛ-3	1.089.1-1.1-3-24	БШЛ50-30-2	8	3430	
БШЛ-4	1.089.1-1.1-3-04	БШЛ50-42-1	1	4900	
БШЛ-5	1.089.1-1.1-3-27	БШЛ50-42-2	1	4920	
		Плита перекрытия			
ПЛ-1	1.289.1-11 27.0.00.0	ПЛ50-20 23.2	1	2300	

Инв.№ подл. | Подпись и дата | Взам.инв.№

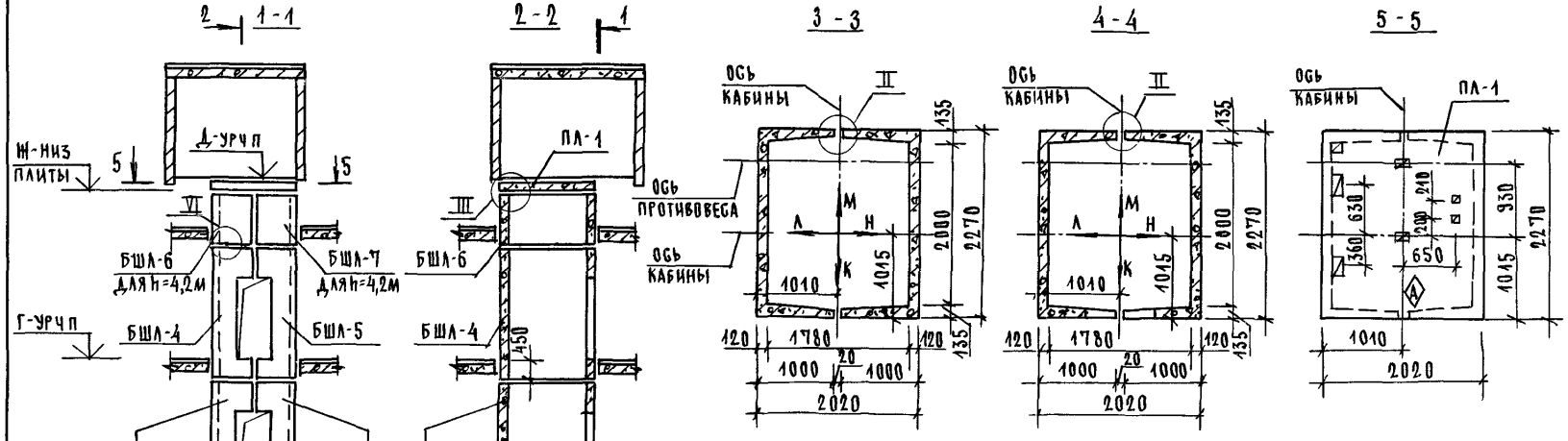

Высота этажа, мм		Отметки уровня чистого пола, м						Отм. ниш-заглушки ПА-1, м	Примеч
типовой	верхн	2 этаж	3 этаж	4 10 этажи	11 этаж	12 этаж	маш. пом.		
h	$h_в$	А	Б		В	Г	Д	Ж	
3300	3750	3,300	6,600	9,900 29,700	33,000	36,300	40,300	40,050	
3600	3750	3,600	7,200	10,800 32,400	36,000	39,600	43,600	43,350	
4200	4050	4,200	8,400	12,600 37,800	42,000	46,200	50,500	50,250	

1 Монтажные узлы смотри чертеж 10891-10-1.Д1
2 Спецификацию к схемам и развертку стен шахт смотри лист 2

Нач. отд.	Гришин		
Н. контр.	Некритин		
ГИП	Некритин		
Рук. гр.	Домахина		

10891-10-3-02

Схемы расположения элементов шахт пассажирского лифта Q=500 кг, V=1,0 м/с, противовес сзади, $h_{эт}$=3,3; 3,6; 4,2 м

Стадия	Лист	Листов
Р	1	2

Гипролифт

25178-01 21

Инв. N подл. | Подпись и дата | Взам. инв. N

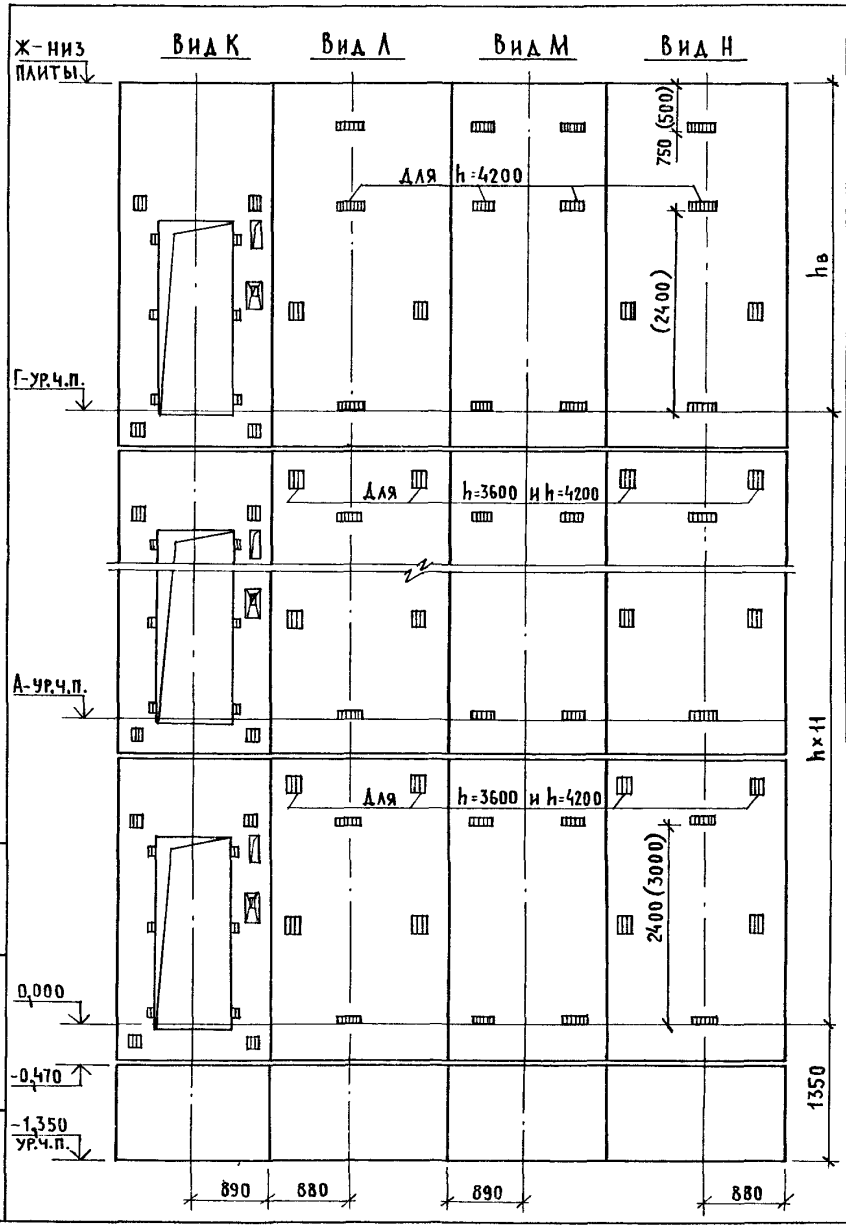

Марка, поз.	Обозначение	Наименование	Кол. при h, м 3,3	3,6	4,2	Масса ед., кг	Примечание
		Блоки шахт лифтов					
БШЛ-1	1.089.1-1.1-1-42	БШЛ63-12-1	2	2	2	1470	
БШЛ-2	1.089.1-1.1-3-02	БШЛ50-33-1	11			3790	
	1.089.1-1.1-3-03	БШЛ50-36-1		11		4160	
	1.089.1-1.1-3-04	БШЛ50-42-1			11	4900	
БШЛ-3	1.089.1-1.1-3-25	БШЛ50-33-2	11			3800	
	1.089.1-1.1-3-26	БШЛ50-36-2		11		4180	
	1.089.1-1.1-3-27	БШЛ50-42-2			11	4920	
БШЛ-4	1.089.1-1.1-3-04	БШЛ50-42-1	1	1		4900	
	1.089.1-1.1-3-02	БШЛ50-33-1			1	3790	
БШЛ-5	1.089.1-1.1-3-27	БШЛ50-42-2	1	1		4920	
	1.089.1-1.1-3-25	БШЛ50-33-2			1	3800	
БШЛ-6	1.089.1-1.1-3-83	БШЛ50-12-1			1	1470	
БШЛ-7	1.089.1-1.1-3-84	БШЛ50-12-2			1	1470	
		Плита перекрытия					
ПЛ-1	1.289.1-1.1 27.0.00.0	ПЛ50-20.23.2	1	1	1	2300	

Размер в скобках дан при высоте типового этажа h=4,2м.

Взам. инв. № | Подпись и дата | Инв. № подл.

1.089.1-1.0-3-02

Лист 2

25178-01 22

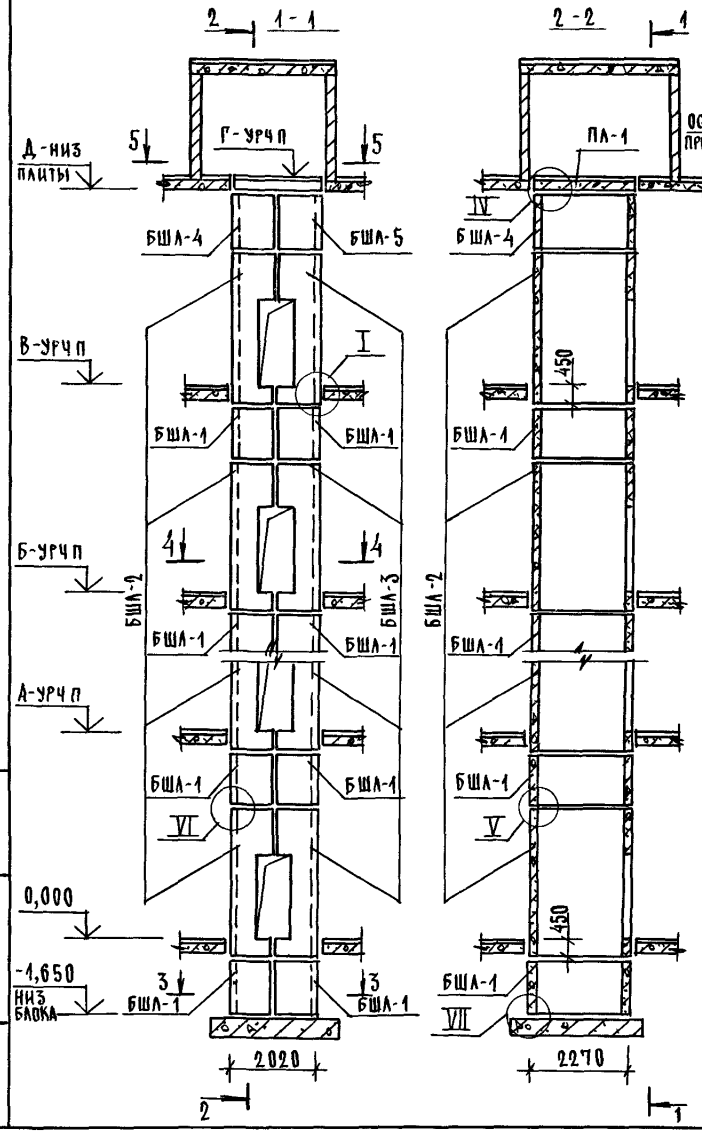

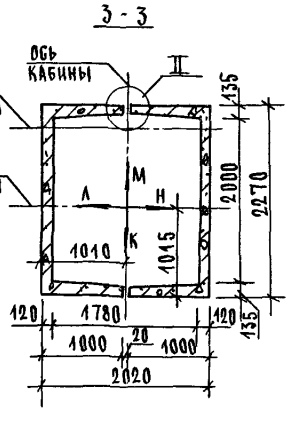

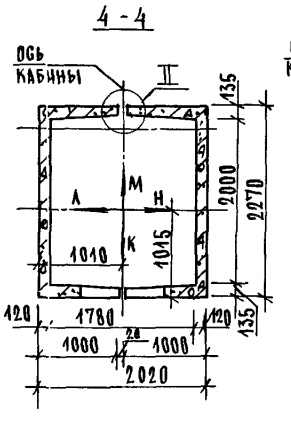

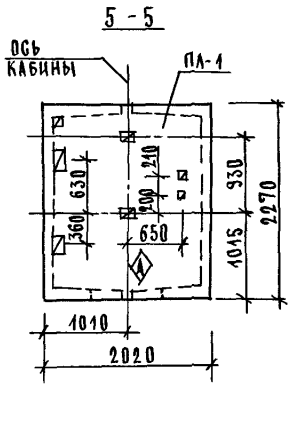

Высота этажа, мм		Отметки уровня чистого пола, м						Отм ни за плиты пл 1,м	Примеч
типовой	верхн	2 этаж	3 этаж	4 этаж	5 этаж	6 этаж	машзал		
h	$h_в$	А			Б	В	Г	Д	
4800	4550	4,800	9,600	14,400	19,200	24,000	28,800	28,550	
5400	5150	5,400	10,800	16,200	21,600	27,000	32,400	32,150	

1 Монтажные узлы смотри чертеж 10891-10-1-Д1
2 Спецификацию к схемам и развертку стен шахт смотри лист 2

Нач отд	Гришин		
Н контр	Некритин		
ГИП	Некритин		
Рук гр	Домахина		

10891-10-3-03

Схемы расположения элементов шахт пассажирского лифта Q=500 кг, V=1,0 м/с противовес сзади, Нэт=4,8, 5,4м

Стадия	Лист	Листов
Р	1	2

ГИПРОНИИЗДРАВ

25178-01 23

Инв N подл | Подпись и дата | Взам инв N

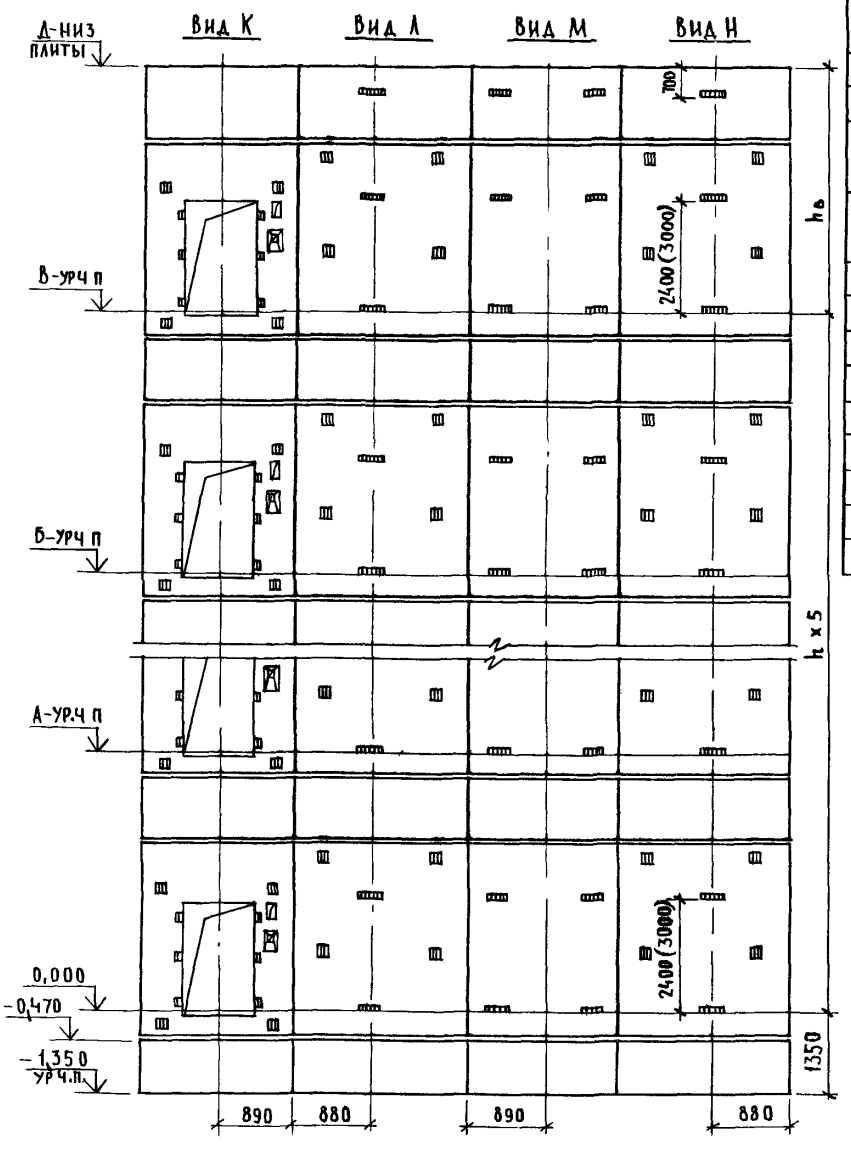

Марка, поз	Обозначение	Наименование	Кол при h,м 4,8	Кол при h,м 5,4	Масса ед.,кг	Примечание
		Блоки шахт лифтов				
БШЛ-1	1.089.1-1.1-1-42	БШЛ 63-12-1	12	12	1470	
БШЛ-2	1.089.1-1.1-3-03	БШЛ 50-36-1	6		4160	
	1.089.1-1.1-3-04	БШЛ 50-42-1		6	4900	
БШЛ-3	1.089.1-1.1-3-26	БШЛ 50-36-2	6		4180	
	1.089.1-1.1-3-27	БШЛ 50-42-2		6	4920	
БШЛ-4	1.089.1-1.1-3-83	БШЛ 50-12-1	1	1	1470	
БШЛ-5	1.089.1-1.1-3-84	БШЛ 50-12-2	1	1	1470	
		Плита перекрытия				
ПЛ-1	1.289.1-1.1 27.0 00 0	ПЛ 50-20 23.2	1	1	2300	
Ум 1	1.089.1-1.0-1-35	Участок монолитный Ум1	1	1		0,19м³

1. Размер в скобках дан при высоте типового этажа h=5,4м
2. Монолитный участок Ум1 смотри узел IV чертеж 1.089-1-10-1-Д1

Инв. № подл. | Подпись и дата | Взам. инв. №

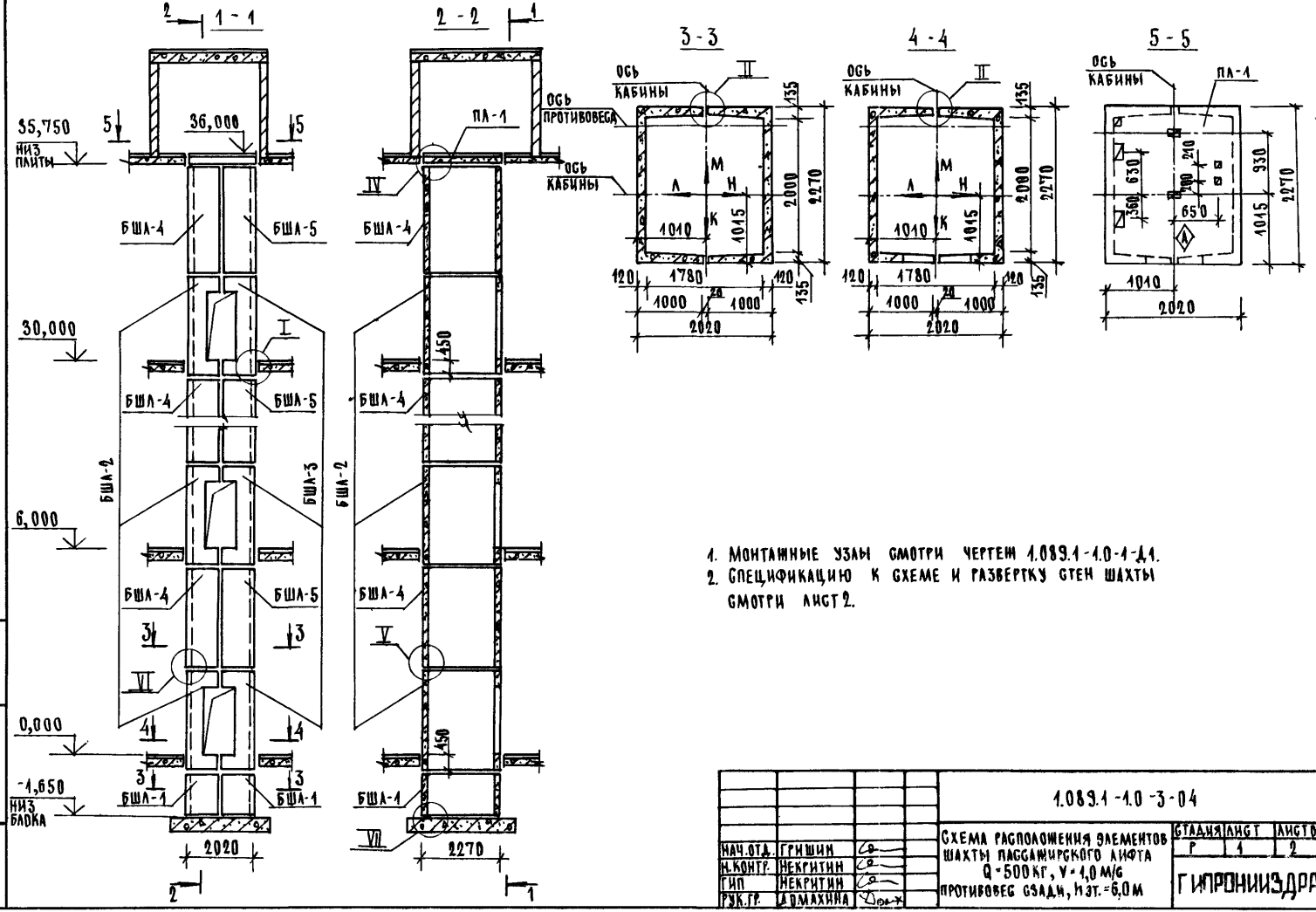

1. Монтажные узлы смотри чертеж 1.089.1-1.0-1-Д1.
2. Спецификацию к схеме и развертку стен шахты смотри лист 2.

Нач.отд.	Гришин		
Н.контр.	Некритин		
ГИП	Некритин		
Рук.гр.	Домахина		

1.089.1-1.0-3-04

Схема расположения элементов шахты пассажирского лифта Q=500 кг, V=1,0 м/с противовес сзади, Н эт.=6,0 м

Стадия	Лист	Листов
Р	1	2

ГИПРОНИИЗДРАВ

Инв.№ подл. | Подпись и дата | Взам.инв.№

25178-01 25

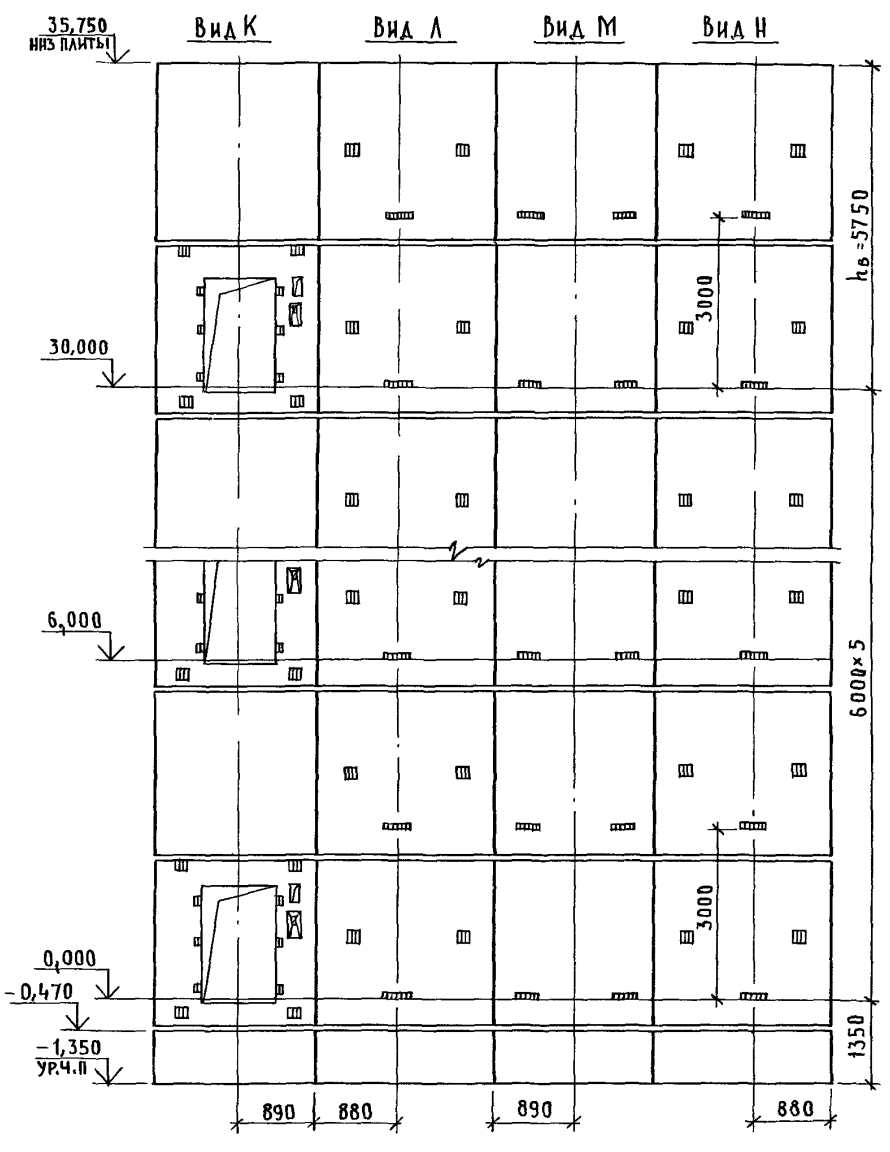

Марка, поз.	Обозначение	Наименование	Кол	Масса ед., кг	Примечание
		Блоки шахты лифта			
БШЛ-1	1.089.1-1.1-1-42	БШЛ63-12-1	2	1470	
БШЛ-2	1.089.1-1.1-3-01	БШЛ50-30-1	6	3410	
БШЛ-3	1.089.1-1.1-3-24	БШЛ50-30-2	6	3430	
БШЛ-4	1.089.1-1.1-3-69	БШЛ50-30-3	6	3700	
БШЛ-5	1.089.1-1.1-3-70	БШЛ50-30-4	6	3700	
		Плита перекрытия			
ПЛ-1	1.289.1-11 27.0.00.0	ПЛ50-20.23.2	1	2300	
Ум 1	1.089.1-1.0-1-35	Участок монолитный Ум 1	1		0,19м³

Монолитный участок Ум 1 смотри узел IV чертеж 1.089.1-1.0-1-Д1.

Инв.№ подл. | Подпись и дата | Взам.инв.№

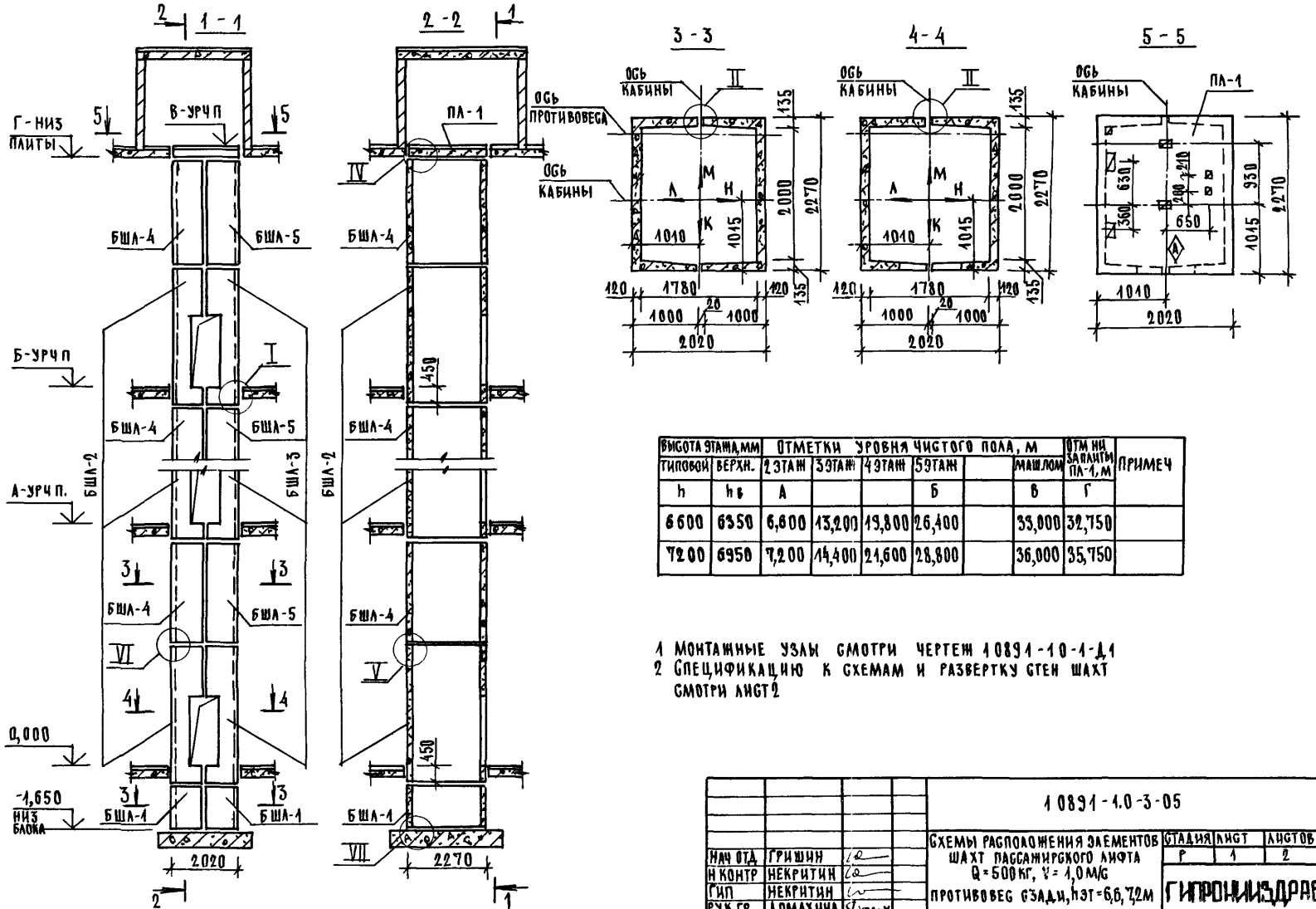

ВЫСОТА ЭТАЖА, мм		ОТМЕТКИ УРОВНЯ ЧИСТОГО ПОЛА, м						ОТМ НИЗ ЗАЛИВКИ ПЛ-1, м	ПРИМЕЧ
ТИПОВОЙ	ВЕРХН.	2 ЭТАЖ	3 ЭТАЖ	4 ЭТАЖ	5 ЭТАЖ		МАШЗАЛ		
h	$h_в$	А			Б		В	Г	
6600	6350	6,600	13,200	19,800	26,400		33,000	32,750	
7200	6950	7,200	14,400	21,600	28,800		36,000	35,750	

1 МОНТАЖНЫЕ УЗЛЫ СМОТРИ ЧЕРТЕЖ 10891-10-1-Д1
2 СПЕЦИФИКАЦИЮ К СХЕМАМ И РАЗВЕРТКУ СТЕН ШАХТ СМОТРИ ЛИСТ 2

НАЧ ОТД	ГРИШИН	
Н КОНТР	НЕКРИТИН	
ГИП	НЕКРИТИН	
РУК ГР	ДОМАХИНА	

10891-10-3-05

СХЕМЫ РАСПОЛОЖЕНИЯ ЭЛЕМЕНТОВ ШАХТ ПАССАЖИРСКОГО ЛИФТА Q=500 КГ, V=1,0 М/С ПРОТИВОВЕС СЗАДИ, $h_{ЭТ}$=6,6; 7,2 М

СТАДИЯ	ЛИСТ	ЛИСТОВ
Р	1	2

ГИПРОНИИЗДРАВ

25178-01 27

ИНВ.№ ПОДЛ. | ПОДПИСЬ И ДАТА | ВЗАМ. ИНВ. №

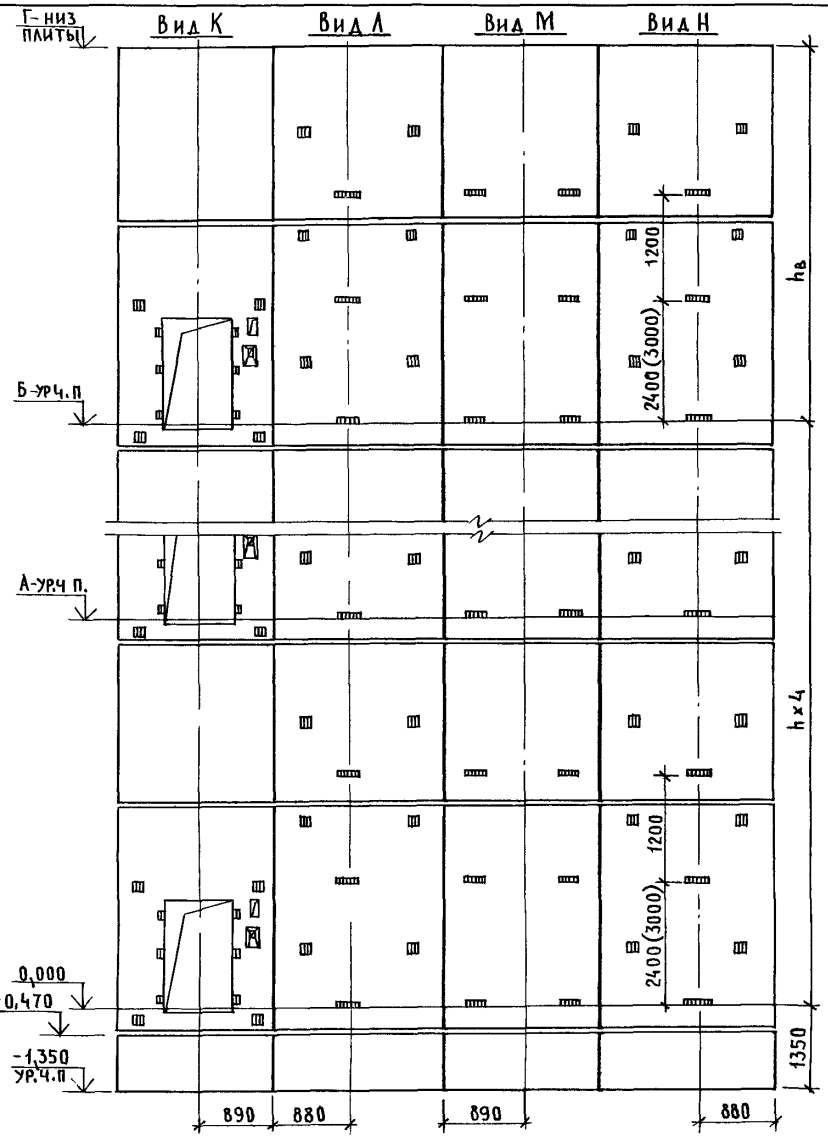

Марка, поз.	Обозначение	Наименование	Кол при h,м 6,6	7,2	Масса ед.,кг	Примечание
		Блоки шахт лифтов				
БШЛ-1	1.089.1-1.1-1-42	БШЛ 63-12-1	2	2	1470	
БШЛ-2	1.089.1-1.1-3-03	БШЛ 50-36-1	5		4160	
	1.089.1-1.1-3-04	БШЛ 50-42-1		5	4900	
БШЛ-3	1.089.1-1.1-3-26	БШЛ 50-36-2	5		4180	
	1.089.1-1.1-3-27	БШЛ 50-42-2		5	4920	
БШЛ-4	1.089.1-1.1-3-69	БШЛ 50-30-3	5	5	3700	
БШЛ-5	1.089.1-1.1-3-70	БШЛ 50-30-4	5	5	3700	
		Плита перекрытия				
ПЛ-1	1.289.1-1.1 27.0 00 0	ПЛ 50-20.23.2	1	1	2300	
Ум 1	1.089.1-1.0-1-35	Участок монолитный Ум1	1	1		0,19м³

1. Размер в скобках дан при высоте типового этажа h=7,2м
2. Монолитный участок Ум1 смотри узел IV чертеж 1.089.1-1.0-1-Д1

Инв.№ подл. | Подпись и дата | Взам. инв.№

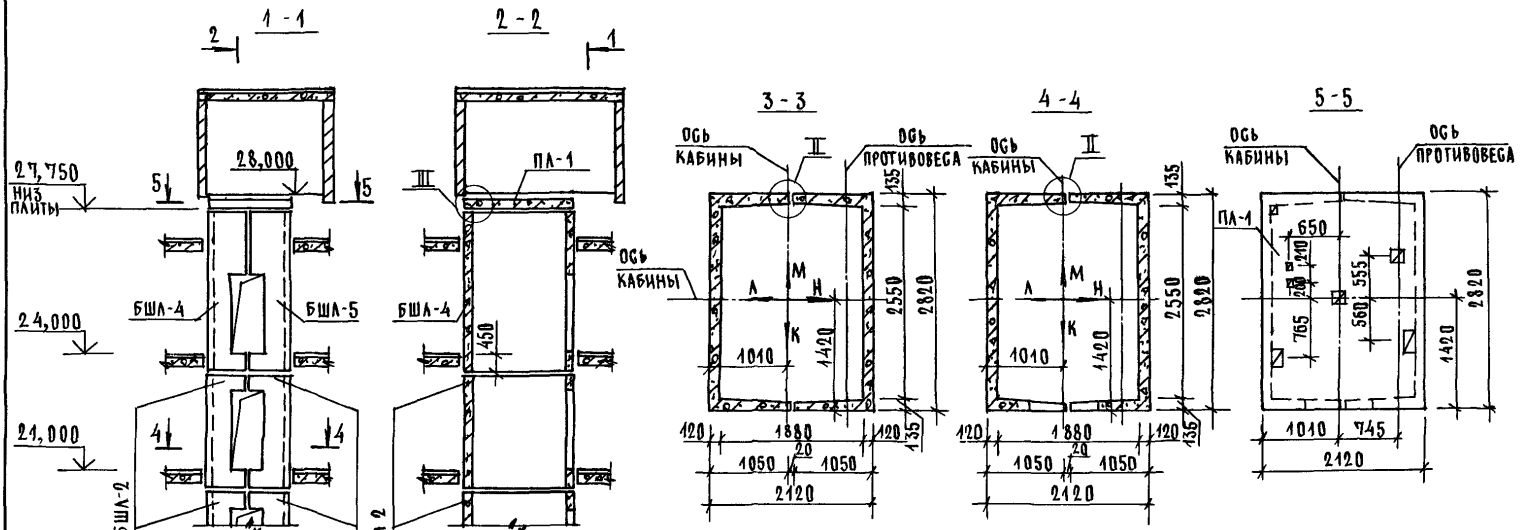

1 МОНТАЖНЫЕ УЗЛЫ СМОТРИ ЧЕРТЕЖ 10891-10-1-Д1
2 СПЕЦИФИКАЦИЮ К СХЕМЕ И РАЗВЕРТКУ СТЕН ШАХТЫ СМОТРИ ЛИСТ 2

НАЧ ОТД	ГРИШИН		
Н КОНТР	НЕКРИТИН		
ГИП	НЕКРИТИН		
РУК ГР	ДОМАХИНА		

10891-10-3-06

Схема расположения элементов шахты грузопассажирского лифта Q-500 кг, V=1,0 м/с противовес справа, $h_{эт}$=3,0 м

СТАДИЯ	ЛИСТ	ЛИСТОВ
Р	1	2

ГИПРОНИИЗДРАВ

ИНВ N ПОДЛ | ПОДПИСЬ И ДАТА | ВЗАИМ ИНВ N

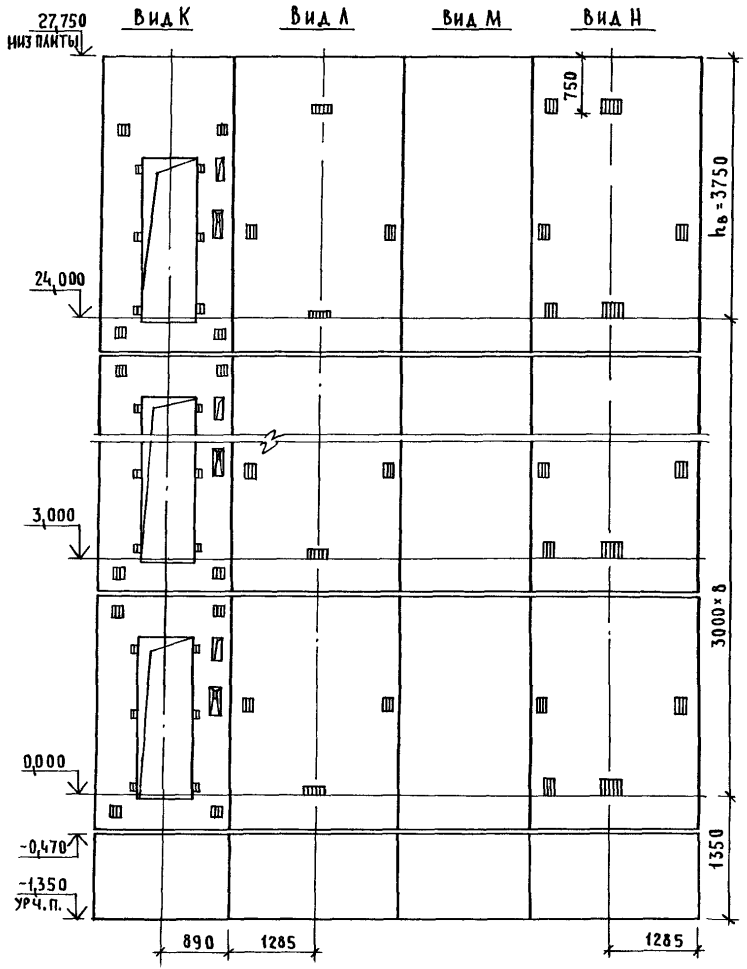

МАРКА, ПОЗ.	ОБОЗНАЧЕНИЕ	НАИМЕНОВАНИЕ	КОЛ.	МАССА ЕД., КГ	ПРИМЕЧАНИЕ
		БЛОКИ ШАХТЫ ЛИФТА			
БШЛ-1	1.089.1-1.1-1-48	БШЛ 100-12п-1	2	1700	
БШЛ-2	1.089.1-1.1-3-05	БШЛ 50Г-30п-1	8	3980	
БШЛ-3	1.089.1-1.1-3-28	БШЛ 50Г-30п-2	8	4050	
БШЛ-4	1.089.1-1.1-3-08	БШЛ 50Г-42п-1	1	5700	
БШЛ-5	1.089.1-1.1-3-31	БШЛ 50Г-42п-2	1	5780	
		ПЛИТА ПЕРЕКРЫТИЯ			
ПЛ-1	1.289.1-11 30.0 00 0	ПЛ 50Г-21.28.2п	1	3000	

ИНВ.№ ПОДЛ. | ПОДПИСЬ И ДАТА | ВЗАМ.ИНВ.№

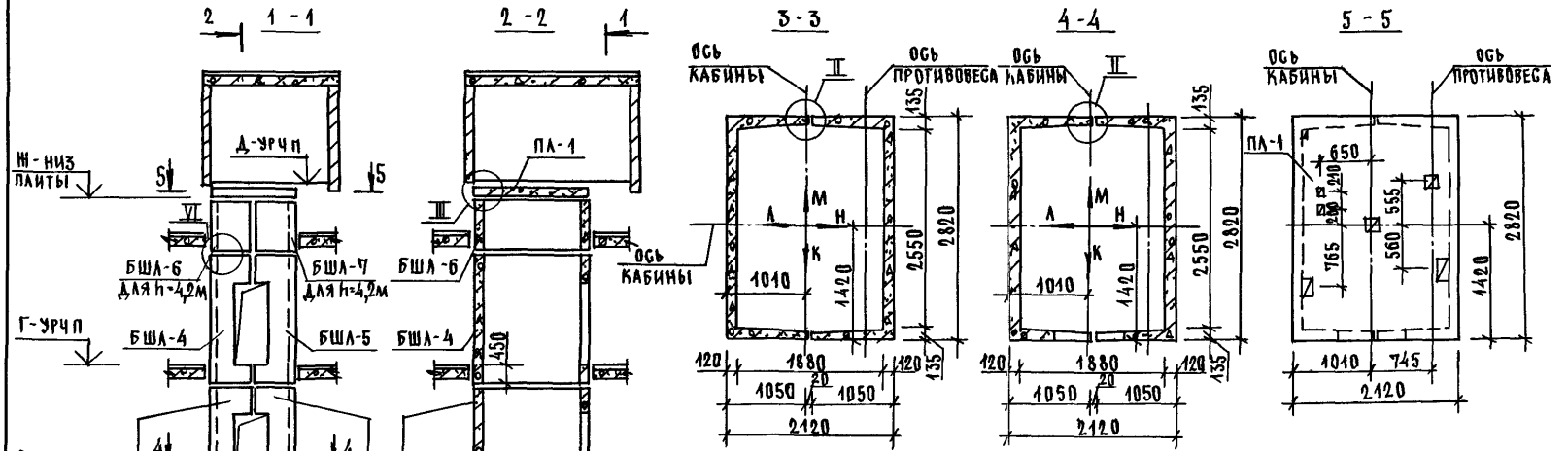

ВЫСОТА ЭТАЖА, мм		ОТМЕТКИ УРОВНЯ ЧИСТОГО ПОЛА, м							ОТМ НИ ЗА ПАЙТЫ ПА-1,м	ПРИМЕЧ
ТИПОВОЙ	ВЕРХН	2 ЭТАЖ	3 ЭТАЖ	4 10 ЭТАЖИ	11 ЭТАЖ	12 ЭТАЖ	МАШ ПОМ			
h	hв	А	Б		В	Г	Д		Ж	
3300	3750	3,300	6,600	9,900 29,700	33,000	36,300	40,300		40,050	
3600	3750	3,600	7,200	10,800 32,400	36,000	39,600	43,600		43,350	
4200	4050	4,200	8,400	12,600 37,800	42,000	46,200	50,500		50,250	

1 Монтажные узлы смотри чертеж 1.089.1-10-1-Д1
2 Спецификацию к схемам и развертку стен шахт смотри лист 2

НАЧ ОТД	ГРИШИН		
Н КОНТР	НЕКРИТИН		
ГИП	НЕКРИТИН		
РУК ГР	ДОМАХИНА		

1089.1-10-3-07

Схемы расположения элементов шахт грузопассажирского лифта Q=500 кг, V=1,0 м/с противовес справа, hэт=3,3, 3,6, 4,2м

СТАДИЯ	ЛИСТ	ЛИСТОВ
Р	1	2

ГИПРОНИИЗДРАВ

25178-01 31

ИНВ N ПОДЛ | ПОДПИСЬ И ДАТА | ВЗАМ ИНВ N

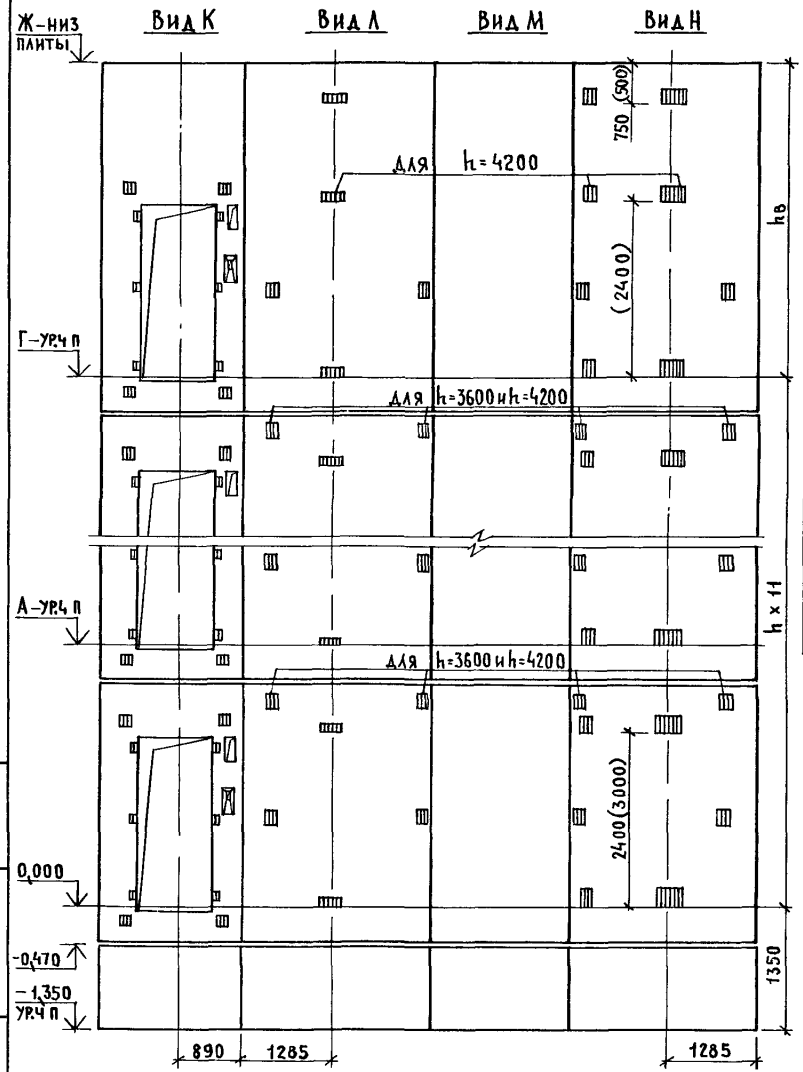

Марка, поз.	Обозначение	Наименование	Кол при h, м 3,3	3,6	4,2	Масса ед., кг	Примечание
		Блоки шахт лифтов					
БШЛ-1	1.089.1-11-1-48	БШЛ 100-12п-1	2	2	2	1700	
БШЛ-2	1.089.1-1.1-3-06	БШЛ 50Г-33п-1	11			4400	
	1.089.1-1.1-3-07	БШЛ 50Г-36п-1		11		4830	
	1.089.1-1.1-3-08	БШЛ 50Г-42п-1			11	5700	
БШЛ-3	1.089.1-1.1-3-29	БШЛ 50Г-33п-2	11			4480	
	1.089.1-1.1-3-30	БШЛ 50Г-36п-2		11		4920	
	1.089.1-1.1-3-31	БШЛ 50Г-42п-2			11	5780	
БШЛ-4	1.089.1-11-3-08	БШЛ 50Г-42п-1	1	1		5700	
	1.089.1-1.1-3-06	БШЛ 50Г-33п-1			1	4400	
БШЛ-5	1.089.1-1.1-3-31	БШЛ 50Г-42п-2	1	1		5780	
	1.089.1-11-3-29	БШЛ 50Г-33п-2			1	4480	
БШЛ-6	1.089.1-1.1-3-85	БШЛ 50Г-12п-1			1	1700	
БШЛ-7	1.089.1-1.1-3-86	БШЛ 50Г-12п-2			1	1700	
		Плита перекрытия					
ПЛ-1	1.289.1-1.1 30.0 00 0	ПЛ 50Г-21.28.2п	1	1	1	3000	

Размер в скобках дан при высоте типового этажа h=4,2м

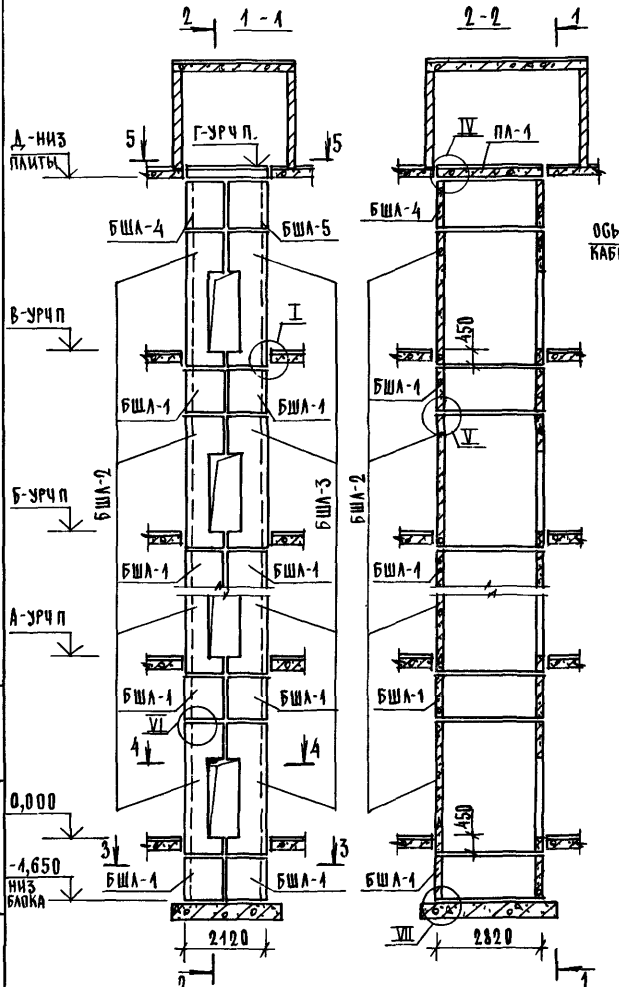

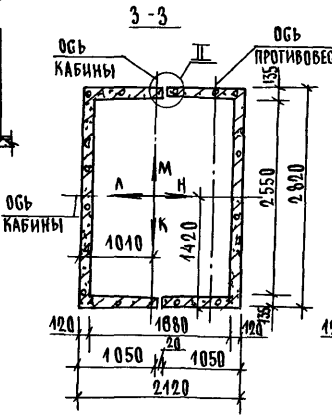

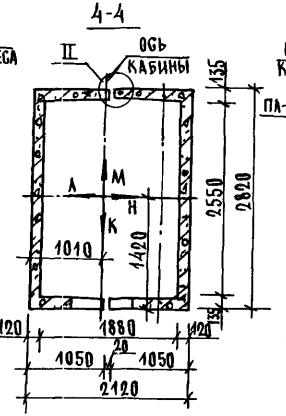

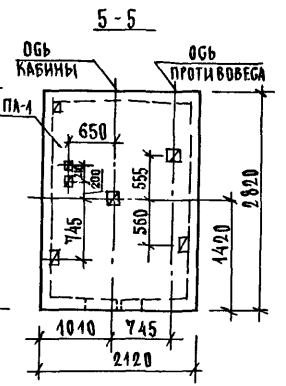

ВЫСОТА ЭТАЖА, ММ		ОТМЕТКИ УРОВНЯ ЧИСТОГО ПОЛА, М								ПРИМЕЧ
ТИПОВОЙ	ВЕРХН	2 ЭТАЖ	3 ЭТАЖ	4 ЭТАЖ	5 ЭТАЖ	6 ЭТАЖ	МАШ ПОМ	ЗАПАНТЫ ПА-1, М		
h	hв	А			Б	В	Г	Д		
4800	4550	4,800	9,600	14,400	19,200	24,000	28,800	28,550		
5400	5150	5,400	10,800	16,200	24,600	27,000	32,400	32,150		

1 Монтажные узлы смотри чертеж 1089 1-1 0-1-Д1
2 Спецификацию к схемам и развертку стен шахт смотри лист 2

Нач отд	Гришин		
Н. контр	Некритин		
ГИП	Некритин		
Рук гр	Домахина		

1089 1-1.0-3-08

Схемы расположения элементов шахт грузопассажирского лифта Q=500 кг, v=1,0 м/с противовес справа, Нэт=4,8, 5,4 м

Стадия	Лист	Листов
Р	1	2

ГИПРОНИИЗДРАВ

Инв. № подл. | Подпись и дата | Взам. инв. №

25178-01 32

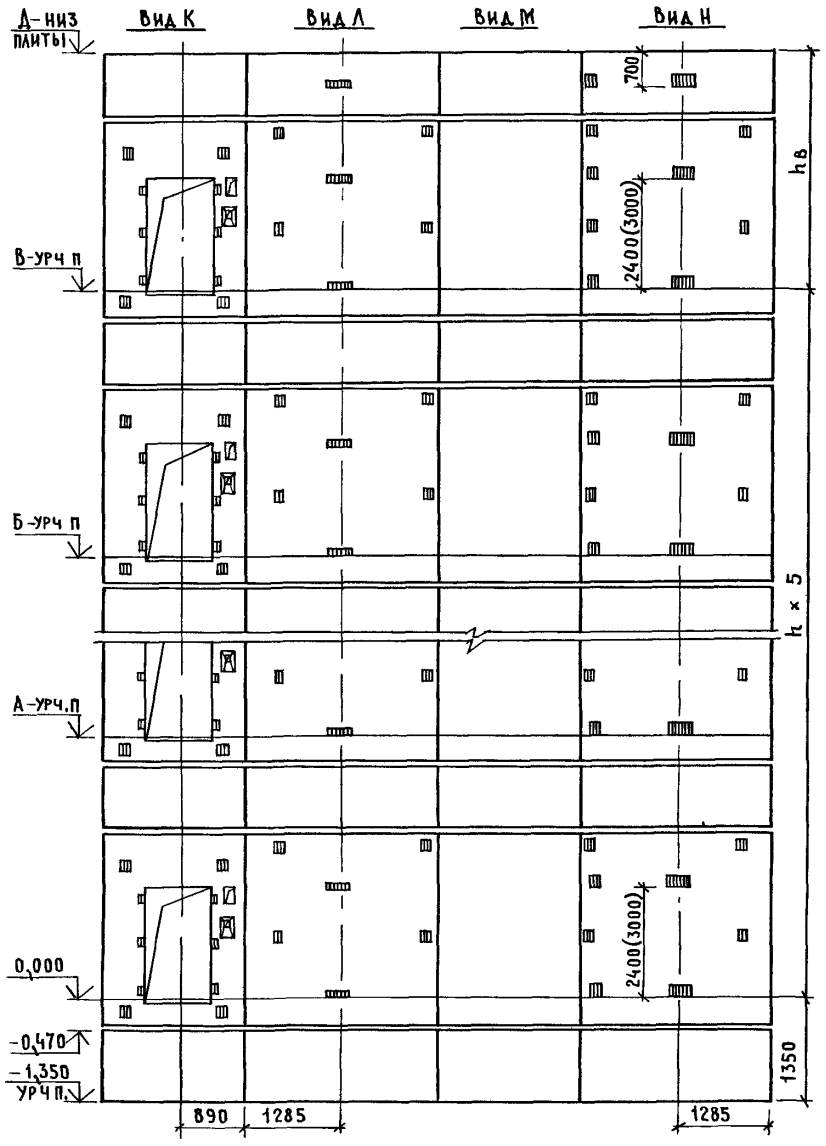

Марка, поз	Обозначение	Наименование	Кол при h,м 4,8	Кол при h,м 5,4	Масса ед.,кг	Примечание
		Блоки шахт лифтов				
БШЛ-1	1.089.1-1.1-1-48	БШЛ 100-12п-1	12	12	1700	
БШЛ-2	1 089.1-1.1-3-07	БШЛ 50Г-36п-1	6		4830	
	1 089.1-1.1-3-08	БШЛ 50Г-42п-1		6	5700	
БШЛ-3	1 089.1-1.1-3-30	БШЛ 50Г-36п-2	6		4920	
	1 089.1-1.1-3-31	БШЛ 50Г-42п-2		6	5780	
БШЛ-4	1.089 1-11-3-85	БШЛ 50Г-12п-1	1	1	1700	
БШЛ-5	1.089 1-11-3-86	БШЛ 50Г-12п-2	1	1	1700	
		Плита перекрытия				
ПЛ-1	1.289.1-11 30 0 00 0	ПЛ 50Г-21.28 2п	1	1	3000	
Ум 3	1 089 1-1 0-1-36	Участок монолитный Ум3	1	1		0,23м³

1. Размер в скобках дан при высоте типового этажа h=5,4 м
2 Монолитный участок Ум3 смотри узел IV чертеж 1 089 1-1 0-1-Д1.

Инв.№ подл. | Подпись и дата | Взам инв.№

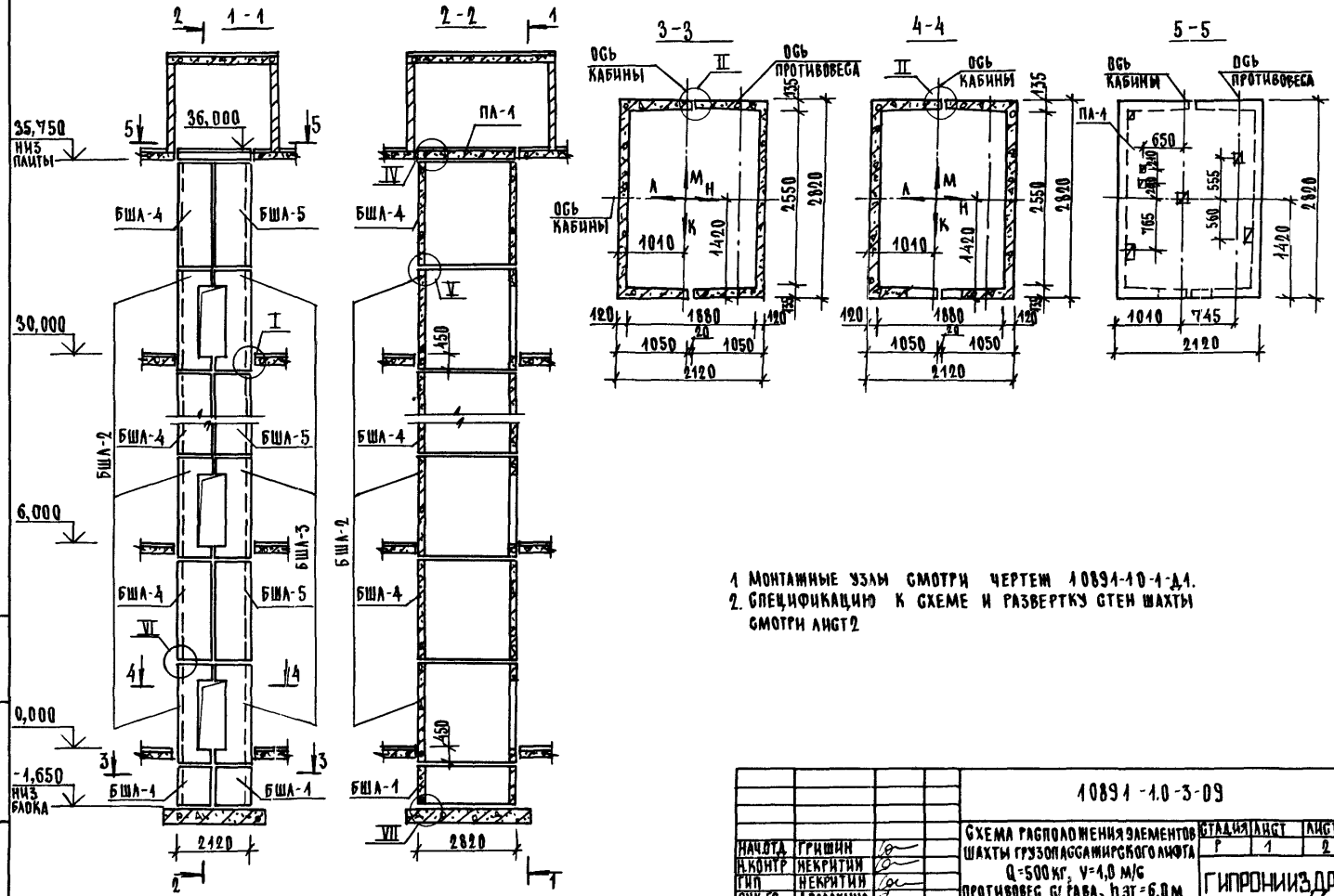

1. Монтажные узлы смотри чертеж 10891-10-1-Д1.
2. Спецификацию к схеме и развертку стен шахты смотри лист 2

Нач.отд.	Гришин		
Н.контр.	Некритин		
Гип	Некритин		
Рук.гр.	Домахина		

10891-10-3-09

Схема расположения элементов шахты грузопассажирского лифта Q=500 кг, V=1,0 м/с противовес сл.рама, h зт=6,0 м

Стадия	Лист	Листов
Р	1	2

ГИПРОНИИЗДРАВ

Инв.№ подл. | Подпись и дата | Взам. инв.№

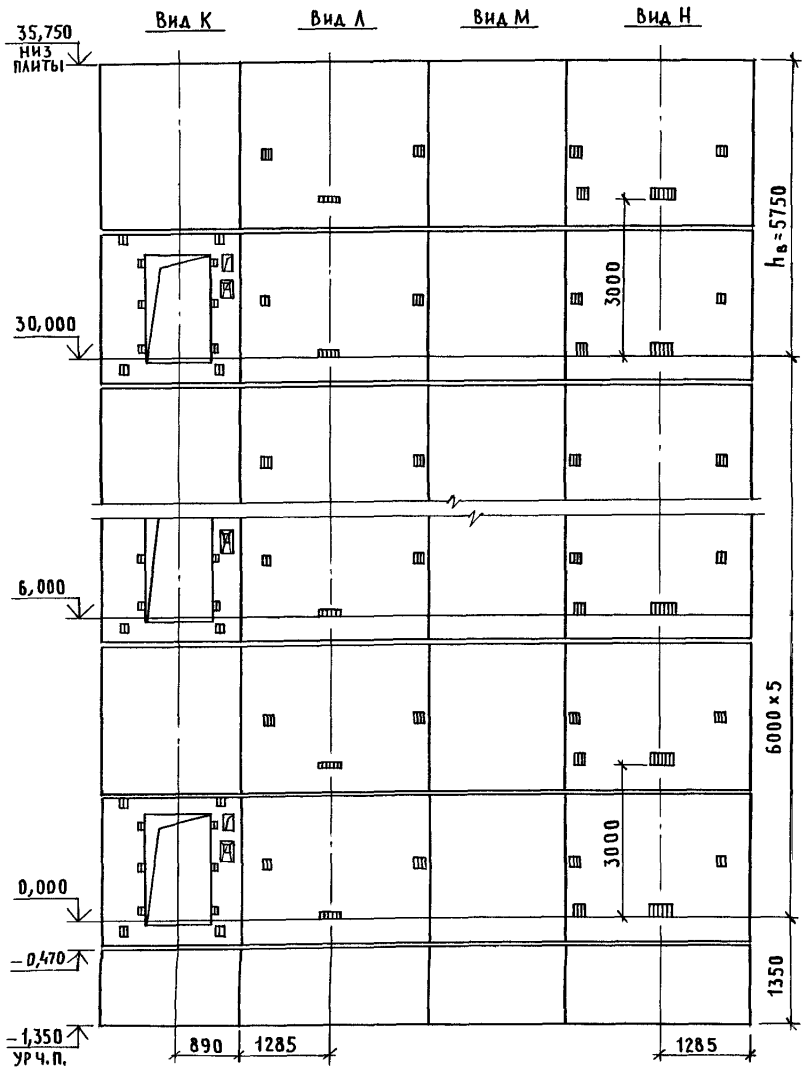

Марка, поз.	Обозначение	Наименование	Кол	Масса ед., кг	Приме-чание
		Блоки шахты лифта			
БШЛ-1	1.089.1-1.1-1-48	БШЛ100-12п-1	2	1700	
БШЛ-2	1089.1-1.1-3-05	БШЛ50Г-30п-1	6	3980	
БШЛ-3	1089.1-11-3-28	БШЛ50Г-30п-2	6	4050	
БШЛ-4	1089.1-1.1-3-71	БШЛ50Г-30п-3	6	4290	
БШЛ-5	1089.1-1.1-3-72	БШЛ50Г-30п-4	6	4290	
		Плита перекрытия			
ПЛ-1	1.289.1-1.1 30.0.00 0	ПЛ 50Г-21.28 2п	1	3000	
Ум 3	1.089.1-1.0-1-36	Участок монолитный УМ3	1		0,23м³

Монолитный участок Ум3 смотри узел IV чертеж 1.089.1-1.0-1-Д1.

Инв.№ подл. | Подпись и дата | Взам.инв.№

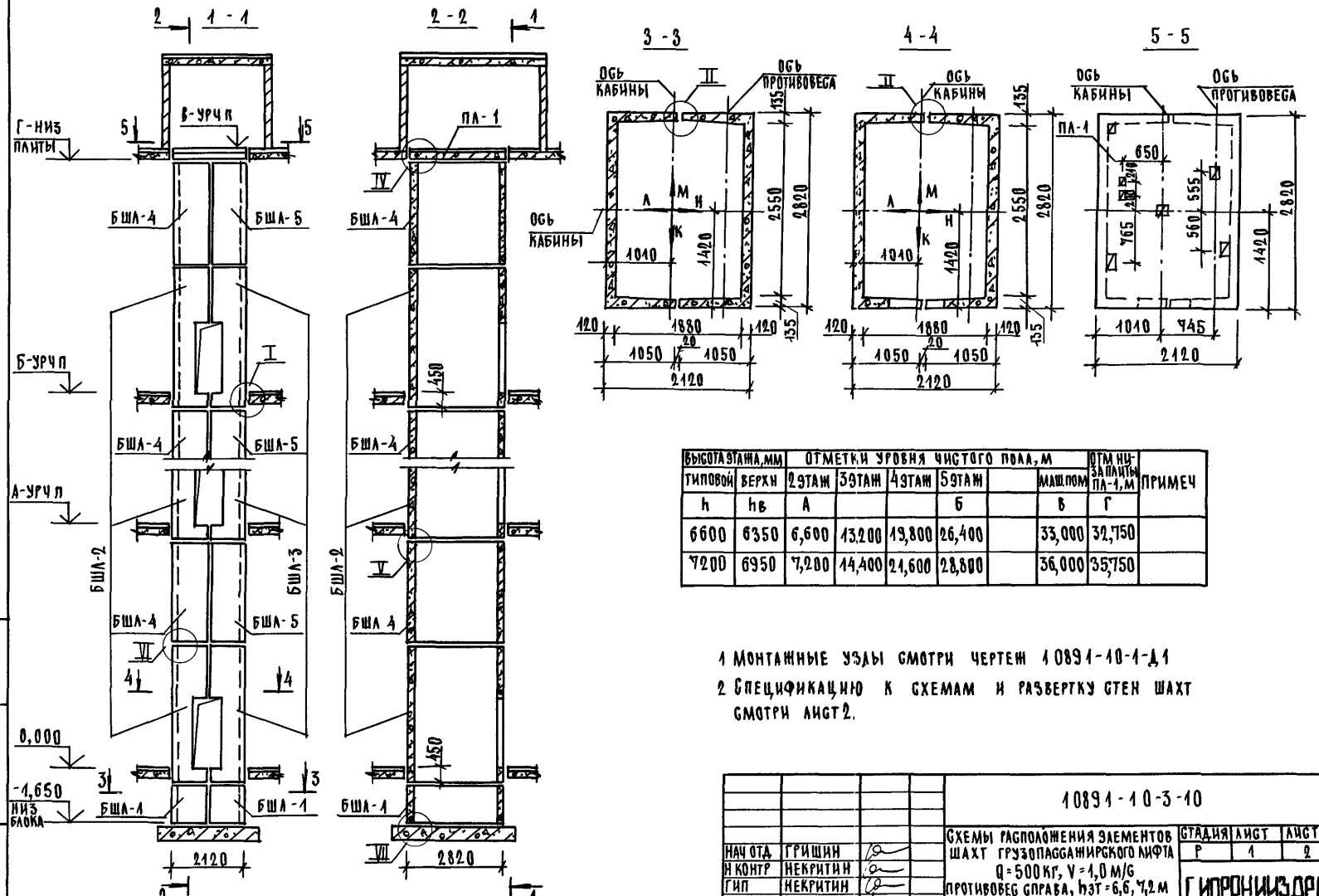

ВЫСОТА ЭТАЖА, ММ		ОТМЕТКИ УРОВНЯ ЧИСТОГО ПОЛА, М						ОТМ НИЗ ПЛИТЫ ПА-1, М	ПРИМЕЧ
ТИПОВОЙ	ВЕРХН	2 ЭТАЖ	3 ЭТАЖ	4 ЭТАЖ	5 ЭТАЖ		МАШ. ПОМ		
h	hв	А			Б		В	Г	
6600	6350	6,600	13,200	19,800	26,400		33,000	32,750	
7200	6950	7,200	14,400	21,600	28,800		36,000	35,750	

1 МОНТАЖНЫЕ УЗЛЫ СМОТРИ ЧЕРТЕЖ 10891-10-1-Д1

2 СПЕЦИФИКАЦИЮ К СХЕМАМ И РАЗВЕРТКУ СТЕН ШАХТ СМОТРИ ЛИСТ 2.

НАЧ ОТД	ГРИШИН		
Н КОНТР	НЕКРИТИН		
ГИП	НЕКРИТИН		
РУК ГР	ДОМАХИНА		

10891-10-3-10

СХЕМЫ РАСПОЛОЖЕНИЯ ЭЛЕМЕНТОВ ШАХТ ГРУЗОПАССАЖИРСКОГО ЛИФТА Q=500 КГ, V=1,0 М/С ПРОТИВОВЕС СПРАВА, hЭТ=6,6, 7,2 М

СТАДИЯ	ЛИСТ	ЛИСТОВ
Р	1	2

ГИПРОНИИЗДРАВ

ИНВ.N ПОДЛ | ПОДПИСЬ И ДАТА | ВЗАМ. ИНВ.N

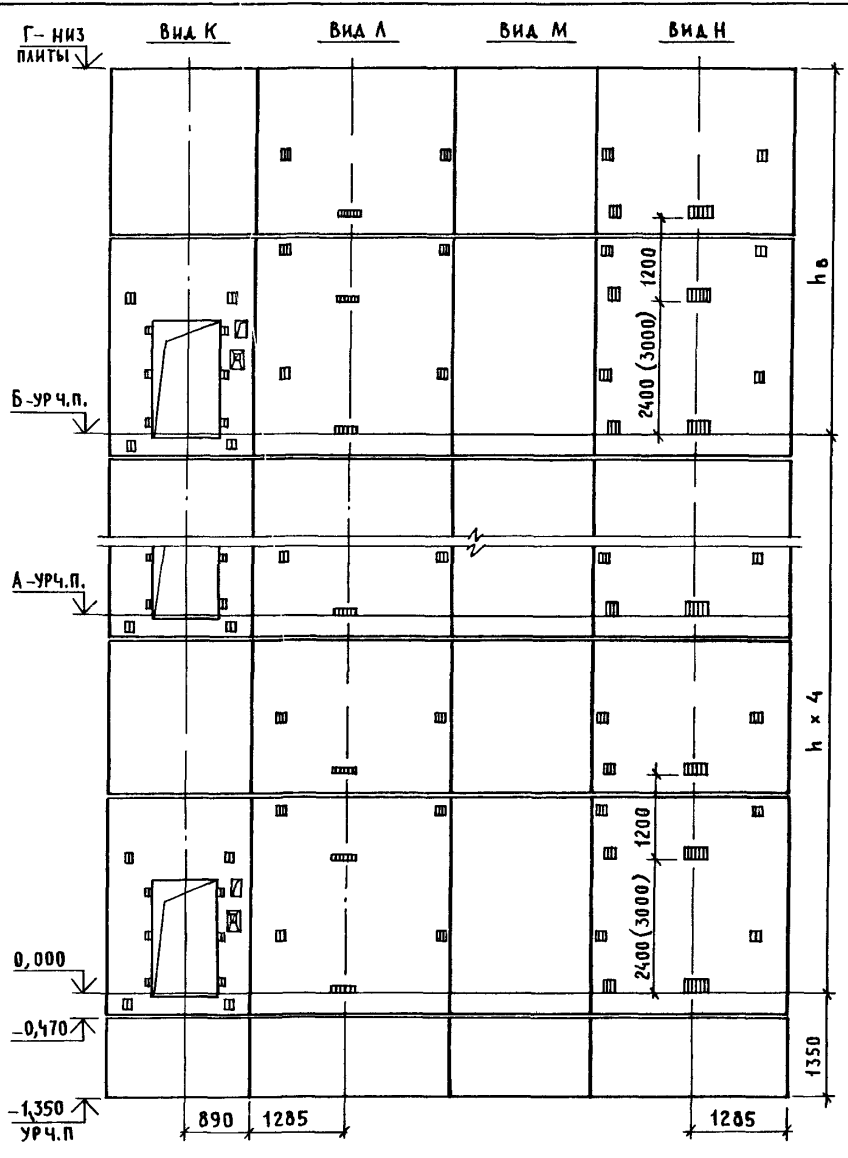

МАРКА, ПОЗ.	ОБОЗНАЧЕНИЕ	НАИМЕНОВАНИЕ	Кол при h,м 6,6	Кол при h,м 7,2	МАССА ЕД.,КГ	ПРИМЕЧАНИЕ
		БЛОКИ ШАХТ ЛИФТОВ				
БШЛ-1	1.089.1-1.1-1-48	БШЛ100-12п-1	2	2	1700	
БШЛ-2	1.089.1-1.1-3-07	БШЛ50Г-36п-1	5		4830	
	1.089.1-1.1-3-08	БШЛ50Г-42п-1		5	5700	
БШЛ-3	1.089.1-11-3-30	БШЛ50Г-36п-2	5		4920	
	1.089.1-1.1-3-31	БШЛ50Г-42п-2		5	5780	
БШЛ-4	1.089.1-1.1-3-71	БШЛ50Г-30п-3	5	5	4290	
БШЛ-5	1.089.1-1.1-3-72	БШЛ50Г-30п-4	5	5	4290	
		ПЛИТА ПЕРЕКРЫТИЯ				
ПЛ-1	1.289.1-1.1 30.0.00.0	ПЛ50Г-21.28.2п	1	1	3000	
Ум 3	1.089.1-1.0-1-36	Участок монолитный Ум 3	1	1		0,23м³

1. Размер в скобках дан при высоте типового этажа h=7,2м.
2. Монолитный участок Ум3 смотри узел IV чертеж 1.089.1-1.0-1-Д1.

Инв.№ подл. | Подпись и дата | Взам.инв.№

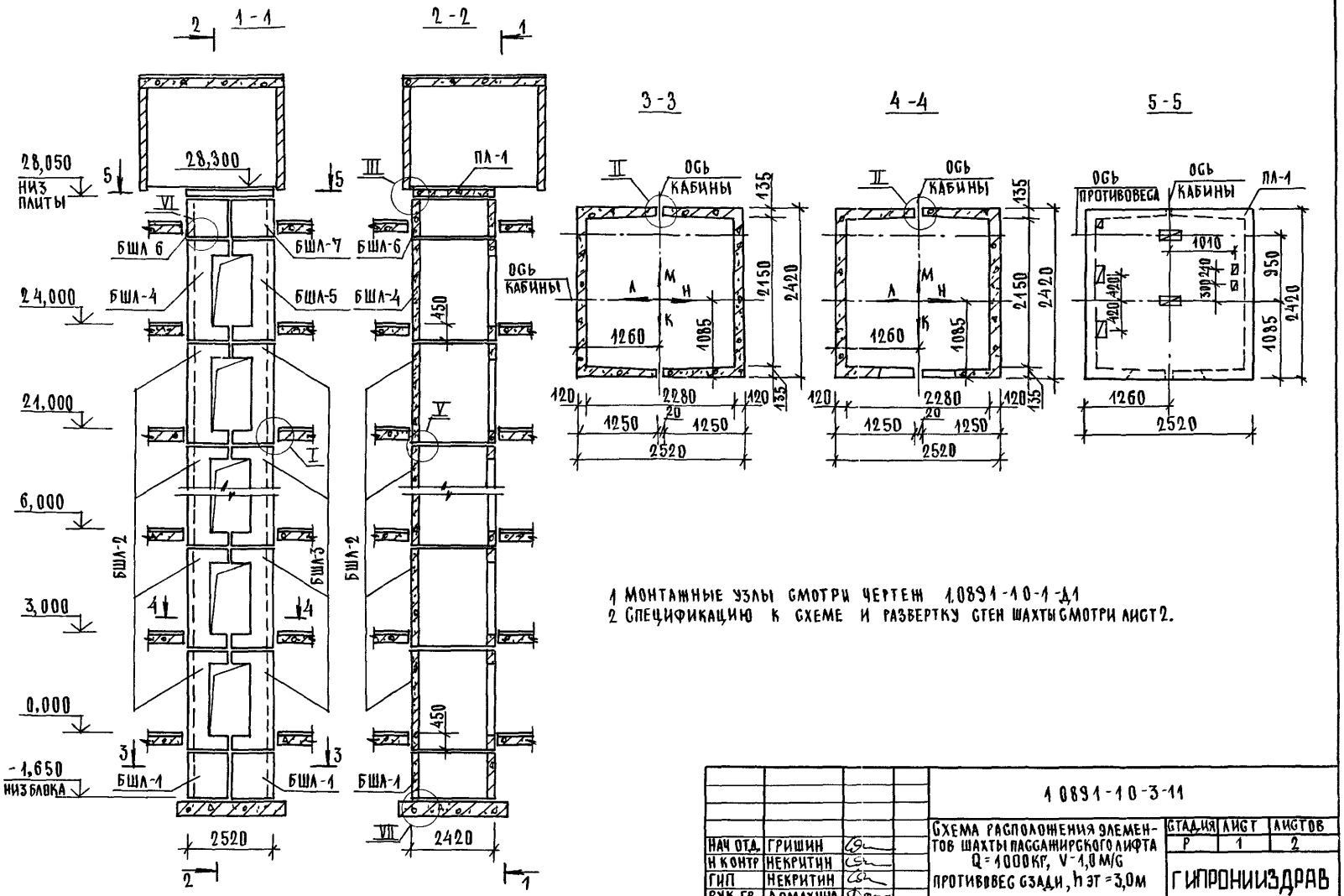

1 МОНТАЖНЫЕ УЗЛЫ СМОТРИ ЧЕРТЕЖ 1.0891-10-1-Д1
2 СПЕЦИФИКАЦИЮ К СХЕМЕ И РАЗВЕРТКУ СТЕН ШАХТЫ СМОТРИ ЛИСТ 2.

НАЧ ОТД.	ГРИШИН		
Н КОНТР	НЕКРИТИН		
ГИП	НЕКРИТИН		
РУК ГР	ДОМАХИНА		

1.0891-10-3-11

Схема расположения элементов шахты пассажирского лифта Q=1000кг, V=1,0 м/с противовес сзади, h эт=3,0м

СТАДИЯ	ЛИСТ	ЛИСТОВ
Р	1	2

ГИПРОНИИЗДРАВ

25178-01 39

ИНВ.N ПОДЛ. | ПОДПИСЬ И ДАТА | ВЗАМ.ИНВ.N

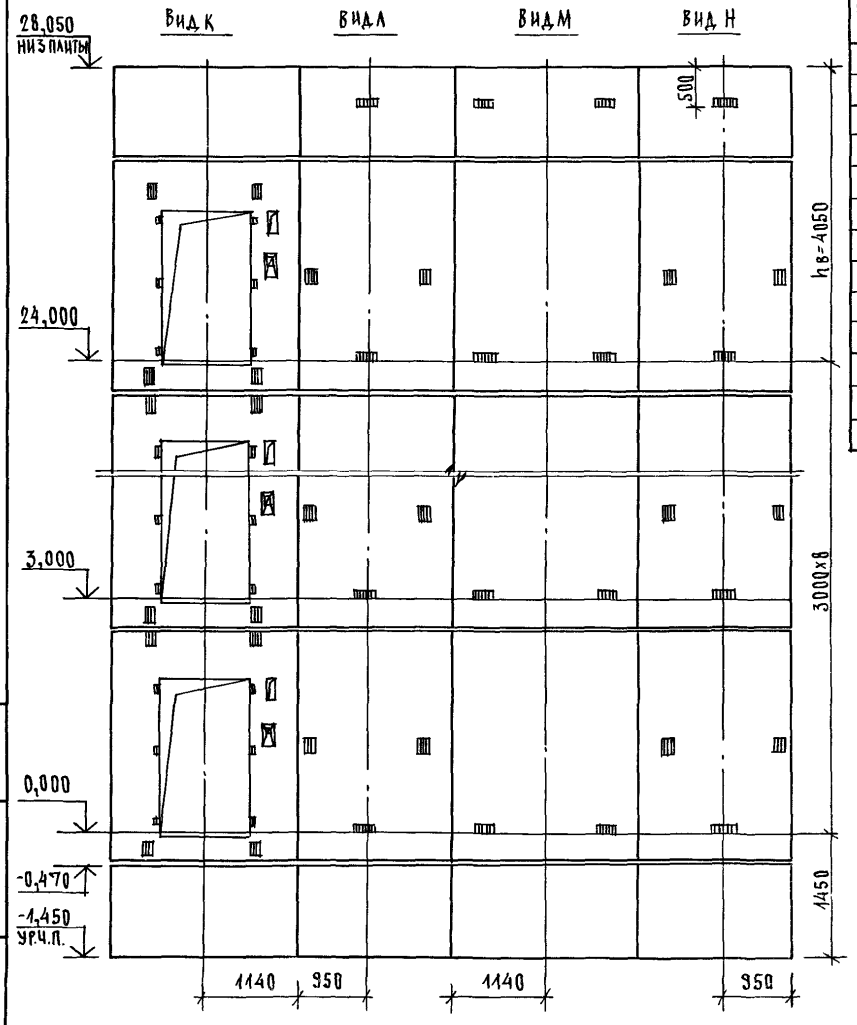

Марка, поз.	Обозначение	Наименование	Кол.	Масса ед., кг	Примечание
		БЛОКИ ШАХТЫ ЛИФТА			
БША-1	1.089.1-1.1-3-87	БША100-12-1	2	1700	
БША-2	1.089.1-1.1-3-09	БША100-30-1	8	3920	
БША-3	1.089.1-1.1-3-32	БША100-30-2	8	3930	
БША-4	1.089.1-1.1-3-10	БША100-33-1	1	4350	
БША-5	1.089.1-1.1-3-33	БША100-33-2	1	4370	
БША-6	1.089.1-1.1-3-88	БША100-12-2	1	1700	
БША-7	1.089.1-1.1-3-89	БША100-12-3	1	1700	
		ПЛИТА ПЕРЕКРЫТИЯ			
ПА-1	1.089.1-1.1-3-95	ПА100-24.25.2	1	2380	

ИНВ.N ПОДЛ. | ПОДПИСЬ И ДАТА | ВЗАМ. ИНВ.N

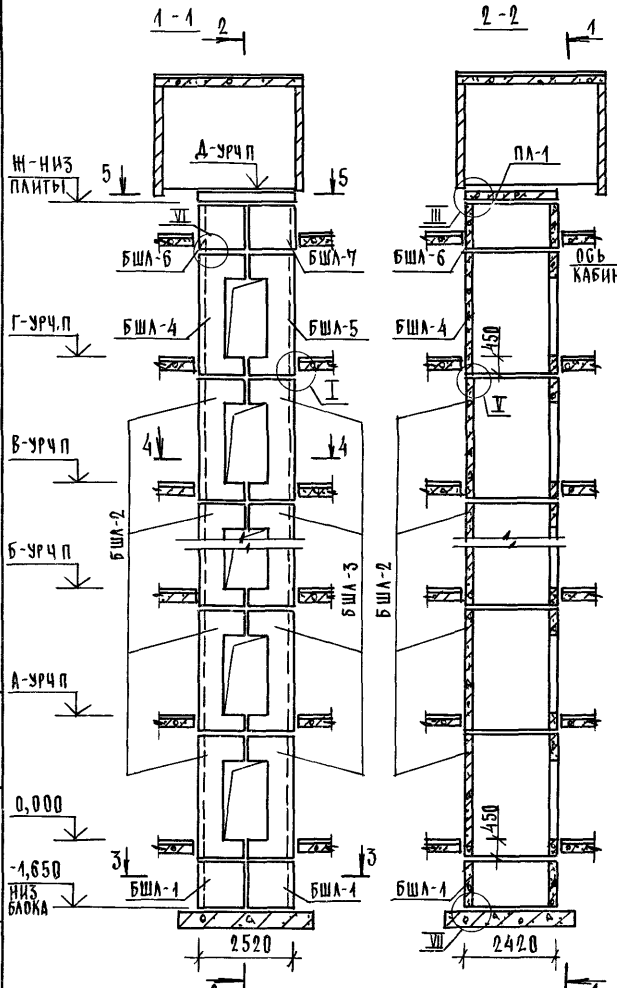

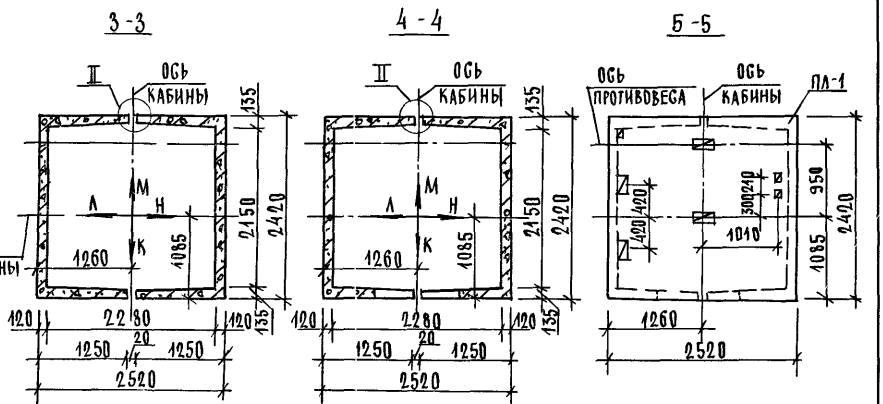

ВЫСОТА ЭТАЖА, ММ		ОТМЕТКИ УРОВНЯ ЧИСТОГО ПОЛА, М						ОТМ НИЗА ПЛИТЫ ПЛ-1, М	ПРИМЕЧ.
ТИПОВОЙ	ВЕРХН	2 ЭТАЖ	3 ЭТАЖ	4 10 ЭТАЖИ	11 ЭТАЖ	12 ЭТАЖ	МАШ ПОМ		
h	hв	А	Б		В	Г	Д	Ж	
3300	4050	3,300	6,600	9,900 29,700	33,000	36,300	40,600	40,350	
3600	4050	3,600	7,200	10,800...32,400	36,000	39,600	43,900	43,650	
4200	4050	4,200	8,400	12,600 37,800	42,000	46,200	50,500	50,250	

1 МОНТАЖНЫЕ УЗЛЫ СМОТРИ ЧЕРТЕЖ 10891-10-1-Д1
2 СПЕЦИФИКАЦИЮ К СХЕМАМ И РАЗВЕРТКУ СТЕН ШАХТ СМОТРИ ЛИСТ 2

НАЧ ОТД	ГРИШИН		
Н КОНТР	НЕКРИТИН		
ГИП	НЕКРИТИН		
РУК ТР	ДОМАХИНА		

10891-10-3-12

СХЕМЫ РАСПОЛОЖЕНИЯ ЭЛЕМЕНТОВ ШАХТ ПАССАЖИРСКОГО ЛИФТА Q = 1000 КГ V = 1,0 М/С ПРОТИВОВЕС СЗАДИ, h ЭТ = 3,3, 3,6, 4,2 М

СТАДИЯ	ЛИСТ	ЛИСТОВ
Р	1	2

ГИПРОНИИЗДРАВ

ИНВ № ПОДЛ | ПОДПИСЬ И ДАТА | ВЗАМ ИНВ №

25178-01 41

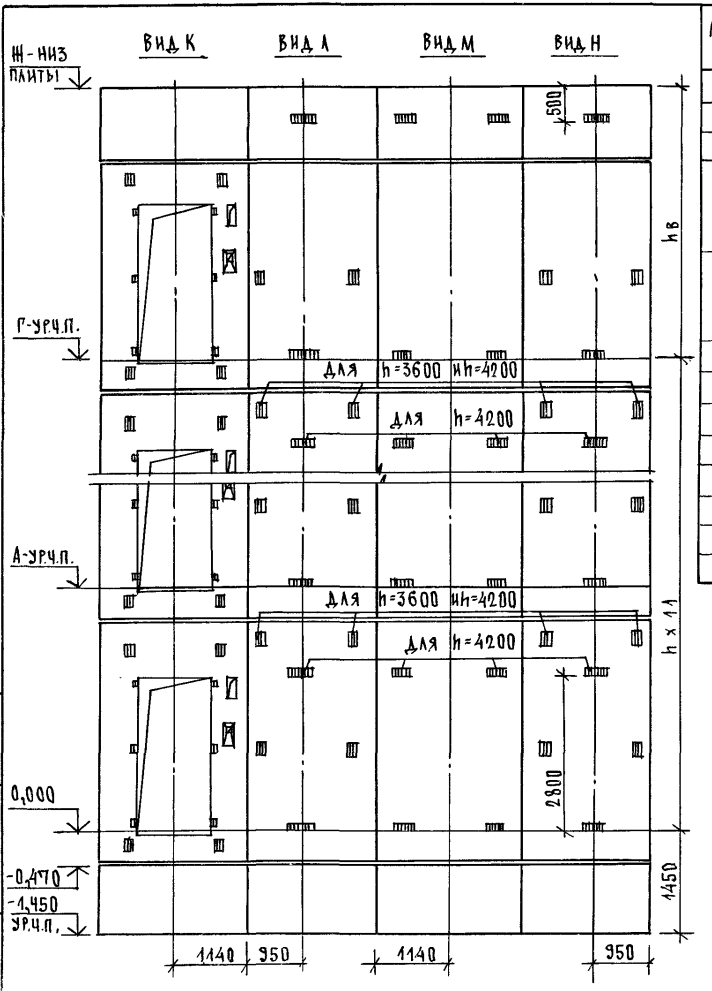

МАРКА, ПОЗ.	ОБОЗНАЧЕНИЕ	НАИМЕНОВАНИЕ	КОЛ. ПРИ H, М			МАССА ЕД., КГ	ПРИМЕЧАНИЕ
			3,3	3,6	4,2		
		БЛОКИ ШАХТ ЛИФТОВ					
БША-1	1.089.1-1.1-3-87	БША 100-12-1	2	2	2	1700	
БША-2	1.089.1-1.1-3-10	БША 100-33-1	11			4350	
	1.089.1-1.1-3-11	БША 100-36-1		11		4780	
	1.089.1-1.1-3-12	БША 100-42-1			11	5650	
БША-3	1.089.1-1.1-3-33	БША 100-33-2	11			4370	
	1.089.1-1.1-3-34	БША 100-36-2		11		4800	
	1.089.1-1.1-3-35	БША 100-42-2			11	5670	
БША-4	1.089.1-1.1-3-10	БША 100-33-1	1	1	1	4350	
БША-5	1.089.1-1.1-3-33	БША 100-33-2	1	1	1	4370	
БША-6	1.089.1-1.1-3-88	БША 100-12-2	1	1	1	1700	
БША-7	1.089.1-1.1-3-89	БША 100-12-3	1	1	1	1700	
		ПЛИТА ПЕРЕКРЫТИЯ					
ПЛ-1	1.089.1-1.1-3-95	ПЛ 100-24.25.2	1	1	1	2980	

ИНВ. N ПОДЛ. | ПОДПИСЬ И ДАТА | ВЗАМ. ИНВ. N

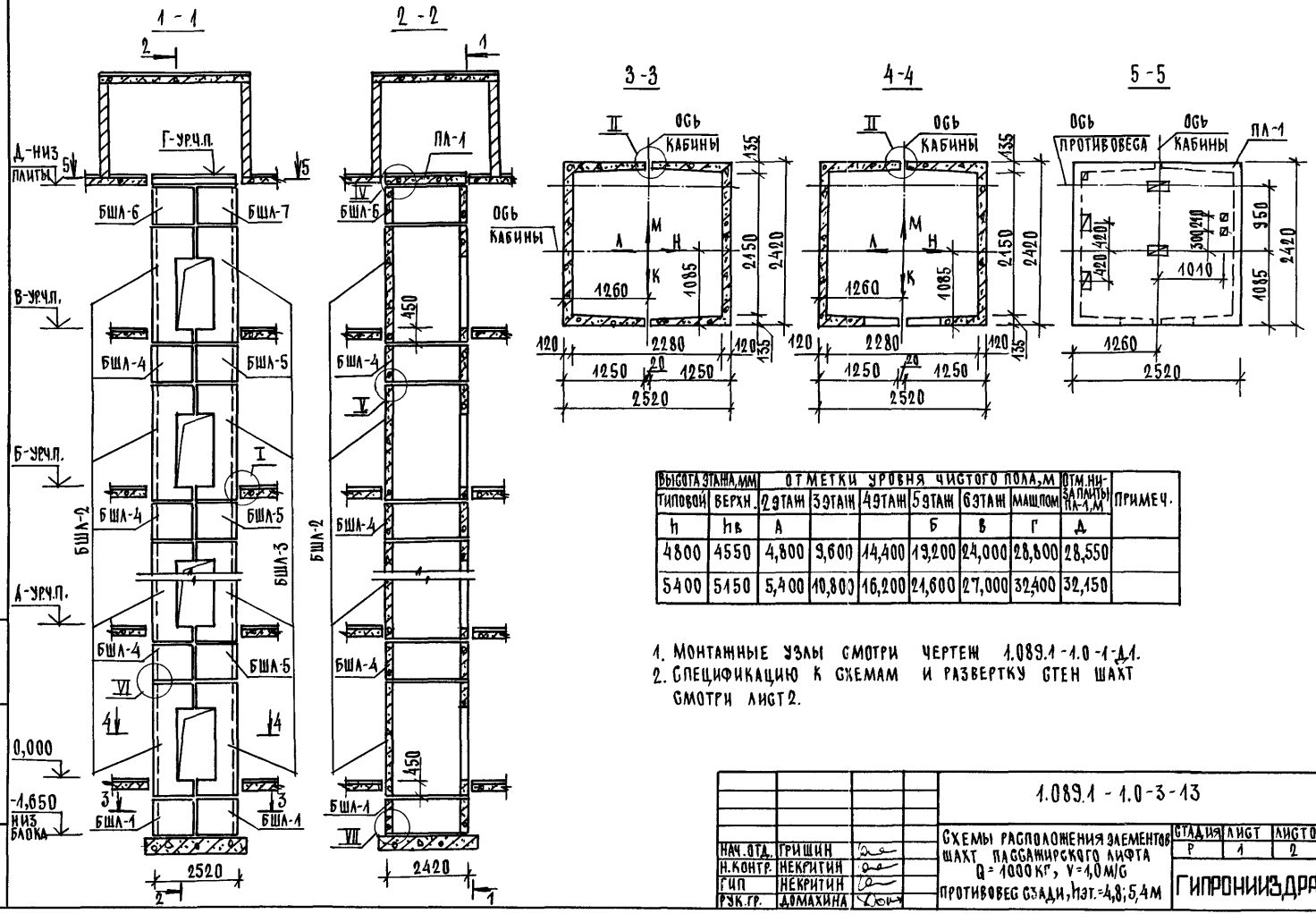

ВЫСОТА ЭТАЖА, ММ		ОТМЕТКИ УРОВНЯ ЧИСТОГО ПОЛА, М						ОТМ. НИЗА ПЛИТЫ ПЛ-1, М	ПРИМЕЧ.
ТИПОВОЙ	ВЕРХН.	2 ЭТАЖ	3 ЭТАЖ	4 ЭТАЖ	5 ЭТАЖ	6 ЭТАЖ	МАШ. ПОМ		
h	hв	А			Б	В	Г	Д	
4800	4550	4,800	9,600	14,400	19,200	24,000	28,800	28,550	
5400	5150	5,400	10,800	16,200	21,600	27,000	32,400	32,150	

1. МОНТАЖНЫЕ УЗЛЫ СМОТРИ ЧЕРТЕЖ 1.089.1-1.0-1-Д1.
2. СПЕЦИФИКАЦИЮ К СХЕМАМ И РАЗВЕРТКУ СТЕН ШАХТ СМОТРИ ЛИСТ 2.

НАЧ. ОТД.	ГРИШИН	
Н. КОНТР.	НЕКРИТИН	
ГИП	НЕКРИТИН	
РЭК. ГР.	ДЮМАХИНА	

1.089.1 - 1.0-3-13

СХЕМЫ РАСПОЛОЖЕНИЯ ЭЛЕМЕНТОВ ШАХТ ПАССАЖИРСКОГО ЛИФТА Q = 1000 КГ, V = 1,0 М/С ПРОТИВОВЕС СЗАДИ, hэт. = 4,8; 5,4 М

СТАДИЯ	ЛИСТ	ЛИСТОВ
Р	1	2

ГИПРОНИИЗДРАВ

ИНВ.№ ПОДЛ. | ПОДПИСЬ И ДАТА | ВЗАМ. ИНВ.№

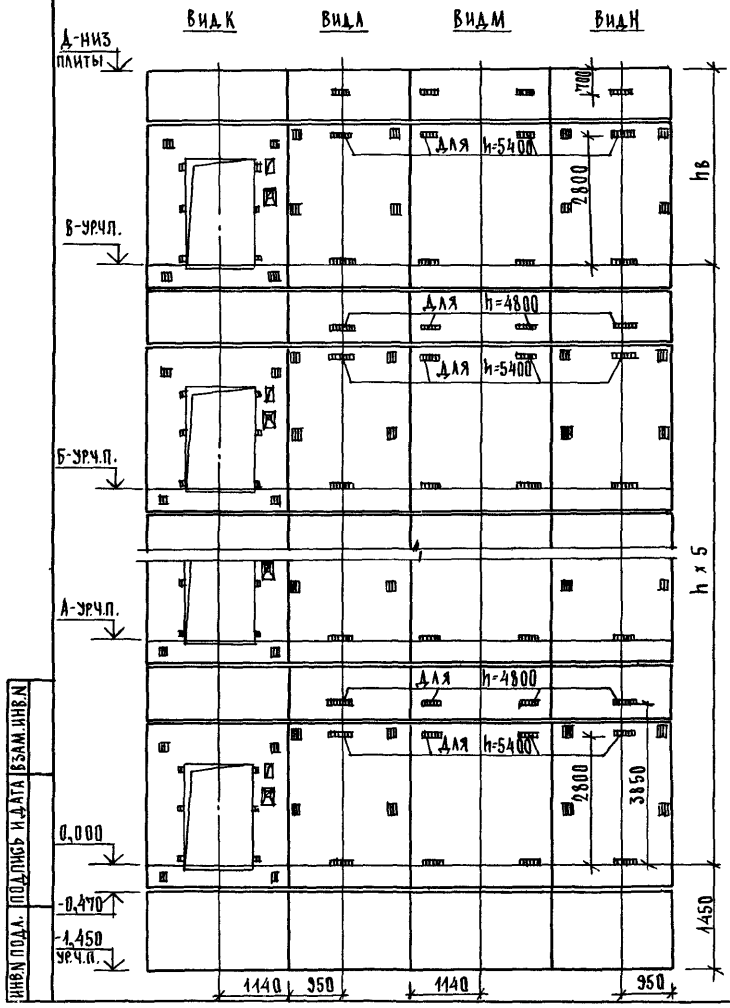

МАРКА, ПОЗ.	ОБОЗНАЧЕНИЕ	НАИМЕНОВАНИЕ	КОЛ. ПРИ h,М 4,8	КОЛ. ПРИ h,М 5,4	МАССА ЕД.,КГ	ПРИМЕЧАНИЕ
		БЛОКИ ШАХТ ЛИФТОВ				
БШЛ-1	1.089.1-1.1-3-87	БШЛ 100-12-1	2	2	1700	
БШЛ-2	1.089.1-1.1-3-11	БШЛ 100-36-1	6		4780	
	1.089.1-1.1-3-12	БШЛ 100-42-1		6	5650	
БШЛ-3	1.089.1-1.1-3-34	БШЛ 100-36-2	6		4800	
	1.089.1-1.1-3-35	БШЛ 100-42-2		6	5670	
БШЛ-4	1.089.1-1.1-3-88	БШЛ 100-12-2	5		1700	
	1.089.1-1.1-3-87	БШЛ 100-12-1		5	1700	
БШЛ-5	1.089.1-1.1-3-89	БШЛ 100-12-3	5		1700	
	1.089.1-1.1-3-87	БШЛ 100-12-1		5	1700	
БШЛ-6	1.089.1-1.1-3-88	БШЛ 100-12-2	1	1	1700	
БШЛ-7	1.089.1-1.1-3-89	БШЛ 100-12-3	1	1	1700	
		ПЛИТА ПЕРЕКРЫТИЯ				
ПЛ-1	1.089.1-1.1-3-95	ПЛ 100-24.25.2	1	1	2380	
УМ5	1.089.1-1.0-3-46	Участок монолитный УМ5	1	1		0,23м³

Монолитный участок УМ5 смотри узел IУ чертеж 1.089.1-1.0-1-Д1.

Инв.N подл. | Подпись и дата | Взам.инв.N

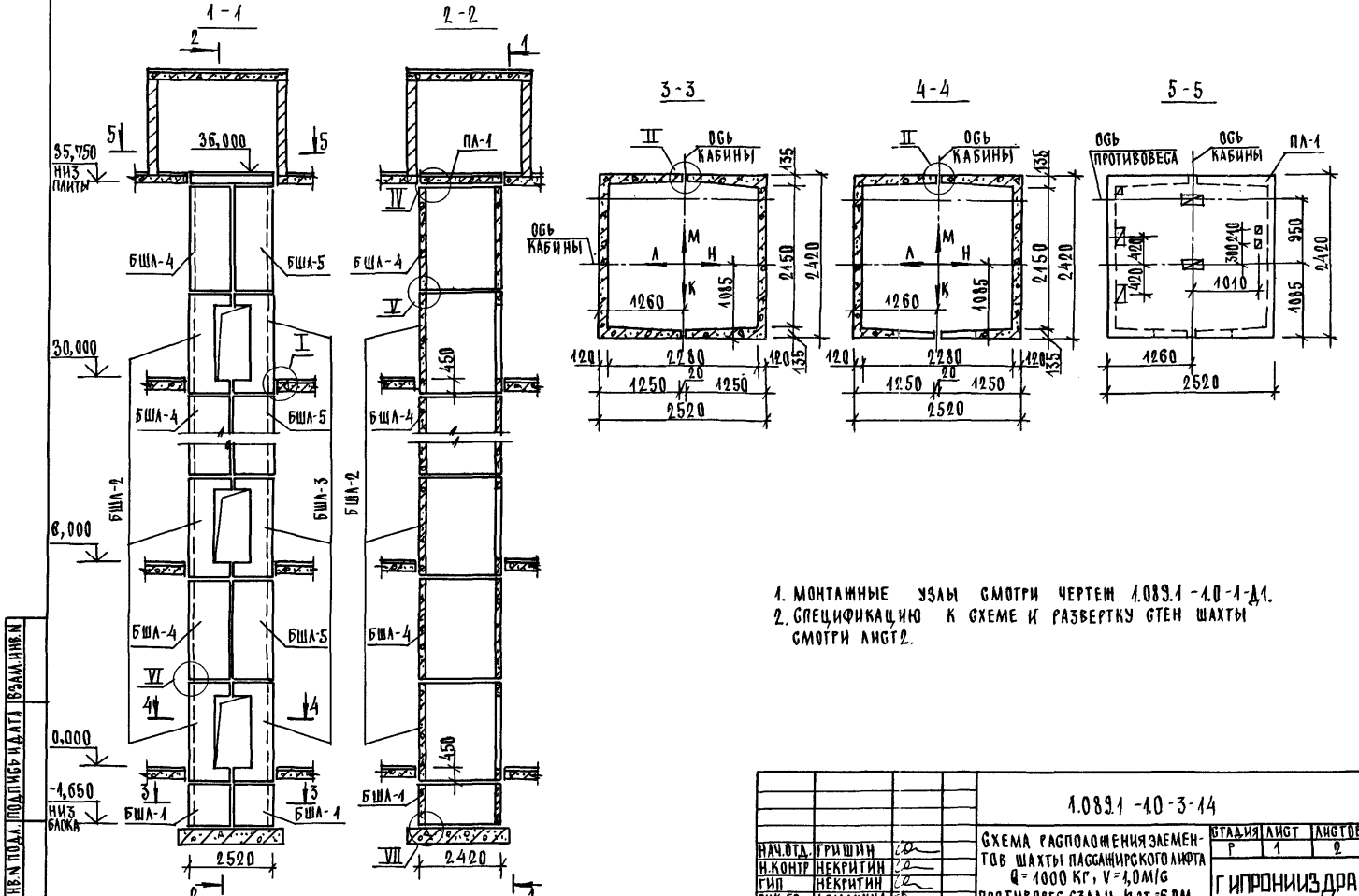

1. МОНТАЖНЫЕ УЗЛЫ СМОТРИ ЧЕРТЕЖ 1.089.1-1.0-1-Д1.
2. СПЕЦИФИКАЦИЮ К СХЕМЕ И РАЗВЕРТКУ СТЕН ШАХТЫ СМОТРИ ЛИСТ 2.

НАЧ.ОТД.	ГРИШИН		
Н.КОНТР	НЕКРИТИН		
ГИП	НЕКРИТИН		
РУК.ГР.	ДОМАХИНА		

1.089.1-1.0-3-14

Схема расположения элементов шахты пассажирского лифта Q=1000 кг, V=1,0 м/с противовес сзади, Н эт.=6,0 м

СТАДИЯ	ЛИСТ	ЛИСТОВ
Р	1	2

ГИПРОНИИЗДРАВ

ИНВ.№ ПОДЛ. | ПОДПИСЬ И ДАТА | ВЗАМ.ИНВ.№

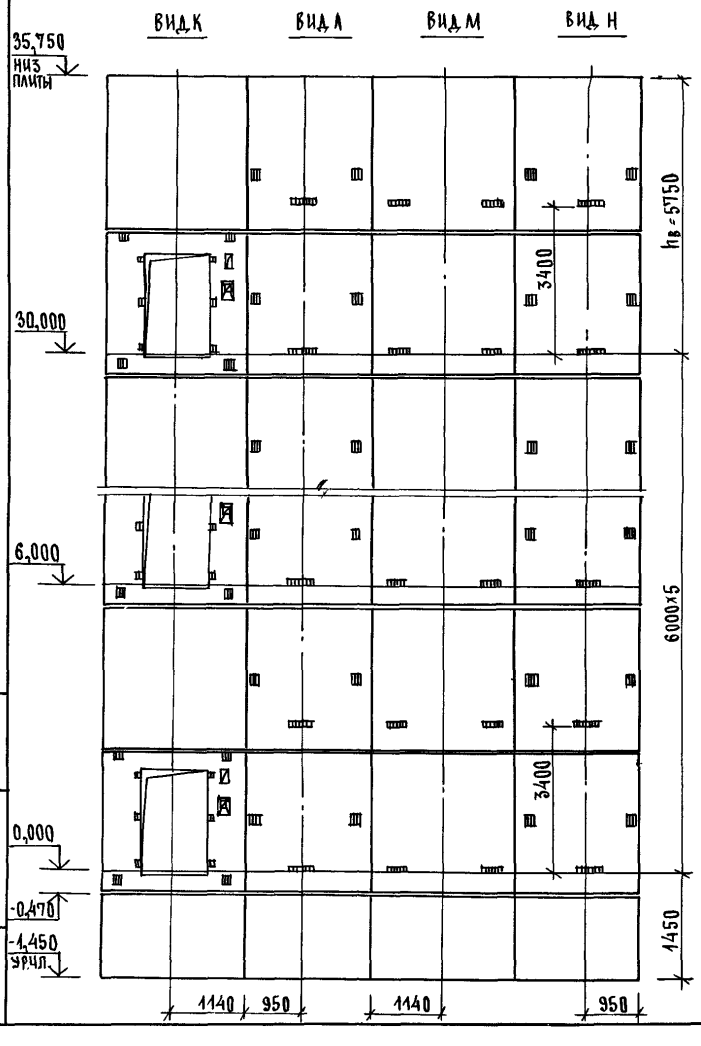

МАРКА, ПОЗ.	ОБОЗНАЧЕНИЕ	НАИМЕНОВАНИЕ	КОЛ.	МАССА ЕД., КГ	ПРИМЕЧАНИЕ
		БЛОКИ ШАХТЫ ЛИФТА			
БША-1	1.089.1-1.1-3-87	БША100-12-1	2	1700	
БША-2	1.089.1-1.1-3-89	БША100-30-1	6	3920	
БША-3	1.089.1-1.1-3-32	БША100-30-2	6	3930	
БША-4	1.089.1-1.1-3-73	БША100-30-3	6	4300	
БША-5	1.089.1-1.1-3-74	БША100-30-4	6	4300	
		ПЛИТА ПЕРЕКРЫТИЯ			
ПЛ-1	1.089.1-1.1-3-95	ПЛ100-24.25.2	1	2980	
УМ5	1.089.1-1.0-3-46	УЧАСТОК МОНОЛИТНЫЙ УМ5	1		0,23м³

Монолитный участок УМ5 смотри узел IV чертеж 1.089.1-1.0-1-Д1.

ВЗАМ. ИНВ.N | ПОДПИСЬ И ДАТА | ИНВ.N ПОДЛ.

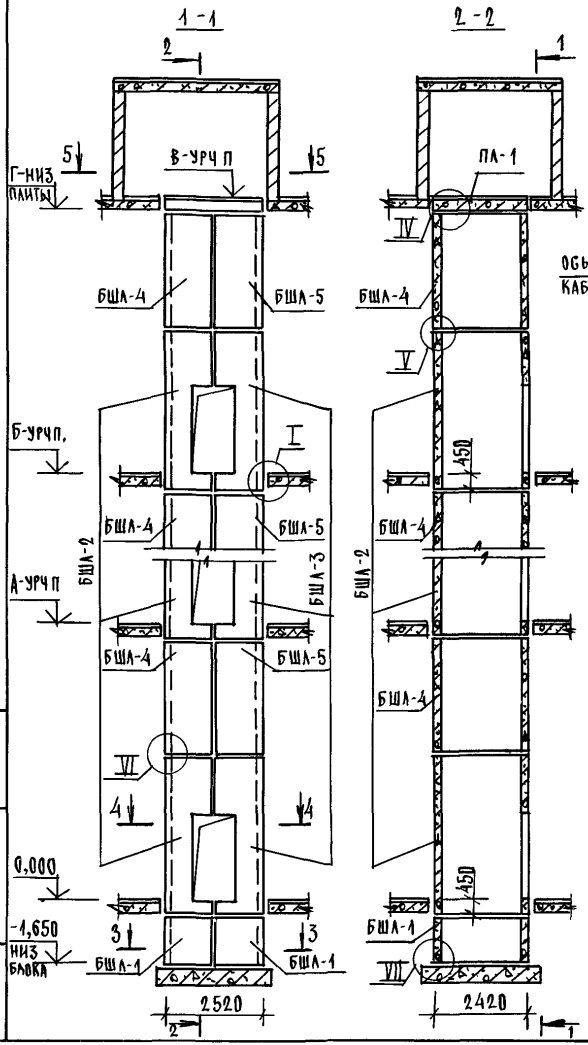

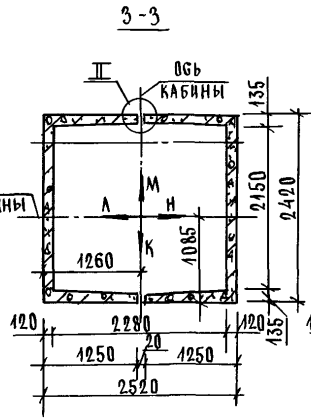

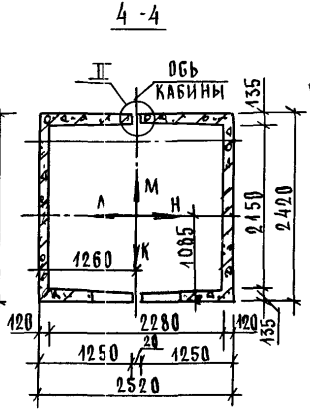

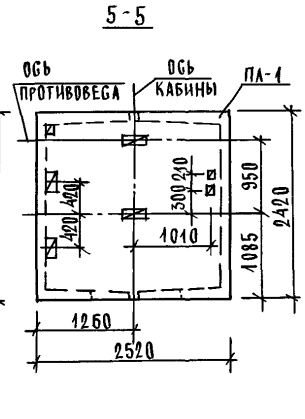

ВЫСОТА ЭТАЖА мм		ОТМЕТКИ УРОВНЯ ЧИСТОГО ПОЛА, м						ОТМ НИЗ ЗАПАНТИ ПА-1, м	ПРИМЕЧ
ТИПОВОЙ	ВЕРХН	2 ЭТАЖ	3 ЭТАЖ	4 ЭТАЖ	5 ЭТАЖ		МАШ ПОМ		
h	hв	А			Б		В	Г	
6600	6350	6,600	13,200	19,800	26,400		33,000	32,750	
7200	6950	7,200	14,400	21,600	28,800		36,000	35,750	

1 МОНТАЖНЫЕ УЗЛЫ СМОТРИ ЧЕРТЕЖ 10891-10-1-Д1
2 СПЕЦИФИКАЦИЮ К СХЕМАМ И РАЗВЕРТКУ СТЕН ШАХТ СМОТРИ ЛИСТ 2

НАЧ ОТД	ГРИШИН		
Н КОНТР	НЕКРИТИН		
ГИП	НЕКРИТИН		
РУК ГР	ДОМАХИНА		

10891-10-3-15

Схемы расположения элементов шахт пассажирского лифта Q=1000кг, V=1,0м/с противовес сзади, hэт-6,6; 7,2м

СТАДИЯ	ЛИСТ	ЛИСТОВ
Р	1	2

ГИПРОНИИЗДРАВ

ИНВ.№ ПОДЛ | ПОДПИСЬ И ДАТА | ВЗАМ. ИНВ.№

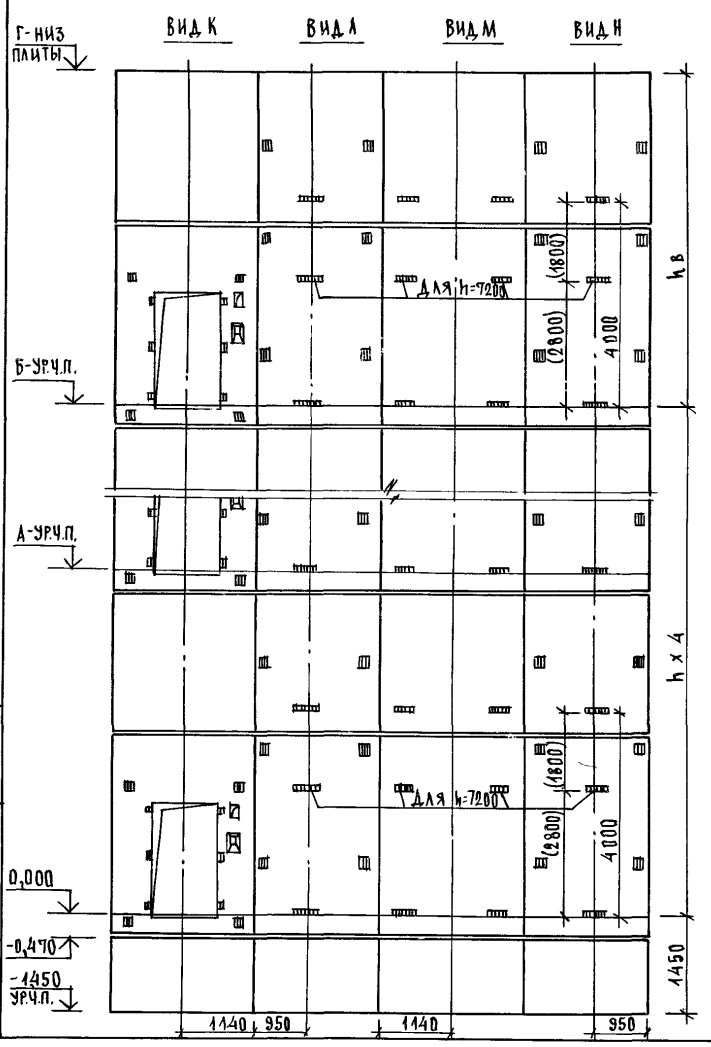

Марка поз.	Обозначение	Наименование	Кол. прим, м 6,6	7,2	Масса ед., кг	Примечание
		Блоки шахт лифтов				
БША-1	1.089.1-1.1-3-87	БША 100-12-1	2	2	1700	
БША-2	1.089.1-1.1-3-11	БША 100-36-1	5		4780	
	1.089.1-1.1-3-12	БША 100-42-1		5	5650	
БША-3	1.089.1-1.1-3-34	БША 100-36-2	5		4800	
	1.089.1-1.1-3-35	БША 100-42-2		5	5670	
БША-4	1.089.1-1.1-3-73	БША 100-30-3	5	5	4300	
БША-5	1.089.1-1.1-3-74	БША 100-30-4	5	5	4300	
		Плита перекрытия				
ПЛ-1	1.089.1-1.1-3-95	ПЛ 100-24.25.2	1	1	2980	
УМ5	1.089.1-1.0-3-46	Участок монолитный УМ5	1	1		0,23м³

1. Размер в скобках дан при высоте типового этажа h=7,2 м.
2. Монолитный участок УМ5 смотри узел IУ чертеж 1.089.1-1.0-1-Д1

Взам. инв. | Подпись и дата | Инв. подл.

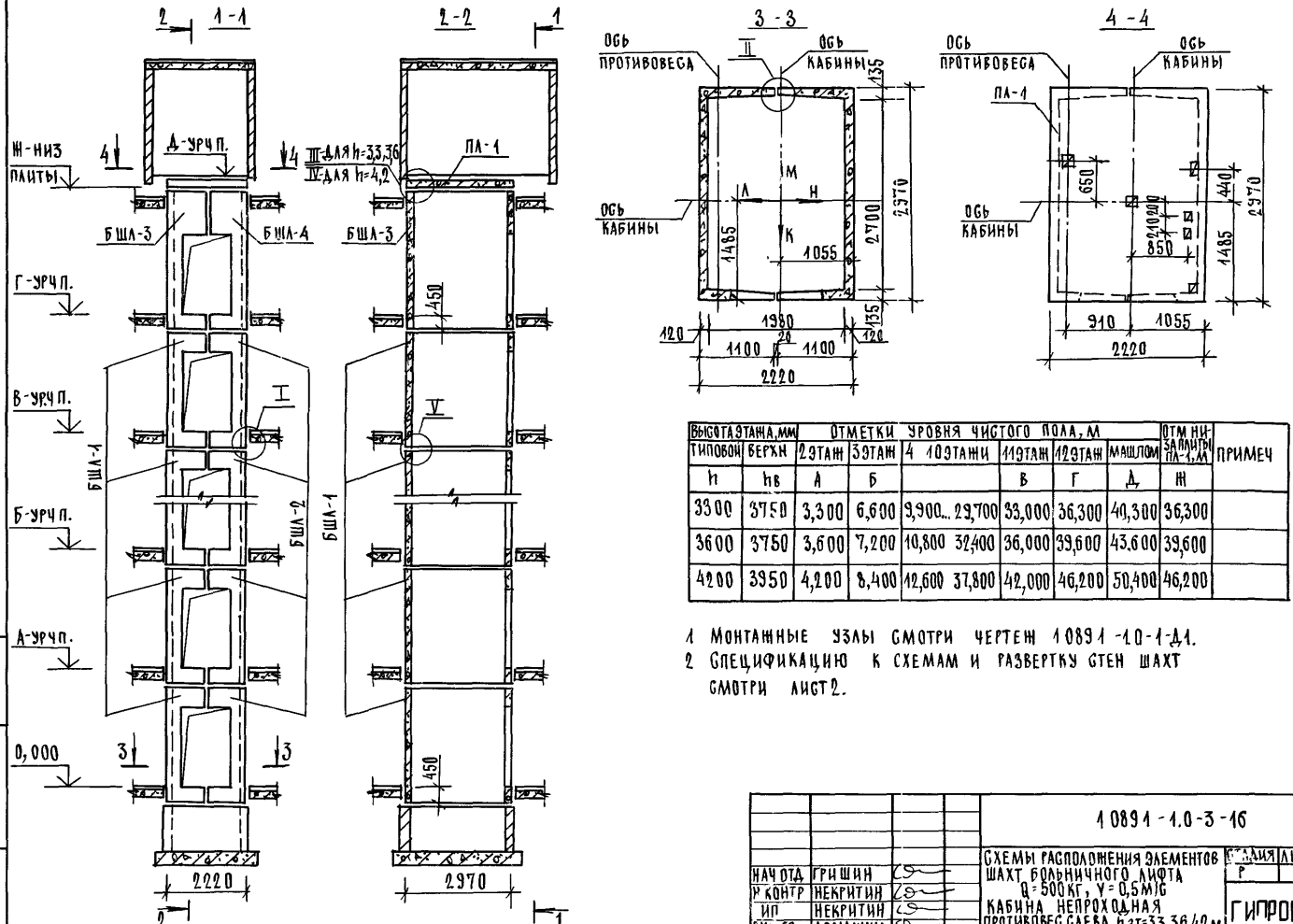

Высота этажа, мм		Отметки уровня чистого пола, м							Отм. низа балки ПЛ-1, м	Примеч.
типовой	верхн.	2 этаж	3 этаж	4 10 этажи	11 этаж	12 этаж	машзал			
h	hв	А	Б		В	Г	Д		Ж	
3300	3750	3,300	6,600	9,900... 29,700	33,000	36,300	40,300		36,300	
3600	3750	3,600	7,200	10,800 32,400	36,000	39,600	43,600		39,600	
4200	3950	4,200	8,400	12,600 37,800	42,000	46,200	50,400		46,200	

1 Монтажные узлы смотри чертеж 10891-10-1-Д1.
2 Спецификацию к схемам и развертку стен шахт смотри лист 2.

Нач. отд.	Гришин		
Гл. контр.	Некритин		
ИП	Некритин		
Рук. гр.	Домахина		

10891-10-3-16

Схемы расположения элементов шахт больничного лифта Q=500 кг, V=0,5 м/с Кабина непроходная Противовес слева, h эт=3,3; 3,6; 4,2 м

Стадия	Лист	Листов
Р	1	2

Гипрониздрав

Инв. N подл. | Подпись и дата | Взам. инв. N

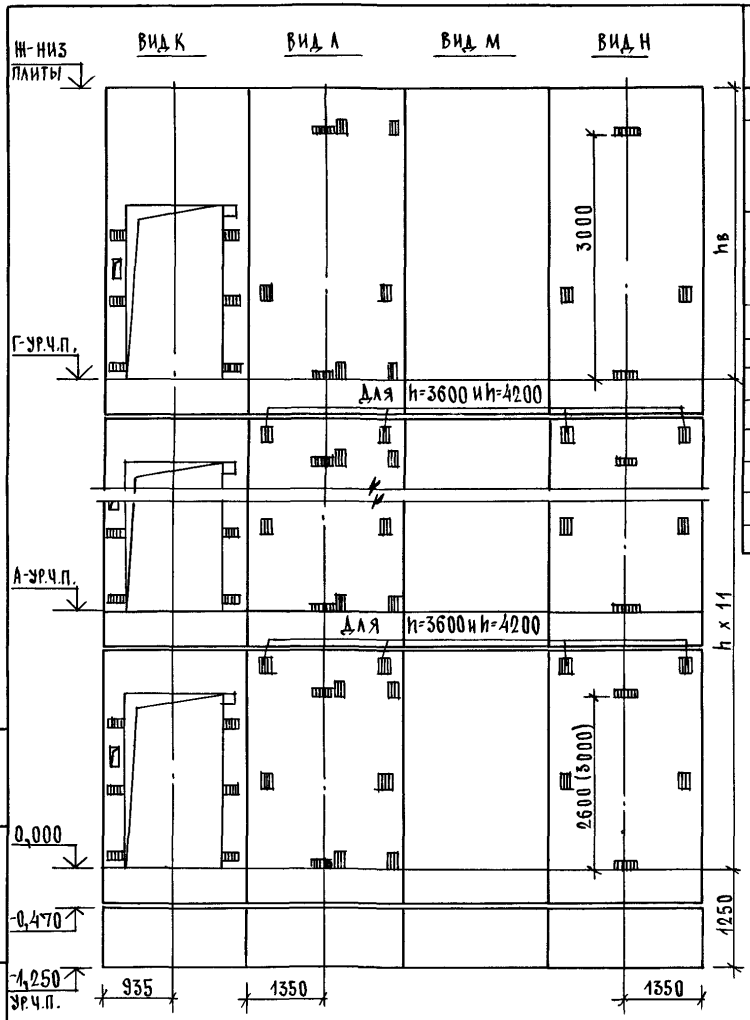

МАРКА, ПОЗ.	ОБОЗНАЧЕНИЕ	НАИМЕНОВАНИЕ	Кол. при h, м			МАССА ЕД., КГ	ПРИМЕЧАНИЕ
			3,3	3,6	4,2		
		БЛОКИ ШАХТ ЛИФТОВ					
БШЛ-1	1.089.1-1.1-3-13	БШЛ 50Б-33-1	11			4490	
	1.089.1-1.1-3-14	БШЛ 50Б-36-1		11		4940	
	1.089.1-1.1-3-14	БШЛ 50Б-42-1			11	5850	
БШЛ-2	1.089.1-1.1-3-36	БШЛ 50Б-33-2	11			4450	
	1089.1-1.1-3-37	БШЛ 50Б-36-2		11		4900	
	1.089.1-1.1-3-37	БШЛ 50Б-42-2			11	5810	
БШЛ-3	1.089.1-1.1-3-14	БШЛ 50Б-42-1	1	1	1	5850	
БШЛ-4	1.089.1-1.1-3-37	БШЛ 50Б-42-2	1	1	1	5810	
		ПЛИТА ПЕРЕКРЫТИЯ					
ПЛ-1	1.089.1-1.1-3-96	ПЛ 50Б-22.30.2	1	1	1	3260	
УМ4	1.089.1-1.0-1-36	УЧАСТОК МОНОЛИТНЫЙ УМ4			1		0,24 м³

1. Размер в скобках дан при высоте типового этажа h=4,2 м.
2. Монолитный участок УМ4 смотри узел IV чертеж 1.089.1-1.0-1-Д1.

ИНВ.N ПОДЛ. | ПОДПИСЬ И ДАТА | ВЗАМ. ИНВ.N

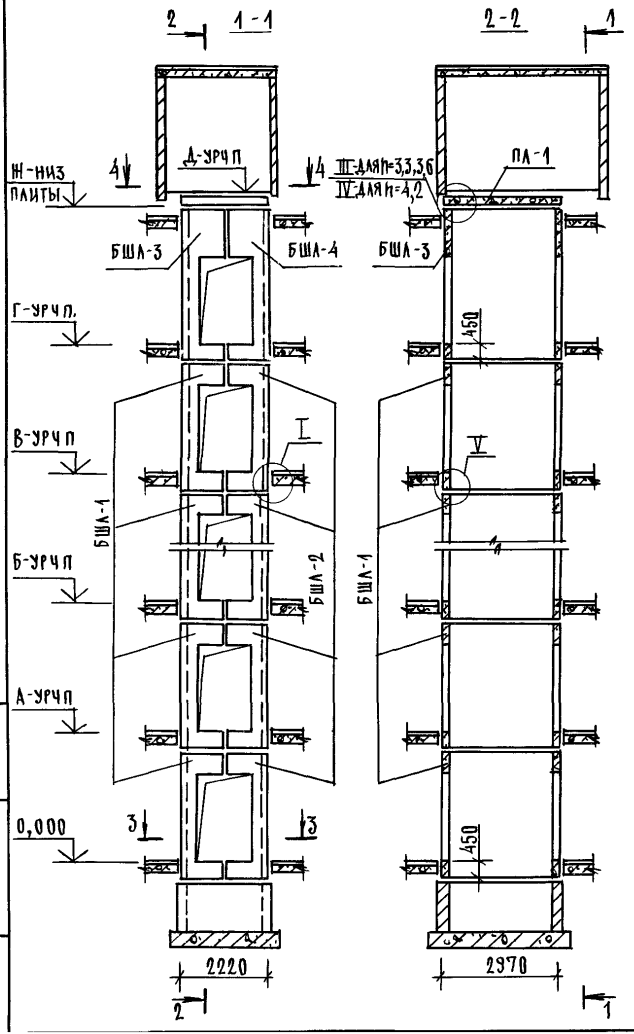

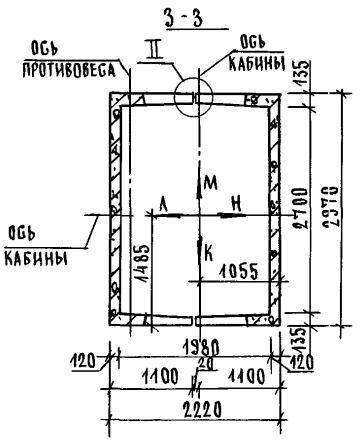

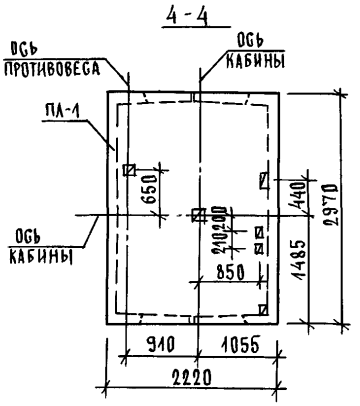

Высота этажа, мм		Отметки уровня чистого пола, м							Отм. ни за плиты ПЛ-1, м	Примеч
типовой	верхн	2 этаж	3 этаж	4 10 этажи	11 этаж	12 этаж	машзал			
h	$h_в$	А	Б		В	Г	Д		Ж	
3300	3750	3,300	6,600	9,900 29,700	33,000	36,300	40,300		36,300	
3600	3750	3,600	7,200	10,800 32,400	36,000	39,600	43,600		39,600	
4200	3950	4,200	8,400	12,600 37,800	42,000	46,200	50,400		46,200	

1 Монтажные узлы смотри чертеж 10891-10-1-Д1
2 Спецификацию к схемам и развертку стен шахт смотри лист 2

Нач.отд	Гришин		
Н.контр	Некритин		
ГИП	Некритин		
Рук.гр	Домахина		

1.0891-10-3-17

Схемы расположения элементов шахт больничного лифта Q=500кг, V=0,5м/с Кабина проходная Противовес слева, Изт=3,3; 3,6; 4,2м

Стадия	Лист	Листов
Р	1	2

Гипрониздрав

Инв.N подл. | Подпись и дата | Взам.инв.N

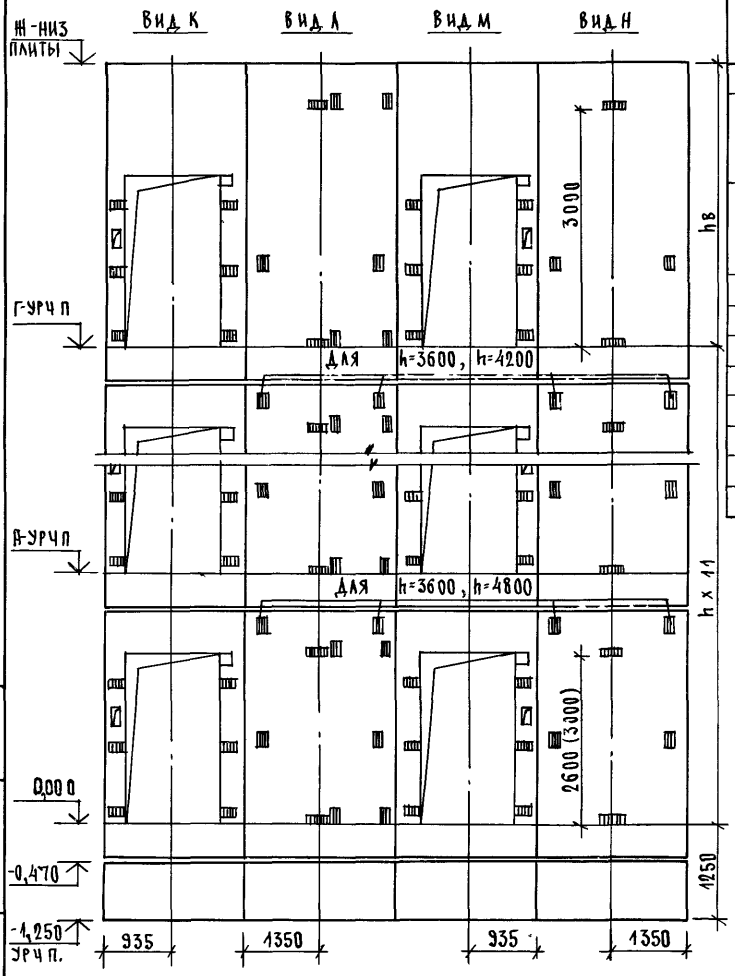

Марка, поз	Обозначение	Наименование	Кол при h, м			Масса ед, кг	Примечание
			3,3	3,6	4,2		
		БЛОКИ ШАХТ ЛИФТОВ					
БШЛ-1	1.089.1-11-3-47	БШЛ 50Б-33-3	11			4000	
	1.089.1-11-3-48	БШЛ 50Б-36-3		11		4450	
	1.089.1-11-3-48	БШЛ 50Б-42-3			11	5360	
БШЛ-2	1.089.1-11-3-49	БШЛ 50Б-33-4	11			3920	
	1.089.1-11-3-50	БШЛ 50Б-36-4		11		4370	
	1.089.1-11-3-50	БШЛ 50Б-42-4			11	5280	
БШЛ-3	1.089.1-11-3-48	БШЛ 50Б-42-3	1	1	1	5360	
БШЛ-4	1.089.1-11-3-50	БШЛ 50Б-42-4	1	1	1	5280	
		ПЛИТА ПЕРЕКРЫТИЯ					
ПЛ-1	1.089.1-11-3-96	ПЛ 50Б-22 30 2	1	1	1	3260	
УМ 4	1.089.1-10-1-36	Участок монолитный УМ4			1		0,24м³

1. Размер в скобках дан при высоте типового этажа h=4,2м.
2. Монолитный участок УМ4 смотри узел IУ чертеж 1.089.1-10-1.Д1.

Инв.№ подл. | Подпись и дата | Взам. инв.№

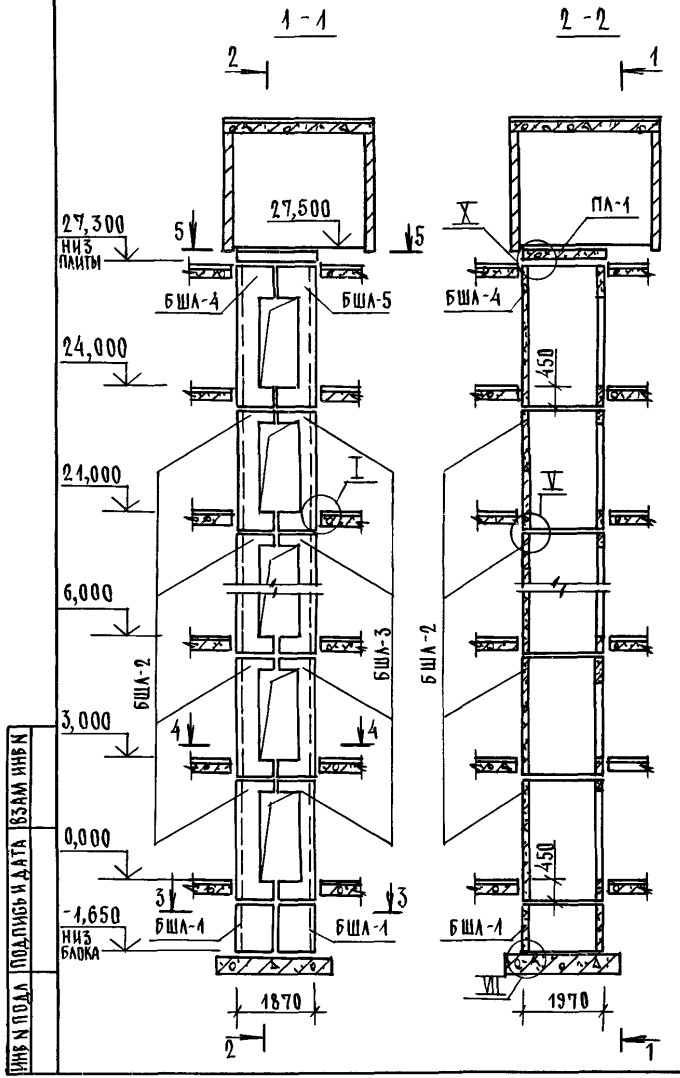

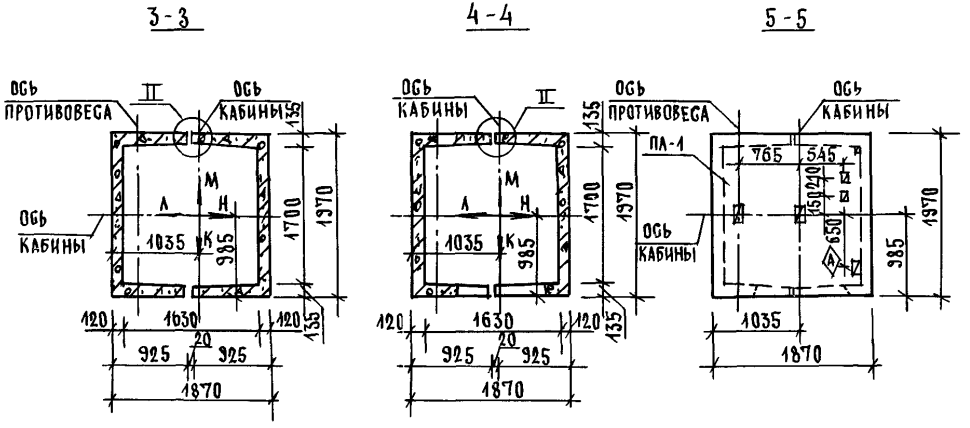

1 МОНТАЖНЫЕ УЗЛЫ I, II, V, VII СМОТРИ ЧЕРТЕЖ 1.089.1-10-1-Д1, УЗЕЛ X-ЧЕРТЕЖ 1.089.1-10-3-Д1

2 СПЕЦИФИКАЦИЮ К СХЕМЕ И РАЗВЕРТКУ СТЕН ШАХТЫ СМОТРИ ЛИСТ 2

НАЧ ОТД	ГРИШИН		
Н КОНТР	НЕКРИТИН		
ГИП	НЕКРИТИН		
РУК ГР	ДОМАХИНА		

1.089.1-10-3-18

СХЕМА РАСПОЛОЖЕНИЯ ЭЛЕМЕНТОВ ШАХТЫ ГРУЗОВОГО ЛИФТА Q=500 КГ, V=0,5 М/С КАБИНА НЕПРОХОДНАЯ 1000×1500×2000 ПРОТИВОВЕС СЛЕВА, Н ЭТ.=3,0 М

СТАДИЯ	ЛИСТ	ЛИСТОВ
Р	1	2

ГИПРОНИИЗДРАВ

ИНВ N ПОДЛ | ПОДПИСЬ И ДАТА | ВЗАМ ИНВ N

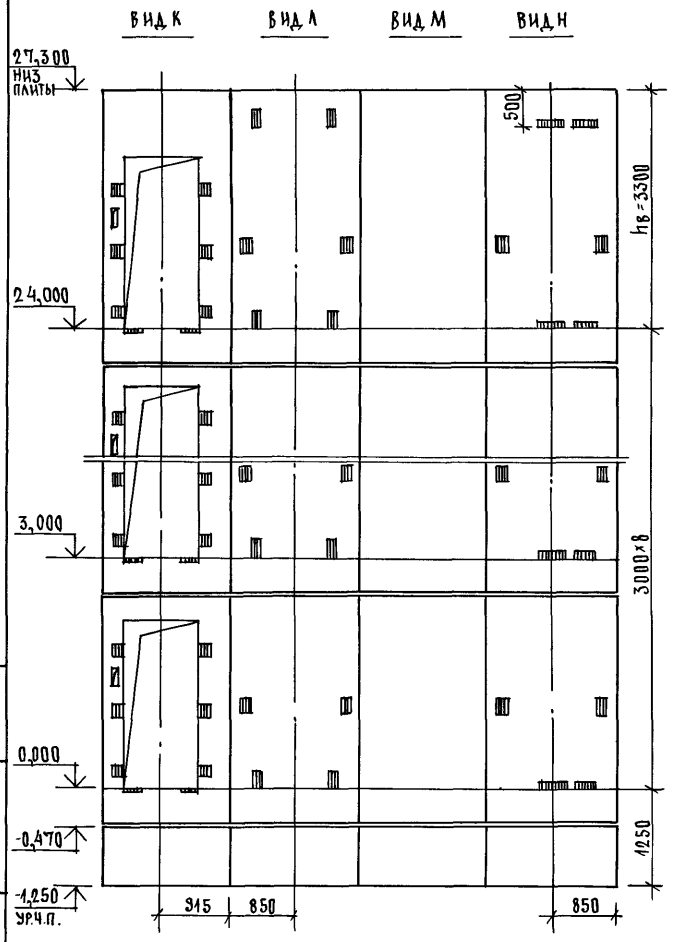

Марка, поз.	Обозначение	Наименование	Кол.	Масса ед., кг	Примечание
		Блоки шахты лифтов			
БШЛ-1	1.089.1-1.1-3-90	БШЛ 50Гр-12-1	2	1300	
БШЛ-2	1.089.1-1.1-3-15	БШЛ 50Гр-30-1	8	3000	
БШЛ-3	1.089.1-1.1-3-38	БШЛ 50Гр-30-2	8	2850	
БШЛ-4	1.089.1-1.1-3-17	БШЛ 50Гр-36-1	1	3660	
БШЛ-5	1.089.1-1.1-3-40	БШЛ 50Гр-36-2	1	3520	
		Плита перекрытия			
ПЛ-1	1.289.1-1.1 32.0.00.0	ПЛ 50Гр-19.20.2 па	1	1400	
УМ6	1.089.1-1.0-3-47	Участок монолитный УМ6	1		0,13м³

Монолитный участок УМ6 смотри узел X чертеж 1.089.1-1.0-3-Д.1.

Инв.N подл. | Подпись и дата | Взам.инв.N

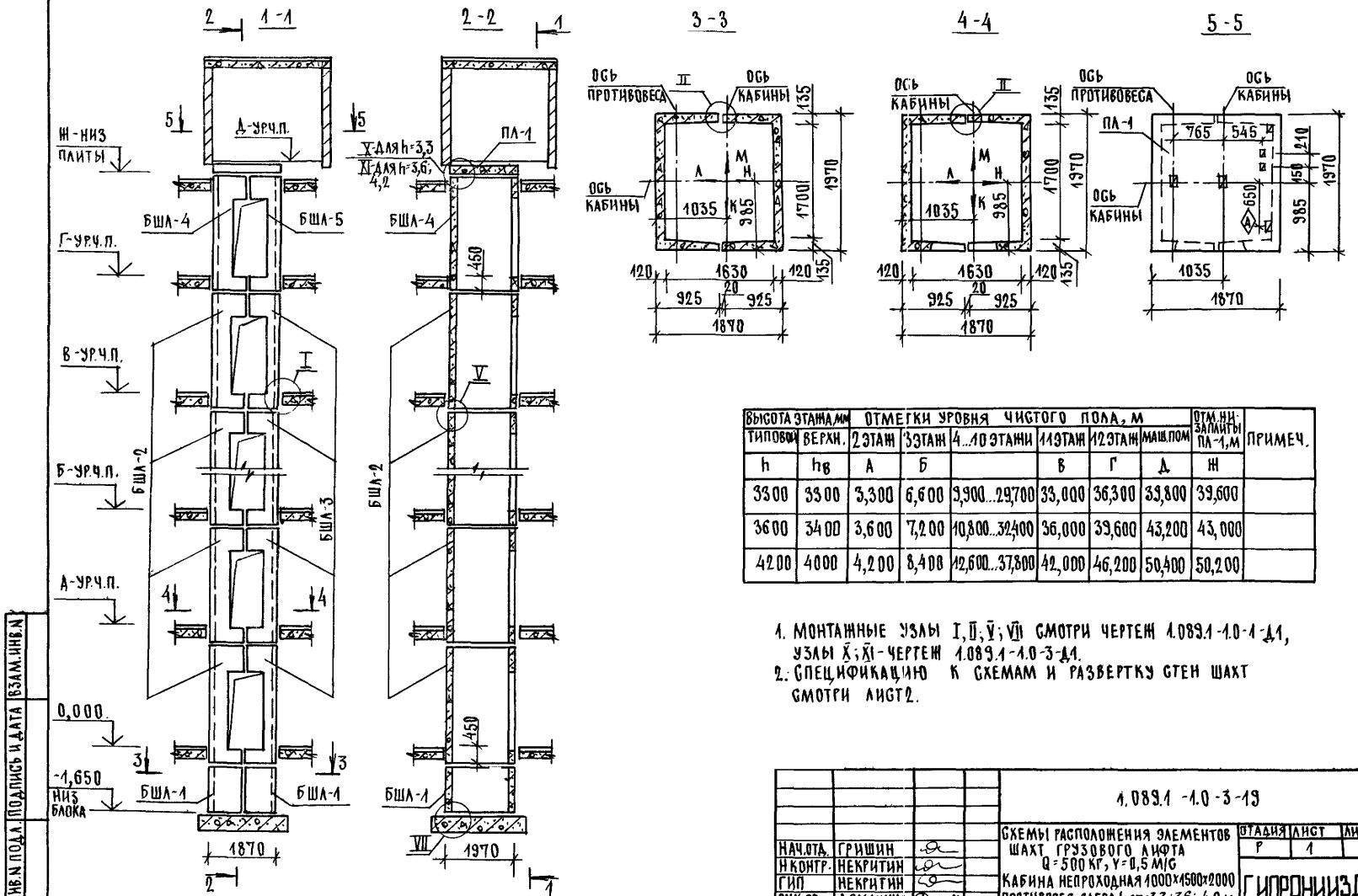

ВЫСОТА ЭТАЖА, мм		ОТМЕТКИ УРОВНЯ ЧИСТОГО ПОЛА, м							ОТМ. НИЗ ЗАЛИВКИ ПЛ-1, м	ПРИМЕЧ.
ТИПОВОЙ	ВЕРХН.	2 ЭТАЖ	3 ЭТАЖ	4...10 ЭТАЖИ	11 ЭТАЖ	12 ЭТАЖ	МАШ. ПОМ			
h	$h_в$	А	Б		В	Г	Д		Ж	
3300	3300	3,300	6,600	9,900...29,700	33,000	36,300	39,600		39,600	
3600	3400	3,600	7,200	10,800...32,400	36,000	39,600	43,200		43,000	
4200	4000	4,200	8,400	12,600...37,800	42,000	46,200	50,400		50,200	

1. МОНТАЖНЫЕ УЗЛЫ I, II, V, VII СМОТРИ ЧЕРТЕЖ 1.089.1-1.0-1-Д1, УЗЛЫ X; XI - ЧЕРТЕЖ 1.089.1-1.0-3-Д1.
2. СПЕЦИФИКАЦИЮ К СХЕМАМ И РАЗВЕРТКУ СТЕН ШАХТ СМОТРИ ЛИСТ 2.

НАЧ.ОТД.	ГРИШИН		
Н.КОНТР.	НЕКРИТИН		
ГИП	НЕКРИТИН		
РУК.ГР.	ДОМАХИНА		

1.089.1-1.0-3-13

СХЕМЫ РАСПОЛОЖЕНИЯ ЭЛЕМЕНТОВ ШАХТ ГРУЗОВОГО ЛИФТА Q=500 КГ, V=0,5 М/С
КАБИНА НЕПРОХОДНАЯ 1000×1500×2000
ПРОТИВОВЕС СЛЕВА, h ЭТ.=3,3; 3,6; 4,2 М

СТАДИЯ	ЛИСТ	ЛИСТОВ
Р	1	2

ГИПРОНИИЗДРАВ

25178-01 55

ИНВ.N ПОДЛ. | ПОДПИСЬ И ДАТА | ВЗАМ.ИНВ.N

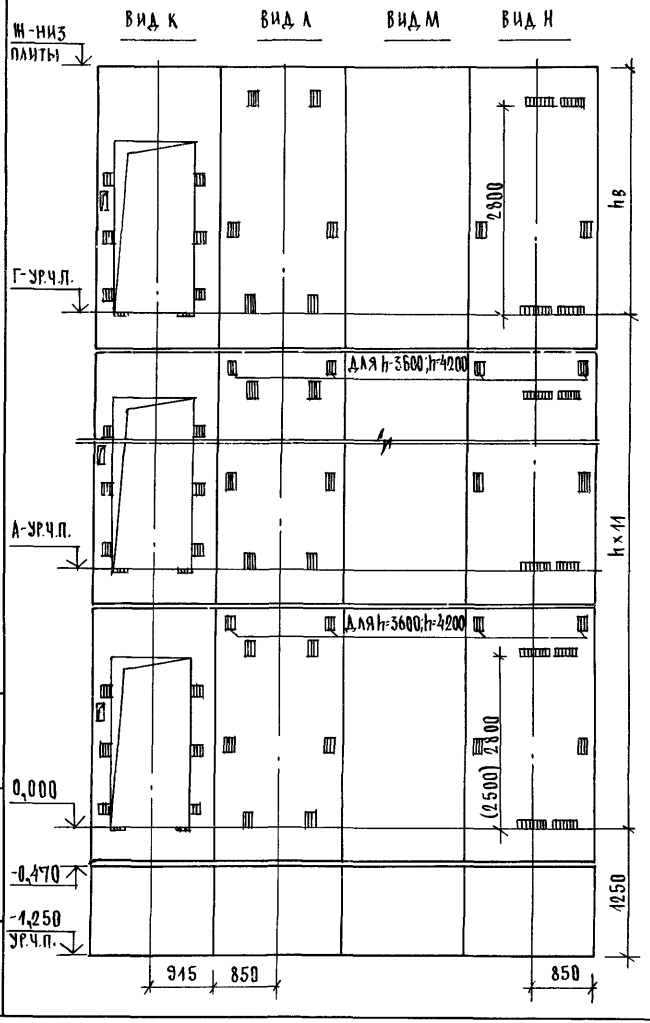

МАРКА, ПОЗ.	ОБОЗНАЧЕНИЕ	НАИМЕНОВАНИЕ	КОЛ. ПРИ h, м			МАССА ЕД.-КГ	ПРИМЕЧАНИЕ
			3,3	3,6	4,2		
		БЛОКИ ШАХТ ЛИФТОВ					
БШЛ-1	1.089.1-1.1-3-90	БШЛ 50Гр-12-1	2	2	2	1300	
БШЛ-2	1.089.1-1.1-3-16	БШЛ 50Гр-33-1	11			3330	
	1.089.1-1.1-3-17	БШЛ 50Гр-36-1		11		3660	
	1.089.1-1.1-3-17	БШЛ 50Гр-42-1			11	4320	
БШЛ-3	1.089.1-1.1-3-39	БШЛ 50Гр-33-2	11			3190	
	1.089.1-1.1-3-40	БШЛ 50Гр-36-2		11		3520	
	1.089.1-1.1-3-40	БШЛ 50Гр-42-2			11	4180	
БШЛ-4	1.089.1-1.1-3-17	БШЛ 50Гр-36-1	1	1		3660	
	1.089.1-1.1-3-17	БШЛ 50Гр-42-1			1	4320	
БШЛ-5	1.089.1-1.1-3-40	БШЛ 50Гр-36-2	1	1		3520	
	1.089.1-1.1-3-40	БШЛ 50Гр-42-2			1	4180	
		ПЛИТА ПЕРЕКРЫТИЯ					
ПА-1	1.289.1-1.1 32.0.00.0	ПА 50Гр-19 20 2ПА	1	1	1	1400	
УМ6	1.089.1-1.0-3-47	УЧАСТОК МОНОЛИТНЫЙ УМ6	1				0,13м³
УМ7	1.089.1-1.0-3-48	УЧАСТОК МОНОЛИТНЫЙ УМ7		1	1		0,22м³

1. РАЗМЕР В СКОБКАХ ДАН ПРИ ВЫСОТЕ ТИПОВОГО ЭТАЖА h=3,3м.
2. МОНОЛИТНЫЙ УЧАСТОК УМ6 СМОТРИ УЗЕЛ X; УМ7-УЗЕЛ XI ЧЕРТЕЖ 1.089.1-1.0-3-Д1.

ИНВ.№ПОДЛ. | ПОДПИСЬ И ДАТА | ВЗАМ.ИНВ.№

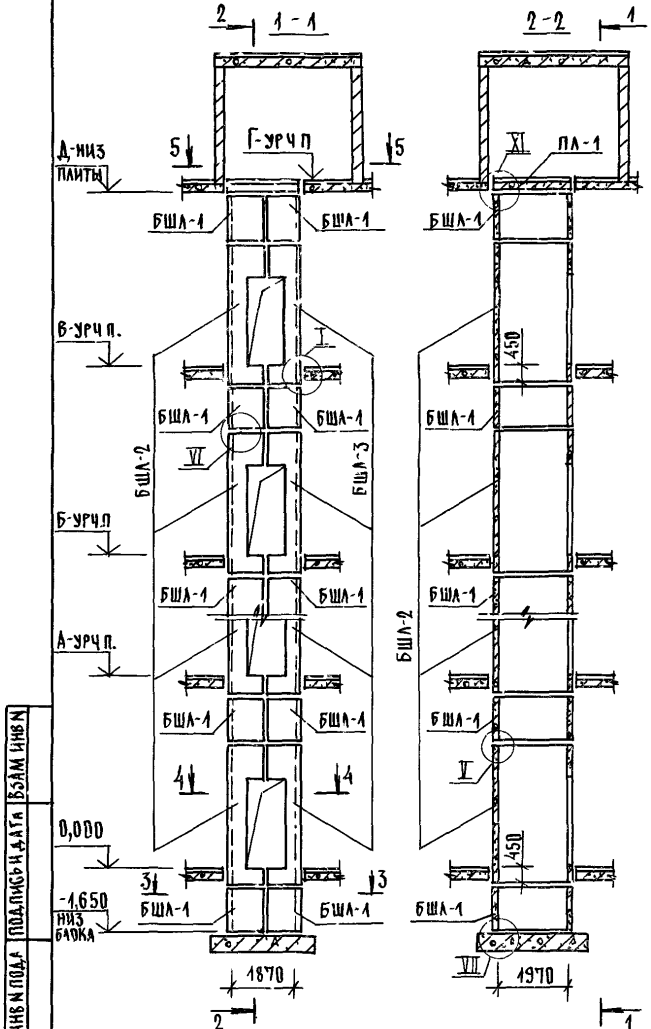

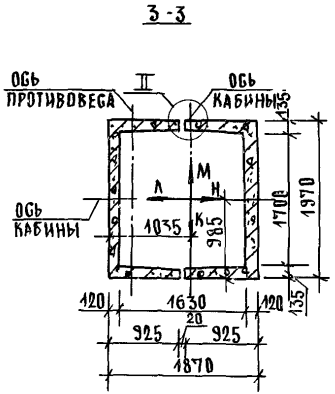

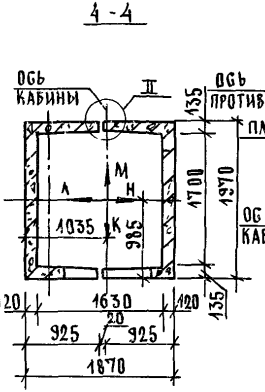

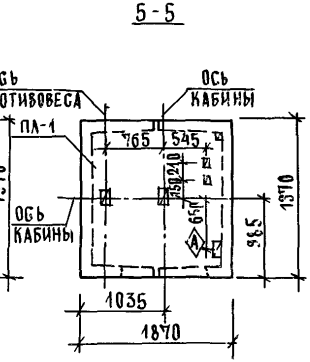

Высота этажа, мм		Отметки уровня чистого пола, м							
типовой	верхн	2 этаж	3 этаж	4 этаж	5 этаж	6 этаж	маш. пом	Отм. ни зап. шты на 1 м	Примеч.
h	hв	А			Б	В	Г	Д	
4800	4600	4,800	9,600	14,400	19,200	24,000	28,800	28,600	
5400	5200	5,400	10,800	16,200	21,600	27,000	32,400	32,200	

1 Монтажные узлы I, II, V, VI, VII смотри чертеж 10891-10-1-Д1, узел XI - чертеж 10891-10-3-Д1
2 Спецификацию к схемам и развертку стен шахт смотри лист 2

Нач. отд.	Гришин		
Н. контр	Некритин		
ГИП	Некритин		
Рук. гр	Домахина		

10891-10-3-20

Схемы расположения элементов шахт грузового лифта Q=500 кг, v=0,5 м/с
Кабина непроходная 1000×1500×2000
Противовес слева, hэт.-4,8; 5,4 м

Стадия	Лист	Листов
Р	1	2

Гипролифтстрой

Инв. № подл. | Подпись и дата | Взам. инв. №

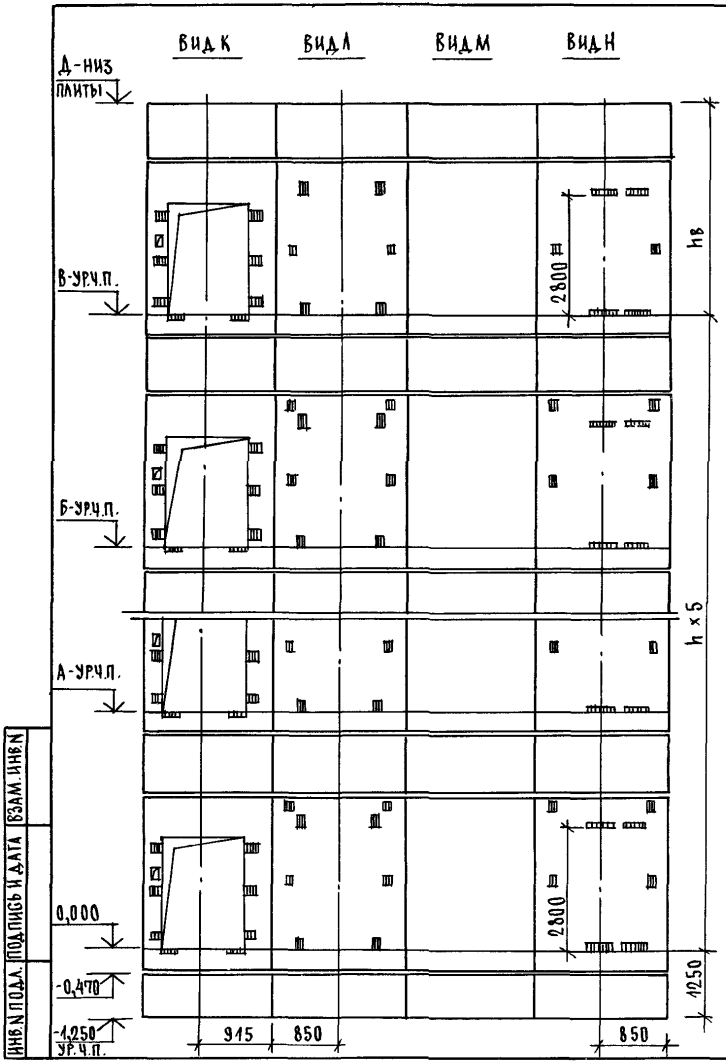

Марка, поз.	Обозначение	Наименование	Кол.прим,м		Масса ед.,кг	Примечание
			4,8	5,4		
		Блоки шахт лифтов				
БША-1	1.089.1-1.1-3-90	БША 50Гр-12-1	14	14	1300	
БША-2	1.089.1-1.1-3-17	БША 50Гр-36-1	6		3660	
	1.089.1-1.1-3-17	БША 50Гр-42-1		6	4320	
БША-3	1.089.1-1.1-3-40	БША 50Гр-36-2	6		3520	
	1.089.1-1.1-3-40	БША 50Гр-42-2		6	4180	
		Плита перекрытия				
ПА-1	1.289.1-1.1 32.0.00.0	ПА 50Гр-19.20.2ПА	1	1	1400	
УМ7	1.089.1-1.0-3-48	Участок монолитный УМ7	1	1		0,22м³

Монолитный участок УМ7 смотри узел 5 чертеж 1.089.1-1.0-3-Д1

Инв.N подл. | Подпись и дата | Взам.инв.N

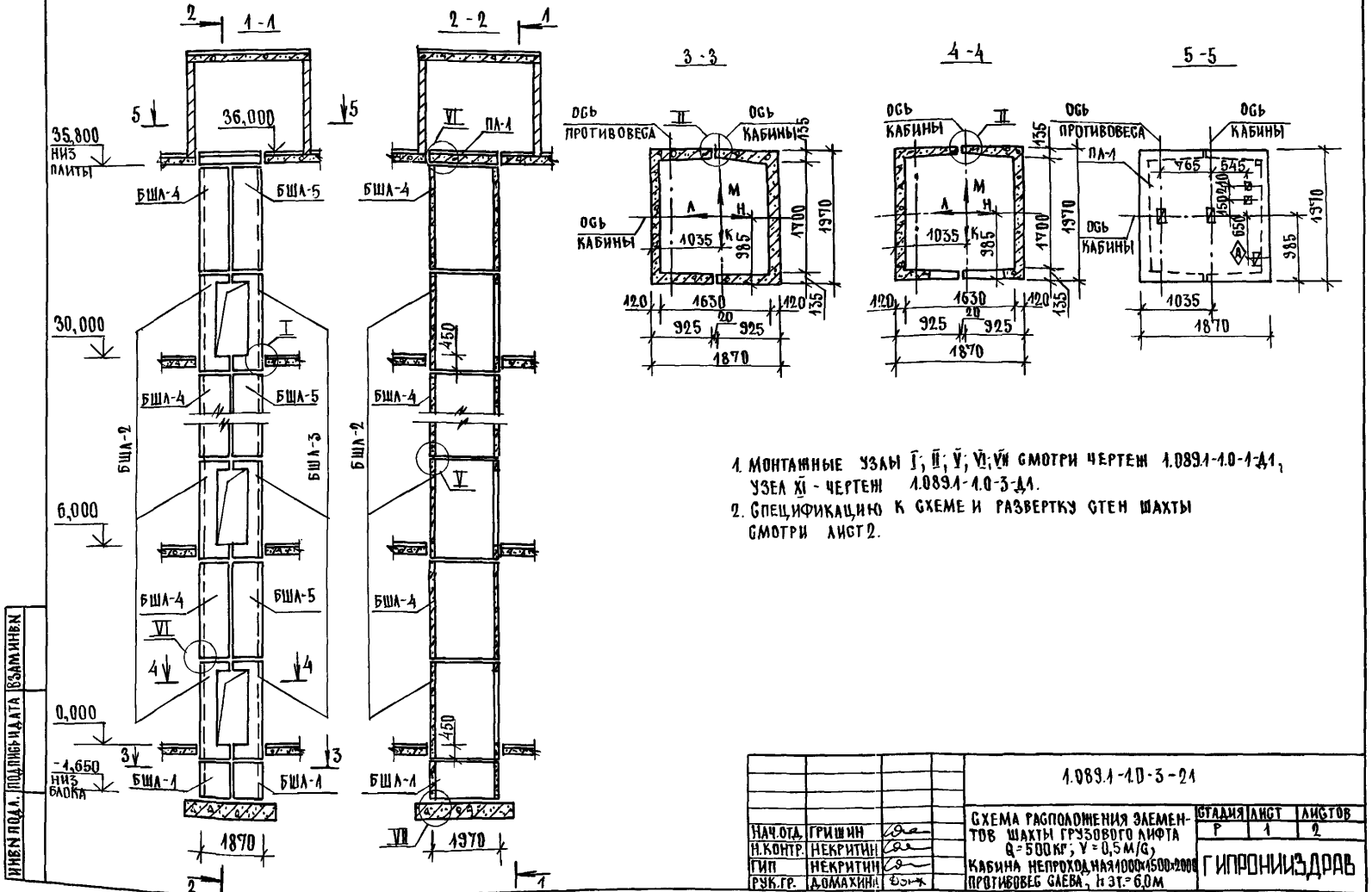

1. МОНТАЖНЫЕ УЗЛЫ I; II; V; VI; VII СМОТРИ ЧЕРТЕЖ 1.089.1-1.0-1-Д1, УЗЕЛ XI - ЧЕРТЕЖ 1.089.1-1.0-3-Д1.
2. СПЕЦИФИКАЦИЮ К СХЕМЕ И РАЗВЕРТКУ СТЕН ШАХТЫ СМОТРИ ЛИСТ 2.

НАЧ.ОТД.	ГРИШИН		
Н.КОНТР.	НЕКРИТИН		
ГИП	НЕКРИТИН		
РУК.ГР.	А.ОМАХИНА		

1.089.1-1.0-3-21

СХЕМА РАСПОЛОЖЕНИЯ ЭЛЕМЕНТОВ ШАХТЫ ГРУЗОВОГО ЛИФТА Q=500 КГ; V=0,5 М/С; КАБИНА НЕПРОХОДНАЯ 1000×1500×2000; ПРОТИВОВЕС СЛЕВА; Н ЗТ.=6,0 М

СТАДИЯ	ЛИСТ	ЛИСТОВ
Р	1	2

ГИПРОНИИЗДРАВ

ИНВ.N ПОДЛ. | ПОДПИСЬ И ДАТА | ВЗАМ.ИНВ.N

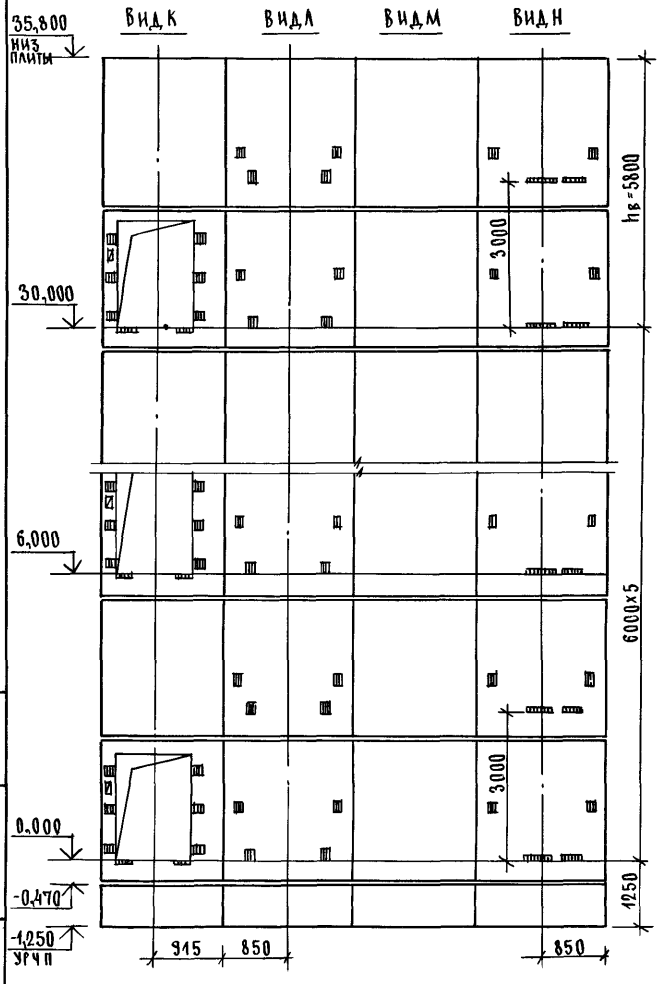

Марка, поз	Обозначение	Наименование	Кол	Масса ед, кг	Примечание
		Блоки шахты лифтов			
БШЛ-1	1 0891-11-3-90	БШЛ 50Гр-12-1	2	1300	
БШЛ-2	1 0891-11-3-15	БШЛ 50Гр-30-1	6	3000	
БШЛ-3	1 0891-11-3-38	БШЛ 50Гр-30-2	6	2850	
БШЛ-4	1 0891-11-3-75	БШЛ 50Гр-30-5	6	3300	
БШЛ-5	1 0891-11-3-76	БШЛ 50Гр-30-6	6	3300	
		Плита перекрытия			
ПЛ-1	12891-11 32 0 000	ПЛ 50Гр-19 20 2ПЛ	1	1400	
УМ7	1 0891-10-3-48	Участок монолитный УМ7	1		0,22 м³

Монолитный участок УМ7 смотри узел XI чертеж 1,0891-10-3-Д1

1 0891-10-3-21	Лист 2

25178-01 60

ИНВ N ПОДЛ | ПОДПИСЬ И ДАТА | ВЗАМ ИНВ N

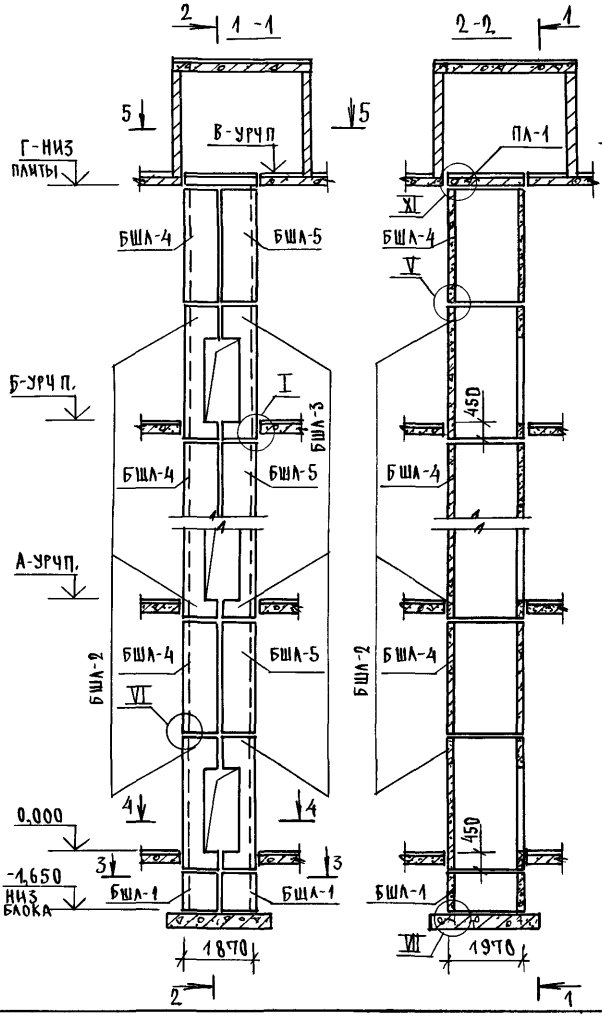

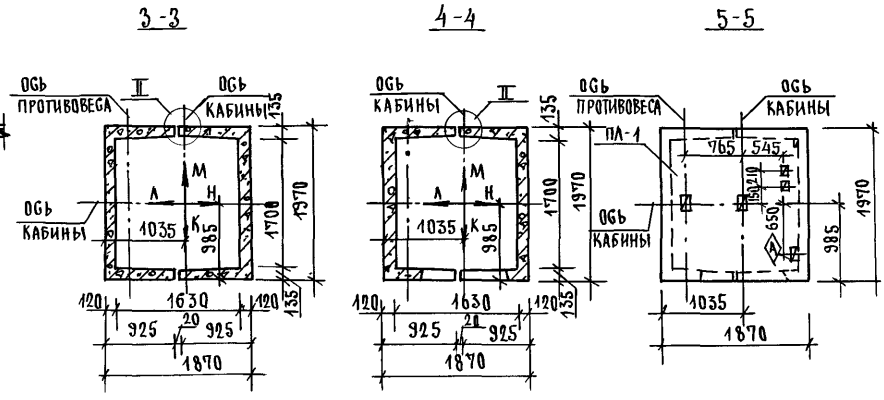

ВЫСОТА ЭТАЖА, ММ		ОТМЕТКИ УРОВНЯ ЧИСТОГО ПОЛА, М						ОТМ НИЗА ПЛИТЫ ПЛ-1, М	ПРИМЕЧ
ТИПОВОЙ	ВЕРХН.	2 ЭТАЖ	3 ЭТАЖ	4 ЭТАЖ	5 ЭТАЖ		МАШ. ПОМ		
h	hв	А			Б		В	Г	
6600	6400	6,600	13,200	19,800	26,400		33,000	32,800	
7200	7000	7,200	14,400	21,600	28,800		36,000	35,800	

1 МОНТАЖНЫЕ УЗЛЫ I, II, V, VI, VII СМОТРИ ЧЕРТЕЖ 10891-10 1-Д1, УЗЕЛ XI - ЧЕРТЕЖ 10891-10-3-Д1

2 СПЕЦИФИКАЦИЮ К СХЕМАМ И РАЗВЕРТКУ СТЕН ШАХТ СМОТРИ ЛИСТ 2

НАЧ ОТД	ГРИШИН		
Н КОНТР	НЕКРИТИН		
ГИП	НЕКРИТИН		
РУК ГР	ДОМАХИНА		

10891-10-3-22

СХЕМЫ РАСПОЛОЖЕНИЯ ЭЛЕМЕНТОВ ШАХТ ГРУЗОВОГО ЛИФТА Q=500 КГ, V=0,5 м/с, КАБИНА НЕПРОХОДНАЯ 1000×1500×2000 ПРОТИВОВЕС СЛЕВА, ПЭТ=6,6, 7,2 М

СТАДИЯ	ЛИСТ	ЛИСТОВ
Р	1	2

ГИПРОНИИЗДРАВ

ИНВ N ПОДЛ | ПОДПИСЬ И ДАТА | ВЗАМ ИНВ N

25178-01-61

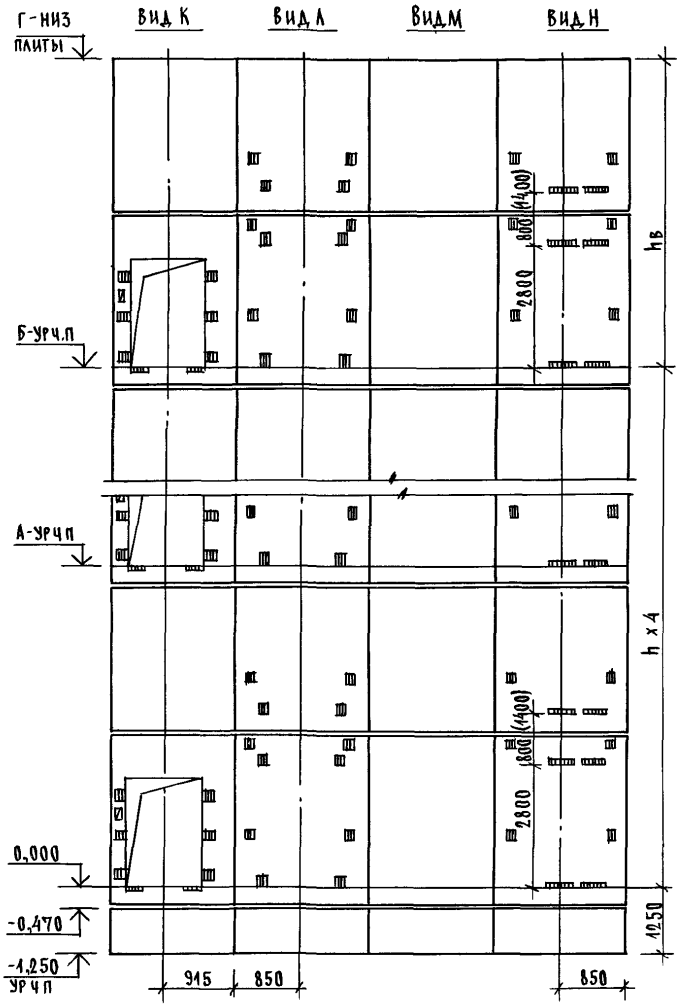

Марка, поз.	Обозначение	Наименование	Кол при h, м 6,6	7,2	Масса ед, кг	Примечание
		Блоки шахт лифтов				
БША-1	1.089 1-11-3-90	БША 50Гр-12-1	2	2	1300	
БША-2	1.089 1-11-3-17	БША 50Гр-36-1	5		3660	
	1.089 1-11-3-17	БША 50Гр-42-1		5	4320	
БША-3	1.089 1-11-3-40	БША 50Гр-36-2	5		3520	
	1.089 1-11-3-40	БША 50Гр-42-2		5	4180	
БША-4	1.089 1-11-3-75	БША 50Гр-30-5	5	5	3300	
БША-5	1.089 1-11-3-76	БША 50Гр-30-6	5	5	3300	
		Плита перекрытия				
ПЛ-1	1.289 1-11 32.0000	ПЛ 50Гр-19.20.2ПЛ	1	1	1400	
УМ7	1.089 1-10-3-48	Участок монолитный УМ	1	1		0,22 м³

1. Размер в скобках дан при высоте типового этажа h=7,2 м.
2. Монолитный участок УМ7 смотри узел XI чертеж 1.089 1-10-3-Д1.

Инв N подл. | Подпись и дата | Взам инв N

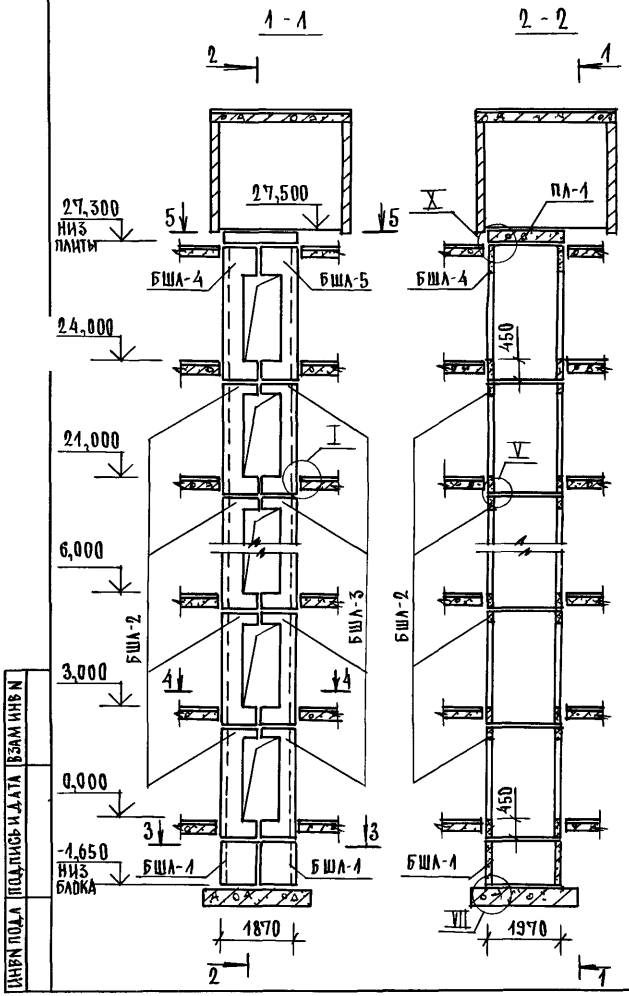

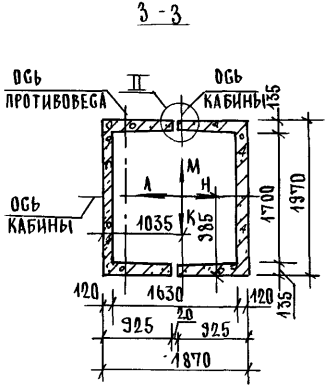

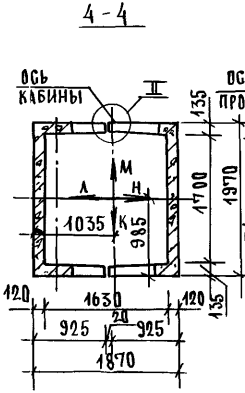

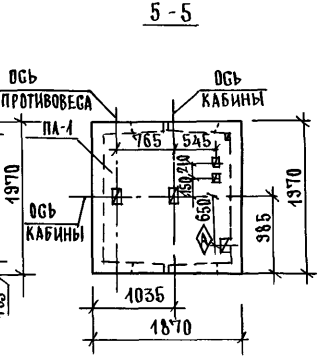

1 МОНТАЖНЫЕ УЗЛЫ I, II, V, VII СМОТРИ ЧЕРТЕЖ 10891-10-1-Д1, УЗЕЛ X - ЧЕРТЕЖ 10891-10-3-Д1.

2 СПЕЦИФИКАЦИЮ К СХЕМЕ И РАЗВЕРТКУ СТЕН ШАХТЫ СМОТРИ ЛИСТ 2

НАЧОТД.	ГРИШИН		
Н.КОНТР	НЕКРИТИН		
ГИП	НЕКРИТИН		
РУК ГР	ДОМАХИНА		

10891-10-3-23

СХЕМА РАСПОЛОЖЕНИЯ ЭЛЕМЕНТОВ ШАХТЫ ГРУЗОВОГО ЛИФТА Q=500КГ, V=0,5М/С КАБИНА ПРОХОДНАЯ 1000×500×2000 ПРОТИВОВЕС СЛЕВА, h ЭТ.=3,0М

СТАДИЯ	ЛИСТ	ЛИСТОВ
Р	1	2

ГИПРОНИИЗДРАВ

ИНВ.N ПОДЛ. | ПОДПИСЬ И ДАТА | ВЗАМ.ИНВ.N

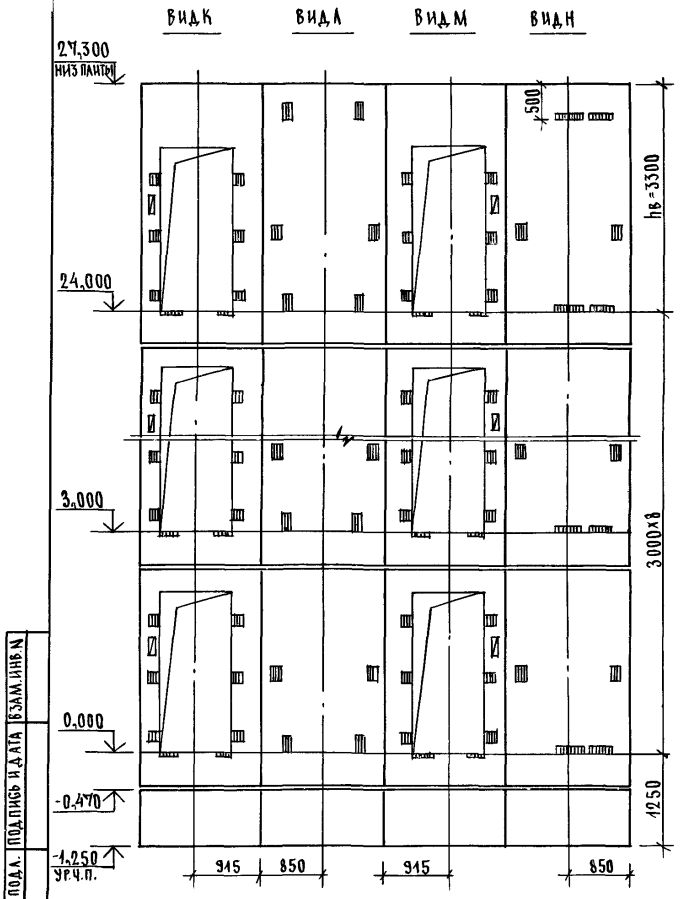

Марка, поз.	Обозначение	Наименование	Кол.	Масса ед., кг	Примечание
		Блоки шахты лифтов			
БША-1	1.089.1-1.1-3-90	БША 50Гр-12-1	2	1300	
БША-2	1.089.1-1.1-3-54	БША 50Гр-30-3	8	2710	
БША-3	1.089.1.-1.1-3-54	БША 50Гр-30-4	8	2410	
БША-4	1.089.1-1.1-3-53	БША 50Гр-36-3	1	3370	
БША-5	1.089.1-1.1-3-56	БША 50Гр-36-4	1	3080	
		Плита перекрытия			
ПЛ-1	1.283.1-1.132.0.00.0	ПЛ 50Гр-19.20.2пл	1	1400	
УМ6	1.089.1-1.0-3-47	Участок монолитный УМ6	1		0,13м³

Монолитный участок УМ6 смотри узел X чертеж 1.089.1-1.0-3-Д1.

Инв.№ подл. | Подпись и дата | Взам.инв.№

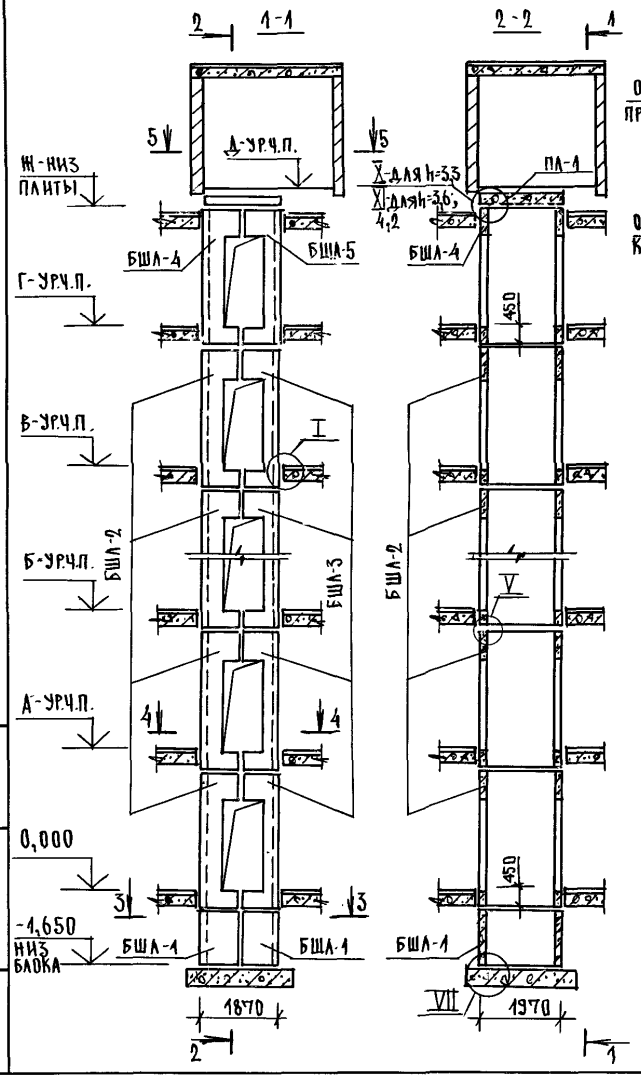

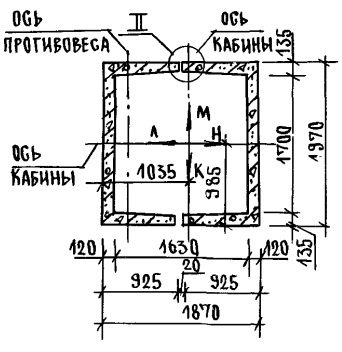

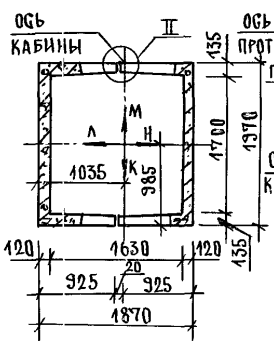

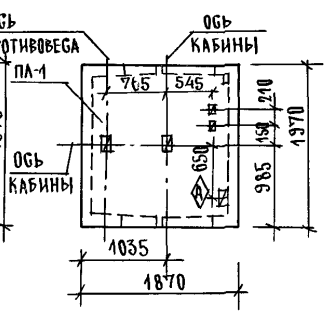

ВЫСОТА ЭТАЖА, мм		ОТМЕТКА УРОВНЯ ЧИСТОГО ПОЛА, м						ОТМ. НИЗА ПЛИТЫ ПЛ 1-м	ПРИМЕЧ.
ТИПОВОЙ	ВЕРХН.	2 ЭТАЖ	3 ЭТАЖ	4...10 ЭТАЖИ	11 ЭТАЖ	12 ЭТАЖ	МАШ. ПОМ.		
h	hв	А	Б		В	Г	Д	Ж	
3300	3400	3,300	6,600	9,900...29,700	33,000	36,300	39,800	39,600	
3600	3400	3,600	7,200	10,800...32,400	36,000	39,600	43,200	45,000	
4200	4000	4,200	8,400	12,600...37,800	42,000	46,200	50,400	50,200	

1. МОНТАЖНЫЕ УЗЛЫ I, II, V VII СМОТРИ ЧЕРТЕЖ 1.089.1-1.0-1-Д1, УЗЛЫ X; XI - ЧЕРТЕЖ 1.089.1-1.0-3-Д1.
2. СПЕЦИФИКАЦИЮ К СХЕМАМ И РАЗВЕРТКУ СТЕН ШАХТ СМОТРИ ЛИСТ 2.

НАЧ.ОТД.	ГРИШИН		
Н.КОНТР.	НЕКРИТИН		
ГИП	НЕКРИТИН		
РУК.ГР.	ДОМАХИНА		

1.089.1-1.0-3-24

СХЕМЫ РАСПОЛОЖЕНИЯ ЭЛЕМЕНТОВ ШАХТ ГРУЗОВОГО ЛИФТА Q = 500 КГ, V = 0,5 М/С КАБИНА ПРОХОДНАЯ 1000×1500×2000 ПРОТИВОВЕС СЗАДИ, hЭТ=3,3; 3,6; 4,0 М

СТАДИЯ	ЛИСТ	ЛИСТОВ
Р	1	2

ГИПРОНИИЗДРАВ

ИНВ.N ПОДЛ. | ПОДПИСЬ И ДАТА | ВЗАМ.ИНВ.N

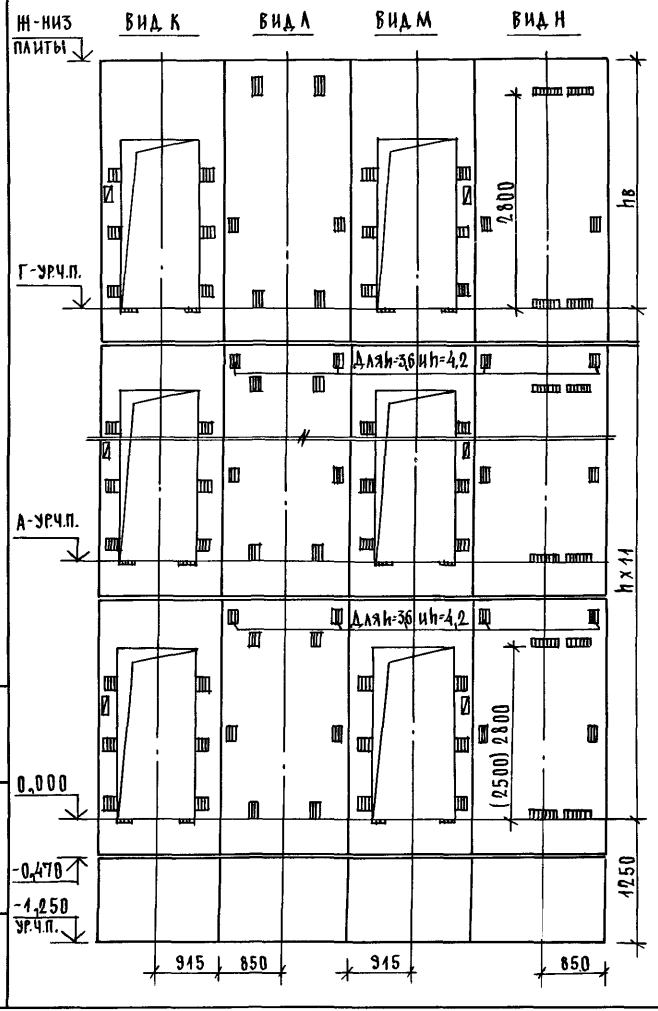

МАРКА, ПОЗ.	ОБОЗНАЧЕНИЕ	НАИМЕНОВАНИЕ	КОЛ. ПРИ h, М			МАССА ЕД., КГ	ПРИМЕЧАНИЕ
			3,3	3,6	4,2		
		БЛОКИ ШАХТ ЛИФТОВ					
БША-1	1.089.1-1.1-3-90	БША 50Гр-12-1	2	2	2	1300	
БША-2	1.089.1-1.1-3-52	БША 50Гр-33-3	11			3040	
	1.089.1-1.1-3-53	БША 50Гр-36-3		11		3370	
	1.089.1-1.1-3-53	БША 50Гр-42-3			11	4030	
БША-3	1.089.1-1.1-3-55	БША 50Гр-33-4	11			2750	
	1.089.1-1.1-3-56	БША 50Гр-36-4		11		3080	
	1.089.1-1.1-3-56	БША 50Гр-42-4			11	3740	
БША-4	1.089.1-1.1-3-53	БША 50Гр-36-3	1	1		3370	
	1.089.1-1.1-3-53	БША 50Гр-42-3			1	4030	
БША-5	1.089.1-1.1-3-56	БША 50Гр-36-4	1	1		3080	
	1.089.1-1.1-3-56	БША 50Гр-42-4			1	3740	
		ПЛИТА ПЕРЕКРЫТИЯ					
ПА-1	1.289.1-1.1 32.0.00.0	ПА 50Гр-19.20.2ПА	1	1	1	1400	
УМ6	1.089.1-1.0-3-47	УЧАСТОК МОНОЛИТНЫЙ УМ6	1				0,13м³
УМ7	1.089.1-1.0-3-48	УЧАСТОК МОНОЛИТНЫЙ УМ7		1	1		0,22м³

1. РАЗМЕР В СКОБКАХ ДАН ПРИ ВЫСОТЕ ТИПОВОГО ЭТАЖА h=3,3м.
2. МОНОЛИТНЫЙ УЧАСТОК УМ6 СМОТРИ УЗЕЛ Х; УМ7-УЗЕЛ Х1 ЧЕРТЕЖ 1.089.1-1.0-3-Д1.

ИНВ.№ ПОДЛ. | ПОДПИСЬ И ДАТА | ВЗАМ.ИНВ.№

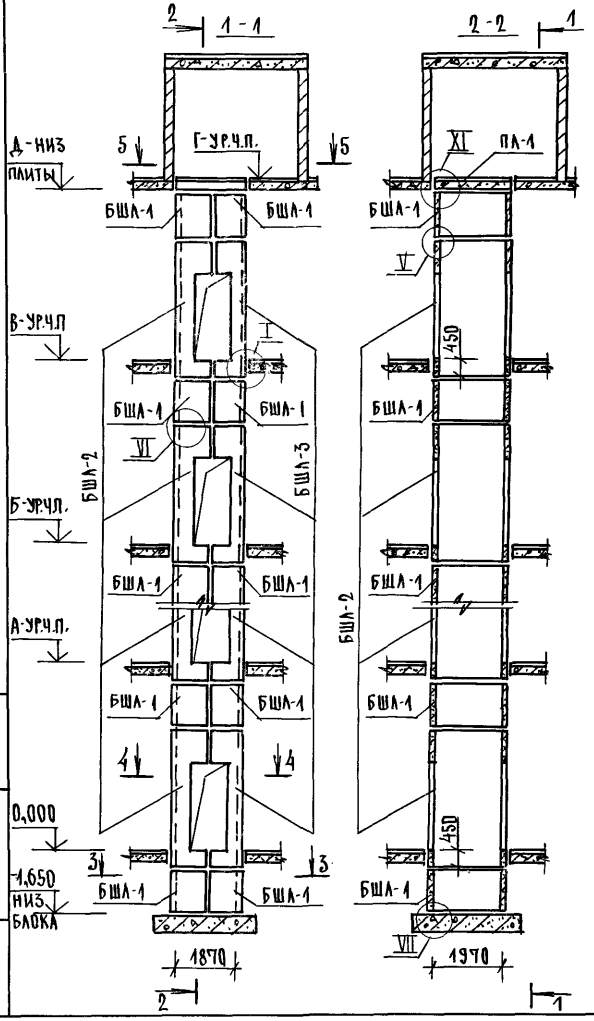

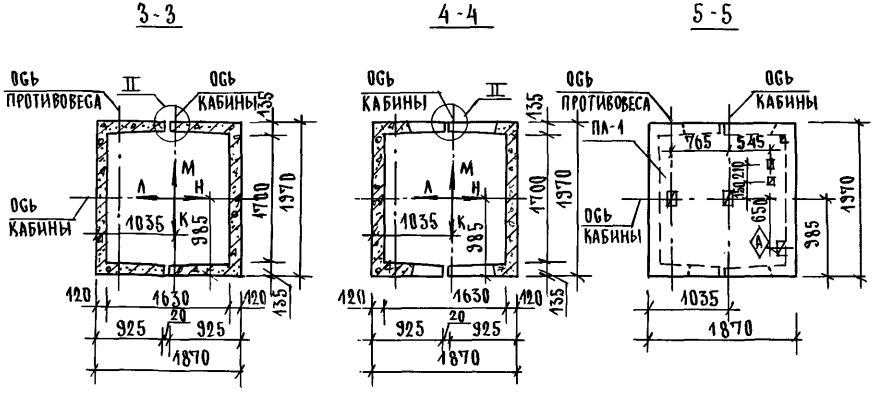

ВЫСОТА ЭТАЖА, мм		ОТМЕТКИ УРОВНЯ ЧИСТОГО ПОЛА, м							ПРИМЕЧ.
ТИПОВОЙ	ВЕРХН.	2 ЭТАЖ	3 ЭТАЖ	4 ЭТАЖ	5 ЭТАЖ	6 ЭТАЖ	МАШЗОМ	ОТМ. НИЗ ЗАЛИВКИ ПА-1, м	
h	$h_в$	А			Б	В	Г	Д	
4800	4600	4,800	9,600	14,400	19,200	24,000	28,800	28,600	
5400	5200	5,400	10,800	16,200	21,600	27,000	32,400	32,200	

1. МОНТАЖНЫЕ УЗЛЫ I, II, V, VI, VII СМОТРИ ЧЕРТЕЖ 1.089.1-1.0-1-Д1; УЗЕЛ XI - ЧЕРТЕЖ 1.089.1-1.0-3-Д1.
2. СПЕЦИФИКАЦИЮ К СХЕМАМ И РАЗВЕРТКУ СТЕН ШАХТ СМОТРИ ЛИСТ 2.

НАЧ.ОТД.	ГРИШИН		
Н.КОНТР.	НЕКРИТИН		
ГИП	НЕКРИТИН		
РУК.ГР.	Д.ОМАКИНА		

1.089.1-1.0-3-25

СХЕМЫ РАСПОЛОЖЕНИЯ ЭЛЕМЕНТОВ ШАХТ ГРУЗОВОГО ЛИФТА Q=500 КГ; V=0,5 М/С; КАБИНА ПРОХОДНАЯ 1000×1500×2000 ПРОТИВОВЕС СЛЕВА, h ЭТ.= 4,8; 5,4 М

СТАДИЯ	ЛИСТ	ЛИСТОВ
Р	1	2

ГИПРОНИИЗДРАВ

ИНВ.№ ПОДЛ. | ПОДПИСЬ И ДАТА | ВЗАМ.ИНВ.№

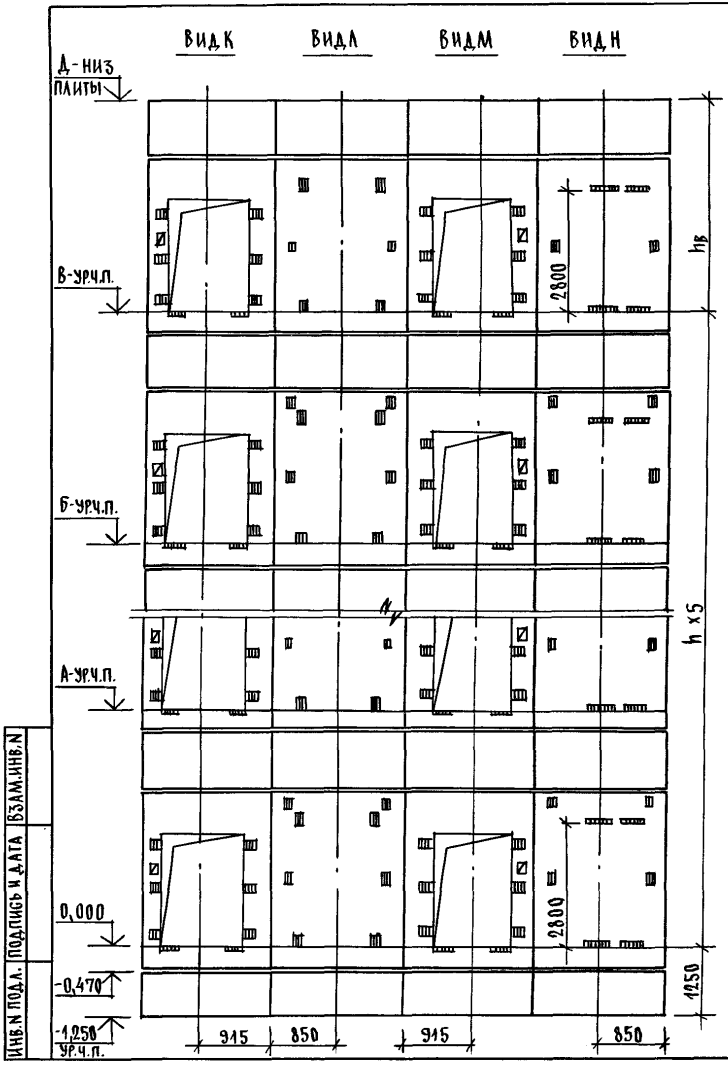

Марка, поз.	Обозначение	Наименование	Кол.прим,м 4,8	Кол.прим,м 5,4	Масса ед.,кг	Примечание
		Блоки шахт лифтов				
БША-1	1.089.1-1.1-3-90	БША 50Гр-12-1	14	14	1300	
БША-2	1.089.1-1.1-3-53	БША 50Гр-36-3	6		3370	
	1.089.1-1.1-3-53	БША 50Гр-42-3		6	4030	
БША-3	1.089.1-1.1-3-56	БША 50Гр-36-4	6		3080	
	1.089.1-1.1-3-56	БША 50Гр-42-4		6	3740	
		Плита перекрытия				
ПА-1	1.283.1-1.1 32.0.00.0	ПА 50Гр-19.20.2пл	1	1	1400	
УМ7	1.089.1-1.0-3-48	Участок монолитный УМ7	1	1		0,22 м³

Монолитный участок УМ7 смотри узел XI чертеж 1.089.1-1.0-3-Д1.

Взам.инв.N | Подпись и дата | Инв.N подл.

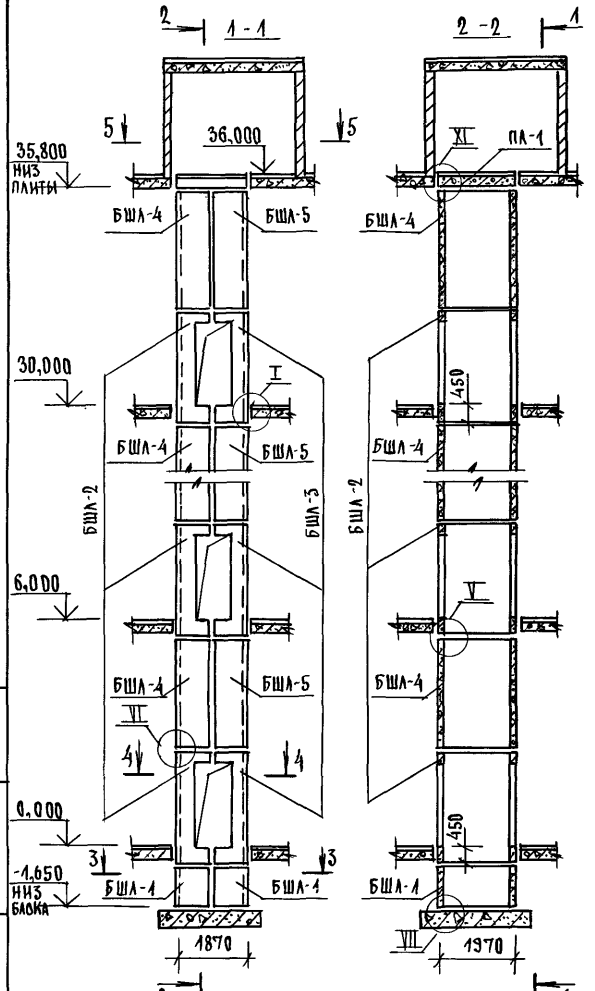

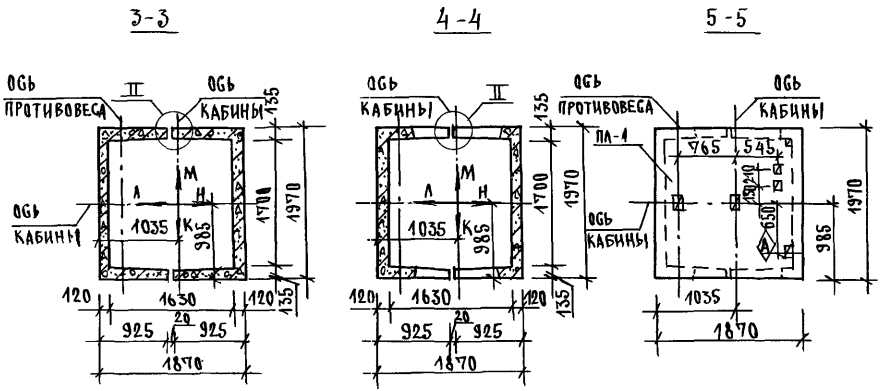

1. Монтажные узлы I; II; V; VI; VII смотри чертеж 1.089.1-1.0-1-Д1; узел XI - чертеж 1.089.1-1.0-3-Д1.
2. Спецификацию к схеме и развертку стен шахты смотри лист 2.

Нач.отд.	Гришин		
Н.контр.	Некритин		
Сект.	Некритин		
Рук.гр.	Домахина		

1.089.1-1.0-3-26

Схема расположения элементов шахты грузового лифта Q=500 кг; V=0,5 м/с Кабина проходная 1000×1500×2000 Противовес слева, h эт.=6,0 м

Стадия	Лист	Листов
Р	1	2

ГИПРОНИИЗДРАВ

25178-01 69

Инв.№ подл. | Подпись и дата | Взам. инв.№

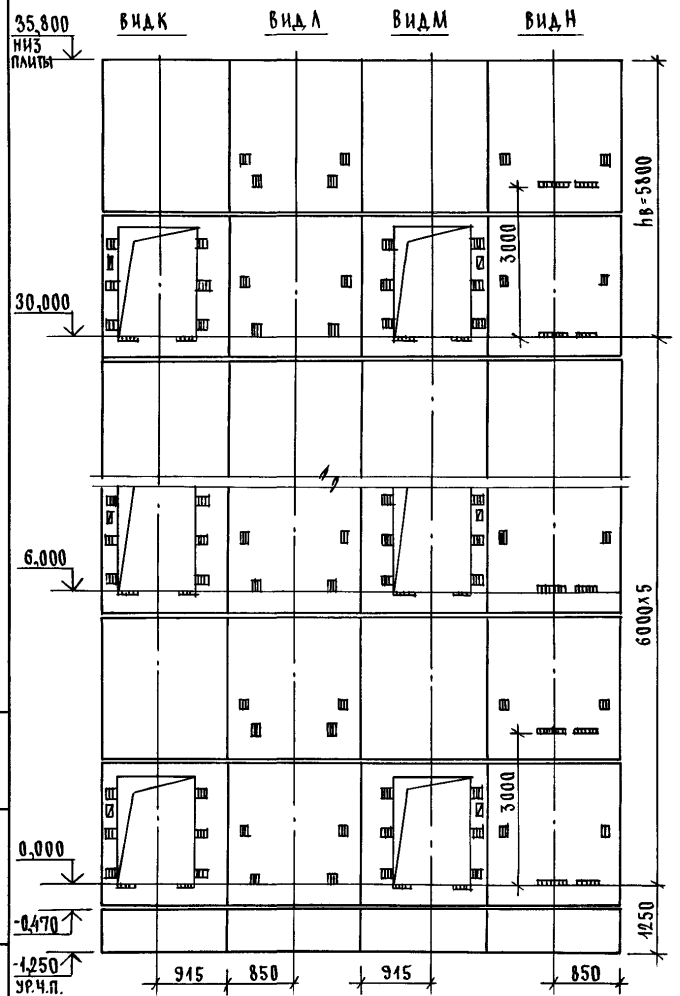

Марка, поз.	Обозначение	Наименование	Кол.	Масса ед., кг	Примечание
		Блоки шахты лифтов			
БШЛ-1	1.089.1-1.1-3-90	БШЛ 50Гр-12-1	2	1300	
БШЛ-2	1.089.1-1.1-3-51	БШЛ 50Гр-30-3	6	2710	
БШЛ-3	1.089.1-1.1-3-54	БШЛ 50Гр-30-4	6	2410	
БШЛ-4	1.089.1-1.1-3-75	БШЛ 50Гр-30-5	6	3300	
БШЛ-5	1.089.1-1.1-3-76	БШЛ 50Гр-30-6	6	3300	
		Плита перекрытия			
ПЛ-1	1.289.1-1.1 32.0.00.0	ПЛ 50Гр-19.20.2 ПЛ	1	1400	
УМ7	1.089.1-1.0-3-48	Участок монолитный УМ7	1		0,22 м³

Монолитный участок УМ7 смотри узел XI чертеж 1.089.1-1.0-3-Д1.

Инв.№ подл. | Подпись и дата | Взам. инв.№

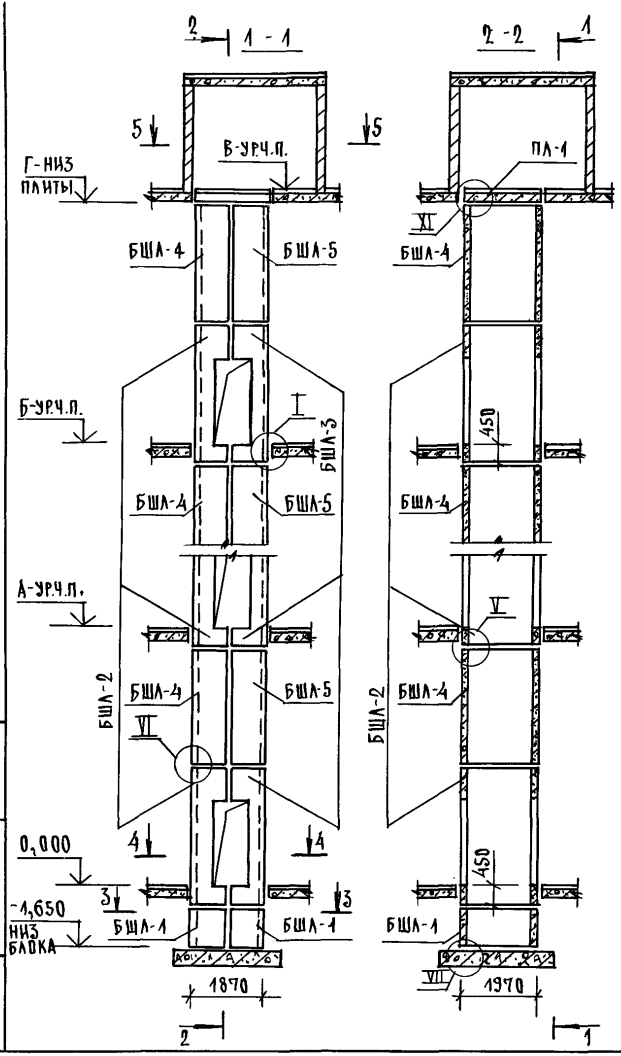

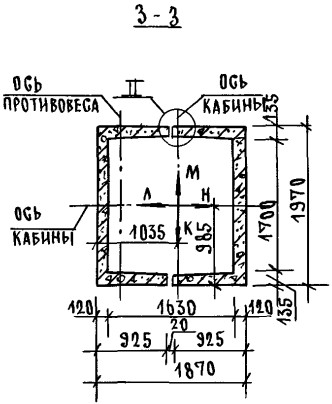

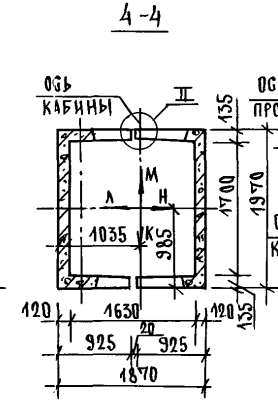

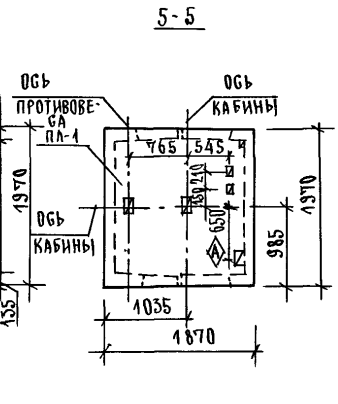

ВЫСОТА ЭТАЖА, ММ		ОТМЕТКИ УРОВНЯ ЧИСТОГО ПОЛА, М						ОТМ. НИЗА ПЛИТЫ ПЛ-1, М	ПРИМЕЧ.
ТИПОВОЙ	ВЕРХН.	2 ЭТАЖ	3 ЭТАЖ	4 ЭТАЖ	5 ЭТАЖ		МАШПОМ		
h	hв	А			Б		В	Г	
6600	6400	6,600	13,200	19,800	26,400		33,000	32,800	
7200	7000	7,200	14,400	21,600	28,800		36,000	35,800	

1. Монтажные узлы I; II; V; VI; VII смотри чертеж 1.089.1-1.0-1-Д1; Узел XI - чертеж 1.089.1-1.0-3-Д1.
2. Спецификацию к схемам и развертку стен шахт смотри лист 2.

Нач.отд.	Гришин	
Н.контр.	Некритин	
ГИП	Некритин	
Рук.гр.	Домахина	

1.089.1-1.0-3-27

Схемы расположения элементов шахт грузового лифта Q = 500 кг; V = 0,5 м/с, Кабина проходная 1000×1500×2000 противовес слева, h эт. = 6,6; 7,2 м

Стадия	Лист	Листов
Р	1	2

ГИПРОНИИЗДРАВ

25178-01 71

Инв.№ подл. | Подпись и дата | Взам.инв.№

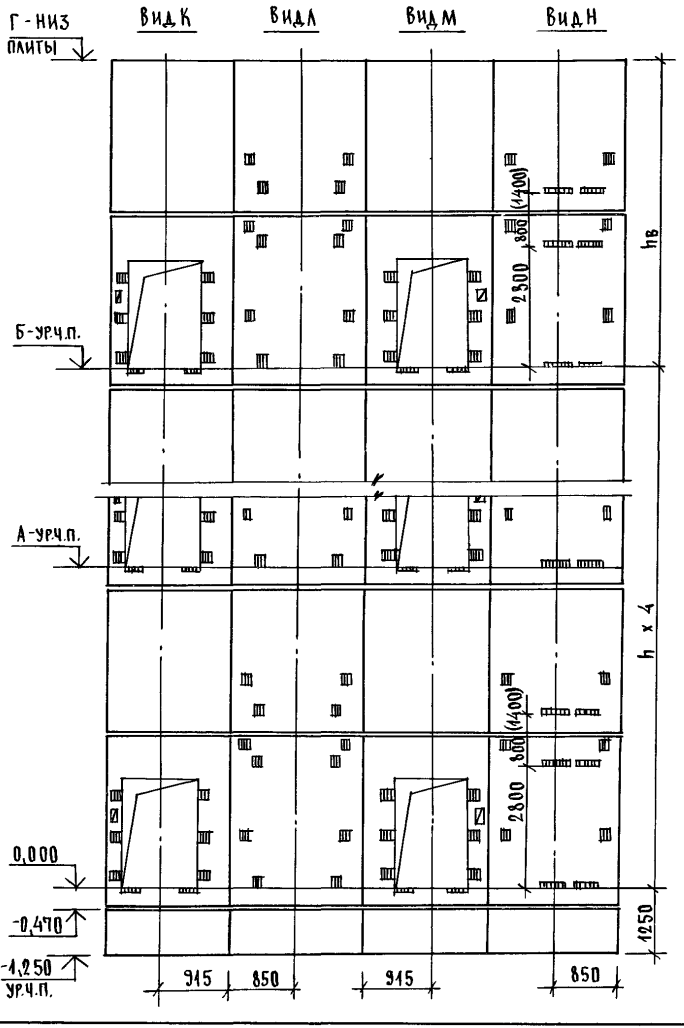

Марка поз.	Обозначение	Наименование	Кол.прим.м 6,6	Кол.прим.м 7,2	Масса ед., кг	Примечание
		БЛОКИ ШАХТ ЛИФТОВ				
БШЛ-1	1.089.1-1.1-3-90	БШЛ 50Гр-12-1	2	2	1300	
БШЛ-2	1.089.1-1.1-3-53	БШЛ 50Гр-36-3	5		3370	
	1.089.1-1.1-3-53	БШЛ 50Гр-42-3		5	4030	
БШЛ-3	1.089.1-1.1-3-56	БШЛ 50Гр-36-4	5		3080	
	1.089.1-1.1-3-56	БШЛ 50Гр-42-4		5	3740	
БШЛ-4	1.089.1-1.1-3-75	БШЛ 50Гр-30-5	5	5	3300	
БШЛ-5	1.089.1-1.1-3-76	БШЛ 50Гр-30-6	5	5	3300	
		ПЛИТА ПЕРЕКРЫТИЯ				
ПЛ-1	1.289.1-1.1 32.0.00.0	ПЛ 50Гр-19.20.2ПЛ	1	1	1400	
УМ7	1.089.1-1.0-3-48	Участок монолитный УМ7	1	1		0,22 м³

1. Размер в скобках дан при высоте типового этажа h=7,2 м.
2. Монолитный участок УМ7 смотри узел XI чертеж 1.089.1-1.0-3-Д1

Инв.№ подл. | Подпись и дата | Взам.инв.№

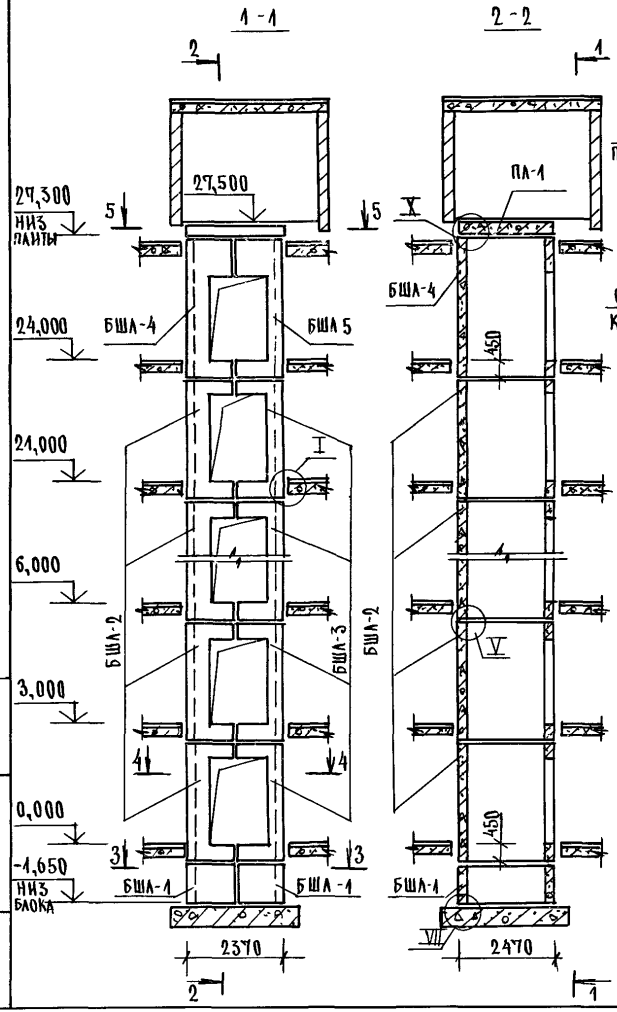

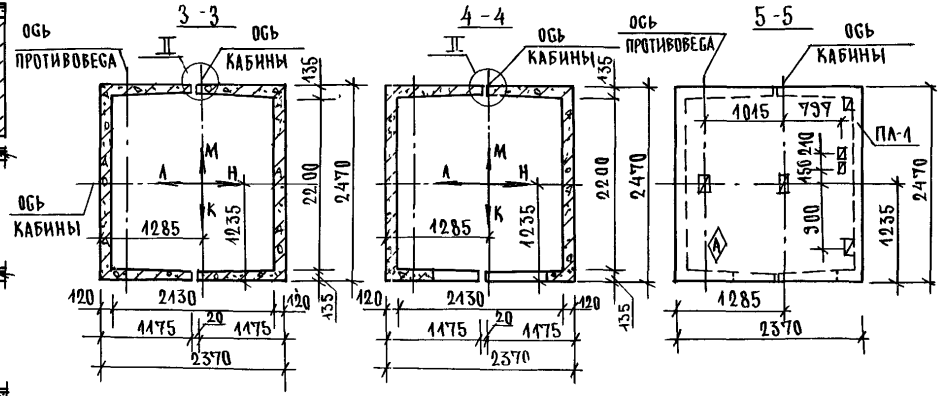

1 Монтажные узлы I, II, V, VII смотри чертеж 10891-10-1-Д1, узел X - чертеж 10891-10-3-Д1

2 Спецификацию к схеме и развертку стен шахты смотри лист 2

Нач.отд.	Гришин		10891-10-3-28
Н.контр.	Некритин		Схема расположения элементов шахты грузового лифта Q=500кг, V=0,5 м/с Кабина непроходная 1500×2000×2000 Противовес слева, h эт=3,0 м
ГИП	Некритин		Стадия: Р; Лист: 1; Листов: 2
Рук.гр.	Домахина		ГИПРОНИИЗДРАВ

Инв.№ подл. | Подпись и дата | Взам.инв.№

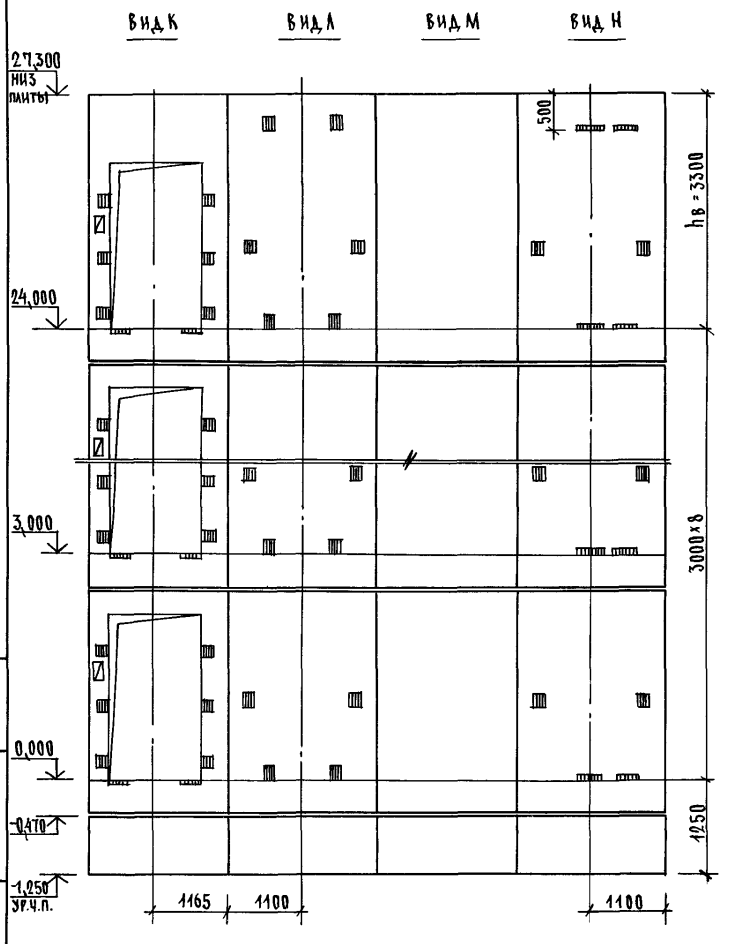

МАРКА, ПОЗ.	ОБОЗНАЧЕНИЕ	НАИМЕНОВАНИЕ	КОЛ.	МАССА ЕД., КГ	ПРИМЕЧАНИЕ
		БЛОКИ ШАХТЫ ЛИФТОВ			
БШЛ-1	1.089.1-1.1-3-91	БШЛ50Грб-12-1	2	1680	
БШЛ-2	1.089.1-1.1-3-18	БШЛ50Грб-30-1	8	3760	
БШЛ-3	1.089.1-1.1-3-41	БШЛ50Грб-30-2	8	3610	
БШЛ-4	1.089.1-1.1-3-20	БШЛ50Грб-36-1	1	4620	
БШЛ-5	1.089.1-1.1-3-43	БШЛ50Грб-36-2	1	4480	
		ПЛИТА ПЕРЕКРЫТИЯ			
ПЛ-1	1.289.1-2.1 50	ПЛ50Грб-24.25.2пл	1	2170	
УМ8	1.089.1-1.0-3-47	УЧАСТОК МОНОЛИТНЫЙ УМ8	1		0,17м³

МОНОЛИТНЫЙ УЧАСТОК УМ8 СМОТРИ УЗЕЛ Х ЧЕРТЕЖ 1.089.1-1.0-3-Д1.

ИНВ.№ ПОДЛ. | ПОДПИСЬ И ДАТА | ВЗАМ.ИНВ.№

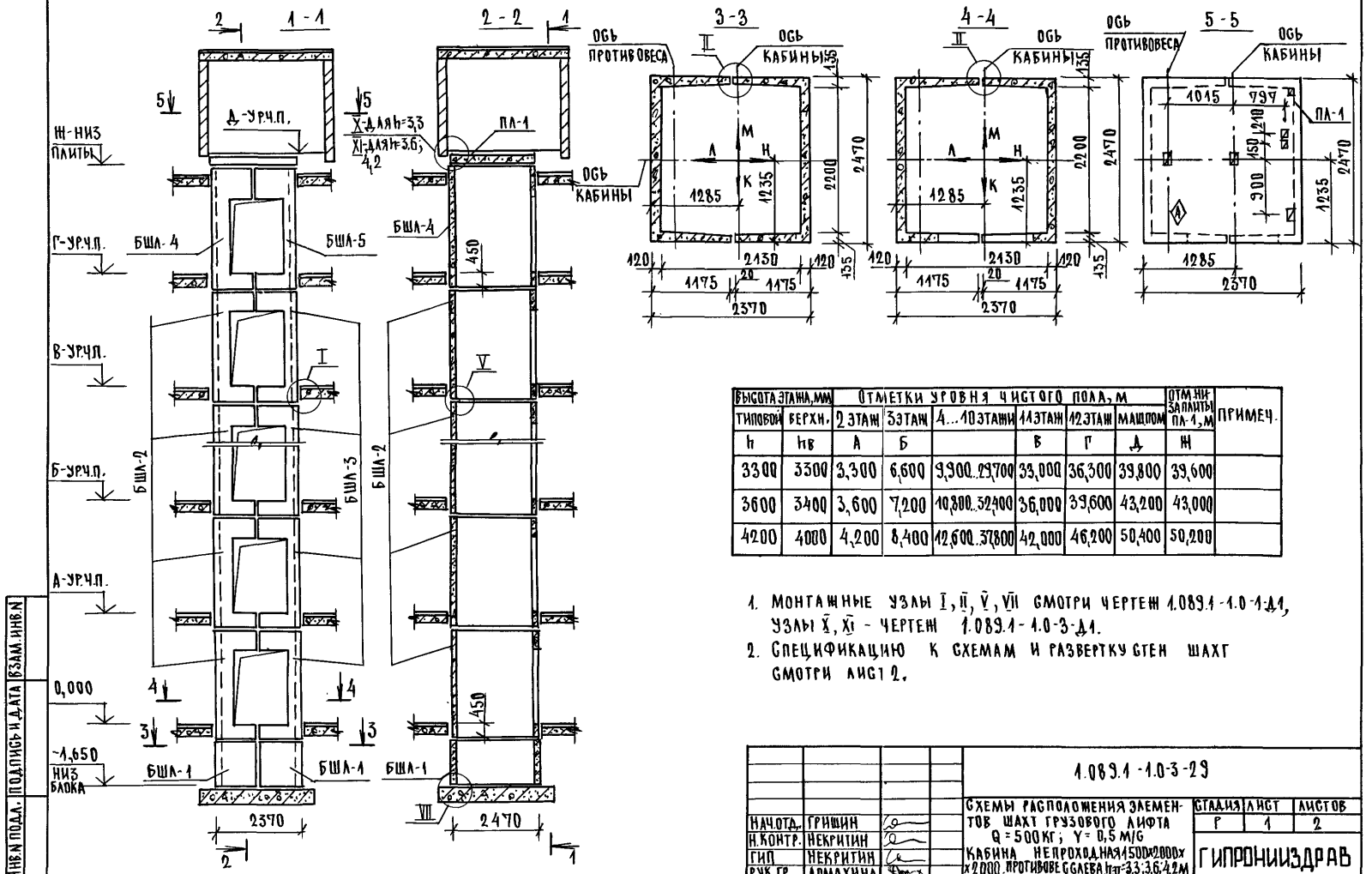

ВЫСОТА ЭТАЖА, мм		ОТМЕТКИ УРОВНЯ ЧИСТОГО ПОЛА, м						ОТМ. НИЗ ПЛИТЫ ПЛ-1, м	ПРИМЕЧ.
ТИПОВОЙ	ВЕРХН.	2 ЭТАЖ	3 ЭТАЖ	4...10 ЭТАЖИ	11 ЭТАЖ	12 ЭТАЖ	МАШЗАЛ		
h	hв	А	Б		В	Г	Д	Ж	
3300	3300	3,300	6,600	9,900...23,700	33,000	36,300	39,600	39,600	
3600	3400	3,600	7,200	10,800...32,400	36,000	39,600	43,200	43,000	
4200	4000	4,200	8,400	12,600...37,800	42,000	46,200	50,400	50,200	

1. МОНТАЖНЫЕ УЗЛЫ I, II, V, VII СМОТРИ ЧЕРТЕЖ 1.089.1-1.0-1-Д1, УЗЛЫ X, XI - ЧЕРТЕЖ 1.089.1-1.0-3-Д1.
2. СПЕЦИФИКАЦИЮ К СХЕМАМ И РАЗВЕРТКУ СТЕН ШАХТ СМОТРИ ЛИСТ 2.

НАЧ.ОТД.	ГРИШИН		
Н.КОНТР.	НЕКРИТИН		
ГИП	НЕКРИТИН		
РУК.ГР.	ДОМАХИНА		

1.089.1-1.0-3-29

СХЕМЫ РАСПОЛОЖЕНИЯ ЭЛЕМЕНТОВ ШАХТ ГРУЗОВОГО ЛИФТА Q=500 КГ; V=0,5 М/С КАБИНА НЕПРОХОДНАЯ 1500×2000×2000 ПРОТИВОВЕС СЗАДИ (h=3,3; 3,6; 4,2 М)

СТАДИЯ	ЛИСТ	ЛИСТОВ
Р	1	2

ГИПРОНИИЗДРАВ

25178-01 75

ИНВ.N ПОДЛ. | ПОДПИСЬ И ДАТА | ВЗАМ. ИНВ.N

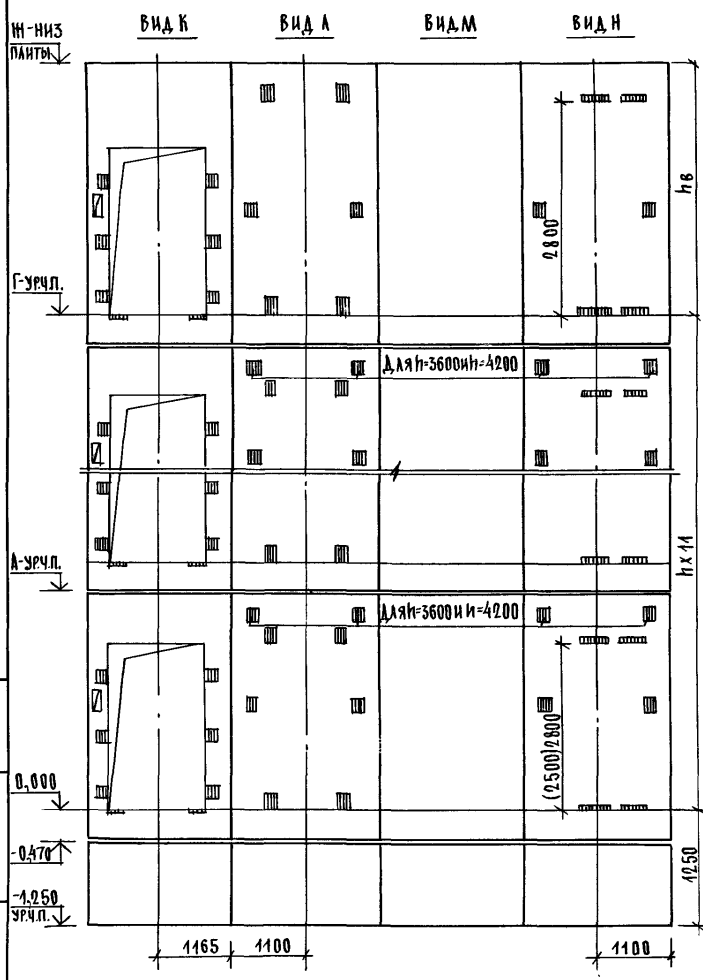

МАРКА, ПОЗ.	ОБОЗНАЧЕНИЕ	НАИМЕНОВАНИЕ	КОЛ ПРИ h, м			МАССА ЕД, КГ	ПРИМЕЧАНИЕ
			3,3	3,6	4,2		
		БЛОКИ ШАХТ ЛИФТОВ					
БША-1	1.089.1-1.1-3-91	БША 50 Гр.б-12-1	2	2	2	1680	
БША-2	1.089.1-1.1-3-19	БША 50 Гр.б-33-1	11			4200	
	1.089.1-1.1-3-20	БША 50 Гр.б-36-1		11		4620	
	1.089.1-1.1-3-20	БША 50 Гр.б-42-1			11	5470	
БША-3	1.089.1-1.1-3-42	БША 50 Гр.б-33-2	11			4050	
	1.089.1-1.1-3-43	БША 50 Гр.б-36-2		11		4480	
	1.089.1-1.1-3-43	БША 50 Гр.б-42-2			11	5330	
БША-4	1.089.1-1.1-3-20	БША 50 Гр.б-36-1	1	1		4620	
	1.089.1-1.1-3-20	БША 50 Гр.б-42-1			1	5470	
БША-5	1.089.1-1.1-3-43	БША 50 Гр.б-36-2	1	1		4480	
	1.089.1-1.1-3-43	БША 50 Гр.б-42-2			1	5330	
		ПЛИТА ПЕРЕКРЫТИЯ					
ПА-1	1.289.1-2.1 50	ПА 50 Гр.б-24.25.2 ПА	1	1	1	2170	
УМ8	1.089.1-1.0-3-47	УЧАСТОК МОНОЛИТНЫЙ УМ8	1				0,17 м³
УМ9	1.089.1-1.0-3-49	УЧАСТОК МОНОЛИТНЫЙ УМ9		1	1		0,28 м³

1. РАЗМЕР В СКОБКАХ ДАН ПРИ ВЫСОТЕ ТИПОВОГО ЭТАЖА h=3,3 м.
2. МОНОЛИТНЫЙ УЧАСТОК УМ8 СМОТРИ УЗЕЛ 8, УМ9 - УЗЕЛ 9 ЧЕРТЕЖ 1.089.1-1.0-3-Д1.

ИНВ.N ПОДЛ. | ПОДПИСЬ И ДАТА | ВЗАМ.ИНВ.N

1.089.1-1.0-3-29

ЛИСТ 2

25178-01 76

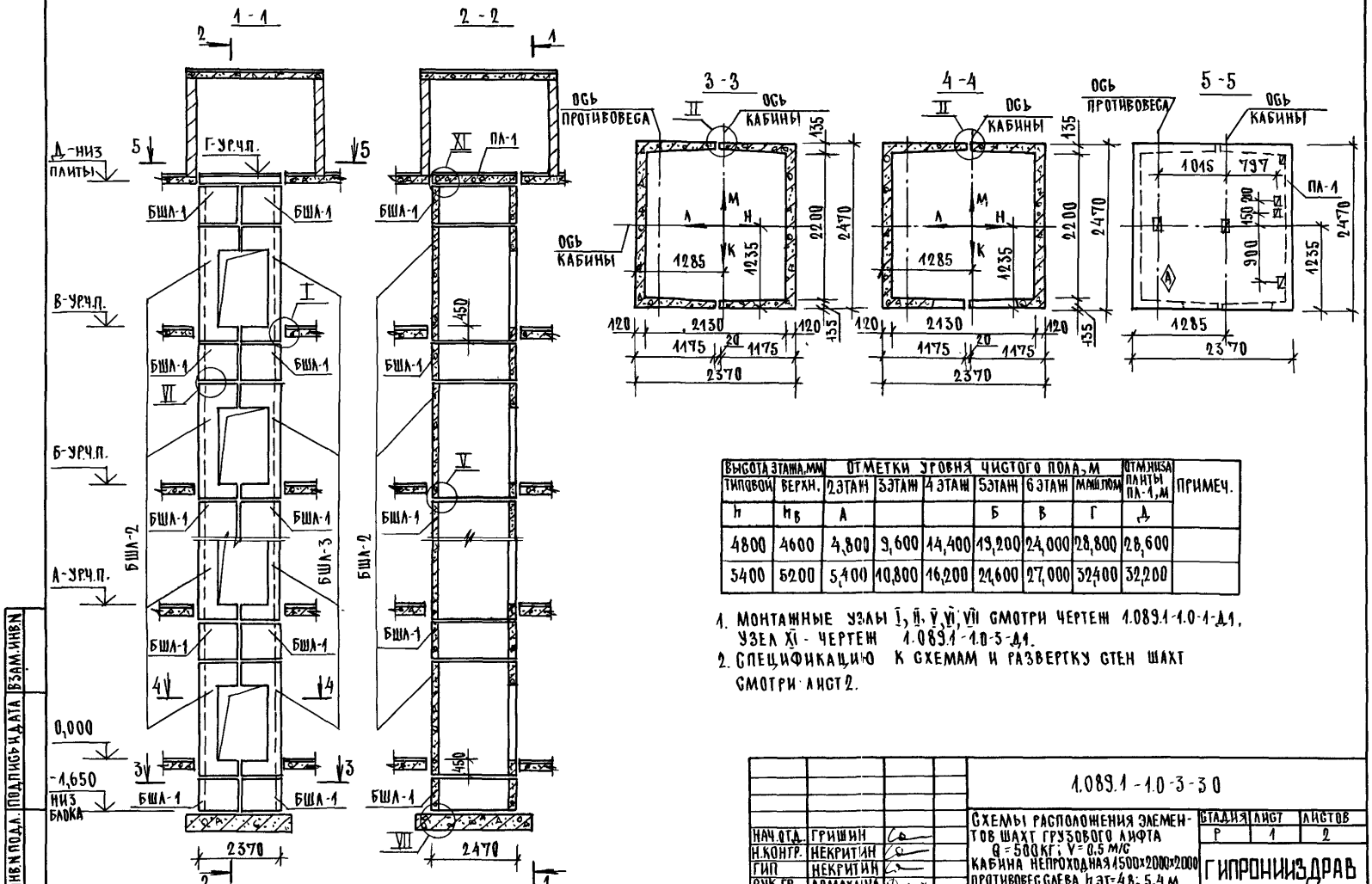

ВЫСОТА ЭТАЖА, мм		ОТМЕТКИ УРОВНЯ ЧИСТОГО ПОЛА, м						ОТМ. НИЗА ПЛИТЫ ПЛ-1, м	ПРИМЕЧ.
ТИПОВОЙ	ВЕРХН.	2 ЭТАЖ	3 ЭТАЖ	4 ЭТАЖ	5 ЭТАЖ	6 ЭТАЖ	МАШЗАЛ		
h	$h_в$	А			Б	В	Г	Д	
4800	4600	4,800	9,600	14,400	19,200	24,000	28,800	28,600	
5400	5200	5,400	10,800	16,200	21,600	27,000	32,400	32,200	

1. МОНТАЖНЫЕ УЗЛЫ I, II, V, VI, VII СМОТРИ ЧЕРТЕЖ 1.089.1-1.0-1-Д1, УЗЕЛ XI - ЧЕРТЕЖ 1.089.1-1.0-3-Д1.
2. СПЕЦИФИКАЦИЮ К СХЕМАМ И РАЗВЕРТКУ СТЕН ШАХТ СМОТРИ ЛИСТ 2.

НАЧ.ОТД.	ГРИШИН	
Н.КОНТР.	НЕКРИТИН	
ГИП	НЕКРИТИН	
РУК.ГР.	ДОМАХИНА	

1.089.1-1.0-3-30

СХЕМЫ РАСПОЛОЖЕНИЯ ЭЛЕМЕНТОВ ШАХТ ГРУЗОВОГО ЛИФТА Q = 500 КГ; V = 0,5 М/С КАБИНА НЕПРОХОДНАЯ 1500×2000×2000 ПРОТИВОВЕС СЛЕВА, h ЭТ. 4,8; 5,4 М

СТАДИЯ	ЛИСТ	ЛИСТОВ
Р	1	2

ГИПРОНИИЗДРАВ

ИНВ.№ ПОДЛ. | ПОДПИСЬ И ДАТА | ВЗАМ.ИНВ.№

25178-01 77

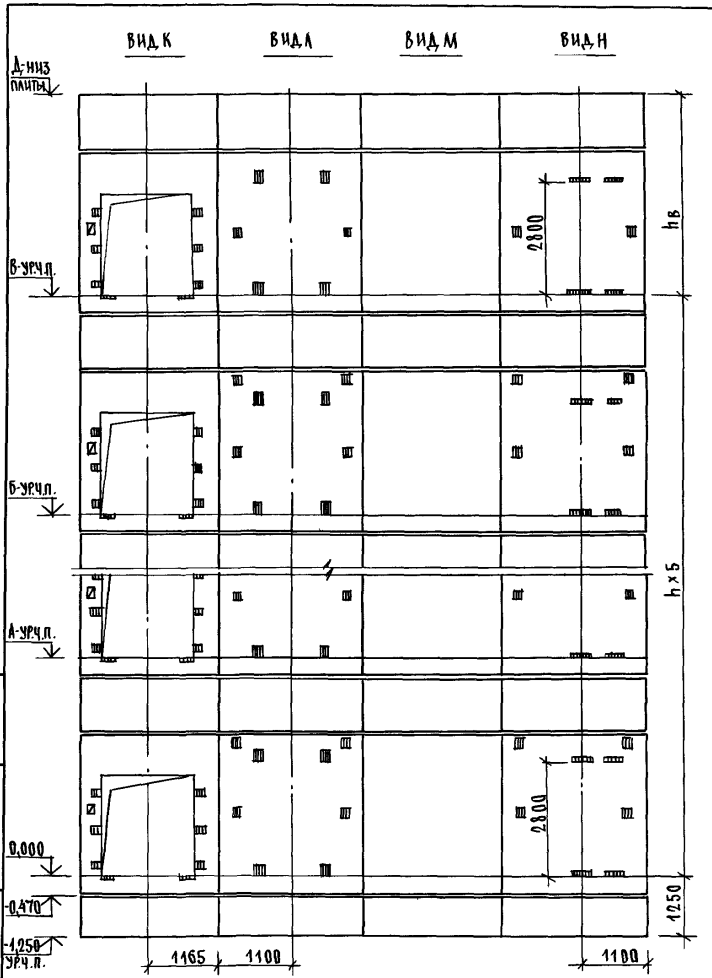

Марка, поз.	Обозначение	Наименование	Кол.при h,м 4,8	Кол.при h,м 5,4	Масса ед.кг	Примечание
		БЛОКИ ШАХТ ЛИФТОВ				
БШЛ-1	1.089.1-1.1-3-91	БШЛ 50Гр.б-12-1	14	14	1680	
БШЛ-2	1.089.1-1.1-3-20	БШЛ 50Гр.б-36-1	6		4620	
	1.089.1-1.1-3-20	БШЛ 50Гр.б-42-1		6	5470	
БШЛ-3	1.089.1-1.1-3-43	БШЛ 50Гр.б-36-2	6		4480	
	1.089.1-1.1-3-43	БШЛ 50Гр.б-42-2		6	5330	
		ПЛИТА ПЕРЕКРЫТИЯ				
ПЛ-1	1.289.1-2.1 50	ПЛ 50Гр.б-24.25.2ПЛ	1	1	2170	
УМ9	1.089.1-1.0-3-49	УЧАСТОК МОНОЛИТНЫЙ УМ9	1	1		0,28м³

МОНОЛИТНЫЙ УЧАСТОК УМ9 СМОТРИ УЗЕЛ XI ЧЕРТЕЖ 1.089.1-1.0-3-Д1

ИНВ.N ПОДЛ.	ПОДПИСЬ И ДАТА	ВЗАМ.ИНВ.N

1.089.1 - 1.0 -3-30

ЛИСТ 2

25178 - 01 78

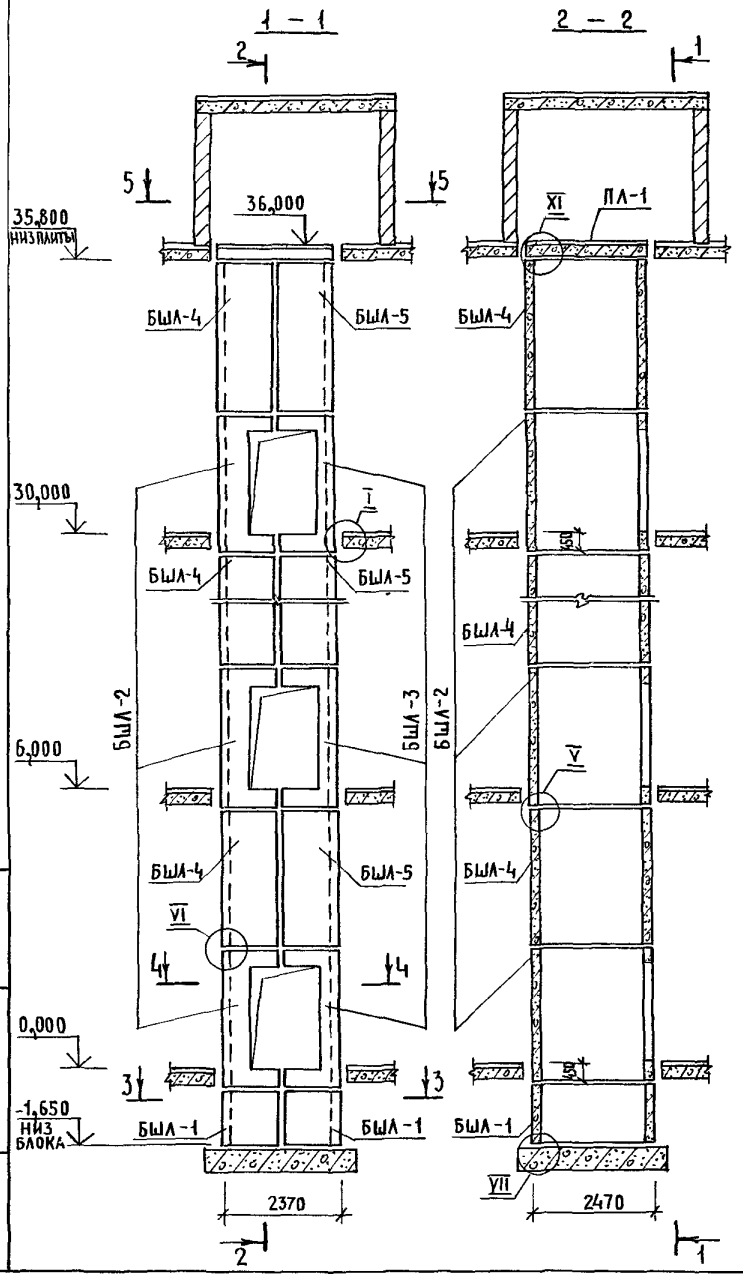

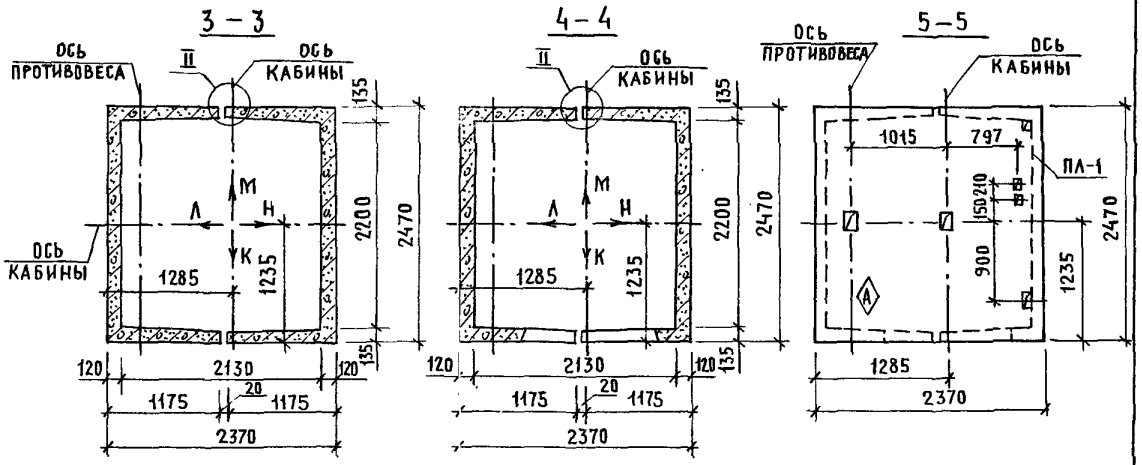

1. Монтажные узлы I, II, V, VI, VII смотри чертеж 1.089.1-1.0-1-А1, узел XI - чертеж 1.089.1-1.0-3-А1.
2. Спецификацию к схеме и развертку стен шахты смотри лист 2.

Нач. отд.	Гришин		
Н. контр.	Некритин		
Гип	Некритин		
Рук. гр.	Домахина		

1.089.1 - 1.0 - 3 - 31

Схема расположения элементов шахты грузового лифта Q = 500 кг, V = 0,5 м/с кабина непроходная 1500×2000×2000 противовес слева, hэт. = 6,0 м

Стадия	Лист	Листов
Р	1	2

ГИПРОНИИЗДРАВ

Инв.№ подл. | Подпись и дата | Взам.инв.№

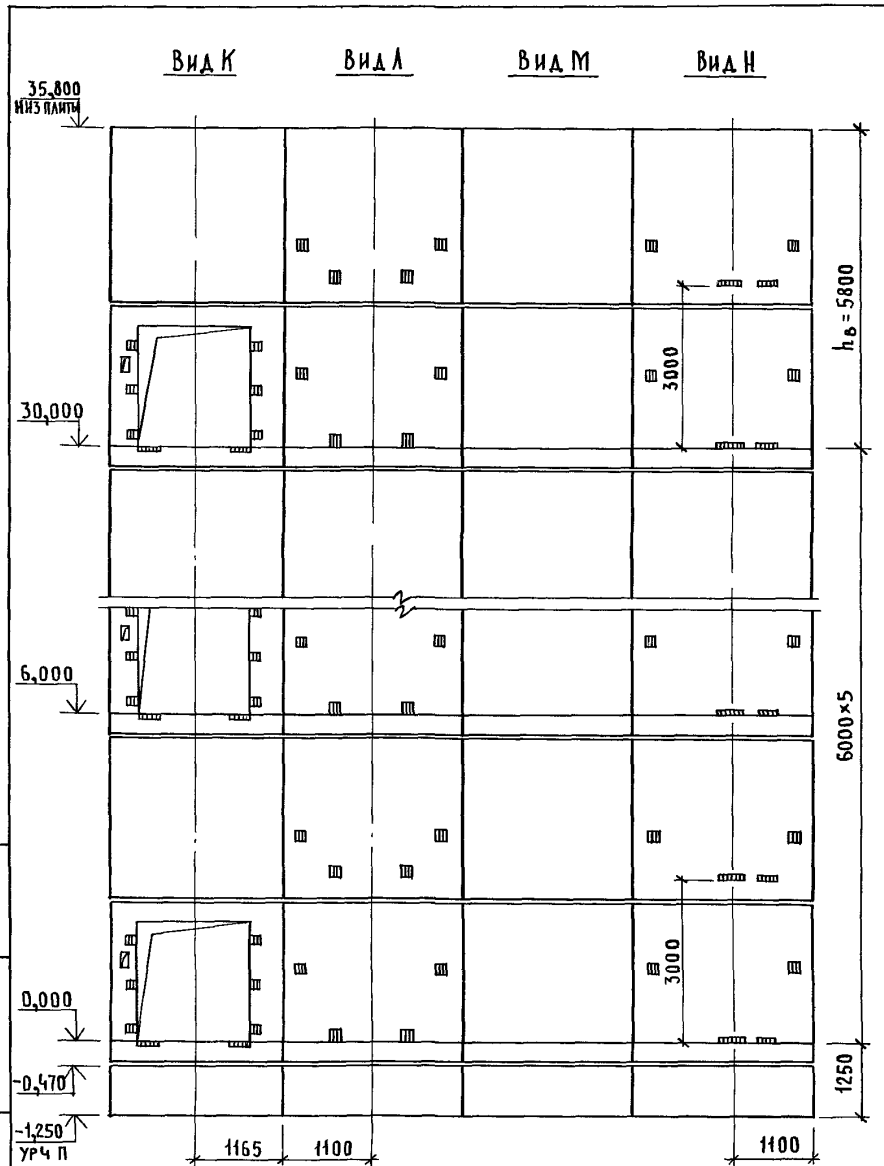

Марка, поз.	Обозначение	Наименование	Кол.	Масса ед., кг	Примечание
		Блоки шахт лифтов			
БШЛ-1	1.089.1-1.1-3-91	БШЛ50Гр.Б-12-1	2	1680	
БШЛ-2	1.089.1-1.1-3-18	БШЛ50Гр.Б-30-1	6	3760	
БШЛ-3	1.089.1-1.1-3-41	БШЛ50Гр.Б-30-2	6	3610	
БШЛ-4	1.089.1-1.1-3-77	БШЛ50Гр.Б-30-5	6	4200	
БШЛ-5	1.089.1-1.1-3-78	БШЛ50Гр.Б-30-6	6	4200	
		Плита перекрытия			
ПЛ-1	1.289.1-2.1 50	ПЛ50Гр.Б-24.25.2пл	1	2170	
Ум 9	1.089.1-1.0-3-49	Участок монолитный Ум 9	1		0,28м³

Монолитный участок Ум 9 смотри узел XI чертеж 1.089.1-1.0-3-Д1

Инв. № подл. | Подпись и дата | Взам. инв. №

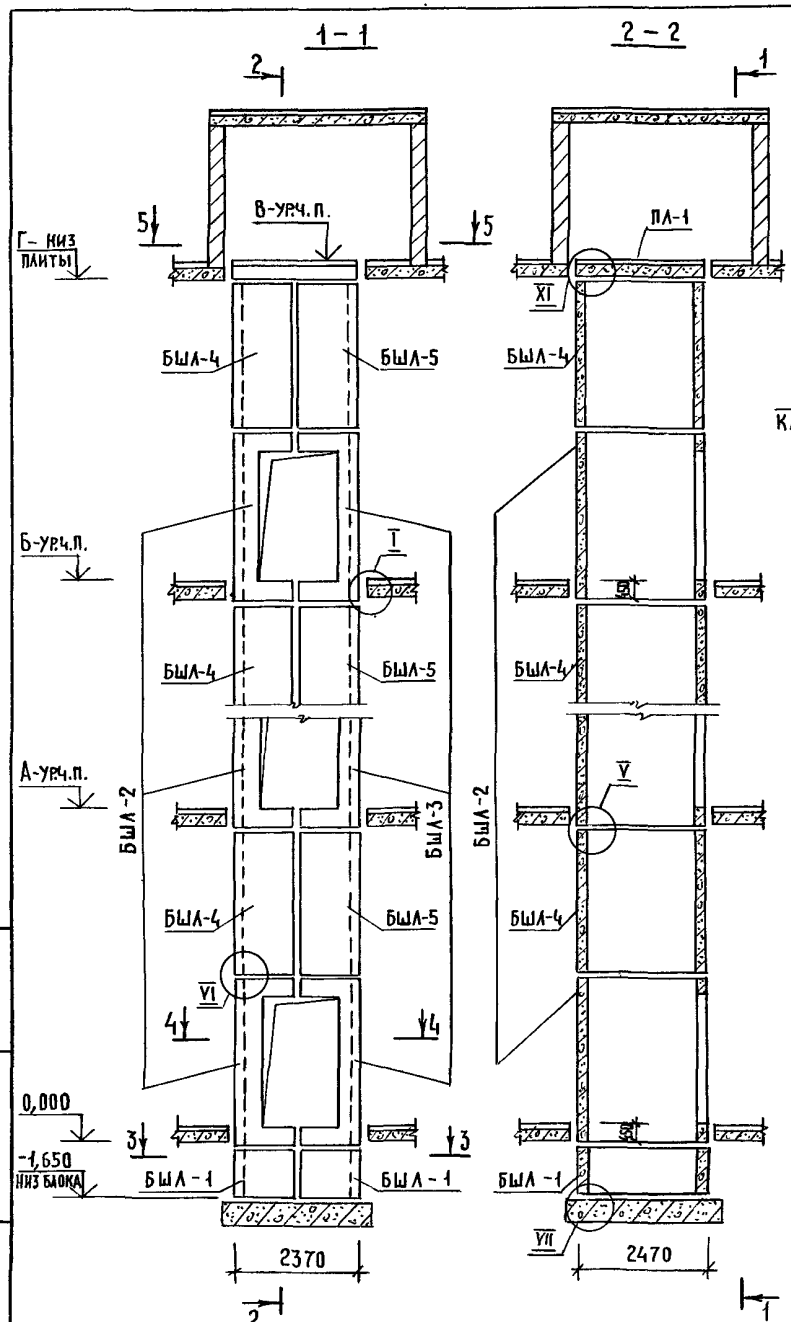

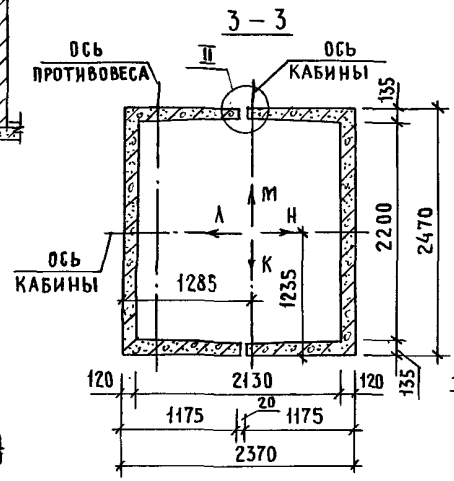

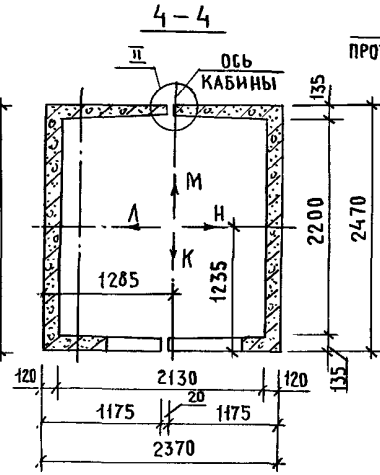

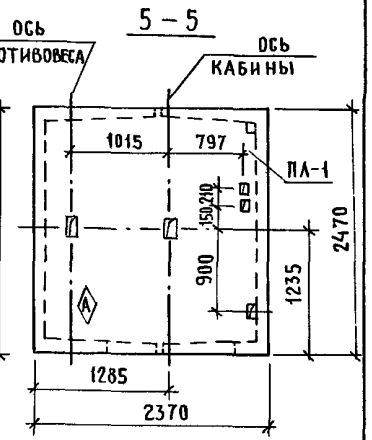

Высота этажа, мм		Отметки уровня чистого пола, м						Отметка низа плиты ПЛ-1, м	Примечание
Типовой	Верхн.	2 этаж	3 этаж	4 этаж	5 этаж		Маш. пом.		
h	$h_в$	А			Б		В	Г	
6600	6400	6,600	13,200	19,800	26,400		33,000	32,800	
7200	7000	7,200	14,400	21,600	28,800		36,000	35,800	

1. Монтажные узлы I, II, V, VI VII смотри чертеж 1.089.1-1.0-1-Д1, узел XI - чертеж 1.089.1-1.0-3-Д1.
2. Спецификацию к схемам и развертку стен шахт смотри лист 2.

Нач. отд.	Гришин		
Н. контр.	Некритин		
ГИП	Некритин		
Рук. гр.	Домахина		

1.089.1-1.0-3-32

Схемы расположения элементов шахт грузового лифта Q=500 кг, V=0,5 м/с кабина непроходная 1500×2000×2000 противовес слева, h эт. = 6,6; 7,2 м

Стадия	Лист	Листов
Р	1	2

ГИПРОНИИЗДРАВ

Инв. № подл. | Подпись и дата | Взам. инв. №

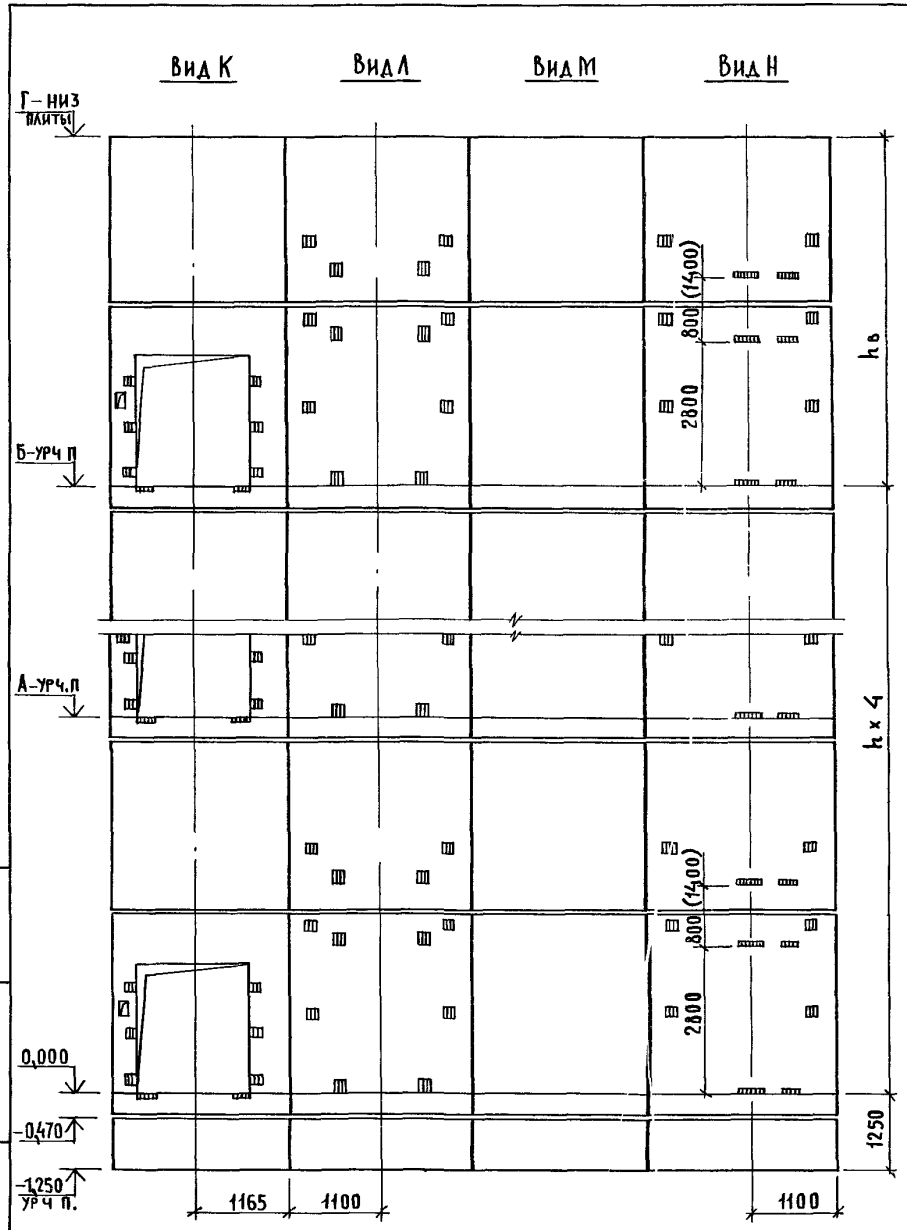

Марка, поз.	Обозначение	Наименование	Кол при h,м 6,6	Кол при h,м 7,2	Масса ед.,кг	Примечание
		Блоки шахт лифтов				
БШЛ-1	1.089.1-11-3-91	БШЛ 50 Гр.Б-12-1	2	2	1680	
БШЛ-2	1.089.1-1.1-3-20	БШЛ 50 Гр.Б-36-1	5		4620	
	1.089.1-1.1-3-20	БШЛ 50 Гр.Б-42-1		5	5470	
БШЛ-3	1.089.1-11-3-43	БШЛ 50 Гр Б-36-2	5		4480	
	1.089.1-1.1-3-43	БШЛ 50 Гр Б-42-2		5	5330	
БШЛ-4	1.089.1-1.1-3-77	БШЛ 50 Гр.Б-30-5	5	5	4200	
БШЛ-5	1.089.1-1.1-3-78	БШЛ 50 Гр.Б-30-6	5	5	4200	
		Плита перекрытия				
ПЛ-1	1.289.1-2.1 50	ПЛ 50 Гр Б-24.25.2пл	1	1	2170	
Ум 9	1.089.1-1.0-3-49	Участок монолитный Ум 9	1	1		0,28м³

1 Размер в скобках дан при высоте типового этажа h=7,2м

2. Монолитный участок Ум 9 смотри узел XI чертеж 1.089.1-1.0-3-Д1.

Инв.№ подл. | Подпись и дата | Взам.инв.№

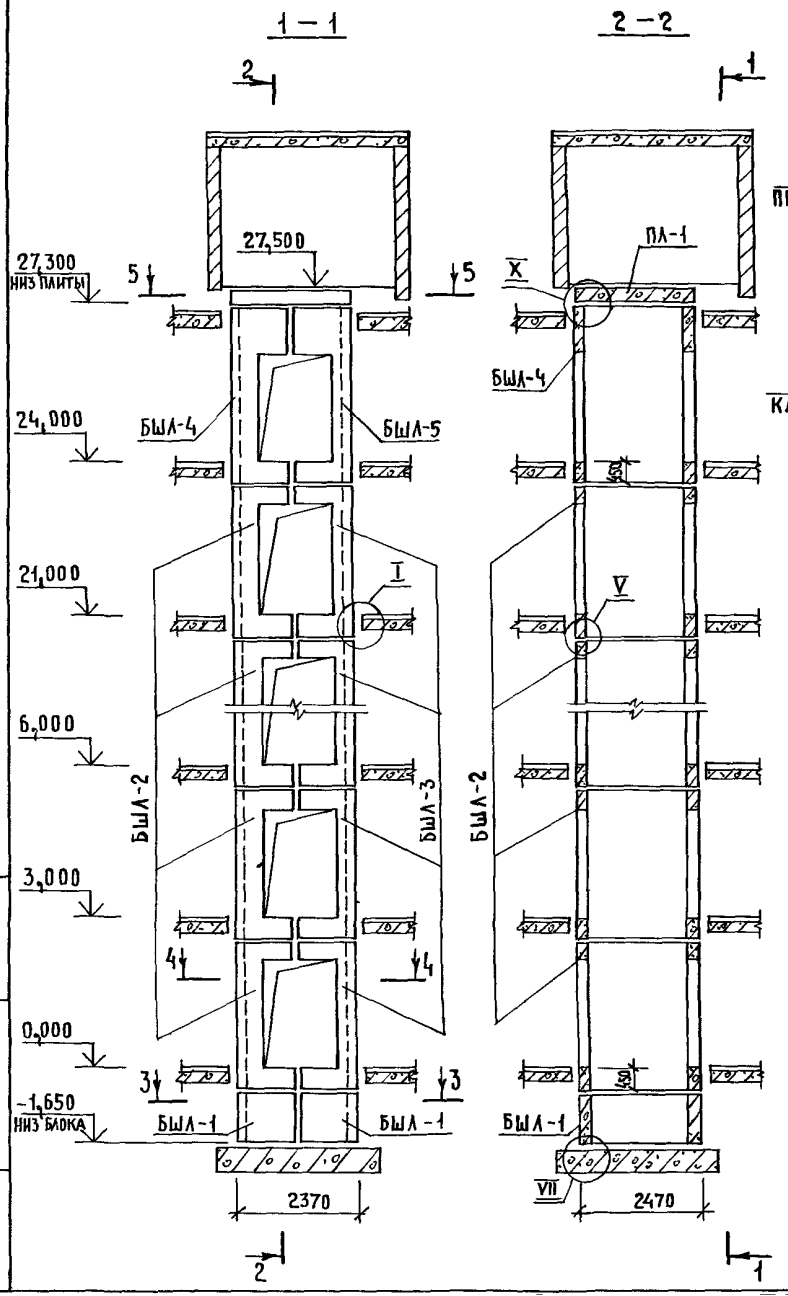

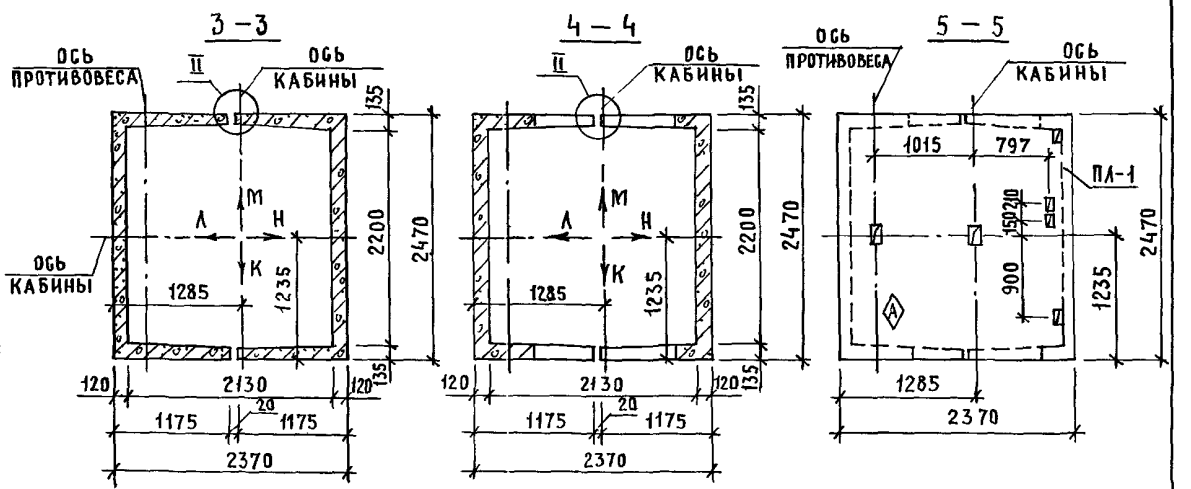

1 Монтажные узлы I, II, V, VII смотри чертеж 1.089.1-10-1-Д1, узел X – чертеж 1.089.1-10-3-Д1

2 Спецификацию к схеме и развертку стен шахты смотри лист 2

Нач отд	Гришин		
Н контр.	Некритин		
ГИП	Некритин		
Рук гр	Домахина		

1089.1 – 10 – 3 – 33

Схема расположения элементов шахты грузового лифта Q = 500 кг, V = 0,5 м/с
Кабина проходная 1500×2000×2000
Противовес слева, hэт. = 3.0м

Стадия	Лист	Листов
Р	1	2

ГИПРОНИИЗДРАВ

Инв. № подл. | Подпись и дата | Взам. инв. №

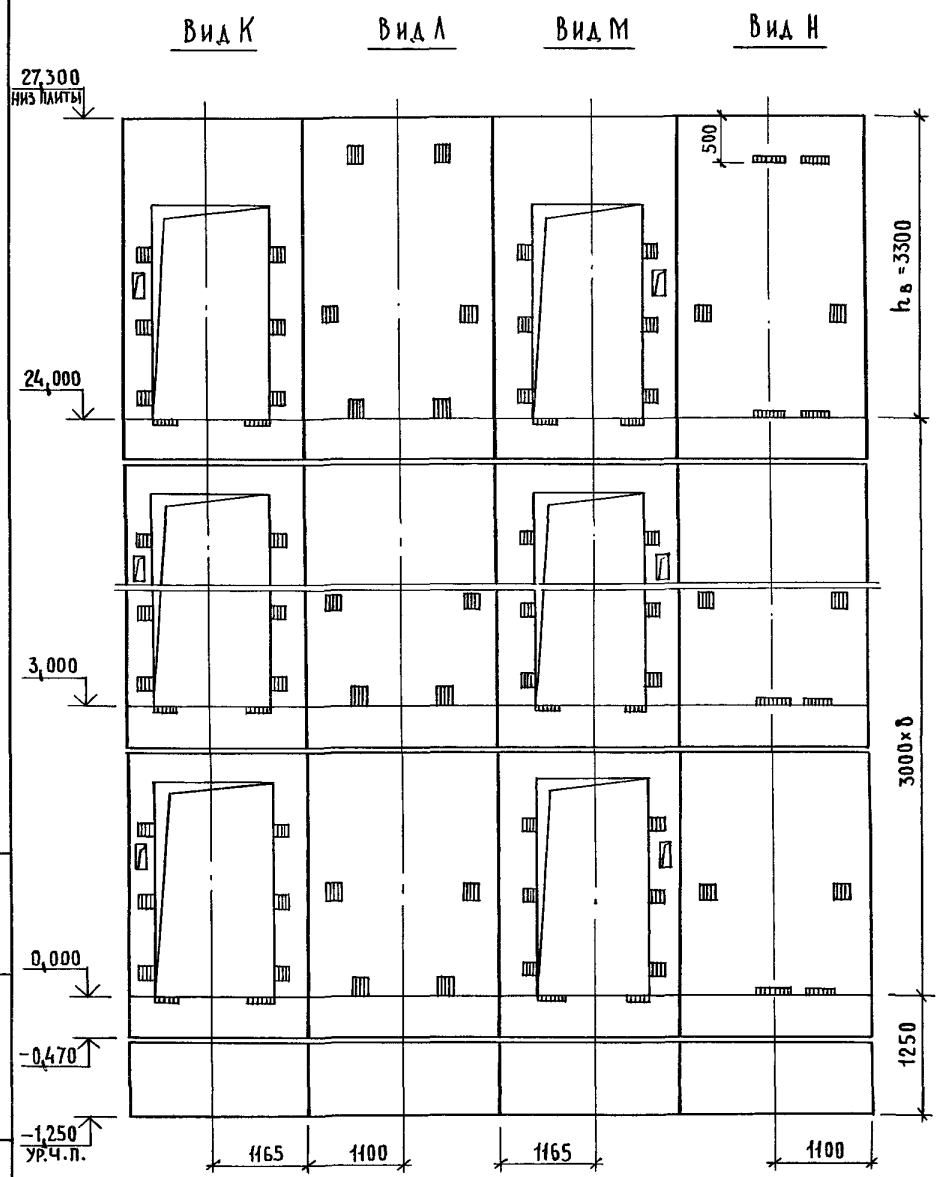

Марка, поз.	Обозначение	Наименование	Кол.	Масса ед., кг	Приме-чание
		Блоки шахты лифтов			
БШЛ-1	1.089.1-1.1-3-91	БШЛ50Гр.б-12-1	2	1680	
БШЛ-2	1.089.1-1.1-3-57	БШЛ50Гр.б-30-3	8	3320	
БШЛ-3	1.089.1-1.1-3-60	БШЛ50Гр.б-30-4	8	3030	
БШЛ-4	1.089.1-1.1-3-59	БШЛ50Гр.б-36-3	1	4190	
БШЛ-5	1.089.1-1.1-3-62	БШЛ50Гр.б-36-4	1	3900	
		Плита перекрытия			
ПЛ-1	1.289.1-2.1 50	ПЛ50Гр.б-24.25.2пл	1	2170	
Ум8	1.089.1-1.0-3-47	Участок монолитный Ум8	1		0,17м³

Монолитный участок Ум8 смотри узел Х чертеж 1.089.1-1.0-3-Д1.

Инв.№ подл. | Подпись и дата | Взам. инв.№

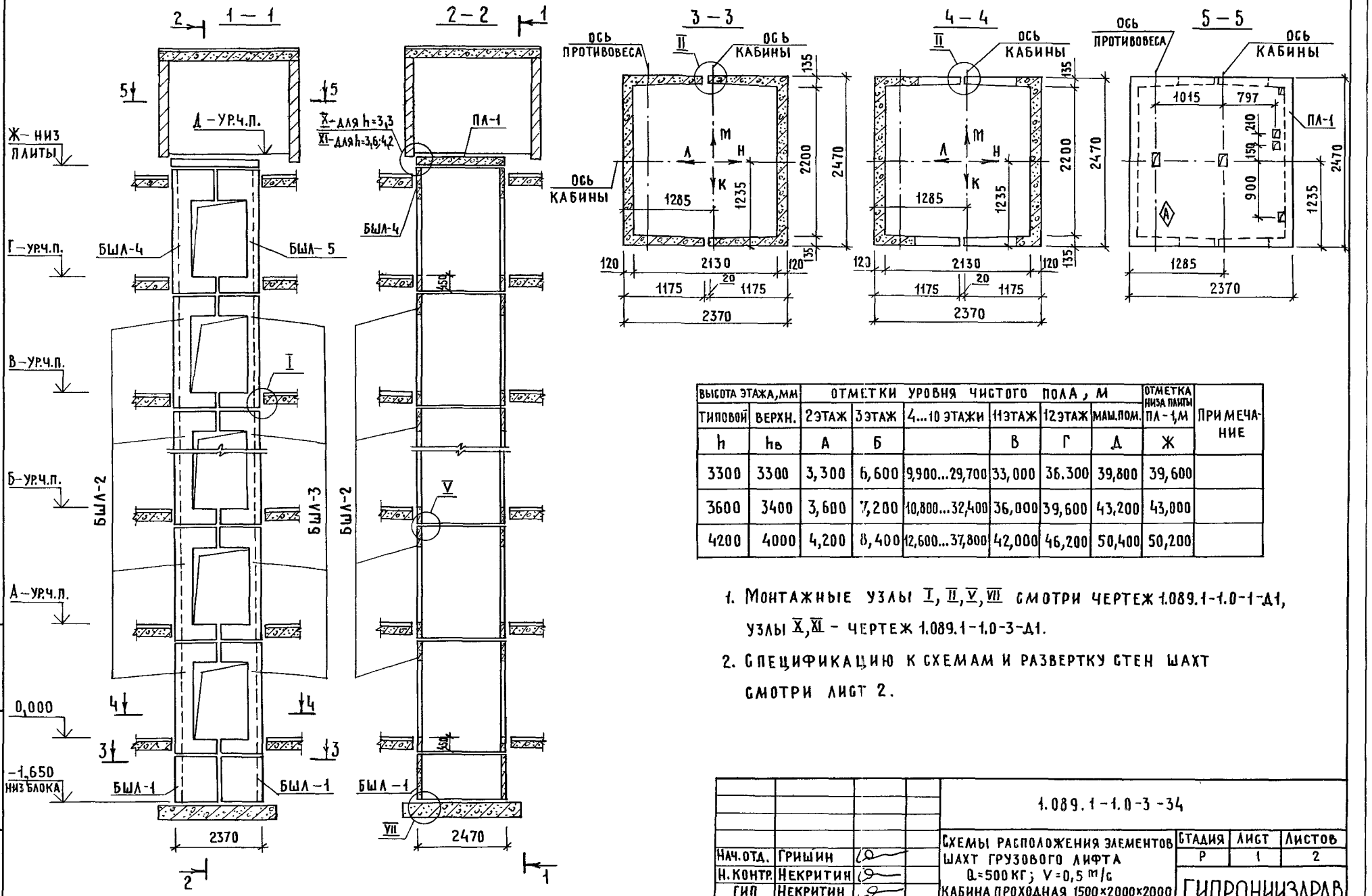

ВЫСОТА ЭТАЖА, мм		ОТМЕТКИ УРОВНЯ ЧИСТОГО ПОЛА, м						ОТМЕТКА НИЗА ПЛИТЫ ПЛ-1, м	ПРИМЕЧАНИЕ
ТИПОВОЙ	ВЕРХН.	2 ЭТАЖ	3 ЭТАЖ	4...10 ЭТАЖИ	11 ЭТАЖ	12 ЭТАЖ	МАШ. ПОМ.		
h	$h_в$	А	Б		В	Г	Д	Ж	
3300	3300	3,300	6,600	9,900...29,700	33,000	36,300	39,800	39,600	
3600	3400	3,600	7,200	10,800...32,400	36,000	39,600	43,200	43,000	
4200	4000	4,200	8,400	12,600...37,800	42,000	46,200	50,400	50,200	

1. Монтажные узлы I, II, V, VII смотри чертеж 1.089.1-1.0-1-Д1, узлы X, XI - чертеж 1.089.1-1.0-3-Д1.
2. Спецификацию к схемам и развертку стен шахт смотри лист 2.

Нач.отд.	Гришин		
Н.контр.	Некритин		
ГИП	Некритин		
Рук.гр.	Домахина		

1.089.1-1.0-3-34

Схемы расположения элементов шахт грузового лифта Q=500 кг; V=0,5 м/с
Кабина проходная 1500×2000×2000
Противовес слева, hэт.=3,3; 3,6; 4,2 м

Стадия	Лист	Листов
Р	1	2

ГИПРОНИИЗДРАВ

25178-01 85

Инв.№ подл. | Подпись и дата | Взам.инв.№

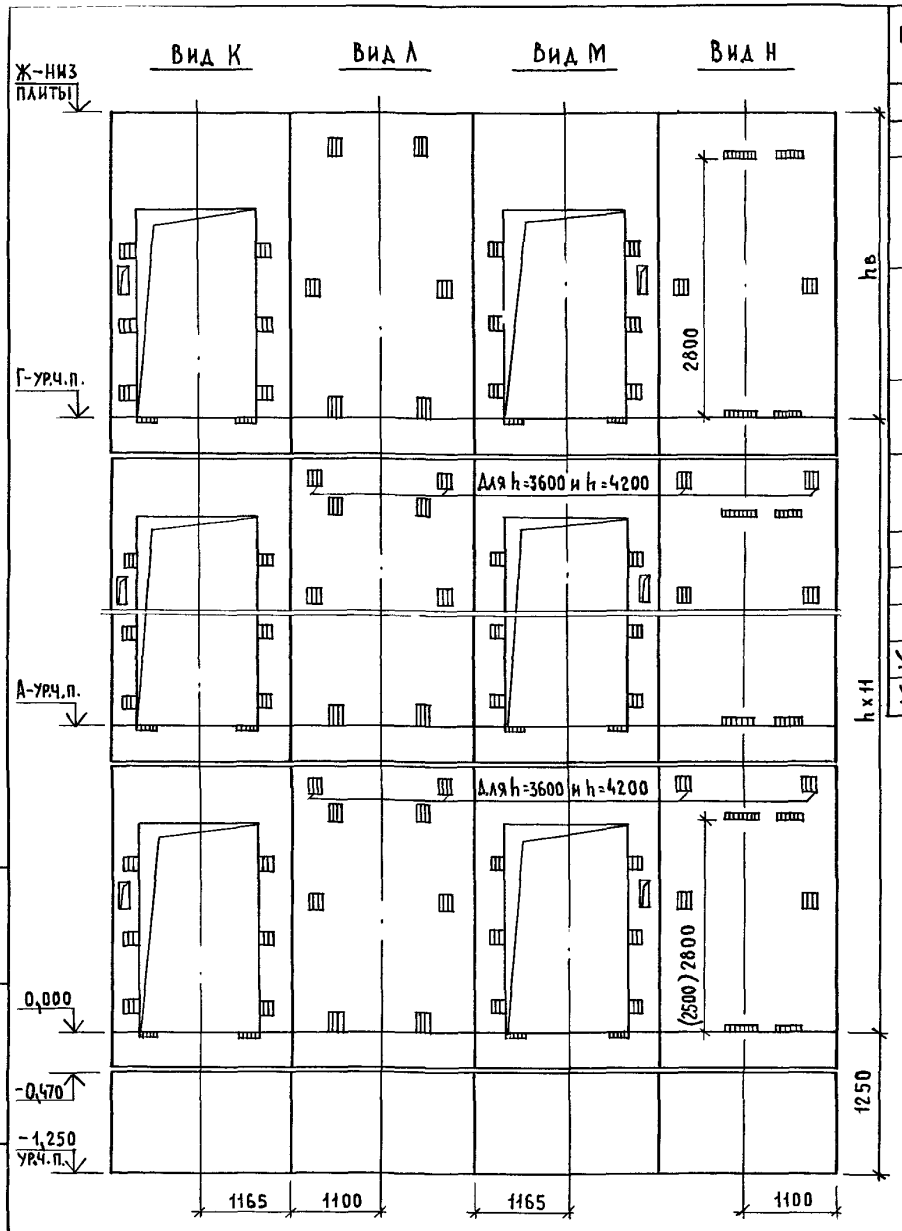

Марка, поз.	Обозначение	Наименование	Кол. при h, м			Масса ед., кг	Примечание
			3,3	3,6	4,2		
		Блоки шахт лифтов					
БШЛ-1	1.089.1-1.1-3-91	БШЛ50Гр.б-12-1	2	2	2	1680	
БШЛ-2	1.089.1-1.1-3-58	БШЛ50Гр.б-33-3	11			3760	
	1.089.1-1.1-3-59	БШЛ50Гр.б-36-3		11		4190	
	1.089.1-1.1-3-59	БШЛ50Гр.б-42-3			11	5040	
БШЛ-3	1.089.1-1.1-3-61	БШЛ50Гр.б-33-4	11			3470	
	1.089.1-1.1-3-62	БШЛ50Гр.б-36-4		11		3900	
	1.089.1-1.1-3-62	БШЛ50Гр.б-42-4			11	4750	
БШЛ-4	1.089.1-1.1-3-59	БШЛ50Гр.б-36-3	1	1		4190	
	1.089.1-1.1-3-59	БШЛ50Гр.б-42-3			1	5040	
БШЛ-5	1.089.1-1.1-3-62	БШЛ50Гр.б-36-4	1	1		3900	
	1.089.1-1.1-3-62	БШЛ50Гр.б-42-4			1	4750	
		Плита перекрытия					
ПЛ-1	1.289.1-2.1 50	ПЛ50Гр.б-24.25.2 пл	1	1	1	2170	
Ум 8	1.089.1-1.0-3-47	Участок монолитный Ум8	1				0,17м³
Ум 9	1.089.1-1.0-3-49	Участок монолитный Ум9		1	1		0,28м³

1. Размер в скобках дан при высоте типового этажа h=3.3м.
2. Монолитный участок Ум8 смотри узел X, Ум9 – узел XI чертеж 1.089.1-1.0-3-Д1.

Инв.№ подл. | Подпись и дата | Взам.инв.№

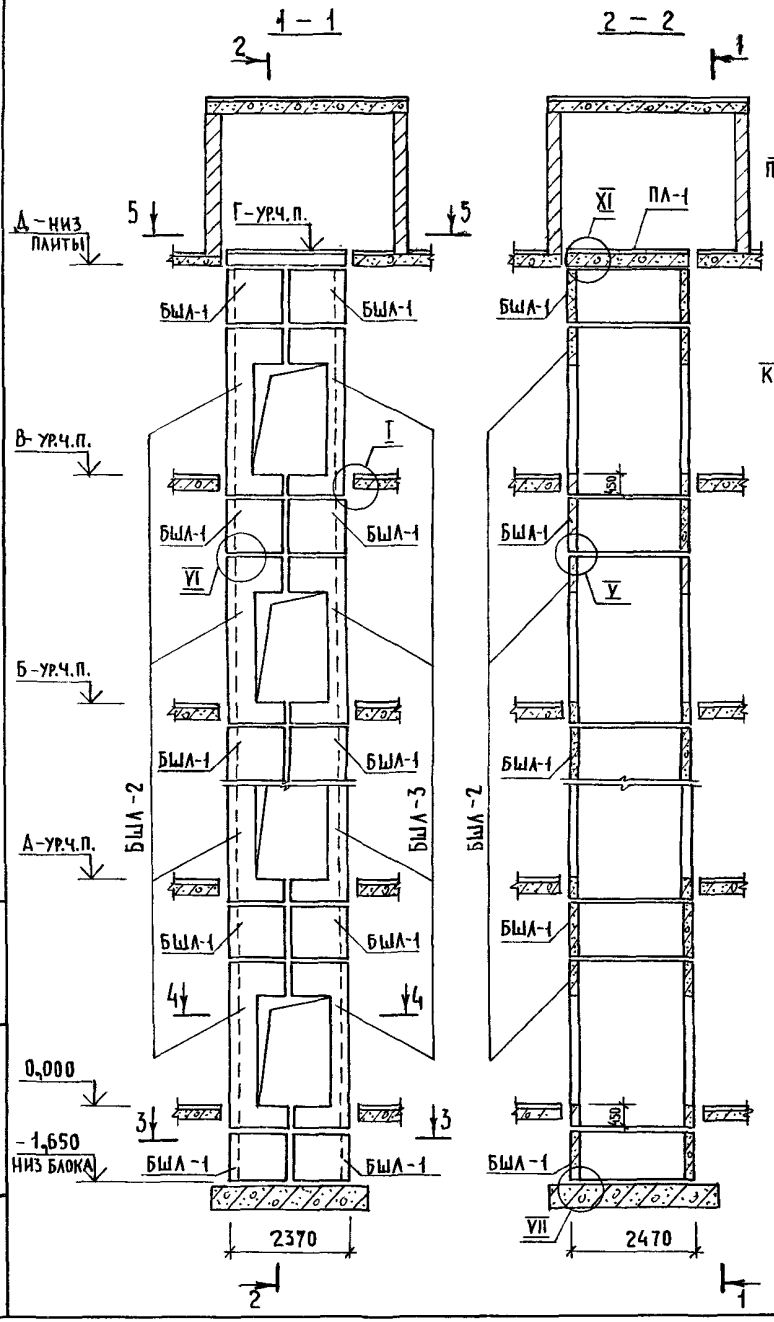

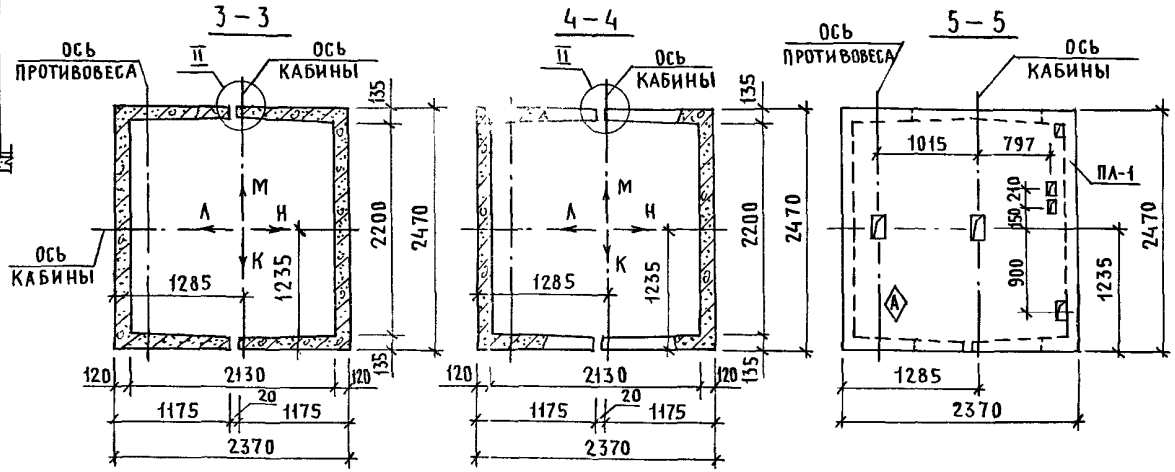

Высота этажа, мм		Отметки уровня чистого пола, м						Отметка низа плиты ПЛ-1, м	Примеч.
Типовой	Верхн.	2 этаж	3 этаж	4 этаж	5 этаж	6 этаж	Маш. пом.		
h	$h_в$	А			Б	В	Г	Д	
4800	4600	4,800	9,600	14,400	19,200	24,000	28,800	28,600	
5400	5200	5,400	10,800	16,200	21,600	27,000	32,400	32,200	

1. Монтажные узлы I, II, V, VI, VII смотри чертеж 1.089.1-1.0-1-Д1, узел XI – чертеж 1.089.1-1.0-3-Д1.
2. Спецификацию к схемам и развертку стен шахт смотри лист 2.

Нач. отд.	Гришин	
Н. контр.	Некритин	
ГИП	Некритин	
Рук. гр.	Домахина	

1.089.1 – 1.0 – 3 – 35

Схемы расположения элементов шахт грузового лифта Q = 500 кг, V = 0,5 м/с кабина проходная 1500×2000×2000 противовес слева; h эт. = 4,8; 5,4 м

Стадия	Лист	Листов
Р	1	2

ГИПРОНИИЗДРАВ

25178-01 87

Инв. № подл. | Подпись и дата | Взам. инв. №

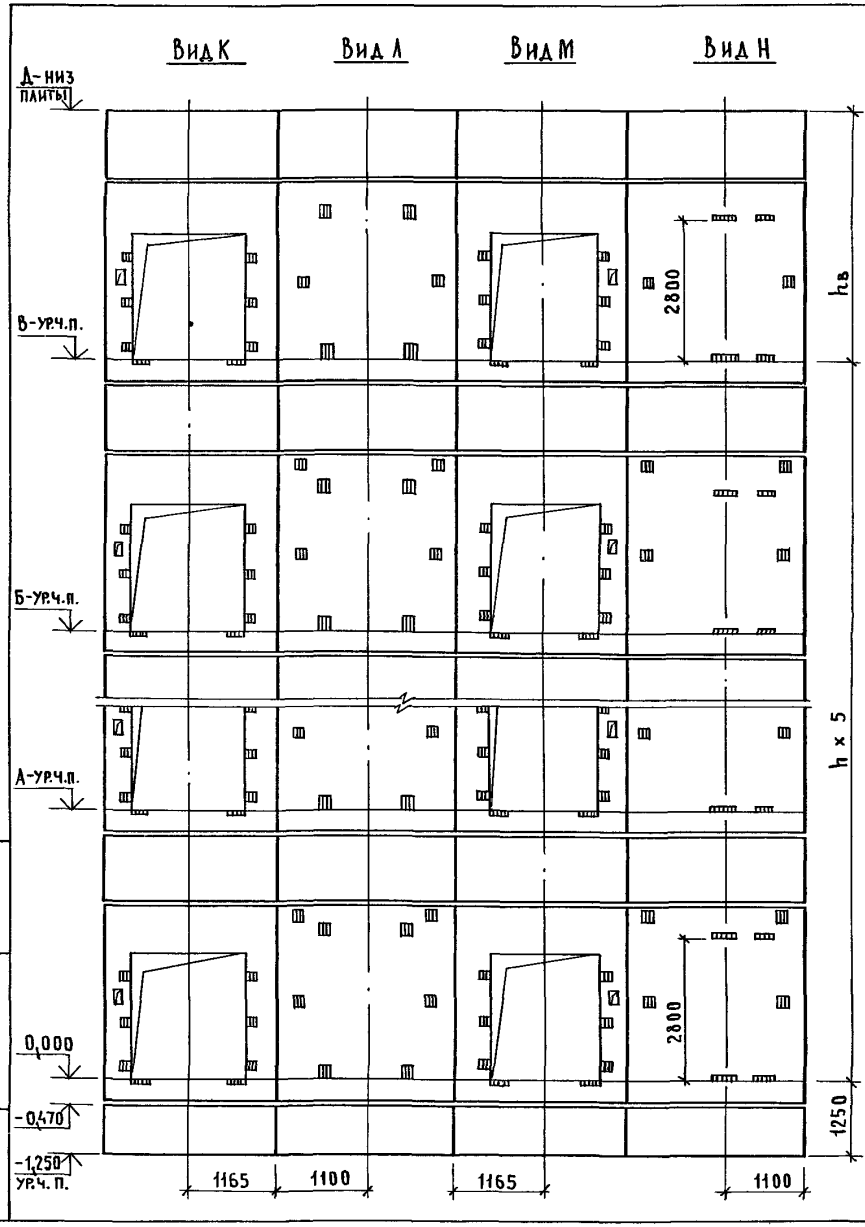

Марка, поз.	Обозначение	Наименование	Код.прив,м 4,8	Код.прив,м 5,4	Масса ед., кг	Примечание
		Блоки шахт лифтов				
БШЛ-1	1.089.1-1.1-3-91	БШЛ 50Гр.Б-12-1	14	14	1680	
БШЛ-2	1.089.1-1.1-3-59	БШЛ 50Гр.Б-36-3	6		4190	
	1.089.1-1.1-3-59	БШЛ 50Гр.Б-42-3		6	5040	
БШЛ-3	1.089.1-1.1-3-62	БШЛ 50Гр.Б-36-4	6		3900	
	1.089.1-1.1-3-62	БШЛ 50Гр.Б-42-4		6	4750	
		Плита перекрытия				
ПЛ-1	1.289.1-2.1 50	ПЛ 50Гр.Б-24.25.2пл	1	1	2170	
Ум 9	1.089.1-1.0-3-49	Участок монолитный Ум 9	1	1		0,28 м³

Монолитный участок Ум 9 смотри узел XI чертеж 1.089.1-1.0-3-д1.

Взам.инв.№ | Подпись и дата | Инв.№ подл.

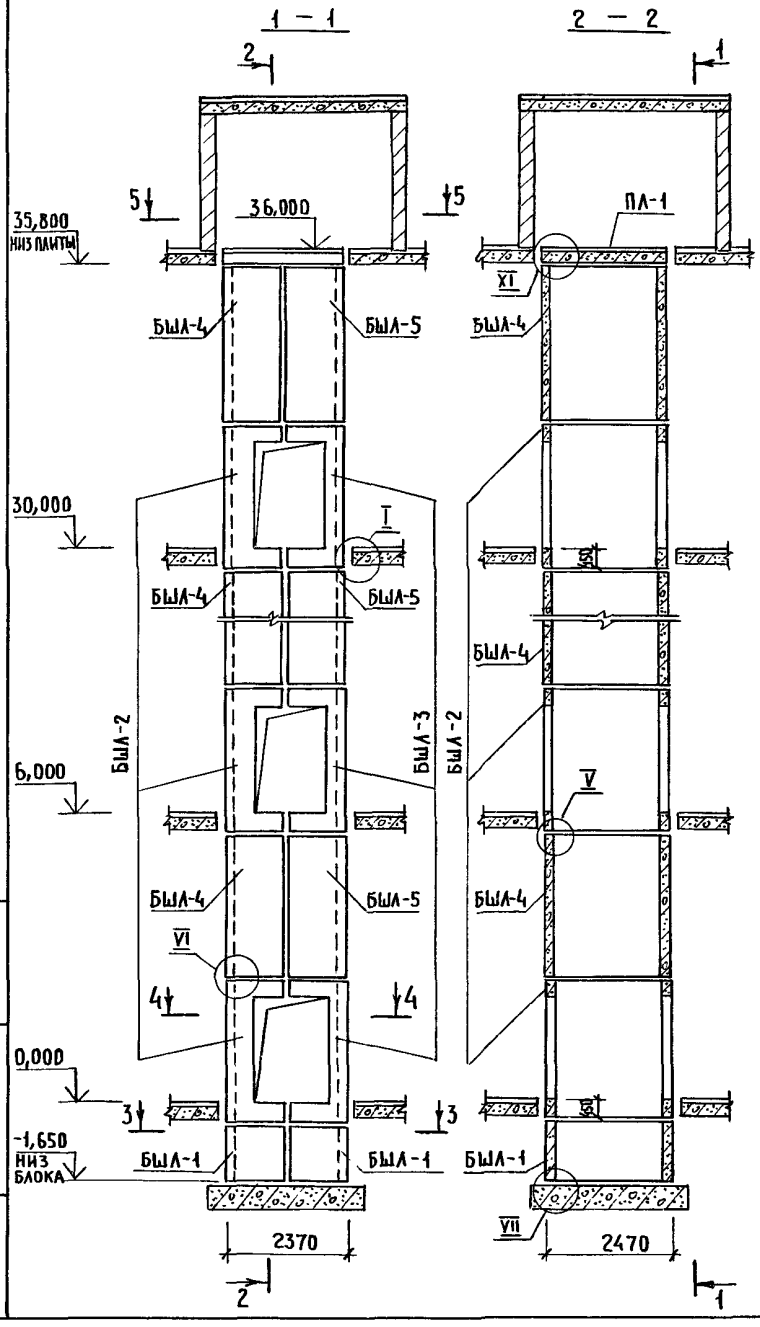

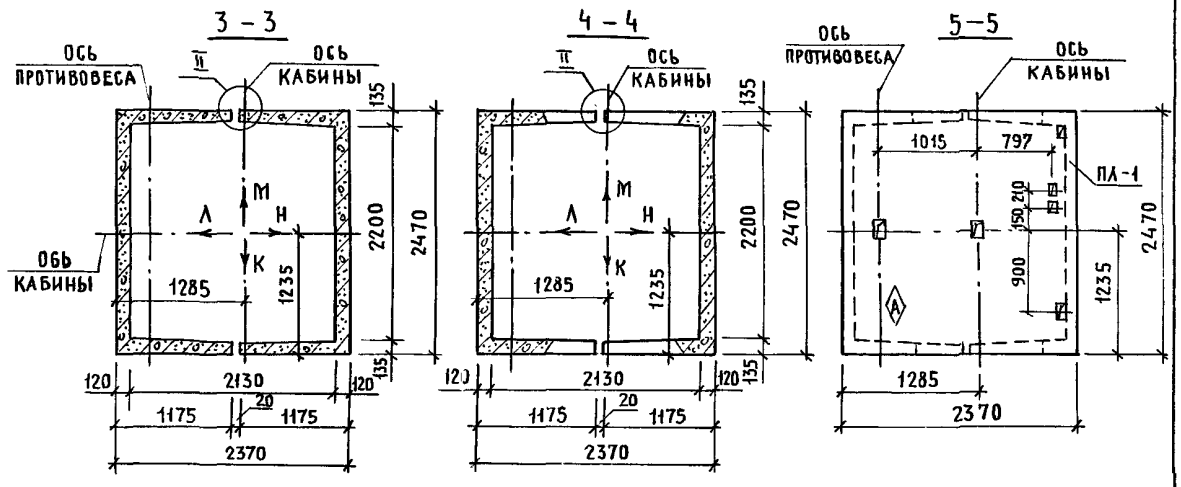

1. Монтажные узлы I, II, V, VI, VII смотри чертеж 1.089.1-1.0-1-Д1, узел XI – чертеж 1.089.1-1.0-3-Д1.
2. Спецификацию к схеме и развертку стен шахты смотри лист 2.

Нач. отд.	Гришин		
Н. контр.	Некритин		
ГИП	Некритин		
Рук. гр.	Домахина		

1.089.1 – 1.0 – 3 – 36

Схема расположения элементов шахты грузового лифта Q=500 кг, V = 0,5 м/с кабина проходная 1500×2000×2000 противовес слева, h эт. = 6,0 м

Стадия	Лист	Листов
Р	1	2

ГИПРОНИИЗДРАВ

25178-01 89

Инв. № подл. | Подпись и дата | Взам. инв. №

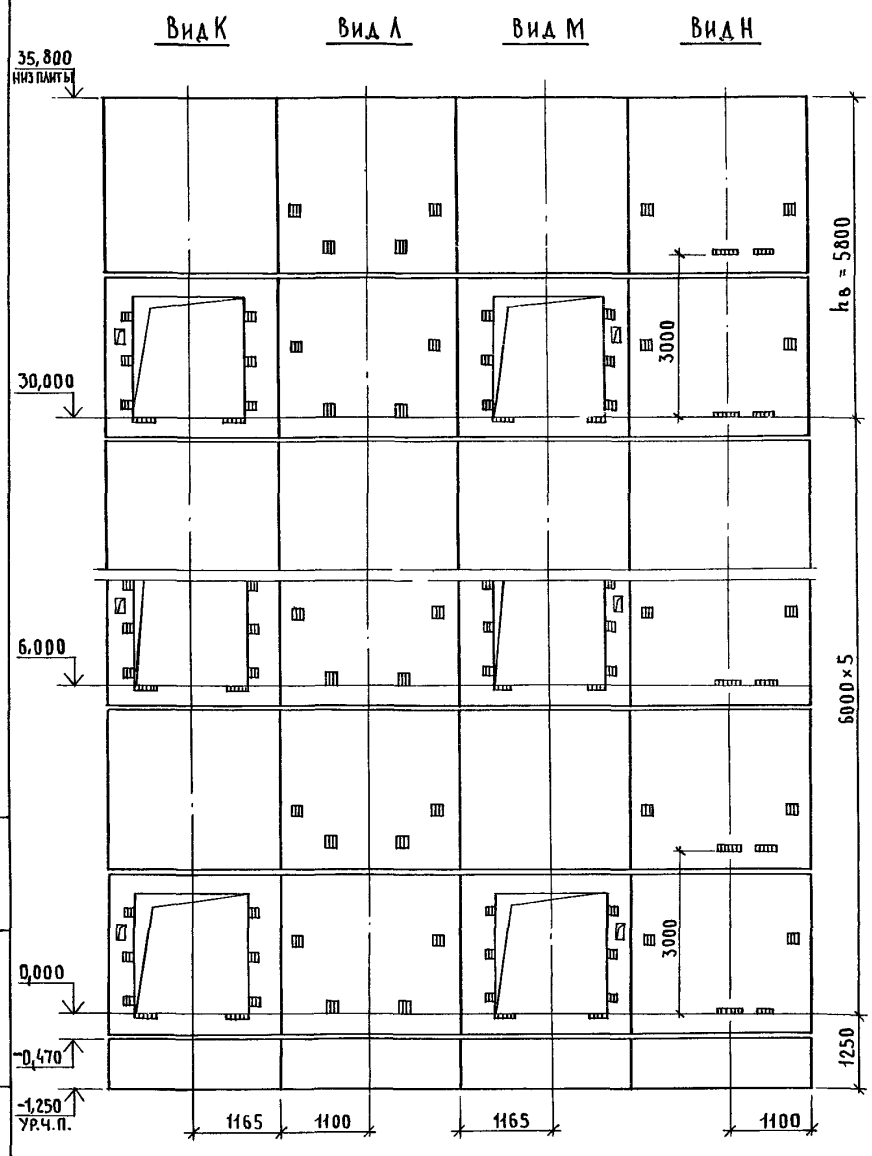

Марка, поз.	Обозначение	Наименование	Кол.	Масса ед., кг	Примечание
		Блоки шахты лифтов			
БШЛ-1	1.089.1-1.1-3-91	БШЛ50Гв.б-12-1	2	1680	
БШЛ-2	1.089.1-1.1-3-57	БШЛ50Гв.б-30-3	6	3320	
БШЛ-3	1.089.1-1.1-3-60	БШЛ50Гв.б-30-4	6	3030	
БШЛ-4	1.089.1-1.1-3-77	БШЛ50Гв.б-30-5	6	4200	
БШЛ-5	1.089.1-1.1-3-78	БШЛ50Гв.б-30-6	6	4200	
		Плита перекрытия			
ПЛ-1	1.289.1-2.1 50	ПЛ50Гв.б-24.25.2пл	1	2170	
Ум 9	1.089.1-1.0-3-49	Участок монолитный Ум 9	1		0,28 м³

Монолитный участок Ум 9 смотри узел XI чертеж 1.089.1-1.0-3-Д1.

Инв. № подл. | Подпись и дата | Взам. инв. №

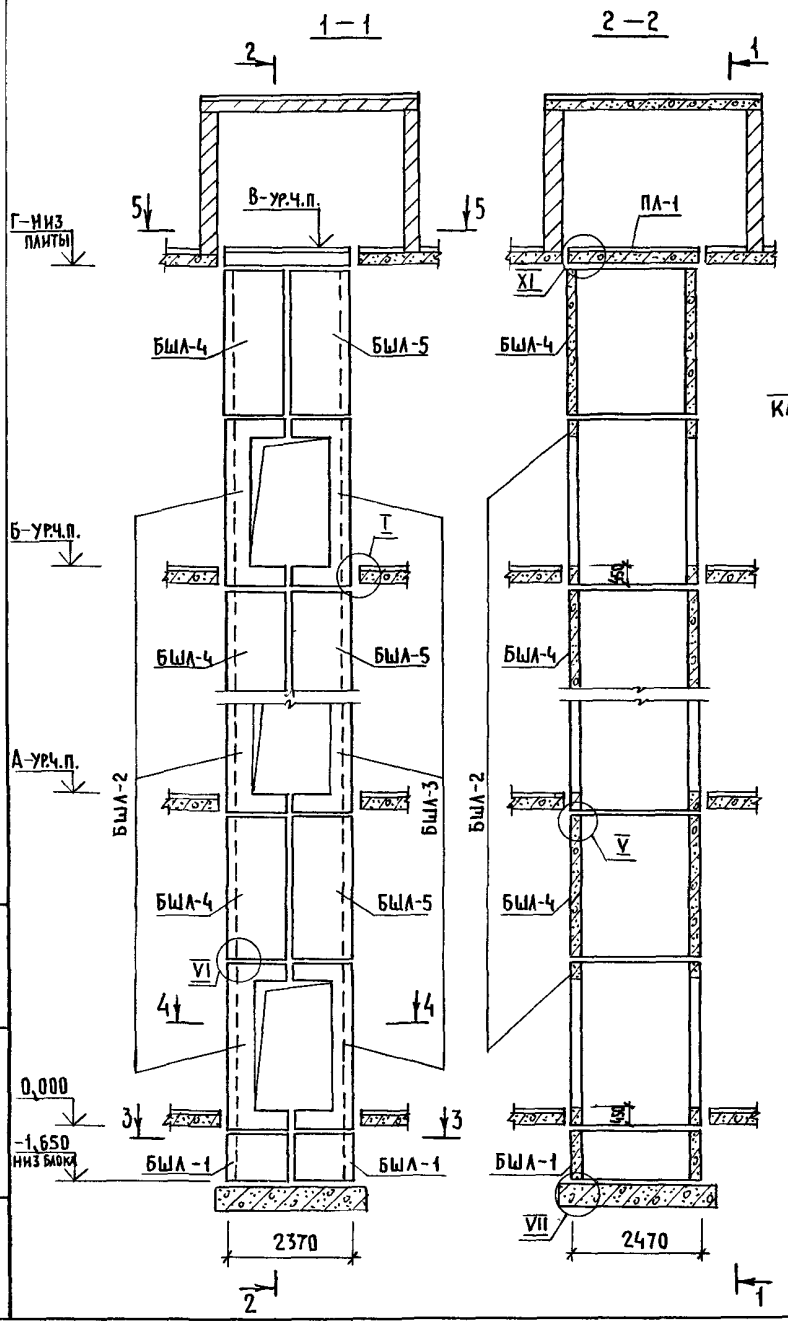

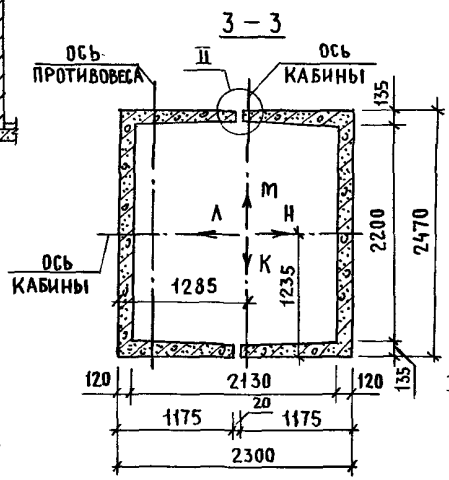

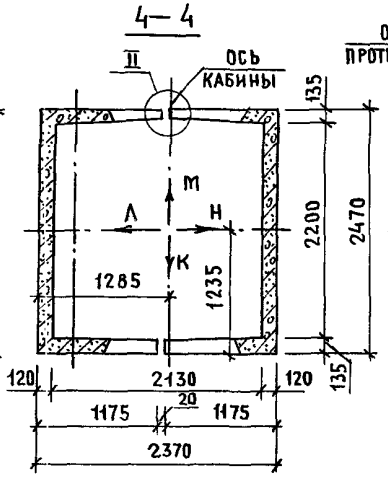

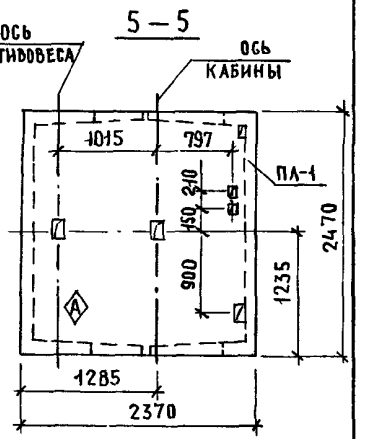

Высота этажа, мм		Отметки уровня чистого пола, м						Отметка низа плиты ПЛ-1, м	Примеч.
Типовой	Верхн.	2 этаж	3 этаж	4 этаж	5 этаж		Маш. пом.		
h	hв	А			Б		В	Г	
6600	6400	6,600	13,200	19,800	26,400		33,000	32,800	
7200	7000	7,200	14,400	21,600	28,800		36,000	35,800	

1. Монтажные узлы I, II, V, VI, VII смотри чертеж 1.089.1-1.0-1-Д1, узел XI – чертеж 1.089.1-1.0-3-Д1.
2. Спецификацию к схемам и развертку стен шахт смотри лист 2.

Нач.отд.	Гришин	
Н.контр.	Некритин	
ГИП	Некритин	
Рук.гр.	Домахина	

1.089.1 – 1.0-3-37

Схемы расположения элементов шахт грузового лифта Q=500 кг, V=0,5 м/с. Кабина проходная 1500×2000×2000. Противовес слева; h эт.=6.6; 7.2 м

Стадия	Лист	Листов
Р	1	2

ГИПРОНИИЗДРАВ

Инв.№ подл. | Подпись и дата | Взам. инв.№

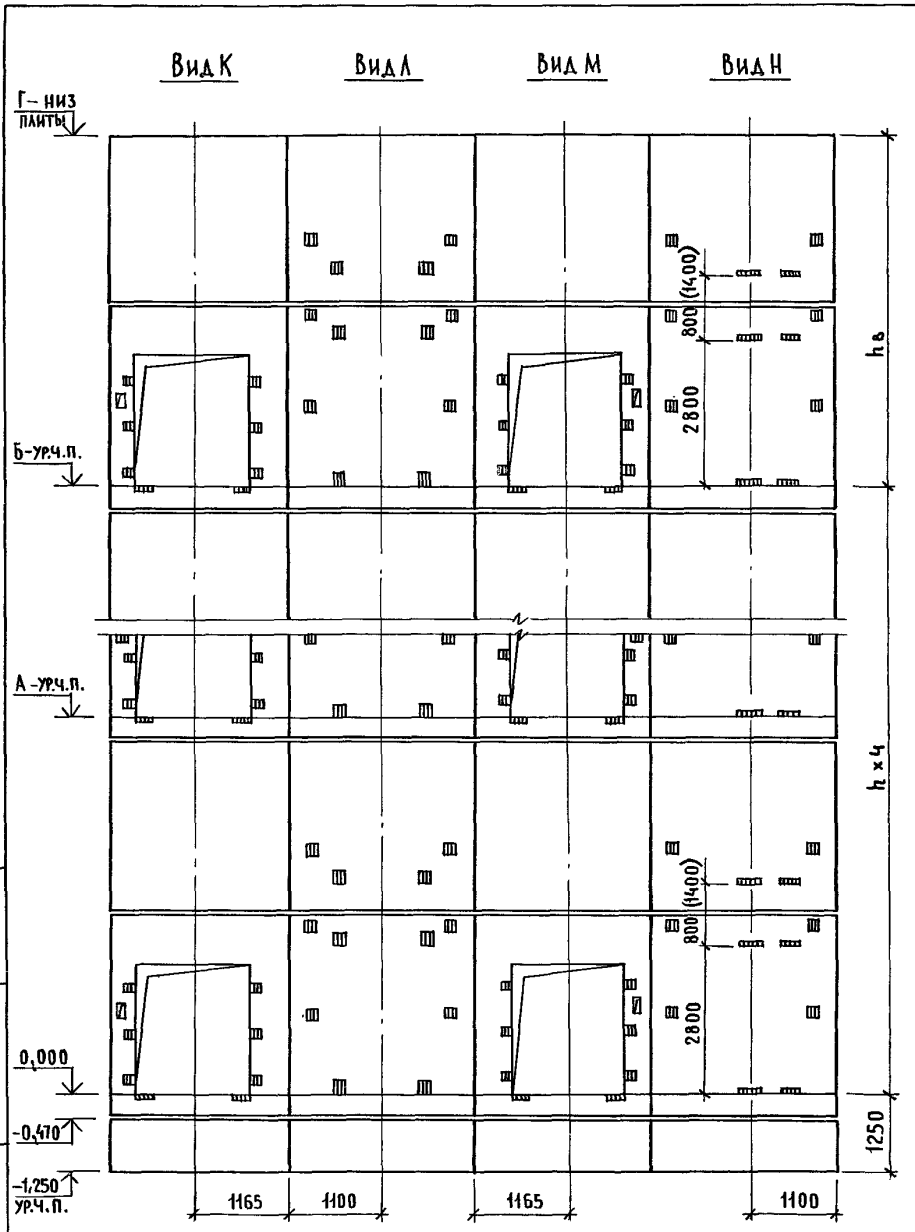

Марка, поз.	Обозначение	Наименование	Кол. прих., м 6,6	7,2	Масса ед., кг	Примечание
		Блоки шахт лифтов				
БШЛ-1	1.089.1-1.1-3-91	БШЛ 50 Гр.Б-12-1	2	2	1680	
БШЛ-2	1.089.1-1.1-3-59	БШЛ 50 Гр.Б-36-3	5		4190	
	1.089.1-1.1-3-59	БШЛ 50 Гр.Б-42-3		5	5040	
БШЛ-3	1.089.1-1.1-3-62	БШЛ 50 Гр.Б-36-4	5		3900	
	1.089.1-1.1-3-62	БШЛ 50 Гр.Б-42-4		5	4750	
БШЛ-4	1.089.1-1.1-3-77	БШЛ 50 Гр.Б-30-5	5	5	4200	
БШЛ-5	1.089.1-1.1-3-78	БШЛ 50 Гр.Б-30-6	5	5	4200	
		Плита перекрытия				
ПЛ-1	1.289.1-2.1 50	ПЛ 50 Гр.Б-24.25.2пл	1	1	2170	
Ум 9	1.089.1-1.0-3-49	Участок монолитный Ум 9	1	1		0,28 м³

1. Размер в скобках дан при высоте типового этажа h=7,2м.
2. Монолитный участок Ум 9 смотри узел XI чертеж 1.089.1-1.0-3-Д1.

Инв.№ подл. | Подпись и дата | Взам. инв.№

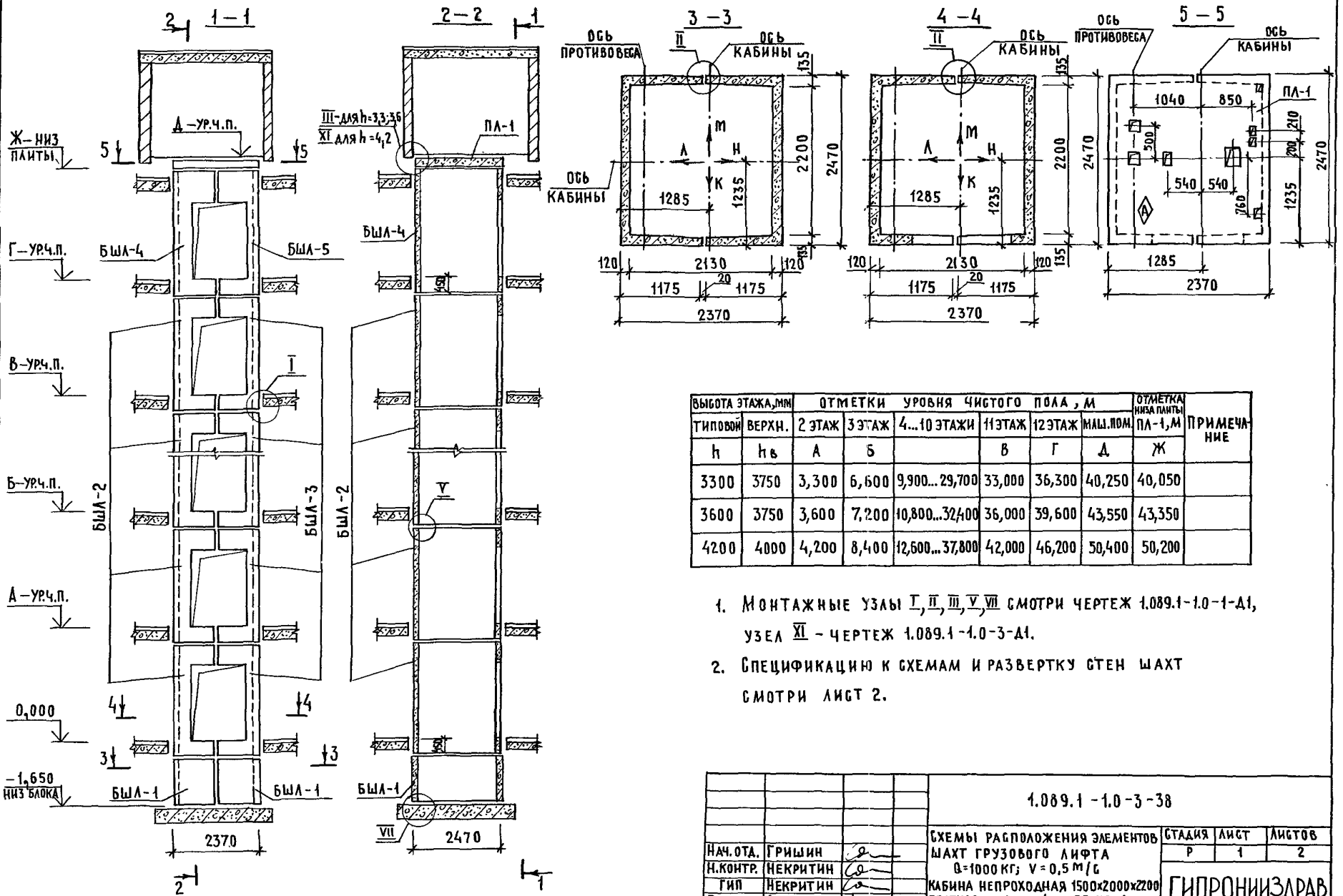

ВЫСОТА ЭТАЖА, мм		ОТМЕТКИ УРОВНЯ ЧИСТОГО ПОЛА, м						ОТМЕТКА НИЗА ПЛИТЫ ПЛ-1, м	ПРИМЕЧАНИЕ
ТИПОВОЙ	ВЕРХН.	2 ЭТАЖ	3 ЭТАЖ	4...10 ЭТАЖИ	11 ЭТАЖ	12 ЭТАЖ	МАШ. ПОМ.		
h	$h_в$	А	Б		В	Г	Д	Ж	
3300	3750	3,300	6,600	9,900...29,700	33,000	36,300	40,250	40,050	
3600	3750	3,600	7,200	10,800...32,400	36,000	39,600	43,550	43,350	
4200	4000	4,200	8,400	12,600...37,800	42,000	46,200	50,400	50,200	

1. Монтажные узлы I, II, III, V, VII смотри чертеж 1.089.1-1.0-1-Д1, узел XI – чертеж 1.089.1-1.0-3-Д1.
2. Спецификацию к схемам и развертку стен шахт смотри лист 2.

Нач.отд.	Гришин		
Н.контр.	Некритин		
Гип	Некритин		
Рук. гр.	Домахина		

1.089.1-1.0-3-38

Схемы расположения элементов шахт грузового лифта Q=1000 кг; V=0,5 м/с кабина непроходная 1500×2000×2200 противовес слева, h эт.=3,3; 3,6; 4,2 м

СТАДИЯ	ЛИСТ	ЛИСТОВ
Р	1	2

ГИПРОНИИЗДРАВ

25178-01 93

ИНВ.№ ПОДЛ. | ПОДПИСЬ И ДАТА | ВЗАМ. ИНВ.№

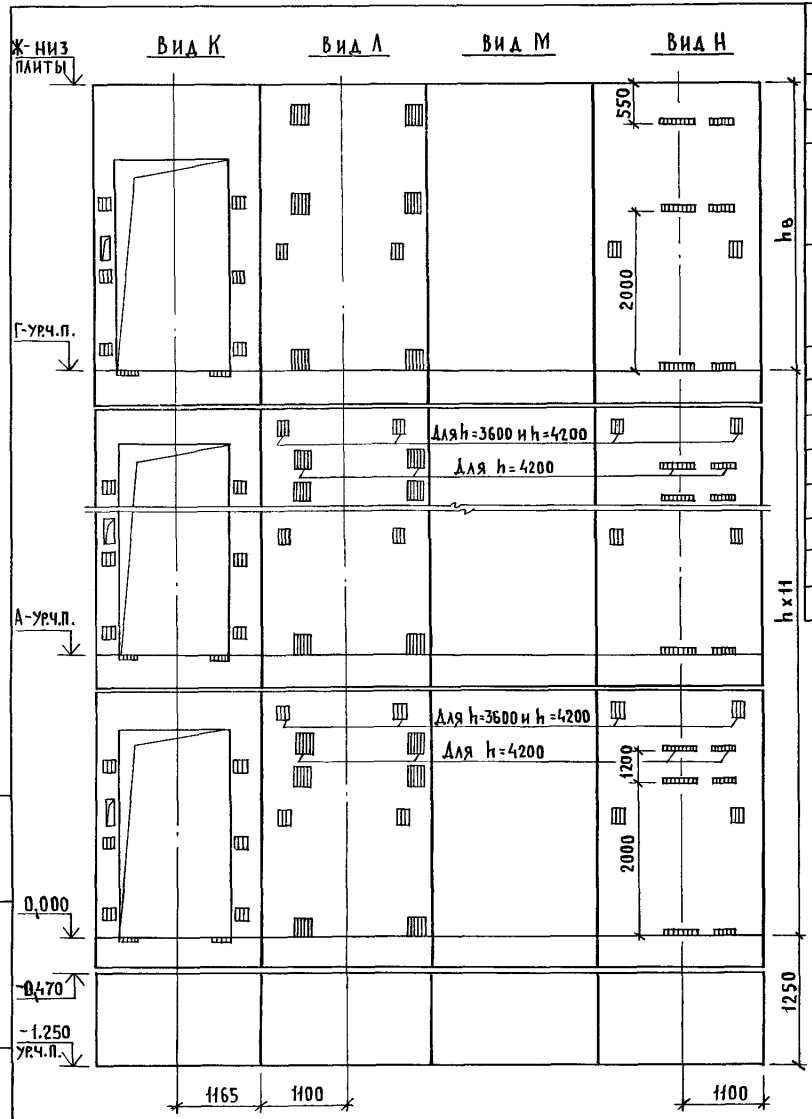

Марка, поз.	Обозначение	Наименование	Кол. при h, м			Масса ед., кг	Примечание
			3,3	3,6	4,2		
		Блоки шахт лифтов					
БШЛ-1	1.089.1-1.1-3-91	БШЛ50Гр.6-12-1	2	2	2	1680	
БШЛ-2	1.089.1-1.1-3-21	БШЛ100Гр-33-1	11			4160	
	1.089.1-1.1-3-22	БШЛ100Гр-36-1		11		4590	
	1.089.1-1.1-3-23	БШЛ100Гр-42-1			11	5430	
БШЛ-3	1.089.1-1.1-3-44	БШЛ100Гр-33-2	11			4000	
	1.089.1-1.1-3-45	БШЛ100Гр-36-2		11		4430	
	1.089.1-1.1-3-46	БШЛ100Гр-42-2			11	5280	
БШЛ-4	1.089.1-1.1-3-23	БШЛ100Гр-42-1	1	1	1	5430	
БШЛ-5	1.089.1-1.1-3-46	БШЛ100Гр-42-2	1	1	1	5280	
		Плита перекрытия					
ПЛ-1	1.289.1-2.1 51	ПЛ100Гр-24.25.2пл	1	1	1	2130	
Ум 9	1.089.1-1.0-3-49	Участок монолитный Ум 9			1		0,28 м³

Монолитный участок Ум 9 смотри узел XI чертеж 1.089.1-1.0-3-Д1.

Инв.№ подл. | Подпись и дата | Взам. инв.№

25178-01 84

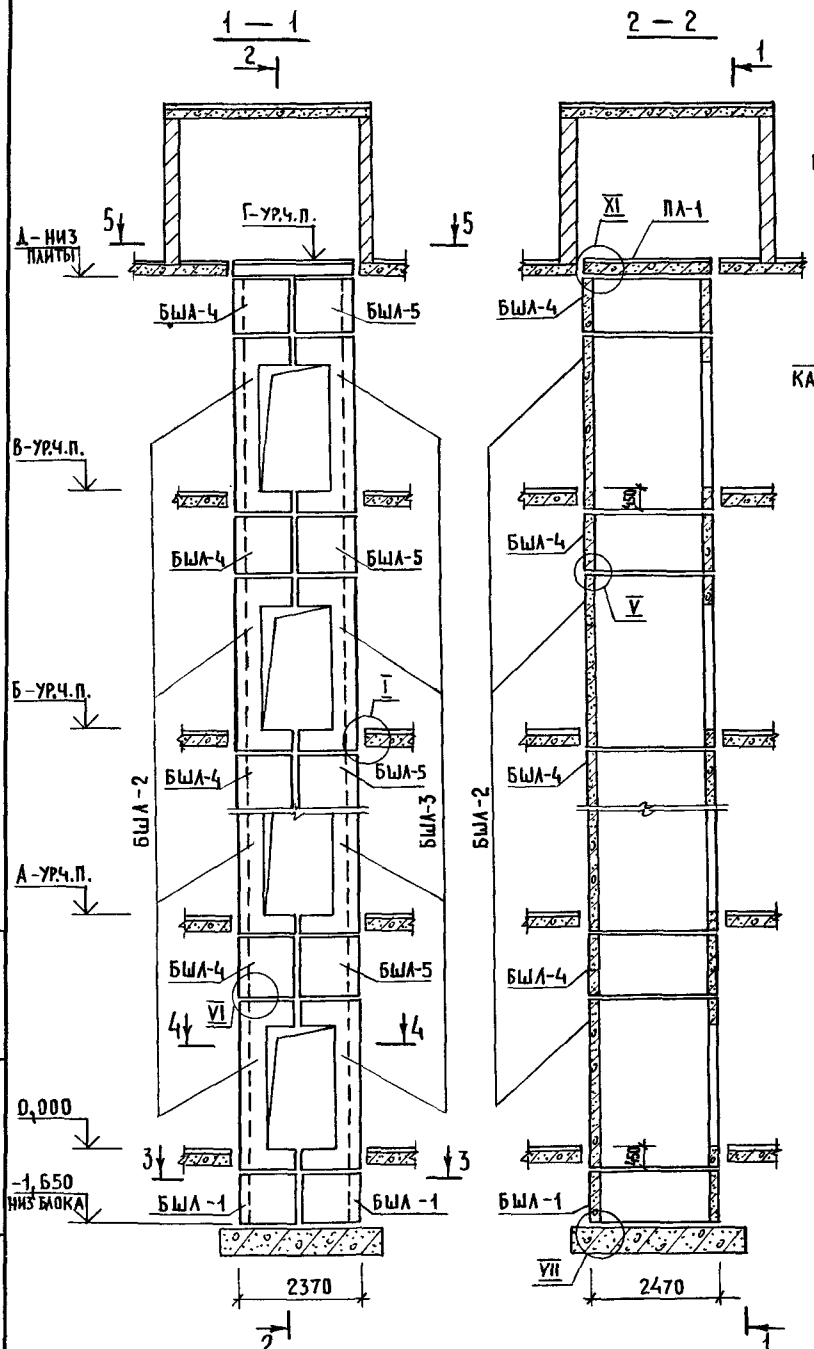

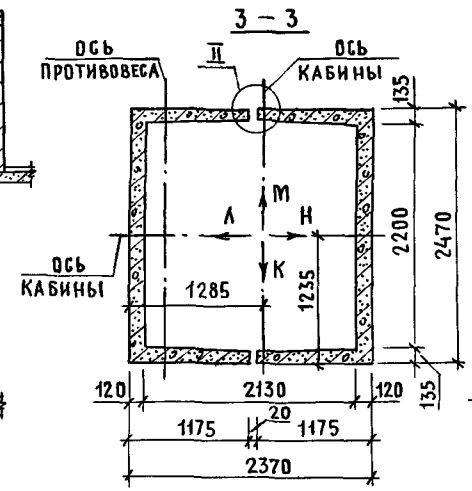

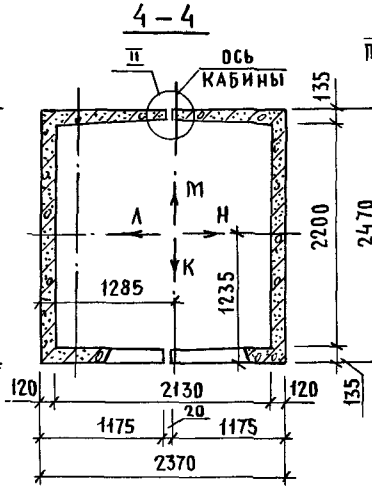



Высота этажа, мм		Отметки уровня чистого пола, м						Отметка низа плиты ПЛ-1, м	Примеч.
типовой	верхн.	2 этаж	3 этаж	4 этаж	5 этаж	6 этаж	маш. пом.		
h	hв	А			Б	В	Г	Д	
4800	4600	4,800	9,600	14,400	19,200	24,000	28,800	28,600	
5400	5200	5,400	10,800	16,200	21,600	27,000	32,400	32,200	

1. Монтажные узлы I, II, V, VI, VII смотри чертеж 1.089.1-1.0-1-Д1, узел XI - чертеж 1.089.1-1.0-3-Д1.
2. Спецификацию к схемам и развертку стен шахт смотри лист 2.

Нач.отд.	Гришин		
Н.контр.	Некритин		
ГИП	Некритин		
Рук.гр.	Домахина		

1.089.1 - 1.0-3-39

Схемы расположения элементов шахт грузового лифта Q=1000 кг, V = 0,5 м/с
Кабина непроходная 1500×2000×2200
Противовес слева, hэт.=4,8; 5,4 м

Стадия	Лист	Листов
Р	1	2

ГИПРОНИИЗДРАВ

25178-01 95

Инв.№ подл. | Подпись и дата | Взам.инв.№

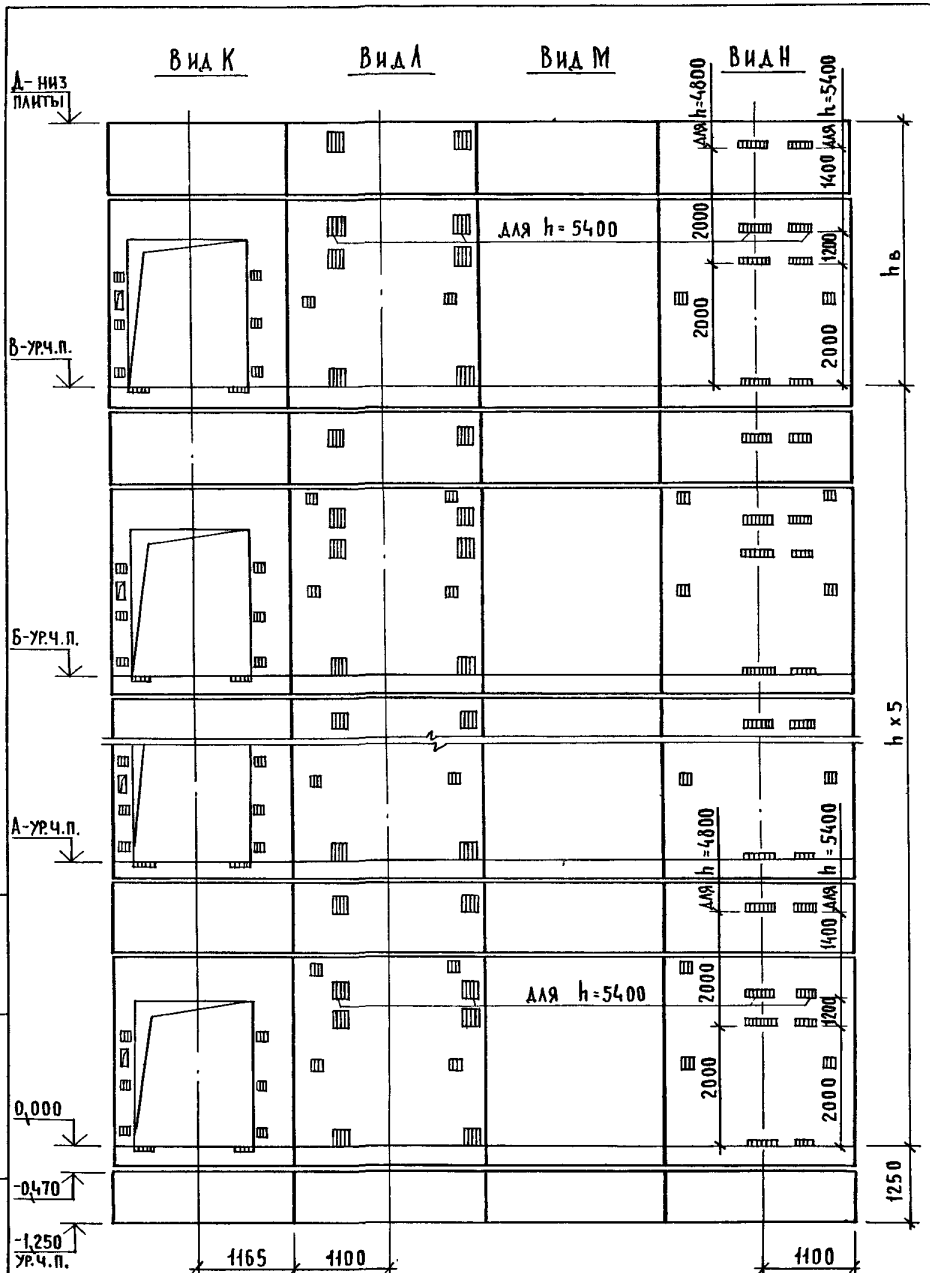

Марка, поз.	Обозначение	Наименование	Кол.прих,м 4,8	Кол.прих,м 5,4	Масса ед., кг	Примечание
		Блоки шахт лифтов				
БШЛ-1	1.089.1-1.1-3-91	БШЛ 50Гр.Б-12-1	2	2	1680	
БШЛ-2	1.089.1-1.1-3-22	БШЛ 100Гр-36-1	6		4590	
	1.089.1-1.1-3-23	БШЛ 100Гр-42-1		6	5430	
БШЛ-3	1.089.1-1.1-3-45	БШЛ 100Гр-36-2	6		4430	
	1.089.1-1.1-3-46	БШЛ 100Гр-42-2		6	5280	
БШЛ-4	1.089.1-1.1-3-92	БШЛ 100Гр-12-1	6	6	1680	
БШЛ-5	1.089.1-1.1-3-93	БШЛ 100Гр-12-2	6	6	1680	
		Плита перекрытия				
ПЛ-1	1.289.1-2.1 51	ПЛ100Гр-24.25.2пл	1	1	2130	
Ум 9	1.089.1-1.0-3-49	Участок монолитный Ум 9	1	1		0,28м³

Монолитный участок Ум 9 смотри узел XI чертеж 1.089.1-1.0-3-Д1.

Инв.№ подл. | Подпись и дата | Взам.инв.№

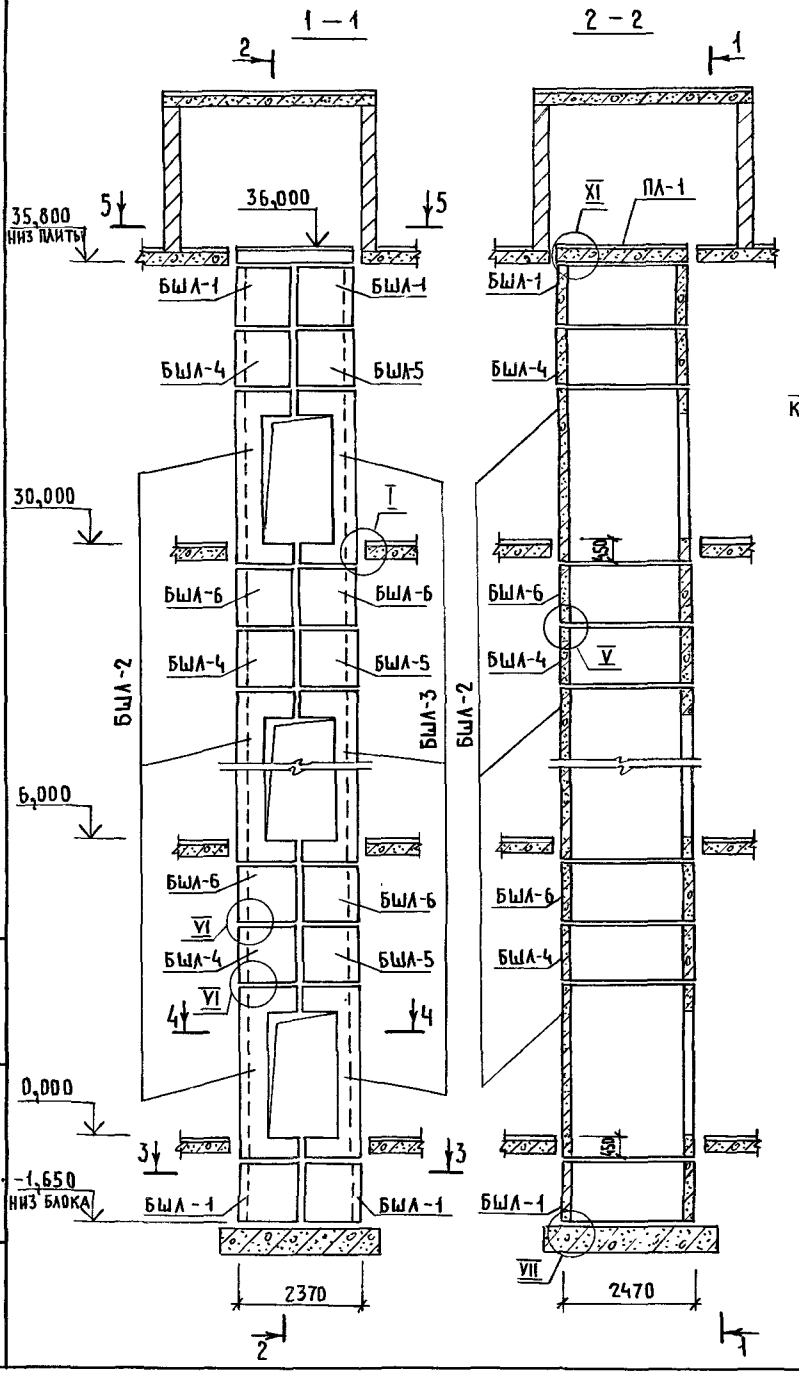

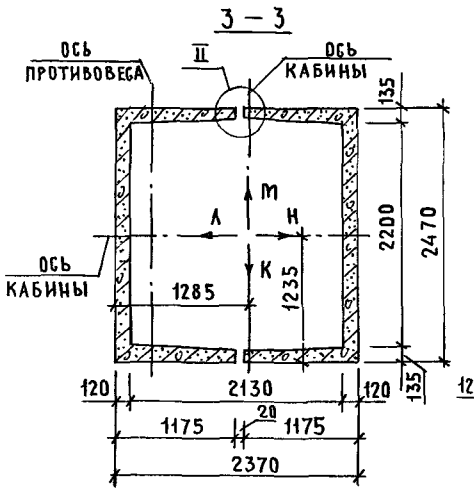

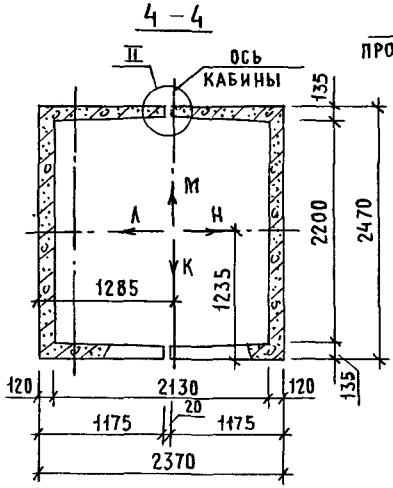

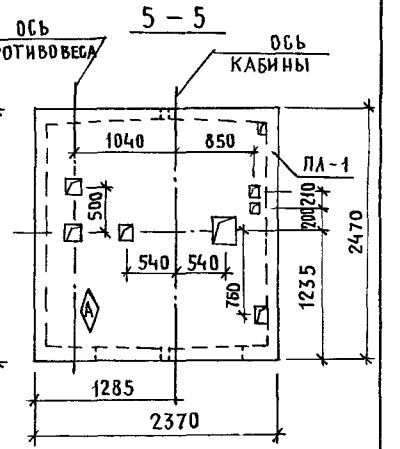

1. Монтажные узлы I, II, V, VI, VII смотри чертеж 1.089.1-1.0-1-Д1, узел XI - чертеж 1.089.1-1.0-3-Д1.
2. Спецификацию к схеме и развертку стен шахты смотри лист 2.

				1.089.1 - 1.0 - 3 - 40		
				Схема расположения элементов шахты грузового лифта Q = 1000 кг, V = 0,5 м/с кабина непроходная 1500×2000×2200 противовес слева; h эт. = 6,0 м	Стадия	Лист	Листов
					Р	1	2
Нач.отд.	Гришин				ГИПРОНИИЗДРАВ		
Н.контр.	Некритин						
ГИП	Некритин						
Рук.гр.	Домахина						

Инв.№ подл. | Подпись и дата | Взам.инв.№

25178-01 97

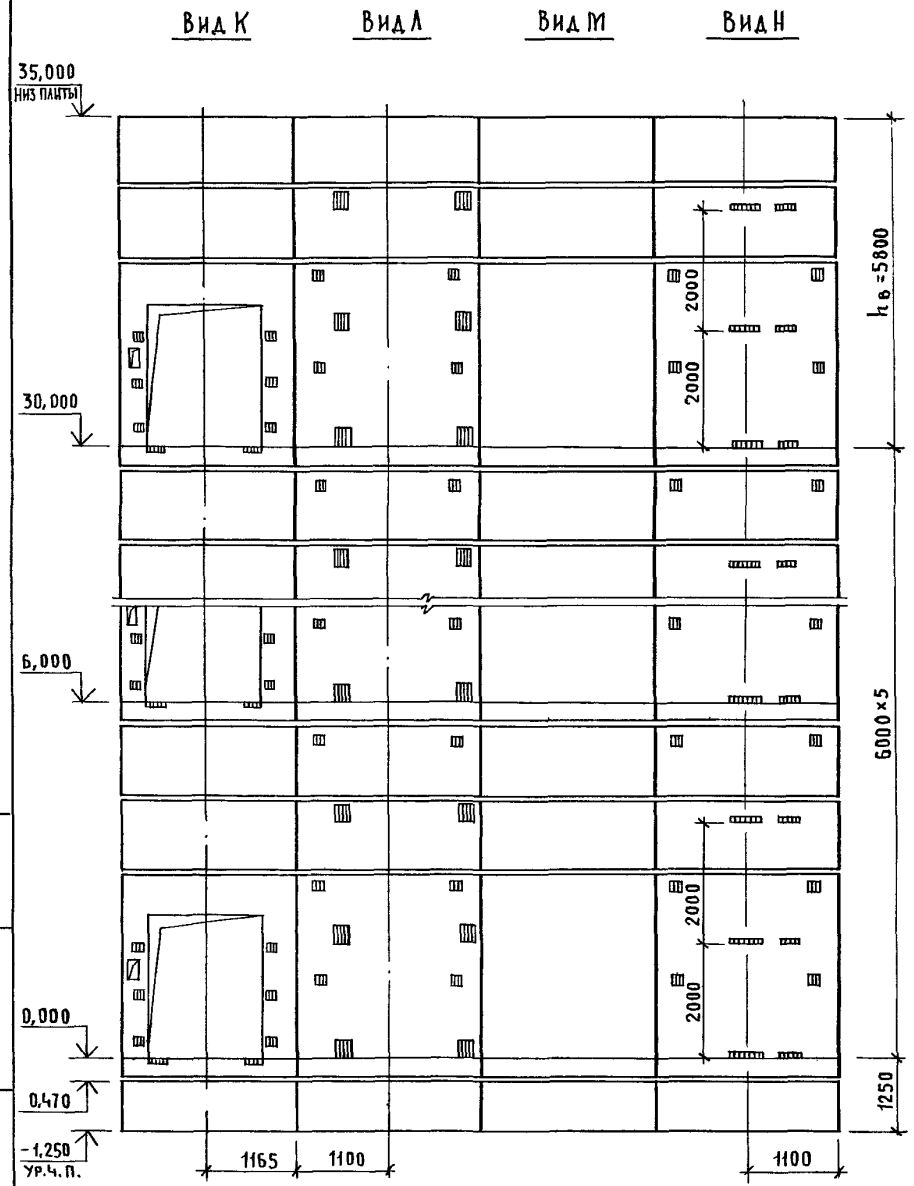

Марка, поз.	Обозначение	Наименование	Кол.	Масса ед., кг	Приме-чание
		Блоки шахты лифтов			
БШЛ-1	1.089.1-1.1-3-91	БШЛ50Гр.б-12-1	4	1680	
БШЛ-2	1.089.1-1.1-3-22	БШЛ100Гр-36-1	6	4590	
БШЛ-3	1.089.1-1.1-3-45	БШЛ100Гр-36-2	6	4430	
БШЛ-4	1.089.1-1.1-3-92	БШЛ100Гр-12-1	6	1680	
БШЛ-5	1.089.1-1.1-3-93	БШЛ100Гр-12-2	6	1680	
БШЛ-6	1.089.1-1.1-3-94	БШЛ100Гр-12-3	10	1680	
		Плита перекрытия			
ПЛ-1	1.289.1-2.1 51	ПЛ100Гр-24.25.2пл	1	2130	
Ум 9	1.089.1-1.0-3-49	Участок монолитный Ум 9	1		0,28м³

Монолитный участок Ум 9 смотри узел XI чертеж 1.089.1-1.0-3-Д1.

Инв.№ подл. | Подпись и дата | Взам.инв.№

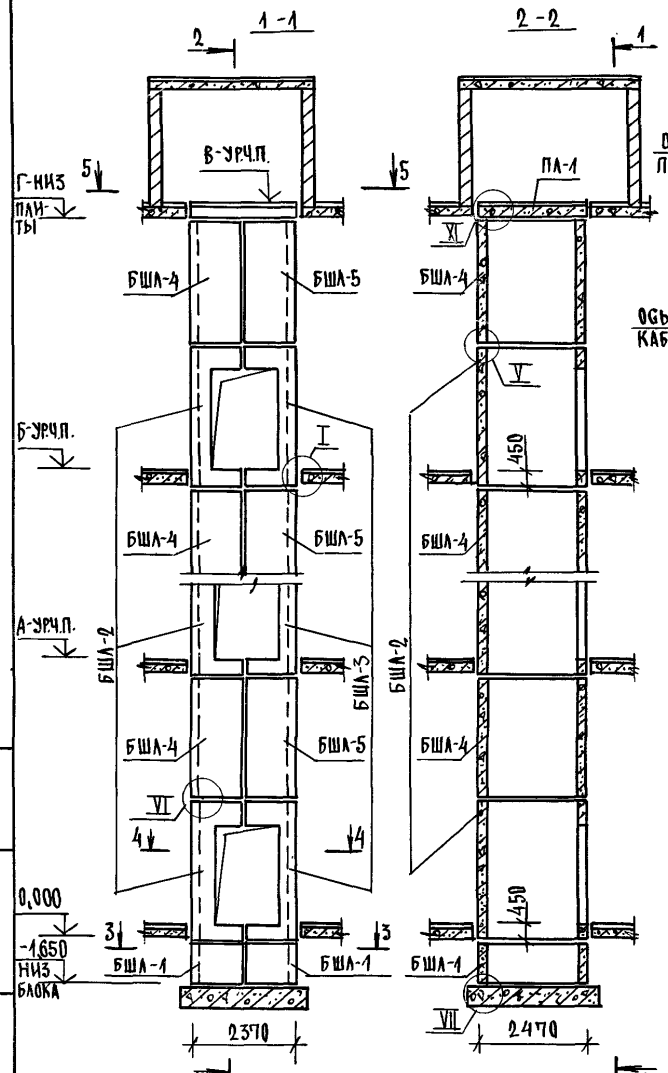

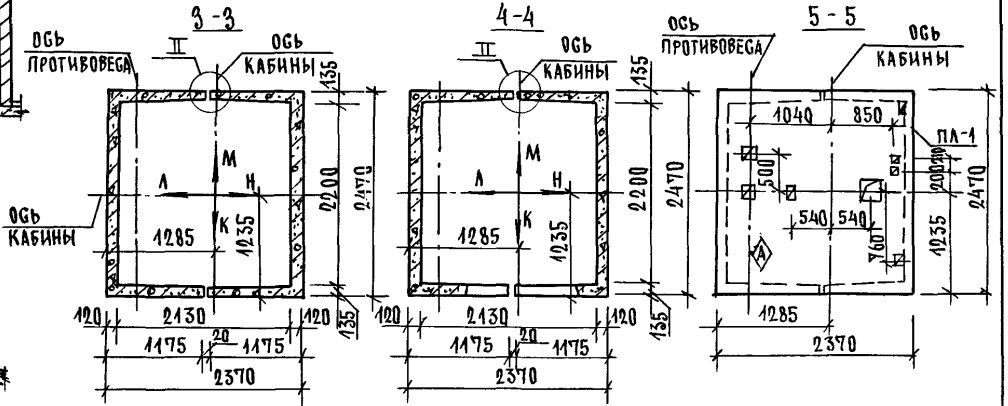

ВЫСОТА ЭТАЖА, мм		ОТМЕТКИ УРОВНЯ ЧИСТОГО ПОЛА, м						ОТМ. НИЗА ПЛИТЫ ПА-1, м	ПРИМЕЧ.
ГИПОВОЙ	ВЕРХН.	2 ЭТАЖ	3 ЭТАЖ	4 ЭТАЖ	5 ЭТАЖ		МАШ. ПОМ.		
h	hв	А			Б		В	Г	
6600	6400	6,600	13,200	19,800	26,400		33,000	32,800	
7200	7000	7,200	14,400	21,600	28,800		36,000	35,800	

1. МОНТАЖНЫЕ УЗЛЫ I; II; V; VI; VII СМОТРИ ЧЕРТЕЖ 1.089.1-1.0-1-Д1, УЗЕЛ XI - ЧЕРТЕЖ 1.089.1-1.0-3-Д1
2. СПЕЦИФИКАЦИЮ К СХЕМАМ И РАЗВЕРТКУ СТЕН ШАХТ СМОТРИ ЛИСТ 2.

НАЧ.ОТД.	ГРИШИН		
Н.КОНТР.	НЕКРИТИН		
ГИП	НЕКРИТИН		
РУК.ГР.	ДОМАКИНА		

1.089.1-1.0-3-41

СХЕМЫ РАСПОЛОЖЕНИЯ ЭЛЕМЕНТОВ ШАХТ ГРУЗОВОГО ЛИФТА Q=1000 КГ; V=0,5 М/С КАБИНА НЕПРОХОДНАЯ 1500×2000×2200 ПРОТИВОВЕС СЛЕВА; Н ЭТ=6,6; 7,2 М

СТАДИЯ	ЛИСТ	ЛИСТОВ
Р	1	2

ГИПРОНИИЗДРАВ

ИНВ.№ ПОДЛ. | ПОДПИСЬ И ДАТА | ВЗАМ.ИНВ.№

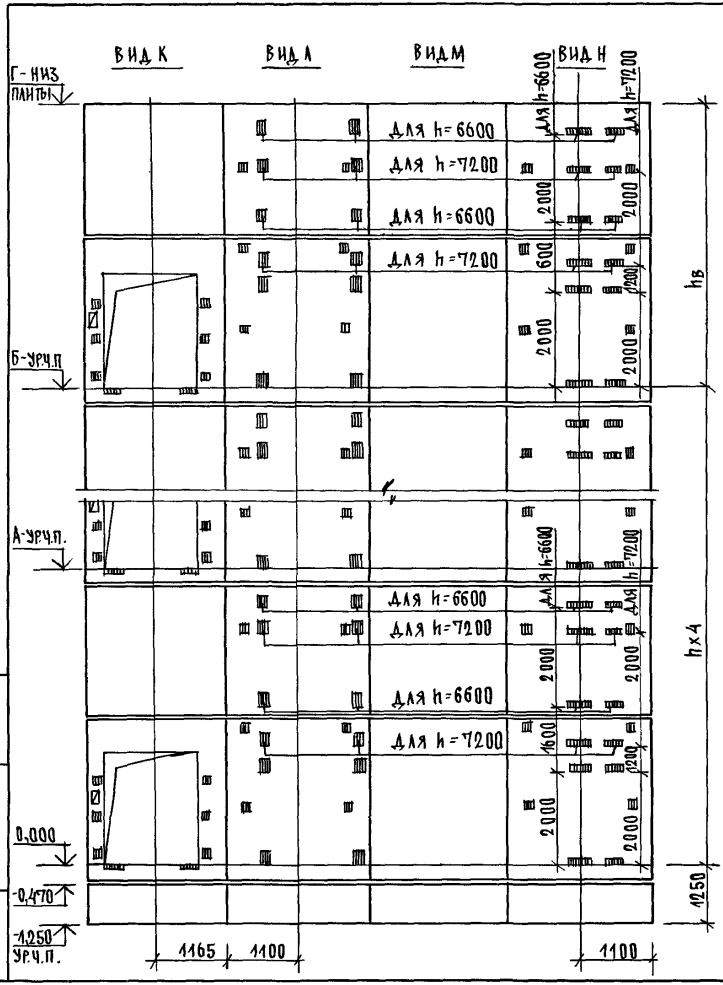

Марка поз.	Обозначение	Наименование	Колличество 6,6	Колличество 7,2	Масса ед.кг	Примечание
		Блоки шахт лифтов				
БШЛ-1	1.089.1-1.1-3-91	БШЛ 50 Гр.6-12-1	2	2	1680	
БШЛ-2	1.089.1-1.1-3-22	БШЛ 100Гр-36-1	5		4590	
	1.089.1-1.1-3-23	БШЛ 100Гр-42-1		5	5430	
БШЛ-3	1.089.1-1.1-3-45	БШЛ 100Гр-36-2	5		4430	
	1.089.1-1.1-3-46	БШЛ 100Гр-42-2		5	5280	
БШЛ-4	1.089.1-1.1-3-79	БШЛ 100Гр-30-1	5		4200	
	1.089.1-1.1-3-81	БШЛ 100Гр-30-3		5	4200	
БШЛ-5	1.089.1-1.1-3-80	БШЛ 100Гр-30-2	5		4200	
	1.089.1-1.1-3-82	БШЛ 100Гр-30-4		5	4200	
		Плита перекрытия				
ПЛ-1	1.289.1-2.1 51	ПЛ 100Гр-24.25.2 ПЛ	1	1	2130	
УМ-9	1.089.1-1.0-3-49	Участок монолитный УМ9	1	1		0,28м³

Монолитный участок УМ9 смотри узел XI чертеж 1.089.1-1.0-3-Д1

Инв.N подл. | Подпись и дата | Взам.инв.N

1.089.1-1.0-3-41

Лист 2

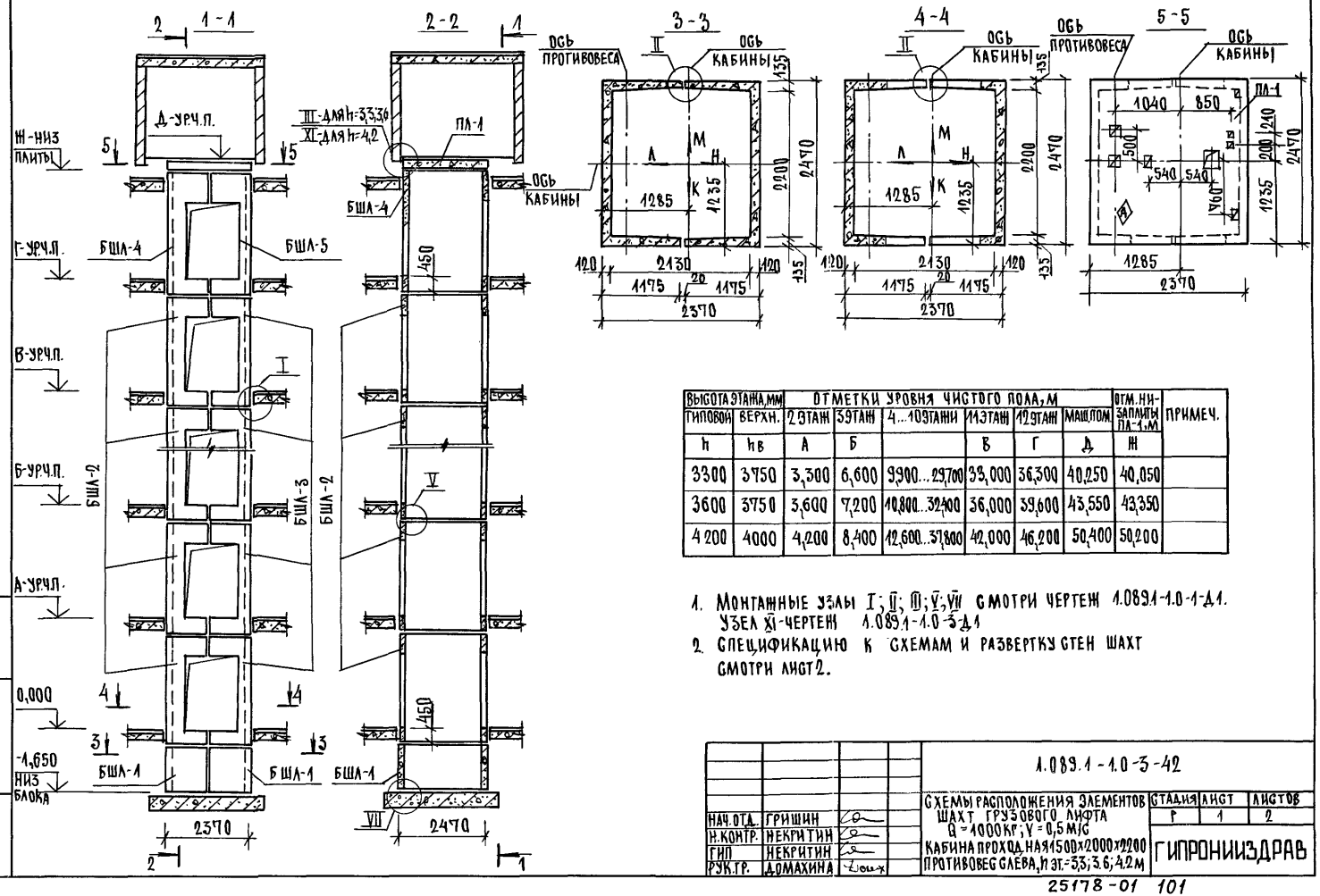

ВЫСОТА ЭТАЖА, мм		ОТМЕТКИ УРОВНЯ ЧИСТОГО ПОЛА, м							ОТМ. НИЗА ЗАПЛИТЫ ПЛ-1, м	ПРИМЕЧ.
ТИПОВОЙ	ВЕРХН.	2 ЭТАЖ	3 ЭТАЖ	4...10 ЭТАЖИ	11 ЭТАЖ	12 ЭТАЖ	МАШ. ЗАЛ			
h	hв	А	Б		В	Г	Д		И	
3300	3750	3,300	6,600	9900...29700	33,000	36,300	40,250		40,050	
3600	3750	3,600	7,200	10800...32400	36,000	39,600	43,550		43,350	
4200	4000	4,200	8,400	12600...37800	42,000	46,200	50,400		50,200	

1. МОНТАЖНЫЕ УЗЛЫ I; II; III; V; VII СМОТРИ ЧЕРТЕЖ 1.089.1-1.0-1-Д1. УЗЕЛ VI-ЧЕРТЕЖ 1.089.1-1.0-3-Д1
2. СПЕЦИФИКАЦИЮ К СХЕМАМ И РАЗВЕРТКУ СТЕН ШАХТ СМОТРИ ЛИСТ 2.

НАЧ.ОТД.	ГРИШИН		
Н.КОНТР.	НЕКРИТИН		
ГИП	НЕКРИТИН		
РУК.ГР.	А.ОМАХИНА		

1.089.1-1.0-3-42

СХЕМЫ РАСПОЛОЖЕНИЯ ЭЛЕМЕНТОВ ШАХТ ГРУЗОВОГО ЛИФТА Q=1000КГ; V=0,5 М/С КАБИНА ПРОХОДНАЯ 1500×2000×2200 ПРОТИВОВЕС СЛЕВА, Н ЭТ.=3,3; 3,6; 4,2 М

СТАДИЯ	ЛИСТ	ЛИСТОВ
Р	1	2

ГИПРОНИИЗДРАВ

ИНВ.N ПОДЛ. | ПОДПИСЬ И ДАТА | ВЗАМ.ИНВ.N

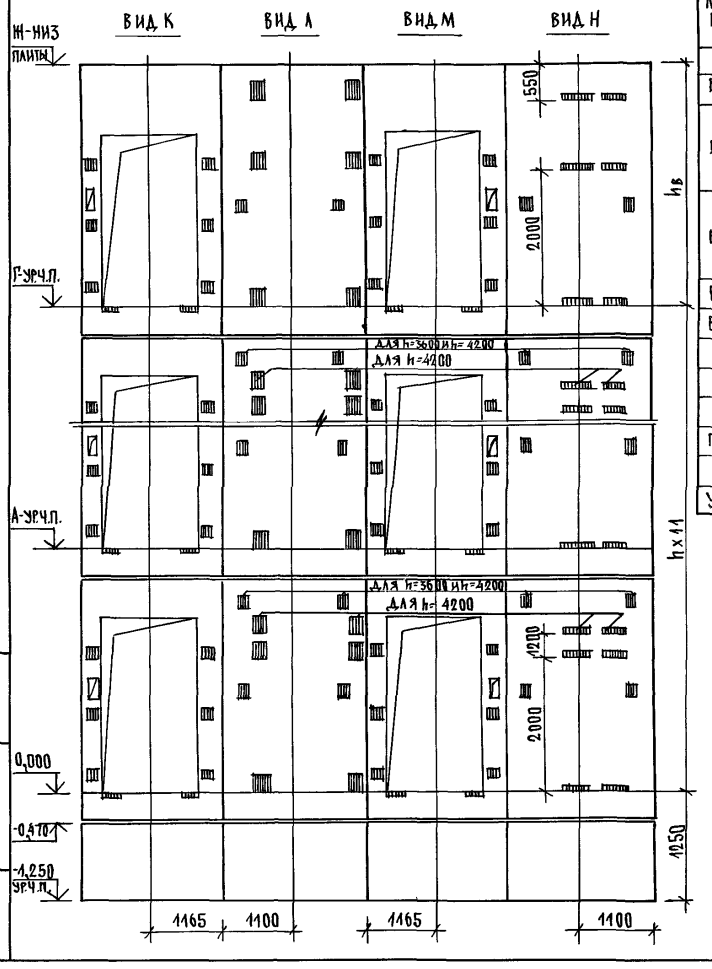

МАРКА ПОЗ.	ОБОЗНАЧЕНИЕ	НАИМЕНОВАНИЕ	КОЛ. ПРИ Н,М 3,3	3,6	4,2	МАССА ЕД.КГ	ПРИМЕЧАНИЕ
		БЛОКИ ШАХТЫ ЛИФТОВ					
БША-1	1.089.1-1.1-3-91	БША 50Гр.Б-12-1	2	2	2	1680	
БША-2	1.089.1-1.1-3-63	БША 100Гр-33-3	11			3690	
	1.089.1-1.1-3-64	БША 100Гр-36-3		11		4110	
	1.089.1-1.1-3-65	БША 100Гр-42-3			11	4960	
БША-3	1.089.1-1.1-3-66	БША 100Гр-33-4	11			3370	
	1.089.1-1.1-3-67	БША 100Гр-36-4		11		3800	
	1.089.1-1.1-3-68	БША 100Гр-42-4			11	4650	
БША-4	1.089.1-1.1-3-65	БША 100Гр-42-3	1	1	1	4960	
БША-5	1.089.1-1.1-3-68	БША 100Гр-42-4	1	1	1	4650	
		ПЛИТА ПЕРЕКРЫТИЯ					
ПА-1	1.289.1-21 51	ПА 100Гр-24.25.2пм	1	1	1	2130	
УМЭ	1.089.1-1.0-3-49	УЧАСТОК МОНОЛИТНЫЙ УМЭ					0,28м³

МОНОЛИТНЫЙ УЧАСТОК УМЭ СМОТРИ УЗЕЛ XI ЧЕРТЕЖ 1.089.1-1.0-3-Д1

ИНВ.N ПОДЛ. | ПОДПИСЬ И ДАТА | ВЗАМ.ИНВ.N

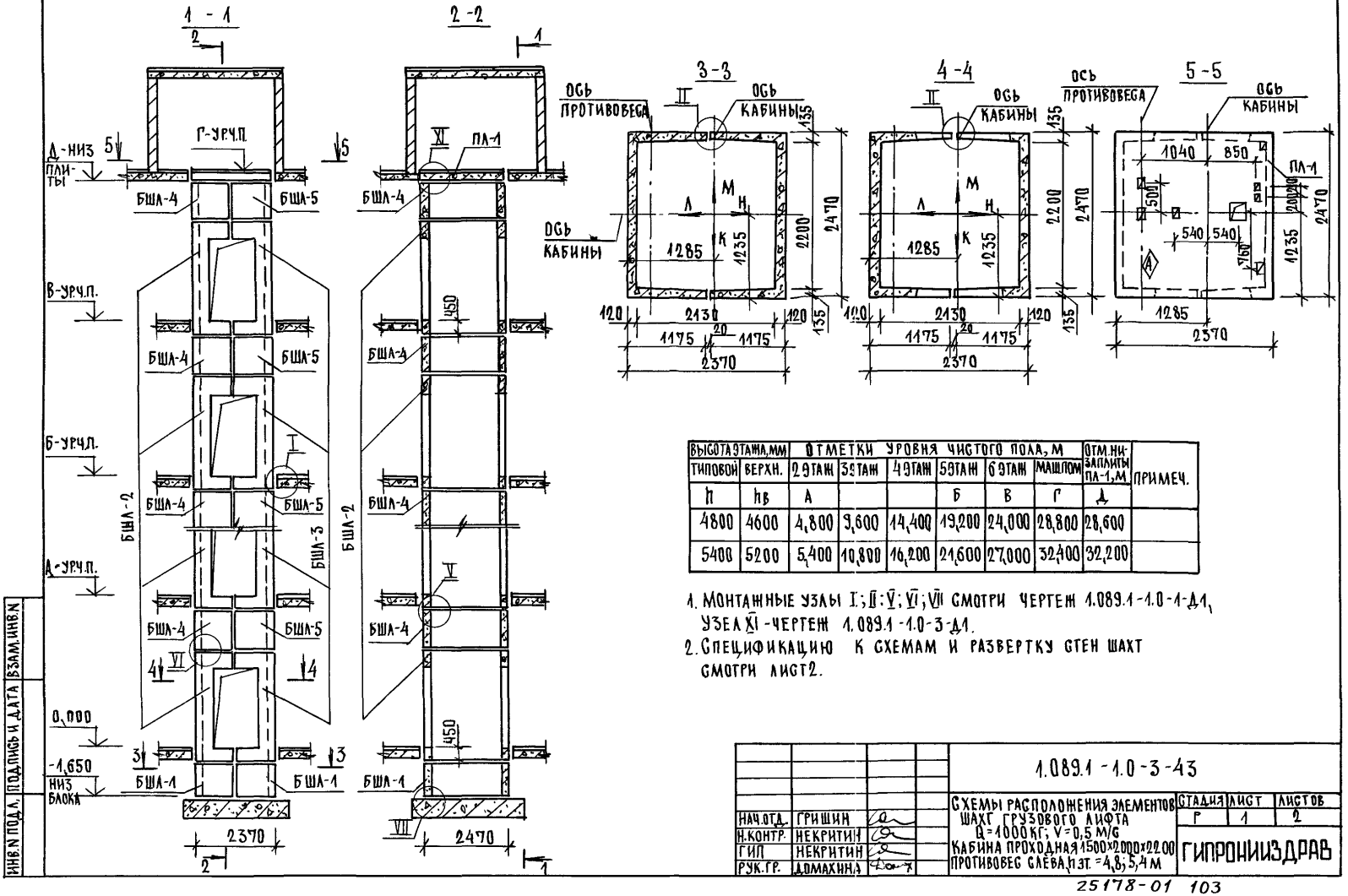

ВЫСОТА ЭТАЖА, мм		ОТМЕТКИ УРОВНЯ ЧИСТОГО ПОЛА, м						ОТМ. НИЗ ЗАПЛИТЫ ПА-1, м	ПРИМЕЧ.
ТИПОВОЙ	ВЕРХН.	2 ЭТАЖ	3 ЭТАЖ	4 ЭТАЖ	5 ЭТАЖ	6 ЭТАЖ	МАШЗАЛ		
h	$h_в$	А			Б	В	Г	Д	
4800	4600	4,800	9,600	14,400	19,200	24,000	28,800	28,600	
5400	5200	5,400	10,800	16,200	21,600	27,000	32,400	32,200	

1. МОНТАЖНЫЕ УЗЛЫ I; II; V; VI; VII СМОТРИ ЧЕРТЕЖ 1.089.1-1.0-1-Д1, УЗЕЛ XI - ЧЕРТЕЖ 1.089.1-1.0-3-Д1.
2. СПЕЦИФИКАЦИЮ К СХЕМАМ И РАЗВЕРТКУ СТЕН ШАХТ СМОТРИ ЛИСТ 2.

НАЧ.ОТД.	ГРИШИН		
Н.КОНТР.	НЕКРИТИН		
ГИП	НЕКРИТИН		
РУК.ГР.	ДОМАХИН		

1.089.1-1.0-3-Д3

СХЕМЫ РАСПОЛОЖЕНИЯ ЭЛЕМЕНТОВ ШАХТ ГРУЗОВОГО ЛИФТА Q=1000 КГ; V=0,5 М/С КАБИНА ПРОХОДНАЯ 1500×2000×2200 ПРОТИВОВЕС СЛЕВА, h ЭТ. = 4,8; 5,4 М

СТАДИЯ	ЛИСТ	ЛИСТОВ
Р	1	2

ГИПРОНИИЗДРАВ

ИНВ.N ПОДЛ. | ПОДПИСЬ И ДАТА | ВЗАМ.ИНВ.N

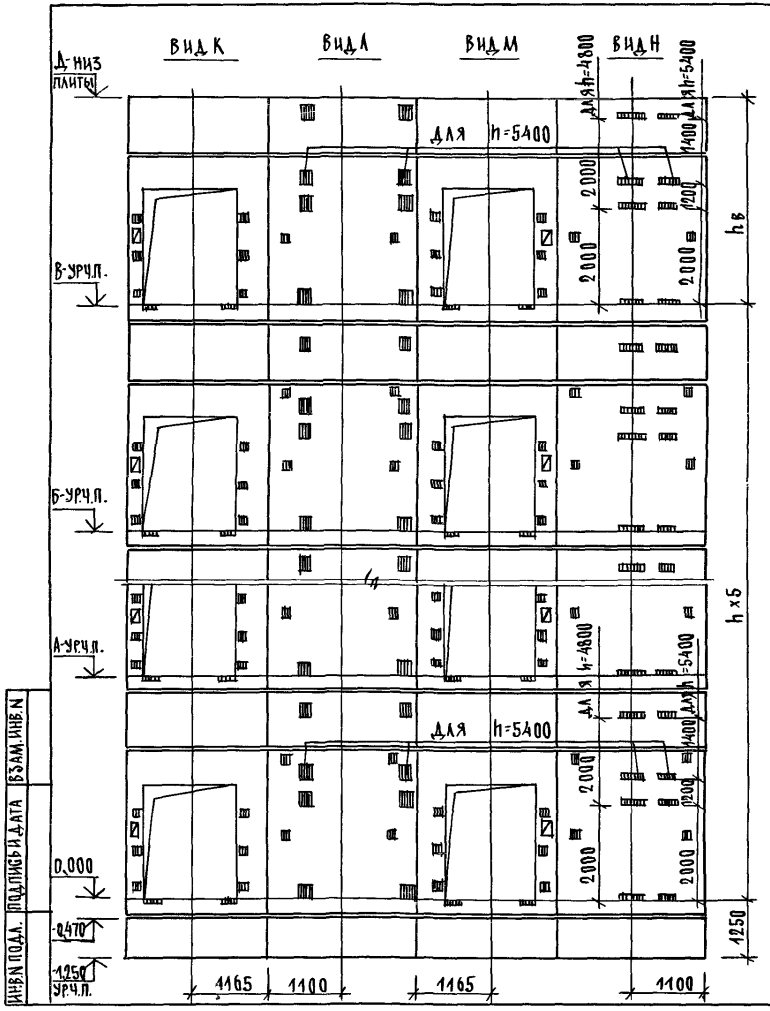

МАРКА, ПОЗ.	ОБОЗНАЧЕНИЕ	НАИМЕНОВАНИЕ	КОЛ. ПРИМ. 4,8	КОЛ. ПРИМ. 5,4	МАССА ЕД., КГ	ПРИМЕЧАНИЕ
		БЛОКИ ШАХТ ЛИФТОВ				
БШЛ-1	1.089.1-11-3-91	БШЛ 50 Гр Б -12-1	2	2	1680	
БШЛ-2	1.089.1-11-3-63	БШЛ 100 Гр -36-3	6		4110	
	1.089.1-11-3-65	БШЛ 100 Гр -42-3		6	4960	
БШЛ-3	1.089.1-11-3-67	БШЛ 100 Гр -36-4	6		3800	
	1.089.1-11-3-68	БШЛ 100 Гр -42-4		6	4650	
БШЛ-4	1.089.1-11-3-92	БШЛ 100 Гр -12-1	6	6	1680	
БШЛ-5	1.089.1-11-3-93	БШЛ 100 Гр -12-2	6	6	1680	
		ПЛИТА ПЕРЕКРЫТИЯ				
ПЛ-1	1.289.1-21 51	ПЛ 100 Гр-24.25.2 пл	1	1	2130	
УМЭ	1.089.1-10-3-49	УЧАСТОК МОНОЛИТНЫЙ УМЭ	1	1		0,28 м³

МОНОЛИТНЫЙ УЧАСТОК УМЭ СМОТРИ УЗЕЛ XI ЧЕРТЕЖ 1.089.1-10-3 Д1

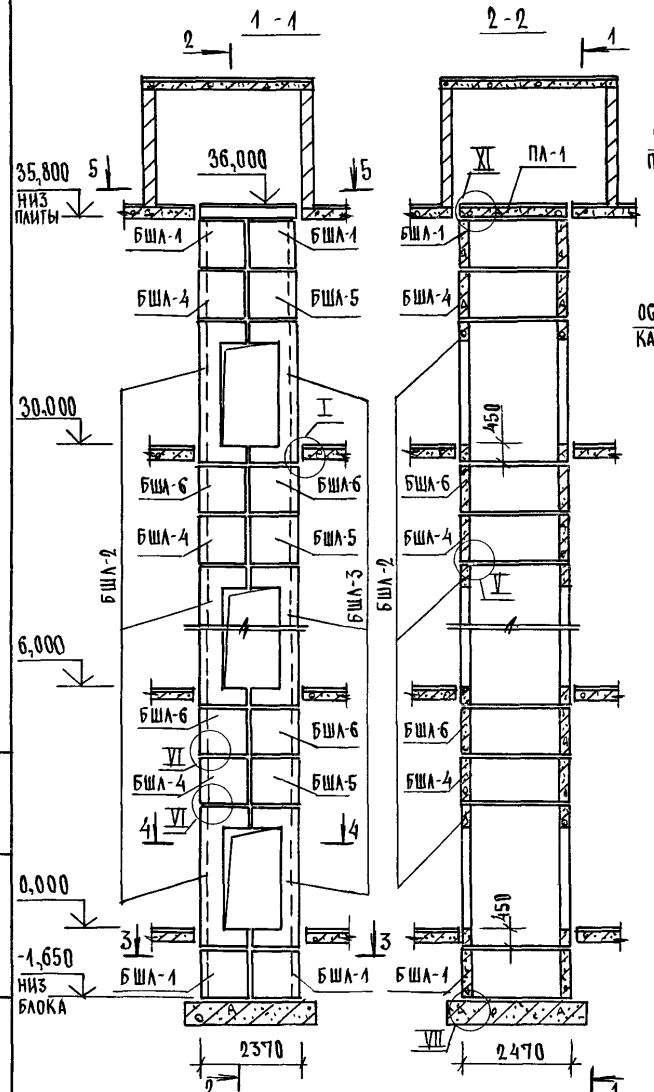

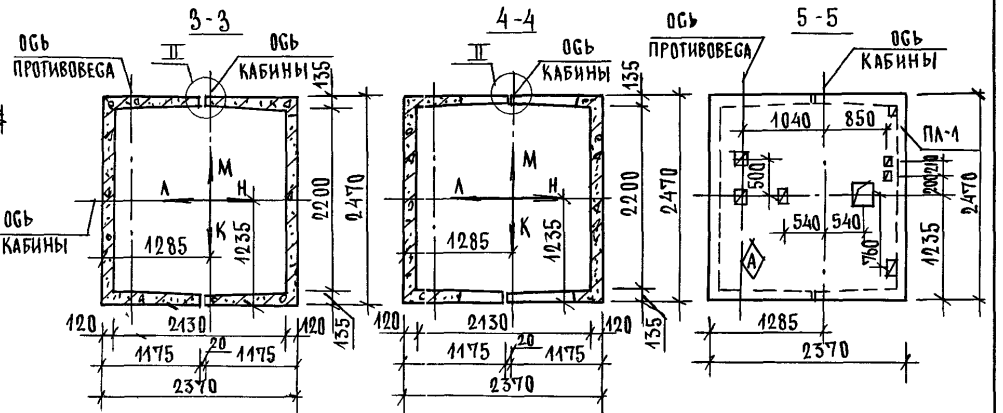

1. Монтажные узлы I; II; V; VI; VII смотри чертеж 1.089.1-1.0-1-Д1, Узел XI-чертеж 1.089.1-1.0-3-Д1.
2. Спецификацию к схеме и развертку стен шахты смотри лист 2.

Нач.отд.	Гришин		
Н. контр.	Некритин		
ГИП	Некритин		
Рук.гр.	Домахина		

1.089.1 - 1.0 - 3 - 44

Схема расположения элементов шахты грузового лифта Q = 1000кг; V = 0,5 м/с Кабина проходная 1500х2000х2200 Противовес слева, Нэт. = 6,0 м

Стадия	Лист	Листов
Р	1	2

ГИПРОНИИЗДРАВ

25178-01 105

Инв.№ подл. | Подпись и дата | Взам.инв.№

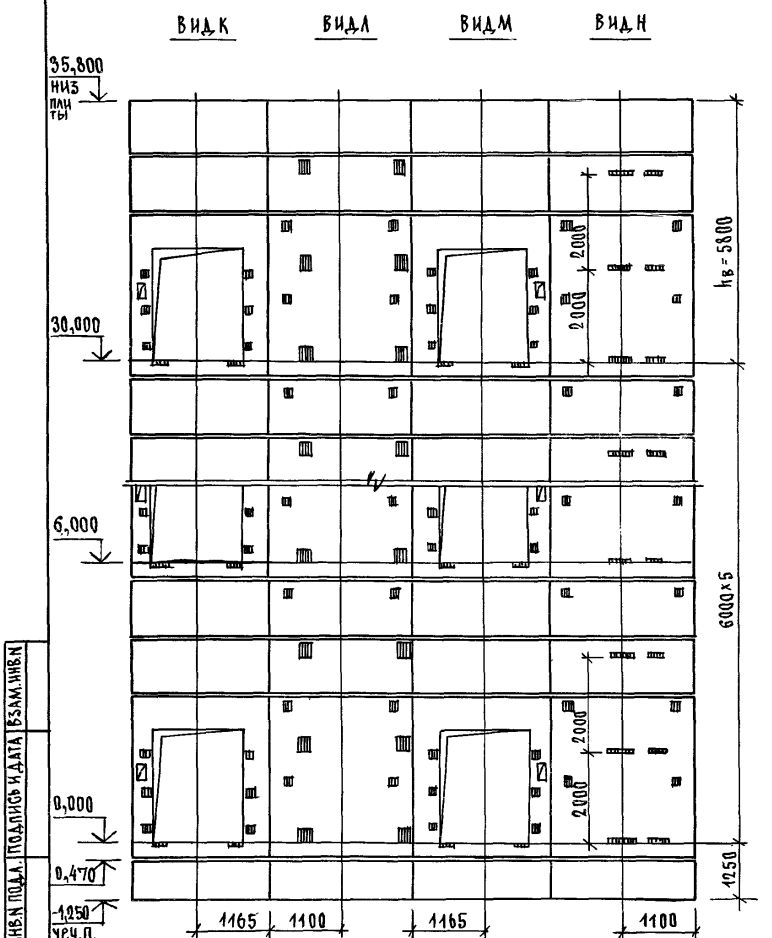

МАРКА, ПОЗ.	ОБОЗНАЧЕНИЕ	НАИМЕНОВАНИЕ	КОЛ.	МАССА ЕД., КГ	ПРИМЕЧАНИЕ
		БЛОКИ ШАХТЫ ЛИФТОВ			
БША-1	1.089.1-1.1-3-91	БША50Гр.6-12-1	4	1680	
БША-2	1.089.1-1.1-3-63	БША100Гр-36-3	6	4110	
БША-3	1.089.1-1.1-3-67	БША100Гр-36-4	6	3800	
БША-4	1.089.1-1.1-3-92	БША100Гр-12-1	6	1680	
БША-5	1.089.1-1.1-3-93	БША100Гр-12-2	6	1680	
БША-6	1.089.1-1.1-3-94	БША100Гр-12-3	10	1680	
		ПЛИТА ПЕРЕКРЫТИЯ			
ПА-1	1.269.1-2.1 51	ПА100Гр-24.25.2ПА	1	2130	
УМЭ	1.089.1-1.0-3-49	УЧАСТОК МОНОЛИТНЫЙ УМЭ	1		0,28м³

Монолитный участок УМЭ смотри узел XI чертеж 1.089.1-1.0-3-Д1.

1.089.1-1.0-3-44	ЛИСТ 2

ИНВ.N ПОДЛ. | ПОДПИСЬ И ДАТА | ВЗАМ.ИНВ.N

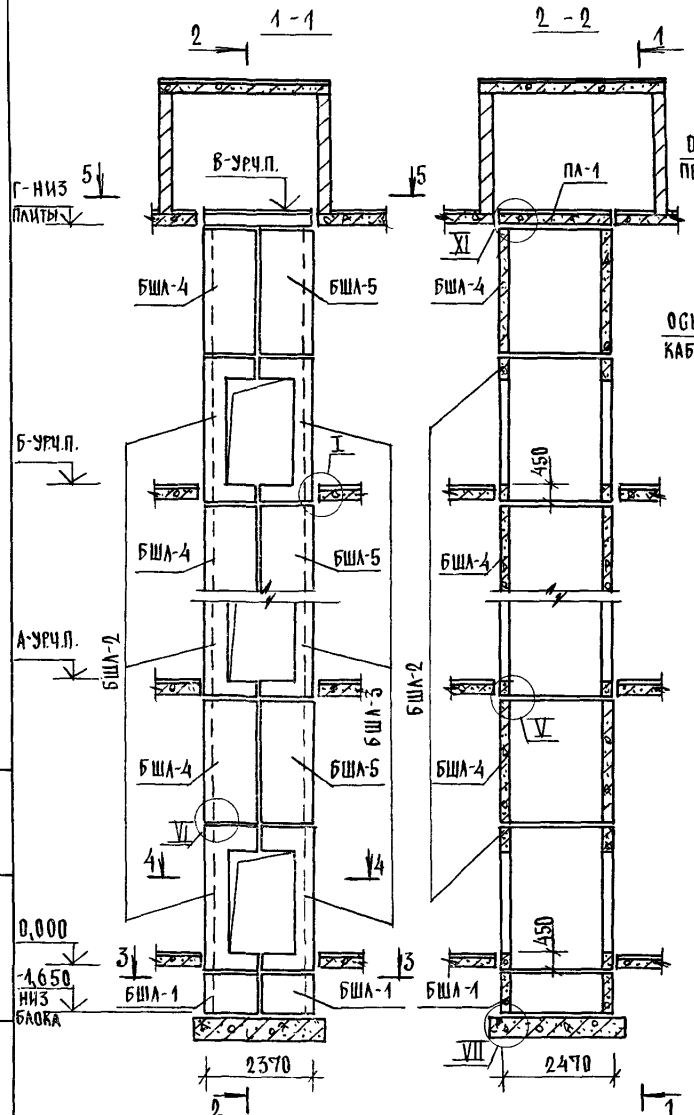

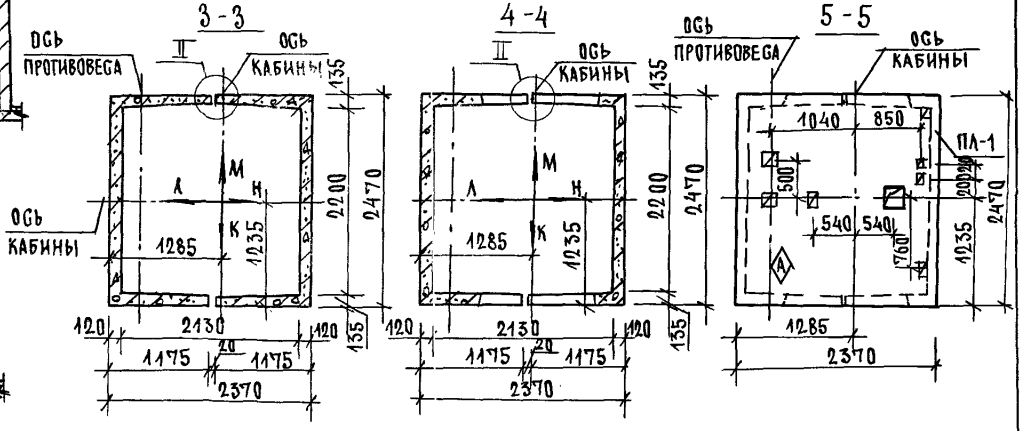

Высота этажамм		Отметки уровня чистого пола, м						Отметк низа плит ПЛ-1, м	Примеч.
типовой	верхн.	2 этаж	3 этаж	4 этаж	5 этаж		маш.пом		
h	hв	А			Б		В	Г	
6600	6400	6,600	13,200	19,800	26,400		33,000	32,800	
7200	7000	7,200	14,400	21,600	28,800		36,000	35,800	

1. Монтажные узлы I, II; V; VI; VII смотри чертеж 1.089.1-1.0-1.11, узел XI - чертеж 1.089.1-1.0-3.11
2. Спецификацию к схемам и развертку стен шахт смотри лист 2.

Нач.отд.	Гришин		
Н.контр.	Некритин		
ГИП	Некритин		
Рук.гр.	Домахина		

1.089.1-1.0-3-45

Схемы расположения элементов шахт грузового лифта Q=1000кг; V=0,5 м/с Кабина проходная 1500×2000×2200 Противовес слева; hэт=6,6; 7,2м

Стадия	Лист	Листов
Р	1	2

Гипрониздрав

Инв.№ подл. | Подпись и дата | Взам.инв.№

25178-01 107

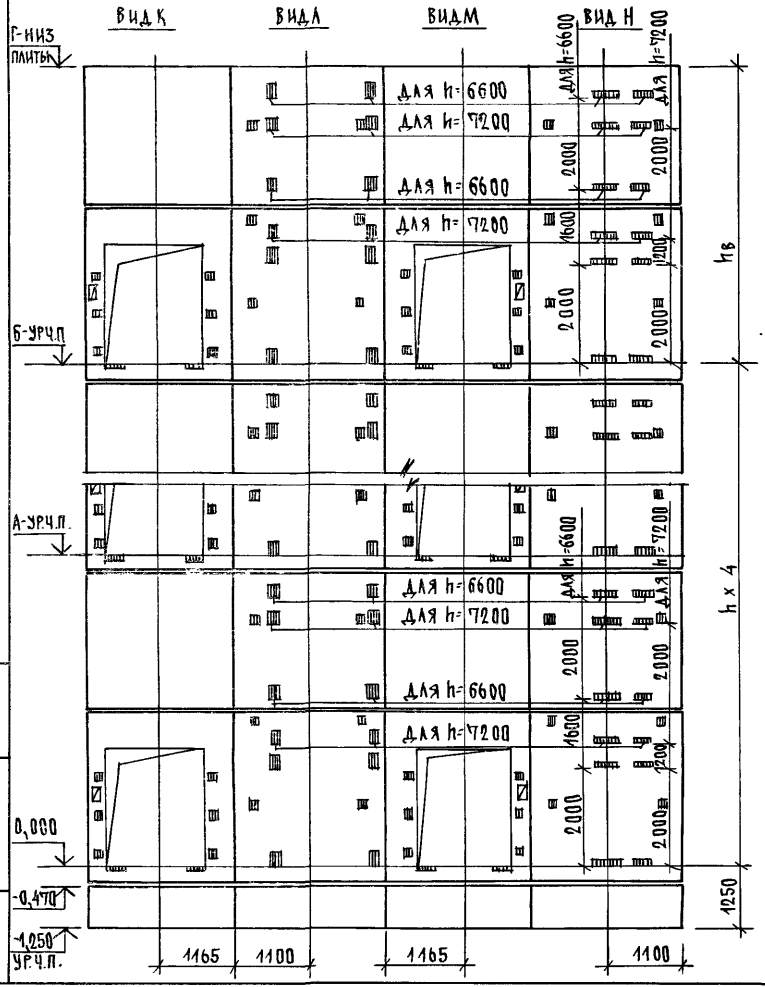

Марка, поз.	Обозначение	Наименование	Кол.прим. 6,6	Кол.прим. 7,2	Масса ед., кг	Примечание
		Блоки шахт лифтов				
БШЛ-1	1.089.1-1.1-3-91	БШЛ 50 Гр.Б-12-1	2	2	1680	
БШЛ-2	1.089.1-1.1-3-63	БШЛ 100 Гр-36-3	5		4110	
	1.089.1-1.1-3-65	БШЛ 100 Гр-42-3		5	4960	
БШЛ-3	1.089.1-1.1-3-67	БШЛ 100 Гр-36-4	5		3800	
	1.089.1-1.1-3-68	БШЛ 100 Гр-42-4		5	4650	
БШЛ-4	1.089.1-1.1-3-79	БШЛ 100 Гр-30-1	5		4200	
	1.089.1-1.1-3-81	БШЛ 100 Гр-30-3		5	4200	
БШЛ-5	1.089.1-1.1-3-80	БШЛ 100 Гр-30-2	5		4200	
	1.089.1-1.1-3-82	БШЛ 100 Гр-30-4		5	4200	
		Плита перекрытия				
ПЛ-1	1.289.1-2.1 51	ПЛ 100 Гр-24.25.2 ПЛ	1	1	2150	
УМЭ	1.089.1-1.0-3-49	Участок монолитный УМЭ	1	1		0,28 м³

Монолитный участок УМЭ смотри узел XI чертеж 1.089.1-1.0-3-Д1.

Инв.№ подл. | Подпись и дата | Взам.инв.№

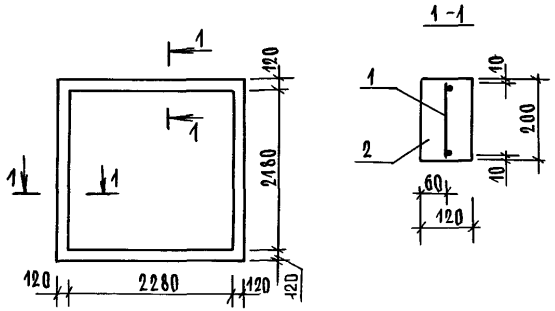

Марка	Поз.	Наименование	Кол.	Обозначение документа
УМ5	1	Сетка С1, п.м.	8,4	1.089.1-1.0-3-50
	2	Бетон класса В25, м³	0,23	

Нач.отд.	Гришин	1.089.1-1.0-3-46	
Н.контр.	Некритин	Участок монолитный УМ5	Стадия: Р; Лист: .; Листов: 1
ГИП	Некритин		ГИПРОНИИЗДРАВ
Рук.гр.	Домахина		

Инв.№ подл. | Подпись и дата | Взам.инв.№

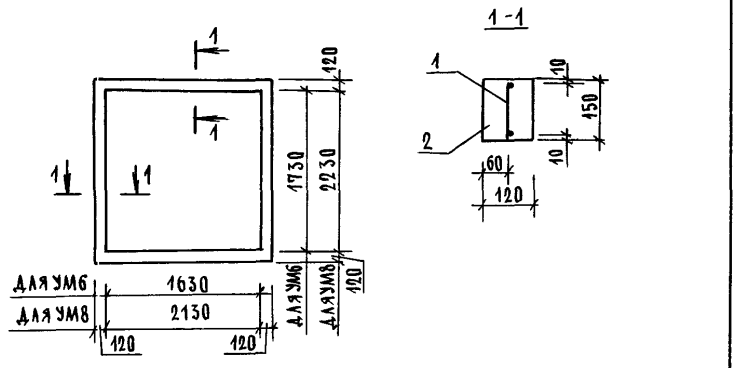

Марка	Поз.	Наименование	Кол.	Обозначение документа
УМ6	1	Сетка С2, п.м	7,2	1.089.1-1.0-3-50
	2	Бетон класса В25, м³	0,13	
УМ8	1	Сетка С2, п.м	9,2	1.089.1-1.0-3-50
	2	Бетон класса В25, м³	0,17	

Нач.отд.	Гришин	1.089.1-1.0-3-47	
Н.контр.	Некритин	Участок монолитный УМ6, УМ8	Стадия: Р; Лист: .; Листов: 1
ГИП	Некритин		ГИПРОНИИЗДРАВ
Рук.гр.	Домахина		

Инв.№ подл. | Подпись и дата | Взам.инв.№

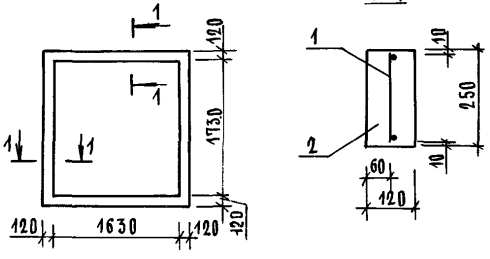

Марка	Поз.	Наименование	Кол.	Обозначение документа
УМ7	1	Сетка С3, п.м	7,2	1.089.1 -1.0-3-50
	2	Бетон класса В25, м³	0,22	

Нач.отд.	Гришин	1.089.1 -1.0-3-48	
Н.контр.	Некритин	Участок монолитный УМ7	Стадия: Р; Лист: ; Листов: 1
ГИП	Некритин		Гипронииздрав
Рук.гр.	Домахина		

Инв.№ подл. | Подпись и дата | Взам.инв.№

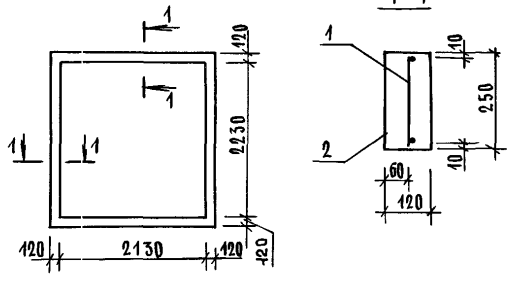

Марка	Поз.	Наименование	Кол.	Обозначение документа
УМ9	1	Сетка С3, п.м	9,2	1.089.1 -1.0-3-50
	2	Бетон класса В25, м³	0,28	

Нач.отд.	Гришин	1.089.1 -1.0-3-49	
Н.контр.	Некритин	Участок монолитный УМ9	Стадия: Р; Лист: ; Листов: 1
ГИП	Некритин		Гипронииздрав
Рук.гр.	Домахина		

Инв.№ подл. | Подпись и дата | Взам.инв.№

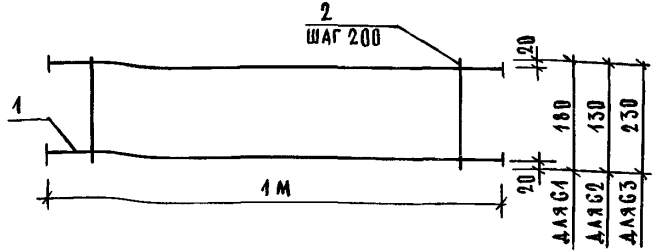

ЧЕРТЕЖ И РАСХОД АРМАТУРЫ УСЛОВНО ДАН НА 1М

МАРКА СЕТКИ	ПОЗ.	НАИМЕНОВАНИЕ	КОЛ.	МАССА ЕД., КГ	МАССА СЕТКИ КГ
С1	1	⌀8 AIII, ℓ = 1000	2	0,395	0,98
	2	6 AI, ℓ = 180	5	0,039	
С2	1	⌀8 AIII, ℓ = 1000	2	0,395	0,93
	2	6 AI, ℓ = 130	5	0,029	
С3	1	⌀8 AIII, ℓ = 1000	2	0,395	1,04
	2	6 AI, ℓ = 230	5	0,051	

АРМАТУРА: КЛАССА A-I, A-III ПО ГОСТ 5781-82

НАЧ.ОТД.	ГРИШИН			
Н.КОНТР.	НЕКРИТИН			
ГИП	НЕКРИТИН			
РУК.ГР.	ДОМАХИНА			

1.089.1-1.0-3-50

Сетка С1...С3

СТАДИЯ	ЛИСТ	ЛИСТОВ
Р		1

ГИПРОНИИЗДРАВ

ИНВ.N ПОДЛ. | ПОДПИСЬ И ДАТА | ВЗАМ.ИНВ.N

МАРКА ЭЛЕМЕНТА	ИЗДЕЛИЯ АРМАТУРНЫЕ								ВСЕГО:
	АРМАТУРА КЛАССА								
	AI ГОСТ 5781-82				A-III ГОСТ 5781-82				
	⌀6			ИТОГО	⌀8			ИТОГО	
УМ5	1,64			1,64	6,64			6,64	8,28
УМ6	1,04			1,04	5,69			5,69	6,73
УМ7	1,84			1,84	5,69			5,69	7,53
УМ8	1,33			1,33	7,27			7,27	8,60
УМ9	2,35			2,35	7,27			7,27	9,62

НАЧ.ОТД.	ГРИШИН			
Н.КОНТР.	НЕКРИТИН			
ГИП	НЕКРИТИН			
РУК.ГР.	ДОМАХИНА			

1.089.1-1.0-3-РС

ВЕДОМОСТЬ РАСХОДА СТАЛИ НА МОНОЛИТНЫЙ УЧАСТОК УМ5... УМ9

СТАДИЯ	ЛИСТ	ЛИСТОВ
Р		1

ГИПРОНИИЗДРАВ

ИНВ.N ПОДЛ. | ПОДПИСЬ И ДАТА | ВЗАМ.ИНВ.N

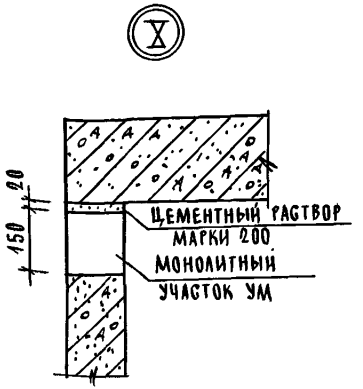

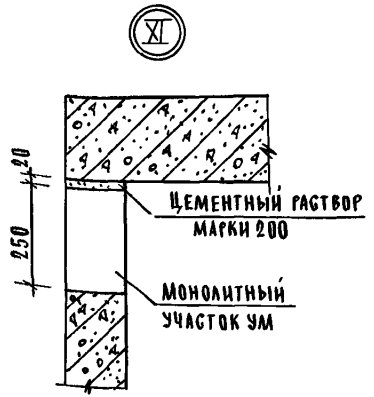

ИНВ.N ПО	ПОДПИСЬ И ДАТА	ВЗАМ.ИНВ.N		
				1.089.1 -1.0-3 -Д1
	Н.КОНТР.	НЕКРИТИН		Узел X; XI
	ГИП	НЕКРИТИН		
	РУК.ГР.	ДОМАХИНА		

СТАДИЯ	ЛИСТ	ЛИСТОВ
Р		1

ГИПРОНИИЗДРАВ

gost.e-ecolog.ru

РИС. 1

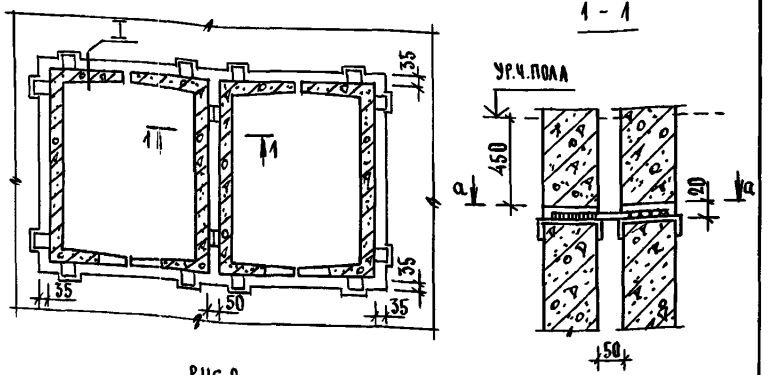

РИС. 2

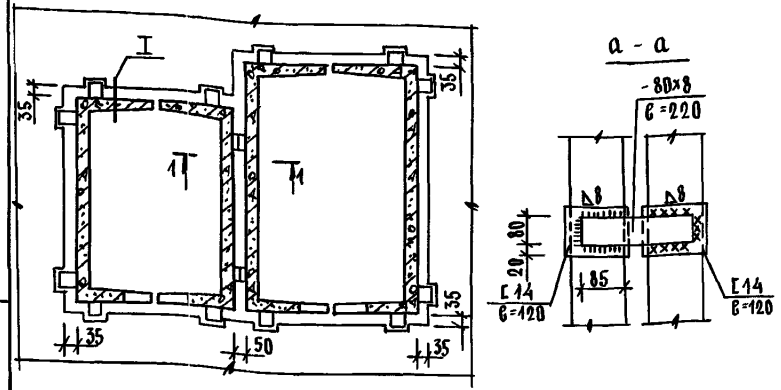

Узел I смотри док. 1.089.1-1.0-1-Д1

ИНВ.N ПОДЛ.	ПОДПИСЬ И ДАТА	ВЗАМ.ИНВ.N		
				1.089.1 -1.0-3 -Д2
	НАЧ.ОТД.	ГРИШИН		МОНТАЖНЫЕ УЗЛЫ ПРИ ГРУППОВОЙ УСТАНОВКЕ ШАХТ (ПРИМЕР)
	Н.КОНТР.	НЕКРИТИН		
	ГИП	НЕКРИТИН		
	РУК.ГР.	ДОМАХИНА		

СТАДИЯ	ЛИСТ	ЛИСТОВ
Р		1

ГИПРОНИИЗДРАВ

25178-01 (112)