ТИПОВЫЕ КОНСТРУКЦИИ,
ИЗДЕЛИЯ И УЗЛЫ ЗДАНИЙ И СООРУЖЕНИЙ

СЕРИЯ 1.089.1-1

ШАХТЫ ЛИФТОВ ИЗ ЖЕЛЕЗОБЕТОННЫХ УКРУПНЕННЫХ КОНСТРУКЦИЙ МЕЖВИДОВОГО ПРИМЕНЕНИЯ

ВЫПУСК 2-1

БЛОКИ ШАХТ ПАССАЖИРСКИХ ЛИФТОВ ПО ГОСТ 5746-83 И ПЛИТЫ ПЕРЕКРЫТИЙ. АРМАТУРНЫЕ И ЗАКЛАДНЫЕ ИЗДЕЛИЯ

РАБОЧИЕ ЧЕРТЕЖИ

23954-03
ЦЕНА

gost.e-ecolog.ru

ТИПОВЫЕ КОНСТРУКЦИИ,
ИЗДЕЛИЯ И УЗЛЫ ЗДАНИЙ И СООРУЖЕНИЙ

СЕРИЯ 1.089.1-1

ШАХТЫ ЛИФТОВ ИЗ ЖЕЛЕЗОБЕТОННЫХ УКРУПНЕННЫХ КОНСТРУКЦИЙ МЕЖВИДОВОГО ПРИМЕНЕНИЯ

ВЫПУСК 2-1

БЛОКИ ШАХТ ПАССАЖИРСКИХ ЛИФТОВ ПО ГОСТ 5746-83 И ПЛИТЫ ПЕРЕКРЫТИЙ. АРМАТУРНЫЕ И ЗАКЛАДНЫЕ ИЗДЕЛИЯ

РАБОЧИЕ ЧЕРТЕЖИ

РАЗРАБОТАНЫ ГИПРОНИИЗДРАВ Минздрава СССР

ГЛ. ИНЖЕНЕР ИНСТИТУТА Ф.Д. Ким

ГЛ. ИНЖЕНЕР ПРОЕКТА Ю.С. Некритин.

Утверждены Главное управление организации проектирования Госстроя СССР, письмо от 21.09.89 №4/5-126-1

Введены в действие с 01.01.90

ГИПРОНИИЗДРАВ Минздрава СССР

приказ от 22.09.89 №119. Срок действия 1995 г.

Обозначение документа	Наименование	Стр.
1.089.1-1.2-1-ТТ	Технические требования	5
1.089.1-1.2-1-01	Блок арматурный БА1; БА2	7
1.089.1-1.2-1-02	Блок арматурный БА3; БА4	8
1.089.1-1.2-1-03	Блок арматурный БА5; БА6	9
1.089.1-1.2-1-04	Блок арматурный БА7; БА8	10
1.089.1-1.2-1-05	Блок арматурный БА9; БА10	11
1.089.1-1.2-1-06	Блок арматурный БА11; БА12	12
1.089.1-1.2-1-07	Блок арматурный БА13; БА14	13
1.089.1-1.2-1-08	Блок арматурный БА15; БА16	14
1.089.1-1.2-1-09	Блок арматурный БА17; БА18	15
1.089.1-1.2-1-10	Блок арматурный БА19; БА20	16
1.089.1-1.2-1-11	Блок арматурный БА21; БА22	17
1.089.1-1.2-1-12	Блок арматурный БА23; БА24	18
1.089.1-1.2-1-13	Блок арматурный БА25	19
1.089.1-1.2-1-14	Блок арматурный БА26; БА27	20
1.089.1-1.2-1-15	Блок арматурный БА28	21
1.089.1-1.2-1-16	Блок арматурный БА29; БА30	22
1.089.1-1.2-1-17	Блок арматурный БА31	23
1.089.1-1.2-1-18	Блок арматурный БА32; БА33	24
1.089.1-1.2-1-19	Блок арматурный БА34	25
1.089.1-1.2-1-20	Блок арматурный БА35	
1.089.1-1.2-1-21	Блок арматурный БА36	26
1.089.1-1.2-1-22	Блок арматурный БА37	
1.089.1-1.2-1-23	Блок арматурный БА38	27
1.089.1-1.2-1-24	Блок арматурный БА39	
1.089.1-1.2-1-25	Блок арматурный БА40... БА42	28
1.089.1-1.2-1-26	Блок арматурный БА43... БА45	29
1.089.1-1.2-1-27	Блок арматурный БА46... БА48	30
1.089.1-1.2-1-28	Блок арматурный БА49... БА51	31
1.089.1-1.2-1-29	Блок арматурный БА52	32
1.089.1-1.2-1-30	Блок арматурный БА53	
1.089.1-1.2-1-31	Блок арматурный БА54	33
1.089.1-1.2-1-32	Блок арматурный БА55	34
1.089.1-1.2-1-33	Блок арматурный БА56	35
1.089.1-1.2-1-34	Блок арматурный БА57	36
1.089.1-1.2-1-35	Блок арматурный БА58	37
1.089.1-1.2-1-36	Каркас пространственный КП1; КП9; КП13	38
1.089.1-1.2-1-37	Каркас пространственный КП2... КП4	
1.089.1-1.2-1-38	Каркас пространственный КП5	39
1.089.1-1.2-1-39	Каркас пространственный КП6... КП8	
1.089.1-1.2-1-40	Каркас пространственный КП10... КП12	40
1.089.1-1.2-1-41	Каркас пространственный КП14... КП16	
1.089.1-1.2-1-42	Каркас пространственный КП17...КП19; КП24	41
1.089.1-1.2-1-43	Каркас пространственный КП20	

Взам. инв.№ | Подпись и дата | Инв.№ подл.

1.089.1-1.2-1

			Стадия	Лист	Листов
Нач.отд.	Новичков		Р	1	6
Н.контр.	Некритин				
ГИП	Некритин				
Рук.гр.	Домахина				
Инж.	Сотникова				

Содержание

ГИПРОНИИ ЗДРАВ

Взам. инв.№ | Подпись и дата | Инв.№ подл.

1.089.1-1.2-1

Лист 2

Обозначение документа	Наименование	Стр.
1.089.1-1.2-1-44	Каркас пространственный КП21... КП23	42
1.089.1-1.2-1-45	Каркас пространственный КП25; КП27; КП28	
1.089.1-1.2-1-46	Каркас пространственный КП26	43
1.089.1-1.2-1-47	Каркас пространственный КП29	
1.089.1-1.2-1-48	Каркас пространственный КП30	44
1.089.1-1.2-1-49	Каркас пространственный КП31	
1.089.1-1.2-1-50	Каркас пространственный КП32	45
1.089.1-1.2-1-51	Сетка С1... С3	
1.089.1-1.2-1-52	Сетка С4... С6	46
1.089.1-1.2-1-53	Сетка С7... С9	
1.089.1-1.2-1-54	Сетка С10...С12	47
1.089.1-1.2-1-55	Сетка С13... С15	
1.089.1-1.2-1-56	Сетка С16... С18	48
1.089.1-1.2-1-57	Сетка С19... С21	
1.089.1-1.2-1-58	Сетка С22... С24	49
1.089.1-1.2-1-59	Сетка С25... С27	
1.089.1-1.2-1-60	Сетка С28... С30	50
1.089.1-1.2-1-61	Сетка С31... С33	
1.089.1-1.2-1-62	Сетка С34... С36	51
1.089.1-1.2-1-63	Сетка С37... С39	
1.089.1-1.2-1-64	Сетка С40... С42	52
1.089.1-1.2-1-65	Сетка С43... С45	
1.089.1-1.2-1-66	Сетка С46... С48	53
1.089.1-1.2-1-67	Сетка С49... С51	
1.089.1-1.2-1-68	Сетка С52... С54	54
1.089.1-1.2-1-69	Сетка С55... С57	
1.089.1-1.2-1-70	Сетка С58... С60	55
1.089.1-1.2-1-71	Сетка С61... С63	
1.089.1-1.2-1-72	Сетка С64... С66	56
1.089.1-1.2-1-73	Сетка С67... С72	
1.089.1-1.2-1-74	Сетка С73	57
1.089.1-1.2-1-75	Сетка С74... С76	
1.089.1-1.2-1-76	Сетка С77... С82	58
1.089.1-1.2-1-77	Сетка С83; С84	
1.089.1-1.2-1-78	Сетка С85... С87	59
1.089.1-1.2-1-79	Сетка С88... С90	
1.089.1-1.2-1-80	Сетка С91; С124; С125; С131	60
1.089.1-1.2-1-81	Сетка С92; С93	
1.089.1-1.2-1-82	Сетка С94; С95	61
1.089.1-1.2-1-83	Сетка С96	
1.089.1-1.2-1-84	Сетка С97	62
1.089.1-1.2-1-85	Сетка С98... С100	
1.089.1-1.2-1-86	Сетка С101; С105; С109	63
1.089.1-1.2-1-87	Сетка С102... С104	
1.089.1-1.2-1-88	Сетка С106... С108	64
1.089.1-1.2-1-89	Сетка С110... С112	
1.089.1-1.2-1-90	Сетка С113... С115	65
1.089.1-1.2-1-91	Сетка С116	

Обозначение документа	Наименование	Стр.
1.089.1-1.2-1-92	Сетка С117...119	66
1.089.1-1.2-1-93	Сетка С120; С121	
1.089.1-1.2-1-94	Сетка С122; С123	67
1.089.1-1.2-1-95	Сетка С126; С132; С133	
1.089.1-1.2-1-96	Сетка С127; С137	68
1.089.1-1.2-1-97	Сетка С128	
1.089.1-1.2-1-98	Сетка С129; С135	69
1.089.1-1.2-1-99	Сетка С130; С139	
1.089.1-1.2-1-100	Сетка С134	70
1.089.1-1.2-1-101	Сетка С136; С140	
1.089.1-1.2-1-102	Сетка С138; С141	71
1.089.1-1.2-1-103	Сетка С142; С143	
1.089.1-1.2-1-104	Сетка С144; С145	72
1.089.1-1.2-1-105	Сетка С146	
1.089.1-1.2-1-106	Сетка С147	73
1.089.1-1.2-1-107	Сетка С148; С149	
1.089.1-1.2-1-108	Сетка С150... 152	74
1.089.1-1.2-1-109	Сетка С153	
1.089.1-1.2-1-110	Сетка С154; С155	75
1.089.1-1.2-1-111	Сетка С156	
1.089.1-1.2-1-112	Сетка С157; С158	76
1.089.1-1.2-1-113	Сетка С159...С161	
1.089.1-1.2-1-114	Сетка С162	77
1.089.1-1.2-1-115	Сетка С163; С164	

Обозначение документа	Наименование	Стр.
1.089.1-1.2-1-116	Сетка С165	78
1.089.1-1.2-1-117	Сетка С166; С167	
1.089.1-1.2-1-118	Сетка С168	79
1.089.1-1.2-1-119	Петля П1; П2; П5	
1.089.1-1.2-1-120	Петля П3	80
1.089.1-1.2-1-121	Петля П4; П6	
1.089.1-1.2-1-122	Петля П7; П8	81
1.089.1-1.2-1-123	Петля П9; П10	
1.089.1-1.2-1-124	Петля П11	82
1.089.1-1.2-1-125	Изделие закладное МН1	
1.089.1-1.2-1-126	Изделие закладное МН2	83
1.089.1-1.2-1-127	Изделие закладное МН3; МН4; МН17	
1.089.1-1.2-1-128	Изделие закладное МН5	84
1.089.1-1.2-1-129	Изделие закладное МН8	
1.089.1-1.2-1-130	Изделие закладное МН9	85
1.089.1-1.2-1-131	Изделие закладное МН10; МН11	
1.089.1-1.2-1-132	Изделие закладное МН12	86
1.089.1-1.2-1-133	Изделие закладное МН13; МН14	
1.089.1-1.2-1-134	Изделие закладное МН15	87
1.089.1-1.2-1-135	Изделие закладное МН16	
1.089.1-1.2-1-Д	Узлы I...XIV	88...90

1. Пространственные арматурные каркасы для изделий шахт лифтов собираются из плоских и гнутых сеток, каркасов, монтажных петель, для плит перекрытия - из сеток, отдельных стержней и монтажных петель.

2. Соединение отдельных изделий выполняется контактно-точечной сваркой при помощи сварочных клещей (узлы I...III; VIII; XI чертеж 1.089.1-1.2-1-Д1).

3. Сборка пространственных каркасов должна производиться на специальном стенде.

4. Закладные изделия плит перекрытия рекомендуется прикрепить к пространственному каркасу плиты сварочными клещами до установки его в опалубку в соответствии со сборочными чертежами плит (чертежи 1.089.1-1.1-1-54 ... 1.089.1-1.1-1-61).

5. Монтажные петли П2; П3; П5 крепятся к каркасу сварочными клещами (узел IV и XIII чертеж 1.089.1-1.2-1-Д1).

Монтажная петля П6 крепится к продольным стержням сеток электродуговой сваркой фланговыми швами (узел VII чертеж - 1.089.1-1.2-1-Д1).

6. Узлы Iн...IIIн; VIIIн зеркальны узлам I...III; VIII, поэтому на чертеже 1.089.1-1.2-1-Д1 дано только одно исполнение этих узлов.

На сборочных чертежах пространственные каркасы изделий шахты лифта показаны в вертикальном положении (в проектном положении железобетонного изделия).

7. Так как изделие формуется в горизонтальном положении, рекомендуется собирать и складировать пространственные каркасы так же в горизонтальном положении. Для обеспечения жесткости пространственного каркаса при складировании и транспортировке к месту укладки рекомендуется применять временные стяжки (рис. 1).

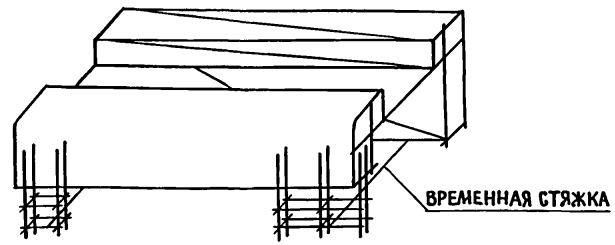

Рис. 1

8. Допускается сборка пространственного каркаса из отдельных изделий непосредственно в формовочной установке.

9. Сетки и каркасы - сварные, изготовляемые на многоточечных и одноточечных сварочных машинах контактной точечной сваркой.

Сетки и каркасы изготовляются из стержневой горячекатанной гладкой арматурной стали класса А-I и периодического профиля -

			1.089.1-1.2-1-ТТ
Нач.отд.	Новичков		Технические требования
Н.контр.	Некритин		
ГИП	Некритин		
Рук.гр.	Домахина		
Инж.	Сотникова		

Стадия	Лист	Листов
Р	1	2

ГИПРОНИИЗДРАВ

Инв.№ подл. | Подпись и дата | Взам.инв.№

- класса А-III по ГОСТ 5781-82 и ВР-1 по ГОСТ 6727-80.

Монтажные петли изготовляются из арматурной стали класса А-I (сталь марок ВСт3сп2 и ВСт3пс2). При возможном монтаже конструкций при температуре ниже минус 40°С применять сталь ВСт3пс2 не допускается.

10. Закладные изделия изготовляются из полосовой стали по ГОСТ 103-76, широкополосной стали по ГОСТ 82-70 и равнобокой угловой стали по ГОСТ 8509-86.

Марка стали - ВСт3пс6 и ВСт3пс6-1, анкерные стержни закладных изделий - из стержневой горячекатанной арматурной стали переодического профиля класса А-I и А-III по ГОСТ 5781-82, на конце анкерных стержней у большинства закладных изделий предусмотрены высаженные головки, конструкция которых разработана в НИИЖБ. При отсутствии оборудования для высаживания головок разрешается применять усилие на конце анкерных стержней по узлу IX (рис. 2 и 3) на чертеже 1.089.1-1.2-1-Д1.

11. Закладные изделия покрыть антикоррозийным покрытием 1 группы (раздел 2 СНиП 2.03.11-85 "Защита строительных конструкций от коррозии").

Рекомендуется крепить закладные изделия к пространственному каркасу до установки его в форму.

12. Сталь для изготовления сеток, каркасов, монтажных петель и закладных изделий должна удовлетворять требованиям ГОСТ 380-71 и ТУ14-1-3023-80.

Для крепления закладных изделий к опалубке в них предусмотрены отверстия d = 10 мм.

Механические свойства арматурной стали должны проверяться по ГОСТ 12004-81 "Сталь арматурная. Методы испытаний на растяжение".

13. Изготовление, приемка и контроль качества арматурных изделий и закладных деталей должны производиться в соответствии с ГОСТ 10922-75 "Арматурные изделия и закладные детали сварные для железобетонных конструкций. Технические требования и методы испытаний", ГОСТ 14098-85 "Соединения сварные арматуры и закадных изделий железобетонных конструкций. Типы, конструкция и размеры".

При изготовлении арматурных и закладных изделий применять сварные соединения по ГОСТ 14098-85:

для сеток, петель, пространственных каркасов, арматурных блоков - крестообразное соединение К1-Кт;

для закладных изделий -

нахлесточное соединение Н1-Рш;

тавровые соединения Т1-Мф, Т4-Му

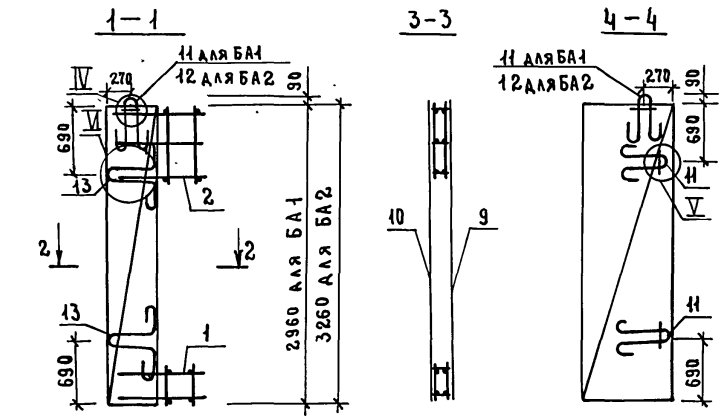

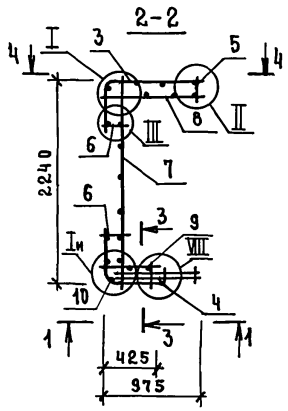

Марка блока	Поз.	Наименование	Кол.	Обозначение документа	Масса блока, кг
БА1	1	Каркас КП1	1	1.089.1-1.2-1-36	63,75
	2	КП25	1	-45	
	3	Сетка С126	1	-95	
	4	С124	1	-80	
	5	С125	1		
	6	С131	1		
	7	С130	1	-99	
	8	С129	1	-98	
	9	С128	1	-97	
	10	С127	2	-96	
	11	Петля П1	4	-119	
	13	П4	2	-121	
БА2	1	Каркас КП1	1	1.089.1-1.2-1-36	71,23
	2	КП2	1	-37	
	3	Сетка С1	1	-51	
	4	С4	1	-52	
	5	С7	1	-53	
	6	С10	2	-54	
	7	С13	1	-55	
	8	С16	1	-56	
	9	С19	1	-57	
	10	С22	1	-58	
	11	Петля П1	2	-119	
	12	П2	2		
	13	П4	2	-121	

Технические требования см. 1.089.1-1.2-1-ТТ.

Узлы I...VI; VIII см. 1.089.1-1.2-1-Д.

Нач.отд	Новичков	
Н.контр	Некритин	
ГИП	Некритин	
Рук.гр.	Домахина	
Инж.	Сотникова	

1.089.1-1.2-1-01

Блок арматурный БА1; БА2

Стадия	Лист	Листов
Р		1

ГИПРОНИИ ЗДРАВ

Инв.№подл. | Подпись и дата | Взам.инв.№

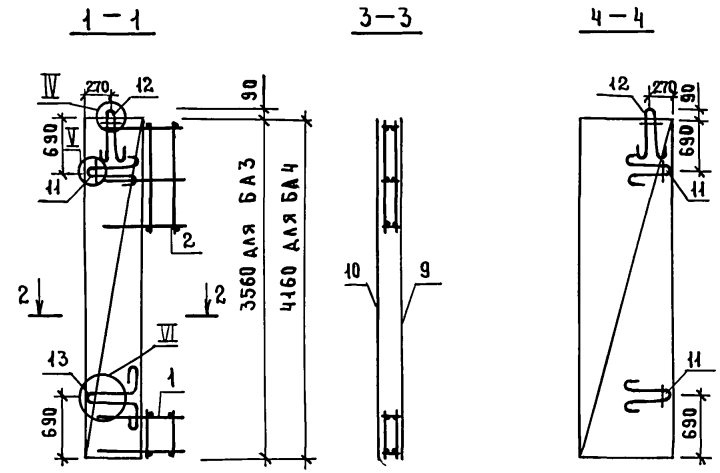

Технические требования см. 1.089.1-1.2-1-ТТ.

Узлы I...VI ; VIII см. 1.089.1-1.2-1-Д.

Марка блока	Поз.	Наименование	Кол.	Обозначение	Масса блока, кг
БА3	1	Каркас КП1	1	1.089.1-1.2-1-36	78,38
	2	КП3	1	-37	
	3	Сетка С2	1	-51	
	4	С5	1	-52	
	5	С8	1	-53	
	6	С11	2	-54	
	7	С14	1	-55	
	8	С17	1	-56	
	9	С20	1	-57	
	10	С23	1	-58	
	11	Петля П1	3	-119	
	12	П2	2		
	13	П4	1	-121	
БА4	1	Каркас КП4	1	1.089.1-1.2-1-36	90,06
	2	КП4	1	-37	
	3	Сетка С3	1	-51	
	4	С6	1	-52	
	5	С9	1	-53	
	6	С12	2	-54	
	7	С15	1	-55	
	8	С18	1	-56	
	9	С21	1	-57	
	10	С24	1	-58	
	11	Петля П1	3	-119	
	12	П2	2		
	13	П4	1	-121	

Нач.отд.	Новичков	
Н.контр.	Некритин	
ГИП	Некритин	
Рук.гр.	Домахина	
Инж.	Сотникова	

1.089.1-1.2-1-02

Блок арматурный БА3; БА4

Стадия	Лист	Листов
Р		1

ГИПРОНИИЗДРАВ

Инв.№ подл. | Подпись и дата | Взам. инв.№

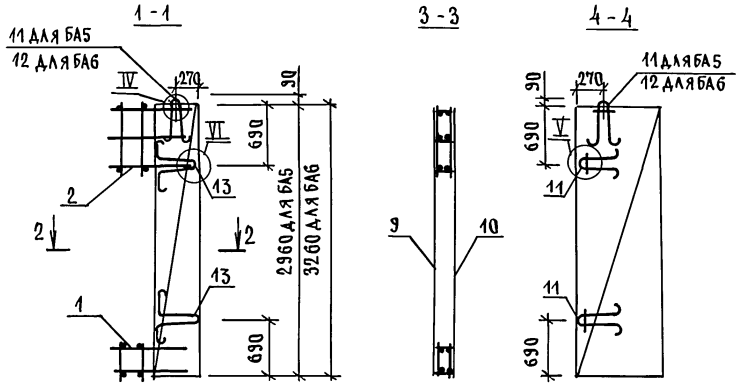

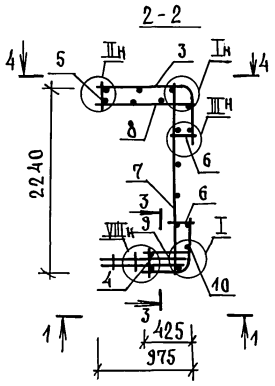

Марка блока	Поз.	Наименование	Кол.	Обозначение документа	Масса блока, кг
БА5	1	Каркас КП1	1	1.089.1-1.2-1-36	63.75
	2	КП2	1	-45	
	3	Сетка С126	1	-95	
	4	С124	1	-80	
	5	С125	1		
	6	С131	2		
	7	С130	1	-99	
	8	С129	1	-98	
	9	С128	1	-97	
	10	С127	1	-96	
	11	Петля П1	4	-119	
	13	П4	2	-121	
БА6	1	Каркас КП1	1	1.089.1-1.2-1-36	71,23
	2	КП2	1	-37	
	3	Сетка С1	1	-51	
	4	С4	1	-52	
	5	С7	1	-53	
	6	С10	2	-54	
	7	С13	1	-55	
	8	С16	1	-56	
	9	С19	1	-57	
	10	С22	1	-58	
	11	Петля П1	3	-119	
	12	П2	2		
	13	П4	1	-121	

Технические требования см. 1.089.1-1.2-1-ТТ.
Узлы I... VI; VIII см. 1.089.1-1.2-1-Д.

Нач.отд.	Новичков	
Н.контр.	Некритин	
ГИП	Некритин	
Рук.гр.	Домахина	
Инж.	Сотникова	

1.089.1-1.2-1-03

Блок арматурный БА5; БА6

Стадия	Лист	Листов
Р		1

ГИПРОНИИЗДРАВ

Инв.N подл. | Подпись и дата | Взам.инв.№

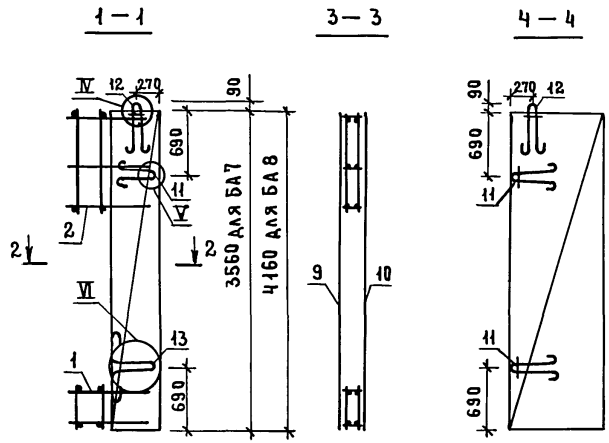

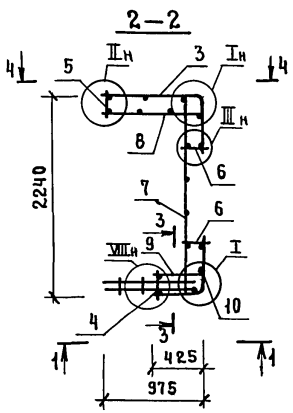

Технические требования см. 1.089.1-1.2-1-ТТ.

Узлы I ... VII ; VIII см. 1.089.1-1.2-1-Д.

Марка блока	Поз.	Наименование	Кол.	Обозначение документа	Масса блока, кг
БА7	1	Каркас КП1	1	1.089.1-1.2-1-36	78,38
	2	КП3	1	-37	
	3	Сетка С2	1	-51	
	4	С5	1	-52	
	5	С8	1	-53	
	6	С11	2	-54	
	7	С14	1	-55	
	8	С17	1	-56	
	9	С20	1	-57	
	10	С23	1	-58	
	11	Петля П1	3	-119	
	12	П2	2		
	13	П4	1	-121	
БА8	1	Каркас КП1	1	1.089.1-1.2-1-36	90,06
	2	КП4	1	-37	
	3	Сетка С3	1	-51	
	4	С6	1	-52	
	5	С9	1	-53	
	6	С12	2	-54	
	7	С15	1	-55	
	8	С18	1	-56	
	9	С21	1	-57	
	10	С24	1	-58	
	11	Петля П1	3	-119	
	12	П2	2		
	13	П4	1	-121	

Нач.отд.	Новичков		
Н.контр.	Некритин		
ГИП	Некритин		
Рук.гр.	Домахина		
Инж.	Сотникова		

1.089.1-1.2-1-04

Блок арматурный БА7; БА8

Стадия	Лист	Листов
Р		1

ГИПРОНИИ ЗДРАВ

Взам. инв.№ | Подпись и дата | Инв.№ подл.

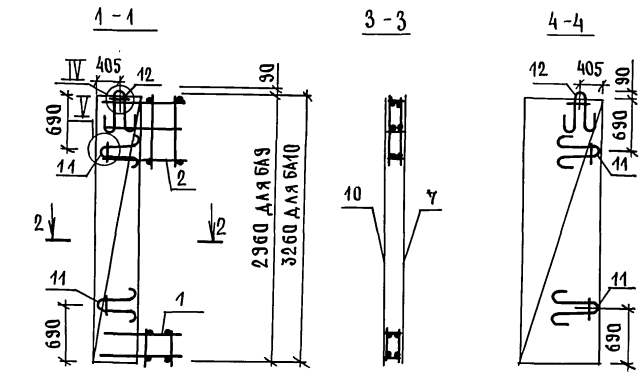

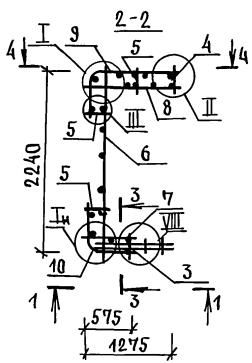

Марка блока	Поз.	Наименование	Кол.	Обозначение документа	Масса блока, кг
БА9	1	Каркас КП5	1	1.089.1-1.2-1-38	77,75
	2	КП26	1	-46	
	3	Сетка С124	1	-80	
	4	С125	1		
	5	С131	3		
	6	С130	1	-99	
	7	С134	1	-100	
	8	С135	1	-98	
	9	С132	1	-95	
	10	С133	1		
	11	Петля П1	4	-119	
	12	П2	2		
БА10	1	Каркас КП5	1	1.089.1-1.2-1-38	84,88
	2	КП6	1	-39	
	3	Сетка С4	1	-52	
	4	С7	1	-53	
	5	С10	3	-54	
	6	С13	1	-55	
	7	С25	1	-59	
	8	С28	1	-60	
	9	С31	1	-61	
	10	С54	1	-68	
	11	Петля П1	4	-119	
	12	П2	2		

Технические требования см. 1.089.1-1.2-1-ТТ.
Узлы I... V; VIII см. 1.089.1-1.2-1-Д.

Нач.отд.	Новичков		1.089.1-1.2-1-05
Н.контр.	Некритин		Блок арматурный БА9; БА10
ГИП	Некритин		Стадия Р; Лист; Листов 1
Рук.гр.	Домахина		Гипрониисдрав
Инж.	Сотникова		

Инв.№ подл. | Подпись и дата | Взам.инв.№

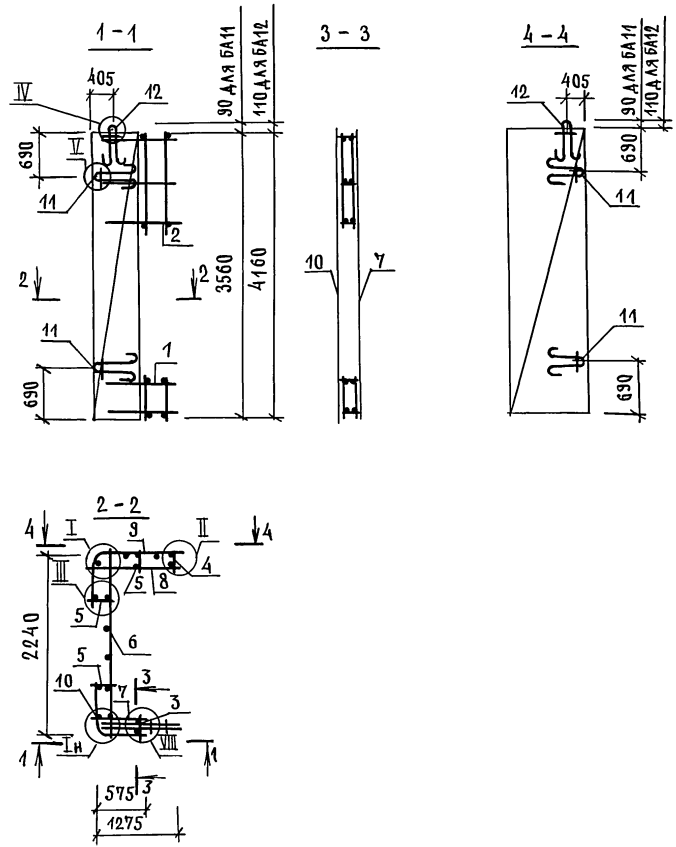

Марка блока	Поз.	Наименование	Кол.	Обозначение документа	Масса блока, кг
БА11	1	Каркас КП5	1	1.089.1-1.2-1-38	92,82
	2	КП7	1	-39	
	3	Сетка С5	1	-52	
	4	С8	1	-53	
	5	С11	3	-54	
	6	С14	1	-55	
	7	С26	1	-59	
	8	С29	1	-60	
	9	С32	1	-61	
	10	С35	1	-62	
	11	Петля П1	4	-119	
	12	П2	4		
БА12	1	Каркас КП5	1	1.089.1-1.2-1-38	109,44
	2	КП8	1	-39	
	3	Сетка С6	1	-52	
	4	С9	1	-53	
	5	С12	3	-54	
	6	С15	1	-55	
	7	С27	1	-59	
	8	С30	1	-60	
	9	С33	1	-61	
	10	С36	1	-62	
	11	Петля П1	4	-119	
	12	П3	2	-120	

Технические требования см. 1.089.1-1.2-1-ТТ.
Узлы I...V; VIII см. 1.089.1-1.2-1-Д.

Инв.№ подл. | Подпись и дата | Взам.инв.№

Нач.отд.	Новичков		
Н.контр.	Некритин		
ГИП	Некритин		
Рук.гр.	Домахина		
Инж.	Сотникова		

1.089-1-1.2-1-06

Блок арматурный БА11; БА12

Стадия	Лист	Листов
Р		1

ГИПРОНИИЗДРАВ

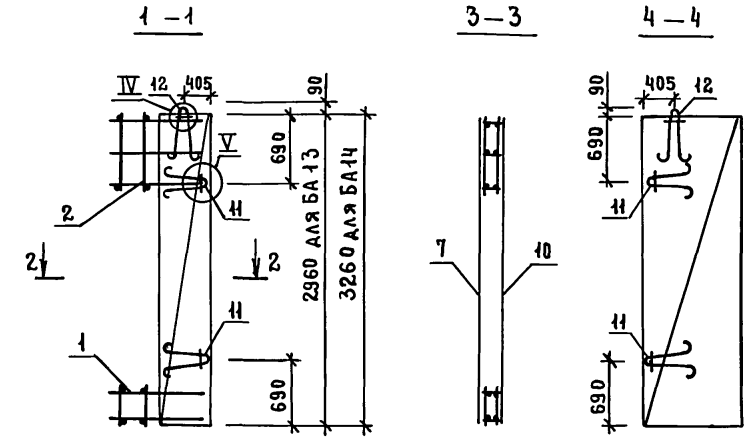

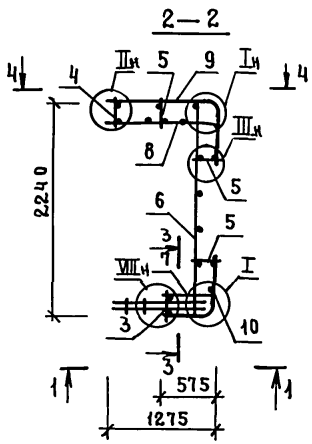

Марка блока	Поз.	Наименование	Кол.	Обозначение документа	Масса блока, кг
БА13	1	Каркас КП5	1	1.089.1-1.2-1-38	77,75
	2	КП26	1	-46	
	3	Сетка С124	1	-80	
	4	С125	1		
	5	С131	3		
	6	С130	1	-99	
	7	С134	1	-100	
	8	С135	1	-98	
	9	С132	1	-95	
	10	С133	1		
	11	Петля П1	4	-119	
	12	П2	2		
БА14	1	Каркас КП5	1	1.089.1-1.2-1-38	84,88
	2	КП6	1	-39	
	3	Сетка С4	1	-52	
	4	С7	1	-53	
	5	С10	3	-54	
	6	С13	1	-55	
	7	С25	1	-59	
	8	С28	1	-60	
	9	С31	1	-61	
	10	С34	1	-62	
	11	Петля П1	4	-119	
	12	П2	2		

Технические требования см. 1.089.1-1.2-1-ТТ.

Узлы I...V; VIII см. 1.089.1-1.2-1-Д.

Нач.отд.	Новичков		
Н.контр.	Некритин		
ГИП	Некритин		
Рук.гр.	Домахина		
Инж.	Сотникова		

1.089.1-1.2-1-07

Блок арматурный БА13; БА14

Стадия	Лист	Листов
Р		1

ГИПРОНИИЗДРАВ

Инв.№ подл. | Подпись и дата | Взам.инв.№

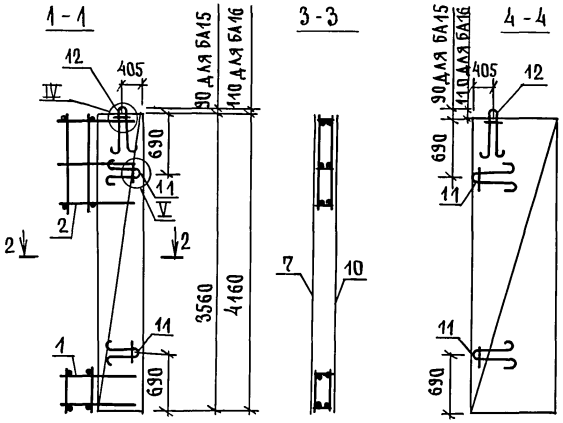

Марка блока	Поз.	Наименование	Кол.	Обозначение документа	Масса блока, кг
БА15	1	Каркас КП5	1	1.089.1-1.2-1-38	92,82
	2	КП7	1	-39	
	3	Сетка С5	1	-52	
	4	С8	1	-53	
	5	С11	3	-54	
	6	С14	1	-55	
	7	С26	1	-59	
	8	С29	1	-60	
	9	С32	1	-61	
	10	С35	1	-62	
	11	Петля П1	4	-119	
	12	П2	2		
БА16	1	Каркас КП5	1	1.089.1-1.2-1-38	109,44
	2	КП8	1	-39	
	3	Сетка С6	1	-52	
	4	С9	1	-53	
	5	С12	1	-54	
	6	С15	1	-55	
	7	С27	1	-59	
	8	С30	1	-60	
	9	С33	1	-61	
	10	С36	1	-62	
	11	Петля П1	4	-119	
	12	П3	2	-120	

Технические требования см. 1.089.1-1.2-1-ТТ.
Узлы I...V; VIII см. 1.089.1-1.2-1-Д.

Нач.отд.	Новичков	
Н.контр.	Некритин	
ГИП	Некритин	
Рук.гр.	Домахина	
Инж.	Сотникова	

1.089.1-1.2-1-08

Блок арматурный БА15; БА16

Стадия	Лист	Листов
Р		1

ГИПРОНИИЗДРАВ

Инв.№подл. | Подпись и дата | Взам. инв.№

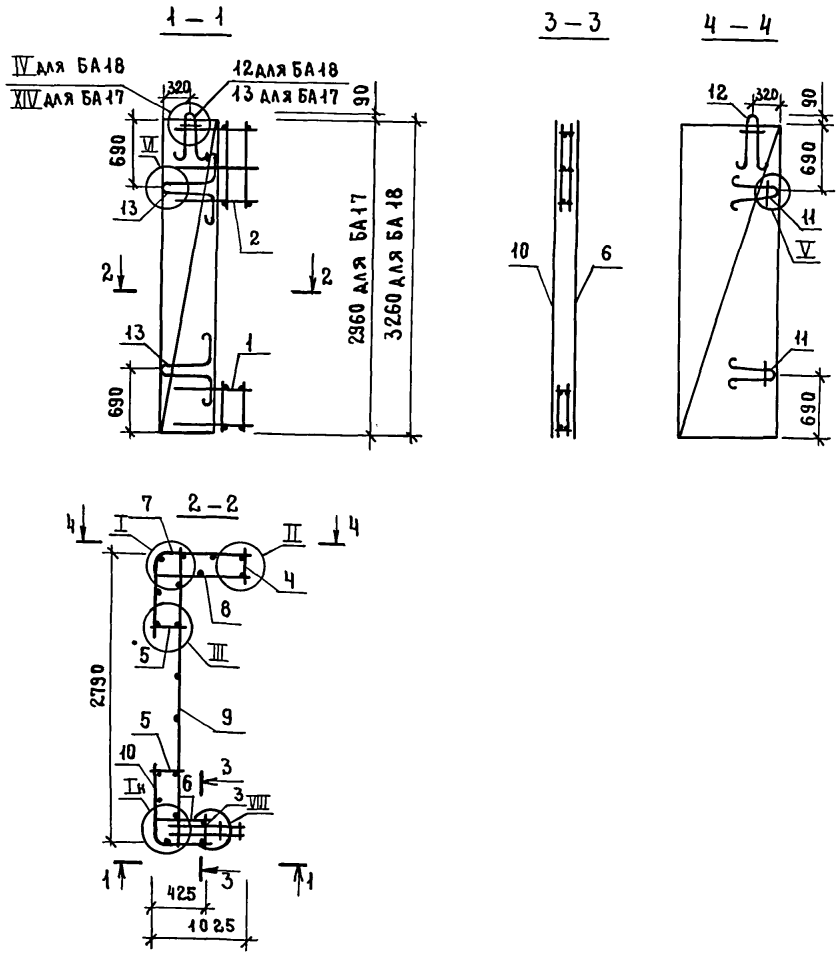

Технические требования см. 1.089.1-1.2-1-ТТ.

Узлы I...VI; VIII; XIV см. 1.089.1-1.2-1-Д.

Марка блока	Поз.	Наименование	Кол.	Обозначение документа	Масса блока, кг
БА17	1	Каркас КП9	1	1.089.1-1.2-1-36	72,69
	2	КП27	1	-45	
	3	Сетка С124	1	-80	
	4	С125	1		
	5	С131	2		
	6	С128	1	-97	
	7	С136	1	-101	
	8	С138	1	-102	
	9	С139	1	-99	
	10	С137	1	-96	
	11	Петля П1	2	-119	
	12	П2	1		
	13	П4	3	-121	
БА18	1	Каркас КП9	1	1.089.1-1.2-1-36	80,59
	2	КП10	1	-40	
	3	Сетка С4	1	-52	
	4	С7	1	-53	
	5	С10	2	-54	
	6	С19	1	-57	
	7	С37	1	-63	
	8	С40	1	-64	
	9	С43	1	-65	
	10	С46	1	-66	
	11	Петля П1	2	-119	
	12	П2	2		
	13	П4	2	-121	

Нач.отд.	Новичков	
Н.контр.	Некритин	
ГИП	Некритин	
Рук.гр.	Домахина	
Инж.	Сотникова	

1.089.1-1.2-1-09

Блок арматурный БА17; БА18

Стадия	Лист	Листов
Р		1

ГИПРОНИИ ЗДРАВ

Инв.№ подл. | Подпись и дата | Взам.инв.№

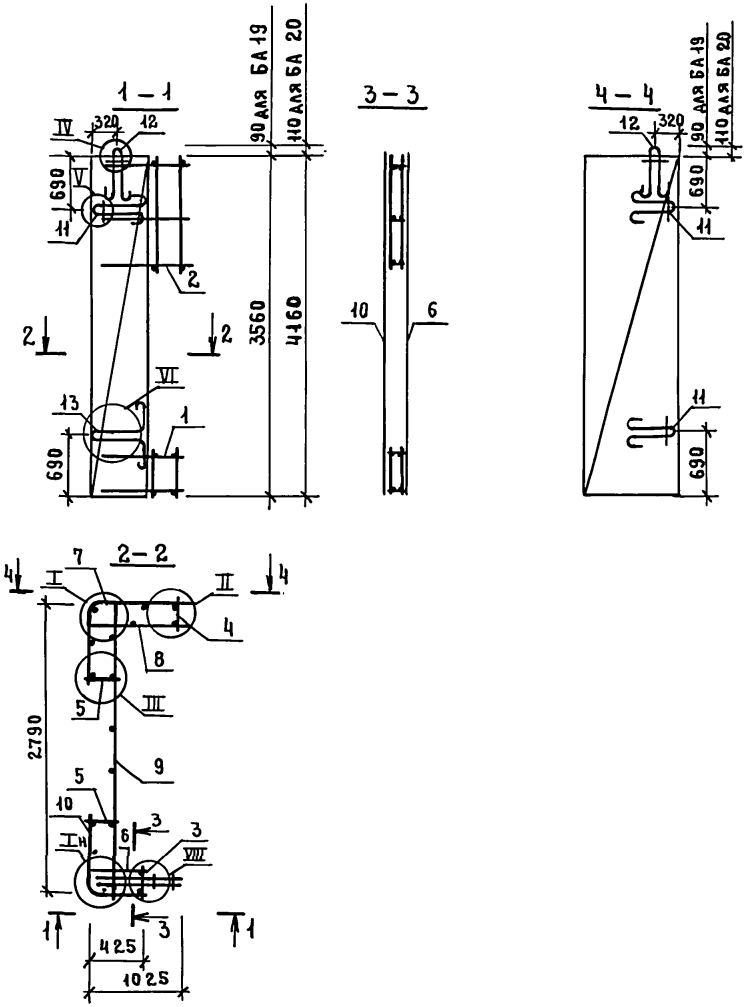

Марка блока	Поз.	Наименование	Кол.	Обозначение документа	Масса блока, кг
БА19	1	Каркас КП9	1	1.089.1-1.2-1-36	88,81
	2	КП11	1	-40	
	3	Сетка С5	1	-52	
	4	С8	1	-53	
	5	С11	2	-54	
	6	С20	1	-57	
	7	С38	1	-63	
	8	С41	1	-64	
	9	С44	1	-65	
	10	С47	1	-66	
	11	Петля П1	3	-119	
	12	П2	2		
	13	П4	1	-121	
БА20	1	Каркас КП9	1	1.089.1-1.2-1-36	104,72
	2	КП12	1	-40	
	3	Сетка С6	1	-52	
	4	С9	1	-53	
	5	С12	2	-54	
	6	С21	1	-57	
	7	С39	1	-63	
	8	С42	1	-64	
	9	С45	1	-65	
	10	С48	1	-66	
	11	Петля П1	3	-119	
	12	П3	2	-120	
	13	П4	1	-121	

Технические требования см. 1.089.1-1.2-1-ТТ.

Узлы I... VI ; VIII см. 1.089.1-1.2-1-Д.

Нач.отд	Новичков	
Н.контр	Некритин	
ГИП	Некритин	
Рук.гр	Домахина	
Инж.	Сотникова	

1.089.1-1.2-1-10

Блок арматурный БА19; БА20

Стадия	Лист	Листов
Р		1

ГИПРОНИИ ЗДРАВ

Взам.инв.№ | Подпись и дата | Инв.№подл.

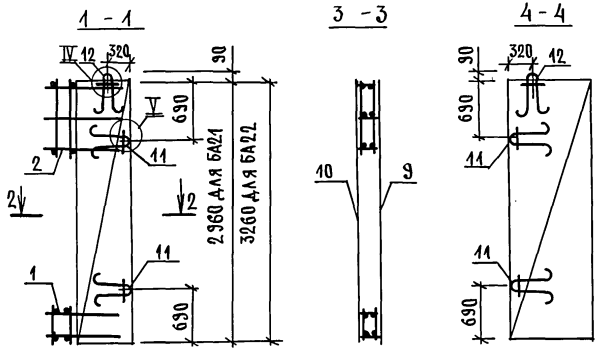

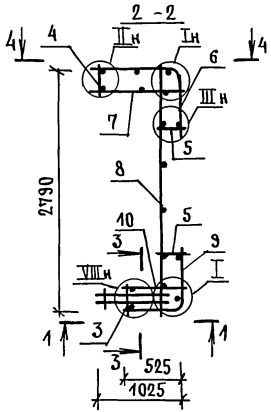

Марка блока	Поз.	Наименование	Кол.	Обозначение документа	Масса блока, кг
БА21	1	Каркас КП13	1	1.089.1-1.2-1 - 36	73,72
	2	КП28	1	-45	
	3	Сетка С124	1	-80	
	4	С125	1		
	5	С131	2		
	6	С136	1	-101	
	7	С138	1	-102	
	8	С139	1	-99	
	9	С140	1	-101	
	10	С141	1	-102	
	11	Петля П1	4	-119	
	12	П2	2		
БА22	1	Каркас КП13	1	1.089.1-1.2-1-36	80,12
	2	КП14	1	-41	
	3	Сетка С4	1	-52	
	4	С7	1	-53	
	5	С10	2	-54	
	6	С37	1	-63	
	7	С40	1	-64	
	8	С43	1	-65	
	9	С49	1	-67	
	10	С52	1	-68	
	11	Петля П1	4	-119	
	12	П2	2		

Технические требования см. 1.089.1-1.2-1-ТТ.
Узлы I... V; VIII см. 1.089.1-1.2-1-Д.

Инв.№ подл. | Подпись и дата | Взам.инв.№

Нач.отд.	Новичков		
Н.контр.	Некритин		
ГИП	Некритин		
Рук.гр.	Домахина		
Инж.	Сотникова		

1.089.1-1.2-1-11

Блок арматурный БА21; БА22

Стадия	Лист	Листов
Р		1

ГИПРОНИИЗДРАВ

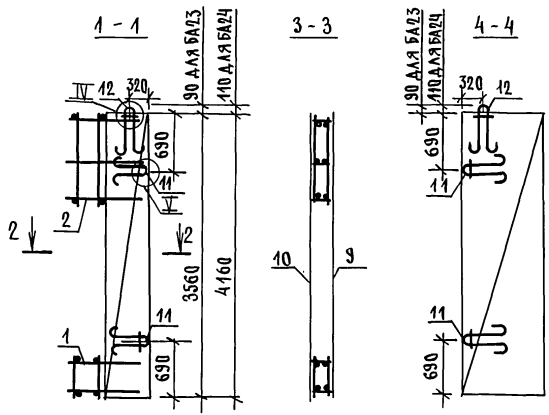

ТЕХНИЧЕСКИЕ ТРЕБОВАНИЯ СМ. 1.089.1-1.2-1-ТТ.
УЗЛЫ I... V; VIII СМ. 1.089.1-1.2-1-Д.

Марка блока	Поз.	Наименование	Кол.	Обозначение документа	Масса блока, кг
БА23	1	Каркас КП13	1	1.089.1-1.2-1-36	87,66
	2	КП15	1	-41	
	3	Сетка С5	1	-52	
	4	С8	1	-53	
	5	С11	2	-54	
	6	С38	1	-63	
	7	С41	1	-64	
	8	С44	1	-65	
	9	С50	1	-67	
	10	С53	1	-68	
	11	Петля П1	4	-119	
	12	П2	2		
БА24	1	Каркас КП13	1	1.089.1-1.2-1-36	103,46
	2	КП16	1	-41	
	3	Сетка С6	1	-52	
	4	С9	1	-53	
	5	С12	2	-54	
	6	С39	1	-63	
	7	С42	1	-64	
	8	С45	1	-65	
	9	С51	1	-67	
	10	С54	1	-68	
	11	Петля П1	4	-119	
	12	П2	2		

Нач.отд.	Новичков		1.089.1-1.2-1-12
Н.контр.	Некритин		
ГИП	Некритин		Блок арматурный БА23; БА24
Рук.гр.	Домахина		Стадия Р; Лист; Листов 1
Инж.	Сотникова		ГИПРОНИИЗДРАВ

Инв.№подл. | Подпись и дата | Взам.инв.№

1 - 1

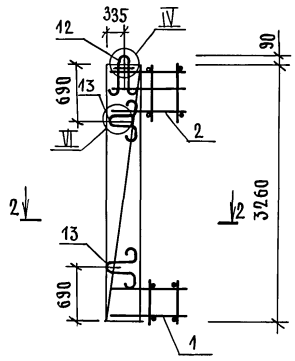

3 - 3

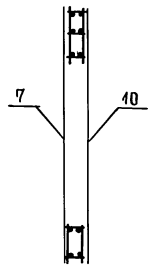

4 - 4

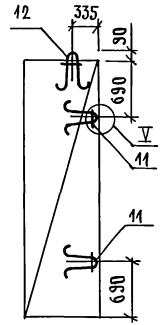

2 - 2

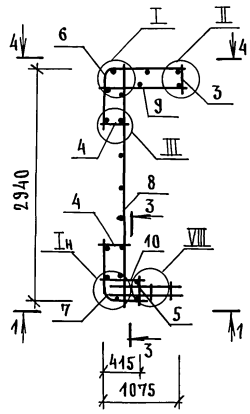

ПОЗ.	НАИМЕНОВАНИЕ		КОЛ.	ОБОЗНАЧЕНИЕ ДОКУМЕНТА
1	КАРКАС	КП29	1	1.089.1-1.2-1 - 47
2		КП30	1	-48
3	СЕТКА	С7	1	-53
4		С10	2	-54
5		С150	1	-108
6		С153	1	-109
7		С156	1	-111
8		С159	1	-113
9		С162	1	-114
10		С165	1	-116
11	ПЕТЛЯ	П1	2	-119
12		П2	2	
13		П11	2	-124

ТЕХНИЧЕСКИЕ ТРЕБОВАНИЯ СМ.1.089.1-1.2-1-ТТ.
УЗЛЫ I ... VI ; VIII СМ. 1.089.1-1.2-1-Д.
МАССА БЛОКА 88,71 КГ.

НАЧ.ОТД.	НОВИЧКОВ		
Н.КОНТР.	НЕКРИТИН		
ГИП	НЕКРИТИН		
РУК.ГР.	ДОМАХИНА		
ГТ. ИНЖ.	АЛЕКСАНДРОВА		

1.089.1-1.2-1-13

БЛОК АРМАТУРНЫЙ БА25

СТАДИЯ	ЛИСТ	ЛИСТОВ
Р		1

ГИПРОНИИЗДРАВ

ИНВ.№ ПОДЛ. | ПОДПИСЬ И ДАТА | ВЗАМ.ИНВ.№

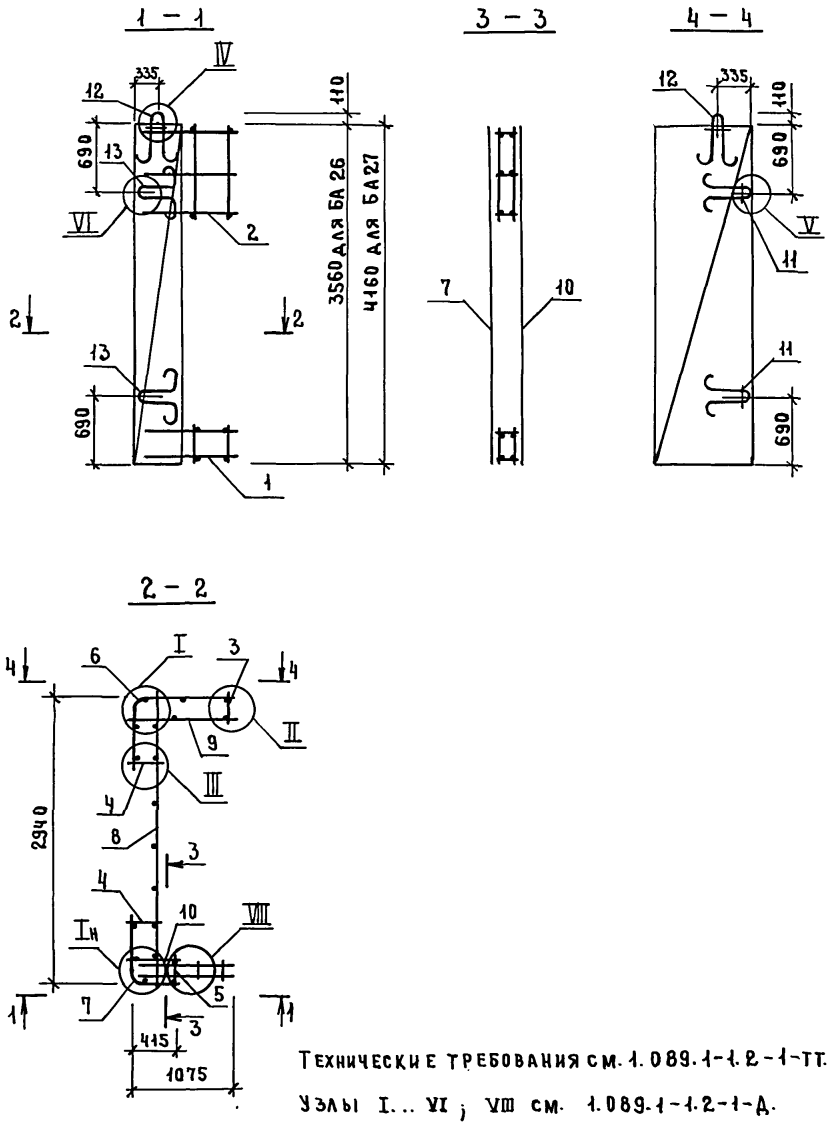

Марка блока	Поз.	Наименование	Кол.	Обозначение документа	Масса блока, кг
БА 26	1	Каркас КП29	1	1.089.1-1.2-1-47	100,65
	2	КП31	1	-49	
	3	Сетка С8	1	-53	
	4	С11	2	-54	
	5	С151	1	-108	
	6	С154	1	-110	
	7	С157	1	-112	
	8	С160	1	-113	
	9	С163	1	-115	
	10	С166	1	-117	
	11	Петля П1	2	-119	
	12	П3	2	-120	
	13	П11	2	-124	
БА 27	1	Каркас КП29	1	1.089.1-1.2-1-47	117,16
	2	КП32	1	-50	
	3	Сетка С9	1	-53	
	4	С12	2	-54	
	5	С152	1	-108	
	6	С155	1	-110	
	7	С158	1	-112	
	8	С161	1	-113	
	9	С164	1	-115	
	10	С167	1	-117	
	11	Петля П4	2	-119	
	12	П3	2	-120	
	13	П11	2	-124	

Технические требования см. 1.089.1-1.2-1-ТТ.

Узлы I... VI; VIII см. 1.089.1-1.2-1-Д.

Нач.отд.	Новичков	
Н.контр.	Некритин	
ГИП	Некритин	
Рук.гр.	Домахина	
Ст.инж.	Александрова	

1.089.1-1.2-1-14

Блок арматурный БА26; БА27

Стадия	Лист	Листов
Р		1

ГИПРОНИИ ЗДРАВ

Инв.№ подл. | Подпись и дата | Взам. инв.№

1 - 1

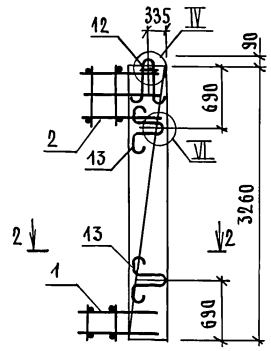

3 - 3

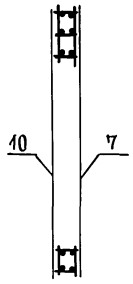

4 - 4

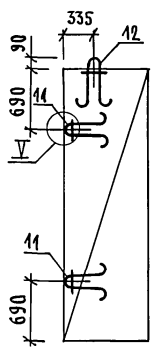

2 - 2

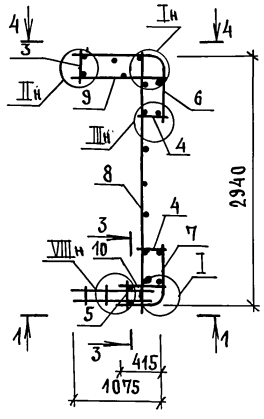

Поз.	Наименование		Кол.	Обозначение документа
1	Каркас	КП29	1	1.089.1-1.2-1 -47
2		КП30	1	-48
3	Сетка	С7	1	-53
4		С10	2	-54
5		С150	1	-108
6		С153	1	-109
7		С156	1	-111
8		С159	1	-113
9		С162	1	-114
10		С165	1	-116
11	Петля	П1	2	-119
12		П2	2	
13		П11	2	-124

Технические требования см. 1.089.1-1.2-1-ТТ.
Узлы I ... VI ; VIII см. 1.089.1-1.2-1-Д.
Масса блока 88,71 кг.

Нач.отд.	Новичков	
Н.контр.	Некритин	
ГИП	Некритин	
Рук.гр.	Домахина	
Ст.инж.	Александрова	

1.089.1-1.2-1-15

Блок арматурный БА28

Стадия	Лист	Листов
Р		1

ГИПРОНИИЗДРАВ

Инв.№ подл. | Подпись и дата | Взам. инв.№

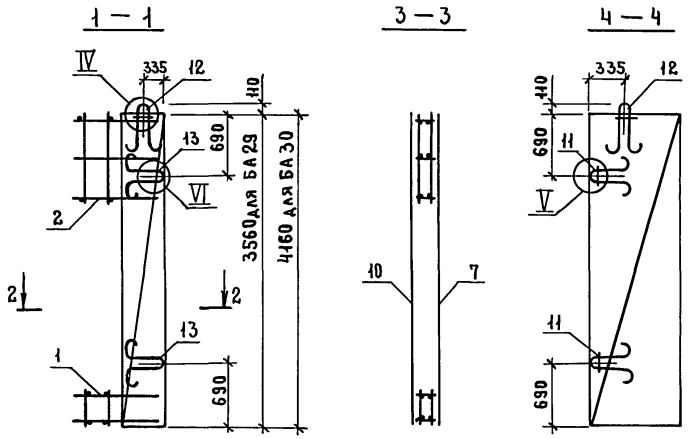

Марка блока	Поз.	Наименование	Кол.	Обозначение документа	Масса блока, кг
БА29	1	Каркас КП29	1	1.089.1-1.2-1-47	100,65
	2	КП31	1	-49	
	3	Сетка С8	1	-53	
	4	С11	2	-54	
	5	С151	1	-108	
	6	С154	1	-110	
	7	С157	1	-112	
	8	С160	1	-113	
	9	С163	1	-115	
	10	С166	1	-117	
	11	Петля П1	2	-119	
	12	П3	2	-120	
	13	П11	2	-124	
БА30	1	Каркас КП29	1	1.089.1-1.2-1-47	117,16
	2	КП32	1	-50	
	3	Сетка С9	1	-53	
	4	С12	2	-54	
	5	С152	1	-108	
	6	С155	1	-110	
	7	С158	1	-112	
	8	С161	1	-113	
	9	С164	1	-115	
	10	С167	1	-117	
	11	Петля П1	2	-119	
	12	П3	2	-120	
	13	П11	2	-124	

Технические требования см. 1.089.1-1.2-1-ТТ.

Узлы I...VI; VIII см. 1.089.1-1.2-1-Д.

Нач.отд.	Новичков	
Н.контр.	Некритин	
ГИП	Некритин	
Рук.гр.	Домахина	
Ст. инж.	Александров	

1.089.1-1.2-1-16

Блок арматурный БА29; БА30

Стадия	Лист	Листов
Р		1

ГИПРОНИИ ЗДРАВ

Инв.№ подл. | Подпись и дата | Взам. инв.№

1 - 1

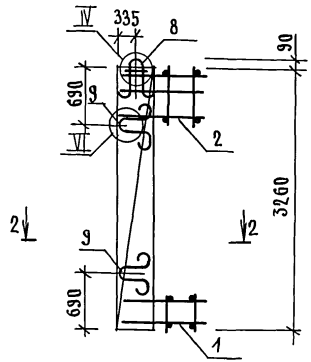

3 - 3

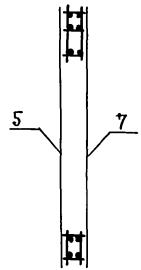

4 - 4

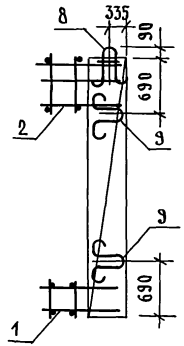

2 - 2

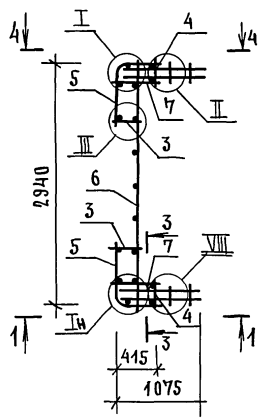

ПОЗ.	НАИМЕНОВАНИЕ	КОЛ.	ОБОЗНАЧЕНИЕ ДОКУМЕНТА
1	КАРКАС КП29	2	1.089.1-1.2-1-47
2	КП30	2	-48
3	СЕТКА С10	2	-54
4	С150	2	-108
5	С156	2	-111
6	С159	1	-113
7	С165	2	-116
8	ПЕТЛЯ П2	2	-119
9	П11	4	-124

ТЕХНИЧЕСКИЕ ТРЕБОВАНИЯ СМ 1.089.1-1.2-1-ТТ.
УЗЛЫ I... IV; VI; VIII СМ. 1.0891-1.2-1-Д.
МАССА БЛОКА 100,15кг.

НАЧ.ОТД.	НОВИЧКОВ		
Н.КОНТР.	НЕКРИТИН		
ГИП	НЕКРИТИН		
РУК.ГР.	ДОМАХИНА		
СТ.ИНЖ.	АЛЕКСАНДРОВА		

1.089.1-1.2-1-17

БЛОК АРМАТУРНЫЙ БАЗ1

СТАДИЯ	ЛИСТ	ЛИСТОВ
Р		1

ГИПРОНИИЗДРАВ

ИНВ.N ПОДЛ. | ПОДПИСЬ И ДАТА | ВЗАМ. ИНВ.№

1 - 1

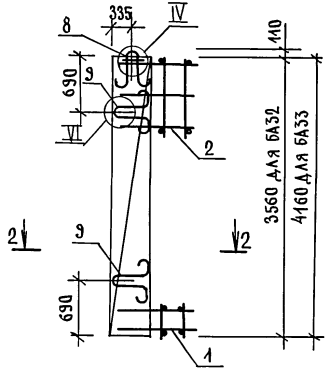

3 - 3

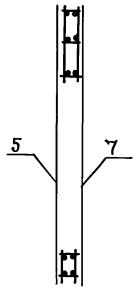

4 - 4

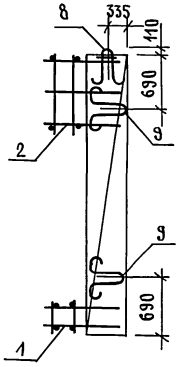

2 - 2

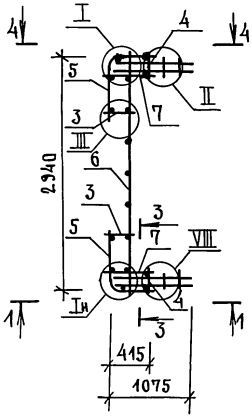

Марка блока	Поз.	Наименование	Кол.	Обозначение документа	Масса блока, кг
БА32	1	Каркас КП29	2	1.089.1-1.2-1-47	115,58
	2	КП31	2	-49	
	3	Сетка С11	2	-54	
	4	С151	2	-108	
	5	С157	2	-112	
	6	С160	1	-113	
	7	С166	2	-117	
	8	Петля П3	2	-120	
	9	П11	4	-124	
БА33	1	Каркас КП29	2	1.089.1-1.2-1-47	137,89
	2	КП32	2	-50	
	3	Сетка С12	2	-54	
	4	С152	2	-108	
	5	С158	2	-112	
	6	С161	1	-113	
	7	С167	2	-117	
	8	Петля П3	2	-120	
	9	П11	4	-124	

Технические требования см. 1.089.1-1.2-1-ТТ.
Узлы I... IV; VI; VIII см. 1.089.1-1.2-1-Д.

Нач.отд.	Новичков		
Н.контр.	Некритин		
ГИП	Некритин		
Рук.гр.	Домахина		
Ст.инж.	Александрова		

1.089.1-1.2-1-18

Блок арматурный БА32; БА33

Стадия	Лист	Листов
Р		1

ГИПРОНИИЗДРАВ

Инв.№подл. | Подпись и дата | Взам.инв.№

Формат А3

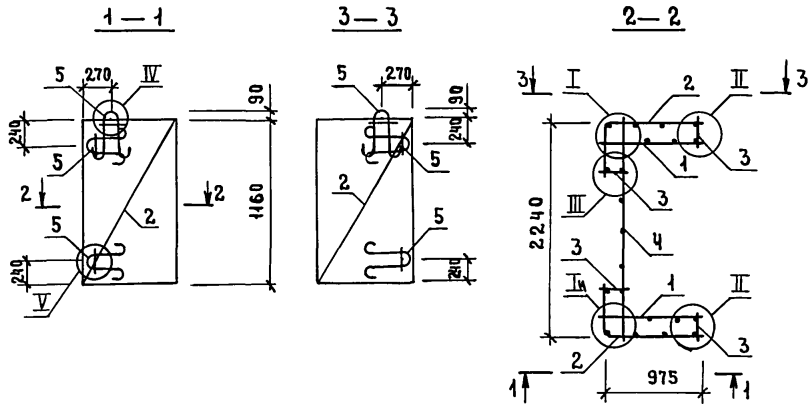

Поз.	Наименование	Кол.	Обозначение документа
1	Сетка С83	2	1.089.1-1.2-1-77
2	С85	2	-78
3	С91	4	-80
4	С89	1	-79
5	Петля П5	6	-119

Технические требования см. 1.089.1-1.2-1-ТТ.

Узлы I...V см. 1.089.1-1.2-1-Д.

Масса блока 23,38 кг.

Нач.отд.	Новичков		
Н.контр.	Некритин		
ГИП	Некритин		
Рук.гр.	Домахина		
Инж.	Сотникова		

1.089.1-1.2-1-19

Блок арматурный БА34

Стадия	Лист	Листов
Р		1

ГИПРОНИИ ЗДРАВ

Инв.№ подл. | Подпись и дата | Взам. инв.№

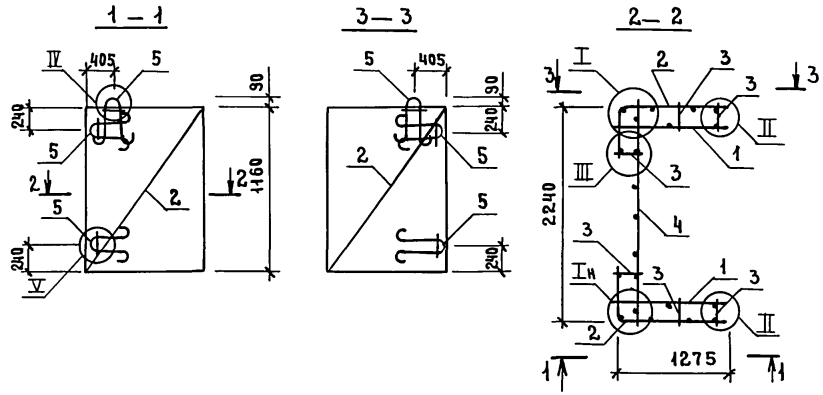

Поз.	Наименование	Кол.	Обозначение документа
1	Сетка С84	2	1.089.1-1.2-1-77
2	С87	2	-78
3	С91	6	-80
4	С89	1	-79
5	Петля П5	6	-119

Технические требования см. 1.089.1-1.2-1-ТТ.

Узлы I...V см. 1.089.1-1.2-1-Д.

Масса блока 26,84 кг.

Нач.отд.	Новичков		
Н.контр.	Некритин		
ГИП	Некритин		
Рук.гр.	Домахина		
Инж.	Сотникова		

1.089.1-1.2-1-20

Блок арматурный БА35

Стадия	Лист	Листов
Р		1

ГИПРОНИИ ЗДРАВ

Инв.№ подл. | Подпись и дата | Взам. инв.№

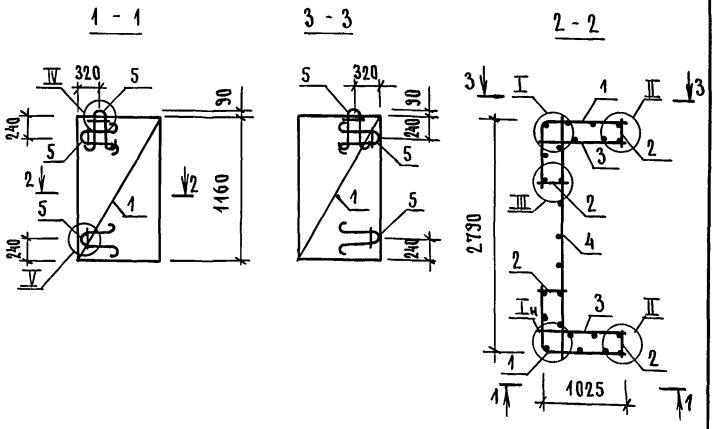

Поз.	Наименование	Кол.	Обозначение документа
1	GETKA G86	2	1.089.1-1.2-1-78
2	G91	4	-80
3	G88	2	-79
4	G90	1	
5	ПЕТЛЯ П5	6	-119

Технические требования см. 1.089.1-1.2-1-ТТ.
Узлы I... V см. 1.089.1-1.2-1-Д.
Масса блока 25,52 кг.

Нач.отд.	Новичков		
Н.контр.	Некритин		
ГИП	Некритин		
Рук.гр.	Домахина		
Инж.	Сотникова		

1.089.1-1.2-1-21

Блок арматурный БА36

Стадия	Лист	Листов
Р		1

ГИПРОНИИЗДРАВ

Инв.№ подл. | Подпись и дата | Взам.инв.№

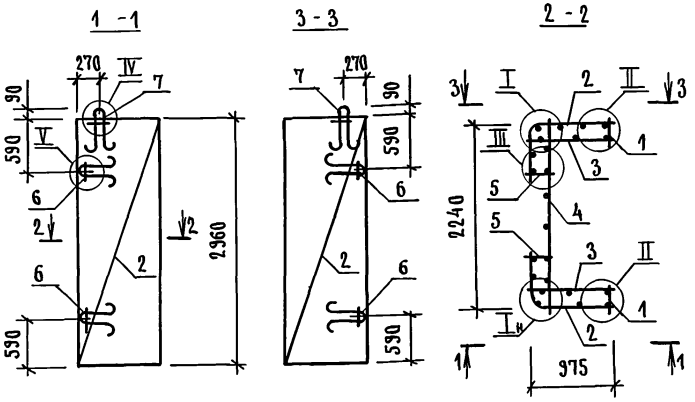

Поз.	Наименование	Кол.	Обозначение документа
1	GETKA G125	2	1.089.1-1.2-1-80
2	G126	2	-95
3	G129	2	-98
4	G130	1	-99
5	G131	2	-80
6	ПЕТЛЯ П1	4	-119
7	П2	2	

Технические требования см. 1.089.1-1.2-1-ТТ.
Узлы I... V см. 1.089.1-1.2-1-Д.
Масса блока 58,25 кг.

Нач.отд.	Новичков		
Н.контр.	Некритин		
ГИП.	Некритин		
Рук.гр.	Домахина		
Инж.	Сотникова		

1.089.1-1.2-1-22

Блок арматурный БА37

Стадия	Лист	Листов
Р		1

ГИПРОНИИЗДРАВ

Инв.№ подл. | Подпись и дата | Взам.инв.№

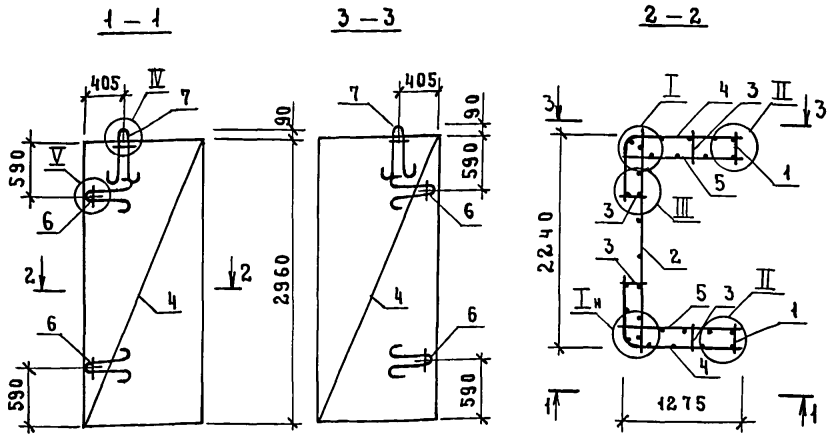

Поз.	Наименование	Кол.	Обозначение документа
1	Сетка С125	2	1.089.1-1.2-1-80
2	С130	1	-99
3	С131	4	-80
4	С132	2	-95
5	С135	2	-96
6	Петля П1	4	-119
7	П2	2	

Технические требования см. 1.089.1-1.2-1-ТТ.

Узлы I...V см. 1.089.1-1.2-1-Д.

Масса блока 67,95 кг.

Нач. отд.	Новичков		
Н. контр.	Некритин		
ГИП	Некритин		
Рук. гр.	Домахина		
Инж.	Сотникова		

1.089.1-1.2-1-23

Блок арматурный БА38

Стадия	Лист	Листов
Р		1

ГИПРОНИИ ЗДРАВ

Инв. № подл. | Подпись и дата | Взам. инв. №

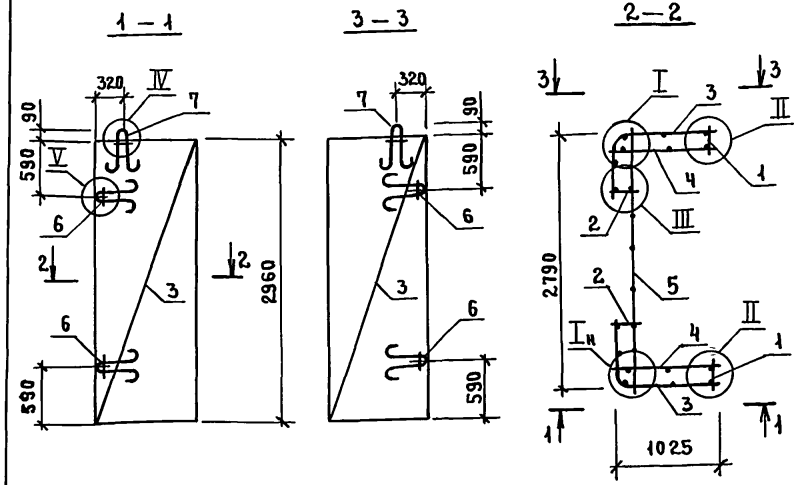

Поз.	Наименование	Кол.	Обозначение документа
1	Сетка С125	2	1.089.1-1.2-1-80
2	С131	2	
3	С136	2	-101
4	С138	2	-102
5	С139	1	-99
6	Петля П1	4	-119
7	П2	2	

Технические требования см. 1.089.1-1.2-1-ТТ.

Узлы I...V см. 1.089.1-1.2-1-Д.

Масса блока 67,19 кг.

Нач. отд.	Новичков		
Н. контр.	Некритин		
ГИП	Некритин		
Рук. гр.	Домахина		
Инж.	Сотникова		

1.089.1-1.2-1-24

Блок арматурный БА39

Стадия	Лист	Листов
Р		1

ГИПРОНИИ ЗДРАВ

Инв. № подл. | Подпись и дата | Взам. инв. №

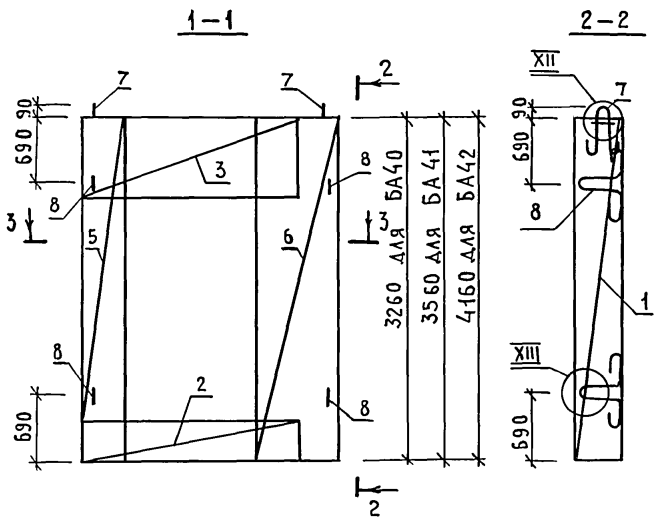

Марка блока	Поз.	Наименование	Кол.	Обозначение документа	Масса блока, кг
БА40	1	Каркас КП17	2	1.089.1-1.2-1-42	109,90
	2	КП20	1	-43	
	3	КП21	1	-44	
	4	Сетка С55	2	-69	
	5	С58	2	-70	
	6	С61	2	-71	
	7	Петля П1	2	-119	
	8	П7	4	-122	
БА41	1	Каркас КП18	2	1.089.1-1.2-1-42	119,78
	2	КП20	1	-43	
	3	КП22	1	-44	
	4	Сетка С56	2	-69	
	5	С59	2	-70	
	6	С62	2	-71	
	7	Петля П1	2	-119	
	8	П7	4	-122	
БА42	1	Каркас КП19	2	1.089.1-1.2-1-42	139,88
	2	КП20	1	-43	
	3	КП23	1	-44	
	4	Сетка С57	2	-69	
	5	С60	2	-70	
	6	С63	2	-71	
	7	Петля П1	2	-119	
	8	П7	4	-122	

Технические требования см. 1.089.1-1.2-1-ТТ.

Узлы VIII; XI...XIII см. 1.089.1-1.2-1-Д.

Нач.отд.	Новичков	
Н.контр.	Некритин	
ГИП	Некритин	
Рук.гр.	Домахина	
Инж.	Сотникова	

1.089.1-1.2-1-25

Блок арматурный БА40...БА42

Стадия	Лист	Листов
Р		1

ГИПРОНИИЗДРАВ

Инв. № подл. | Подпись и дата | Взам. инв. №

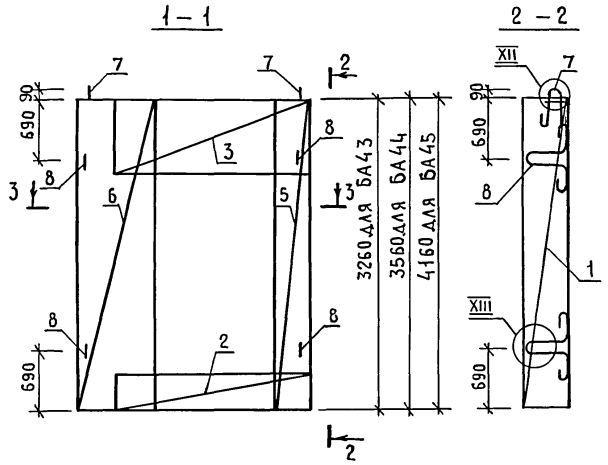

Марка блока	Поз.	Наименование	Поз.	Обозначение документа	Масса блока, кг
БА43	1	Каркас КП17	2	1.089.1-1.2-1-42	109,90
	2	КП20	1	-43	
	3	КП21	1	-44	
	4	Сетка С55	2	-69	
	5	С58	2	-70	
	6	С61	2	-71	
	7	Петля П1	2	-119	
	8	П7	4	-122	
БА44	1	Каркас КП18	2	1.089.1-1.2-1-42	119,78
	2	КП20	1	-43	
	3	КП22	1	-44	
	4	Сетка С56	2	-69	
	5	С59	2	-70	
	6	С62	2	-71	
	7	Петля П1	2	-119	
	8	П7	4	-122	
БА45	1	Каркас КП19	2	1.089.1-1.2-1-42	139,88
	2	КП20	1	-43	
	3	КП23	1	-44	
	4	Сетка С57	2	-69	
	5	С60	2	-70	
	6	С63	2	-71	
	7	Петля П1	2	-119	
	8	П7	4	-122	

Технические требования см. 1.089.1-1.2-1-ТТ.

Узлы VIII ; XI ... XIII см. 1.089.1-1.2-1-Д.

Нач.отд.	Новичков	
Н.контр.	Некритин	
ГИП	Некритин	
Рук.гр.	Домахина	
Инж.	Сотникова	

1.089.1-1.2-1-26

Блок арматурный БА43...БА45

Стадия	Лист	Листов
Р		1

ГИПРОНИИЗДРАВ

Инв.№ подл. | Подпись и дата | Взам.инв.№

1 – 1

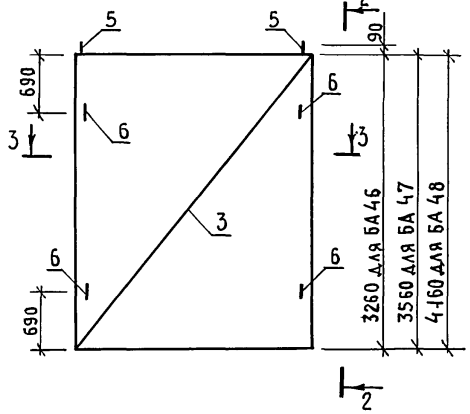

2 – 2

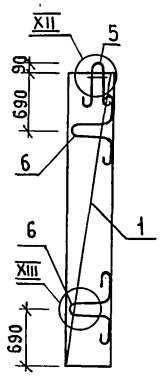

3 – 3

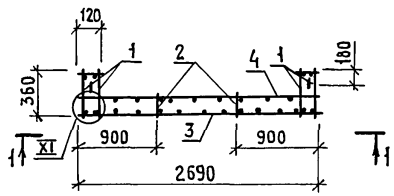

Марка блока	Поз.	Наименование	Кол.	Обозначение документа	Масса блока, кг
БА46	1	Каркас КП17	2	1.089.1-1.2-1-42	86,45
	2	Сетка С64	2	-72	
	3	С67	1	-73	
	4	С70	1		
	5	Петля П2	2	-119	
	6	П7	4	-122	
БА47	1	Каркас КП18	2	1.089.1-1.2-1-42	93,69
	2	Сетка С65	2	-72	
	3	С68	1	-73	
	4	С71	1		
	5	Петля П2	2	-119	
	6	П7	4	-122	
БА48	1	Каркас КП19	2	1.089.1-1.2-1-42	106,92
	2	Сетка С66	2	-72	
	3	С69	1	-73	
	4	С72	1		
	5	Петля П2	2	-119	
	6	П7	4	-122	

Технические требования см. 1.089.1-1.2-1-ТТ.

Узлы XI...XIII см. 1.089.1-1.2-1-Д.

Инв.№ подл. | Подпись и дата | Взам. инв.№

Нач.отд.	Новичков		1.089.1-1.2-1-27
Н.контр.	Некритин		Блок арматурный БА46... БА48
ГИП	Некритин		Стадия Р; Лист; Листов 1
Рук.гр.	Домахина		Гипрониздав
Инж.	Сотникова		

1 – 1

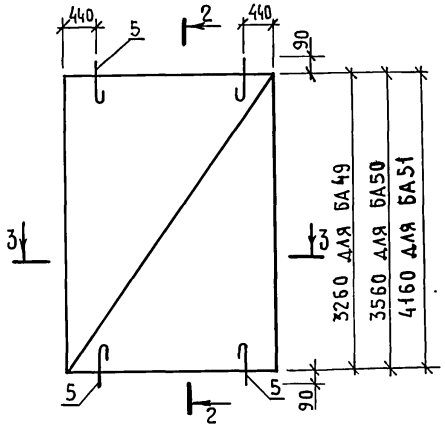

2 – 2

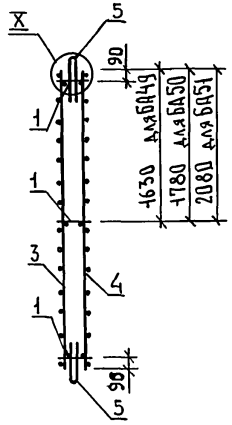

3 – 3

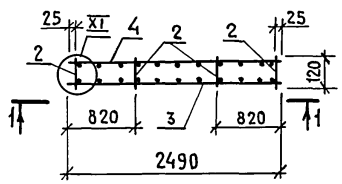

Марка блока	Поз.	Наименование	Кол.	Обозначение документа	Масса блока, кг
БА49	1	Сетка С73	3	1.089.1-1.2-1-74	66,90
	2	С64	4	-72	
	3	С77	1	-76	
	4	С80	1		
	5	Петля П9	4	-123	
БА50	1	Сетка С73	3	1.089.1-1.2-1-74	71,35
	2	С65	4	-72	
	3	С78	1	-76	
	4	С81	1		
	5	Петля П9	4	-123	
БА51	1	Сетка С73	3	1.089.1-1.2-1-74	92,85
	2	С66	4	-72	
	3	С79	1	-76	
	4	С82	1		
	5	Петля П9	4	-123	

Технические требования см. 1.089.1-1.2-1-ТТ.

Узлы X ; XI см. 1.089.1-1.2-1-д.

Нач.отд.	Новичков		
Н.контр.	Некритин		
ГИП	Некритин		
Рук.гр.	Домахина		
Инж.	Сотникова		

1.089.1-1.2-1-28

Блок арматурный БА49...БА51

Стадия	Лист	Листов
Р		1

ГИПРОНИИЗДРАВ

23954-03 32 Формат А3

Инв.№подл. | Подпись и дата | Взам.инв.№

1 – 1

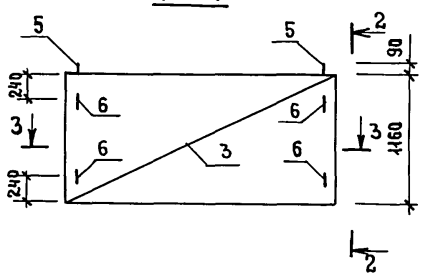

2 – 2

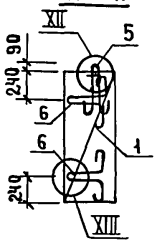

3 – 3

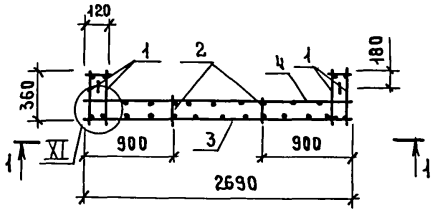

Поз.	Наименование	Кол.	Обозначение документа
1	Каркас КП24	2	1.089.1-1.2-1-42
2	Сетка С92	2	-81
3	С94	1	-82
4	С95	1	
5	Петля П5	2	-119
6	П8	4	-122

Технические требования см. 1.089.1-1.2-1-ТТ.

Узлы XI ... XIII см. 1.089.1-1.2-1-Д.

Масса блока 26,04 кг.

Нач.отд.	Новичков		1.089.1-1.2-1-29			
Н.контр.	Некритин		Блок арматурный БА 52	Стадия	Лист	Листов
ГИП	Некритин			Р		1
Рук.гр.	Домахина			ГИПРОНИИ ЗДРАВ		
Инж.	Сотникова					

Инв.№ подл. | Подпись и дата | Взам. инв.№

1 – 1

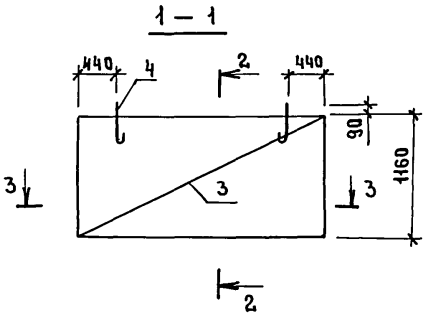

2 – 2

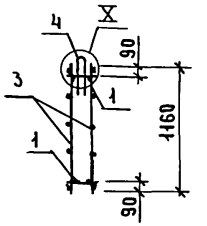

3 – 3

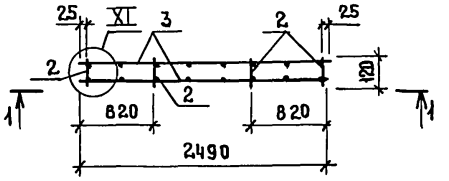

Поз.	Наименование	Кол.	Обозначение документа
1	Сетка С73	2	1.089.1-1.2-1-74
2	С92	4	-81
3	С96	2	-83
4	Петля П10	2	-123

Технические требования см. 1.089.1-1.2-1-ТТ.

Узлы X ; XI см. 1.089.1-1.2-1-Д.

Масса блока 16,75 кг.

Нач.отд.	Новичков		1.089.1-1.2-1-30			
Н.контр.	Некритин		Блок арматурный БА 53	Стадия	Лист	Листов
ГИП	Некритин			Р		1
Рук.гр.	Домахина			ГИПРОНИИ ЗДРАВ		
Инж.	Сотникова					

Инв.№ подл. | Подпись и дата | Взам. инв.№

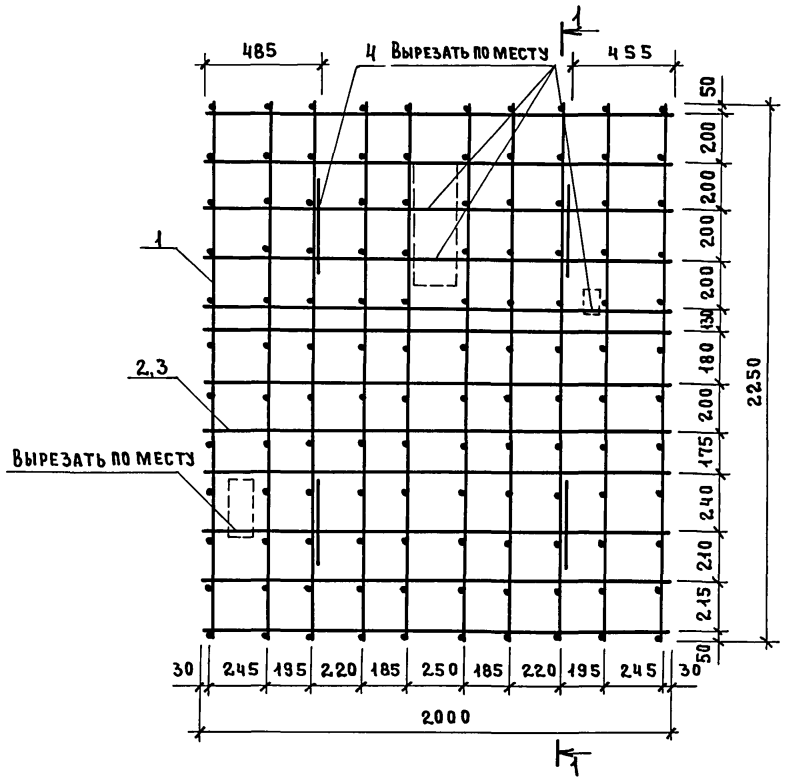

1—1 (повернуто)

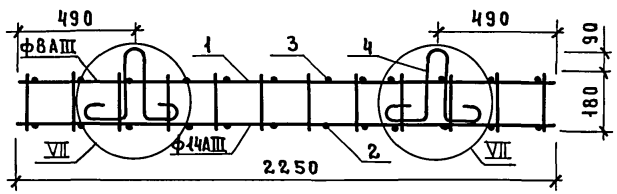

Поз.	Наименование	Кол.	Обозначение документа
1	Сетка С123	10	1.089.1-1.2-1-94
2	ф14АIII, ℓ=2000; 2,42кг	12	БЕЗ ЧЕРТ.
3	ф 8АIII, ℓ=2000; 0,79кг	12	БЕЗ ЧЕРТ.
4	Петля П6	4	1.089.1-1.2-1-121

Арматура: класса А-I, А-III по ГОСТ 5781-82.

Технические требования см. 1.089.1-1.2-1-ТТ.

Узел VII см. 1.089.1-1.2-1-А.

Масса блока 84,58 кг.

Нач.отд	Новичков		
Н.контр	Некритин		
ГИП	Некритин		
Рук.гр.	Домахина		
Инж.	Сотникова		

1.089.1-1.2-1-31

Блок арматурный БА54

Стадия	Лист	Листов
Р		1

ГИПРОНИИЗДРАВ

Инв.№ подл. | Подпись и дата | Взам. инв.№

Поз.	Наименование	Кол.	Обозначение документа
1	Сетка С-121	12	1.089.1-1.2-1-93
2	ф14АIII, ℓ=2100; 2,54 кг	15	БЕЗ ЧЕРТ.
3	ф 8АIII, ℓ=2100; 0,83 кг	15	БЕЗ ЧЕРТ.
4	Петля П6	4	1.089.1-1.2-1-121

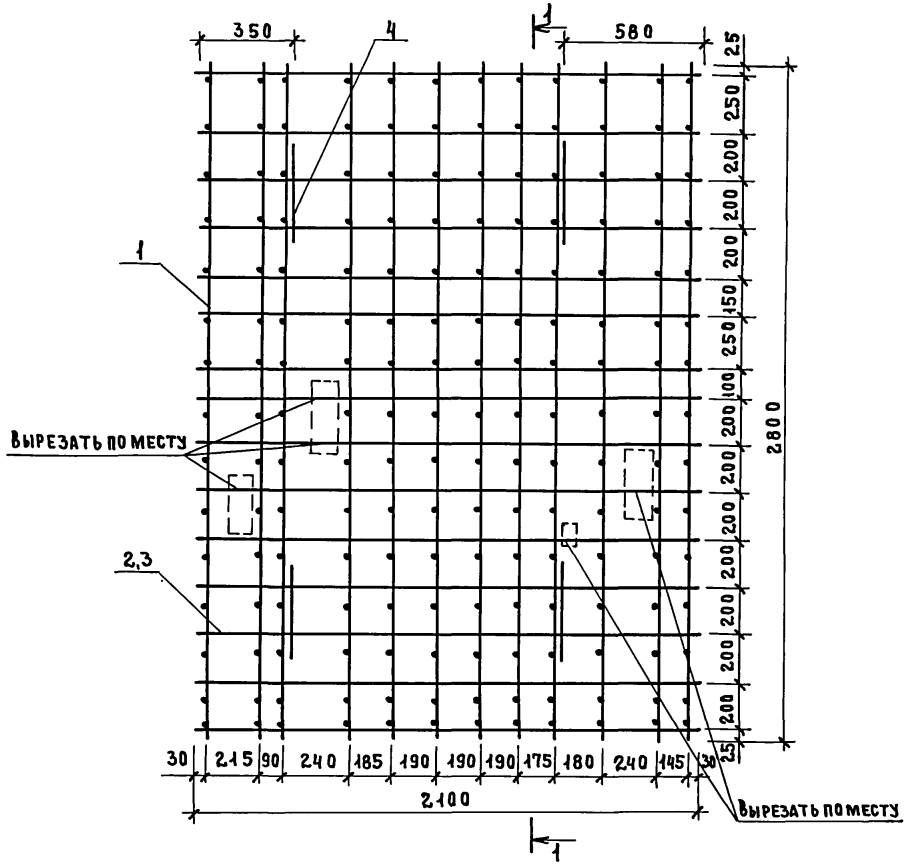

1—1 (повернуто)

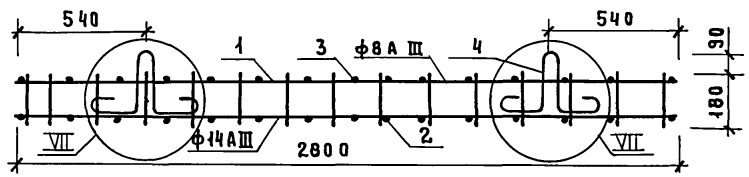

Арматура: класса А-III по ГОСТ 5781-82.

Технические требования см. 1.089.1-1.2-1-ТТ.

Узел VII см. 1.089.1-1.2-1-Д.

Масса блока 117,12 кг.

Нач.отд.	Новичков		
Н.контр.	Некритин		
ГИП	Некритин		
Рук.гр.	Домахина		
Инж.	Сотникова		

1.089.1-1.2-1-32

Блок арматурный БА55

Стадия	Лист	Листов
Р		1

ГИПРОНИИЗДРАВ

Взам. инв.№ | Подпись и дата | Инв.№ подл.

Поз.	Наименование	Кол.	Обозначение документа
1	Сетка С120	12	1.089.1-1.2-1-93
2	ф14АШ, ℓ=2250; 2,72кг	13	БЕЗ ЧЕРТ.
3	ф 8АШ, ℓ=2250; 0,89 кг	13	БЕЗ ЧЕРТ.
4	Петля П6	4	1.089.1-1.2-1-121

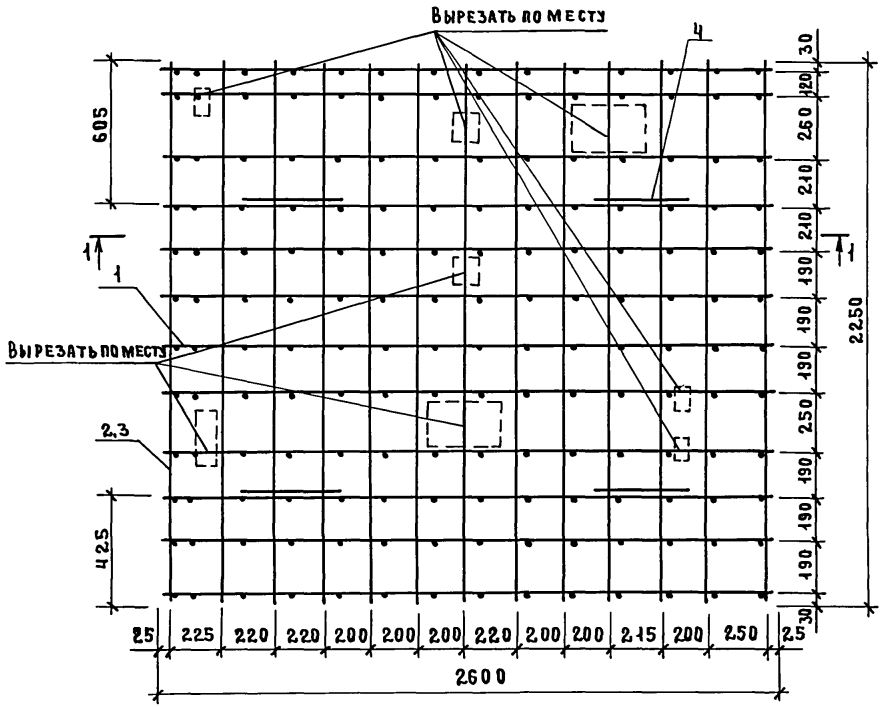

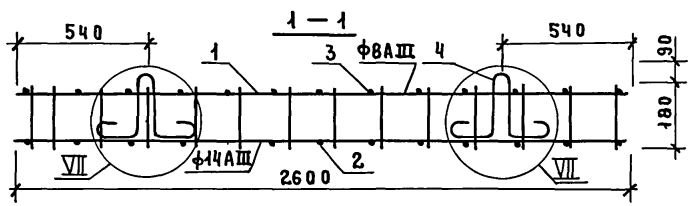

Арматура: класса А-III по ГОСТ 5781-82.

Технические требования см. 1.089.1-1.2-1-ТТ.

Узел VII см. 1.089.1-1.2-1-Д.

Масса блока 109,21 кг.

Нач.отд	Новичков		1.089.1-1.2-1-33
Н.контр.	Некритин		Блок арматурный БА 56
ГИП	Некритин		Стадия Р; Лист; Листов 1
Рук.гр.	Домахина		Гипронии здрав
Инж.	Сотникова		

Инв.№подл. | Подпись и дата | Взам.инв.№

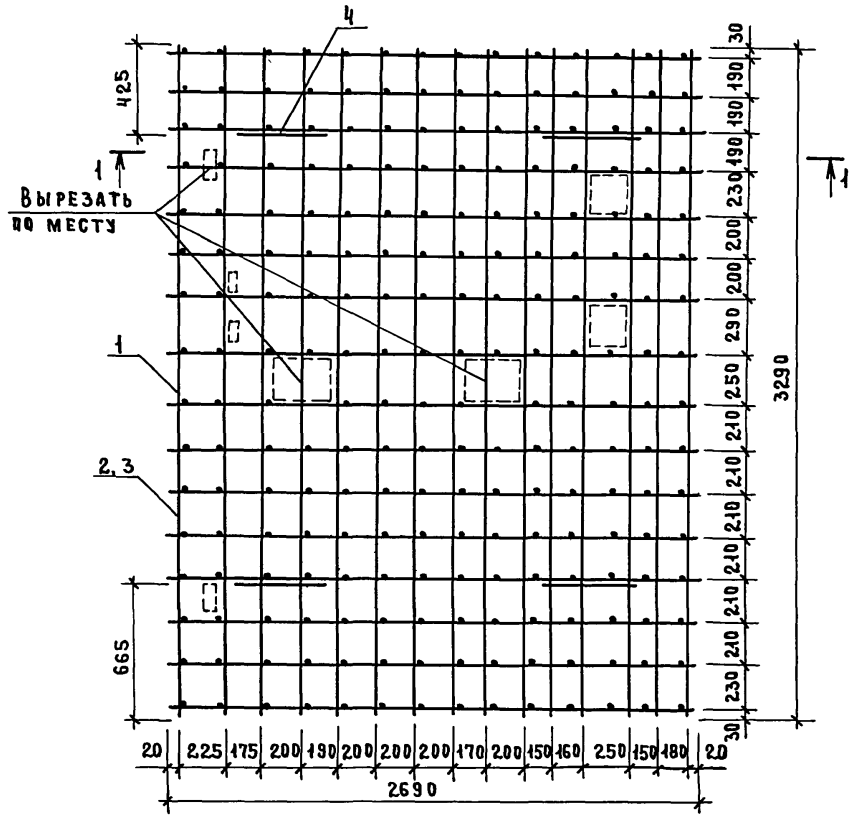

1 — 1

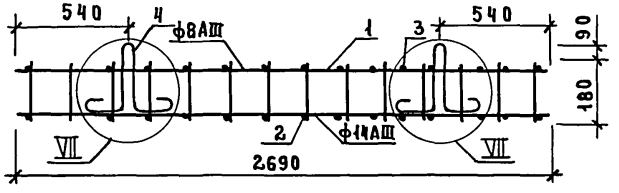

Поз.	Наименование	Кол.	Обозначение документа
1	Сетка С122	16	1.089.1-1.2-1-94
2	ф14АШ, ℓ=3290; 3,97 кг	15	Без черт.
3	ф 8АШ, ℓ=3290; 1,30 кг	15	Без черт.
4	Петля П6	4	1.089.1-1.2-1-121

Арматура: класса А-III по ГОСТ 5781-82.

Технические требования см. 1.089.1-1.2-1-ТТ.

Узел VII см. 1.089.1-1.2-1-Д.

Масса блока 162.58 кг.

Нач.отд	Новичков		
Н.контр	Некритин		
ГИП	Некритин		
Рук.гр.	Домахина		
Инж.	Сотникова		

1.089.1-1.2-1-34

Блок арматурный БА57

Стадия	Лист	Листов
Р		1

ГИПРОНИИ ЗДРАВ

Инв.№ подл. | Подпись и дата | Взам. инв.№

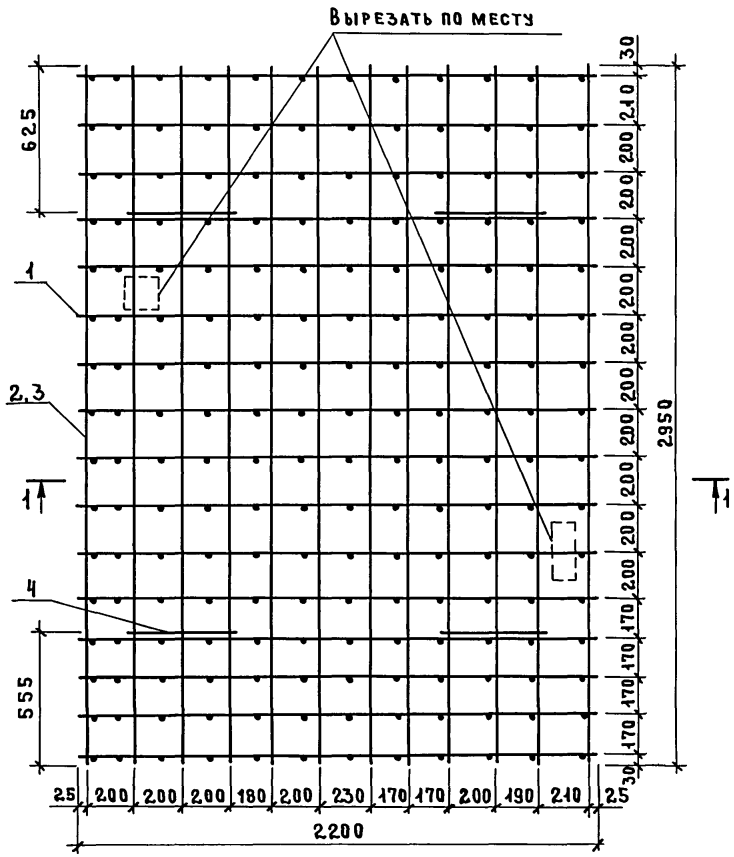

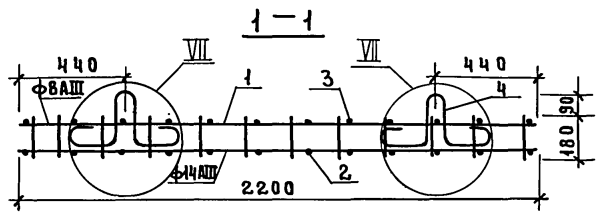

Поз.	Наименование	Кол.	Обозначение документа
1	Сетка С168	16	1.089.1-1.2-1-118
2	ф 14AIII, ℓ = 2950; 3,57 кг	12	без черт.
3	ф 8AIII, ℓ = 2950; 1,17 кг	12	без черт.
4	Петля П6	4	1.089.1-1.2-1-121

Арматура: класса A-III по ГОСТ 5781-82.
Технические требования см. 1.089.1-1.2-1-ТТ.
Узел VII см. 1.089.1-1.2-1-Д.
Масса блока 126,48 кг.

Инв. № подл. | Подпись и дата | Взам. инв. №

Нач. отд.	Новичков		
Н. контр.	Некритин		
ГИП	Некритин		
Рук. гр.	Домахина		
Ст. инж.	Александрова		

1.089.1-1.2-1-35

Блок арматурный

БА 58

Стадия	Лист	Листов
Р		1

ГИПРОНИИЗДРАВ

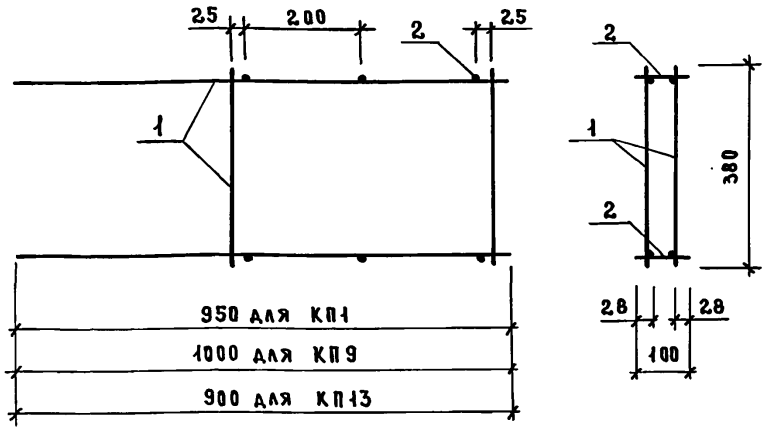

Марка каркаса	Поз.	Наименование	Кол.	Обозначение документа	Масса каркаса, кг
КП 1	1	Сетка С97	2	1.089.1-1.2-1-84	5,31
	2	ф6АI, ℓ=100; 0,02 кг	6	БЕЗ ЧЕРТ.	
КП 9	1	Сетка С105	2	1.089.1-1.2-1-86	5,49
	2	ф6АI, ℓ=100; 0,02 кг	6	БЕЗ ЧЕРТ.	
КП13	1	Сетка С109	2	1.089.1-1.2-1-86	4,83
	2	ф6АI, ℓ=100; 0,02 кг	6	БЕЗ ЧЕРТ.	

Технические требования см. 1.089.1-1.2-1-ТТ.

Арматура: класса А-I по ГОСТ 5781-82.

Инв.№ подл. | Подпись и дата | Взам. инв.№

Нач.отд.	Новичков	
Н.контр.	Некритин	
ГИП	Некритин	
Рук.гр.	Домахина	
Инж.	Сотникова	

1.089.1-1.2-1-36

Каркас пространственный КП1; КП9; КП13

Стадия	Лист	Листов
Р		1

ГИПРОНИИ ЗДРАВ

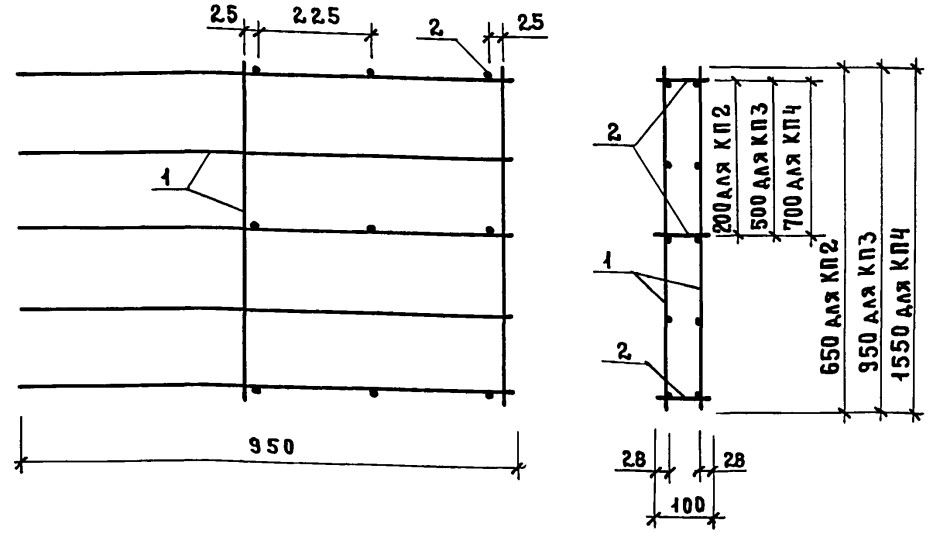

Марка каркаса	Поз.	Наименование	Кол.	Обозначение документа	Масса каркаса, кг
КП 2	1	Сетка С98	2	1.089.1-1.2-1-85	7,14
	2	ф6АI, ℓ=100; 0,02 кг	9	БЕЗ ЧЕРТ.	
КП 3	1	Сетка С99	2	1.089.1-1.2-1-85	9,58
	2	ф6АI, ℓ=100; 0,02 кг	9	БЕЗ ЧЕРТ.	
КП 4	1	Сетка С100	2	1.089.1-1.2-1-85	13,74
	2	ф6АI, ℓ=100; 0,02 кг	9	БЕЗ ЧЕРТ.	

Технические требования см. 1.089.1-1.2-1-ТТ.

Арматура: класса А-I по ГОСТ 5781-82.

Инв.№ подл. | Подпись и дата | Взам. инв.№

Нач.отд.	Новичков	
Н.контр.	Некритин	
ГИП	Некритин	
Рук.гр.	Домахина	
Инж.	Сотникова	

1.089.1-1.2-1-37

Каркас пространственный КП2...КП4

Стадия	Лист	Листов
Р		1

ГИПРОНИИ ЗДРАВ

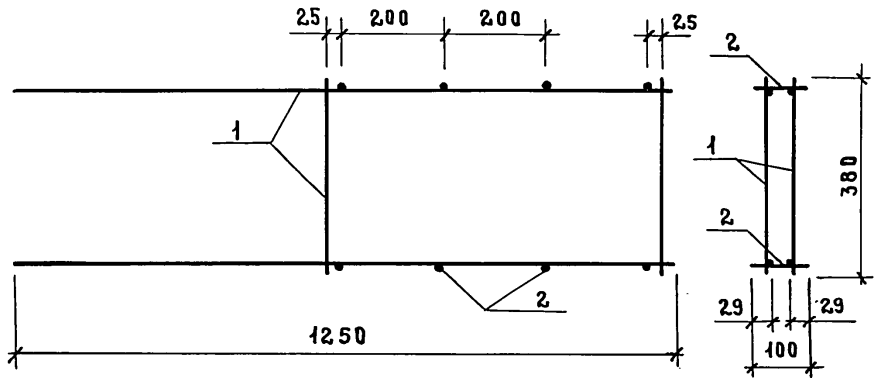

Поз.	Наименование	Кол.	Обозначение документа
1	Сетка С101	2	1.089.1-1.2-1-86
2	ф6AI, ℓ=100; 0,02	8	БЕЗ ЧЕРТ.

Технические требования см. 1.089.1-1.2-1-ТТ.

Арматура: класса А-I по ГОСТ5781-82.

Масса каркаса 8,32 кг.

				1.089.1-1.2-1-38		
Нач.отд.	Новичков			Каркас пространственный КП 5	Стадия	Лист	Листов
Н.контр.	Некритин				Р		1
ГИП	Некритин				ГИПРОНИИЗДРАВ		
Рук.гр.	Домахина						
Инж.	Сотникова						

Инв.№подл. | Подпись и дата | Взам.инв.№

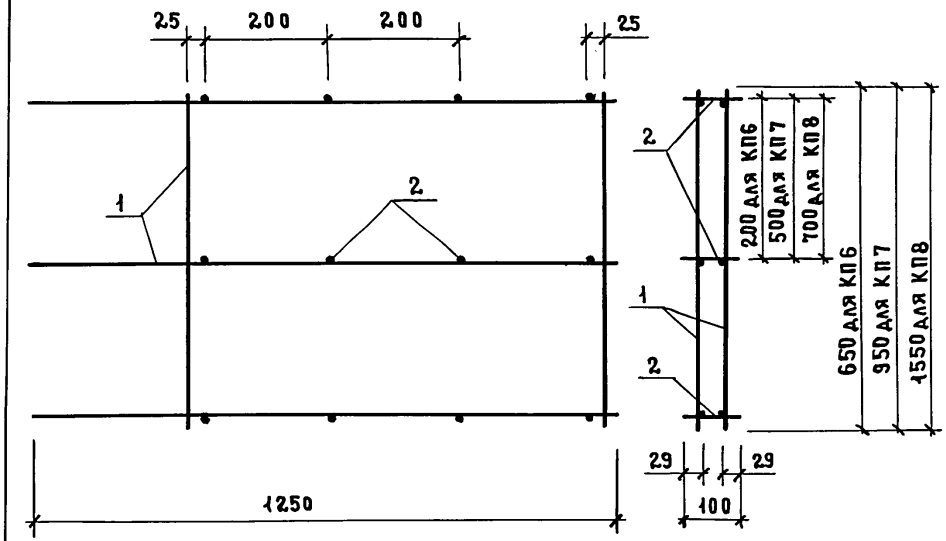

Марка каркаса	Поз.	Наименование	Кол.	Обозначение документа	Масса каркаса, кг
КП6	1	Сетка С102	2	1.089.1-1.2-1-87	10,86
	2	ф6AI, ℓ=100; 0,02 кг	12	БЕЗ ЧЕРТ.	
КП7	1	Сетка С103	2	1.089.1-1.2-1-87	14,02
	2	ф6AI, ℓ=100; 0,02 кг	12	БЕЗ ЧЕРТ.	
КП8	1	Сетка С104	2	1.089.1-1.2-1-87	19,34
	2	ф6AI, ℓ=100; 0,02 кг	12	БЕЗ ЧЕРТ.	

Технические требования см. 1.089.1-1.2-1-ТТ.

Арматура: класса А-I по ГОСТ 5781-82.

				1.089.1-1.2-1-39		
Нач.отд.	Новичков			Каркас пространственный КП6...КП8	Стадия	Лист	Листов
Н.контр.	Некритин				Р		1
ГИП	Некритин				ГИПРОНИИЗДРАВ		
Рук.гр.	Домахина						
Инж.	Сотникова						

Инв.№подл. | Подпись и дата | Взам.инв.№

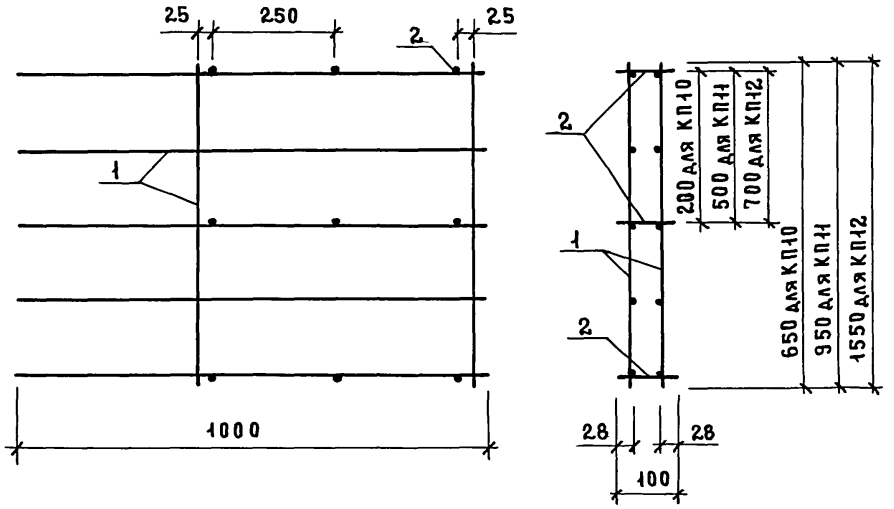

Марка каркаса	Поз.	Наименование	Кол.	Обозначение документа	Масса каркаса, кг
КП10	1	Сетка С106	2	1.089.1-1.2-1-88	7,40
	2	ф6AI, ℓ=100; 0,02 кг	9	Без черт.	
КП11	1	Сетка С107	2	1.089.1-1.2-1-88	9,92
	2	ф6AI, ℓ=100; 0,02 кг	9	Без черт.	
КП12	1	Сетка С108	2	1.089.1-1.2-1-88	14,20
	2	ф6AI, ℓ=100; 0,02 кг	9	Без черт.	

Технические требования см. 1.089.1-1.2-1-ТТ.

Арматура: класса А-I по ГОСТ 5781-82.

Нач.отд.	Новичков		
Н.контр.	Некритин		
ГИП	Некритин		
Рук.гр.	Домахина		
Инж.	Сотникова		

1.089.1-1.2-1-40

Каркас пространственный КП10... КП12

Стадия	Лист	Листов
Р		1

ГИПРОНИИ ЗДРАВ

Инв.№ подл. | Подпись и дата | Взам.инв.№

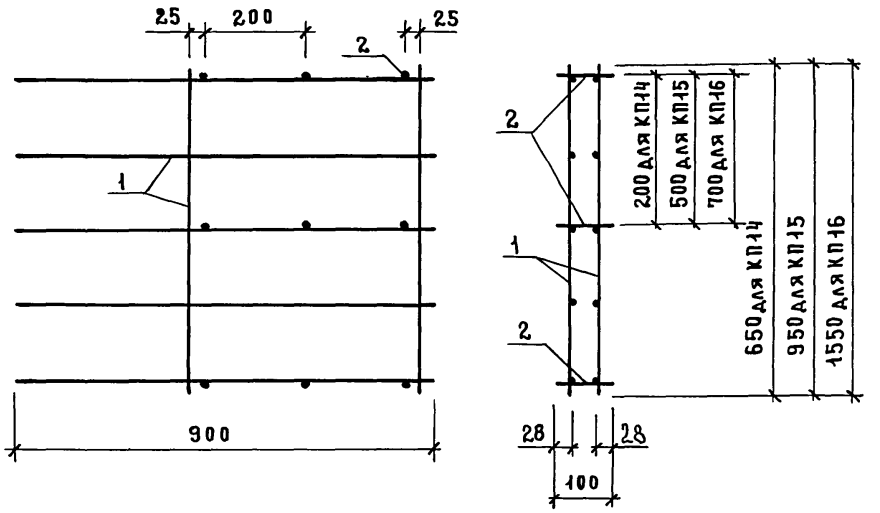

Марка каркаса	Поз.	Наименование	Кол.	Обозначение документа	Масса каркаса, кг
КП14	1	Сетка С110	2	1.089.1-1.2-1-89	6,88
	2	ф6AI, ℓ=100; 0,02 кг	9	Без черт.	
КП15	1	Сетка С111	2	1.089.1-1.2-1-89	9,24
	2	ф6AI, ℓ=100; 0,02 кг	9	Без черт.	
КП16	1	Сетка С112	2	1.089.1-1.2-1-89	13,28
	2	ф6AI, ℓ=100; 0,02 кг	9	Без черт.	

Технические требования см. 1.089.1-1.2-1-ТТ.

Арматура: класса А-I по ГОСТ 5781-82.

Нач.отд.	Новичков		
Н.контр.	Некритин		
ГИП	Некритин		
Рук.гр.	Домахина		
Инж.	Сотникова		

1.089.1-1.2-1-41

Каркас пространственный КП14... КП16

Стадия	Лист	Листов
Р		1

ГИПРОНИИ ЗДРАВ

Инв.№ подл. | Подпись и дата | Взам.инв.№

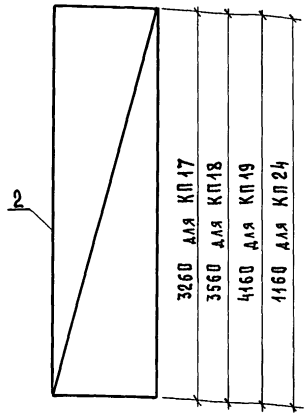

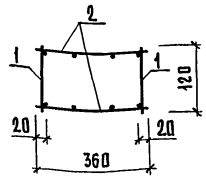

Марка каркаса	Поз.	Наименование	Кол.	Обозначение документа	Масса каркаса, кг
КП17	1	Сетка С74	2	1.089.1-1.2-1-75	20,38
	2	С113	2	-90	
КП18	1	Сетка С75	2	1.089.1-1.2-1-75	22,32
	2	С114	2	-90	
КП19	1	Сетка С76	2	1.089.1-1.2-1-75	26,06
	2	С115	2	-90	
КП24	1	Сетка С92	2	1.089.1-1.2-1-81	3,36
	2	С93	2		

Технические требования см. 1.089.1-1.2-1-ТТ.

Нач.отд.	Новичков		
Н.контр.	Некритин		
ГИП	Некритин		
Рук.гр.	Домахина		
Инж.	Сотникова		

1.089.1-1.2-1-42

Каркас пространственный КП17...КП19; КП24

Стадия	Лист	Листов
Р		1

ГИПРОНИИЗДРАВ

Инв.№ подл. | Подпись и дата | Взам.инв.№

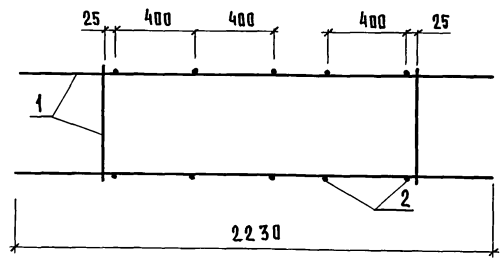

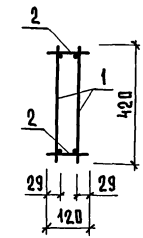

Поз.	Наименование	Кол.	Обозначение документа
1	Сетка С116	2	1.089.1-1.2-1-91
2	ф6АI, ℓ=120; 0,02 кг	10	БЕЗ ЧЕРТ.

Технические требования см. 1.089.1-1.2-1-ТТ.

Арматура: класса А-I по ГОСТ 5781-82.

Масса каркаса 11,85 кг.

Нач.отд.	Новичков		
Н.контр.	Некритин		
ГИП	Некритин		
Рук.гр.	Домахина		
Инж.	Сотникова		

1.089.1-1.2-1-43

Каркас пространственный КП20

Стадия	Лист	Листов
Р		1

ГИПРОНИИЗДРАВ

Инв.№ подл. | Подпись и дата | Взам.инв.№

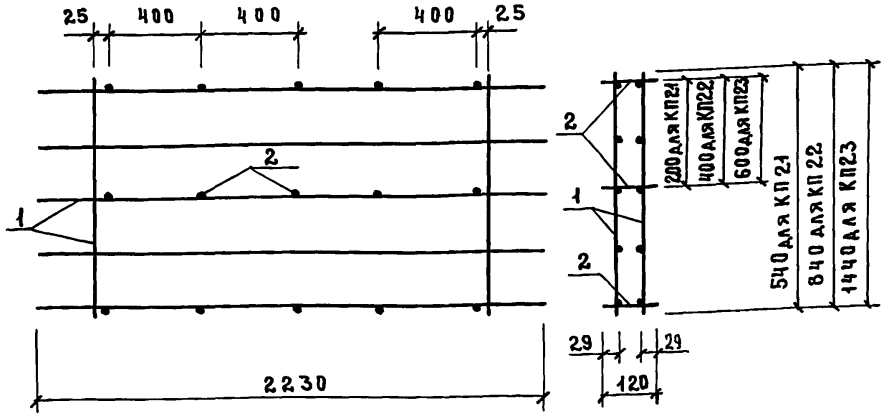

Марка каркаса	Поз.	Наименование	Кол.	Обозначение документа	Масса каркаса, кг
КП21	1	Сетка С117	2	1.089.1-1.2-1-92	14,14
	2	ф6AI, ℓ=120; 0,02 кг	15	Без черт.	
КП22	1	Сетка С118	2	1.089.1-1.2-1-92	17,26
	2	ф6AI, ℓ=120; 0,02 кг	15	Без черт.	
КП23	1	Сетка С119	2	1.089.1-1.2-1-92	24,50
	2	ф6AI, ℓ=120; 0,02 кг	15	Без черт.	

Технические требования см. 1.089.1-1.2-1-ТТ.

Арматура: класса А-I по ГОСТ 5781-82.

Инв.№ подл. | Подпись и дата | Взам. инв.№

Нач.отд.	Новичков		
Н.контр.	Некритин		
ГИП	Некритин		
Рук.гр.	Домахина		
Инж.	Сотникова		

1.089.1-1.2-1-44

Каркас пространственный КП21... КП23

Стадия	Лист	Листов
Р		1

ГИПРОНИИ ЗДРАВ

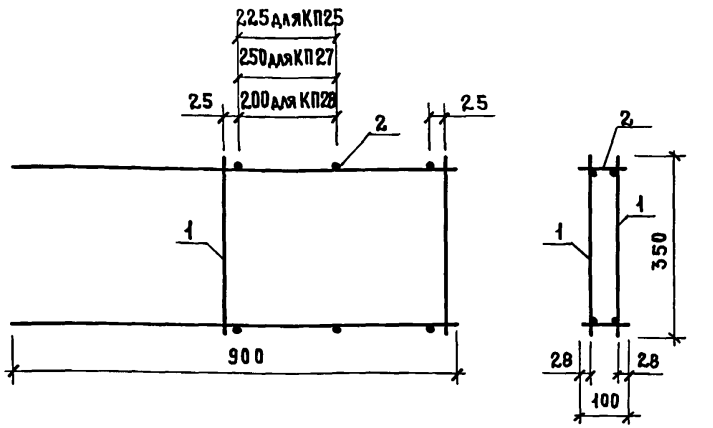

Марка каркаса	Поз.	Наименование	Кол.	Обозначение документа	Масса каркаса, кг
КП25	1	Сетка С142	2	1.089.1-1.2-1-103	4,61
	2	ф6AI, ℓ=100; 0,02 кг	6	Без черт.	
КП27	1	Сетка С145	2	1.089.1-1.2-1-104	4,79
	2	ф6AI, ℓ=100; 0,02 кг	6	Без черт.	
КП28	1	Сетка С144	2	1.089.1-1.2-1-104	4,43
	2	ф6AI, ℓ=100; 0,02 кг	6	Без черт.	

Технические требования см. 1.089.1-1.2-1-ТТ.

Арматура: класса А-I по ГОСТ 5781-82.

Инв.№ подл. | Подпись и дата | Взам. инв.№

Нач.отд.	Новичков		
Н.контр.	Некритин		
ГИП	Некритин		
Рук.гр.	Домахина		
Инж.	Сотникова		

1.089.1-1.2-1-45

Каркас пространственный КП25; КП27; КП28

Стадия	Лист	Листов
Р		1

ГИПРОНИИ ЗДРАВ

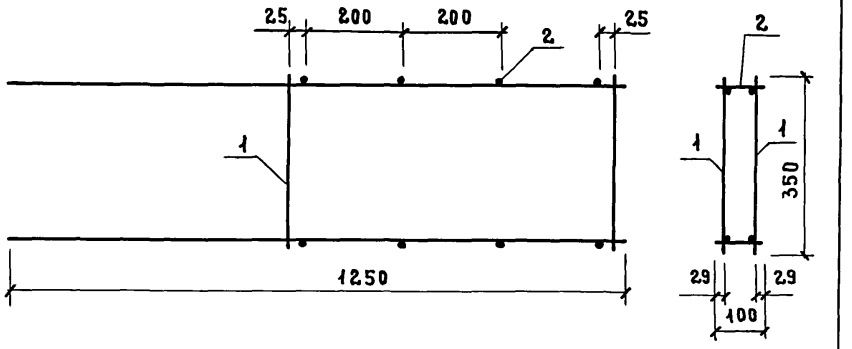

Поз.	Наименование	Кол.	Обозначение документа
1	Сетка С143	2	1.089.1-1.2-1-103
2	ф6АI, ℓ=100; 0,02 кг	8	Без черт.

Технические требования см. 1.089.1-1.2-1-ТТ.

Арматура: класса А-I по ГОСТ 5781-82.

Масса каркаса 7,60 кг.

				1.089.1-1.2-1-46		
Нач.отд.	Новичков		Каркас пространственный КП26	Стадия	Лист	Листов
Н.контр.	Некритин			Р		1
ГИП	Некритин			ГИПРОНИИ ЗДРАВ		
Рук.гр.	Домахина					
Инж.	Сотникова					

Инв.№ подл. | Подпись и дата | Взам. инв.№

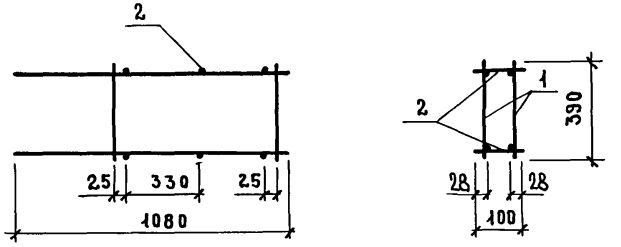

Поз.	Наименование	Кол.	Обозначение документа
1	Сетка С146	2	1.089.1-1.2-1-105
2	ф6АI, ℓ=100; 0,02 кг	6	Без черт.

Технические требования см. 1.089.1-1.2-1-ТТ.

Арматура: класса А-I по ГОСТ 5781-82.

Масса каркаса 7,51 кг.

				1.089.1-1.2-1-47		
Нач.отд.	Новичков		Каркас КП29	Стадия	Лист	Листов
Н.контр.	Некритин			Р		1
ГИП	Некритин			ГИПРОНИИ ЗДРАВ		
Рук.гр.	Домахина					
Ст.инж.	Александрова					

Инв.№ подл. | Подпись и дата | Взам.инв.№

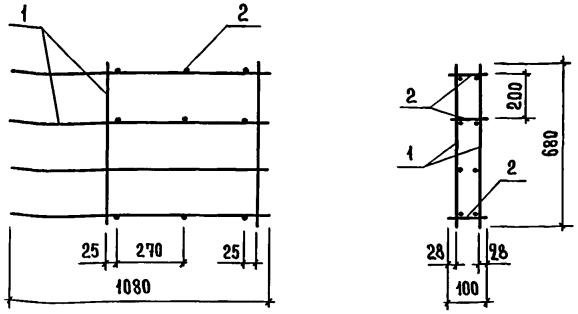

Поз.	Наименование	Кол.	Обозначение документа
1	Сетка С147	2	1.089.1-1.2-1-106
2	ф 6 АI, ℓ=100; 0,02 кг	9	БЕЗ ЧЕРТ.

Технические требования см. 1.089.1-1.2-1-ТТ.

Арматура: класса А-I по ГОСТ 5781-82.

Масса каркаса 8,20 кг.

			1.089.1-1.2-1-48		
Нач.отд.	Новичков		Каркас КП30	Стадия	Лист	Листов
Н.контр.	Некритин			Р		1
ГИП	Некритин			Гипронииздрав		
Рук.гр.	Домахина					
Ст.инж.	Александрова					

Инв.№ подл. | Подпись и дата | Взам. инв.№

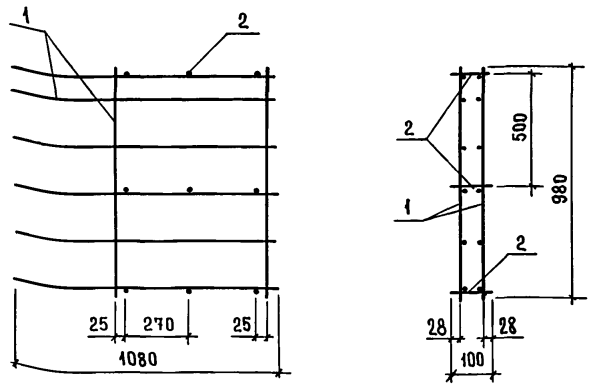

Поз.	Наименование	Кол.	Обозначение документа
1	Сетка С148	2	1.089.1-1.2-1-107
2	ф 6 АI, ℓ=100; 0,02 кг	9	БЕЗ ЧЕРТ.

Технические требования см. 1.089.1-1.2-1-ТТ.

Арматура: класса А-I по ГОСТ 5781-82.

Масса каркаса 12,06 кг.

			1.089.1-1.2-1-49		
Нач.отд.	Новичков		Каркас КП31	Стадия	Лист	Листов
Н.контр.	Некритин			Р		1
ГИП	Некритин			Гипронииздрав		
Рук.гр.	Домахина					
Ст.инж.	Александрова					

Инв.№ подл. | Подпись и дата | Взам. инв.№

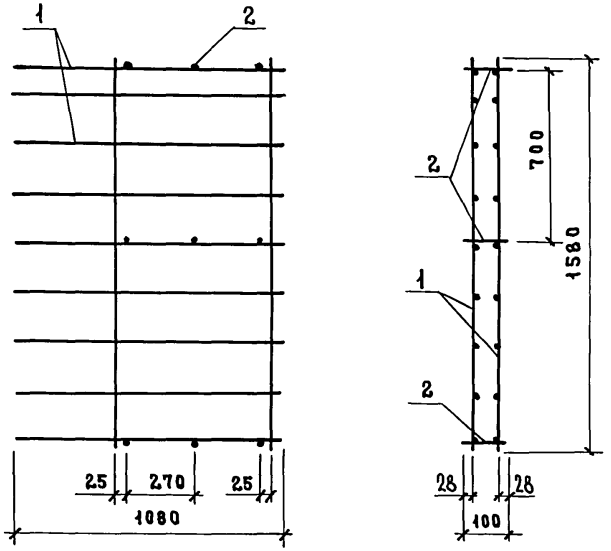

Поз.	Наименование	Кол.	Обозначение документа
1	Сетка С149	2	1.089.1-1.2-1-107
2	ф 6 AI, ℓ=100; 0,02 кг	9	Без черт.

Технические требования см. 1.089.1-1.2-1-ТТ.

Арматура: класса А-I по ГОСТ 5781-82.

Масса каркаса 18,42 кг.

Нач.отд.	Новичков		
Н.контр.	Некритин		
ГИП	Некритин		
Рук.гр.	Домахина		
Ст.инж.	Александрова		

1.089.1-1.2-1-50

Каркас КП32

Стадия	Лист	Листов
Р		1

ГИПРОНИИ ЗДРАВ

Инв.№ подл. | Подпись и дата | Взам. инв.№

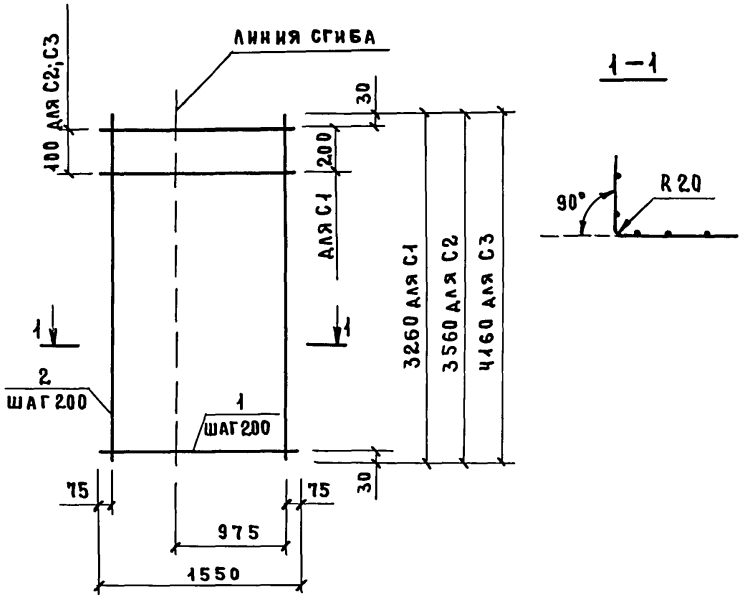

Марка сетки	Поз.	Наименование	Кол.	Масса ед., кг	Масса сетки, кг
С1	1	ф5Вр1, ℓ=1550	17	0,21	7,28
	2	5Вр1, ℓ=3260	8	0,45	
С2	1	ф5Вр1, ℓ=1550	19	0,21	8,05
	2	5Вр1, ℓ=3560	8	0,49	
С3	1	ф5Вр1, ℓ=1550	22	0,21	9,36
	2	5Вр1, ℓ=4160	8	0,58	

Арматура: класса Вр-1 по ГОСТ 6727-80.

Нач.отд.	Новичков		
Н.контр.	Некритин		
ГИП	Некритин		
Рук.гр.	Домахина		
Инж.	Сотникова		

1.089.1-1.2-1-51

Сетка С1... С3

Стадия	Лист	Листов
Р		1

ГИПРОНИИ ЗДРАВ

Инв.№ подл. | Подпись и дата | Взам. инв.№

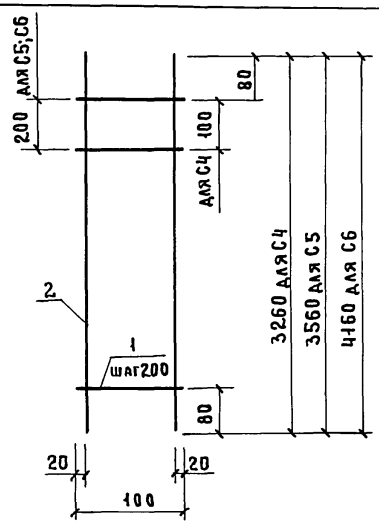

Марка сетки	Поз.	Наименование	Кол.	Масса ед., кг	Масса сетки, кг
С4	1	ф6АI, ℓ=100	17	0,02	4,39
	2	10АIII, ℓ=3260	2	2,01	
С5	1	ф6АI, ℓ=100	18	0,02	4,79
	2	10АIII, ℓ=3560	2	2,20	
С6	1	ф6АI, ℓ=100	21	0,02	5,60
	2	10АIII, ℓ=4160	2	2,57	

Арматура: класса А-I, А-III по ГОСТ 5781-82.

		1.089.1-1.2-1-52	
Нач.отд.	Новичков	Сетка С4...С6	Стадия: Р; Лист: ; Листов: 1
Н.контр.	Некритин		ГИПРОНИИ ЗДРАВ
ГИП	Некритин		
Рук.гр.	Домахина		
Инж.	Сотникова		

Инв.№ подл. | Подпись и дата | Взам.инв.№

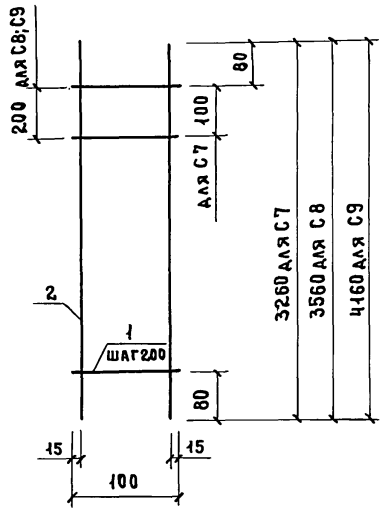

Марка сетки	Поз.	Наименование	Кол.	Масса ед., кг	Масса сетки, кг
С7	1	ф6АI, ℓ=100	17	0,02	2,95
	2	8АIII, ℓ=3260	2	1,29	
С8	1	ф6АI, ℓ=100	18	0,02	3,21
	2	8АIII, ℓ=3560	2	1,41	
С9	1	ф6АI, ℓ=100	21	0,02	3,75
	2	8АIII, ℓ=4160	2	1,64	

Арматура: класса А-I, А-III по ГОСТ 5781-82.

		1.089.1-1.2-1-53	
Нач.отд.	Новичков	Сетка С7...С9	Стадия: Р; Лист: ; Листов: 1
Н.контр.	Некритин		ГИПРОНИИ ЗДРАВ
ГИП	Некритин		
Рук.гр.	Домахина		
Инж.	Сотникова		

Инв.№ подл. | Подпись и дата | Взам.инв.№

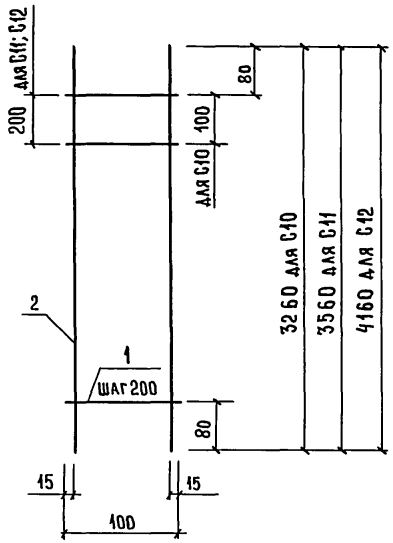

Марка сетки	Поз.	Наименование	Кол.	Масса ед., кг	Масса сетки, кг
С10	1	ф6АI, ℓ=100	17	0,02	1,82
	2	6АI, ℓ=3260	2	0,72	
С11	1	ф6АI, ℓ=100	18	0,02	1,98
	2	6АI, ℓ=3560	2	0,79	
С12	1	ф6АI, ℓ=100	21	0,02	2,31
	2	6АI, ℓ=4160	2	0,92	

Арматура: класса А-I по ГОСТ 5781-82.

Нач. отд.	Новичков		1.089.1-1.2-1-54	
Н. контр.	Некритин		Сетка С10...С12	Стадия: Р; Лист: ; Листов: 1
ГИП	Некритин			ГИПРОНИИЗДРАВ
Рук. гр.	Домахина			
Инж.	Сотникова			

Инв. № подл. | Подпись и дата | Взам. инв. №

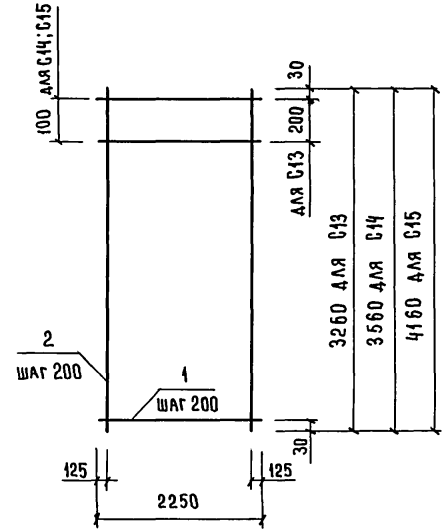

Марка сетки	Поз.	Наименование	Кол.	Масса ед., кг	Масса сетки, кг
С13	1	ф5Вр1, ℓ=2250	17	0,31	10,30
	2	5Вр1, ℓ=3260	11	0,45	
С14	1	ф5Вр1, ℓ=2250	19	0,31	11,39
	2	5Вр1, ℓ=3560	11	0,49	
С15	1	ф5Вр1, ℓ=2250	22	0,31	13,24
	2	5Вр1, ℓ=4160	11	0,58	

Арматура: класса Вр-1 по ГОСТ 6727-80.

Нач. отд.	Новичков		1.089.1-1.2-1-55	
Н. контр.	Некритин		Сетка С13...С15	Стадия: Р; Лист: ; Листов: 1
ГИП	Некритин			ГИПРОНИИЗДРАВ
Рук. гр.	Домахина			
Инж.	Сотникова			

Инв. № подл. | Подпись и дата | Взам. инв. №

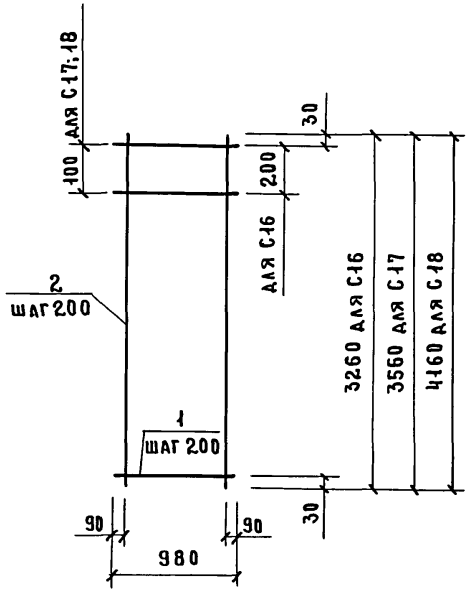

Марка сетки	Поз.	Наименование	Кол.	Масса ед., кг	Масса сетки, кг
С16	1	ф5Вр-1, ℓ = 980	17	0,14	4,57
	2	5Вр-1, ℓ = 3260	5	0,45	
С17	1	ф5Вр-1, ℓ = 980	19	0,14	5,06
	2	5Вр-1, ℓ = 3560	5	0,49	
С18	1	ф5Вр-1, ℓ = 980	22	0,14	5,88
	2	5Вр-1, ℓ = 4160	5	0,58	

Арматура: класса Вр-1 по ГОСТ 6727-80.

Нач.отд.	Новичков		
Н.контр.	Некритин		
ГИП	Некритин		
Рук.гр.	Домахина		
Инж.	Сотникова		

1.089.1-1.2-1-56

Сетка С16... С18

Стадия	Лист	Листов
Р		1

ГИПРОНИИ ЗДРАВ

Инв.№ подл. | Подпись и дата | Взам. инв.№

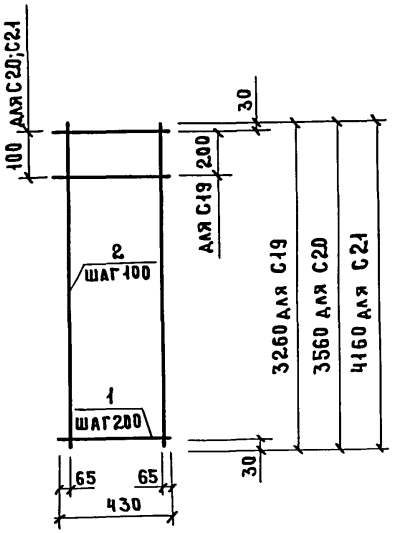

Марка сетки	Поз.	Наименование	Кол.	Масса ед., кг	Масса сетки, кг
С19	1	ф5Вр-1, ℓ = 430	17	0,06	2,83
	2	5Вр-1, ℓ = 3260	4	0,45	
С20	1	ф5Вр-1, ℓ = 430	19	0,06	3,12
	2	5Вр-1, ℓ = 3560	4	0,49	
С21	1	ф5Вр-1, ℓ = 430	22	0,06	3,63
	2	5Вр-1, ℓ = 4160	4	0,58	

Арматура: класса Вр-1 по ГОСТ 6727-80.

Нач.отд.	Новичков		
Н.контр.	Некритин		
ГИП	Некритин		
Рук.гр.	Домахина		
Инж.	Сотникова		

1.089.1-1.2-1-57

Сетка С19... С21

Стадия	Лист	Листов
Р		1

ГИПРОНИИ ЗДРАВ

Инв.№ подл. | Подпись и дата | Взам. инв.№

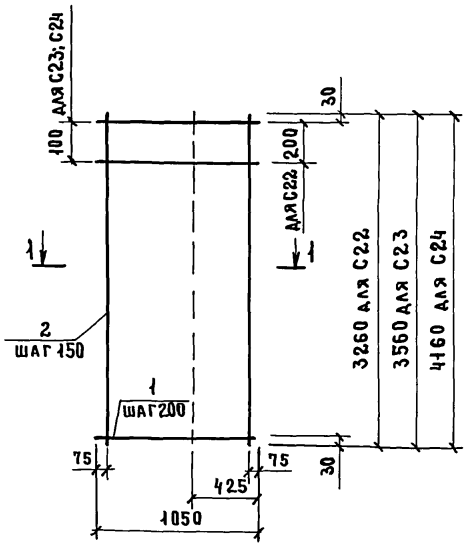

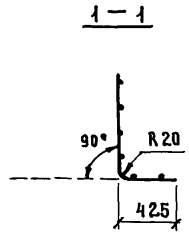

Марка сетки	Поз.	Наименование	Кол.	Масса ед., кг	Масса сетки, кг
С22	1	ф5Вр-1, ℓ = 1050	17	0,15	5,65
	2	5Вр-1, ℓ = 3260	7	0,45	
С23	1	ф5Вр-1, ℓ = 1050	19	0,15	6,24
	2	5Вр-1, ℓ = 3560	7	0,49	
С24	1	ф5Вр-1, ℓ = 1050	22	0,15	7,26
	2	5Вр-1, ℓ = 4160	7	0,58	

Арматура: класса Вр-1 по ГОСТ 6727-80.

Нач.отд.	Новичков		1.089.1-1.2-1-58		
Н.контр.	Некритин				
ГИП	Некритин		Сетка С22... С24	Стадия	Лист	Листов
Рук.гр.	Домахина			Р		1
Инж.	Сотникова			ГИПРОНИИ ЗДРАВ		

Взам. инв.№ | Подпись и дата | Инв.№ подл.

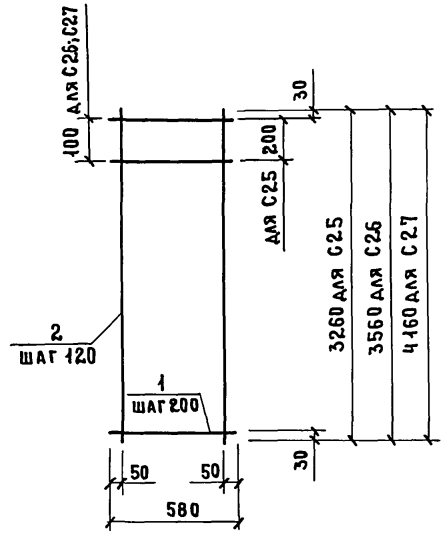

Марка сетки	Поз.	Наименование	Кол.	Масса ед., кг	Масса сетки, кг
С25	1	ф5Вр-1, ℓ = 580	17	0,08	3,64
	2	5Вр-1, ℓ = 3260	5	0,45	
С26	1	ф5Вр-1, ℓ = 580	19	0,08	4,01
	2	5Вр-1, ℓ = 3560	5	0,49	
С27	1	ф5Вр-1, ℓ = 580	22	0,08	4,67
	2	5Вр-1, ℓ = 4160	5	0,58	

Арматура: класса Вр-1 по ГОСТ 6727-80.

Нач.отд.	Новичков		1.089.1-1.2-1-59		
Н.контр.	Некритин				
ГИП	Некритин		Сетка С25... С27	Стадия	Лист	Листов
Рук.гр.	Домахина			Р		1
Инж.	Сотникова			ГИПРОНИИ ЗДРАВ		

Взам. инв.№ | Подпись и дата | Инв.№ подл.

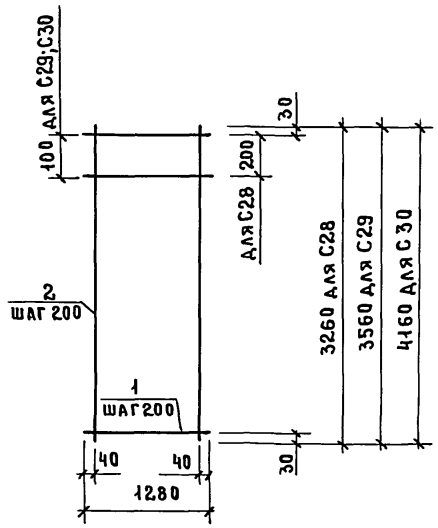

Марка сетки	Поз.	Наименование	Кол.	Масса ед., кг	Масса сетки, кг
С 28	1	ф5Вр-1, ℓ = 1280	17	0,18	6,20
	2	5Вр-1, ℓ = 3260	7	0,45	
С 29	1	ф5Вр-1, ℓ = 1280	19	0,18	6,85
	2	5Вр-1, ℓ = 3560	7	0,49	
С 30	1	ф5Вр-1, ℓ = 1280	22	0,18	7,96
	2	5Вр-1, ℓ = 4160	7	0,58	

Арматура: класса Вр-1 по ГОСТ 6727-80.

Взам. инв. № | Подпись и дата | Инв. № подл.

Нач.отд.	Новичков		
Н.контр.	Некритин		
ГИП	Некритин		
Рук.гр.	Домахина		
Инж.	Сотникова		

1.089.1-1.2-1-60

Сетка С28...С30

Стадия	Лист	Листов
Р		1

ГИПРОНИИ ЗДРАВ

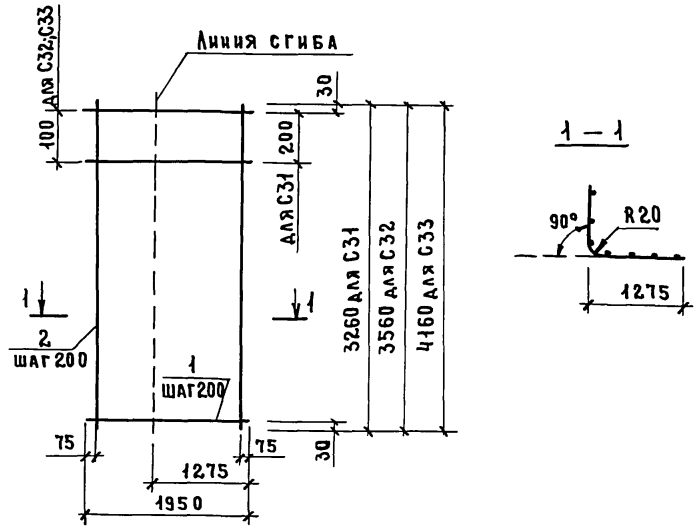

Марка сетки	Поз.	Наименование	Кол.	Масса ед., кг	Масса сетки, кг
С31	1	ф5Вр-1, ℓ = 1950	17	0,27	9,14
	2	5Вр-1, ℓ = 3260	10	0,45	
С32	1	ф5Вр-1, ℓ = 1950	19	0,27	10,10
	2	5Вр-1, ℓ = 3560	10	0,49	
С33	1	ф5Вр-1, ℓ = 1950	22	0,27	11,74
	2	5Вр-1, ℓ = 4160	10	0,58	

Арматура: класса Вр-1 по ГОСТ 6727-80.

Взам. инв. № | Подпись и дата | Инв. № подл.

Нач.отд.	Новичков		
Н.контр.	Некритин		
ГИП	Некритин		
Рук.гр.	Домахина		
Инж.	Сотникова		

1.089.1-1.2-1-61

Сетка С31...С33

Стадия	Лист	Листов
Р		1

ГИПРОНИИ ЗДРАВ

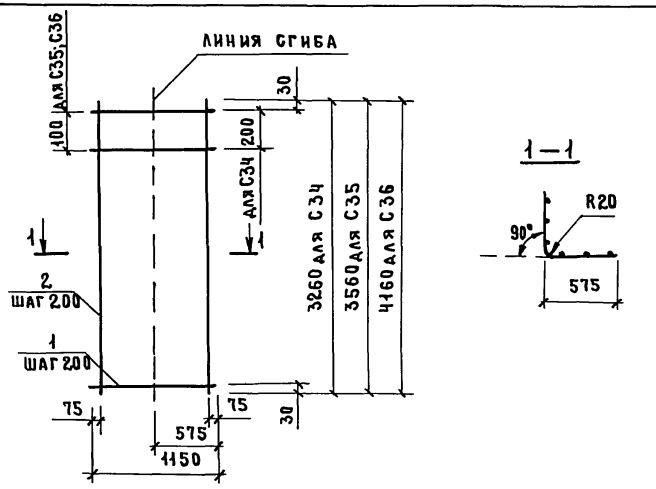

Марка сетки	Поз.	Наименование	Кол.	Масса ед., кг	Масса сетки, кг
С34	1	ф5Вр-I, ℓ = 1150	17	0,16	5,44
	2	5Вр-I, ℓ = 3260	6	0,45	
С35	1	ф5Вр-I, ℓ = 1150	19	0,16	6,01
	2	5Вр-I, ℓ = 3560	6	0,49	
С36	1	ф5Вр-I, ℓ = 1150	22	0,16	6,99
	2	5Вр-I, ℓ = 4160	6	0,58	

Арматура: класса Вр-I по ГОСТ 6727-80.

		1.089.1-1.2-1-62	
Нач.отд.	Новичков	Сетка С34...С36	Стадия: Р; Лист: ; Листов: 1
Н.контр.	Некритин		ГИПРОНИИ ЗДРАВ
ГИП	Некритин		
Рук.гр.	Домахина		
Инж.	Сотникова		

Инв.№ подл. | Подпись и дата | Взам. инв.№

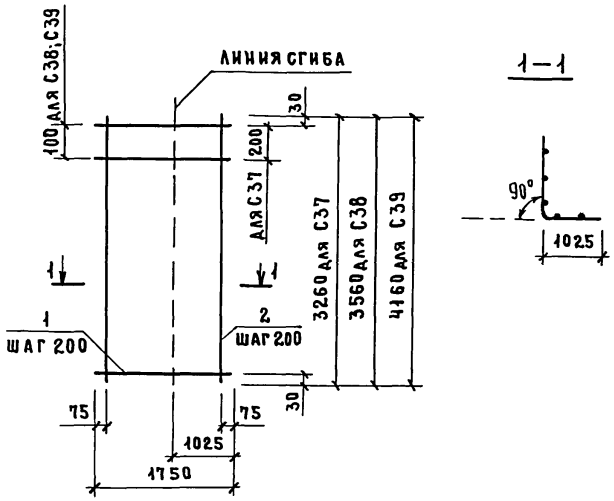

Марка сетки	Поз.	Наименование	Кол.	Масса ед., кг	Масса сетки, кг
С37	1	ф5Вр-I, ℓ = 1750	17	0,24	8,21
	2	5Вр-I, ℓ = 3260	9	0,45	
С38	1	ф5Вр-I, ℓ = 1750	19	0,24	9,08
	2	5Вр-I, ℓ = 3560	9	0,49	
С39	1	ф5Вр-I, ℓ = 1750	22	0,24	10,55
	2	5Вр-I, ℓ = 4150	9	0,58	

Арматура: класса Вр-I по ГОСТ 6727-80.

		1.089.1-1.2-1-63	
Нач.отд.	Новичков	Сетка С37...С39	Стадия: Р; Лист: ; Листов: 1
Н.контр.	Некритин		ГИПРОНИИ ЗДРАВ
ГИП	Некритин		
Рук.гр.	Домахина		
Инж.	Сотникова		

Инв.№ подл. | Подпись и дата | Взам. инв.№

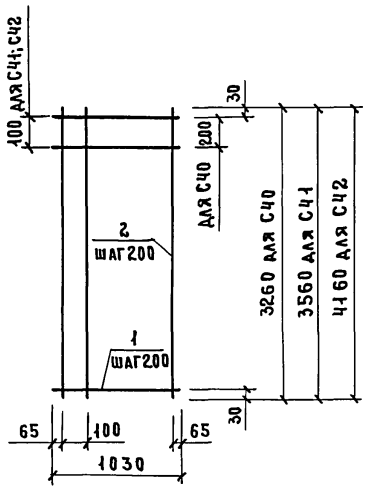

Марка сетки	Поз.	Наименование	Кол.	Масса ед., кг	Масса сетки, кг
С40	1	ф5Вр-I, ℓ=1030	17	0,14	5,15
	2	5Вр-I, ℓ=3260	6	0,45	
С41	1	ф5Вр-I, ℓ=1030	19	0,14	5,69
	2	5Вр-I, ℓ=3560	6	0,49	
С42	1	ф5Вр-I, ℓ=1030	22	0,14	6,62
	2	5Вр-I, ℓ=4160	6	0,58	

Арматура: класса Вр-I по ГОСТ 6727-80.

				1.089.1-1.2-1-64		
Нач.отд.	Новичков			Сетка С40...С42	Стадия	Лист	Листов
Н.контр.	Некритин				Р		1
ГИП	Некритин				ГИПРОНИИЗДРАВ		
Рук.гр.	Домахина						
Инж.	Сотникова						

Инв.№ подл. | Подпись и дата | Взам. инв.№

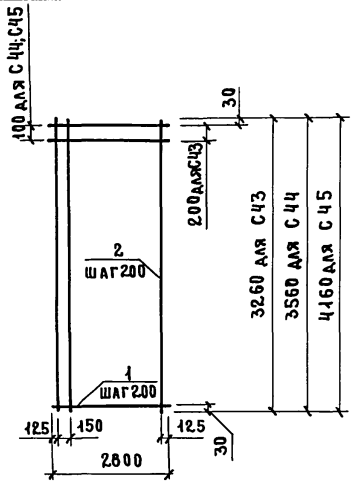

Марка сетки	Поз.	Наименование	Кол.	Масса ед., кг	Масса сетки, кг
С43	1	ф6АIII, ℓ=2800	17	0,62	16,91
	2	5Вр-I, ℓ=3260	14	0,45	
С44	1	ф6АIII, ℓ=2800	19	0,62	18,75
	2	5Вр-I, ℓ=3560	14	0,49	
С45	1	ф6АIII, ℓ=2800	22	0,62	21,77
	2	5Вр-I, ℓ=4160	14	0,58	

Арматура: класса Вр-I по ГОСТ 6727-80,
класса А-III по ГОСТ 5781-82.

				1.089.1-1.2-1-65		
Нач.отд.	Новичков			Сетка С43...С45	Стадия	Лист	Листов
Н.контр.	Некритин				Р		1
ГИП	Некритин				ГИПРОНИИЗДРАВ		
Рук.гр.	Домахина						
Инж.	Сотникова						

Инв.№ подл. | Подпись и дата | Взам. инв.№

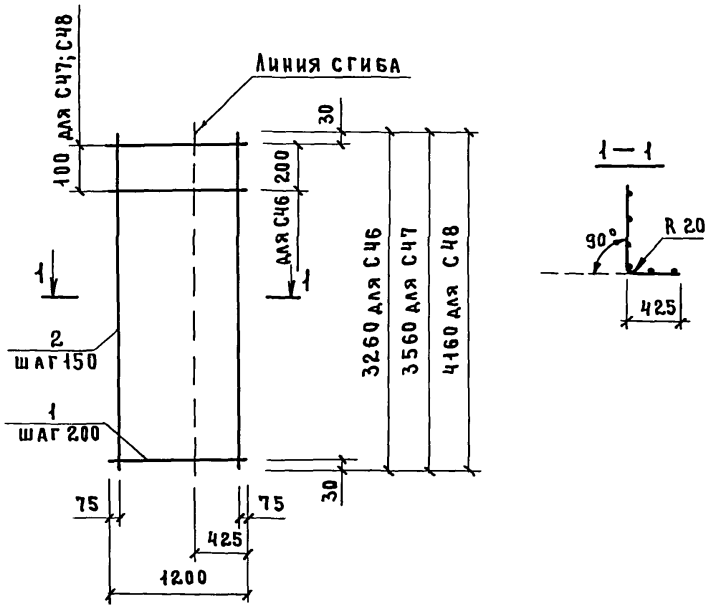

Марка сетки	Поз.	Наименование	Кол.	Масса ед., кг	Масса сетки, кг
С46	1	ф5Вр-1, ℓ=1200	17	0,17	6,46
	2	5Вр-1, ℓ=3260	8	0,45	
С47	1	ф5Вр-1, ℓ=1200	19	0,17	7,13
	2	5Вр-1, ℓ=3560	8	0,49	
С48	1	ф5Вр-1, ℓ=1200	22	0,17	8,30
	2	5Вр-1, ℓ=4160	8	0,58	

Арматура: класса Вр-1 по ГОСТ 6727-80.

		1.089.1-1.2-1-66	
Нач.отд.	Новичков	Сетка С46...С48	Стадия: Р; Лист: ; Листов: 1
Н.контр.	Некритин		
ГИП	Некритин		Гипронии здрав
Рук.гр.	Домахина		
Инж.	Сотникова		

Инв.№ подл. | Подпись и дата | Взам. инв.№

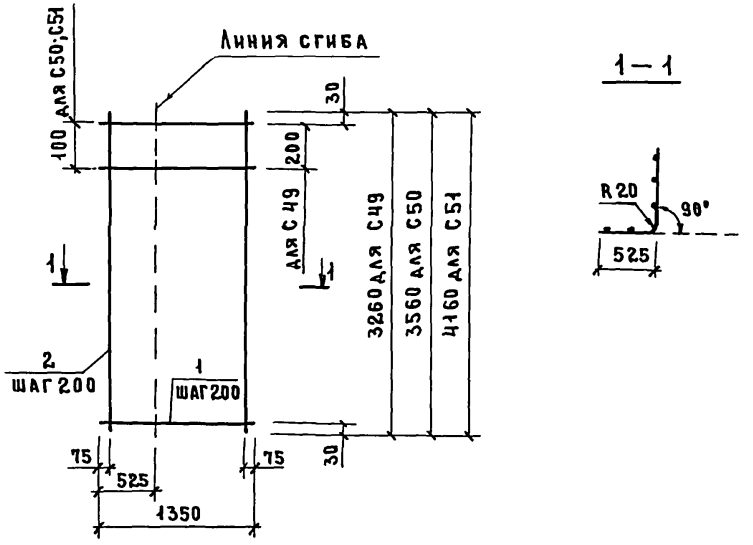

Марка сетки	Поз.	Наименование	Кол.	Масса ед., кг	Масса сетки, кг
С49	1	ф5Вр-1, ℓ=1350	17	0,19	6,36
	2	5Вр-1, ℓ=3260	7	0,45	
С50	1	ф5Вр-1, ℓ=1350	19	0,19	7,04
	2	5Вр-1, ℓ=3560	7	0,49	
С51	1	ф5Вр-1, ℓ=1350	22	0,19	8,18
	2	5Вр-1, ℓ=4160	7	0,58	

Арматура: класса Вр-1 по ГОСТ 6727-80.

		1.089.1-1.2-1-67	
Нач.отд.	Новичков	Сетка С49...С51	Стадия: Р; Лист: ; Листов: 1
Н.контр.	Некритин		
ГИП	Некритин		Гипронии здрав
Рук.гр.	Домахина		
Инж.	Сотникова		

Инв.№ подл. | Подпись и дата | Взам. инв.№

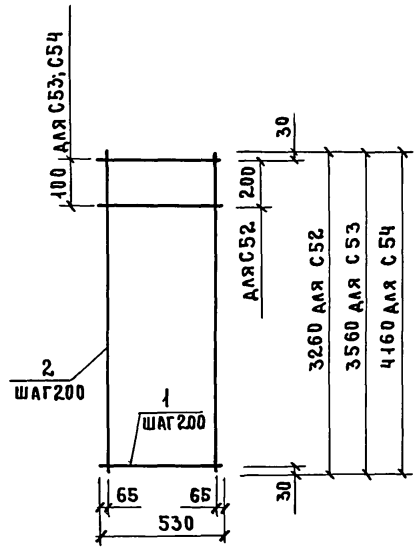

Марка сетки	Поз.	Наименование	Кол.	Масса ед., кг	Масса сетки, кг
С52	1	ф5Вр-I, ℓ = 530	17	0,07	2,62
	2	5Вр-I, ℓ = 3260	3	0,45	
С53	1	ф5Вр-I, ℓ = 530	19	0,07	2,89
	2	5Вр-I, ℓ = 3560	3	0,49	
С54	1	ф5Вр-I, ℓ = 530	22	0,07	3,36
	2	5Вр-I, ℓ = 4160	3	0,58	

Арматура: класса Вр-I по ГОСТ 6727-80.

Нач.отд.	Новичков		
Н.контр.	Некритин		
ГИП	Некритин		
Рук.гр.	Домахина		
Ин.ж.	Сотникова		

1.089.1-1.2-1-68

Сетка С52...С54

Стадия	Лист	Листов
Р		1

ГИПРОНИИ ЗДРАВ

Инв.№ подл. | Подпись и дата | Взам.инв.№

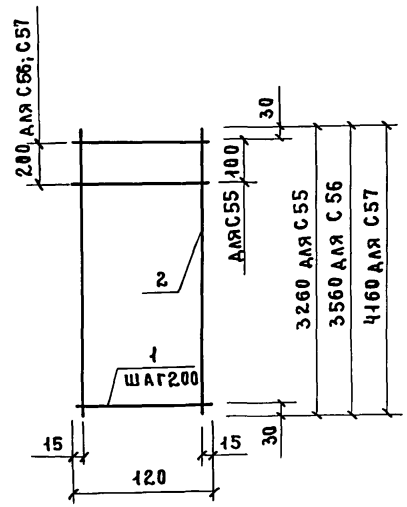

Марка сетки	Поз.	Наименование	Кол.	Масса ед., кг	Масса сетки, кг
С55	1	ф6АI, ℓ = 120	17	0,03	3,04
	2	8АIII, ℓ = 3260	2	1,29	
С56	1	ф6АI, ℓ = 120	18	0,03	3,30
	2	8АIII, ℓ = 3560	2	1,41	
С57	1	ф6АI, ℓ = 120	21	0,03	3,86
	2	8АIII, ℓ = 4160	2	1,64	

Арматура: класса А-I, А-III по ГОСТ 5781-82.

Нач.отд.	Новичков		
Н.контр.	Некритин		
ГИП	Некритин		
Рук.гр.	Домахина		
Ин.ж.	Сотникова		

1.089.1-1.2-1-69

Сетка С55...С57

Стадия	Лист	Листов
Р		1

ГИПРОНИИ ЗДРАВ

Инв.№ подл. | Подпись и дата | Взам.инв.№

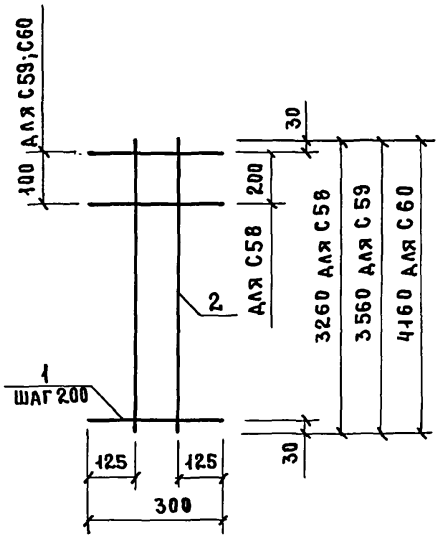

Марка сетки	Поз.	Наименование	Кол.	Масса ед., кг	Масса сетки, кг
С58	1	ф6АI, ℓ = 300	17	0,07	3,72
	2	8АI, ℓ = 3260	2	1,29	
С59	1	ф6АI, ℓ = 300	19	0,07	4,08
	2	8АI, ℓ = 3560	2	1,41	
С60	1	ф6АI, ℓ = 300	22	0,07	4,76
	2	8АI, ℓ = 4160	2	1,64	

Арматура: класса А-I по ГОСТ 5781-82.

Взам. инв. № | Подпись и дата | Инв. № подл.

Нач.отд.	Новичков		
Н.контр.	Некритин		
ГИП	Некритин		
Рук.гр.	Домахина		
Инж.	Сотникова		

1.089.1-1.2-1-70

Сетка С58... С60

Стадия	Лист	Листов
Р		1

ГИПРОНИИ ЗДРАВ

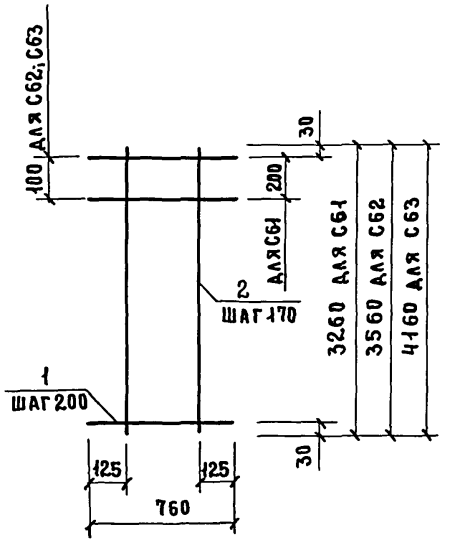

Марка сетки	Поз.	Наименование	Кол.	Масса ед., кг	Масса сетки, кг
С61	1	ф6АI, ℓ = 760	17	0,17	8,02
	2	8АI, ℓ = 3260	4	1,29	
С62	1	ф6АI, ℓ = 760	19	0,17	8,83
	2	8АI. ℓ = 3560	4	1,41	
С63	1	ф6АI, ℓ = 760	22	0,17	10,29
	2	8АI, ℓ = 4160	4	1,64	

Арматура: класса А-I по ГОСТ 5781-82.

Взам. инв. № | Подпись и дата | Инв. № подл.

Нач.отд.	Новичков		
Н.контр.	Некритин		
ГИП	Некритин		
Рук.гр.	Домахина		
Инж.	Сотникова		

1.089.1-1.2-1-71

Сетка С61... С63

Стадия	Лист	Листов
Р		1

ГИПРОНИИ ЗДРАВ

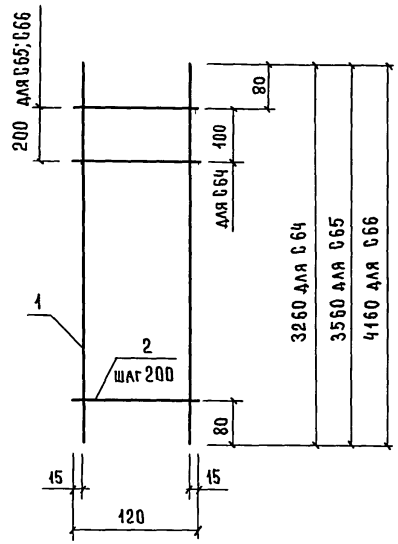

Марка сетки	Поз.	Наименование	Кол.	Масса ед., кг	Масса сетки, кг
С64	1	ф6АI, ℓ=3260	2	0,72	1,91
	2	6АI, ℓ=120	17	0,03	
С65	1	ф6АI, ℓ=3560	2	0,79	2,07
	2	6АI, ℓ=120	18	0,03	
С66	1	ф6АI, ℓ=4160	2	0,92	2,42
	2	6АI, ℓ=120	21	0,03	

Арматура: класса А-I по ГОСТ 5781-82.

Взам. инв.№ | Подпись и дата | Инв.№ подл.

Нач.отд.	Новичков		
Н.контр.	Некритин		
ГИП	Некритин		
Рук.гр.	Домахина		
Инж.	Сотникова		

1.089.1-1.2-1-72

Сетка С64...С66

Стадия	Лист	Листов
Р		1

ГИПРОНИИЗДРАВ

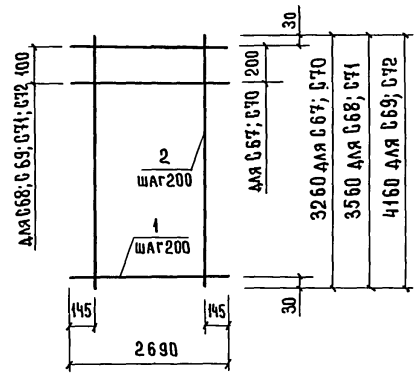

Марка сетки	Поз.	Наименование	Кол.	Масса ед., кг	Масса сетки, кг
С67	1	ф5Вр1, ℓ=2690	17	0,37	12,25
	2	5Вр1, ℓ=3260	13	0,45	
С68	1	ф5Вр1, ℓ=2690	19	0,37	13,55
	2	5Вр1, ℓ=3560	13	0,49	
С69	1	ф5Вр1, ℓ=2690	22	0,37	15,74
	2	5Вр1, ℓ=4160	13	0,58	
С70	1	ф6АIII, ℓ=2690	17	0,60	16,04
	2	5Вр1, ℓ=3260	13	0,45	
С71	1	ф6АIII, ℓ=2690	19	0,60	17,78
	2	5Вр1, ℓ=3560	13	0,49	
С72	1	ф6АIII, ℓ=2690	22	0,60	20,64
	2	5Вр1, ℓ=4160	13	0,58	

Арматура: класса Вр-1 по ГОСТ 6727-80, класса А-I, А-III по ГОСТ 5781-82.

Взам. инв.№ | Подпись и дата | Инв.№ подл.

Нач.отд.	Новичков		
Н.контр.	Некритин		
ГИП	Некритин		
Рук.гр.	Домахина		
Инж.	Сотникова		

1.089.1-1.2-1-73

Сетка С67...72

Стадия	Лист	Листов
Р		1

ГИПРОНИИЗДРАВ

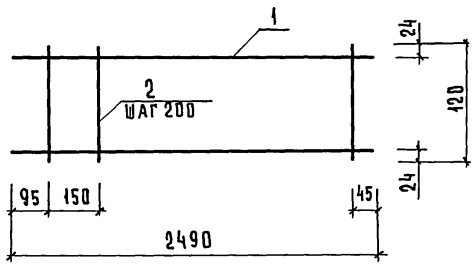

Поз.	Наименование	Кол.	Масса ед., кг	Масса сетки, кг
1	ф6AI, ℓ = 2490	2	0,55	1,46
2	6AI, ℓ = 120	13	0,03	

Арматура: класса A-I по ГОСТ 5781-82.

		1.089.1-1.2-1-74	
Нач.отд.	Новичков	Сетка С73	Стадия: Р; Лист: ; Листов: 1
Н.контр.	Некритин		ГИПРОНИИЗДРАВ
ГИП	Некритин		
Рук.гр.	Домахина		
Инж.	Сотникова		

Инв.№ подл. | Подпись и дата | Взам.инв.№

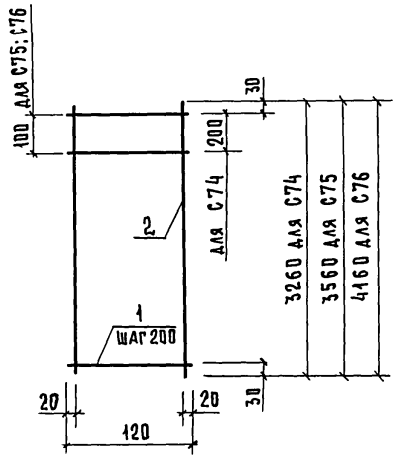

Марка сетки	Поз.	Наименование	Кол.	Масса ед., кг	Масса сетки, кг
С74	1	ф6AI, ℓ = 120	17	0,03	6,25
	2	12AIII, ℓ = 3260	2	2,89	
С75	1	ф6AI, ℓ = 120	19	0,03	6,83
	2	12AIII, ℓ = 3560	2	3,16	
С76	1	ф6AI, ℓ = 120	22	0,03	7,98
	2	12AIII, ℓ = 4160	2	3,69	

Арматура: класса A-I, A-III по ГОСТ 5781-82.

		1.089.1-1.2-1-75	
Нач.отд.	Новичков	Сетка С74...С76	Стадия: Р; Лист: ; Листов: 1
Н.контр.	Некритин		ГИПРОНИИЗДРАВ
ГИП	Некритин		
Рук.гр.	Домахина		
Инж.	Сотникова		

Инв.№ подл. | Подпись и дата | Взам.инв.№

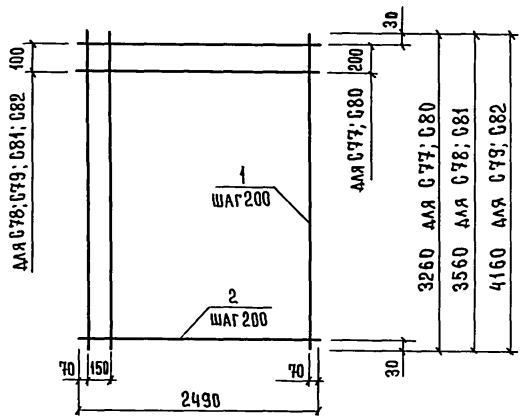

Марка сетки	Поз.	Наименование	Кол.	Масса ед., кг	Масса сетки, кг
С77	1	⌀8 AIII, ℓ = 3260	13	1,29	26,14
	2	6 AI, ℓ = 2490	17	0,55	
С78	1	⌀8 AIII, ℓ = 3560	13	1,41	28,79
	2	6 AI, ℓ = 2490	19	0,55	
С79	1	⌀10 AIII, ℓ = 4160	13	2,57	45,50
	2	6 AI, ℓ = 2490	22	0,55	
С80	1	⌀6 AI, ℓ = 3260	13	0,72	18,81
	2	6 AI, ℓ = 2490	17	0,55	
С81	1	⌀6 AI, ℓ = 3560	13	0,79	20,78
	2	6 AI, ℓ = 2490	19	0,55	
С82	1	⌀6 AI, ℓ = 4160	13	0,92	24,17
	2	6 AI, ℓ = 2490	22	0,55	

Арматура: класса A-I, A-III по ГОСТ 5781-82.

Взам. инв. № | Подпись и дата | Инв. № подл.

Нач. отд.	Новичков		
Н. контр.	Некритин		
ГИП	Некритин		
Рук. гр.	Домахина		
Инж.	Сотникова		

1.089.1-1.2-1-76

Сетка С77...С82

Стадия	Лист	Листов
Р		1

ГИПРОНИИЗДРАВ

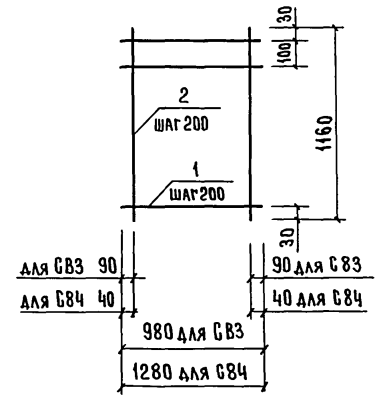

Марка сетки	Поз.	Наименование	Кол.	Масса ед., кг	Масса сетки, кг
С83	1	⌀5 BP-1, ℓ = 980	7	0,14	1,76
	2	5 BP-1, ℓ = 1160	5	0,16	
С84	1	⌀5 BP-1, ℓ = 1280	7	0,18	2,38
	2	5 BP-1, ℓ = 1160	7	0,16	

Арматура: класса Bp-1 по ГОСТ 6727-80.

Взам. инв. № | Подпись и дата | Инв. № подл.

Нач. отд.	Новичков		
Н. контр.	Некритин		
ГИП	Некритин		
Рук. гр.	Домахина		
Инж.	Сотникова		

1.089.1-1.2-1-77

Сетка С83; С84

Стадия	Лист	Листов
Р		1

ГИПРОНИИЗДРАВ

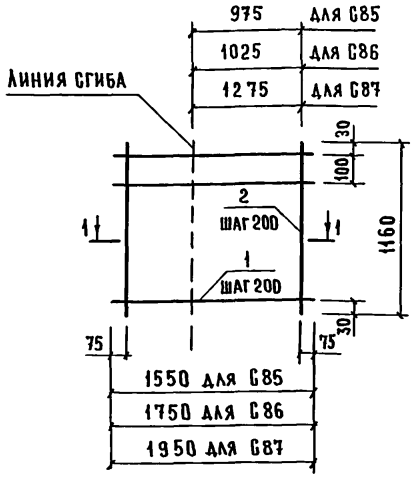

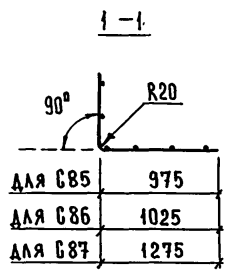

Марка сетки	Поз.	Наименование	Кол.	Масса ед., кг	Масса сетки, кг
С 85	1	ф5Вр1, ℓ = 1550	7	0,21	2,80
	2	5Вр1, ℓ = 1160	8	0,16	
С 86	1	ф5Вр1, ℓ = 1750	7	0,24	3,15
	2	5Вр1, ℓ = 1160	9	0,16	
С 87	1	ф5Вр1, ℓ = 1950	7	0,27	3,51
	2	5Вр1, ℓ = 1160	10	0,16	

Арматура: класса Вр-1 по ГОСТ 6727-80.

Нач. отд.	Новичков		
Н. контр.	Некритин		
ГИП	Некритин		
Рук. гр.	Домахина		
Инж.	Сотникова		

1.089.1-1.2-1-78

Сетка С85 ... С87

Стадия	Лист	Листов
Р		1

ГИПРОНИИЗДРАВ

Инв. № подл. | Подпись и дата | Взам. инв. №

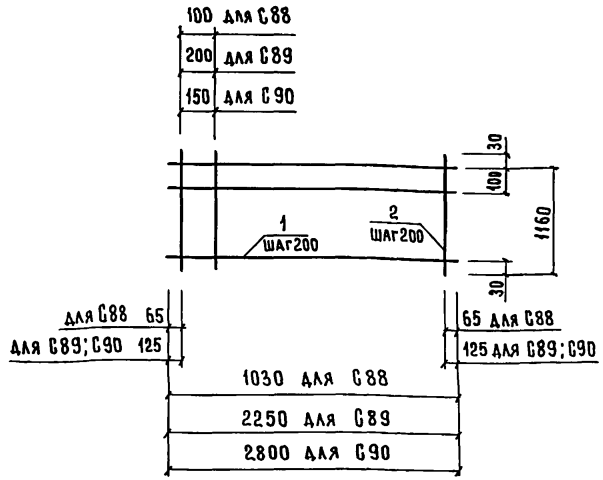

Марка сетки	Поз.	Наименование	Кол.	Масса ед., кг	Масса сетки, кг
С 88	1	ф5Вр1, ℓ = 1030	7	0,14	1,97
	2	5Вр1, ℓ = 1160	6	0,16	
С 89	1	ф5Вр1, ℓ = 2250	7	0,31	3,96
	2	5Вр1, ℓ = 1160	11	0,16	
С 90	1	ф5Вр1, ℓ = 2800	7	0,39	4,98
	2	5Вр1, ℓ = 1160	14	0,16	

Арматура: класса Вр-1 по ГОСТ 6727-80.

Нач. отд.	Новичков		
Н. контр.	Некритин		
ГИП	Некритин		
Рук. гр.	Домахина		
Инж.	Сотникова		

1.089.1-1.2-1-79

Сетка С88... С90

Стадия	Лист	Листов
Р		1

ГИПРОНИИЗДРАВ

Инв. № подл. | Подпись и дата | Взам. инв. №

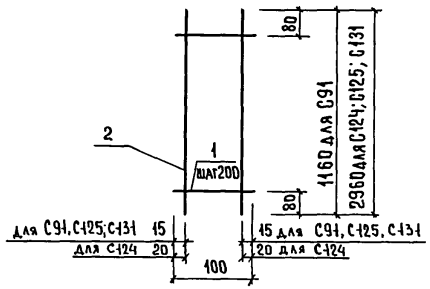

Марка сетки	Поз.	Наименование	Кол.	Масса ед., кг	Масса сетки, кг
С 91	1	⌀5 Вр1, ℓ = 100	6	0,01	0,40
	2	5 Вр1, ℓ = 1160	2	0,16	
С 124	1	⌀6 А I, ℓ = 100	15	0,02	3,98
	2	10 А III, ℓ = 2960	2	1,83	
С 125	1	⌀6 А I, ℓ = 100	15	0,02	2,67
	2	8 А III, ℓ = 2960	2	1,17	
С 131	1	⌀6 А I, ℓ = 100	15	0,02	1,64
	2	6 А I, ℓ = 2960	2	0,66	

Арматура: класса Вр-1 по ГОСТ 6727-80,

класса А-I, А-III по ГОСТ 5781-82.

1. 089.1-1. 2-1-80

Нач. отд.	Новичков		
Н. контр.	Некритин		
ГИП	Некритин		
Рук. гр.	Домахина		
Инж.	Сотникова		

Сетка С91; С124; С125; С131

Стадия	Лист	Листов
Р		1

ГИПРОНИИЗДРАВ

Взам. инв. № | Подпись и дата | Инв. № подл.

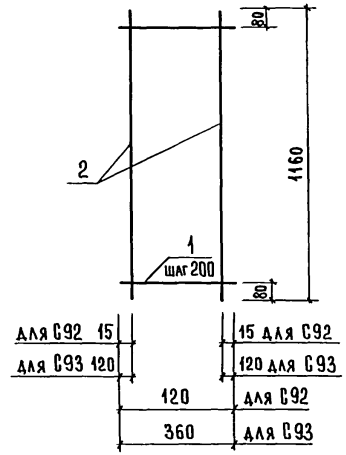

Марка сетки	Поз.	Наименование	Кол.	Масса ед., кг	Масса сетки, кг
С 92	1	⌀6 А I, ℓ = 120	6	0,03	0,68
	2	6 А I, ℓ = 1160	2	0,26	
С 93	1	⌀6 А I, ℓ = 360	6	0,08	1,00
	2	6 А I, ℓ = 1160	2	0,26	

Арматура: класса А-I по ГОСТ 5781-82.

1. 089.1-1. 2-1-81

Нач. отд.	Новичков		
Н. контр.	Некритин		
ГИП	Некритин		
Рук. гр.	Домахина		
Инж.	Сотникова		

Сетка С92; С93

Стадия	Лист	Листов
Р		1

ГИПРОНИИЗДРАВ

Взам. инв. № | Подпись и дата | Инв. № подл.

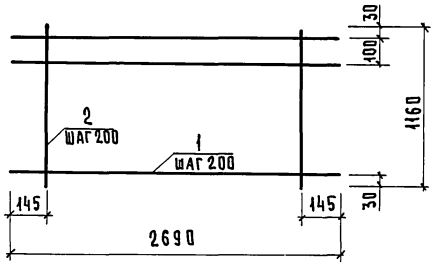

Марка сетки	Поз.	Наименование	Кол.	Масса ед., кг	Масса сетки, кг
С94	1	⌀5Вр1, ℓ = 2690	7	0,37	4,71
	2	5Вр1, ℓ = 1160	13	0,16	
С95	1	⌀5Вр1, ℓ = 2690	7	0,60	6,27
	2	5Вр1, ℓ = 1160	13	0,16	

Арматура: класса Вр-1 по ГОСТ 6727-80.

				1.089.1-1.2-1-82	
Нач.отд.	Новичков			Стадия	Лист	Листов
Н.контр.	Некритин			Р		1
ГИП	Некритин		Сетка С94; С95	ГИПРОНИИЗДРАВ	
Рук.гр.	Домахина				
Инж.	Сотникова				

Инв.№ подл. | Подпись и дата | Взам.инв.№

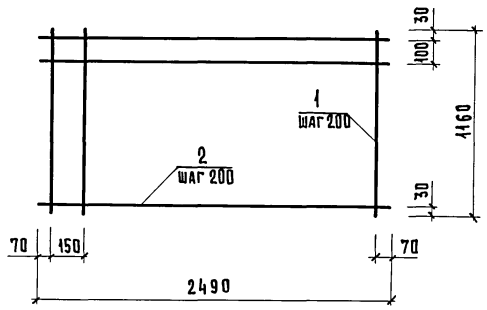

Поз.	Наименование	Кол.	Масса ед., кг	Масса сетки, кг
1	⌀5Вр1, ℓ = 1160	13	0,16	4,51
2	5Вр1, ℓ = 2490	7	0,35	

Арматура: класса Вр-1 по ГОСТ 6727-80.

				1.089.1-1.2-1-83	
Нач.отд.	Новичков			Стадия	Лист	Листов
Н.контр.	Некритин			Р		1
ГИП	Некритин		Сетка С96	ГИПРОНИИЗДРАВ	
Рук.гр.	Домахина				
Инж.	Сотникова				

Инв.№ подл. | Подпись и дата | Взам.инв.№

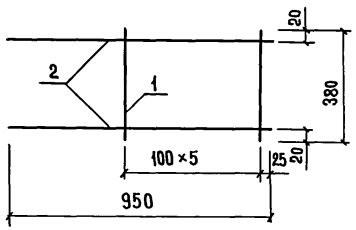

Поз.	Наименование	Кол.	Масса ед., кг	Масса сетки, кг
1	⌀8AI, ℓ=380	6	0,15	2,59
2	12AIII, ℓ=950	2	0,84	

Арматура: класса A-I, A-III по ГОСТ 5781-82.

Инв.№ подл.	Подпись и дата	Взам. инв.№

Нач.отд.	Новичков		
Н.контр.	Некритин		
ГИП	Некритин		
Рук.гр.	Домахина		
Инж.	Сотникова		

1.089.1-1.2-1-84

Сетка С97.

Стадия	Лист	Листов
Р		1

ГИПРОНИИЗДРАВ

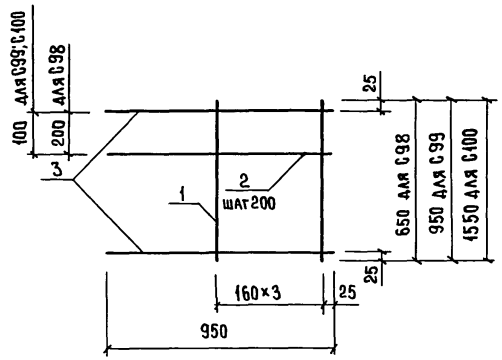

Марка сетки	Поз.	Наименование	Кол.	Масса ед., кг	Масса сетки, кг
С98	1	⌀8AI, ℓ=650	4	0,26	3,47
	2	8AI, ℓ=950	2	0,37	
	3	12AIII, ℓ=950	2	0,84	
С99	1	⌀8AI, ℓ=950	4	0,37	4,69
	2	8AI, ℓ=950	4	0,37	
	3	12AIII, ℓ=950	2	0,84	
С100	1	⌀8AI, ℓ=1550	4	0,61	6,77
	2	8AI, ℓ=950	4	0,37	
	3	12AIII, ℓ=950	2	0,84	

Арматура: класса A-I, A-III по ГОСТ 5781-82.

Инв.№ подл.	Подпись и дата	Взам. инв.№

Нач.отд.	Новичков		
Н.контр.	Некритин		
ГИП	Некритин		
Рук.гр.	Домахина		
Инж.	Сотников		

1.089.1-1.2-1-85

Сетка С98..., С100

Стадия	Лист	Листов
Р		1

ГИПРОНИИЗДРАВ

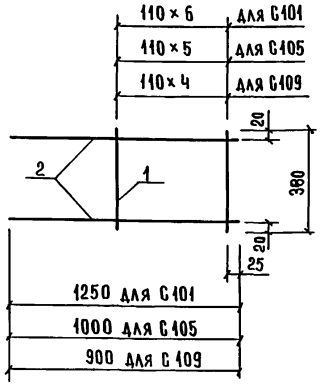

Марка сетки	Поз.	Наименование	Кол.	Масса ед., кг	Масса сетки, кг
С101	1	ф 8AI, ℓ=380	7	0,15	4,07
	2	14 AIII, ℓ=1250	2	1,51	
С105	1	ф 8AI, ℓ=380	6	0,15	2,68
	2	12 AIII, ℓ=1000	2	0,89	
С109	1	ф 8AI, ℓ=380	5	0,15	2,35
	2	12 AIII, ℓ=900	2	0,80	

Арматура: класса A-I, A-III по ГОСТ 5781-82.

Нач. отд.	Новичков		1.089.1-1.2-1-86
Н. контр.	Некритин		
ГИП	Некритин		Сетка С101; С105; С109
Рук. гр.	Домахина		Стадия Р; Лист; Листов 1
Инж.	Сотникова		Гипронииздрав

Инв. № подл. | Подпись и дата | Взам. инв. №

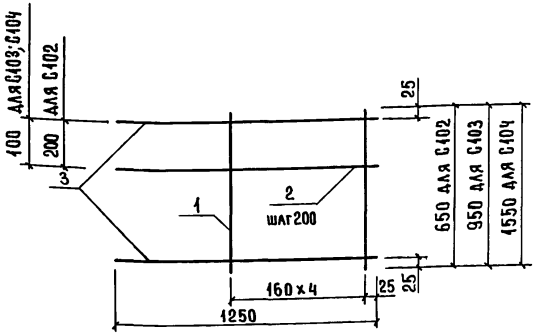

Марка сетки	Поз.	Наименование	Кол.	Масса ед., кг	Масса сетки, кг
С102	1	ф 8AI, ℓ=650	5	0,26	5,30
	2	8AI, ℓ=1250	2	0,49	
	3	14 AIII, ℓ=1250	2	1,51	
С103	1	ф 8AI, ℓ=950	5	0,37	6,88
	2	8AI, ℓ=1250	4	0,49	
	3	14 AIII, ℓ=1250	2	1,51	
С104	1	ф 8AI, ℓ=1550	5	0,61	9,54
	2	8AI, ℓ=1250	7	0,49	
	3	14 AIII, ℓ=1250	2	1,51	

Арматура: класса A-I, A-III по ГОСТ 5781-82.

Нач. отд.	Новичков		1.089.1-1.2-1-87
Н. контр.	Некритин		
ГИП	Некритин		Сетка С102... С104
Рук. гр.	Домахина		Стадия Р; Лист; Листов 1
Инж.	Сотникова		Гипронииздрав

Инв. № подл. | Подпись и дата | Взам. инв. №

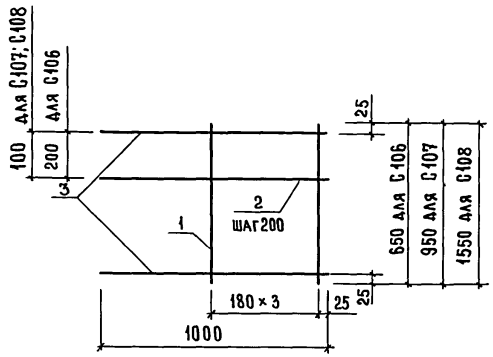

Марка сетки	Поз.	Наименование	Кол.	Масса ед., кг	Масса сетки, кг
С 106	1	⌀8AI, ℓ = 650	4	0,26	3,60
	2	8AI, ℓ = 1000	2	0,39	
	3	12AIII, ℓ = 1000	2	0,89	
С 107	1	⌀8AI, ℓ = 950	4	0,37	4,86
	2	8AI, ℓ = 1000	4	0,39	
	3	12AIII, ℓ = 1000	2	0,89	
С 108	1	⌀8AI, ℓ = 1550	4	0,61	7,00
	2	8AI, ℓ = 1000	7	0,39	
	3	12AIII, ℓ = 1000	2	0,89	

Арматура: класса A-I, A-III по ГОСТ 5781-82.

Взам. инв. № | Подпись и дата | Инв. № подл.

1.089.1-1.2-1-88

Нач. отд.	Новичков	
Н. контр.	Некритин	
ГИП	Некритин	
Рук. гр.	Домахина	
Инж.	Сотникова	

Сетка С106...С108

Стадия	Лист	Листов
Р		1

ГИПРОНИИЗДРАВ

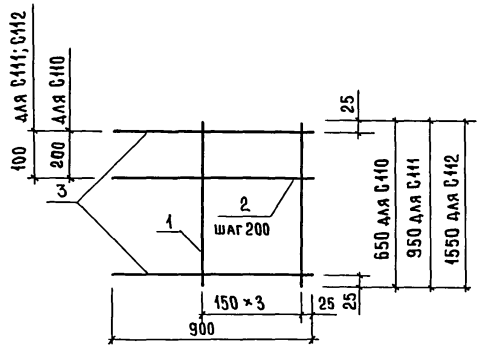

Марка сетки	Поз.	Наименование	Кол.	Масса ед., кг	Масса сетки, кг
С 110	1	⌀8AI, ℓ = 650	4	0,26	3,34
	2	8AI, ℓ = 900	2	0,36	
	3	12AIII, ℓ = 900	2	0,80	
С 111	1	⌀8AI, ℓ = 950	4	0,37	4,52
	2	8AI, ℓ = 900	4	0,36	
	3	12AIII, ℓ = 900	2	0,80	
С 112	1	⌀8AI, ℓ = 1550	4	0,61	6,54
	2	8AI, ℓ = 900	7	0,36	
	3	12AIII, ℓ = 900	2	0,80	

Арматура: класса A-I, A-III по ГОСТ 5781-82.

Взам. инв. № | Подпись и дата | Инв. № подл.

1.089.1-1.2-1-89

Нач. отд.	Новичков	
Гл. контр.	Некритин	
ГИП	Некритин	
Рук. гр.	Домахина	
Инж.	Сотникова	

Сетка С110... С112

Стадия	Лист	Листов
Р		1

ГИПРОНИИЗДРАВ

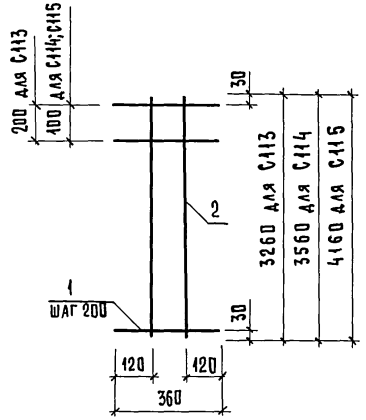

Марка сетки	Поз.	Наименование	Кол.	Масса ед., кг	Масса сетки, кг
С113	1	⌀6AI, ℓ = 360	17	0,08	3,94
	2	8AIII, ℓ = 3260	2	1,29	
С114	1	⌀6AI, ℓ = 360	19	0,08	4,33
	2	8AIII, ℓ = 3560	2	1,41	
С115	1	⌀6AI, ℓ = 360	22	0,08	5,05
	2	8AIII, ℓ = 4160	2	1,64	

Арматура: класса A-I по ГОСТ 5781-82.

				1.089.1-1.2-1-90		
Нач.отд.	Новичков			Сетка С113... С115	Стадия	Лист	Листов
Н.контр.	Некритин				Р		1
ГИП	Некритин				ГИПРОНИИЗДРАВ		
Рук.гр.	Домахина						
Инж.	Сотникова						

Инв.№ подл. | Подпись и дата | Взам.инв.№

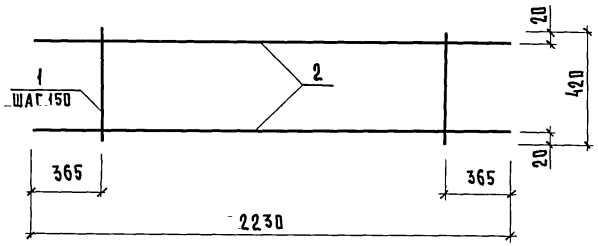

Поз.	Наименование	Кол.	Масса ед., кг	Масса сетки, кг
1	⌀8AI, ℓ = 420	11	0,17	5,79
2	12AIII, ℓ = 2230	2	1,98	

Арматура: класса A-I, A-III по ГОСТ 5781-82.

				1.089.1-1.2-1-91		
Нач.отд.	Новичков			Сетка С116	Стадия	Лист	Листов
Н.контр.	Некритин				Р		1
ГИП	Некритин				ГИПРОНИИЗДРАВ		
Рук.гр.	Домахина						
Инж.	Сотникова						

Инв.№ подл. | Подпись и дата | Взам.инв.№

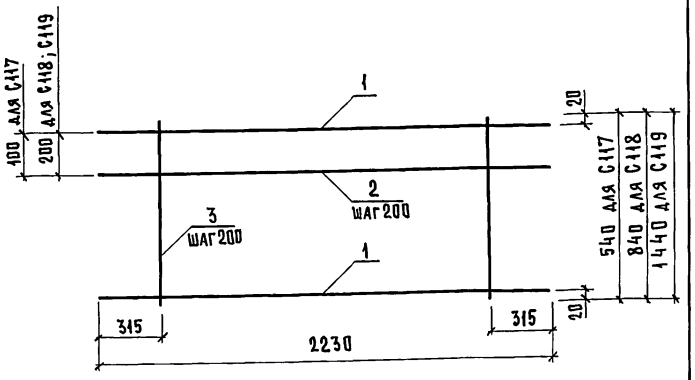

Марка сетки	Поз.	Наименование	Кол.	Масса ед., кг	Масса сетки, кг
С117	1	ф12 AIII, ℓ = 2230	2	1,98	6,87
	2	6 AIII, ℓ = 2230	2	0,49	
	3	8 AI, ℓ = 540	9	0,21	
С118	1	ф12 AIII, ℓ = 2230	2	1,98	8,44
	2	6 AIII, ℓ = 2230	3	0,49	
	3	8 AI, ℓ = 840	9	0,33	
С119	1	ф12 AIII, ℓ = 2230	2	1,98	12,05
	2	6 AIII, ℓ = 2230	6	0,49	
	3	8 AI, ℓ = 1440	9	0,57	

Арматура: класса А-I, А-III по ГОСТ 5781-82.

Инв. № подл. | Подпись и дата | Взам. инв. №

1.089.1-1.2-1-92

Нач. отд.	Новичков	
Н. контр.	Некритин	
ГИП	Некритин	
Рук. гр.	Домахина	
Инж.	Сотникова	

Сетка С117... С119

Стадия	Лист	Листов
Р		1

ГИПРОНИИЗДРАВ

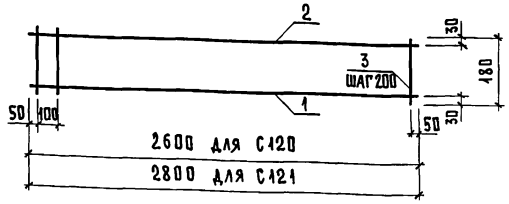

Марка сетки	Поз.	Наименование	Кол.	Масса ед., кг	Масса сетки, кг
С120	1	ф14 AIII, ℓ = 2600	1	3,14	4,73
	2	8 AIII, ℓ = 2600	1	1,03	
	3	6 AI, ℓ = 180	14	0,04	
С121	1	ф14 AIII, ℓ = 2800	1	3,38	5,09
	2	8 AIII, ℓ = 2800	1	1,11	
	3	6 AI, ℓ = 180	15	0,04	

Арматура: класса А-I, А-III по ГОСТ 5781-82.

Инв. № подл. | Подпись и дата | Взам. инв. №

1.089.1-1.2-1-93

Нач. отд.	Новичков	
Н. контр.	Некритин	
ГИП	Некритин	
Рук. гр.	Домахина	
Инж.	Сотникова	

Сетка С120; С121

Стадия	Лист	Листов
Р		1

ГИПРОНИИЗДРАВ

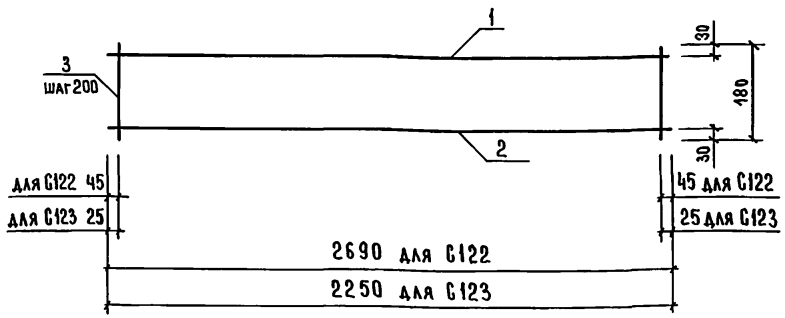

Марка сетки	Поз.	Наименование	Кол.	Масса ед., кг	Масса сетки, кг
С122	1	⌀8AIII, ℓ = 2690	1	1,06	4,87
	2	14AIII, ℓ = 2690	1	3,25	
	3	6AI, ℓ = 180	14	0,04	
С123	1	⌀8AIII, ℓ = 2250	1	0,90	4,09
	2	14AIII, ℓ = 2250	1	2,72	
	3	6AI, ℓ = 180	12	0,04	

Арматура: класса A-I, A-III по ГОСТ 5781-82.

		1.089.1-1.2-1-94	
Нач.отд.	Новичков	Сетка С122; С123	Стадия: Р; Лист: ; Листов: 1
Н.контр.	Некритин		Гипронииздрав
ГИП	Некритин		
Рук.гр.	Домахина		
Инж.	Сотникова		

Взам. инв. № | Подпись и дата | Инв. № подл.

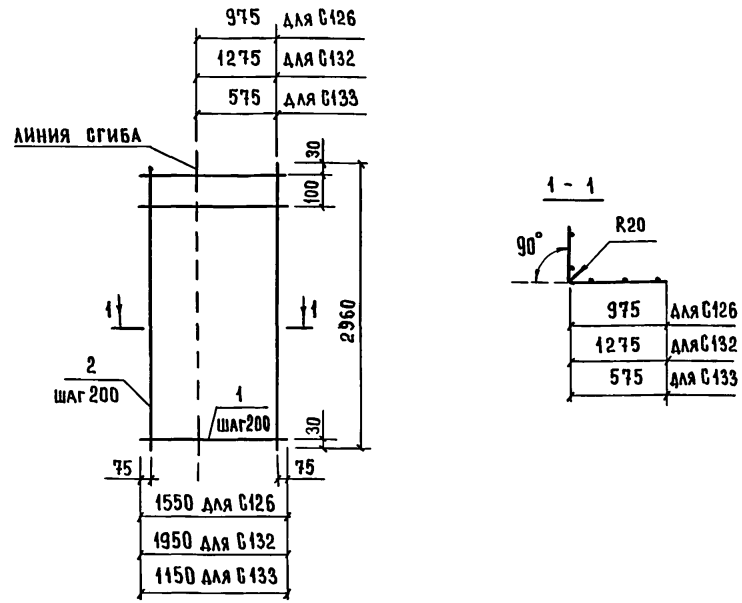

Марка сетки	Поз.	Наименование	Кол.	Масса ед., кг	Масса сетки, кг
С126	1	⌀5Bp1, ℓ = 1550	16	0,21	6,73
	2	5Bp1, ℓ = 2960	8	0,41	
С132	1	⌀5Bp1, ℓ = 1950	16	0,27	8,45
	2	5Bp1, ℓ = 2960	10	0,41	
С133	1	⌀5Bp1, ℓ = 1150	16	0,16	5,03
	2	5Bp1, ℓ = 2960	6	0,41	

Арматура: класса Bp-1 по ГОСТ 6727-80.

		1.089.1-1.2-1-95	
Нач.отд.	Новичков	Сетка С126; С132; С133	Стадия: Р; Лист: ; Листов: 1
Н.контр.	Некритин		Гипронииздрав
ГИП	Некритин		
Рук.гр.	Домахина		
Инж.	Сотникова		

Взам. инв. № | Подпись и дата | Инв. № подл.

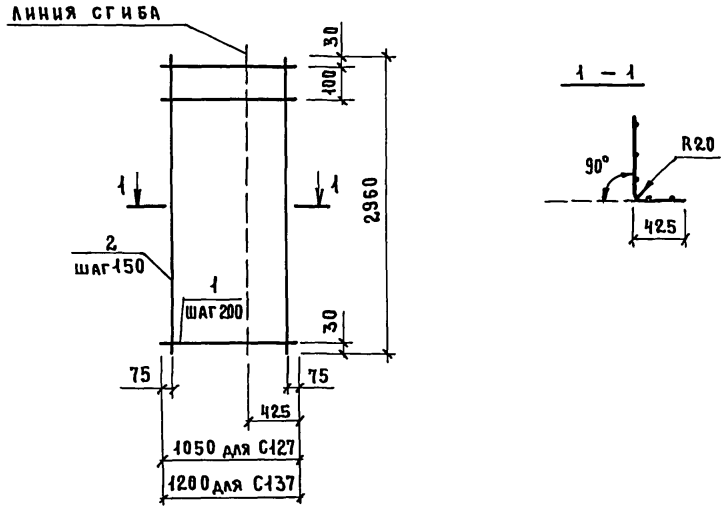

Марка сетки	Поз.	Наименование	Кол.	Масса ед., кг	Масса сетки, кг
С127	1	ф5Вр1, ℓ = 1050	16	0,15	5,21
	2	5Вр1, ℓ = 2960	7	0,41	
С137	1	ф5Вр1, ℓ = 1200	16	0,17	5,96
	2	5Вр1, ℓ = 2960	8	0,41	

Арматура: класса Вр-1 по ГОСТ 6727-80.

			1.089.1-1.2-1-96		
Нач.отд.	Новичков		Сетка С127; С137	Стадия	Лист	Листов
Н.контр.	Некритин			Р		1
ГИП	Некритин			ГИПРОНИИЗДРАВ		
Рук.гр.	Домахина					
Инж.	Сотникова					

Инв.№подл. | Подпись и дата | Взам.инв.№

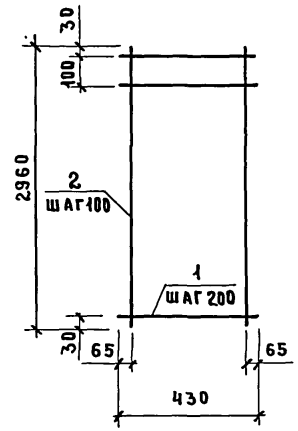

Поз.	Наименование	Кол.	Масса ед., кг	Масса сетки, кг
1	ф5Вр1, ℓ = 430	16	0,06	2,60
2	5Вр1, ℓ = 2960	4	0,41	

Арматура: класса Вр-1 по ГОСТ 6727-80.

			1.089.1-1.2-1-97		
Нач.отд.	Новичков		Сетка С128	Стадия	Лист	Листов
Н.контр.	Некритин			Р		1
ГИП	Некритин			ГИПРОНИИЗДРАВ		
Рук.гр.	Домахина					
Инж.	Сотникова					

Инв.№подл. | Подпись и дата | Взам.инв.№

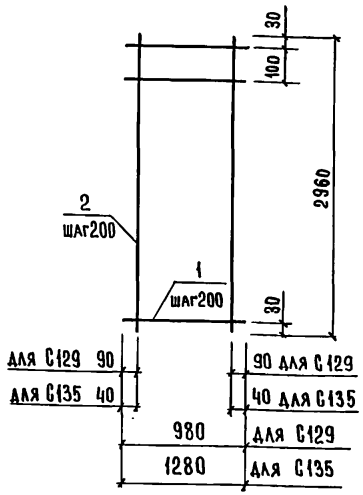

Марка сетки	Поз.	Наименование	Кол.	Масса ед., кг	Масса сетки, кг
С129	1	ф5Вр1, ℓ = 980	16	0,14	4,23
	2	5Вр1, ℓ = 2960	5	0,41	
С135	1	ф5Вр1, ℓ = 1280	16	0,18	5,72
	2	5Вр1, ℓ = 2960	7	0,41	

Арматура: класса Вр-1 по ГОСТ 6727-80.

Нач.отд.	Новичков		
Н.контр.	Некритин		
ГИП	Некритин		
Рук.гр.	Домахина		
Инж.	Сотникова		

1.089.1-1.2-1-98

Сетка С129; С135

Стадия	Лист	Листов
Р		1

ГИПРОНИИЗДРАВ

Взам. инв.№ | Подпись и дата | Инв.№ подл.

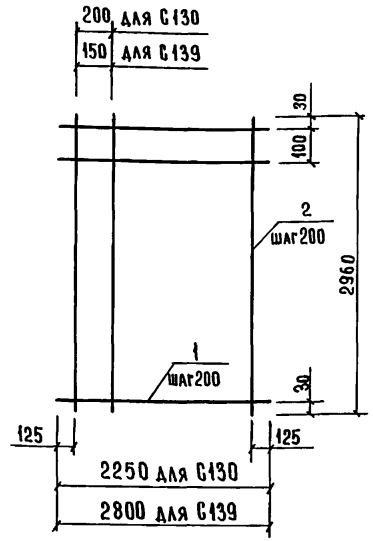

Марка сетки	Поз.	Наименование	Кол.	Масса ед., кг	Масса сетки, кг
С130	1	ф5Вр1, ℓ = 2250	16	0,31	9,53
	2	5Вр1, ℓ = 2960	11	0,41	
С139	1	ф5Вр1, ℓ = 2800	16	0,62	15,71
	2	5Вр1, ℓ = 2960	14	0,41	

Арматура: класса Вр-1 по ГОСТ 6727-80.

Нач.отд.	Новичков		
Н.контр.	Некритин		
ГИП	Некритин		
Рук.гр.	Домахина		
Инж.	Сотникова		

1.089.1-1.2-1-99

Сетка С130; С139

Стадия	Лист	Листов
Р		1

ГИПРОНИИЗДРАВ

Взам. инв.№ | Подпись и дата | Инв.№ подл.

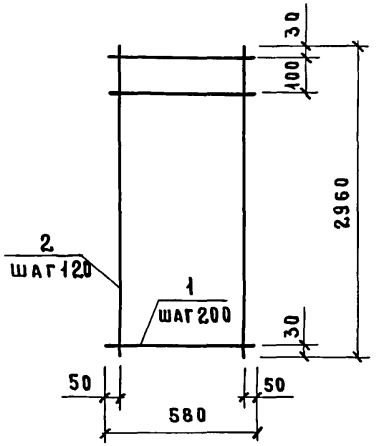

Поз.	Наименование	Кол.	Масса ед., кг	Масса сетки, кг
1	ф5Вр1, ℓ=580	16	0,08	3,35
2	5Вр1, ℓ=2960	5	0,41	

Арматура: класса Вр-1 по ГОСТ 6727-80.

				1.089.1-1.2-1-100	
Нач.отд.	Новичков			Стадия	Лист	Листов
Н.контр.	Некритин			Р		1
ГИП	Некритин			Сетка С134	ГИПРОНИИЗДРАВ	
Рук.гр.	Домахина					
Инж.	Сотникова					

Инв.№подл. | Подпись и дата | Взам.инв.№

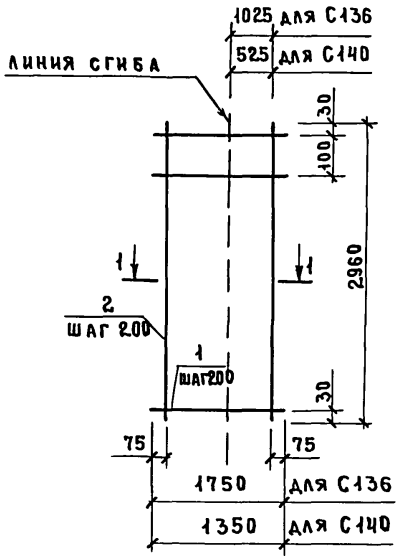

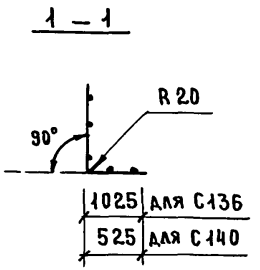

Марка сетки	Поз.	Наименование	Кол.	Масса ед., кг	Масса сетки, кг
С136	1	ф5Вр1, ℓ=1750	16	0,24	7,59
	2	5Вр1, ℓ=2960	9	0,41	
С140	1	ф5Вр1, ℓ=1350	16	0,19	5,88
	2	5Вр1, ℓ=2960	7	0,41	

Арматура: класса Вр-1 по ГОСТ 6727-80.

				1.089.1-1.2-1-101	
Нач.отд.	Новичков			Стадия	Лист	Листов
Н.контр.	Некритин			Р		1
ГИП	Некритин			Сетка С136; С140	ГИПРОНИИЗДРАВ	
Рук.гр.	Домахина					
Инж.	Сотникова					

Инв.№подл. | Подпись и дата | Взам.инв.№

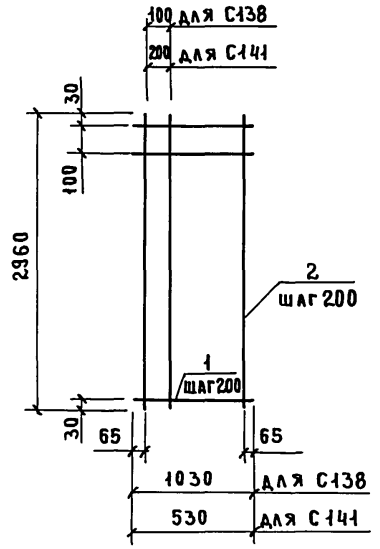

Марка сетки	Поз.	Наименование	Кол.	Масса ед., кг	Масса сетки, кг
С138	1	ф5Вр1, ℓ=1030	16	0,14	4,75
	2	5Вр1, ℓ=2960	6	0,41	
С141	1	ф5Вр1, ℓ= 530	16	0,07	2,42
	2	5Вр1, ℓ=2960	3	0,41	

Арматура: класса Вр-1 по ГОСТ 6727-80.

				1.089.1-1.2-1-102		
Нач.отд.	Новичков			Сетка С138; С141	Стадия	Лист	Листов
Н.контр.	Некритин				Р		1
ГИП	Некритин				ГИПРОНИИ ЗДРАВ		
Рук.гр.	Домахина						
Инж.	Сотникова						

Инв.№ подл. | Подпись и дата | Взам. инв.№

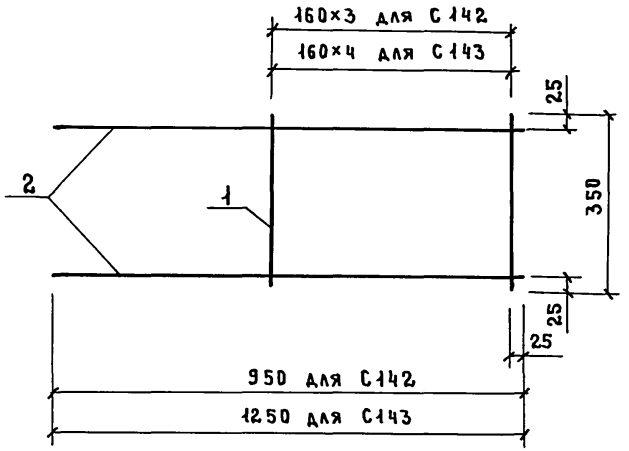

Марка сетки	Поз.	Наименование	Кол.	Масса ед., кг	Масса сетки, кг
С142	1	ф8АI, ℓ= 350	4	0,14	2,24
	2	12АIII, ℓ= 950	2	0,84	
С143	1	ф8АI, ℓ= 350	5	0,14	3,71
	2	14АIII, ℓ=1250	2	1,51	

Арматура: класса А-I, А-III по ГОСТ 5781-82.

				1.089.1-1.2-1-103		
Нач.отд.	Новичков			Сетка С142; С143	Стадия	Лист	Листов
Н.контр.	Некритин				Р		1
ГИП	Некритин				ГИПРОНИИ ЗДРАВ		
Рук.гр.	Домахина						
Инж.	Сотникова						

Инв.№ подл. | Подпись и дата | Взам. инв.№

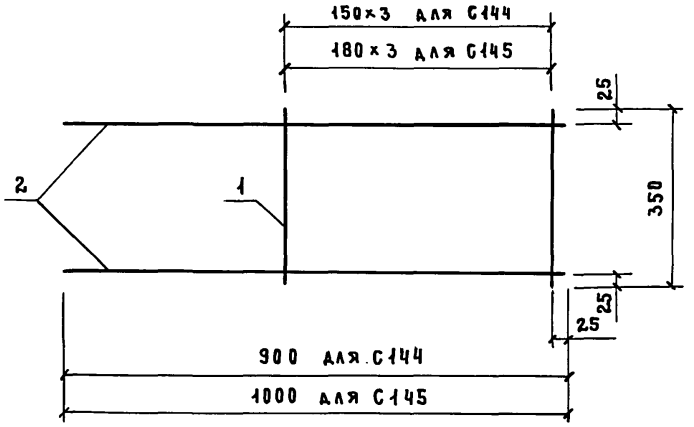

Марка сетки	Поз.	Наименование	Кол.	Масса ед., кг	Масса сетки, кг
С144	1	ф8АI, ℓ= 350	4	0,14	2,15
	2	12АIII, ℓ= 900	2	0,80	
С145	1	ф8АI, ℓ= 350	4	0,14	2,33
	2	12АIII, ℓ=1000	2	0,89	

Арматура: класса А-I, А-III по ГОСТ 5781-82.

				1.089.1-1.2-1-104		
Нач.отд.	Новичков			Сетка С144; С145	Стадия	Лист	Листов
Н.контр.	Некритин				Р		1
ГИП	Некритин				ГИПРОНИИ ЗДРАВ		
Рук.гр.	Домахина						
Инж.	Сотникова						

Инв.№ подл. | Подпись и дата | Взам.инв.№

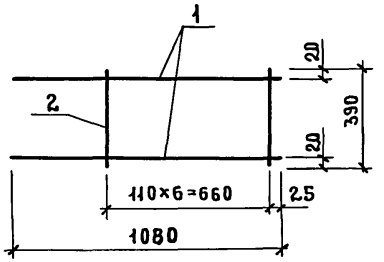

Поз.	Наименование	Кол.	Масса ед., кг	Масса сетки, кг
1	ф14АIII, ℓ=1080	2	1,31	3,69
2	8АI, ℓ= 390	7	0,15	

Арматура: класса А-I, А-III по ГОСТ 5781-82.

				1.089.1-1.2-1-105		
Нач.отд.	Новичков			Сетка С146	Стадия	Лист	Листов
Н. контр.	Некритин				Р		1
ГИП	Некритин				ГИПРОНИИ ЗДРАВ		
Рук.гр.	Домахина						
Ст. инж.	Александрова						

Инв.№ подл. | Подпись и дата | Взам.инв.№

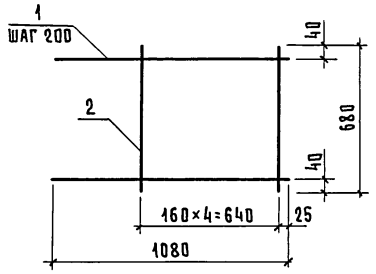

Поз.	Наименование	Кол.	Масса ед., кг	Масса сетки, кг
1	Ø10 A III, ℓ=1080	4	0,67	4,00
2	8 A I, ℓ=680	5	0,27	

Арматура: класса А-I, А-III по ГОСТ 5781-82

				1.089.1-1.2-1-106
Нач. отд.	Новичков			
Н. контр.	Некритин			Сетка С147
ГИП	Некритин			Стадия: Р; Лист: ; Листов: 1
Рук. гр.	Домахина			ГИПРОНИИЗДРАВ
Ст. инж.	Александрова			

Инв. № подл. | Подпись и дата | Взам. инв. №

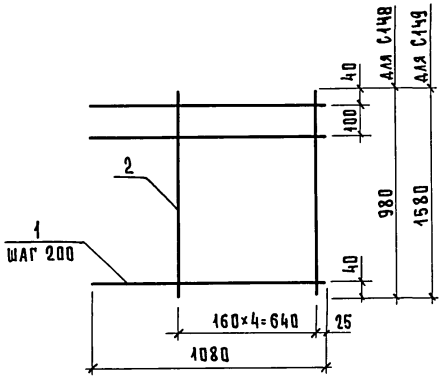

Марка сетки	Поз.	Наименование	Кол.	Масса ед., кг	Масса сетки, кг
С148	1	Ø10 A III, ℓ=1080	6	0,67	5,93
	2	8 A I, ℓ=980	5	0,39	
С149	1	Ø10 A III, ℓ=1080	9	0,67	9,11
	2	8 A I, ℓ=1580	5	0,62	

Арматура: класса А-I, А-III по ГОСТ 5781-82

				1.089.1-1.2-1-107
Нач. отд.	Новичков			
Н. контр.	Некритин			Сетка С148, С149
ГИП	Некритин			Стадия: Р; Лист: ; Листов: 1
Рук. гр.	Домахина			ГИПРОНИИЗДРАВ
Ст. инж.	Александрова			

Инв. N подл. | Подпись и дата | Взам. инв. N

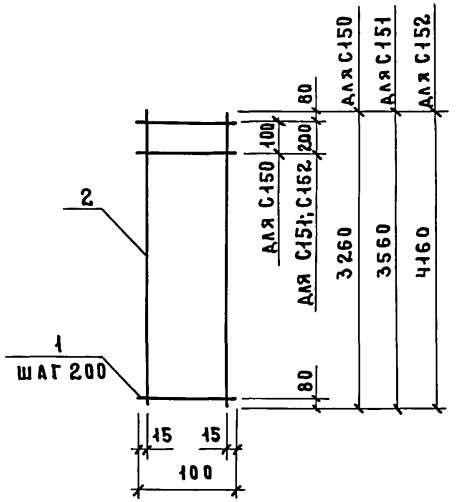

Марка сетки	Поз.	Наименование	Кол.	Масса ед., кг	Масса сетки, кг
С150	1	ф 6 AI, ℓ = 100	17	0,02	6,16
	2	12 AIII, ℓ = 3260	2	2,89	
С151	1	ф 6 AI, ℓ = 100	18	0,02	6,72
	2	12 AIII, ℓ = 3560	2	3,16	
С152	1	ф 6 AI, ℓ = 100	21	0,02	7,85
	2	12 AIII, ℓ = 4160	2	3,69	

Арматура: класса A-I, A-III по ГОСТ 5781-82.

Взам. инв.№ | Подпись и дата | Инв.№ подл.

Нач.отд.	Новичков		1.089.1-1.2-1-108		
Н.контр.	Некритин				
ГИП	Некритин		Сетка С150...С152	Стадия: Р	Лист:	Листов: 1
Рук.гр.	Домахина			ГИПРОНИИ ЗДРАВ	
Ст.инж.	Александрова				

Развертка

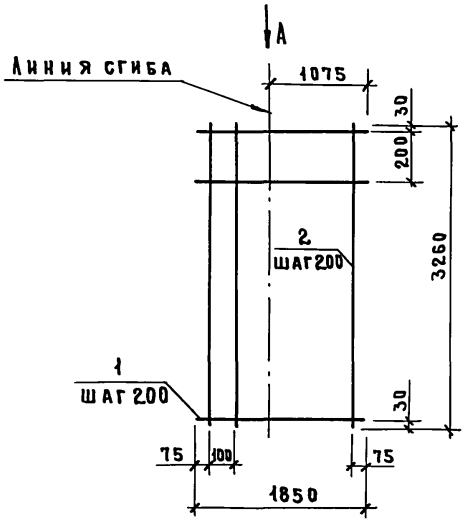

Вид А
в согнутом виде

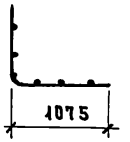

Поз.	Наименование	Кол.	Масса ед., кг	Масса сетки, кг
1	ф 5 Bpi, ℓ = 1850	17	0,26	8,90
2	5 Bpi, ℓ = 3260	10	0,45	

Арматура: класса Bp-I по ГОСТ 6727-80.

Взам. инв.№ | Подпись и дата | Инв.№ подл.

Нач.отд.	Новичков		1.089.1-1.2-1-109		
Н.контр.	Некритин				
ГИП	Некритин		Сетка С153	Стадия: Р	Лист:	Листов: 1
Рук.гр.	Домахина			ГИПРОНИИ ЗДРАВ	
Ст.инж.	Александрова				

Развертка

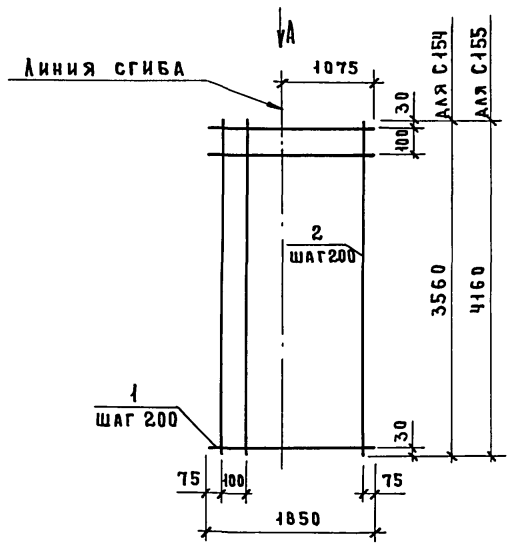

Вид А
в согнутом виде

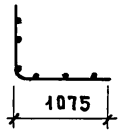

Марка сетки	Поз.	Наименование	Кол.	Масса ед., кг	Масса сетки, кг
С 154	1	ф 5 Вр 1, ℓ = 1850	19	0,26	9,83
	2	5 Вр 1, ℓ = 3560	10	0,50	
С 155	1	ф 5 Вр 1, ℓ = 1850	22	0,26	11,43
	2	5 Вр 1, ℓ = 4160	10	0,58	

Арматура: класса Вр-1 по ГОСТ 6727-80.

Нач. отд.	Новичков		
Н. контр.	Некритин		
ГИП	Некритин		
Рук. гр.	Домахина		
Ст. инж.	Александрова		

1.089.1-1.2-1-110

Сетка С154, С155

Стадия	Лист	Листов
Р		1

ГИПРОНИИ ЗДРАВ

Инв. № подл. | Подпись и дата | Взам. инв. №

Развертка

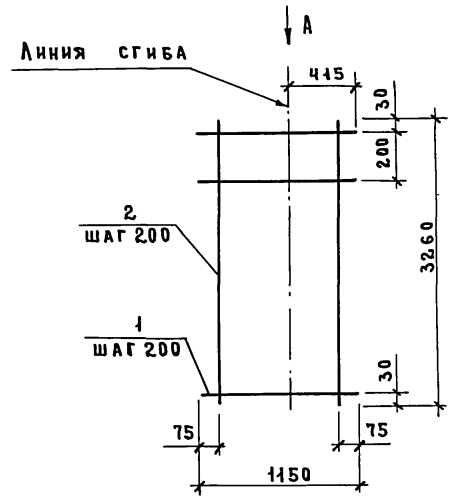

Вид А
в согнутом виде

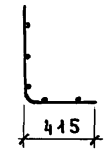

Поз.	Наименование	Кол.	Масса ед., кг	Масса сетки, кг
1	ф 5 Вр 1, ℓ = 1150	17	0,16	5,44
2	5 Вр 1, ℓ = 3260	6	0,45	

Арматура: класса Вр-1 по ГОСТ 6727-80.

Нач. отд.	Новичков		
Н. контр.	Некритин		
ГИП	Некритин		
Рук. гр.	Домахина		
Ст. инж.	Александрова		

1.089.1-1.2-1-111

Сетка 156

Стадия	Лист	Листов
Р		1

ГИПРОНИИ ЗДРАВ

Инв. № подл. | Подпись и дата | Взам. инв. №

Развертка

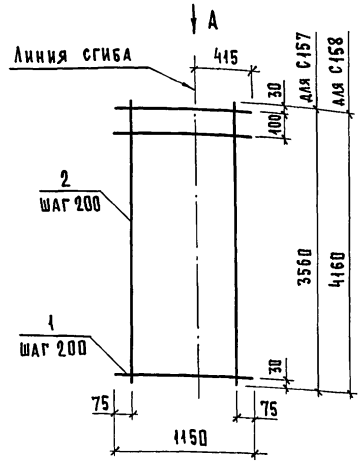

Вид А
в согнутом виде

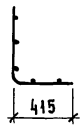

Марка сетки	Поз.	Наименование	Кол.	Масса ед., кг	Масса сетки, кг
С157	1	⌀5 Вр1, ℓ = 1150	19	0,16	6,01
	2	5 Вр1, ℓ = 3560	6	0,50	
С158	1	⌀5 Вр1, ℓ = 1150	22	0,16	6,99
	2	5 Вр1, ℓ = 4160	6	0,58	

Арматура: класса Вр-1 по ГОСТ 6727-80

				1.089.1-1.2-1-112	
Нач. отд	Новичков			Сетка С157; С158	Стадия: Р; Лист: ; Листов: 1
Н. контр	Некритин				ГИПРОНИИЗДРАВ
ГИП	Некритин				
Рук. гр.	Домахина				
Ст. инж.	Александрова				

Инв. № подл. | Подпись и дата | Взам. инв. №

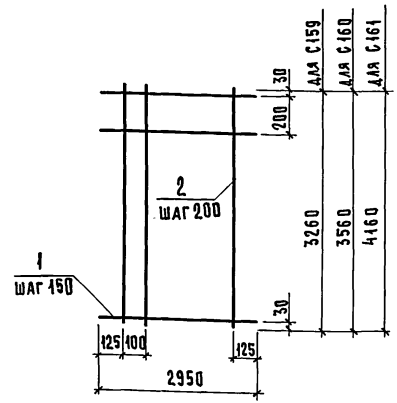

Марка сетки	Поз.	Наименование	Кол.	Масса ед., кг	Масса сетки, кг
С159	1	⌀6 AIII, ℓ = 2950	22	0,66	21,21
	2	5 Вр1, ℓ = 3260	15	0,45	
С160	1	⌀6 AIII, ℓ = 2950	24	0,66	23,14
	2	5 Вр1, ℓ = 3560	15	0,50	
С161	1	⌀6 AIII, ℓ = 2950	28	0,66	27,01
	2	5 Вр1, ℓ = 4160	15	0,58	

Арматура: класса Вр-1 по ГОСТ 6727-80,
класса А-III по ГОСТ 5781-82.

				1.089.1-1.2-1-113	
Нач. отд	Новичков			Сетка С159... С161	Стадия: Р; Лист: ; Листов: 1
Н. контр	Некритин				ГИПРОНИИЗДРАВ
ГИП	Некритин				
Рук. гр.	Домахина				
Ст. инж	Александрова				

Инв. № подл. | Подпись и дата | Взам. инв. №

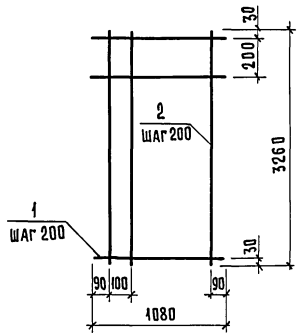

Поз.	Наименование	Кол.	Масса ед., кг	Масса сетки, кг
1	Ø5Вр1, ℓ = 1080	17	0,15	5,27
2	5Вр1, ℓ = 3260	6	0,45	

Арматура: класса Вр-1 по ГОСТ 6727-80.

Взам. инв. № | Подпись и дата | Инв. № подл.

Нач. отд.	Новичков		
Н. контр.	Некритин		
ГИП	Некритин		
Рук. гр.	Домахина		
Ст. инж.	Александрова		

1.089.1-1.2-1-114

Сетка С162

Стадия	Лист	Листов
Р		1

ГИПРОНИИЗДРАВ

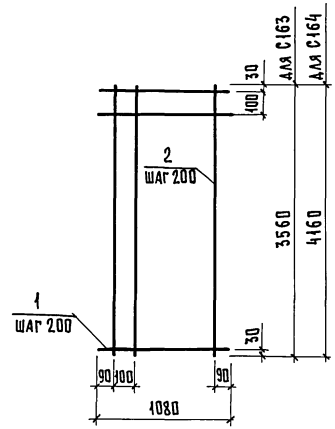

Марка сетки	Поз.	Наименование	Кол.	Масса ед., кг	Масса сетки, кг
С163	1	Ø5Вр1, ℓ = 1080	19	0,15	5,82
	2	5Вр1, ℓ = 3560	6	0,50	
С164	1	Ø5Вр1, ℓ = 1080	22	0,15	6,77
	2	5Вр1, ℓ = 4160	6	0,58	

Арматура: класса Вр-1 по ГОСТ 6727-80.

Взам. инв. № | Подпись и дата | Инв. № подл.

Нач. отд.	Новичков		
Н. контр.	Некритин		
ГИП	Некритин		
Рук. гр.	Домахина		
Ст. инж.	Александрова		

1.089.1-1.2-1-115

Сетка С163; С164

Стадия	Лист	Листов
Р		1

ГИПРОНИИЗДРАВ

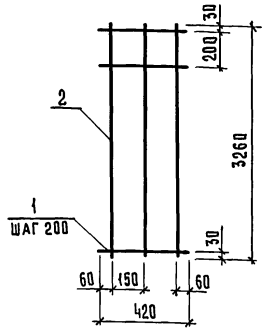

Поз.	Наименование	Кол.	Масса ед., кг	Масса сетки, кг
1	Ø 5Вр1, ℓ = 420	17	0,06	2,35
2	5Вр1, ℓ = 3260	3	0,45	

Арматура: класса Вр-1 по ГОСТ 6727-80.

				1.089.1-1.2-1-116	
Нач.отд.	Новичков			Стадия	Лист	Листов
Н.контр.	Некритин			Р		1
ГИП	Некритин			Сетка С165	ГИПРОНИИЗДРАВ	
Рук.гр.	Домахина					
Ст.инж.	Александрова					

Инв.№ подл. | Подпись и дата | Взам.инв.№

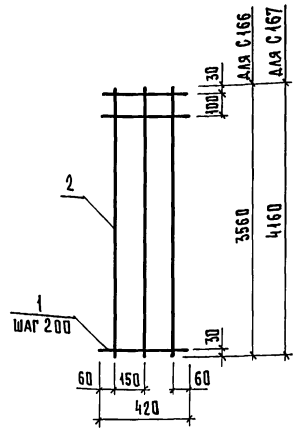

Марка сетки	Поз.	Наименование	Кол.	Масса ед., кг	Масса сетки, кг
С166	1	Ø 5Вр1, ℓ = 420	19	0,06	2,59
	2	5Вр1, ℓ = 3560	3	0,50	
С167	1	Ø 5Вр1, ℓ = 420	22	0,06	3,01
	2	5Вр1, ℓ = 4160	3	0,58	

Арматура: класса Вр-1 по ГОСТ 6727-80.

				1.089.1-1.2-1-117	
Нач.отд.	Новичков			Стадия	Лист	Листов
Н.контр.	Некритин			Р		1
ГИП	Некритин			Сетка С166; С167	ГИПРОНИИЗДРАВ	
Рук.гр.	Домахина					
Ст.инж.	Александрова					

Инв.№ подл. | Подпись и дата | Взам.инв.№

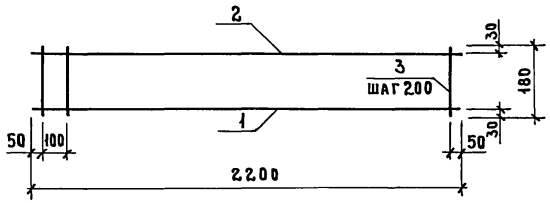

Поз.	Наименование	Кол.	Масса ед., кг	Масса сетки, кг
1	ф14АIII, ℓ = 2200	1	2,66	4,01
2	8АIII, ℓ = 2200	1	0,87	
3	6АI, ℓ = 180	12	0,04	

Арматура: класса А-I, А-III по ГОСТ 5781-82.

				1.089.1-1.2-1-118	
Нач.отд.	Новичков			Сетка С168	Стадия: Р; Лист: ; Листов: 1
Н.контр.	Некритин				ГИПРОНИИЗДРАВ
ГИП	Некритин				
Рук.гр.	Домахина				
Ст.инж.	Александрова				

Инв.№ подл. | Подпись и дата | Взам.инв.№

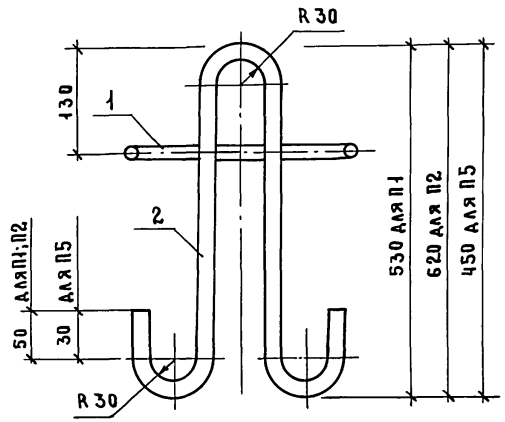

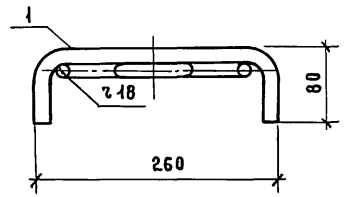

Марка петли	Поз.	Наименование	Кол.	Масса ед., кг	Масса петли, кг
П1	1	ф14АI	1	0,51	2,77
	2	16АI	1	2,26	
П2	1	ф14АI	1	0,51	3,55
	2	18АI	1	3,04	
П5	1	ф14АI	1	0,51	1,45
	2	12АI	1	0,94	

Арматура: класса А-I по ГОСТ 5781-82.

				1.089.1-1.2-1-119	
Нач.отд.	Новичков			Петля П1; П2; П5	Стадия: Р; Лист: ; Листов: 1
Н.контр.	Некритин				ГИПРОНИИЗДРАВ
ГИП	Некритин				
Рук.гр.	Домахина				
Инж.	Сотникова				

Инв.№ подл. | Подпись и дата | Взам.инв.№

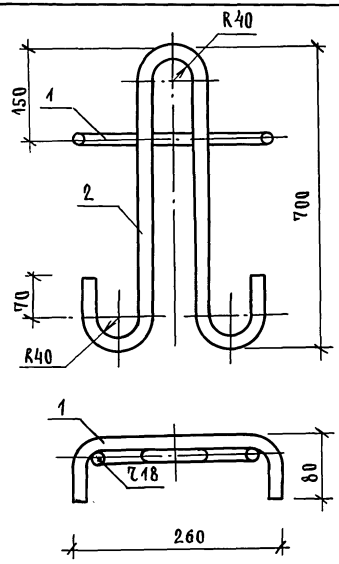

Поз.	Наименование	Кол.	Масса ед., кг	Масса петли, кг
1	ф14 AI	1	0,51	4,91
2	ф20 AI	1	4,40	

Арматура: класса А-I по ГОСТ 5781-82.

				1.089.1-1.2-1-120	
Нач.отд.	Новичков			Петля П3	Стадия: Р; Лист: ; Листов: 1
Н.контр.	Некритин				ГИПРОНИИЗДРАВ
ГИП	Некритин				
Рук.гр.	Домахина				
Инж.	Сотникова				

Инв.№ подл. | Подпись и дата | Взам.инв.№

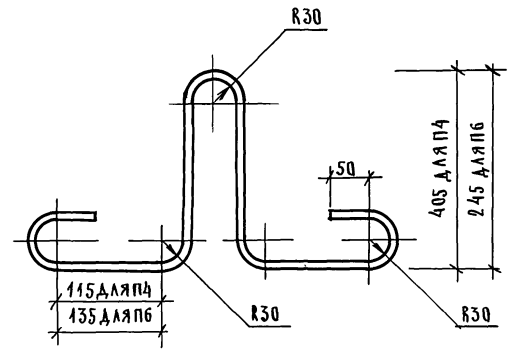

Марка петли	Наименование	Масса петли, кг
П4	ф16 AI	2,26
П6	ф14 AI	1,39

Арматура: класса А-I по ГОСТ 5781-82.

				1.089.1-1.2-1-121	
Нач.отд.	Новичков			Петля П4; П6	Стадия: Р; Лист: ; Листов: 1
Н.контр.	Некритин				ГИПРОНИИЗДРАВ
ГИП	Некритин				
Рук.гр.	Домахина				
Инж.	Сотникова				

Инв.№ подл. | Подпись и дата | Взам.инв.№

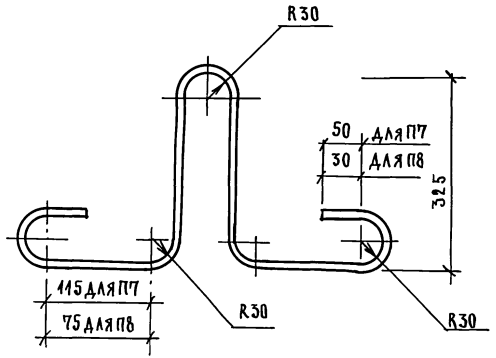

Марка петли	Наименование	Масса петли, кг
П7	ф16 AI	2,01
П8	ф12 AI	1,02

Арматура: масса А-I по ГОСТ 5781-82.

				1.089.1-1.2-1-122	
Нач.отд.	Новичков				
Н.контр.	Некритин			Петля П7; П8	Стадия: Р; Лист: ; Листов: 1
ГИП	Некритин				Гипронииздрав
Рук.гр.	Домахина				
Инж.	Сотникова				

Инв.№ подл. | Подпись и дата | Взам. инв.№

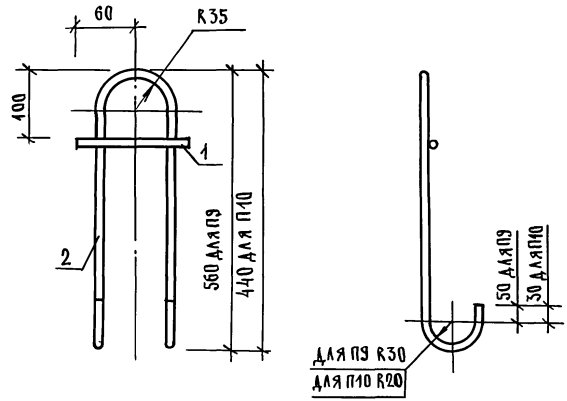

Марка петли	Поз.	Наименование	Кол.	Масса ед., кг	Масса петли, кг
П9	1	ф10 AIII, ℓ=120	1	0,07	2,28
	2	16 AI	1	2,21	
П10	1	ф10 AIII, ℓ=120	1	0,07	1,04
	2	12 AI	1	0,97	

Арматура: масса А-I, А-III по ГОСТ 5781-82.

				1.089.1-1.2-1-123	
Нач.отд.	Новичков				
Н.контр.	Некритин			Петля П9; П10	Стадия: Р; Лист: ; Листов: 1
ГИП	Некритин				Гипронииздрав
Рук.гр.	Домахина				
Инж.	Сотникова				

Инв.№ подл. | Подпись и дата | Взам. инв.№

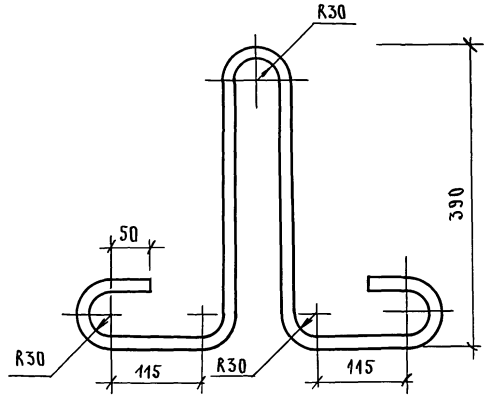

Арматура: класса А-I по ГОСТ 5781-82, ф16мм.
Масса петли 2,22 кг.

				1.089.1-1.2-1-124
Нач.отд.	Новичков		Стадия	Лист	Листов
Н.контр.	Некритин		Р		1
ГИП	Некритин		Петля П11	ГИПРОНИИЗДРАВ
Рук.гр.	Домахина			
Ст.инж.	Александрова			

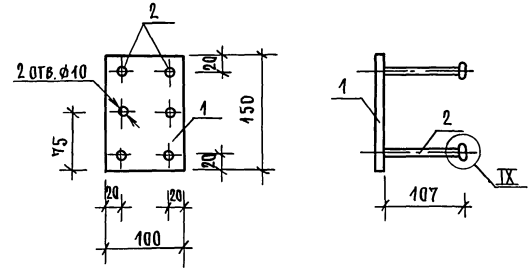

Поз.	Наименование	Кол.	Масса ед., кг	Масса изделия, кг
1	Полоса 100×8 ГОСТ 103-76 / Вст3пс6 ГОСТ 535-76 ℓ=150	1	0,94	1,28
2	ф10 AII, ℓ=140	4	0,09	

Арматура: класса А-II по ГОСТ 5781-82.
Узел IX см. чертеж 1.089.1-1.2-1-Д.

				1.089.1-1.2-1-125
Нач.отд.	Новичков		Стадия	Лист	Листов
Н.контр.	Некритин		Р		1
ГИП	Некритин		Изделие закладное МН1	ГИПРОНИИЗДРАВ
Рук.гр.	Домахина			
Инж.	Сотникова			

Инв.№подл. | Подпись и дата | Взам.инв.№

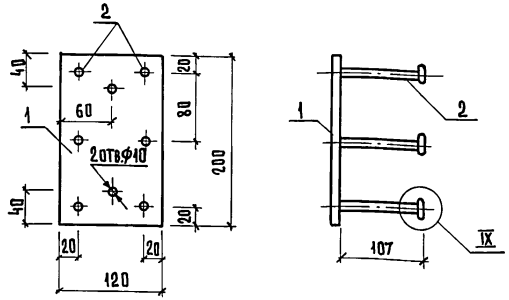

Поз.	Наименование	Кол.	Масса ед., кг	Масса изделия, кг
1	Полоса $\frac{120\times8\ \text{ГОСТ}\ 103\text{-}76}{\text{Вст3пс6 ГОСТ}\ 535\text{-}79}$ ℓ=200	1	1,51	2,03
2	ф10 AII, ℓ=140	6	0,09	

Арматура: класса А-II по ГОСТ 5781-82.

Узел IX см. чертеж 1.089.1-1.2-1-Д.

Нач.отд	Новичков		
Н.контр.	Некритин		
ГИП	Некритин		
Рук.гр.	Домахина		
Инж.	Сотникова		

1.089.1-1.2-1-126

Изделие закладное МН2

Стадия	Лист	Листов
Р		1

ГИПРОНИИЗДРАВ

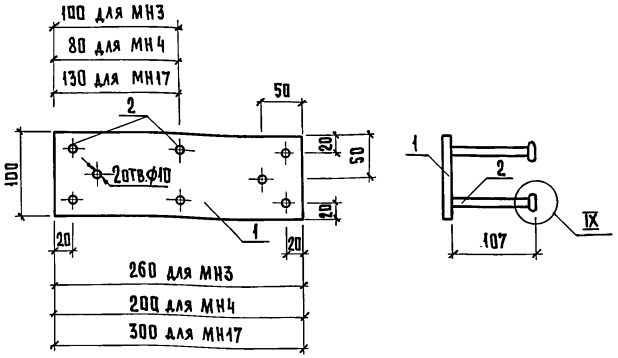

Марка изделия	Поз.	Наименование	Кол.	Масса ед., кг	Масса изделия, кг
МН3	1	Полоса $\frac{100\times8\ \text{ГОСТ}\ 103\text{-}76}{\text{Вст3пс6 ГОСТ}\ 535\text{-}79}$ ℓ=260	1	1,633	2,15
	2	ф10 AII, ℓ=140	6	0,086	
МН4	1	Полоса $\frac{100\times8\ \text{ГОСТ}\ 103\text{-}76}{\text{Вст3пс6 ГОСТ}\ 535\text{-}79}$ ℓ=200	1	1,256	1,78
	2	ф10 AII, ℓ=140	6	0,086	
МН17	1	Полоса $\frac{100\times8\ \text{ГОСТ}\ 103\text{-}76}{\text{Вст3пс6 ГОСТ}\ 535\text{-}79}$ ℓ=300	1	1,884	2,40
	2	ф10 AII, ℓ=140	6	0,086	

Арматура: класса А-II по ГОСТ 5781-82.

Узел IX см. чертеж 1.089.1-1.2-1-Д.

Нач.отд	Новичков		
ГИП	Некритин		
Рук.гр.	Домахина		
Ст. инж.	Александрова		

1.089.1-1.2-1-127

Изделие закладное МН3; МН4; МН17

Стадия	Лист	Листов
Р		1

ГИПРОНИИЗДРАВ

Инв.№ подл. | Подпись и дата | Взам. инв.№

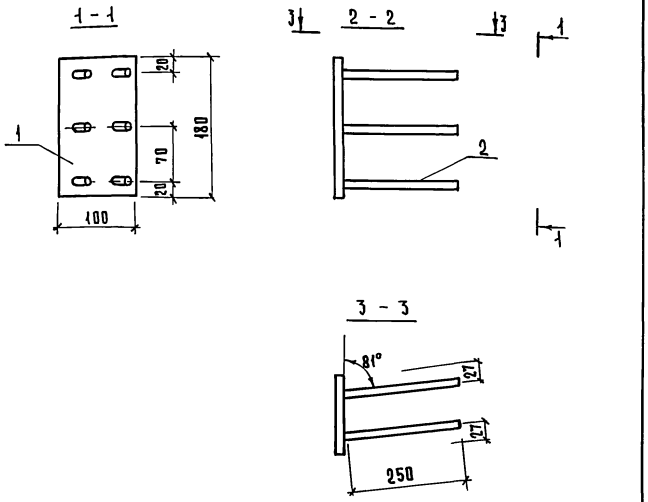

Поз.	Наименование	Кол.	Масса ед., кг	Масса изделия, кг
1	Полоса $\frac{100\times10\ \text{ГОСТ}\ 103\text{-}76}{\text{ВСт3пс6 ГОСТ}\ 535\text{-}79}$ $\ell=180$	1	1,41	2,33
2	ϕ10 A III, $\ell=250$	6	0,15	

Арматура: класса А-III по ГОСТ 5781-82.

Нач.отд.	Новичков	1.089.1-1.2-1-128	
Н.контр.	Некритин		
ГИП	Некритин	Изделие закладное МН5	Стадия: Р; Лист: ; Листов: 1
Рук.гр.	Домахина		ГИПРОНИИЗДРАВ
Инж.	Сотникова		

Инв.№ подл. | Подпись и дата | Взам.инв.№

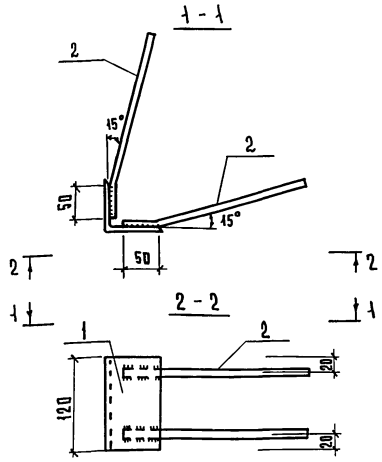

Поз.	Наименование	Кол.	Масса ед., кг	Масса изделия, кг
1	Уголок равноб. $\frac{90\times7\ \text{ГОСТ}\ 8509\text{-}86}{\text{ВСт3пс6-1 ТУ 14-1-3023-80}}$ $\ell=120$	1	1,16	1,77
2	ϕ10 A II, $\ell=250$	4	0,15	

Арматура: класса А-II по ГОСТ 5781-82.

Нач.отд.	Новичков	1.089.1-1.2-1-129	
Н.контр.	Некритин		
ГИП	Некритин	Изделие закладное МН8	Стадия: Р; Лист: ; Листов: 1
Рук.гр.	Домахина		ГИПРОНИИЗДРАВ
Инж.	Сотникова		

Инв.№ подл. | Подпись и дата | Взам.инв.№

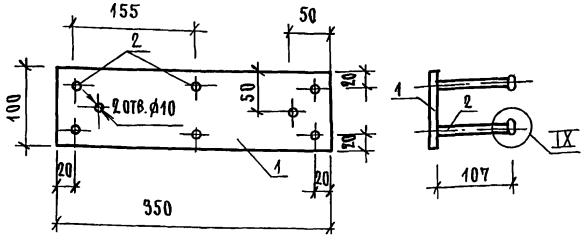

Поз.	Наименование	Кол.	Масса ед., кг	Масса изделия, кг
1	Полоса $\frac{100\times8\ ГОСТ\ 103\text{-}76}{Вст3пс6\ ГОСТ\ 535\text{-}79}$ ℓ=350	1	2,20	2,71
2	ф10 А II, ℓ=140	6	0,09	

Арматура: класса А-II по ГОСТ 5781-82.
Узел IX см. чертеж 1.089.1-1.2-1-Д.

Нач.отд.	Новичков		
Н.контр.	Некритин		
ГИП	Некритин		
Рук.гр.	Домахина		
Инж.	Сотникова		

1.089.1-1.2-1-130

Изделие закладное МН9

Стадия	Лист	Листов
Р		1

ГИПРОНИИЗДРАВ

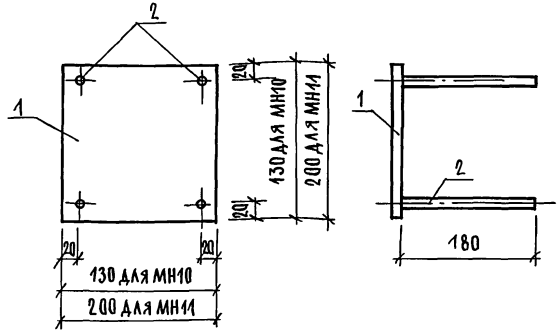

Марка изделия	Поз.	Наименование	Кол.	Масса ед., кг	Масса изделия, кг
МН10	1	Полоса $\frac{130\times10\ ГОСТ\ 103\text{-}76}{Вст3пс6\ ГОСТ\ 535\text{-}79}$ ℓ=130	1	1,33	1,77
	2	ф10 А III, ℓ=180	4	0,11	
МН11	1	Полоса $\frac{200\times10\ ГОСТ\ 103\text{-}76}{Вст3пс6\ ГОСТ\ 535\text{-}79}$ ℓ=200	1	3,14	3,58
	2	ф10 А III, ℓ=180	4	0,11	

Арматура: класса А-III по ГОСТ 5781-82.

Нач.отд.	Новичков		
Н.контр.	Некритин		
ГИП	Некритин		
Рук.гр.	Домахина		
Инж.	Сотникова		

1.089.1-1.2-1-131

Изделие закладное МН10; МН11

Стадия	Лист	Листов
Р		1

ГИПРОНИИЗДРАВ

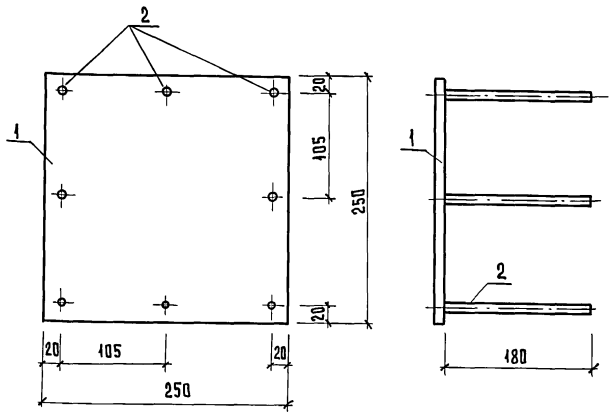

Поз.	Наименование	Кол.	Масса ед., кг	Масса изделия, кг
1	Полоса $\frac{250\times10\ \text{ГОСТ}\ 82\text{-}70}{\text{Вст3пс6 ГОСТ}\ 535\text{-}79}$ ℓ=250	1	4,91	5,57
2	⌀10 AIII, ℓ=180	6	0,11	

Арматура: класса A-III по ГОСТ 5781-82.

		1.089.1-1.2-1-132	
Нач.отд.	Новичков	Изделие закладное МН12	Стадия: Р; Лист: ; Листов: 1
Н.контр.	Некритин		ГИПРОНИИЗДРАВ
ГИП	Некритин		
Рук.гр.	Домахина		
Инж.	Сотникова		

Инв.№ подл. | Подпись и дата | Взам.инв.№

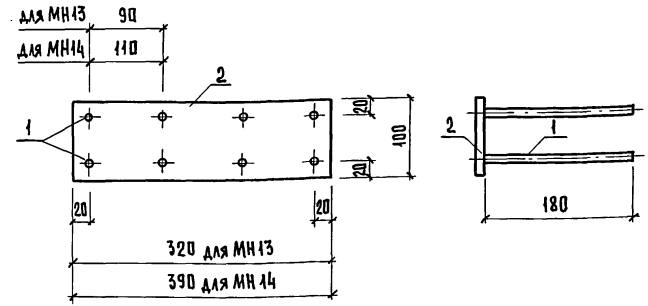

Марка изделия	Поз.	Наименование	Кол.	Масса ед., кг	Масса изделия, кг
МН13	1	⌀10 AIII, ℓ=180	8	0,11	3,40
	2	Полоса $\frac{100\times10\ \text{ГОСТ}\ 103\text{-}76}{\text{Вст3пс6 ГОСТ}\ 535\text{-}79}$ ℓ=320	1	2,51	
МН14	1	⌀10 AIII, ℓ=180	8	0,11	3,95
	2	Полоса $\frac{100\times10\ \text{ГОСТ}\ 103\text{-}76}{\text{Вст3пс6 ГОСТ}\ 535\text{-}79}$ ℓ=390	1	3,06	

Арматура: класса A-III по ГОСТ 5781-82

		1.089.1-1.2-1-133	
Нач.отд.	Новичков	Изделие закладное МН13; МН14	Стадия: Р; Лист: ; Листов: 1
Н.контр.	Некритин		ГИПРОНИИЗДРАВ
ГИП	Некритин		
Рук.гр.	Домахина		
Инж.	Сотникова		

Инв.№ подл. | Подпись и дата | Взам.инв.№

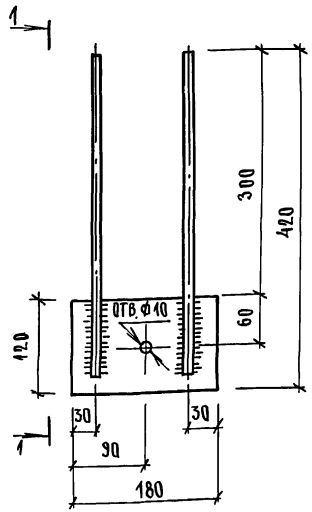

Поз.	Наименование	Кол.	Масса ед., кг	Масса изделия, кг
1	Полоса 120×10 ГОСТ 103-76 / Вст3пс6 ГОСТ 535-79 ℓ=180	1	1,69	2,19
2	Ф10 А III, ℓ=400	2	0,25	

Арматура: класса А-III по ГОСТ 5781-82.

Инв. № подл.	Подпись и дата	Взам. инв. №

Нач. отд.	Новичков		
Н. контр.	Некритин		
ГИП	Некритин		
Рук. гр.	Домахина		
Инж.	Сотникова		

1.089.1-1.2-1-134

Изделие закладное МН15

Стадия	Лист	Листов
Р		1

ГИПРОНИИЗДРАВ

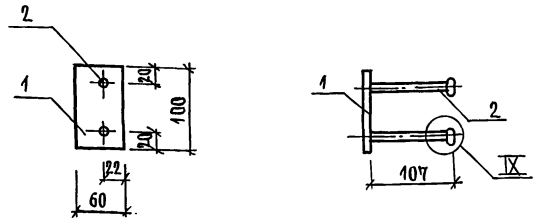

Поз.	Наименование	Кол.	Масса ед., кг	Масса изделия, кг
1	Полоса 8×100 ГОСТ 103-76 / Вст3пс6 ГОСТ 535-79 ℓ=60	1	0,377	0,55
2	Ф10 А II, ℓ=140	2	0,086	

Арматура: класса А-II по ГОСТ 5781-82.
Узел IX см. чертеж 1.089.1-1.2-1-д.

Инв. № подл.	Подпись и дата	Взам. инв. №

Нач. отд.	Новичков		
ГИП	Некритин		
Рук. гр.	Домахина		
Ст. инж.	Александрова		

1.089.1-1.2-1-135

Изделие закладное МН16

Стадия	Лист	Листов
Р		1

ГИПРОНИИЗДРАВ

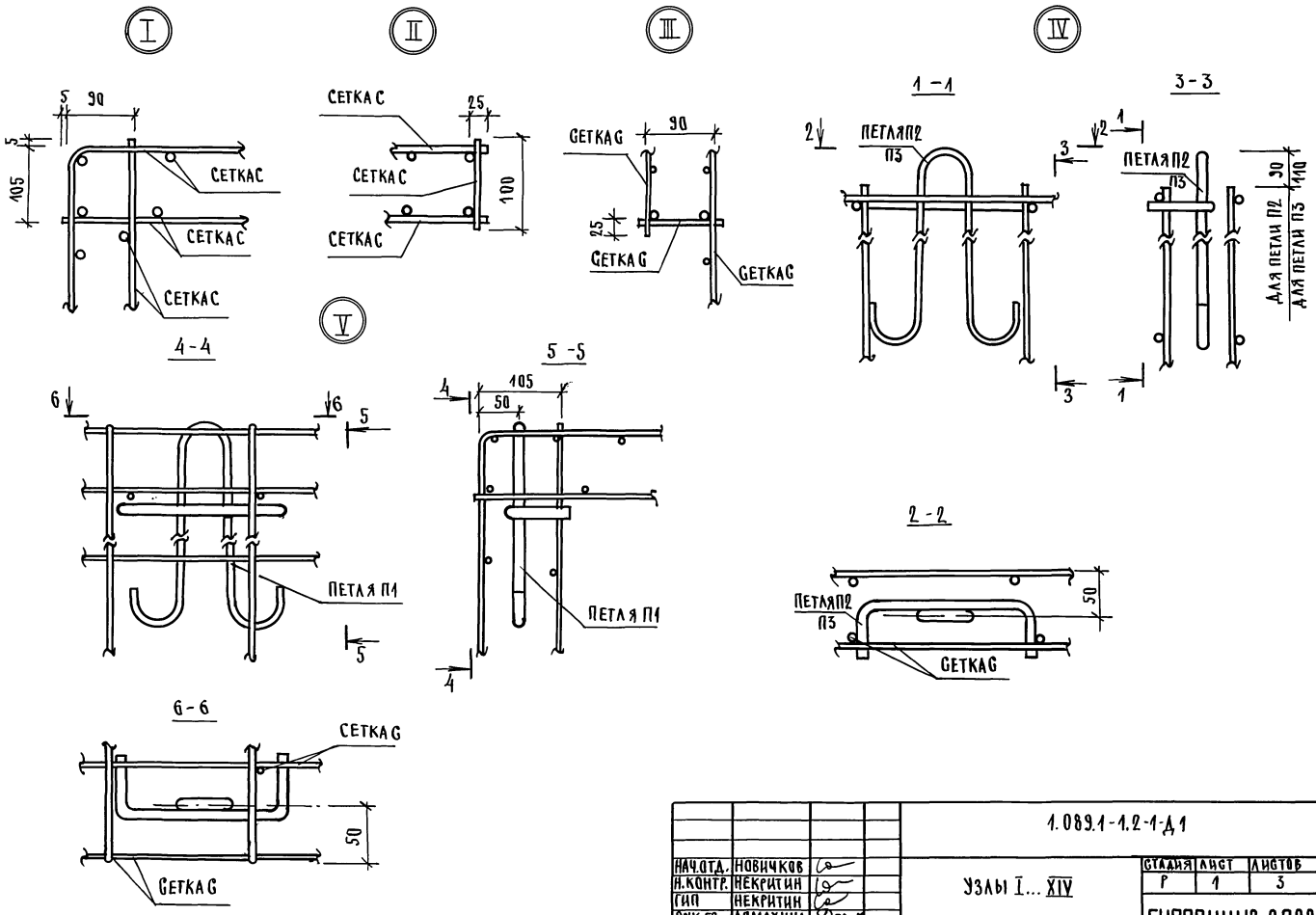

				1.089.1-1.2-1-Д1	
НАЧ.ОТД.	НОВИЧКОВ				
Н.КОНТР.	НЕКРИТИН		УЗЛЫ I... XIV	СТАДИЯ	ЛИСТ	ЛИСТОВ
ГИП	НЕКРИТИН			Р	1	3
РУК.ГР.	ДОМАХИНА			ГИПРОНИИЗДРАВ		
ИНЖ.	СОТНИКОВА					

ИНВ.№ ПОДЛ. | ПОДПИСЬ И ДАТА | ВЗАМ.ИНВ.№

Формат А3

VI

7-7

8-8

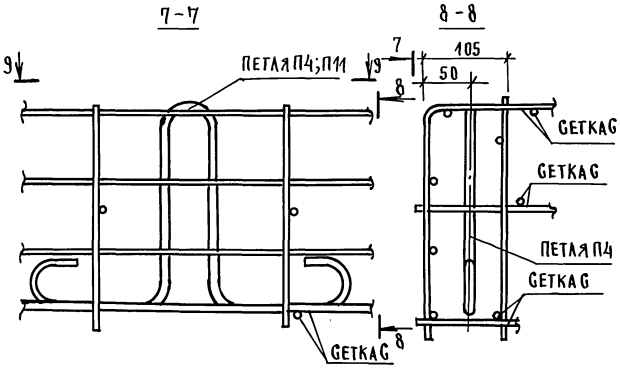

9-9

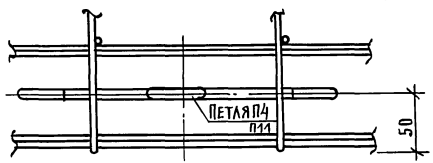

VII

10-10

11-11

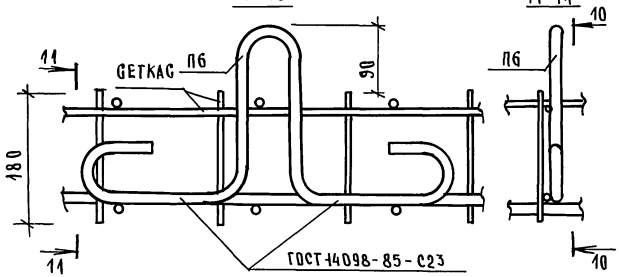

VIII

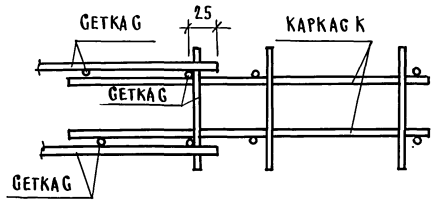

X

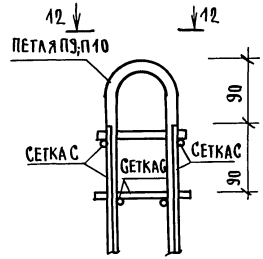

IX

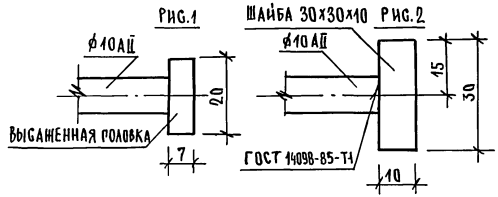

12-12

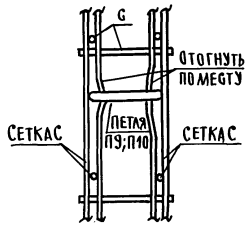

УЗЕЛ IX	УСЛОВИЕ ИСПОЛНЕНИЯ
РИС.1	ПРИ НАЛИЧИИ ОБОРУДОВАНИЯ ДЛЯ ВЫСАЖИВАНИЯ ГОЛОВОК
РИС.2;3	ПРИ ОТСУТСТВИИ ОБОРУДОВАНИЯ ДЛЯ ВЫСАЖИВАНИЯ ГОЛОВОК

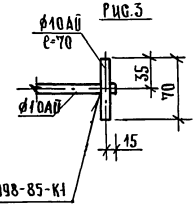

Инв.№подл. | Подпись и дата | Взам.инв.№

XI

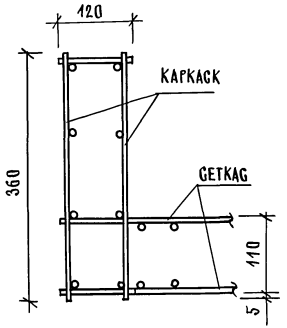

17-17

XIV

18-18

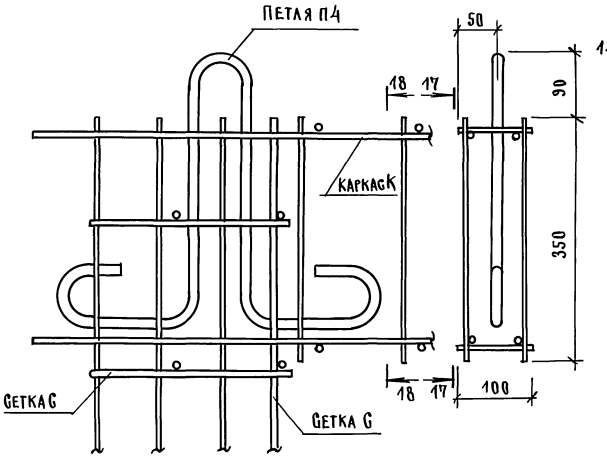

XII

13-13

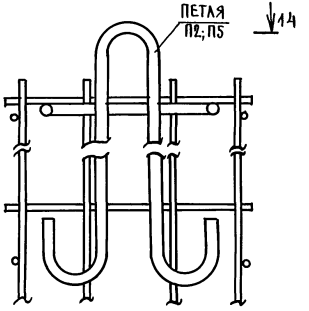

14-14

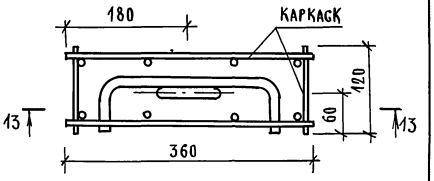

XIII

15-15

16-16

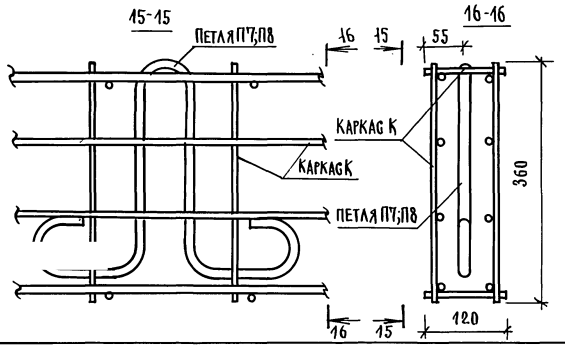

ИНВ.№ ПОДЛ. | ПОДПИСЬ И ДАТА | ВЗАМ.ИНВ.№

gost.e-ecolog.ru