ТИПОВЫЕ КОНСТРУКЦИИ,
ИЗДЕЛИЯ И УЗЛЫ ЗДАНИЙ И СООРУЖЕНИЙ

СЕРИЯ 1.089.1-1

ШАХТЫ ЛИФТОВ ИЗ ЖЕЛЕЗОБЕТОННЫХ УКРУПНЕННЫХ КОНСТРУКЦИЙ МЕЖВИДОВОГО ПРИМЕНЕНИЯ

ВЫПУСК 1-1

БЛОКИ ШАХТ ПАССАЖИРСКИХ ЛИФТОВ ПО ГОСТ 5746-83 И ПЛИТЫ ПЕРЕКРЫТИЙ

РАБОЧИЕ ЧЕРТЕЖИ

23954-02
ЦЕНА 5-70

gost.e-ecolog.ru

ТИПОВЫЕ КОНСТРУКЦИИ,
ИЗДЕЛИЯ И УЗЛЫ ЗДАНИЙ И СООРУЖЕНИЙ

СЕРИЯ 1.089.1-1

ШАХТЫ ЛИФТОВ ИЗ ЖЕЛЕЗОБЕТОННЫХ УКРУПНЕННЫХ КОНСТРУКЦИЙ МЕЖВИДОВОГО ПРИМЕНЕНИЯ

ВЫПУСК 1-1

БЛОКИ ШАХТ ПАССАЖИРСКИХ ЛИФТОВ ПО ГОСТ 5746-83 И ПЛИТЫ ПЕРЕКРЫТИЙ РАБОЧИЕ ЧЕРТЕЖИ

РАЗРАБОТАНЫ ГИПРОНИИЗДРАВ
Минздрава СССР

Гл. инженер института Ф.Д. Ким
Гл. инженер проекта Ю.С. Некритин

© ЦИТП Госстроя СССР, 1989

Утверждены Главное управление организации проектирования Госстроя СССР, письмо от 21.09.89 № 4/5-1261
Введены в действие с 01.01.90
ГИПРОНИИЗДРАВ Минздрава СССР
приказ от 22.09.89 № 419 Срок действия 1995 г

Обозначение документа	Наименование	Стр.
1.089.1-1.1-1-ТТ	Технические требования	4
1.089.1-1.1-1-01	Блок шахты лифта БШЛ63-30-1	12
1.089.1-1.1-1-02	Блок шахты лифта БШЛ63-33-1	13
1.089.1-1.1-1-03	Блок шахты лифта БШЛ63-36-1; БШЛ63-42-1	14
1.089.1-1.1-1-04	Блок шахты лифта БШЛ63-30-2	15
1.089.1-1.1-1-05	Блок шахты лифта БШЛ63-33-2	16
1.089.1-1.1-1-06	Блок шахты лифта БШЛ63-36-2; БШЛ63-42-2	17
1.089.1-1.1-1-07	Блок шахты лифта БШЛ100-30-1	18
1.089.1-1.1-1-08	Блок шахты лифта БШЛ100-33-1	19
1.089.1-1.1-1-09	Блок шахты лифты БШЛ100-36-1; БШЛ100-42-1	20
1.089.1-1.1-1-10	Блок шахты лифта БШЛ100-30-2	21
1.089.1-1.1-1-11	Блок шахты лифта БШЛ100-33-2	22
1.089.1-1.1-1-12	Блок шахты лифта БШЛ100-36-2; БШЛ100-42-2	23
1.089.1-1.1-1-13	Блок шахты лифта БШЛ100-30п-1	24
1.089.1-1.1-1-14	Блок шахты лифта БШЛ100-33п-1;	25
	БШЛ100-36п-1; БШЛ100-42п-1	
1.089.1-1.1-1-15	Блок шахты лифта БШЛ100-30п-2	26
1.089.1-1.1-1-16	Блок шахты лифта БШЛ100-33п-2;	27
	БШЛ100-36п-2; БШЛ100-42п-2	
1.089.1-1.1-1-17	Блок шахты лифта БШЛ63Б-33-1	28
1.089.1-1.1-1-18	Блок шахты лифта БШЛ63Б-36-1; БШЛ63Б-42-1	29
1.089.1-1.1-1-19	Блок шахты лифта БШЛ63Б-42-3	30
1.089.1-1.1-1-20	Блок шахты лифта БШЛ63Б-33-2	31
1.089.1-1.1-1-21	Блок шахты лифта БШЛ63Б-36-2; БШЛ63Б-42-2	32
1.089.1-1.1-1-22	Блок шахты лифта БШЛ63Б-42-4	33
1.089.1-1.1-1-23	Блок шахты лифта БШЛ63Б-33-3	34
1.089.1-1.1-1-24	Блок шахты лифта БШЛ63Б-36-3; БШЛ63Б-42-5	35
1.089.1-1.1-1-25	Блок шахты лифта БШЛ63Б-42-7	36
1.089.1-1.1-1-26	Блок шахты лифта БШЛ63Б-33-4	37
1.089.1-1.1-1-27	Блок шахты лифта БШЛ63Б-36-4; БШЛ63Б-42-6	38
1.089.1-1.1-1-28	Блок шахты лифта БШЛ63Б-42-8	39
1.089.1-1.1-1-29	Панель шахты лифта ПШЛ160-33п-1;	40
	ПШЛ160-36п-1; ПШЛ160-42п-1	
1.089.1-1.1-1-30	Панель шахты лифта ПШЛ160-33п-2	41
1.089.1-1.1-1-31	Панель шахты лифта ПШЛ160-36п-2;	42
	ПШЛ160-42п-2	

Взам. инв № | Подпись и дата | Инв № подл.

Нач. отд.	Новичков		
Н. контр.	Некритин		
ГИП	Некритин		
Рук. гр.	Домахина		
Инженер	Сотникова		

1.089.1-1.1-1

Содержание

Стадия	Лист	Листов
Р	1	4

ГИПРОНИИЗДРАВ

Взам. инв № | Подпись и дата | Инв № подл.

1.089.1-1.1-1 Лист 2

Обозначение документа	Наименование	Стр.
1.089.1-1.1-1-32	Панель шахты лифта ПШЛ160-33п-3;	43
	ПШЛ160-36п-3; ПШЛ160-42п-3	
1.089.1-1.1-1-33	Панель шахты лифта ПШЛ160-33п-4	44
1.089.1-1.1-1-34	Панель шахты лифта ПШЛ160-36п-4;	45
	ПШЛ160-42п-4	
1.089.1-1.1-1-35	Панель шахты лифта ПШЛ160-33п-5;	46
	ПШЛ160-36п-5; ПШЛ160-42п-5	
1.089.1-1.1-1-36	Блок шахты лифта БШЛ63-30-3; БШЛ63-30-5	47
1.089.1-1.1-1-37	Блок шахты лифта БШЛ63-30-4; БШЛ63-30-6	48
1.089.1-1.1-1-38	Блок шахты лифта БШЛ100-30-3; БШЛ100-30-5	49
1.089.1-1.1-1-39	Блок шахты лифта БШЛ100-30-4; БШЛ100-30-6	50
1.089.1-1.1-1-40	Блок шахты лифта БШЛ100-30п-3	51
1.089.1-1.1-1-41	Блок шахты лифта БШЛ100-30п-4	52
1.089.1-1.1-1-42	Блок шахты лифта БШЛ63-12-1	53
1.089.1-1.1-1-43	Блок шахты лифта БШЛ63-12-2	53
1.089.1-1.1-1-44	Блок шахты лифта БШЛ63-12-3	54
1.089.1-1.1-1-45	Блок шахты лифта БШЛ100-12-1	54
1.089.1-1.1-1-46	Блок шахты лифта БШЛ100-12-2	55
1.089.1-1.1-1-47	Блок шахты лифта БШЛ100-12-3	55
1.089.1-1.1-1-48	Блок шахты лифта БШЛ100-12п-1	56
1.089.1-1.1-1-49	Блок шахты лифта БШЛ100-12п-2;	56
	БШЛ100-12п-4	
1.089.1-1.1-1-50	Блок шахты лифта БШЛ100-12п-3;	57
	БШЛ100-12п-5	
1.089.1-1.1-1-51	Панель шахты лифта ПШЛ160-12п-1	57
1.089.1-1.1-1-52	Панель шахты лифта ПШЛ160-12п-2	58
1.089.1-1.1-1-53	Панель шахты лифта ПШЛ160-12п-3	58
1.089.1-1.1-1-54	Плита перекрытия ПЛ63-20.23.2	59
1.089.1-1.1-1-55	Плита перекрытия ПЛ63-20.23.2-1	60
1.089.1-1.1-1-56	Плита перекрытия ПЛ100-26.23.2	61
1.089.1-1.1-1-57	Плита перекрытия ПЛ100-26.23.2-1	62
1.089.1-1.1-1-58	Плита перекрытия ПЛ100-21.28.2п	63
1.089.1-1.1-1-59	Плита перекрытия ПЛ100-21.28.2п-1	64
1.089.1-1.1-1-60	Плита перекрытия ПЛ160-27.33.2п	65
1.089.1-1.1-1-61	Плита перекрытия ПЛ63Б-22.30.2	66
1.089.1-1.1-1-Д	Узел I ... XXIV	67
1.089.1-1.1-1-РС	Ведомость расхода стали	70... 73

Инв. № подл. | Подпись и дата | Взам. инв. №

1. Указания по изготовлению.

1.1. Общие положения.

1.1.1. Изготовление изделий производится в стальных формах, удовлетворяющих требованиям ГОСТ 25781-83.

1.1.2. Изделия армируются блоками арматурными. В местах устройства отверстий стержни блока арматурного вырезаются по месту.

1.1.3. На специальном стенде до установки блока арматурного в опалубку рекомендуется прикрепить к нему сварочными клещами закладные изделия. Разрешается вместо закладных изделий МН2 устраивать отверстия (см. документ 1.089.1-1.0-1-ПЗ п.6.12).

Закладные изделия имеют также отверстия для крепления их к форме.

1.1.4. Блоки и панели шахт лифтов на чертежах даны в вертикальном (проектном) положении.

1.1.5. Узлы Iн; IIн; IVн; VIIIн; IXн; XIVн; XVIIн; XVIIIн; XXIIн зеркальны узлам I; II; IV; VIII; IX; XIV; XVII; XVIII; XXII, поэтому на чертеже 1.089.1-1.1-1-Д дано только одно исполнение этих узлов.

1.1.6. Для устройства дверного проема, а также различных отверстий предусмотрен технологический уклон в 10мм. (узлы V; VI; VII; IX; X; XV; XXI; XXII чертеж 1.089.1-1.1-1-Д.)

1.1.7. Изготовление конструкций должно вестись в соответствии с ГОСТ 13015.0-83 „Конструкции и изделия бетонные и железобетонные сборные. Общие технические требования."

1.2. Блоки шахт лифтов.

1.2.1. Блоки шахт лифтов изготовляются в горизонтальном положении в формах с жестким сердечником и съемными наружными бортами. Устанавливая эти борта в различные положения, можно изготовлять элементы различной длины-1,2м; 3,0м; 3,3м; 3,6м и 4,2м.

Применяя различные борта с проемообразователями и без них, можно получать на одной и той же установке блоки с разным расположением дверных проемов.

1.2.2. Для обеспечения выемки блоков шахт из опалубки в них предусмотрен технологический уклон 15 мм (рис.1).

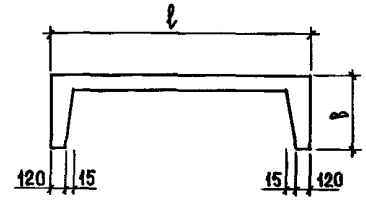

Рис. 1

1.2.3. Выемку лотковых элементов из опалубки рекомендуется производить за 4 верхних петли (рис. 2).

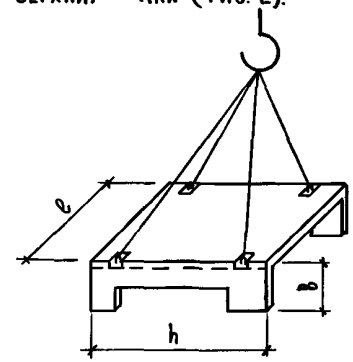

Рис. 2

1.2.4. Отверстие ⌀ 90 по узлу X (чертеж 1.089.1-1.1-1-Д) выполнять на боковой (горизонтальной при изготовлении) стенке только в тех блоках, которые имеют в обозначении марки на конце индекс „а": например, БШ63-30-2а. На необходимость изготовления такого блока указывается при разработке конкретного проекта.

				1.089.1-1.1-1-ТТ		
Нач.отд.	Новичков			Технические требования	Стадия	Лист	Листов
Н. контр.	Некритин				Р	1	8
ГИП	Некритин				ГИПРОНИИЗДРАВ	
Рук. гр.	Домахина					
Ст. инж.	Александрова					

Инв.№ подл. | Подпись и дата | Взам. инв.№

1.3. Панели шахт лифтов.

1.3.1. Панели шахт лифтов изготовляются в горизонтальных формах с откидными бортами. Возможно изготовление плоских панелей в вертикальных кассетах.

1.3.2. Блоки арматурные БА 49...БА 51 должны устанавливаться в форме так, чтобы продольные стержни ⌀8АIII или ⌀10АIII находились снизу (рис. 3).

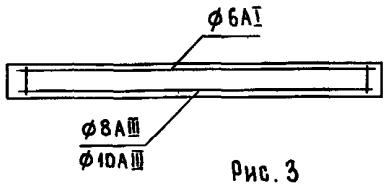

Рис. 3

1.3.3. Выемку плоских панелей рекомендуется производить за 2 верхних (в проектном положении) петли (рис. 4). На верх панели должен указывать знак ⅄, нанесенный на нее после изготовления (см. раздел 5).

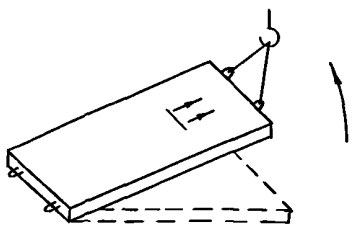

Рис. 4

Выемку плоских панелей марки ПША 160-12-... производить за 2 петли (рис. 5).

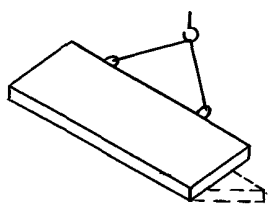

Рис. 5

Выемку ребристых панелей аналогично блокам производить за 4 петли (рис. 6).

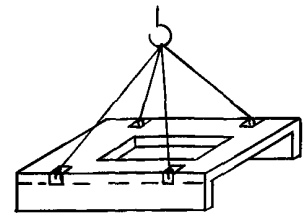

Рис. 6

1.4. Плиты перекрытия над шахтами лифтов.

1.4.1. Плиты перекрытия изготовляются в горизонтальной форме с откидными бортами.

1.4.2. В виду ассиметрии блока арматурного плит перекрытия необходимо обратить внимание на правильное расположение его в плане при установке в опалубку: ориентация опалубки плиты в плане на сборочном чертеже должна совпадать с ориентацией сборочного чертежа блока арматурного (чертежи 1.089.1-1.1-1-54 ... 1.089.1-1.1-1-61 и 1.089.1-1.2-1-31 ... 1.089.1-1.2-1-35).

2. Технические требования.

2.1. Бетон.

2.1.1. Блоки должны изготовляться из тяжелого цементного бетона класса В25 по прочности на сжатие (γ = 2500 кг/м^3) на плотных крупнозернистых заполнителях.

2.1.2. Качество материалов, применяемых для приготовления бетона, должно обеспечивать выполнение технических требований к бетону, установленных настоящими техническими требованиями

Инв.№ подл. | Подпись и дата | Взам. инв.№

и соответствовать требованиям стандартов или технических условий на эти материалы

2 1 3 Величина отпускной прочности бетона блоков в момент отгрузки с предприятия-изготовителя устанавливается равной 70% от проектного класса по прочности на сжатие в теплый период года и 80% - в холодный период года, причем предприятие - изготовитель обязан гарантировать достижение бетоном в возрасте 28 дней проектного класса

2 1 4 Коэффициент вариации прочности бетона в партии конструкций высшей категории качества должен быть не более 9%

2 2 Точность изготовления конструкций.

2 2 1 Отклонения действительных размеров конструкций от номинальных, указанных в рабочих чертежах, не должны превышать значений, указанных на рис 7 , мм:

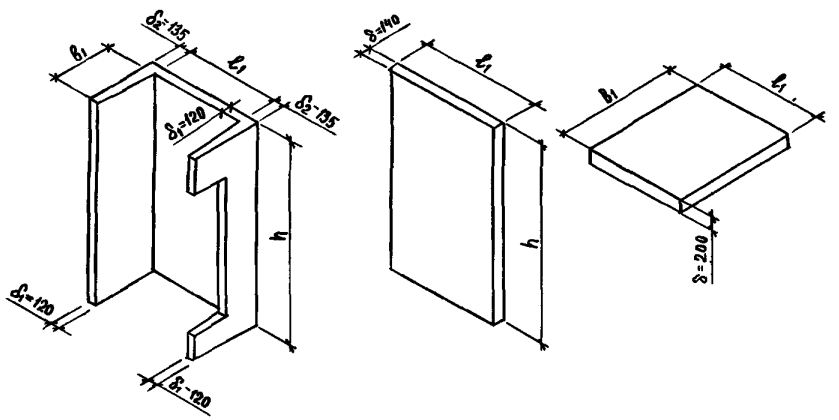

Рис 7

по длине (глубине) ℓ_1

ширине B_1 и 0;-6

по высоте блока h 0,-10

по толщинам стенки блока δ_1 и δ_2

по толщине стенки панели δ

по толщине плиты перекрытия δ ±3

2 2 2 Отклонения действительных размеров конструкций от номинальных, указанных в рабочих чертежах, не должны превышать значений, мм:

по высоте и ширине дверного проема ±5

по размерам проемов, отверстий и ниш +3

2 2 3 Отклонения положения дверного проема и других проемов, отверстий и ниш в конструкциях не должны превышать 5 мм

2 2 4 Отклонения положения стальных закладных изделий от номинального, указанного в рабочих чертежах, не должны превышать, мм

в плоскости грани конструкции - 10

из плоскости грани конструкций:

закладных МН3, МН4 - 1

прочих закладных изделий - 3

2 2 5 Разности длин диагоналей не должны превышать, мм.

- боковых плоскостей блока и плоскости панели

при высоте изделия $h \leq 3580$ - 10

$h = 4180$ - 12

- верхней и нижней (опорной в проектном положении) плоскости блока - 10

- плоскости плиты перекрытия - 10

- дверных проемов - 10

2.2.6. Отклонение от плоскости опорной (нижней) и верхней граней блока (в проектном положении) не должно превышать 6мм.

2.2.7. Отклонение от прямолинейности наружной и внутренней поверхностей блока в любом сечении на всю его длину, ширину и высоту; на длину и высоту панели не должно превышать, мм:

при высоте изделия h ≤ 3580 - 5

при высоте изделия h = 4180 -6

2.2.8. Отклонение от номинальной толщины защитного слоя бетона до арматуры не должно превышать значений. мм

Номинальная толщина защитного слоя бетона до поверхности арматурного стержня	Предельное отклонение
от 10 до 14	+3
свыше 14 до 19	±3
свыше 19	±5

2.2.9. Отклонение фактической массы конструкций от номинальной, указанной в рабочих чертежах, не должно превышать плюс 5, минус 7%.

2.3. Качество поверхностей и внешний вид конструкции.

2.3.1. На поверхностях конструкции не допускаются:

раковины, местные наплывы и впадины на бетонных поверхностях и околы бетона рёбер конструкций, размеры которых превышают указанные в таблице 1.

Таблица1

Характеристика бетонной поверхности		Предельные размеры, мм				
Вид	Категория по ГОСТ 13015.0-83	Раковин		Местных наплывов (высота) и впадин (глубина)	Околов бетона	
		диаметр	глубина		глубина	длина на 1м ребра
Лицевая, предназначаемая под окраску	А3	3	2	2	5	50
Нелицевая, невидимая в условиях эксплуатации	А7	15	5	5	10	100

Число раковин допустимых размеров на любом участке лицевой бетонной поверхности 0,04м² (200×200мм) не должно превышать 7.

2.3.2. Жировые и ржавые пятна на наружных поверхностях блоков не допускаются.

2.3.3. Не допускаются трещины в бетоне конструкций, за исключением усадочных и других местных поверхностных технологических трещин, шириной не более 0,2мм.

2.3.4. Открытые поверхности стальных закладных изделий и монтажные петли должны быть очищены от наплывов бетона или раствора, а закладные изделия должны иметь антикоррозийное лакокрасочное покрытие I группы по разделу 2 СНиП 2.03.11-85.

3. Правила приемки

3.1. Блоки шахт лифтов принимаются отделом технического контроля предприятия-изготовителя.

3.2. Приемка должна осуществляться в соответствии с ГОСТ 13015.1-81.

4. Методы контроля и испытаний

4.1. Общие указания.

Испытания изделий по прочности следует производить в соответствии с требованиями ГОСТ 8829-85 с учётом указаний, приведенных в рабочих чертежах, по схемам загружения и опирания согласно приведенным в настоящем разделе схемам.

4.2. Блоки шахт лифтов.

Контрольная нагрузка и схема испытаний приведена на рис.8.

Инв.№ подл. | Подпись и дата | Взам. инв.№

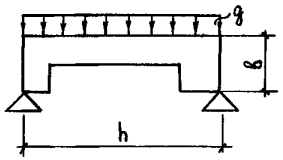

Рис. 8

h – ВЫСОТА ИЗДЕЛИЯ

в – ШИРИНА ИЗДЕЛИЯ
(В ПРОЕКТНОМ ПОЛОЖЕНИИ)

g – НАГРУЗКА НА БЛОК ПРИ ТРАНСПОРТИРОВАНИИ

$g = 0,37 \frac{тс}{м^2}$ (ПРИ С=1,4)

$g = 0,47 \frac{тс}{м^2}$ (ПРИ С=1,6)

ГДЕ С - КОЭФФИЦИЕНТ ПО ПРИЛОЖЕНИЮ 3 ГОСТ 8829-85

4.3. ПАНЕЛИ ШАХТ ЛИФТОВ.

4.3.1. КОНТРОЛЬНАЯ НАГРУЗКА И СХЕМА ИСПЫТАНИЯ ПЛОСКИХ ПАНЕЛЕЙ ШАХТ ПО ПРОЧНОСТИ ПРИВЕДЕНА НА РИС. 9.

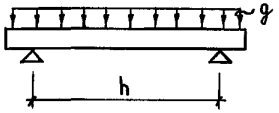

Рис. 9

g – НАГРУЗКА НА ПЛОСКУЮ ПАНЕЛЬ ПРИ ВЫЕМКЕ ИЗ ОПАЛУБКИ

$g = 0,34 \frac{тс}{м^2}$ (ПРИ С = 1,4)

$g = 0,43 \frac{тс}{м^2}$ (ПРИ С = 1,6)

h – ВЫСОТА ИЗДЕЛИЯ

4.3.2. КОНТРОЛЬНАЯ НАГРУЗКА И СХЕМА ИСПЫТАНИЙ РЕБРИСТЫХ ПАНЕЛЕЙ ШАХТ ЛИФТОВ ПО ПРОЧНОСТИ ПРИВЕДЕНА НА РИС. 10.

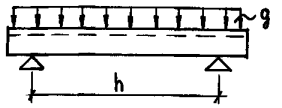

Рис. 10

g – НАГРУЗКА НА РЕБРИСТУЮ ПАНЕЛЬ ПРИ ТРАНСПОРТИРОВАНИИ

$g = 0,43 \frac{тс}{м^2}$ (ПРИ С = 1,4)

$g = 0,55 \frac{тс}{м^2}$ (ПРИ С = 1,6)

h – ВЫСОТА ИЗДЕЛИЯ

4.4. ПЛИТЫ ПЕРЕКРЫТИЯ НАД ШАХТОЙ.

КОНТРОЛЬНАЯ НАГРУЗКА ДЛЯ ИСПЫТАНИЯ ПЛИТ ПЕРЕКРЫТИЯ ПРИВЕДЕНА В ТАБЛИЦЕ 2, СХЕМА ИСПЫТАНИЙ НА РИС. 11.

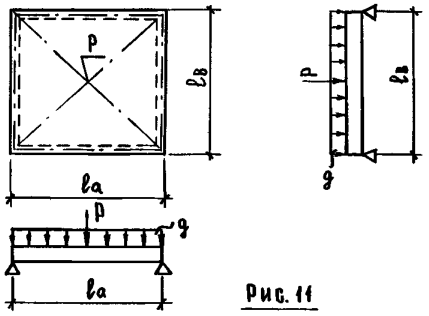

Рис. 11

P (тс) – СОСРЕДОТОЧЕННАЯ НАГРУЗКА В ЦЕНТРЕ ПЛИТЫ

$g \left(\frac{тс}{м^2}\right)$ – РАВНОМЕРНО РАСПРЕДЕЛЕННАЯ НАГРУЗКА

ВОЗМОЖНЫЙ ХАРАКТЕР РАЗРУШЕНИЙ В ЗАВИСИМОСТИ ОТ ВЕЛИЧИНЫ КОЭФФИЦИЕНТОВ С = 1,4 И С = 1,6 ПРИВЕДЕН В ПРИЛОЖЕНИИ 3 ГОСТ 8829 - 85.

Инв. № подл. | Подпись и дата | Взам. инв. №

Таблица 2

Марка плиты	Пролет (м)		Контрольные нагрузки			
	l_a	$l_в$	$g\left(\frac{тс}{м^2}\right)$		P(тс)	
			C=1,4	C=1,6	C=1,4	C=1,6
ПА63-20.23.2	1,90	2,15	1,15	1,39	7,40	8,50
ПА63-20.23.2-1	1,90	2,15	1,15	1,39	8,50	9,70
ПА100-26.23.2	2,50	2,15	1,15	1,39	15,00	17,10
ПА100-26.23.2-1	2,50	2,15	1,15	1,39	15,00	17,10
ПА100-21.28.2п	2,00	2,70	1,15	1,39	15,00	17,10
ПА100-21.28.2п-1	2,00	2,70	1,15	1,39	15,00	17,10
ПА160-27.33 2п	2,57	3,17	1,15	1,39	11,30	13,00
ПА636-22.30.2	2,10	2,85	1,15	1,39	16,20	18,50

4.5. Прочность бетона на сжатие следует определять по ГОСТ 10180-78.

При испытании изделий шахт лифтов неразрушающими методами фактическую прочность бетона на сжатие следует определять:

ультразвуковым методом по ГОСТ 17624-87

приборами механического действия по ГОСТ 22690.0-77... ГОСТ 22690.4-77.

4.6. Среднюю плотность бетона следует определять по ГОСТ 12730.0-78 и ГОСТ 12730.1-78 на образцах, изготовленных из бетонной смеси рабочего состава.

Среднюю плотность бетона радиоизотопным методом следует определять по ГОСТ 17623-87.

4.7. Методы контроля и испытаний сварных арматурных и закладных изделий следует принимать по ГОСТ 10922-75 и ГОСТ 23858-79.

4.8. Размеры, непрямолинейность и неплоскостность изделий, положение стальных закладных изделий и монтажных петель, толщину защитного слоя бетона до арматуры, качество бетонных поверхностей и внешний вид конструкций следует проверять методами, установленными ГОСТ 13015-75.

4.9. Размеры блоков шахт лифтов по длине l_1 и ширине $в_1$ должны измеряться в опорном и верхнем сечениях блока (рис.7).

Размеры блоков по высоте должны измеряться снаружи во всех углах и в середине каждой грани.

4.10. Надежность принятой анкеровки петель должна быть проверена испытанием.

Для проверки надежности анкеровки петель П9 плоских панелей при приложении к ним поперечной нагрузки (от собственного веса панели при разгрузке и погрузке) необходимо к испытуемой петле приложить контрольную нагрузку $P_к = 0,8P$; где P- нормативный собственный вес панели. При обнаружении во время испытаний признаков выкалывания бетона анкеровку петли необходимо усилить, установив дополнительный стержень (см. узел XIX чертеж 1.089.1-1.1-1-Д).

5. Маркировка, хранение и транспортирование.

5.1. Общие положения.

5.1.1. Маркировка изделий производится по ГОСТ 13015.2-81.

5.1.2. Требования к документу о качестве изделий шахт лифтов, поставляемых потребителю по ГОСТ 13015.3-81.

5.1.3. Правила хранения и транспортирования изделий по ГОСТ 13015.4-84.

Инв.№ подл. | Подпись и дата | Взам. инв.№

5.2. Блоки шахт лифтов.

5.2.1. На боковой поверхности блоков у нижней опорной плоскости в месте, отмеченным знаком ▭ (рис.12), должны быть написаны основные и информационные маркировочные надписи.

5.2.2. Маркировочный знак ▼ (рис.12) определяет место опирания изделия на подкладку при хранении и транспортировании блоков шахт лифтов.

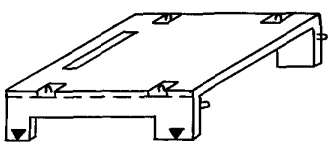

Рис.12

5.2.3. Блоки шахт лифтов складируются в горизонтальном положении, установленными на деревянные подкладки. Разрешается складировать блоки в 2 ряда по высоте на прокладках. Прокладки должны быть расположены одна над другой по вертикали в местах, обозначенных маркировочными знаками при изготовлении блоков (рис.13).

Возможно хранение блоков в вертикальном положении.

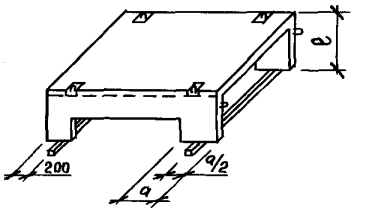

Рис.13

5.2.4. Погрузка и разгрузка блоков производится за 4 петли (рис. 14).

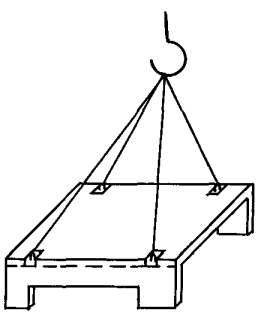

Рис.14

Инв.№ подл. | Подпись и дата | Взам. инв.№

5.3. Панели шахт лифтов.

5.3.1. Для обозначения верха плоской панели в проектном положении на нее необходимо нанести знак (рис.15) в соответствии с ГОСТ 14192-77 "Маркировка грузов".



а) при изготовлении б) в проектном положении

Рис. 15 Положение панели

Место нанесения знака (вверху панели) определяется по сборочному чертежу плоской панели: панели показаны на нем в проектном положении.

5.3.2. Панели шахт лифтов складируются на деревянных прокладках (рис. 16).

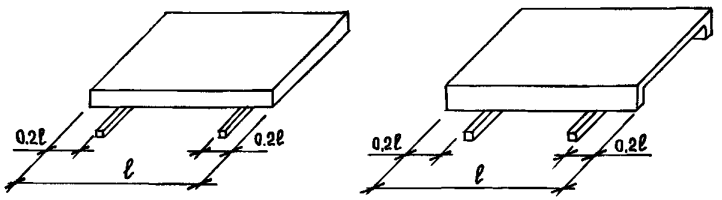

а) плоских панелей и плит перекрытий б) ребристых панелей

Рис. 16 Складирование конструкций

Возможно хранение панелей в вертикальном положении (в кассетах).

5.3.3. Погрузка и разгрузка панелей шахт производится за 4 петли (рис. 17).

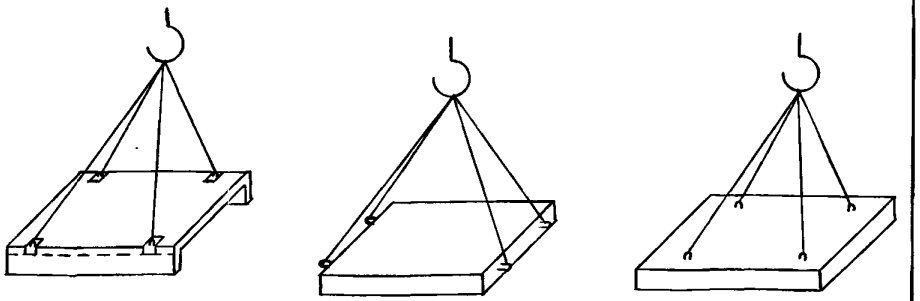

а) ребристых панелей б) плоских панелей в) плит перекрытий

Рис. 17 Строповка изделий при погрузке и разгрузке

Погрузка и разгрузка плоских панелей марки ПШЛ160-12-... производится за 2 петли (рис. 18).

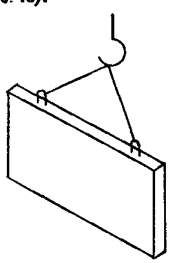

Рис. 18

5.4. Плиты перекрытий.

Плиты перекрытий складируются в горизонтальном положении на деревянных прокладках (рис. 16а).

Погрузка и разгрузка плит производится за 4 петли (рис 17в).

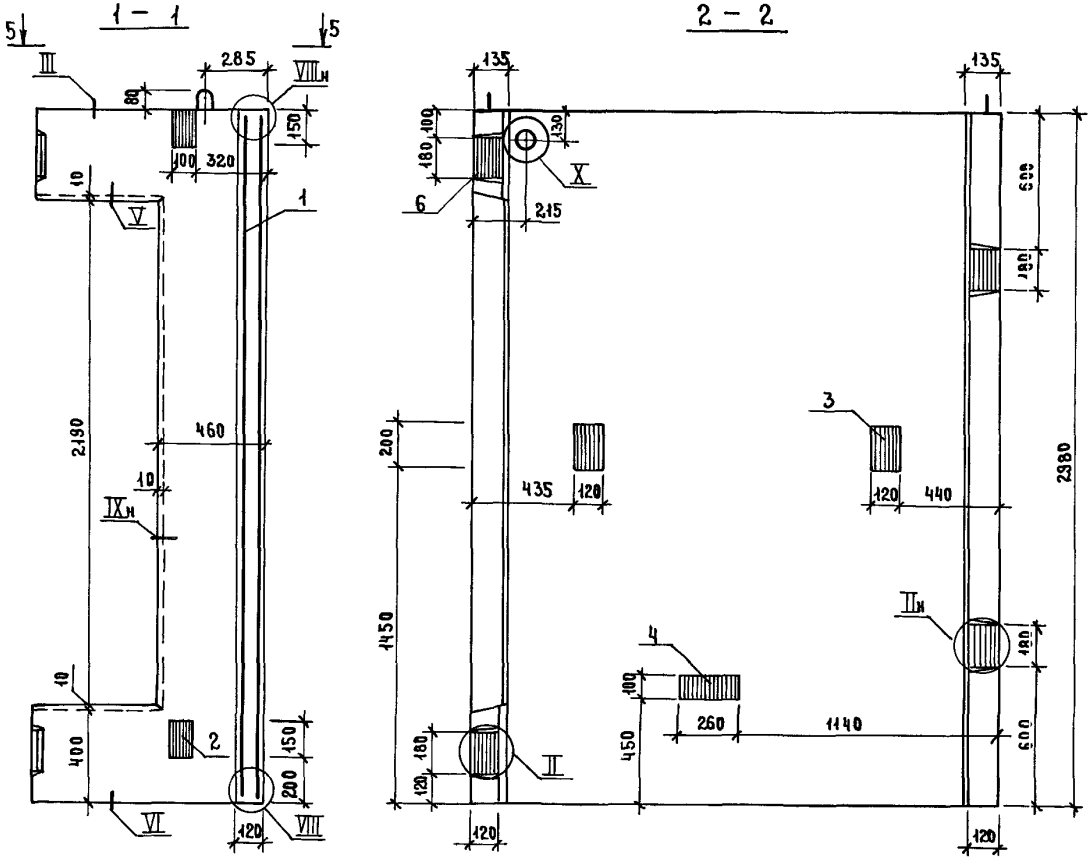

Поз.	Наименование	Кол.	Обозначение документа
1	Блок арматурный БА 1	1	10891-12-1-01
2	Изделие закладное МН 1	2	10891-12-1-125
3	МН 2	2	-126
4	МН 3	1	-127
5	МН 4	1	
6	МН 5	4	-128
7	МН 8	2	-129
	Бетон класса В 25, м³	1,33	

Технические требования см 10891-11-1-ТТ
Узел I, VI, VIII, X см 10891-11-1-Д
Масса блока 3,33 т

Нач отд	Новичков		10891-11-1-01
Н контр	Некритин		Блок шахты лифта БШ 63-30-1
ГИП	Некритин		Стадия: Р; Лист; Листов: 1
Рук гр	Домахина		Гипронии здрав
Ст инж	Александрова		

Инв № подл. | Подпись и дата | Взам инв №

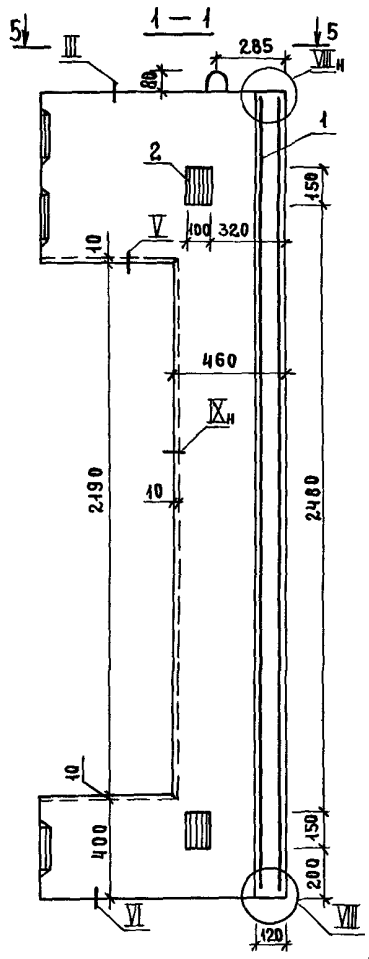

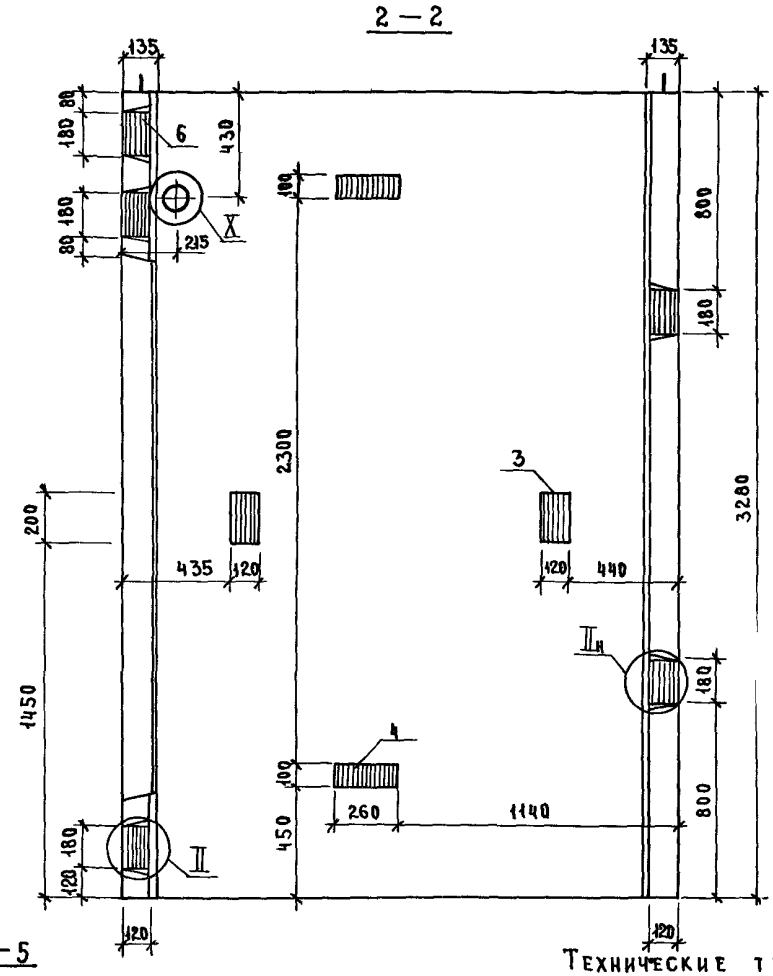

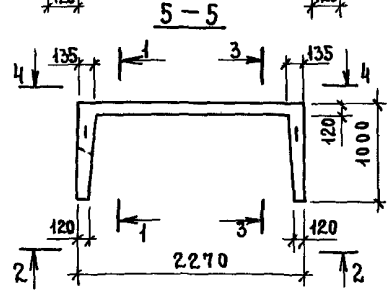

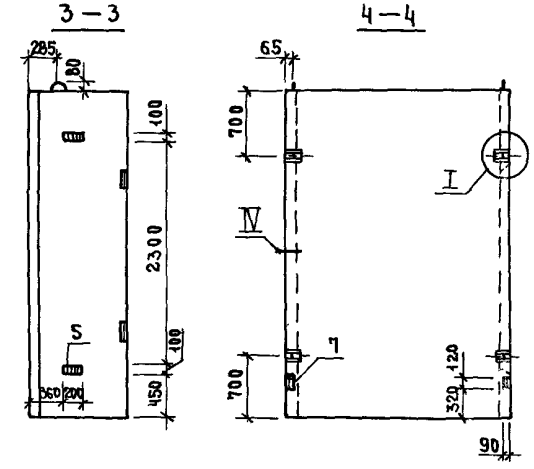

Поз	Наименование	Кол.	Обозначение документа
1	Блок арматурный БА2	1	1089.1-12-1-01
2	Изделие закладное МН1	2	1089.1-12-1-125
3	МН2	2	-126
4	МН3	2	-127
5	МН4	2	
6	МН5	5	-128
7	МН8	2	-129
	Бетон класса В25, м³	1,48	

Технические требования см 1089.1-11-1-ТТ

Узел I VI VIII X см 1089.1-11-1-Д

Масса блока 3,70 т

Нач отд	Новичков		1.089.1-11-1-02	
Н контр	Некритин			
ГИП	Некритин		Блок шахты лифта БШЛ63-33-1	Стадия: Р; Лист: ; Листов: 1
Рук гр	Домахина			
Ст инж	Александрова			Гипронии здрав

Инв № подл. | Подпись и дата | Взам. инв. №

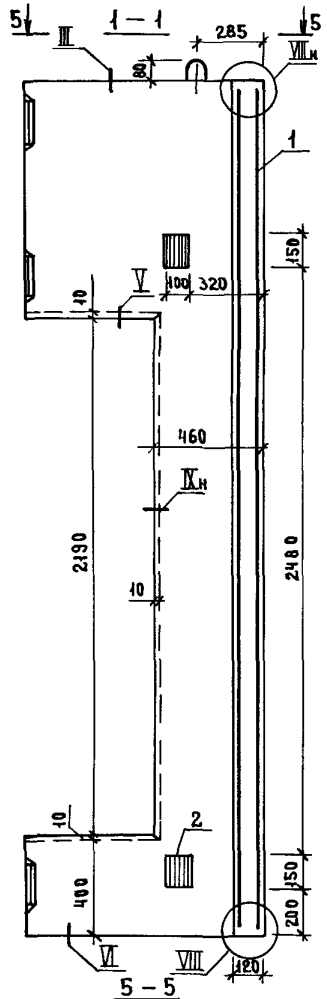

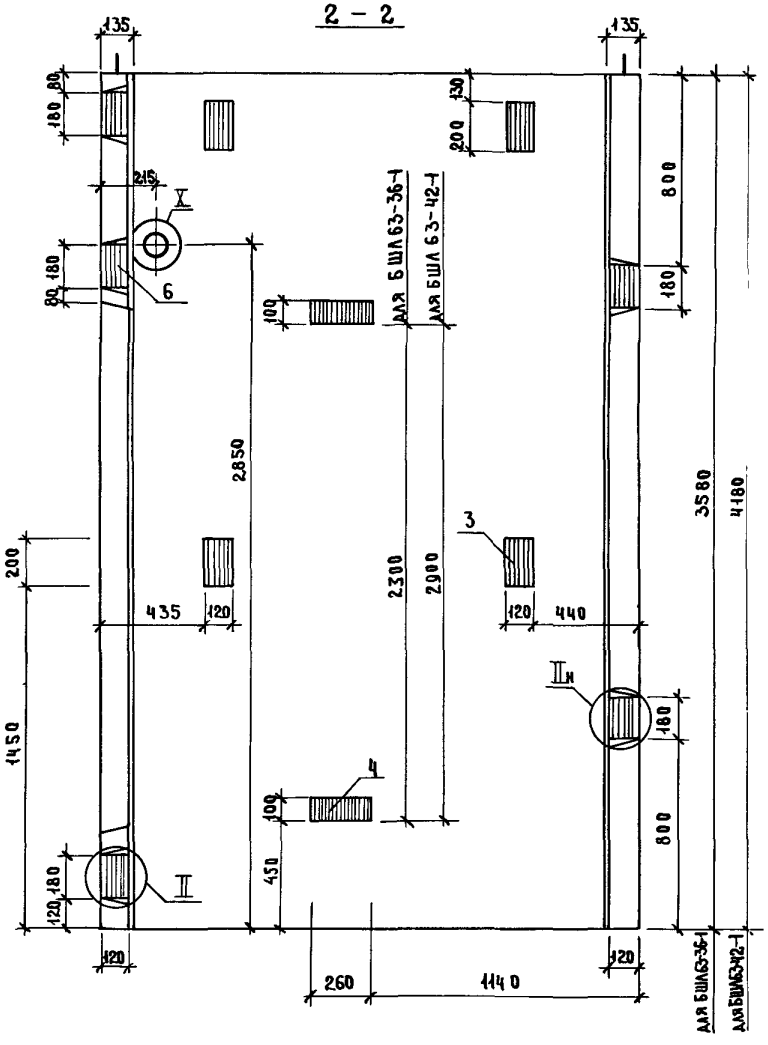

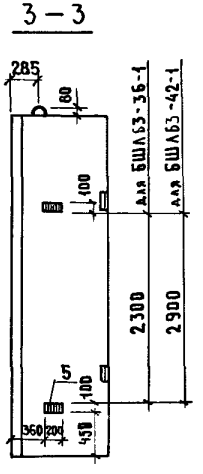

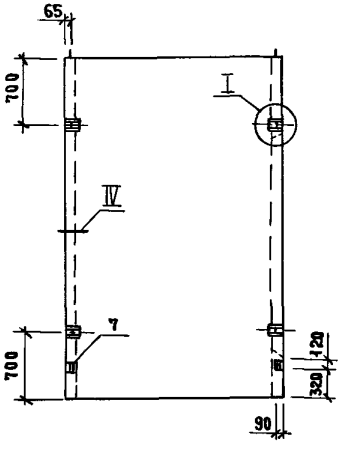

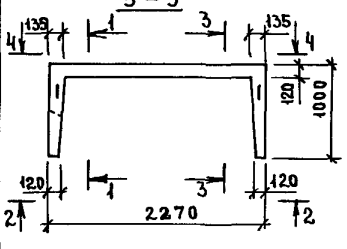

Поз	Наименование	Кол на блок БШЛ63- -36-1	-42-1	Обозначение документа
1	Блок арматурный БА 3	1		1 0891-12-1-02
	БА 4		1	
2	Изделие закладное МН 1	2	2	10891-12-1-125
3	МН 2	4	4	-126
4	МН 3	2	2	-127
5	МН 4	2	2	
6	МН 5	5	5	-128
7	МН 8	2	2	-129
	Бетон класса В 25, м³	1,63	1,93	
	Масса блока, т	4,08	4,82	

Технические требования см 10891-11-1-ТТ

Узел I, VI, VIII, X см 10891-11-1-А

Нач отд	Новичков	
Н контр	Некритин	
ГИП	Некритин	
Рук гр	Домахина	
Ст инж	Александрова	

1.0891-11-1-03

Блок шахты лифта

БШЛ63-36-1, БШЛ63-42-1

Стадия	Лист	Листов
Р		1

ГИПРОНИИ ЗДРАВ

Инв. № подл. | Подпись и дата | Взам. инв. №

Поз.	Наименование	Кол.	Обозначение документа
1	Блок арматурный БА5	1	1.089.1-1.2-1-03
2	Изделие закладное МН1	2	1089.1-1.2-1-125
3	МН2	2	-126
4	МН3	1	-127
5	МН4	1	
6	МН5	4	-128
7	МН8	2	-129
	Бетон класса В25, м³	1,33	

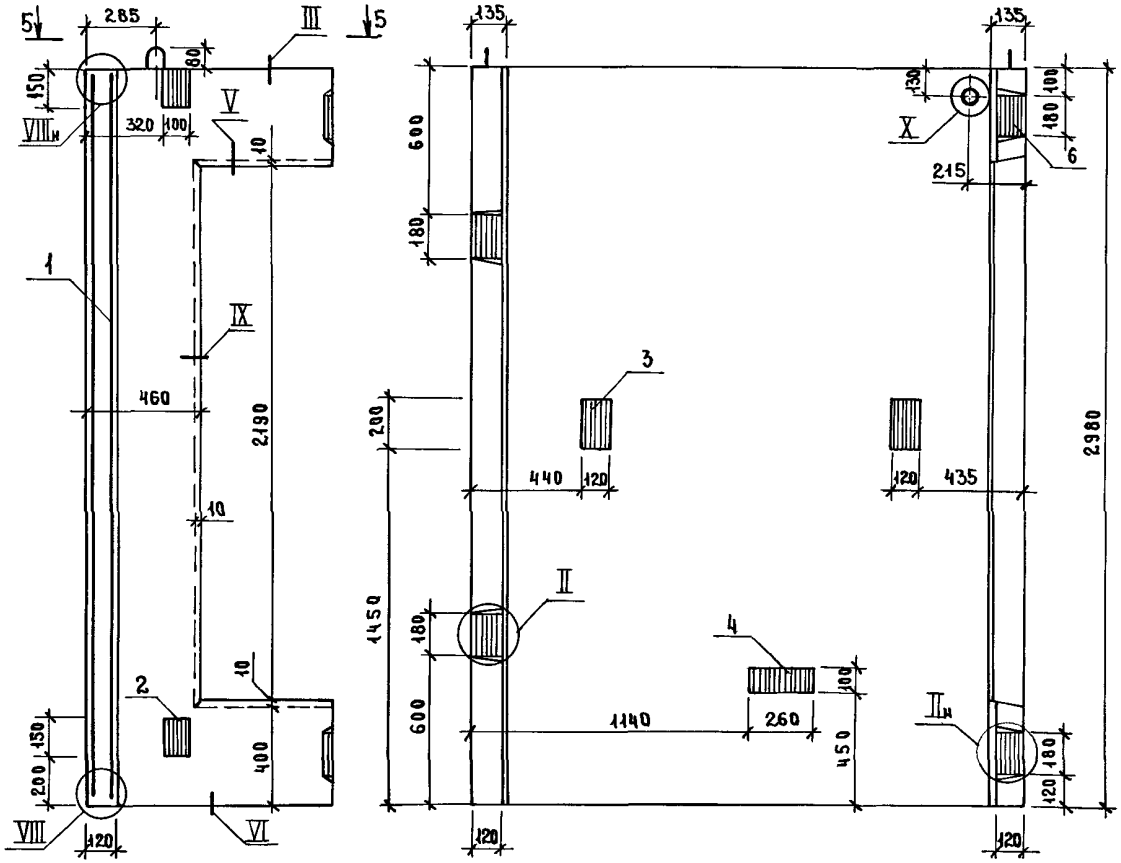

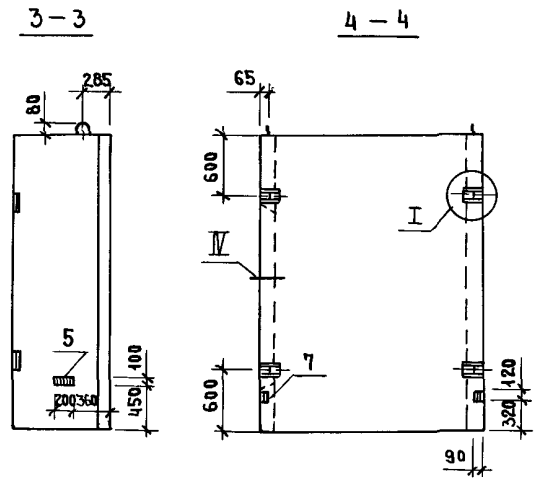

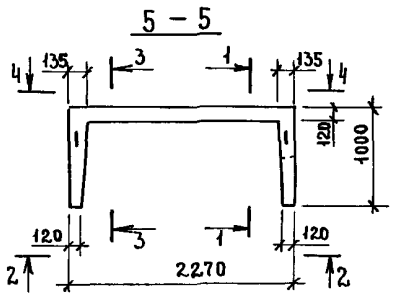

Технические требования см. 1.089.1-1.1-1-ТТ.

Узел I, VI, VIII, X см. 1.089.1-1.1-1-Д.

Масса блока 3,33 т.

Нач. отд.	Новичков		
Н. контр.	Некритин		
ГИП	Некритин		
Рук. гр.	Домахина		
Ст. инж.	Александрова		

1.089.1-1.1-1-04

Блок шахты лифта БШЛ63-30-2

Стадия	Лист	Листов
Р		1

ГИПРОНИИ ЗДРАВ

Инв. № подл. | Подпись и дата | Взам. инв. №

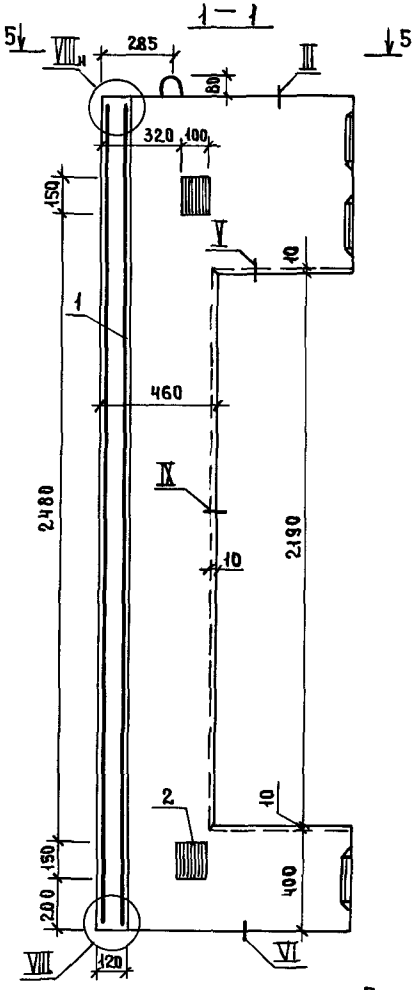

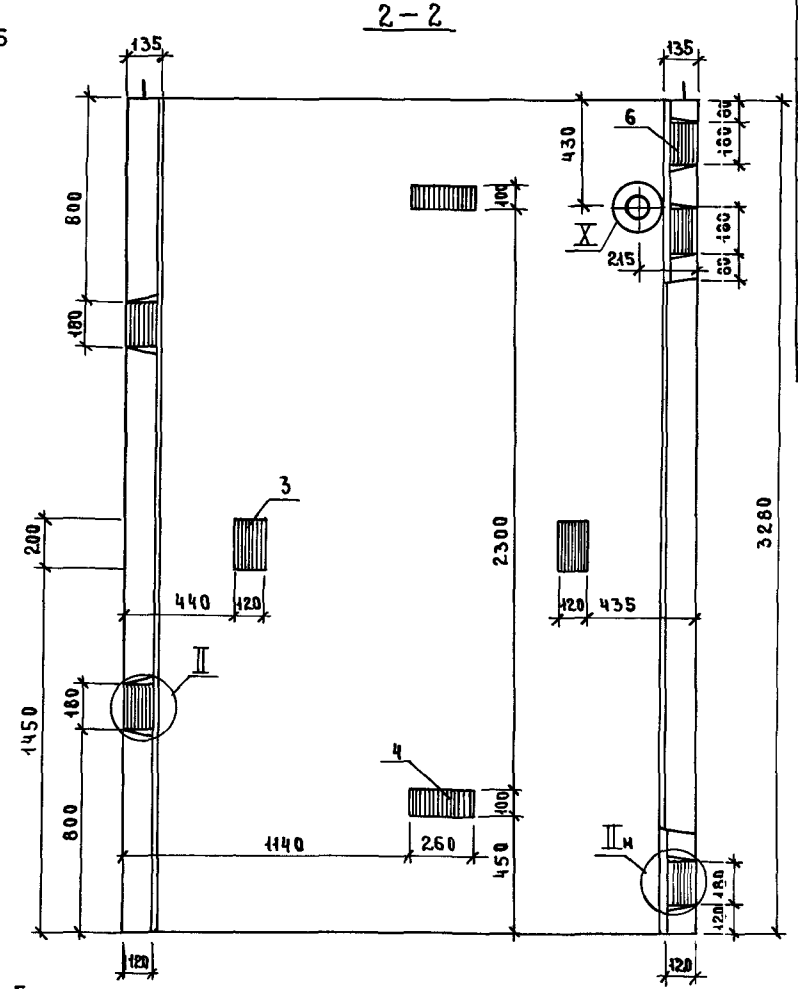

Поз.	Наименование	Кол.	Обозначение документа
1	Блок арматурный БА 6	1	1.089.1-1.2-1-03
2	Изделие закладное МН 1	2	1.089.1-1.2-1-125
3	МН 2	2	-126
4	МН 3	2	-127
5	МН 4	2	
6	МН 5	5	-128
7	МН 8	2	-129
	Бетон класса В25, м³	1,48	

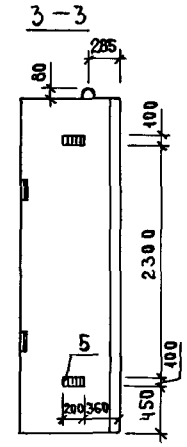

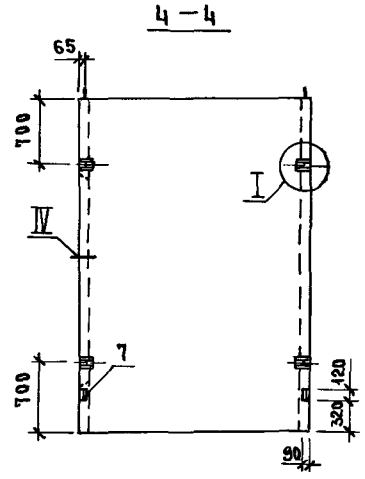

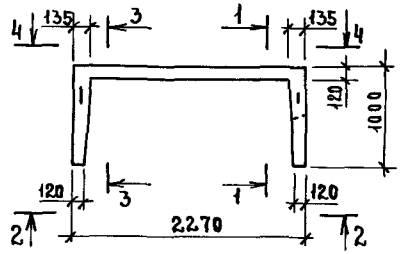

Технические требования см. 1.089.1-1.1-1-ТТ.
Узел I..VI; VIII..X см. 1.089.1-1.1-1-Д.
Масса блока 3,70т.

Нач.отд.	Новичков		1.089.1-1.1-1-05
Н.контр.	Некритин		
ГИП	Некритин		Блок шахты лифта БШЛ 63-33-2
Рук.гр.	Домахина		Стадия: Р; Лист; Листов: 1
Ст.инж.	Александрова		ГИПРОНИИЗДРАВ

Инв.№ подл. | Подпись и дата | Взам.инв.№

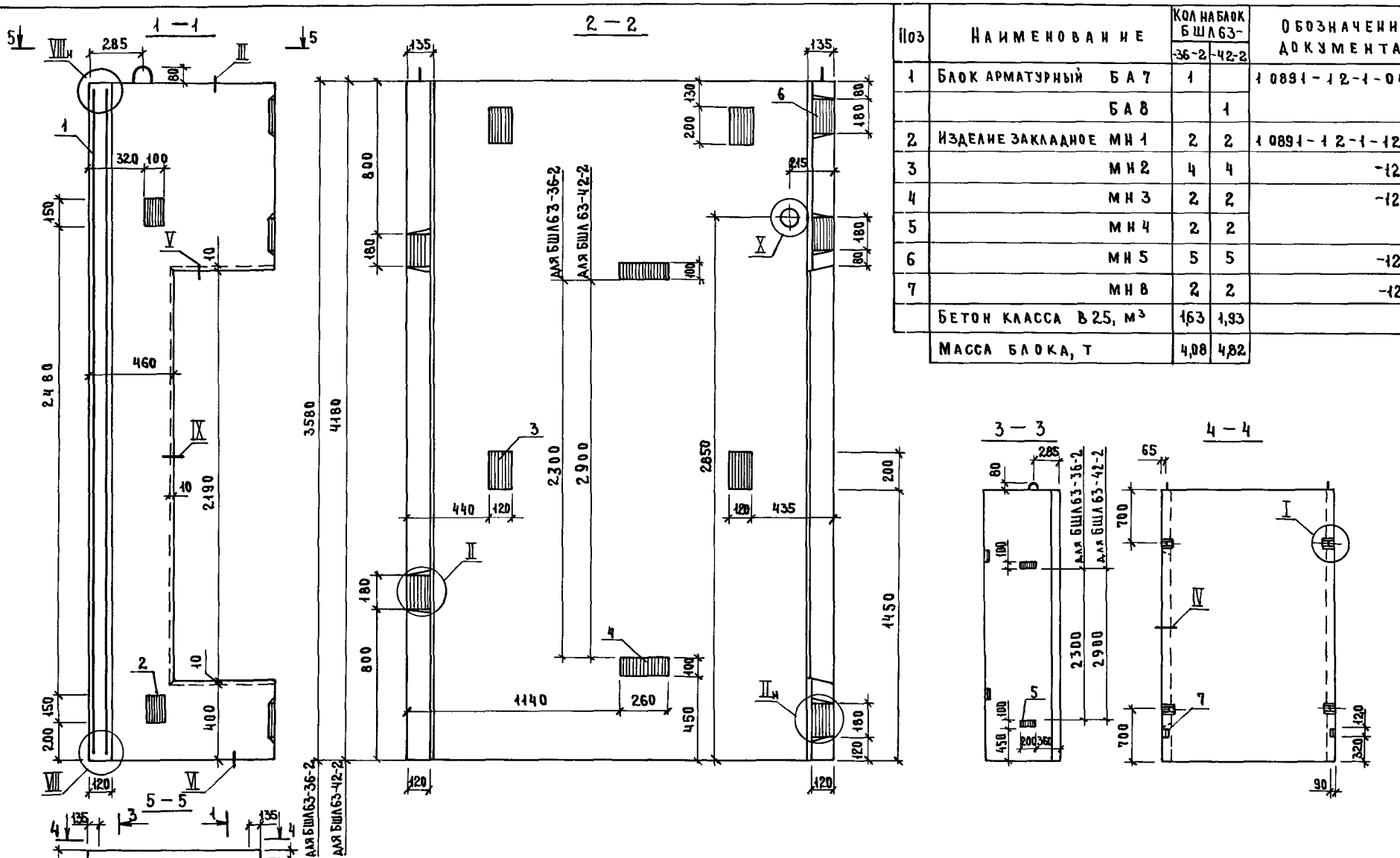

Поз	Наименование	Кол на блок БШ63- -36-2	-42-2	Обозначение документа
1	Блок арматурный БА7	1		1 0891-12-1-04
	БА8		1	
2	Изделие закладное МН1	2	2	1 0891-12-1-125
3	МН2	4	4	-126
4	МН3	2	2	-127
5	МН4	2	2	
6	МН5	5	5	-128
7	МН8	2	2	-129
	Бетон класса В25, м³	1,63	1,93	
	Масса блока, т	4,08	4,82	

Технические требования см 1 0891-11-1-ТТ
Узел I VI, VIII, X см 1 0891-11-1-А

Нач отд	Новичков		
Н контр	Некритин		
ГИП	Некритин		
Рук гр	Домахина		
Ст инж	Александрова		

1 0891-11-1-06

Блок шахты лифта БШ63-36-2, БШ63-42-2

Стадия	Лист	Листов
Р		1

ГИПРОНИИЗДРАВ

Инв № подл. | Подпись и дата | Взам инв №

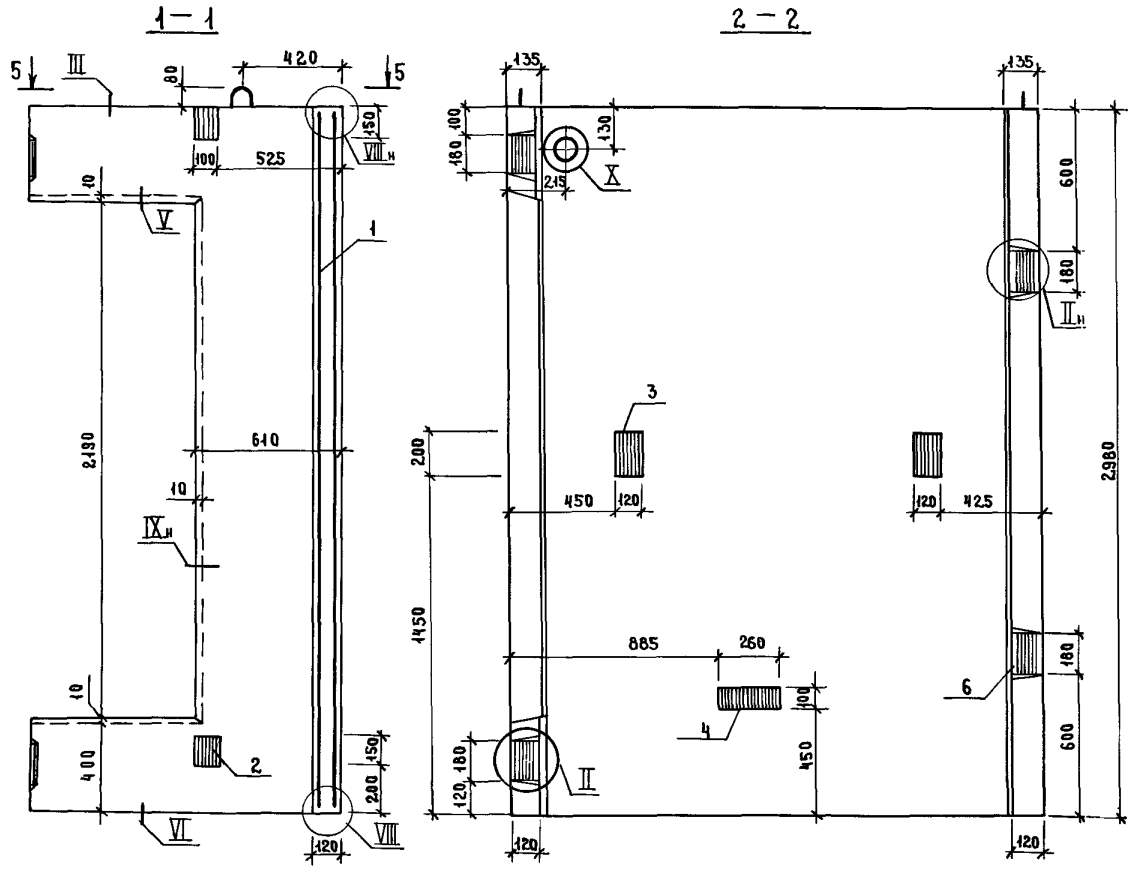

Поз.	Наименование	Кол.	Обозначение документа
1	Блок арматурный БА 9	1	1.089.1 – 1.2 – 1 – 05
2	Изделие закладное МН 1	2	1.089.1 – 1.2 – 1 – 125
3	МН 2	2	–126
4	МН 3	1	–127
5	МН 4	1	
6	МН 5	4	–128
7	МН 6	2	–129
	Бетон класса В25, м³	1,52	

Технические требования см. 1.089.1 – 1.1 – 1 – ТТ.
Узел I...VI, VII...X см. 1.089.1 – 1.1 – 1 – Д.
Масса блока 3,80 т.

Нач. отд.	Новичков		
Н. контр.	Некритин		
ГИП	Некритин		
Рук. гр.	Домахина		
Ст. инж.	Александрова		

1.089.1 – 1.1 – 1 – 07

Блок шахты лифта

БШЛ 100 – 30 – 1

Стадия	Лист	Листов
Р		1

ГИПРОНИИ ЗДРАВ

Инв. № подл. | Подпись и дата | Взам. инв. №

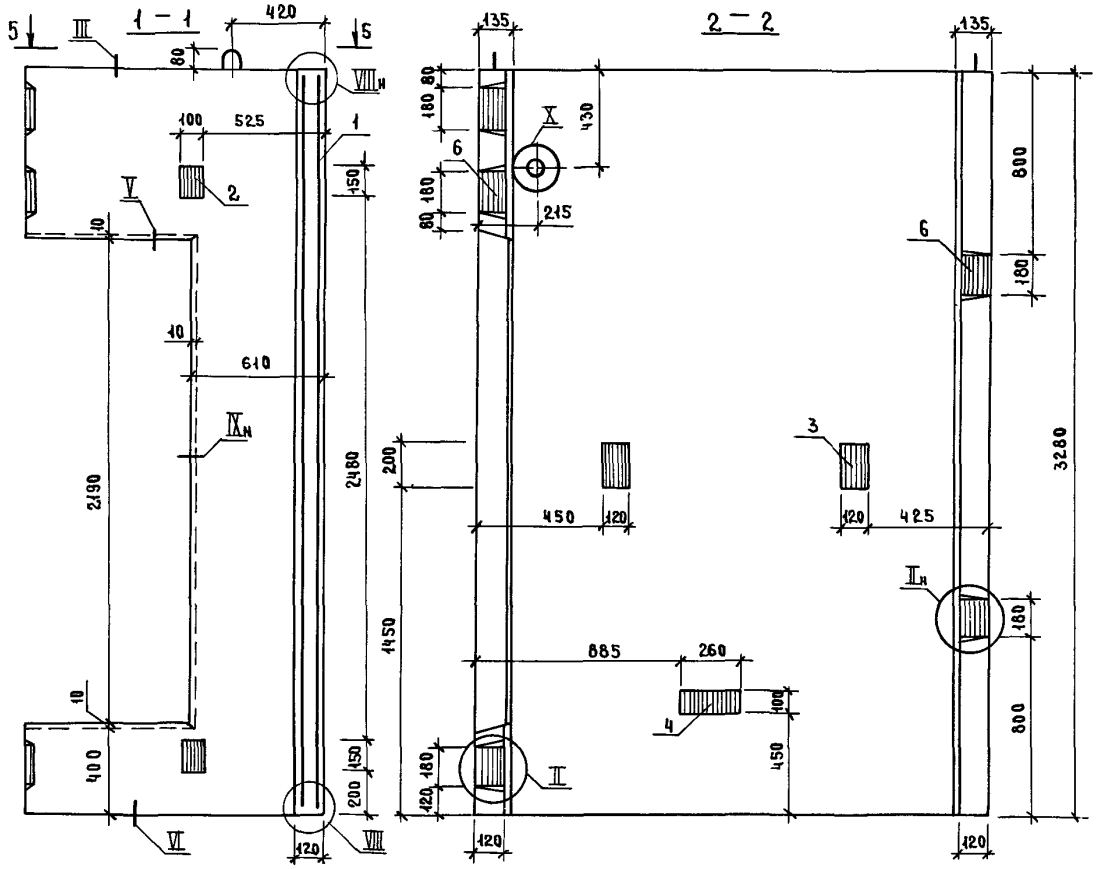

Поз.	Наименование	Кол.	Обозначение документа
1	Блок арматурный БА 10	1	1.089.1-1.2-1-05
2	Изделие закладное МН 1	2	1.089.1-1.2-1-125
3	МН 2	2	-126
4	МН 3	1	-127
5	МН 4	1	
6	МН 5	5	-128
7	МН 8	2	-129
	Бетон класса В25, м³	1,69	

Технические требования см. 1.089.1-1.1-1-ТТ.

Узел I..VI; VIII...X см. 1.089.1-1.1-1-Д.

Масса блока 4,22 т.

Нач. отд.	Новичков		
Н. контр.	Некритин		
ГИП	Некритин		
Рук. гр.	Домахина		
Ст. инж.	Александрова		

1.089.1-1.1-1-08

Блок шахты лифта

БШЛ100-33-1

Стадия	Лист	Листов
Р		1

ГИПРОНИИЗДРАВ

Инв. № подл. | Подпись и дата | Взам. инв. №

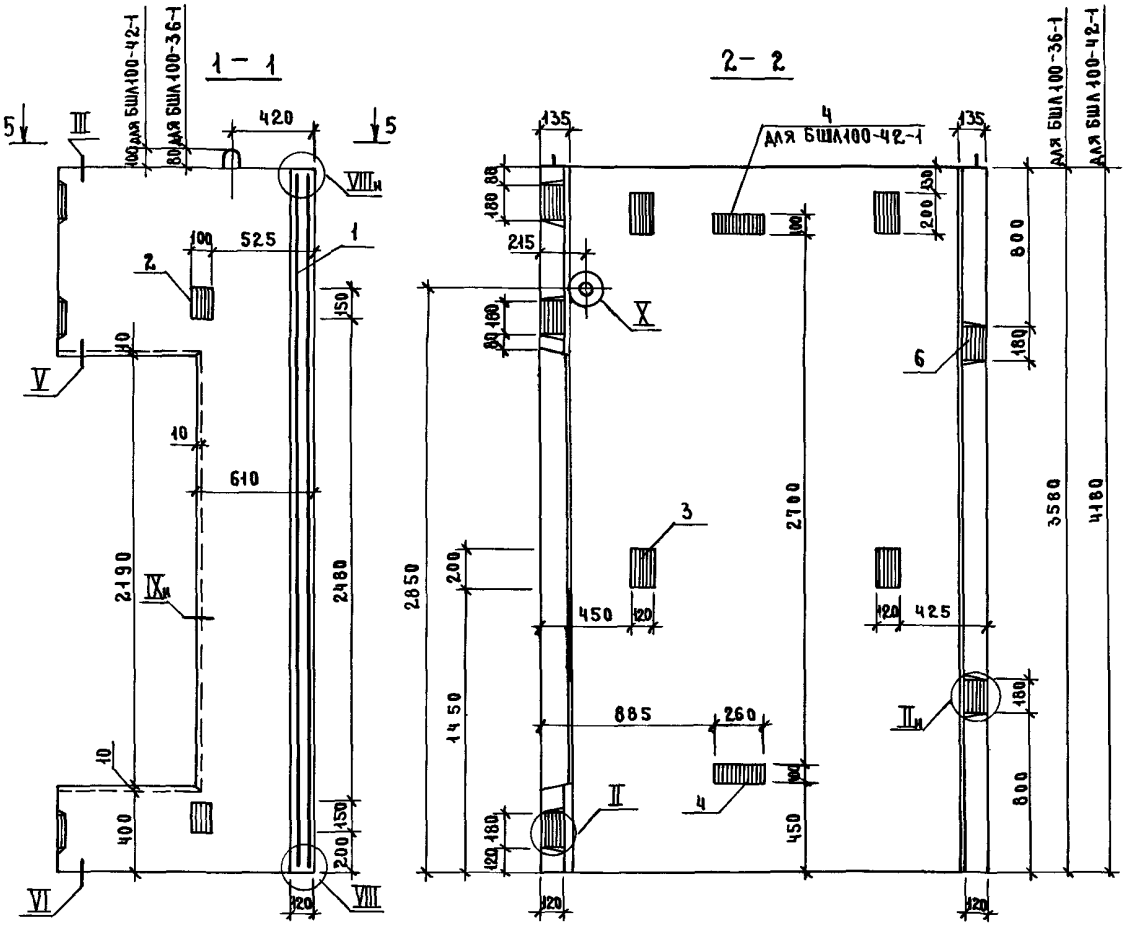

Поз	Наименование	Кол на блок БШЛ100- -36-1	-42-1	Обозначение документа
1	Блок арматурный БАН	1		1089.1-12-1-06
	БА12		1	
2	Изделие закладное МН1	2	2	1.089.1-12-1-125
3	МН2	4	4	-126
4	МН3	1	2	-127
5	МН4	1	2	
6	МН5	5	5	-128
7	МН8	2	2	-129
	Бетон класса В25, м³	1,86	2,20	
	Масса блока, т	4,65	5,51	

Технические требования см 1089.1-1.1-1-ТТ

Узел I, VI, VIII, X см 1089.1-1.1-1-Д.

Начотд.	Новичков		
Н.контр	Некритин		
ГИП	Некритин		
Рук гр	Домахина		
Ст инж	Александрова		

1089.1-11-1-09

Блок шахты лифта БШЛ100-36-1, БШЛ100-42-1

Стадия	Лист	Листов
Р		1

ГИПРОНИИ ЗДРАВ

Инв № подл | Подпись и дата | Взам инв №

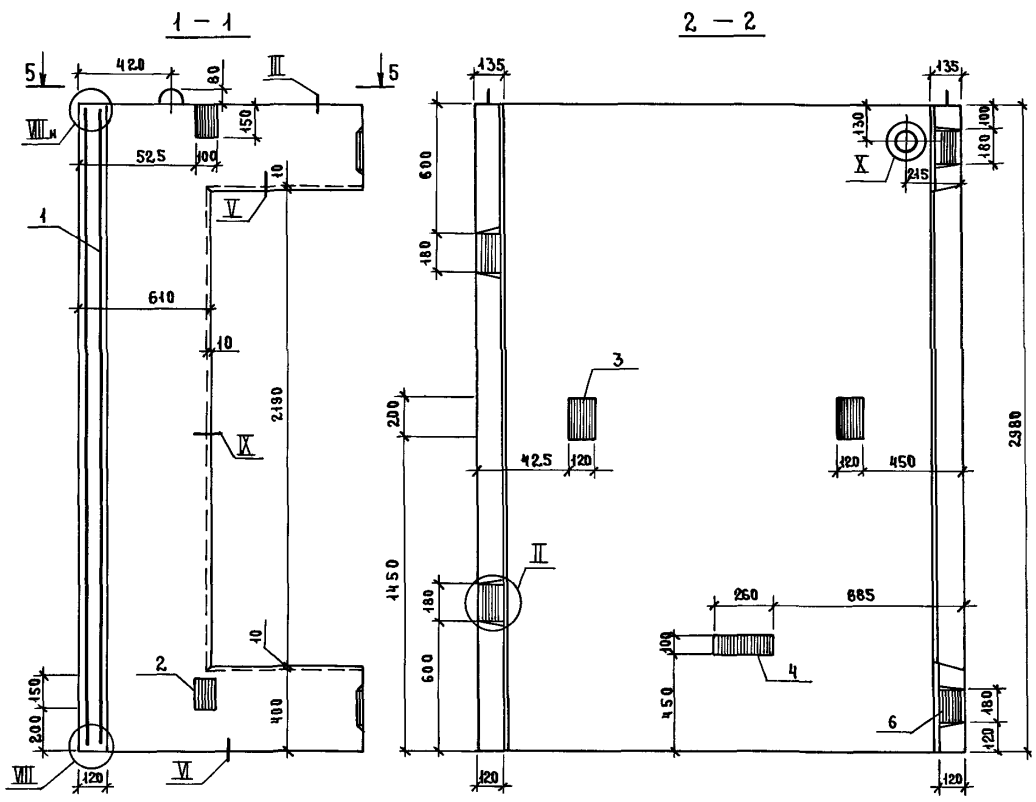

Поз	Наименование	Кол	Обозначение документа
1	Блок арматурный БА13	1	1089 1-12-1- 07
2	Изделие закладное МН 1	2	1089 1-12-1- 125
3	МН 2	2	-126
4	МН 3	1	-127
5	МН 4	1	
6	МН 5	4	-128
7	МН 8	2	-129
	Бетон класса В25, м³	1,52	

Технические требования см 1089 1-11-1-ТТ

Узел I VI; VIII X см 1089 1-11-1-Д

Масса блока 3,80 т

Нач отд	Новичков	
Н контр	Некритин	
ГИП	Некритин	
Рук гр	Домахина	
Ст инж	Александрова	

1089 1-11-1-10

Блок шахты лифта БШЛ100-30-2

Стадия	Лист	Листов
Р		1

ГИПРОНИИЗДРАВ

Инв № подл | Подпись и дата | Взам инв №

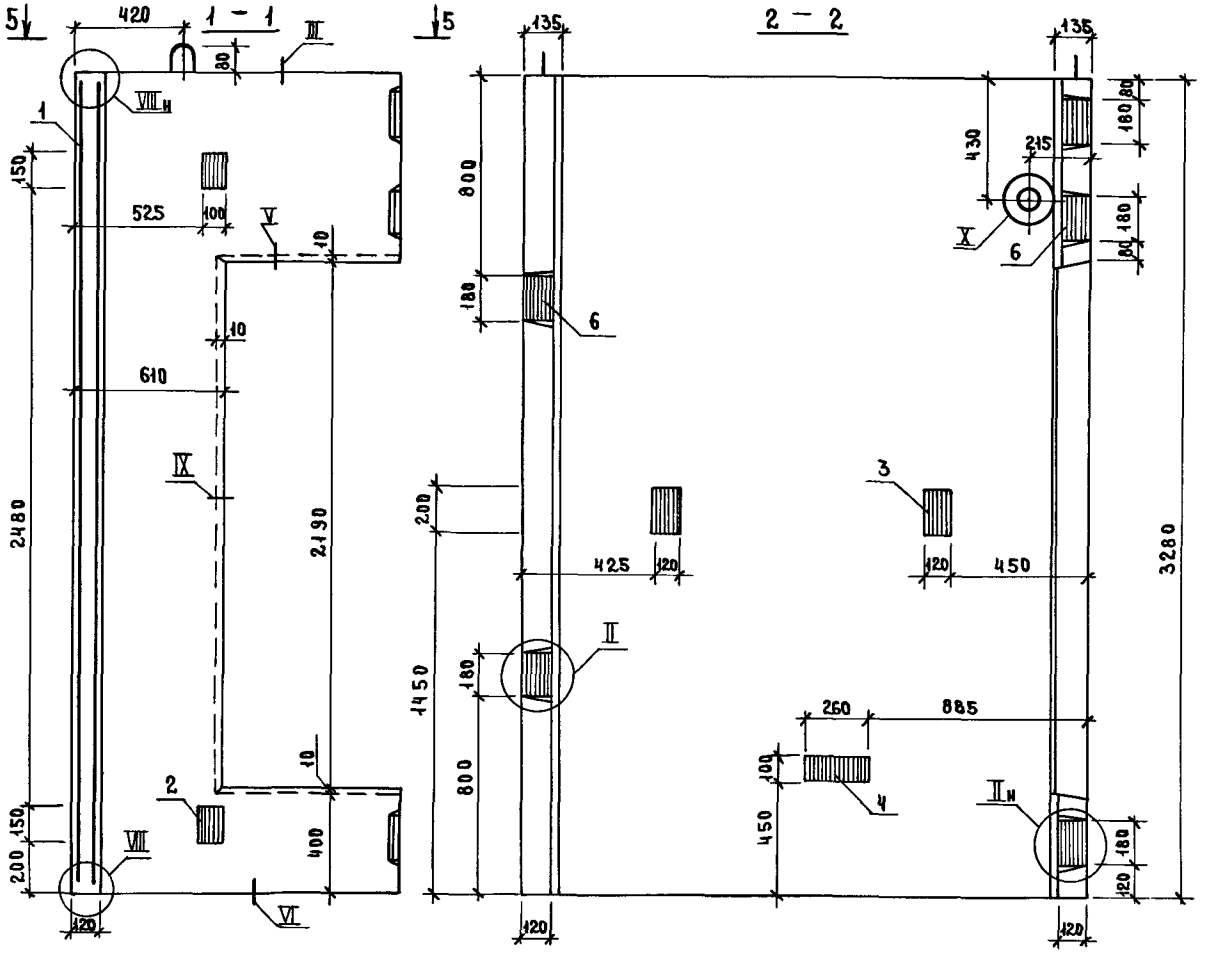

Поз	Наименование	Кол	Обозначение документа
1	Блок арматурный БА14	1	10891-12-1-07
2	Изделие закладное МН1	2	10891-12-1-125
3	МН2	2	-126
4	МН3	1	-127
5	МН4	1	
6	МН5	5	-128
7	МН8	2	-129
	Бетон класса В25, м³	1,69	

Технические требования см 10891-11-1-ТТ
Узел I, VI, VIII, X см 10891-11-1-Д
Масса блока 4,22 т

Нач отд	Новичков		
Н контр	Некритин		
ГИП	Некритин		
Рук гр	Домахина		
Ст инж	Александров		

10891-11-1-11

Блок шахты лифта

БШЛ100-33-2

Стадия	Лист	Листов
Р		1

ГИПРОНИИ ЗДРАВ

Инв № подл | Подпись и дата | Взам инв №

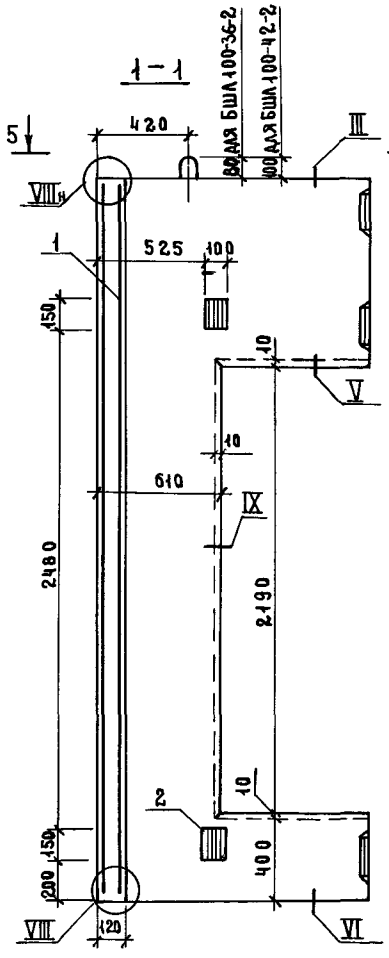

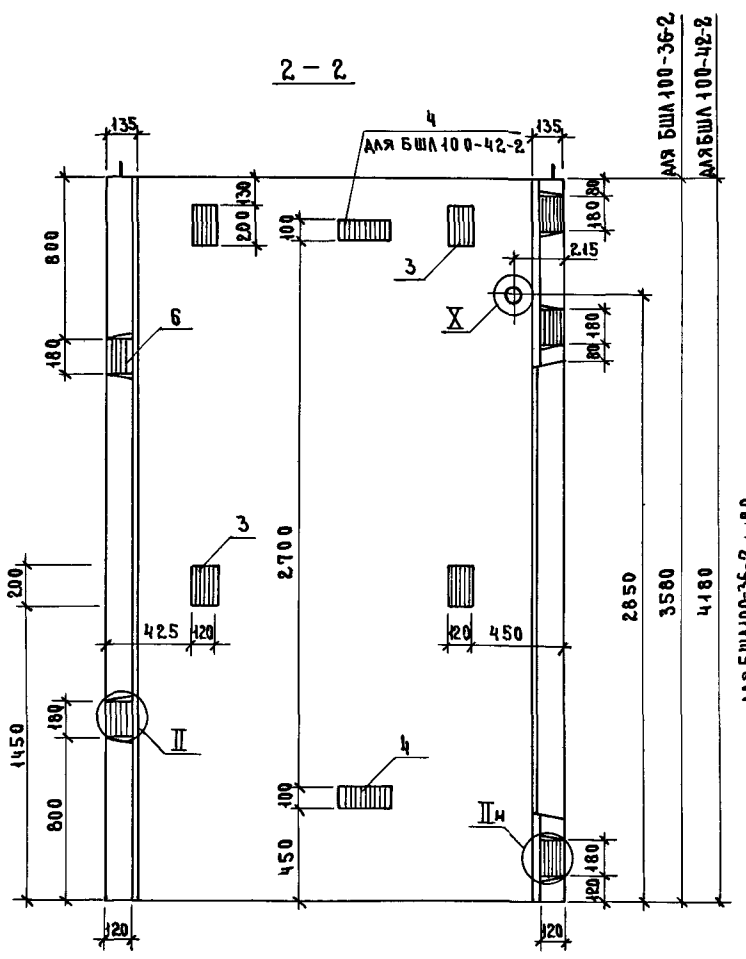

Поз	Наименование	Кол на блок БШЛ100 36-2	Кол на блок БШЛ100 42-2	Обозначение документа
1	Блок арматурный БА15	1		10891-12-1-08
	БА16		1	
2	Изделие закладное МН1	2	2	10891-12-1-125
3	МН2	4	4	-126
4	МН3	1	2	-127
5	МН4	1	2	
6	МН5	5	5	-128
7	МН8	2	2	-129
	Бетон класса В25, м³	1,86	2,20	
	Масса блока, т	4,65	5,51	

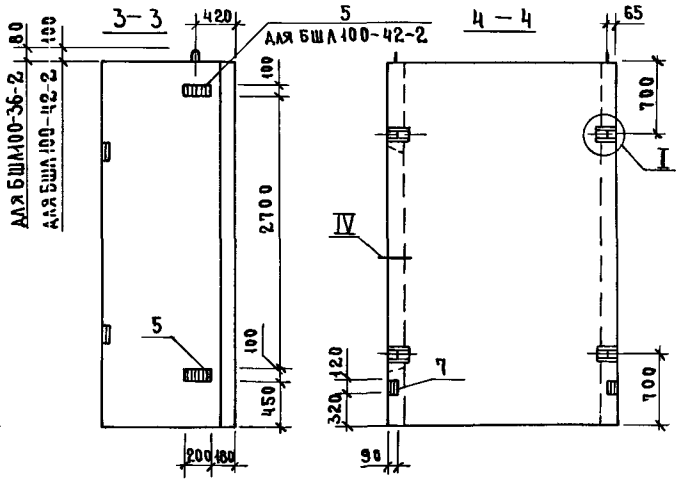

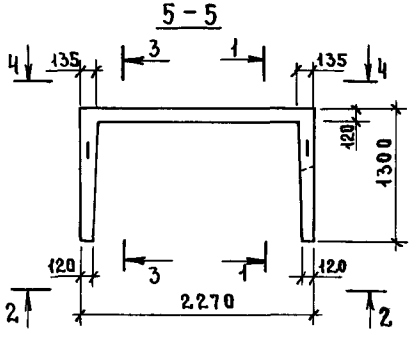

Технические требования см 10891-11-1-ТТ

Узел I, VI; VIII X см 10891-11-1-Д

				10891-11-1-12
Нач отд.	Новичков			Блок шахты лифта БШЛ100-36-2, БШЛ100-42-2
Н контр.	Некритин			
ГИП	Некритин			
Рук гр	Домахина			
Ст инж.	Александрова			

Стадия	Лист	Листов
Р		1

ГИПРОНИИ ЗДРАВ

Инв № подл | Подпись и дата | Взам инв №

Поз	Наименование	Кол	Обозначение документа
1	Блок арматурный БА 17	1	1.0891-12-1-09
2	Изделие закладное МН1	2	10891-12-1-125
3	МН2	2	-126
4	МН3	2	-127
5	МН5	4	-128
6	МН8	2	-129
	Бетон класса В25, м³	1,55	

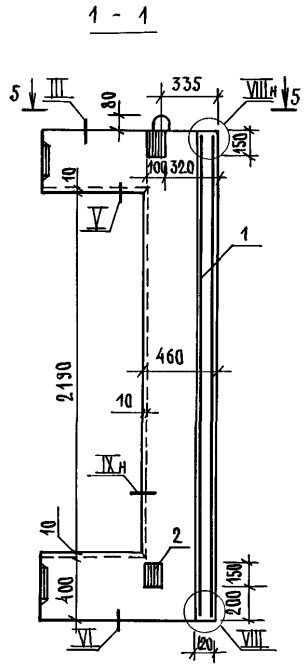

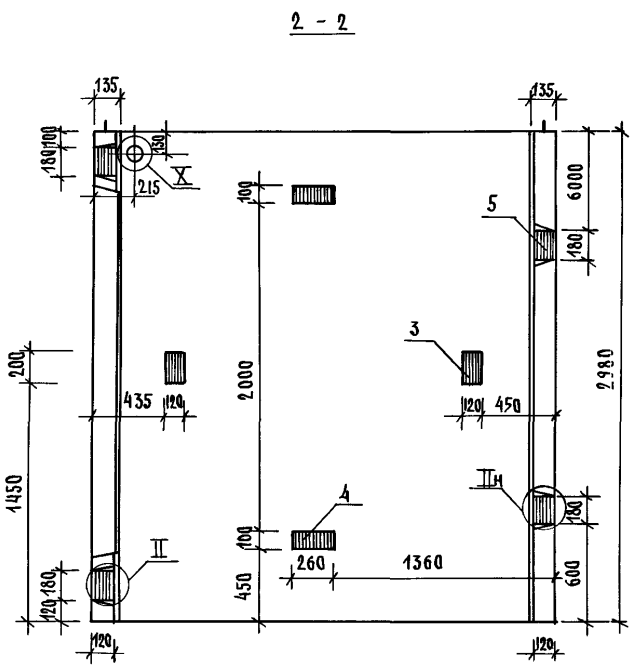

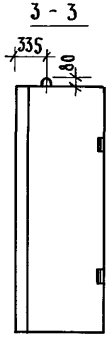

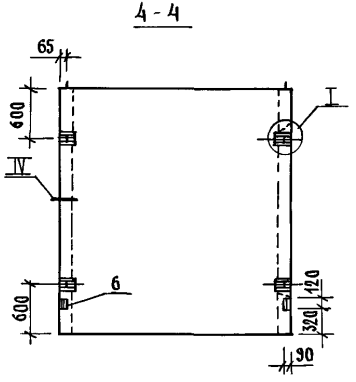

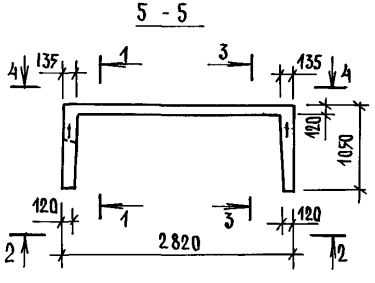

Технические требования см 10891-11-1-ТТ
Узел I VI, VIII X см 10891-11-1-Д
Масса блока 3,88т

Нач отд	Новичков		10891-11-1-13
Н.контр	Некритин		Блок шахты лифта БША100-30п-1
ГИП	Некритин		Стадия Р; Лист; Листов 1
Рук гр	Домахина		Гипронииздрав
Ст инж	Александрова		

Инв № подл. | Подпись и дата | Взам. инв. №

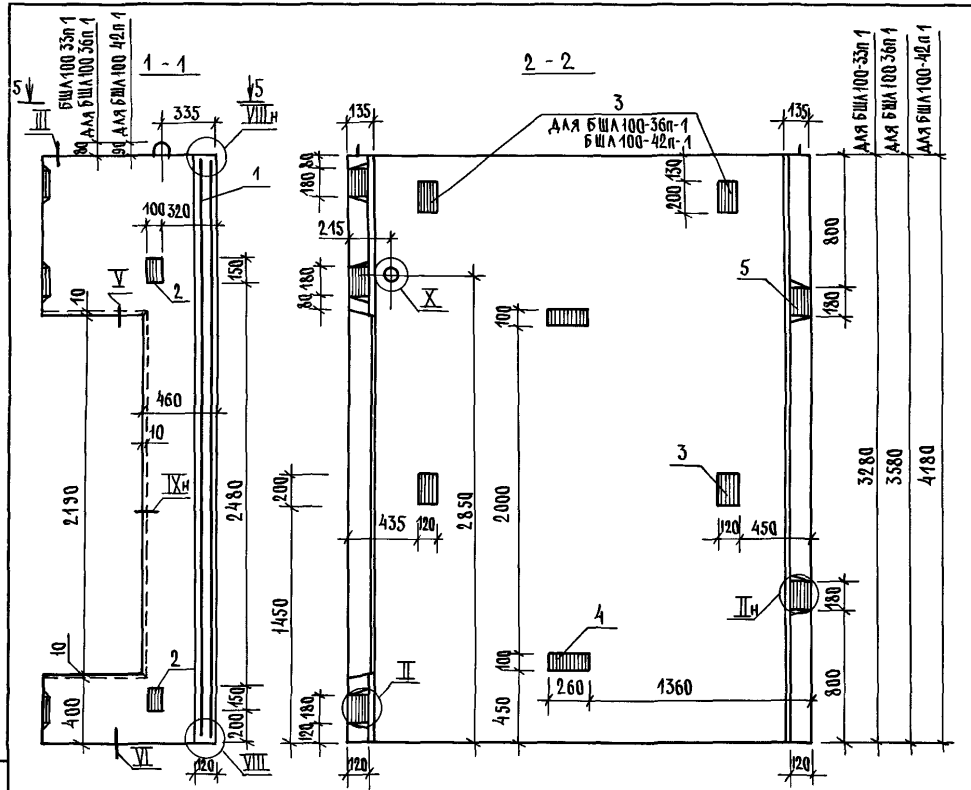

Поз	Наименование	Кол на блок БШЛ100 -33п-1	36п-1	42п-1	Обозначение документа
1	Блок арматурный БА18	1			10891-12-1-09
	БА19		1		10891-12-1-10
	БА20			1	
2	Изделие закладное МН1	2	2	2	10891-12-1-125
3	МН2	2	4	4	-126
4	МН3	2	2	2	-127
5	МН5	5	5	5	-128
6	МН8	2	2	2	-129
	Бетон класса В25, м³	1,73	1,90	2,24	
	Масса блока, т	4,31	4,75	5,61	

Технические требования см 10891-11-1-ТТ
Узел I VI, VIII X см 10891-11-1-Д

Нач отд	Новичков	
Н контр	Некритин	
ГИП	Некритин	
Рук гр	Домахина	
Ст инж	Александрова	

10891-11-1-14

Блок шахты лифта БШЛ100-33п-1, БШЛ100-36п-1, БШЛ100-42п-1

Стадия	Лист	Листов
Р		1

ГИПРОНИИЗДРАВ

Инв N подл | Подпись и дата | Взам инв №

Формат А3

Поз	Наименование	Кол	Обозначение документа
1	Блок арматурный БА21	1	10891-12-1-11
2	Изделие закладное МН1	2	10891-12-1-125
3	МН2	2	-126
4	МН4	4	-127
5	МН5	4	-128
6	МН8	2	-129
	Бетон класса В25, м³	1,58	

1 - 1

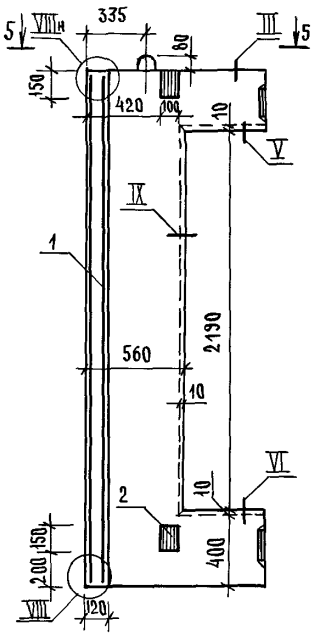

2 - 2

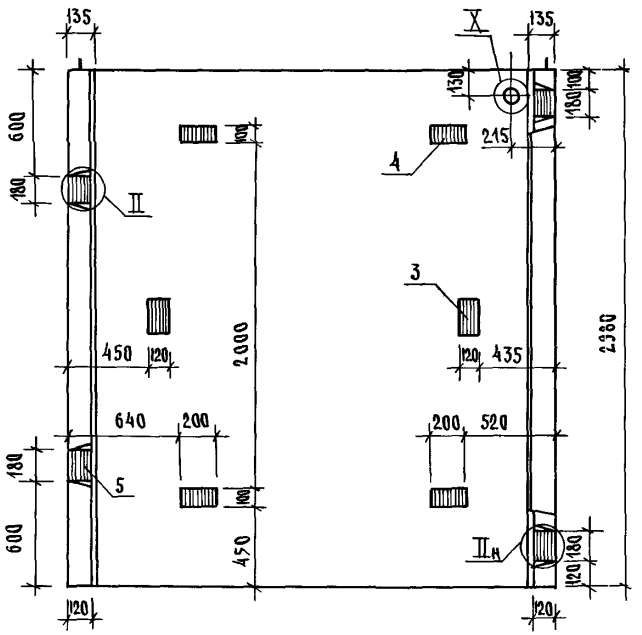

3 - 3

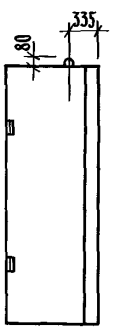

4 - 4

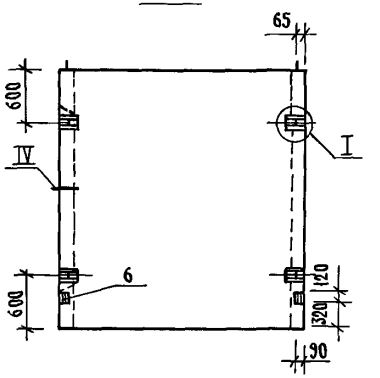

5 - 5

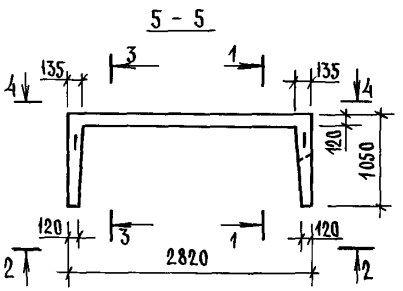

Технические требования см 10891-11-1-ТТ
Узел I VI, VIII X см 10891-11-1-Д
Масса блока 3,95т

Нач отд	Новичков		
Н контр	Некритин		
ГИП	Некритин		
Рук гр	Домахина		
Ст инж	Александрова		

10891-11-1-15

Блок шахты лифта БШЛ100-30п-2

Стадия	Лист	Листов
Р		1

ГИПРОНИИЗДРАВ

Формат А3

Инв.№ подл. | Подпись и дата | Взам. инв.№

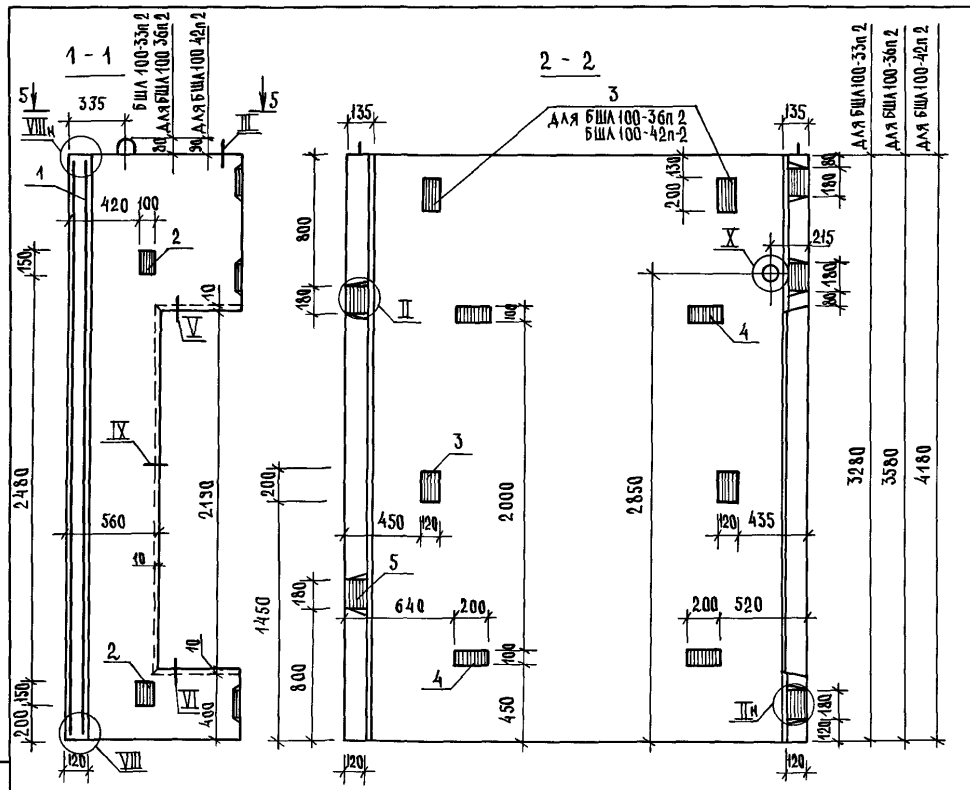

Поз	Наименование		Кол на блок БША100- 33п 2	36п 2	42п 2	Обозначение документа
1	Блок арматурный	БА22	1			10891-12-1-11
		БА23		1		1.0891-12-1-12
		БА24			1	
2	Изделие закладное	МН1	2	2	2	10891-12-1-125
3		МН2	2	4	4	-126
4		МН4	4	4	4	-127
5		МН5	5	5	5	-128
6		МН8	2	2	2	-129
	Бетон класса В25, м³		4,75	4,93	2,27	
	Масса блока, т		4,38	4,82	5,68	

Технические требования см 10891-11-1-ТТ
Узел I VI, VIII X см. 10891-11-1-Д

Нач отд	Новичков		
Н контр	Некритин		
ГИП	Некритин		
Рук гр	Домахина		
Ст инж	Александрова		

10891-11-1-16

Блок шахты лифта БША100-33п-2, БША100-36п-2, БША100-42п-2

Стадия	Лист	Листов
Р		1

ГИПРОНИИЗДРАВ

Инв № подл | Подпись и дата | Взам инв №

ПОЗ.	НАИМЕНОВАНИЕ		КОЛ.	ОБОЗНАЧЕНИЕ ДОКУМЕНТА
1	БЛОК АРМАТУРНЫЙ	БА25	1	1.089.1 - 1.2-1 - 13
2	ИЗДЕЛИЕ ЗАКЛАДНОЕ	МН1	2	1.089.1 - 1.2-1 - 125
3		МН2	2	-126
4		МН5	5	-128
5		МН8	2	-129
6		МН16	3	-135
7		МН17	4	-127
	БЕТОН КЛАССА В25, м³		1,81	

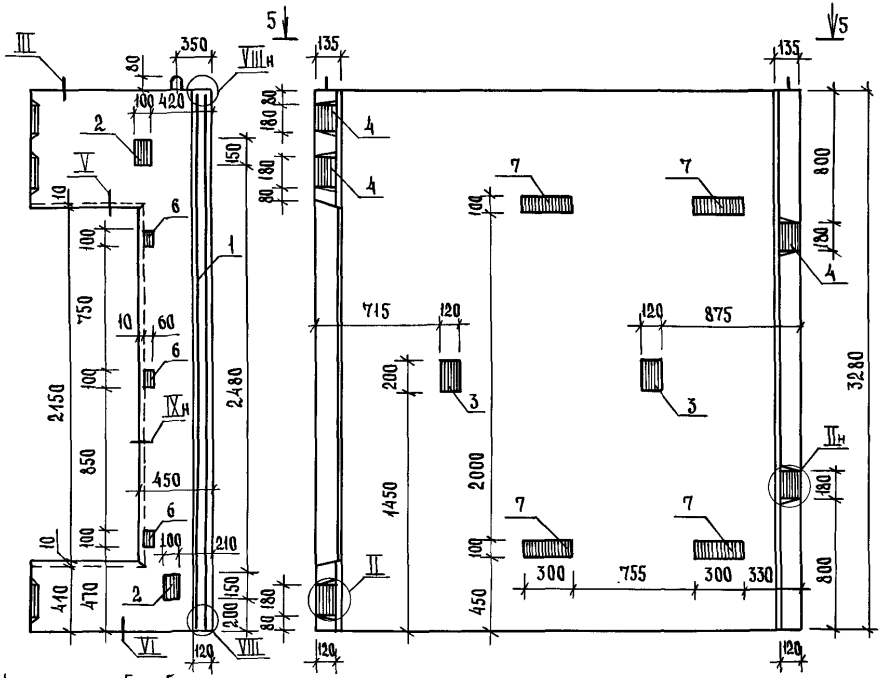

Технические требования см. 1.089.1 - 1.1-1 -ТТ.
Узел I ... VI; VIII; IX см. 1.089.1 - 1.1-1-Д.
Масса блока 4,51 т.

Нач.отд.	Новичков		
Н.контр.	Некритин		
ГИП.	Некритин		
Рук.гр.	Домахина		
Ст.инж.	Александрова		

1.089.1 - 1.1-1-17

Блок шахты лифта БША 63Б-33-1

Стадия	Лист	Листов
Р		1

ГИПРОНИИЗДРАВ

Инв.№ подл. | Подпись и дата | Взам.инв.№

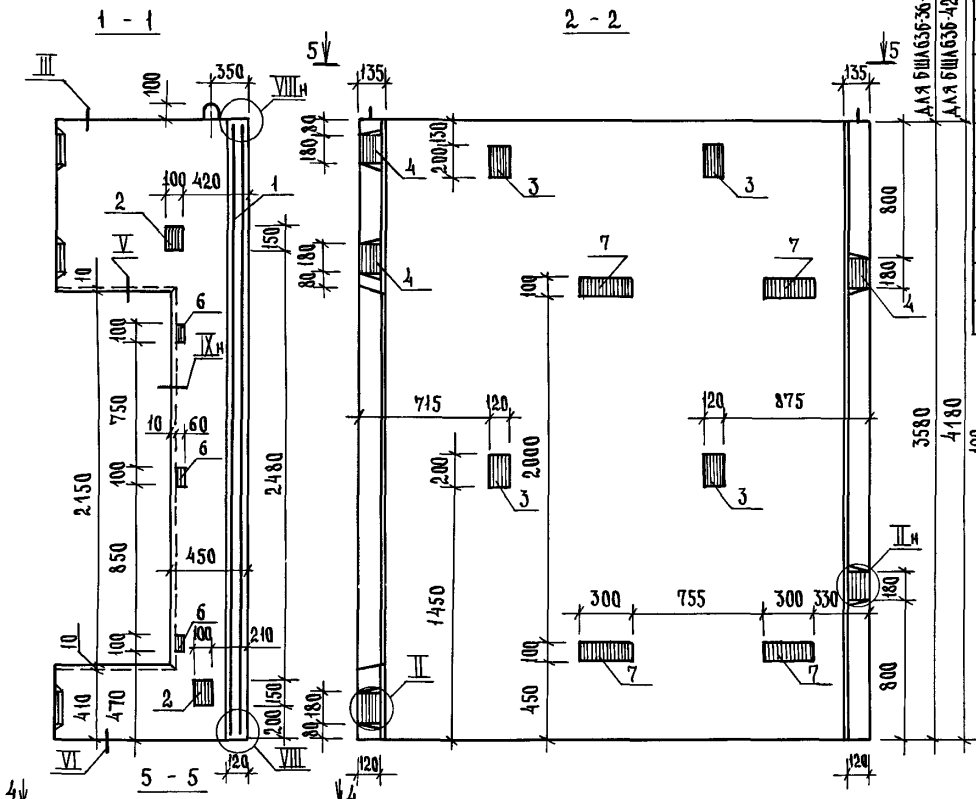

Поз.	Наименование	Кол на блок БША63Б- -36-1	-42-1	Обозначение документа
1	Блок арматурный БА26	1		1.089.1-1.2-1-14
	БА27		1	
2	Изделие закладное МН1	2	2	1.089.1-1.2-1-125
3	МН2	4	4	-126
4	МН5	5	5	-128
5	МН8	2	2	-129
6	МН16	3	3	-135
7	МН17	4	4	-127
	Бетон класса В25, м³	1,99	2,35	
	Масса блока, т	4,97	5,88	

Для БША63Б-36-1
Для БША63Б-42-1

Технические требования см. 1.089.1-1.1-1-ТТ.
Узел I...VI; VIII; IX см. 1.089.1-1.1-1-Д.

Нач.отд.	Новичков	
Н.контр.	Некритин	
ГИП	Некритин	
Рук.гр.	Домахина	
Ст.инж.	Александрова	

1.089.1-1.1-1-18

Блок шахты лифта БША63Б-36-1; БША63Б-42-1

Стадия	Лист	Листов
Р		1

ГИПРОНИИЗДРАВ

Инв.№ подл. | Подпись и дата | Взам. инв. №

Формат А3

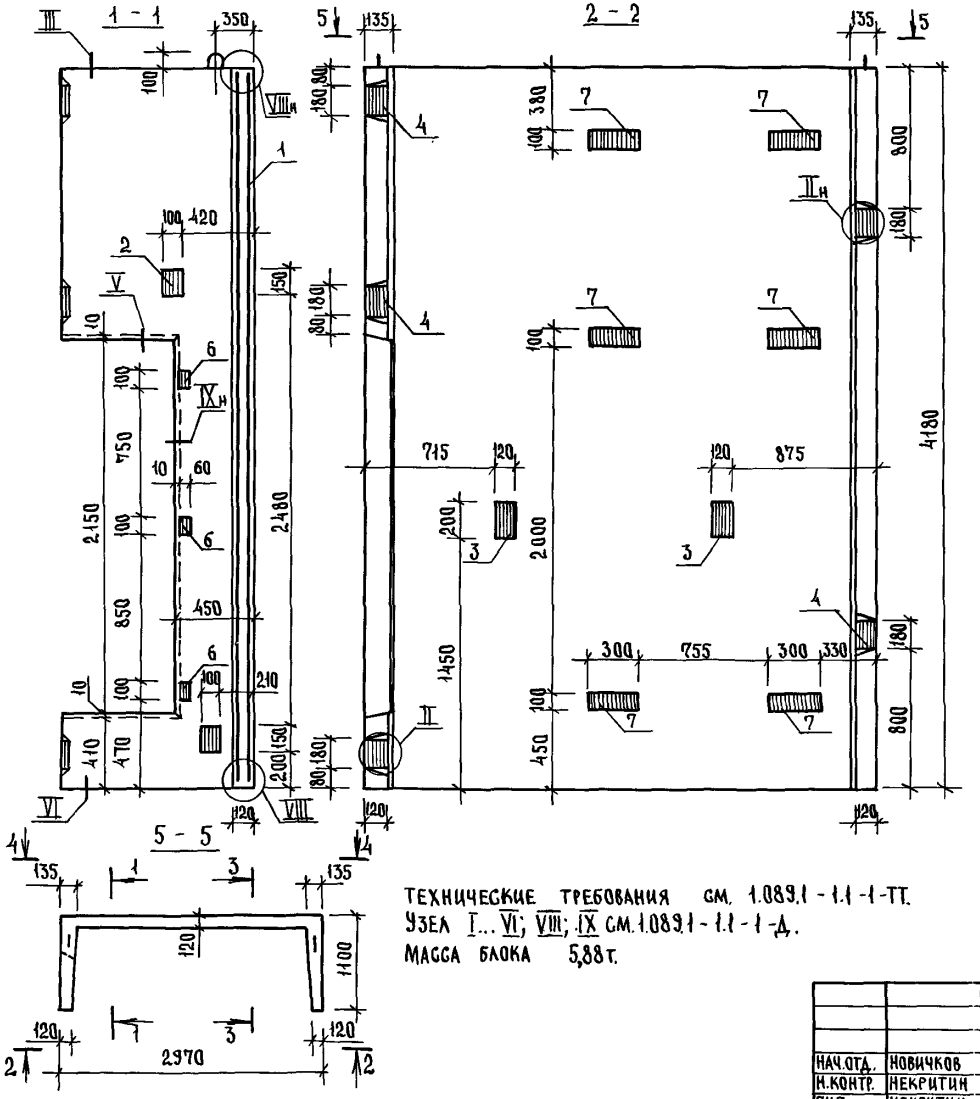

ПОЗ.	НАИМЕНОВАНИЕ	КОЛ.	ОБОЗНАЧЕНИЕ ДОКУМЕНТА
1	БЛОК АРМАТУРНЫЙ БА27	1	1.089.1 - 1.2 - 1 - 14
2	ИЗДЕЛИЕ ЗАКЛАДНОЕ МН1	2	1.089.1 - 1.2 - 1 -125
3	МН2	2	-126
4	МН5	5	-128
5	МН8	2	-129
6	МН16	3	-135
7	МН17	6	-127
	БЕТОН КЛАССА В25, м³	2,35	

ТЕХНИЧЕСКИЕ ТРЕБОВАНИЯ СМ. 1.089.1 - 1.1 - 1 - ТТ.
УЗЕЛ I... VI; VIII; IX СМ. 1.089.1 - 1.1 - 1 - Д.
МАССА БЛОКА 5,88 т.

НАЧ.ОТД.	НОВИЧКОВ		
Н.КОНТР.	НЕКРИТИН		
ГИП	НЕКРИТИН		
РУК.ГР.	ДОМАХИНА		
СТ.ИНЖ.	АЛЕКСАНДРОВ		

1.089.1 - 1.1 - 1 - 19

БЛОК ШАХТЫ ЛИФТА
БШЛ 636-42-3

СТАДИЯ	ЛИСТ	ЛИСТОВ
Р		1

ГИПРОНИИЗДРАВ

23954-02 31

ФОРМАТ А3

ИНВ.№ ПОДЛ. | ПОДПИСЬ И ДАТА | ВЗАМ. ИНВ. №

ПОЗ	НАИМЕНОВАНИЕ		КОЛ	ОБОЗНАЧЕНИЕ ДОКУМЕНТА
1	БЛОК АРМАТУРНЫЙ	БА28	1	1.0891-12-1-15
2	ИЗДЕЛИЕ ЗАКЛАДНОЕ	МН1	2	1089.1-12-1-125
3		МН2	2	-126
4		МН5	5	-128
5		МН8	2	-129
6		МН16	3	-135
7		МН17	2	-127
	БЕТОН КЛАССА В25, м³		1,80	

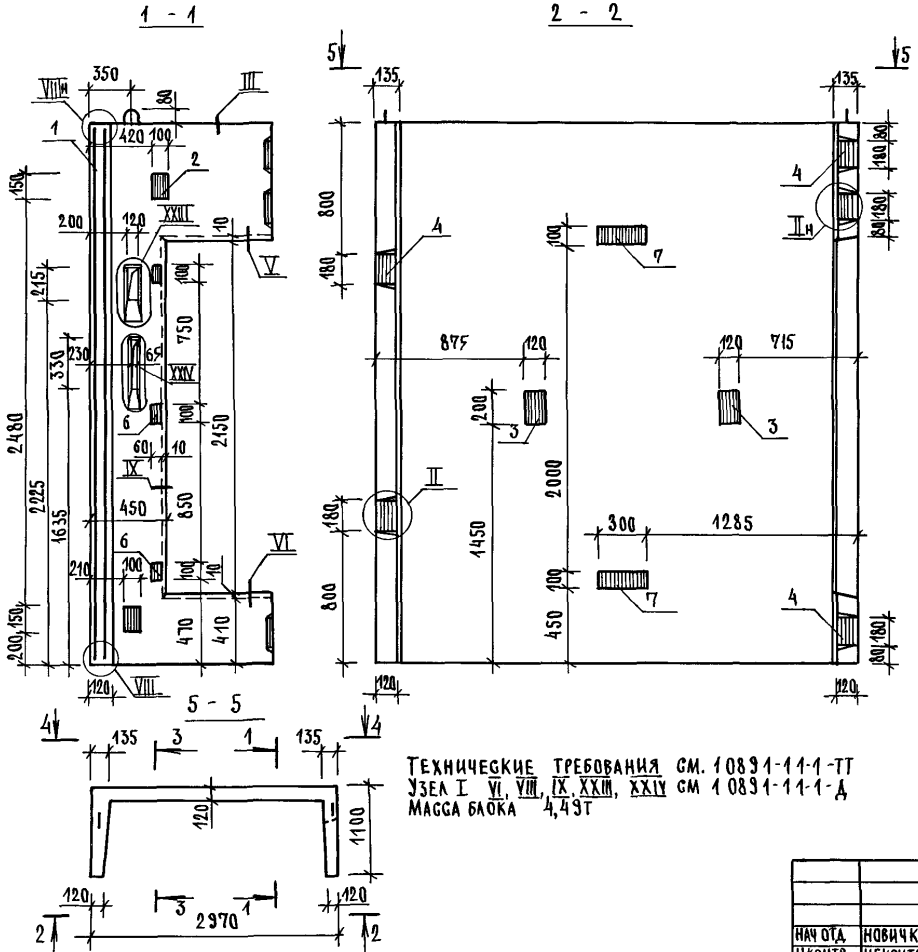

Технические требования см. 10891-11-1-ТТ
Узел I VI, VIII, IX, XXIII, XXIV см 10891-11-1-Д
Масса блока 4,49т

				10891-11-1-20	
НАЧ ОТД	НОВИЧКОВ			БЛОК ШАХТЫ ЛИФТА БШЛ 63Б-33-2	СТАДИЯ: Р; ЛИСТ: ; ЛИСТОВ: 1
НКОНТР	НЕКРИТИН				ГИПРОНИИЗДРАВ
ГИП	НЕКРИТИН				
РУК ГР	ДОМАХИНА				
ГЕ ИНЖ.	АЛЕКСАНДРОВА				

ИНВ.№ ПОДЛ | ПОДПИСЬ И ДАТА | ВЗАМ ИНВ №

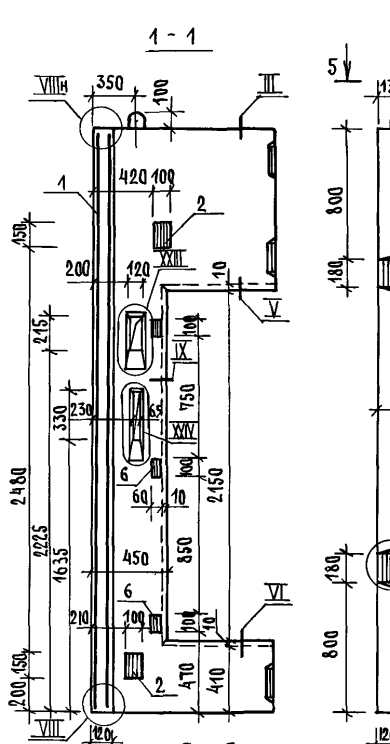

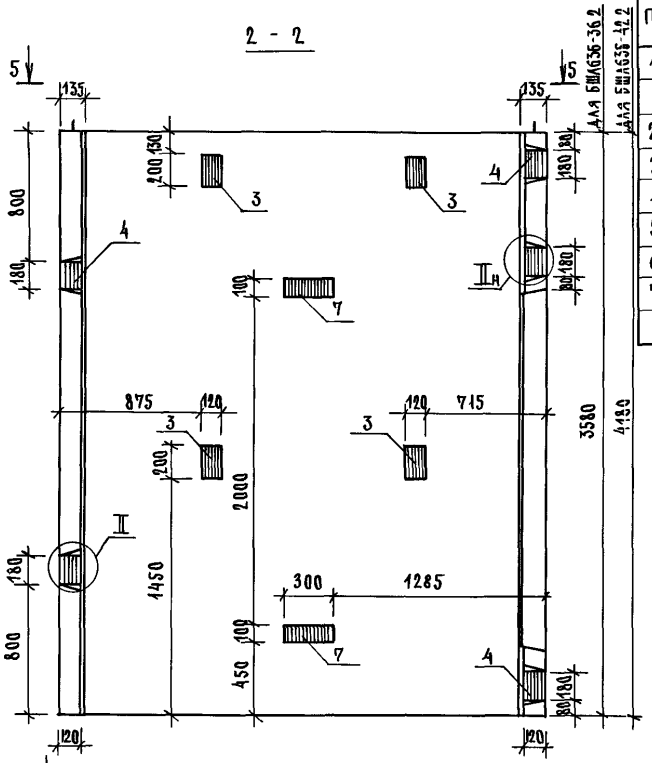

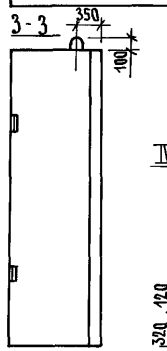

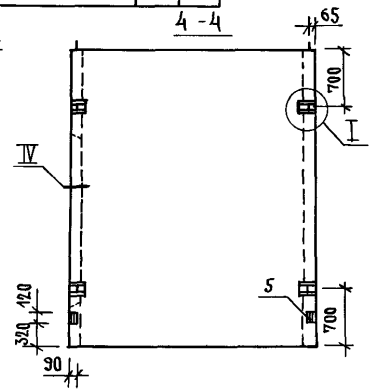

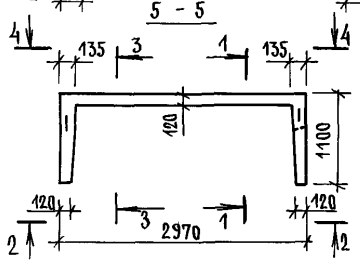

Поз	Наименование	Кол на блок БШ636- -36.2	Кол на блок БШ636- -42-2	Обозначение документа
1	Блок арматурный БА23	1		10891-12-1-16
	БА30		1	
2	Изделие закладное МН1	2	2	10891-12-1-125
3	МН2	4	4	-126
4	МН5	5	5	-128
5	МН8	2	2	-129
6	МН16	3	3	-135
7	МН17	2	2	-127
	Бетон класса В 25, м³	1,98	2,34	
	Масса блока, т	4,95	5,86	

Технические требования см 10891-11-1-ТТ.
Узел I VI, VIII, IX, XXIII, XXIV см 10891-11-1-Д

Нач отд	Новичков		
Н контр	Некритин		
ГИП	Некритин		
Рук гр	Домахина		
Ст инж	Александрова		

10891-11-1-21

Блок шахты лифта БШ636-36.2, БШ636-42-2

Стадия	Лист	Листов
Р		1

ГИПРОНИИЗДРАВ

Инв № подл. | Подпись и дата | Взам инв №

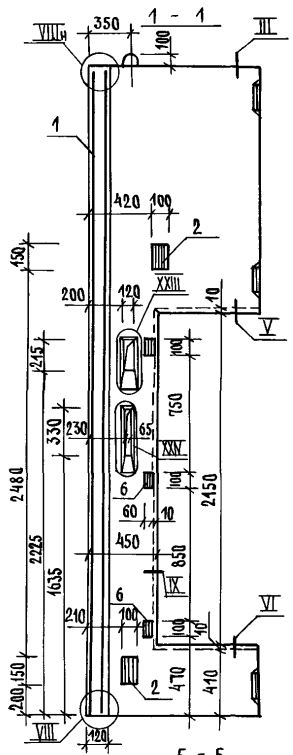

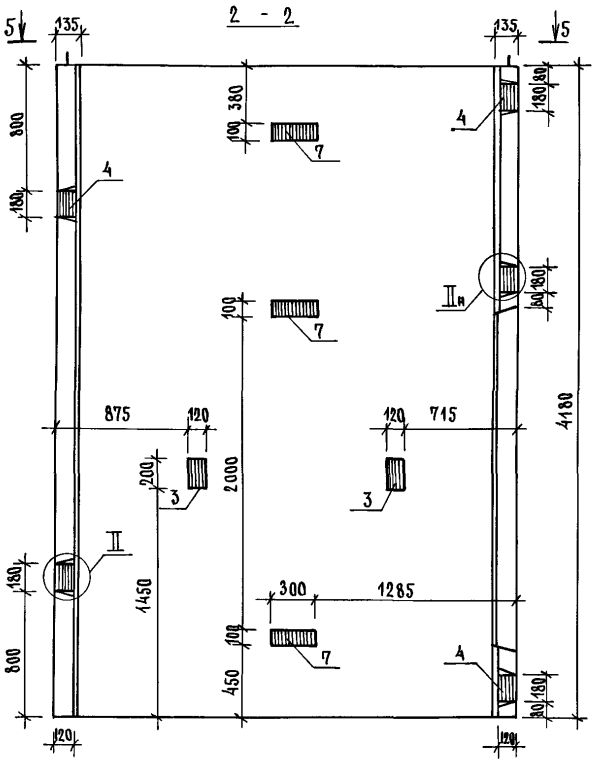

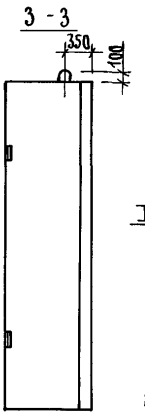

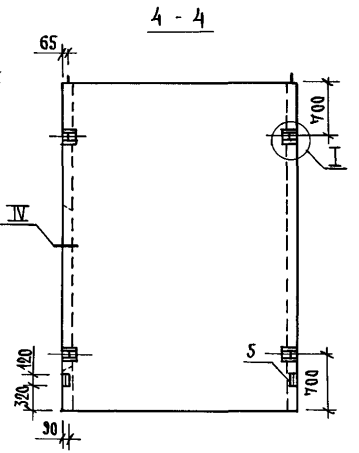

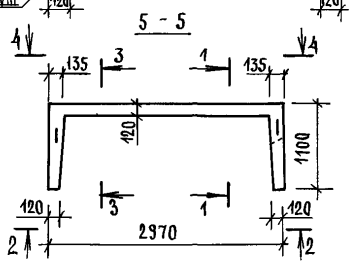

ПОЗ	НАИМЕНОВАНИЕ		КОЛ.	ОБОЗНАЧЕНИЕ ДОКУМЕНТА
1	БЛОК АРМАТУРНЫЙ	БА30	1	10891-12-1-16
2	ИЗДЕЛИЕ ЗАКЛАДНОЕ	МН1	2	1089.1-12-1-125
3		МН2	2	-126
4		МН5	5	-128
5		МН8	2	-129
6		МН16	3	-135
7		МН17	3	-127
	БЕТОН КЛАССА В25, м³		2,34	

ТЕХНИЧЕСКИЕ ТРЕБОВАНИЯ СМ. 10891-11-1-ТТ

УЗЕЛ I VI, VIII, IX, XXIII, XXIV СМ 10891-11-1-Д

МАССА БЛОКА 5,86 Т

НАЧ ОТД	НОВИЧКОВ		
Н КОНТР	НЕКРИТИН		
ГИП	НЕКРИТИН		
РУК ГР	ДОМАХИНА		
СТ ИНЖ	АЛЕКСАНДРОВ		

10891 - 11 - 1 - 22

БЛОК ШАХТЫ ЛИФТА

БШЛ 63Б-42-4

СТАДИЯ	ЛИСТ	ЛИСТОВ
Р		1

ГИПРОНИИЗДРАВ

ИНВ № ПОДЛ. | ПОДПИСЬ И ДАТА | ВЗАМ ИНВ №

23954-02 34

ФОРМАТ А3

Поз.	Наименование	Кол	Обозначение документа
1	Блок арматурный БА31	1	10891-12-1-17
2	Изделие закладное МН1	4	10891-12-1-125
3	МН2	2	-126
4	МН5	6	-128
5	МН8	2	-129
6	МН16	6	-135
7	МН17	4	-127
	Бетон класса В25, м³	1,62	

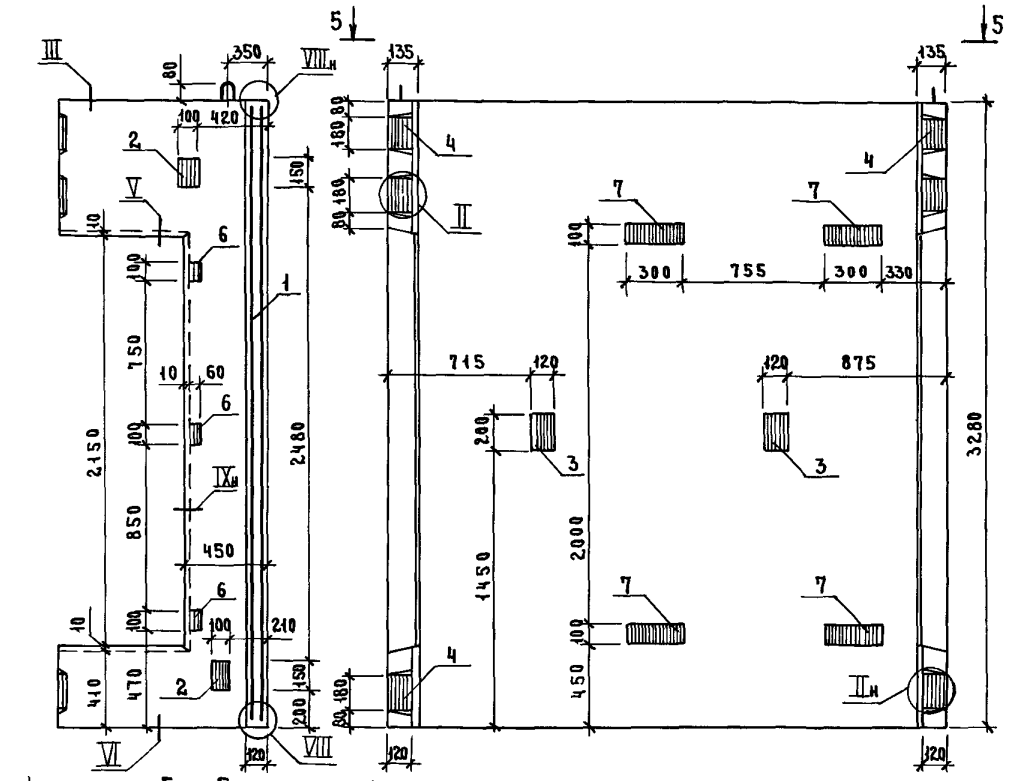

Технические требования см 10891-11-1-ТТ

Узел I VI,VIII,IX см 10891-11-1-Д

Масса блока 4,06 т

Нач отд	Новичков		10891-11-1-23
Н контр	Некритин		
ГИП	Некритин		Блок шахты лифта БШ1636-33-3
Рук гр	Домахина		Стадия: Р; Лист; Листов: 1
Ст инж	Александрова		ГИПРОНИИЗДРАВ

Инв. № подл. | Подпись и дата | Взам. инв. №

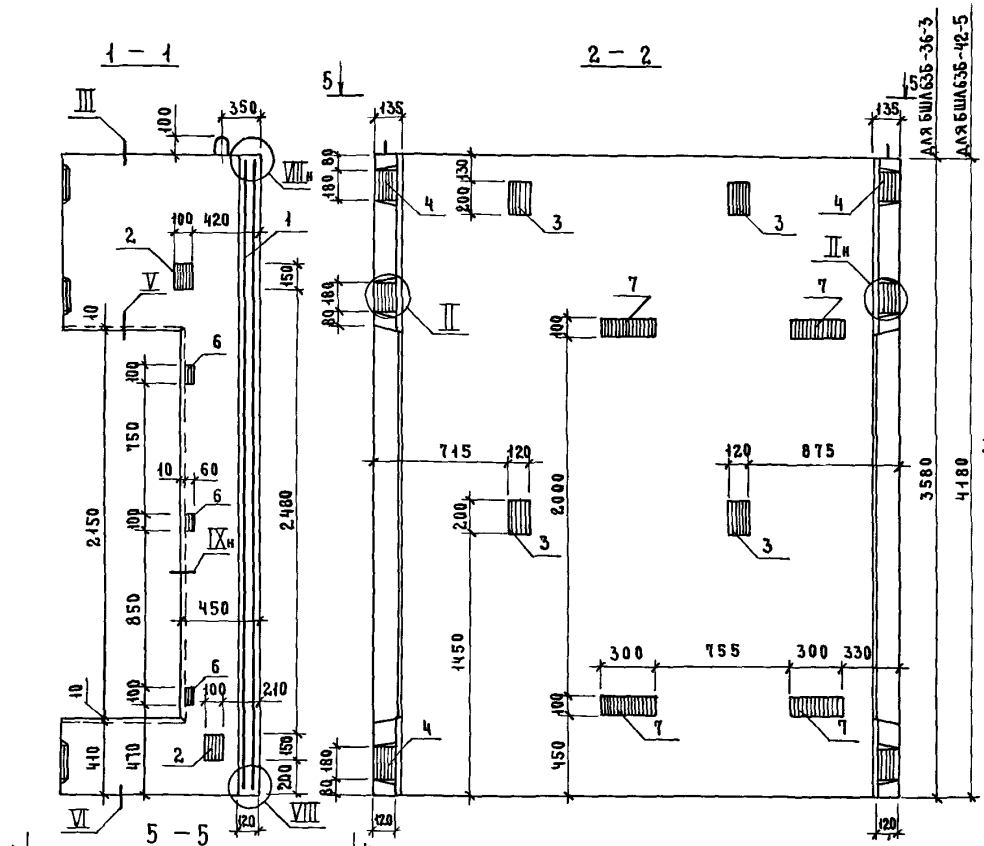

Поз	Наименование	Кол на блок БШл 636- -36-3	-42-5	Обозначение документа
1	Блок арматурный БА32	1		10891-12-1-18
	БА33		1	
2	Изделие закладное МН1	4	4	10891-12-1-125
3	МН2	4	4	-126
4	МН5	6	6	-128
5	МН8	2	2	-129
6	МН16	6	6	-135
7	МН17	4	4	-127
	Бетон класса В25, м³	1,81	2,17	
	Масса блока, т	4,52	5,42	

Технические требования см 10891-11-1-ТТ

Узел I. VI, VIII; IX см 10891-11-1-Д

Нач отд	Новичков		
Н контр	Некритин		
ГИП	Некритин		
Рук гр	Домахина		
Ст инж	Александрова		

10891-11-1-24

Блок шахты лифта БШл636-36-3, БШл636-42-5

Стадия	Лист	Листов
Р		1

ГИПРОНИИ ЗДРАВ

23954-02 36

Инв.№подл. | Подпись и дата | Взам инв.№

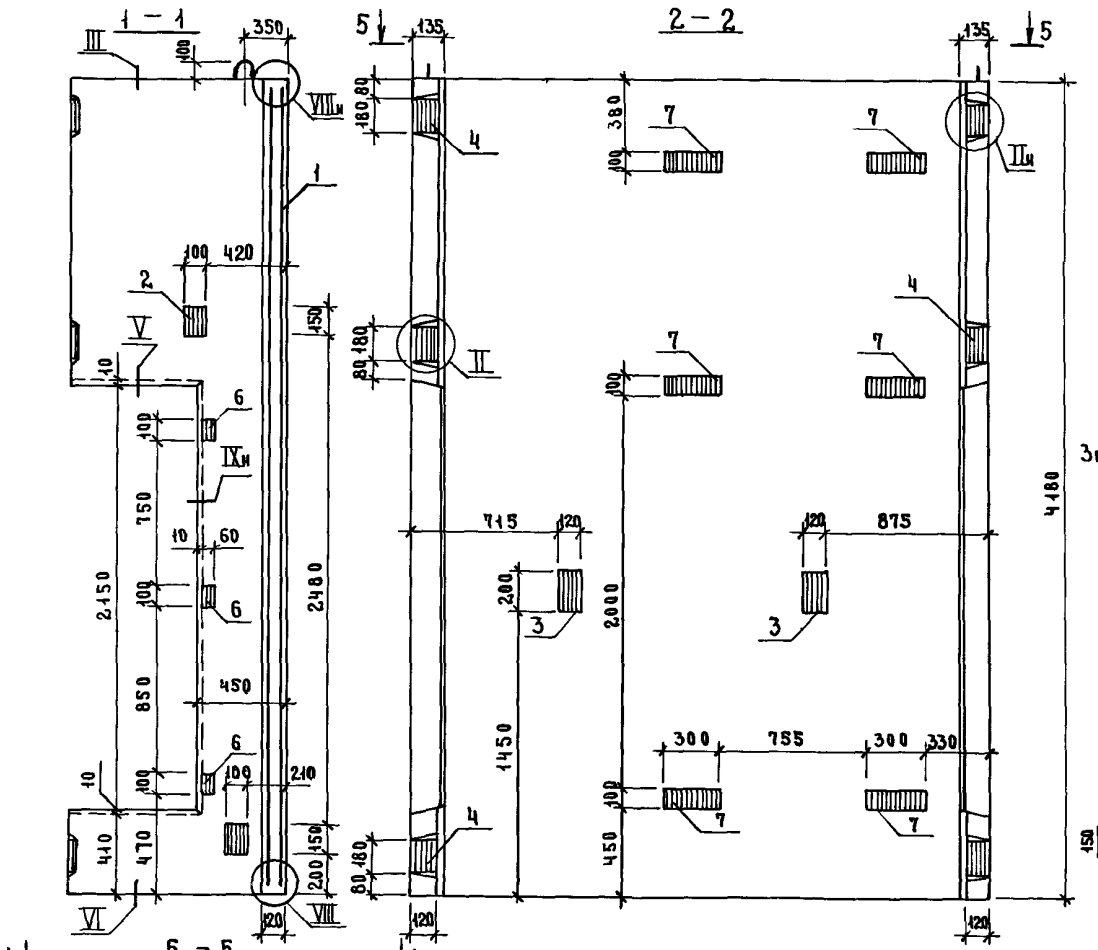

Поз	Наименование	Кол	Обозначение документа
1	Блок арматурный БА33	1	1 0891-12-1-18
2	Изделие закладное МН 1	4	1 0891-12-1-125
3	МН 2	2	-126
4	МН 5	6	-128
5	МН 8	2	-129
6	МН 16	6	-135
7	МН 17	6	-127
	Бетон класса В25, м³	2,17	

Технические требования см 1089 1-11-1-ТТ

Узел I, VI; VIII; IX см 1089 1-11-1-Д

Масса блока 5,42 т

Нач отд	Новичков		
Н контр	Некритин		
ГИП	Некритин		
Рук гр	Домахина		
Ст инж	Александрова		

1089 1-11-1-25

Блок шахты лифта

БШ 1636-42-7

Стадия	Лист	Листов
Р		1

ГИПРОНИИ ЗДРАВ

Инв № подл | Подпись и дата | Взам инв №

Поз	Наименование	Кол	Обозначение документа
1	Блок арматурный БА31	1	1089.1-12-1-17
2	Изделие закладное МН1	4	1089.1-12-1-125
3	МН2	2	-126
4	МН5	6	-128
5	МН8	2	-129
6	МН16	6	-135
7	МН17	2	-127
	Бетон класса В25, м³	1,61	

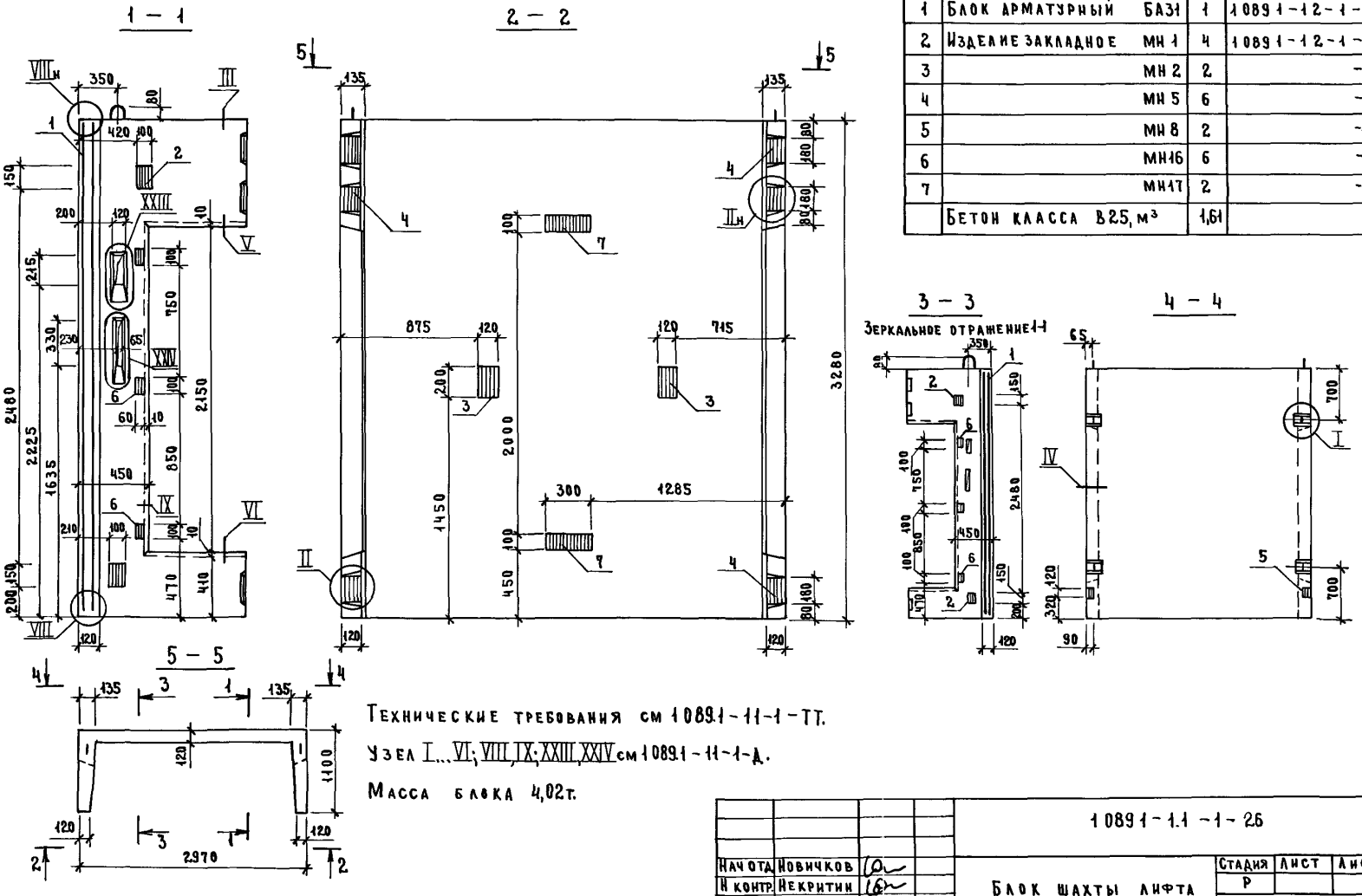

Технические требования см 1089.1-11-1-ТТ.

Узел I...VI; VIII, IX; XXIII, XXIV см 1089.1-11-1-А.

Масса блока 4,02т.

Нач отд	Новичков		1089.1-11-1-26
Н контр	Некритин		
ГИП	Некритин		Блок шахты лифта БШЛ63Б-33-4
Рук гр	Домахина		Стадия: Р; Лист: ; Листов: 1
Ст инж	Александрова		ГИПРОНИИЗДРАВ

Инв № подл. | Подпись и дата | Взам инв №

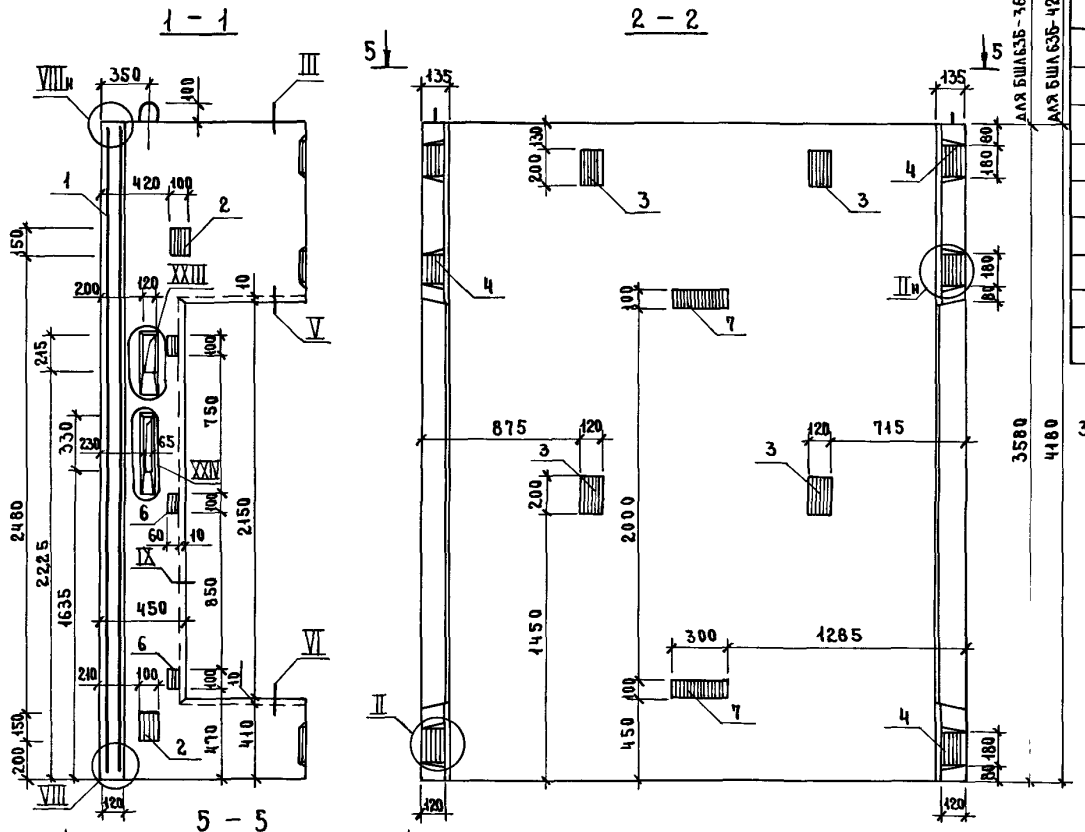

Поз	Наименование	Кол на блок БШЛ63Б-36-4	Кол на блок БШЛ63Б-42-6	Обозначение документа
1	Блок арматурный БА 32	1		1.089 1-12-1-18
	БА 33		1	
2	Изделие закладное МН 1	4	4	1089 1-12-1-125
3	МН 2	4	4	-126
4	МН 5	6	6	-128
5	МН 8	2	2	-129
6	МН 16	6	6	-135
7	МН 17	2	2	-127
	Бетон класса В25, м³	1,79	2,15	
	Масса блока, т	4,48	5,38	

Технические требования см 1089 1-11-1-ТТ

Узел I VI, VIII, IX, XXII, XXIV см 1089.1-11-1-А

Нач отд	Новичков		
Н контр	Некритин		
ГИП	Некритин		
Рук гр	Домахина		
Ст инж	Александрова		

1.089 1-11-1-27

Блок шахты лифта

БШЛ63Б-36-4, БШЛ63Б-42-6

Стадия	Лист	Листов
Р		1

ГИПРОНИИ ЗДРАВ

Инв № подл. | Подпись и дата | Взам инв №

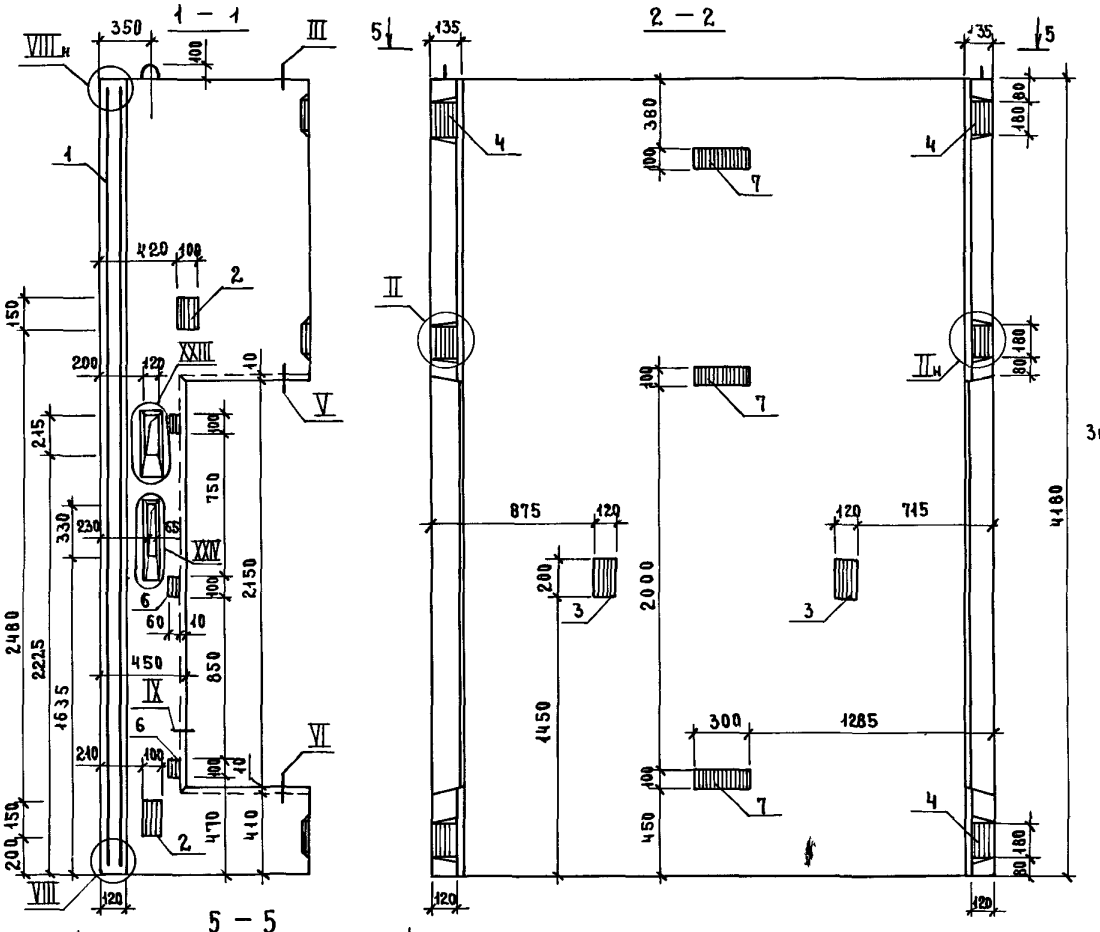

Поз	Наименование	Кол	Обозначение документа
1	Блок арматурный БА33	1	1089 1-1 2-1-18
2	Изделие закладное МН1	4	1 089 1 – 1 2-1 -125
3	МН 2	2	-126
4	МН 5	6	-128
5	МН 8	2	-129
6	МН16	6	-135
7	МН17	3	-127
	Бетон класса В25, м³	2,15	

Технические требования см 1089 1-11-1-ТТ

Узел I VI, VIII; IX, XXIII; XXIV см 1089 1-11-1-А

Масса блока 5,38т

Нач отд	Новичков	
Н контр	Некритин	
ГИП	Некритин	
Рук гр	Домахина	
Ст инж	Александрова	

1089 1-11-1-28

Блок шахты лифта

БШ1635-42-8

Стадия	Лист	Листов
Р		1

ГИПРОНИИЗДРАВ

Инв № подл. | Подпись и дата | Взам инв №

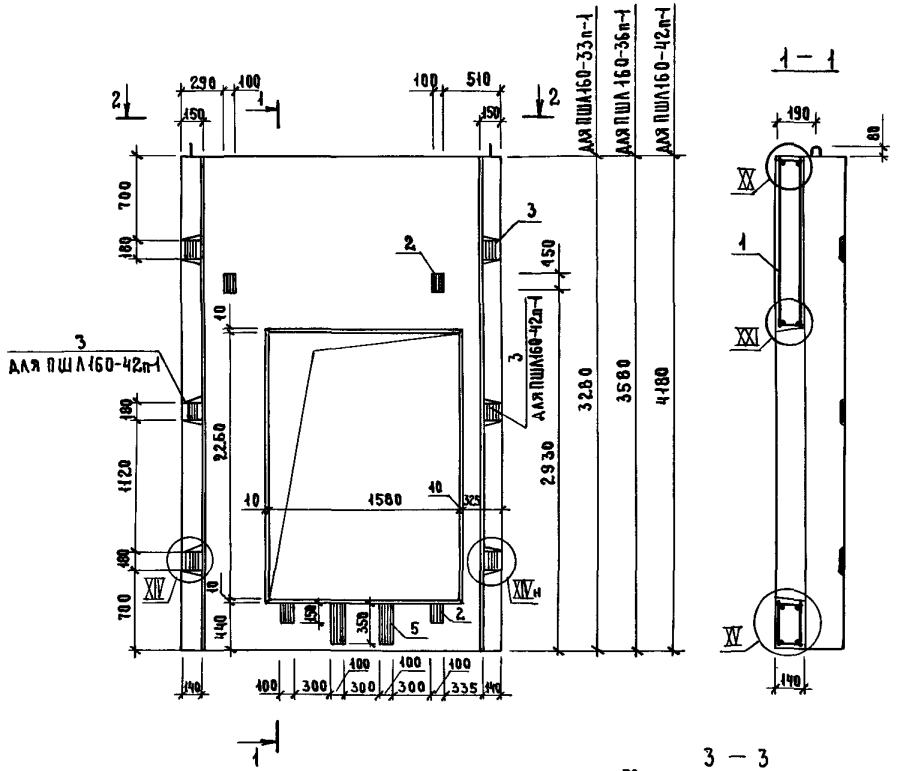

Поз	Наименование	Кол на панель ПША160-			Обозначение документа
		-33п-1	-36п-1	-42п-1	
1	Блок арматурный БА40	1			10891-12-1-25
	БА41		1		
	БА42			1	
2	Изделие закладное МН 1	4	4	4	10891-12-1-125
3	МН 5	4	4	6	-128
4	МН 8	2	2	2	-129
5	МН 9	2	2	2	-130
	Бетон класса В25, м³	0,96	1,10	1,37	
	Масса панели, т	2,40	2,74	3,42	

Технические требования см 10891-11-1-ТТ

Узел I, XIV XVI; XX. XXII см 10891-11-1-Д

Нач отд	Новичков	
Н контр	Некритин	
ГИП	Некритин	
Рук гр	Домахина	
Ст инж	Александрова	

10891-11-1-29

Панель шахты лифта ПША160-33п-1, ПША160-36п-1, ПША160-42п-1

Стадия	Лист	Листов
Р		1

ГИПРОНИИЗДРАВ

Инв № подл | Подпись и дата | Взам инв №

Поз	Наименование	Кол	Обозначение документа
1	Блок арматурный БА 49	1	1089.1-12-1-28
2	Изделие закладное МН 2	2	1089.1-12-1-126
3	МН 3	2	-127
4	МН 5	4	-128
	Бетон класса В25, м³	1,15	

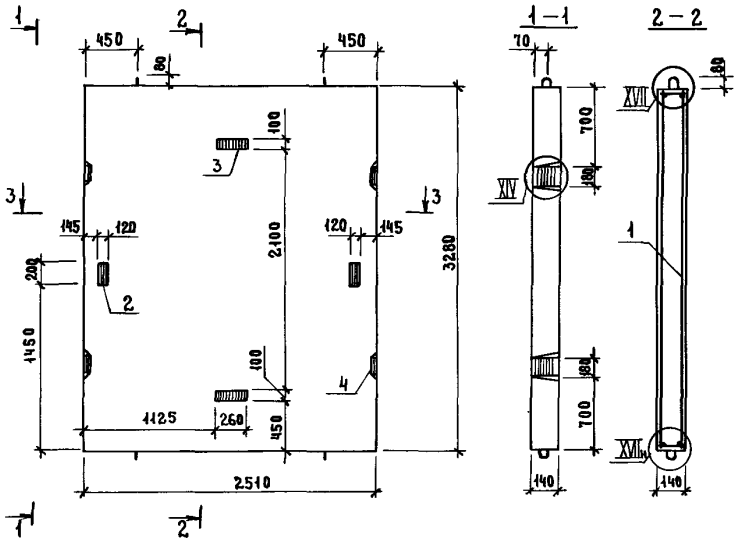

3 — 3

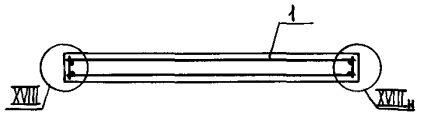

Технические требования см 1089.1-11-1-ТТ

Узел XIV; XVII, XVIII см 1089.1-11-1-Д

Масса панели 2,88 т

Нач отд	Новичков		
Н контр	Некритин		
ГИП	Некритин		
Рук гр	Домахина		
Ст инж	Александрова		

1089.1-11-1-30

Панель шахты лифта ПШЛ160-33п-2

Стадия	Лист	Листов
Р		1

ГИПРОНИИ ЗДРАВ

Инв № подл. | Подпись и дата | Взам. инв. №

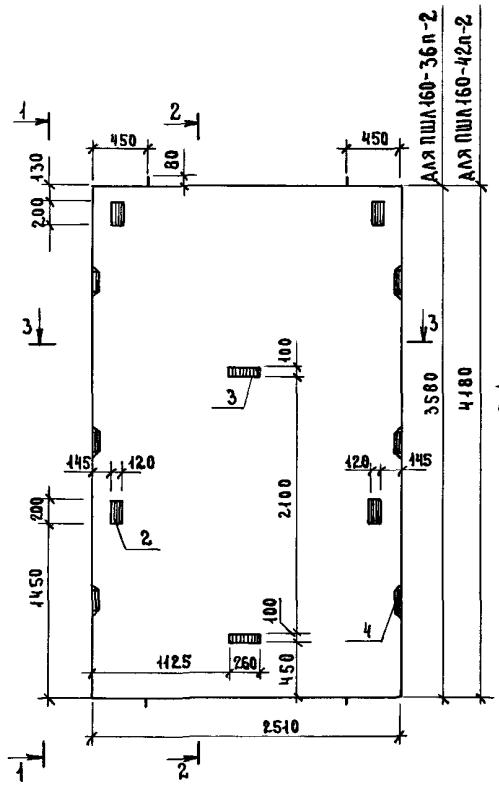

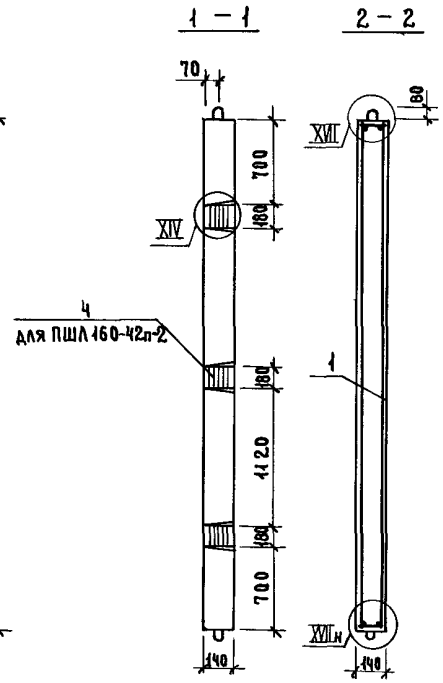

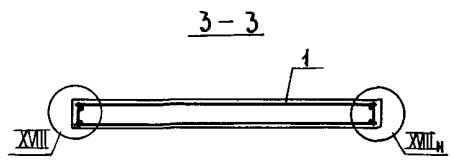

Поз	Наименование	Кол на панель ПШЛ160- 36п-2	Кол на панель ПШЛ160- 42п-2	Обозначение документа
1	Блок арматурный БА50	1		1089 1-12-1-28
	БА51		1	
2	Изделие закладное МН2	4	4	1089 1-12-1-126
3	МН3	2	2	-127
4	МН5	4	6	-128
	Бетон класса В 25, м³	1,25	1,47	
	Масса панели, т	3,15	3,67	

Технические требования см 1089 1-11-1-Т.

Узел XIV, XVII; XVIII см 1089 1-11-1-Д.

Нач отд	Новичков		
Н контр	Некритин		
ГИП	Некритин		
Рук гр	Домахина		
Ст инж	Александрова		

1089 1-11-1-31

Панель шахты лифта ПШЛ160-36п-2, ПШЛ160-42п-2

Стадия	Лист	Листов
Р		1

ГИПРОНИИЗДРАВ

Инв № подл. | Подпись и дата | Взам инв №

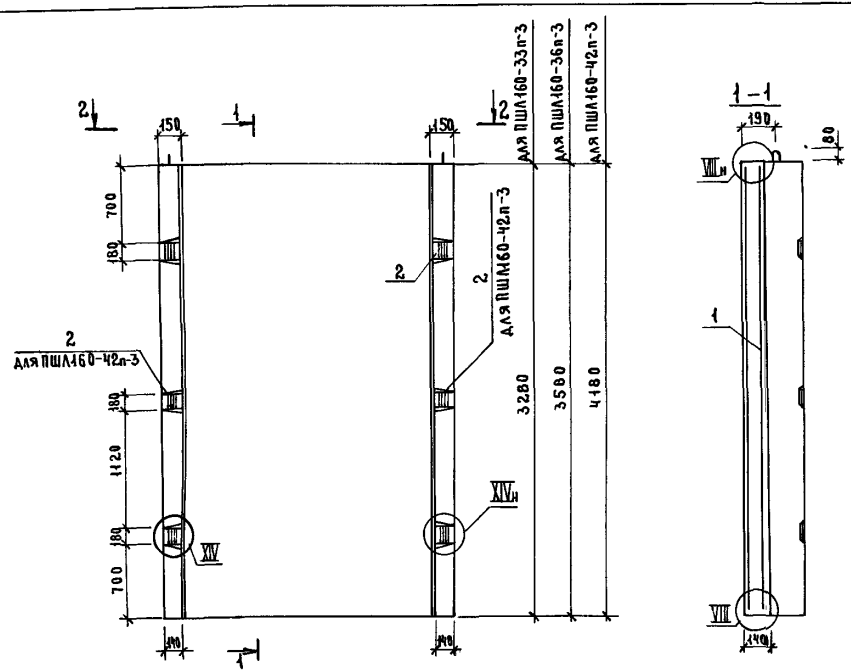

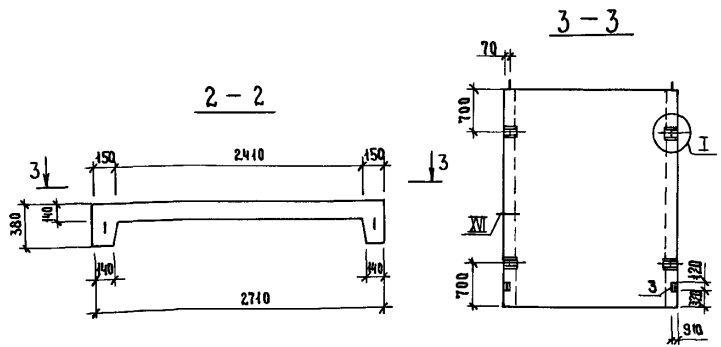

Поз.	Наименование	Кол на панель ПШЛ160-			Обозначение документа
		-33п-3	-36п-3	-42п-3	
1	Блок арматурный БА46	1			1089 1-12-1-27
	БА47		1		
	БА48			1	
2	Изделие закладное МН5	4	4	6	1089 1-12-1-128
3	МН8	2	2	2	-129
	Бетон класса В25, м³	1,47	1,61	1,88	
	Масса панели, т	3,68	4,02	4,69	

Технические требования см 1089 1-11-1-ТТ.

Узел I; VIII, XIV; XVI см 1089 1-11-1-А.

Нач отд	Новичков		
Н контр	Некритин		
ГИП	Некритин		
Рук гр	Домахина		
Ст инж	Александрова		

1089 1-11-1-32

Панель шахты лифта ПШЛ160-33п-3, ПШЛ160-36п-3, ПШЛ160-42п-3

Стадия	Лист	Листов
Р		1

ГИПРОНИИ ЗДРАВ

Инв. № подл. | Подпись и дата | Взам. инв. №

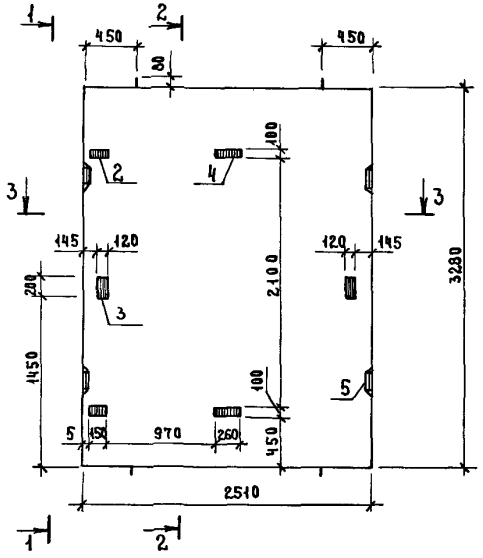

1 — 1

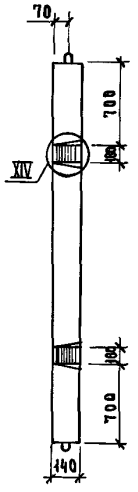

2 — 2

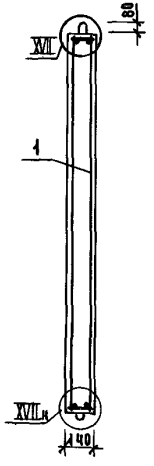

Поз	Наименование	Кол	Обозначение документа
1	Блок арматурный БА 49	1	10891-12-1-28
2	Изделие закладное МН 1	2	10891-12-1-125
3	МН 2	2	-126
4	МН 3	2	-127
5	МН 5	4	-128
	Бетон класса В25, м³	1,15	

Технические требования см 10891-11-1-ТТ

Узел XIV, XVI, XVIII см 10891-11-1-Д.

Масса панели 2,88т

3 — 3

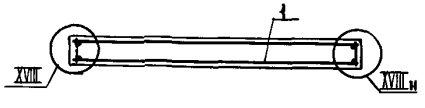

Инв.№ подл. | Подпись и дата | Взам. инв.№

Нач. отд.	Новичков		
Н. контр.	Некритин		
ГИП	Некритин		
Рук. гр.	Домахина		
Ст. инж.	Александрова		

10891-11-1-33

Панель шахты лифта ПШЛ160-33п-4

Стадия	Лист	Листов
Р		1

ГИПРОНИИЗДРАВ

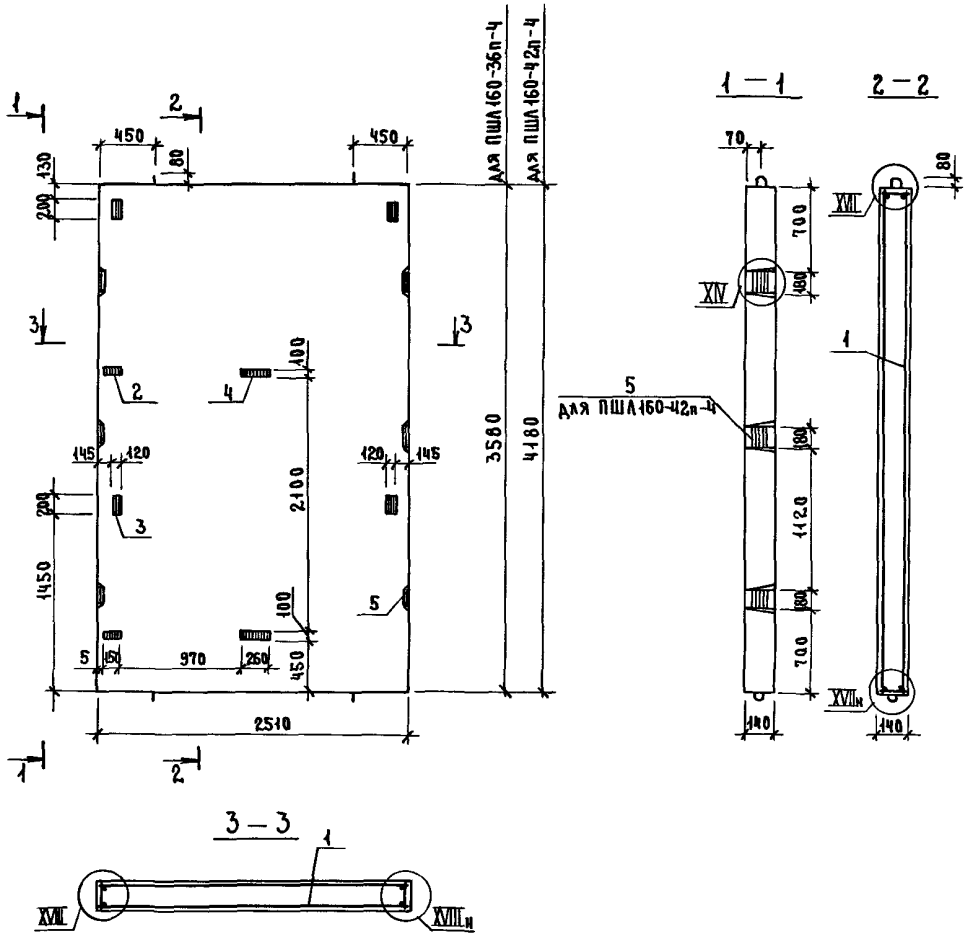

Поз	Наименование	Кол на панель ПШЛ160- -36п-4	-42п-4	Обозначение документа
1	Блок арматурный БА 50	1		1089 1-12-1-28
	БА 51		1	
2	Изделие закладное МН 1	2	2	1089 1-12-1-125
3	МН 2	4	4	-126
4	МН 3	2	2	-127
5	МН 5	4	6	-128
	Бетон класса В25, м³	1,26	1,47	
	Масса панели, т	3,15	3,67	

Технические требования см 1089 1-11-1-ТТ

Узел XIV, XVII; XVIII см 1089 1-11-1-Д

Нач отд	Новичков		
Н контр	Некритин		
ГИП	Некритин		
Рук гр	Домахина		
Ст инж	Александрова		

1089 1-11-1-34

Панель шахты лифта ПШЛ160-36п-4, ПШЛ160-42п-4

Стадия	Лист	Листов
Р		1

ГИПРОНИИ ЗД.РАВ

Инв № подл | Подпись и дата | Взам инв №

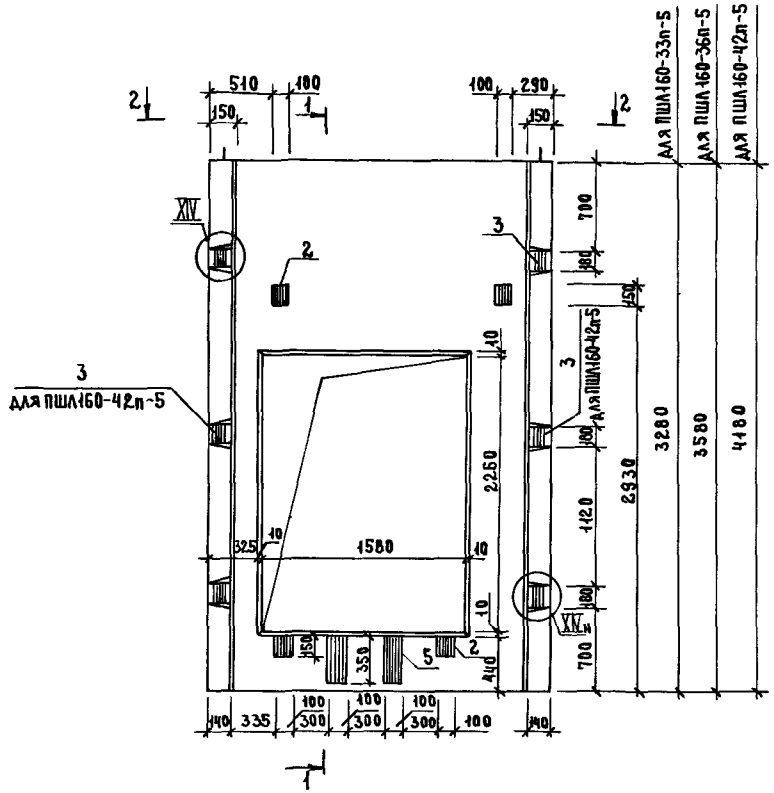

Поз	Наименование	Кол на панель ПШЛ160-			Обозначение документа
		-33п-5	-36п-5	-42п-5	
1	Блок арматурный БА43	1			10891-12-1-26
	БА44		1		
	БА45			1	
2	Изделие закладное МН1	4	4	4	10891-12-1-125
3	МН5	4	4	6	-128
4	МН8	2	2	2	-129
5	МН9	2	2	2	-130
	Бетон класса В25, м³	0,96	1,10	1,37	
	Масса панели, т	2,40	2,74	3,42	

Технические требования см 10891-11-1-ТТ

Узел I, XIV, XVI, XX XXII см 10891-11-1-Д

Нач отд	Новичков		
Н контр	Некритин		
ГИП	Некритин		
Рук гр	Домахина		
Ст инж	Александрова		

10891-11-1-35

Панель шахты лифта ПШЛ160-33п-5, ПШЛ160-36п-5, ПШЛ160-42п-5

Стадия	Лист	Листов
Р		1

ГИПРОНИИ ЗДРАВ

Инв № подл | Подпись и дата | Взам инв №

Поз	Наименование	Код на блок БШл63- -30-3	-30-5	Обозначение документа
1	Блок арматурный БА37	1	1	1089 1-12-1-22
2	Изделие закладное МН 2	2	2	1089 1-12-1-126
3	МН 3	1	2	-127
4	МН 4	1	2	
5	МН 5	4	4	-128
6	МН 15	2	2	-134
	Бетон класса В25, м³	1,48	1,48	
	Масса блока, т	3,7	3,7	

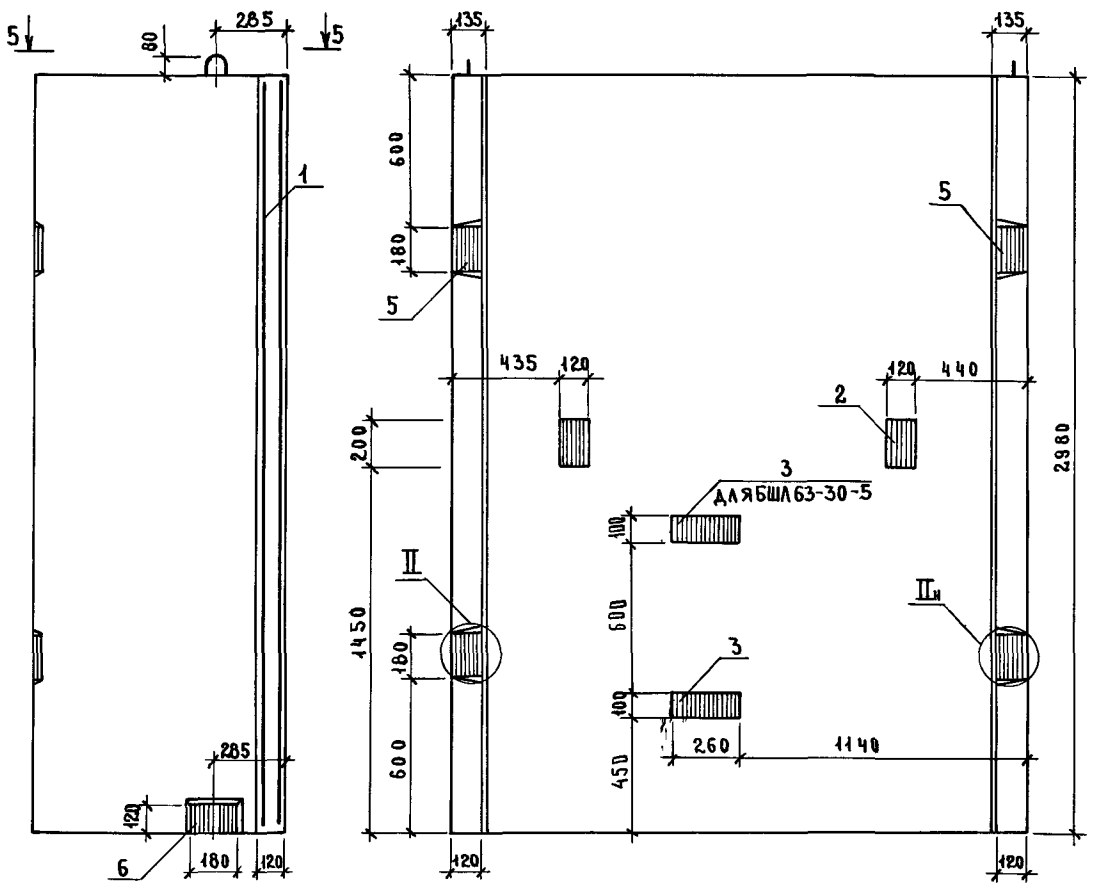

Нач отд	Новичков		1089 1-11-1-36		
Н контр	Некритин		Блок шахты лифта	Стадия: Р	Лист	Листов: 1
ГИП	Некритин		БШл63-30-3; БШл63-30-5	Гипроний Здрав	
Рук гр	Домахина				
Ст инж	Александрова				

Инв № подл | Подпись и дата | Взам инв №

Поз	Наименование	Кол. на блок БШЛ 63- -30-4	-30-6	Обозначение документа
1	Блок арматурный БА 37	1	1	1.089.1-12-1-22
2	Изделие закладное МН 2	2	2	1.089.1-12-1-126
3	МН 3	1	2	-127
4	МН 4	1	2	
5	МН 5	4	4	-128
6	МН 15	2	2	-134
	Бетон класса В25, м³	1,48	1,48	
	Масса блока, т	3,70	3,70	

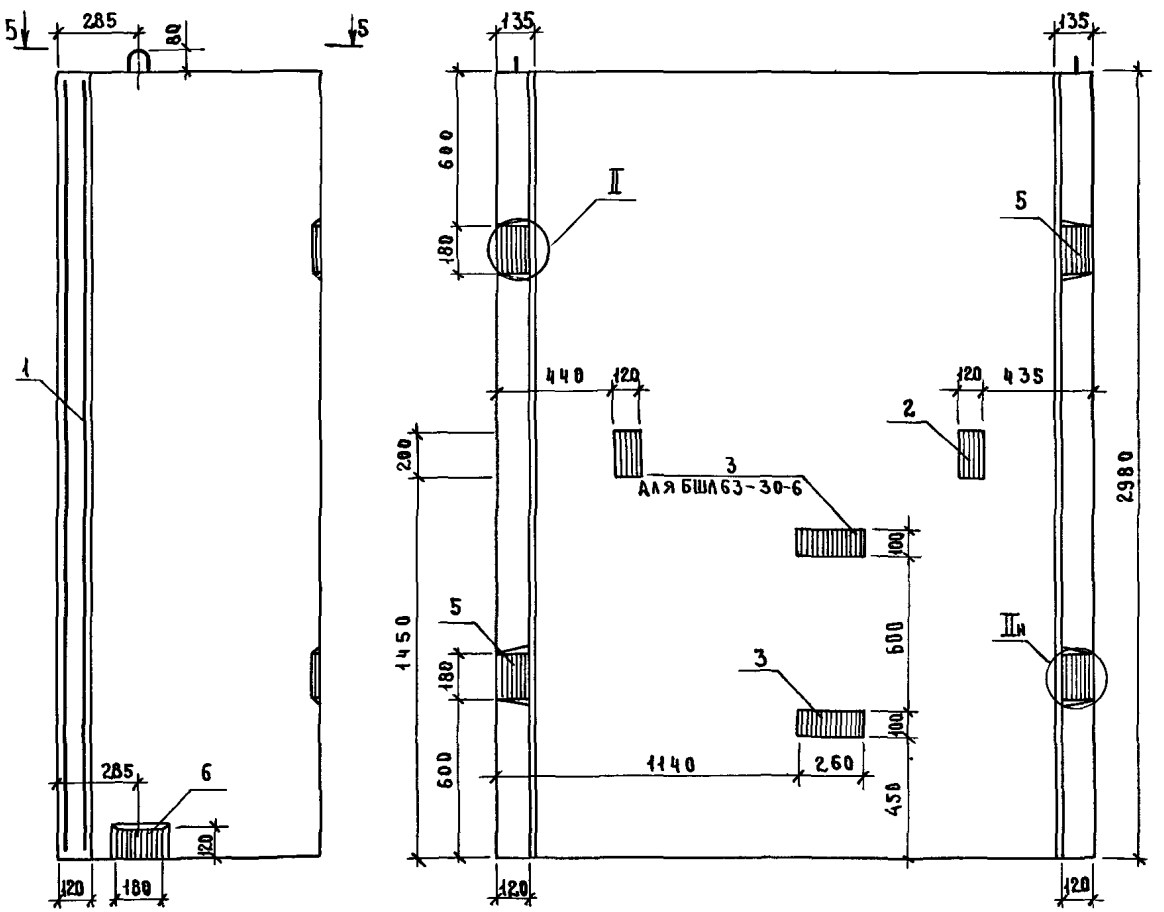

Технические требования см 1.089.1-11-1-ТТ

Узел I; II; IV; VIII; XI см 1.089.1-11-1-Д

Нач. отд.	Новичков		
Н. контр.	Некритин		
ГИП	Некритин		
Рук. гр.	Домахина		
Ст. инж.	Александрова		

1.089.1-11-1-37

Блок шахты лифта БШЛ63-30-4, БШЛ63-30-6

Стадия	Лист	Листов
Р		1

ГИПРОНИИ ЗДРАВ

Инв.№ подл. | Подпись и дата | Взам. инв.№

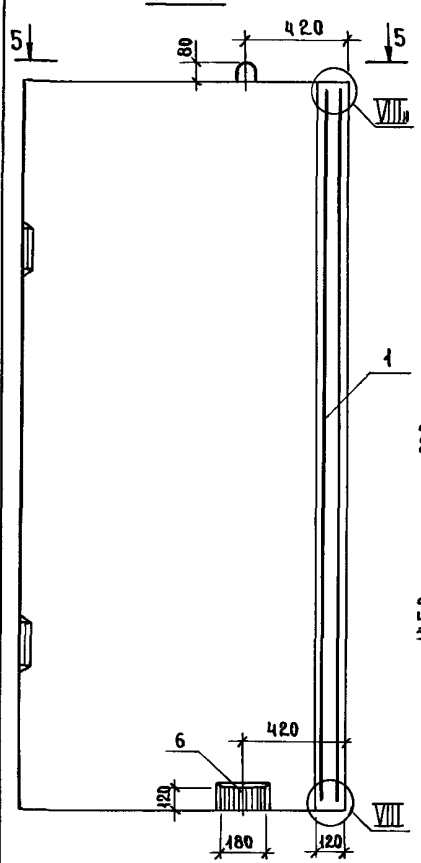

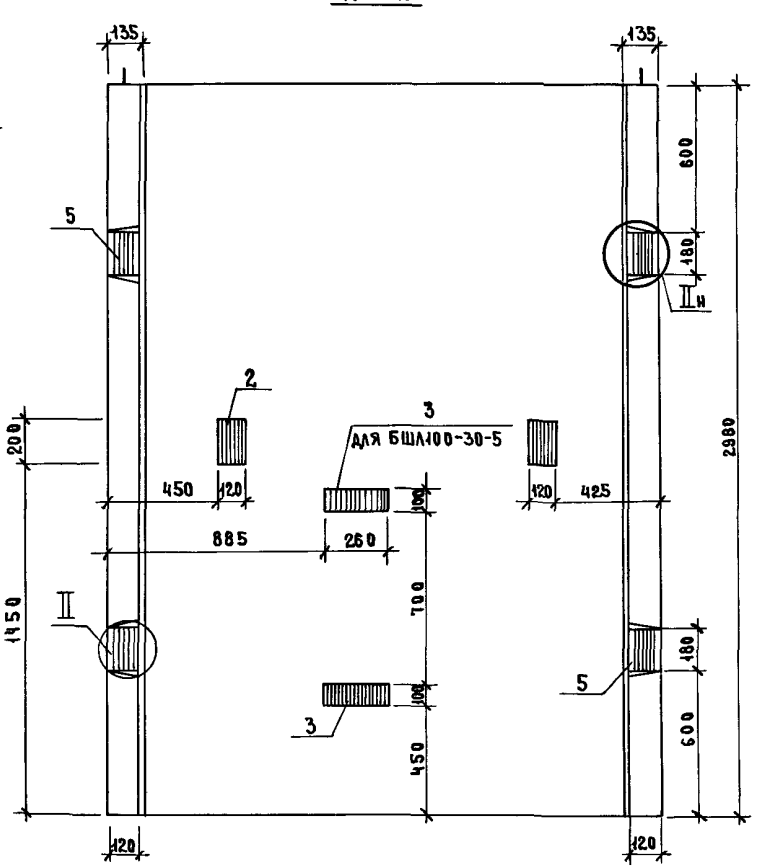

Поз	Наименование		Кол на блок БШЛ100- -30-3	-30-5	Обозначение документа
1	Блок арматурный	БА38	1	1	10891-12-1-23
2	Изделие закладное	МН2	2	2	10891-12-1-126
3		МН3	1	2	-127
4		МН4	1	2	
5		МН5	4	4	-128
6		МН15	2	2	-134
	Бетон класса В25, м³		1,71	1,71	
	Масса блока, т		4,28	4,28	

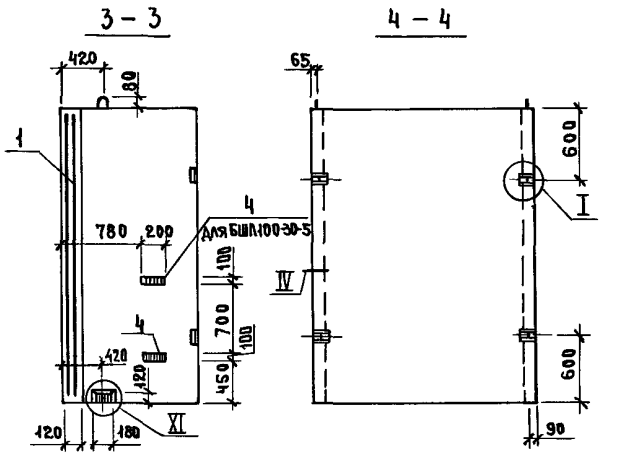

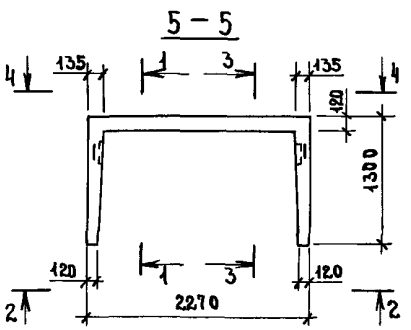

Технические требования см 10891-11-1-ТТ
Узел I, II, IV, VIII, XI см 10891-11-1-Д

Нач отд	Новичков		
Н контр	Некритин		
ГИП	Некритин		
Рук гр	Домахина		
Ст инж	Александрова		

10891-11-1-38

Блок шахты лифта БШЛ100-30-3; БШЛ100-30-5

Стадия	Лист	Листов
Р		1

ГИПРОНИИ ЗДРАВ

Инв № подл | Подпись и дата | Взам инв №

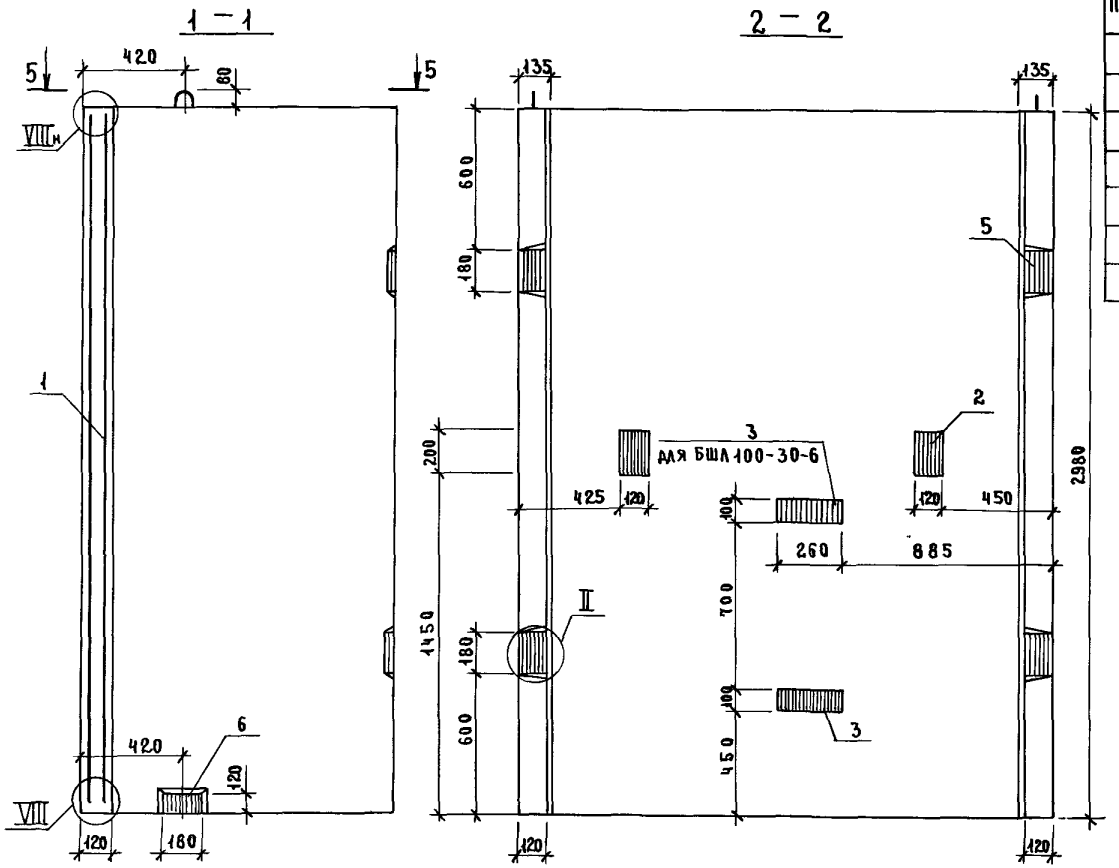

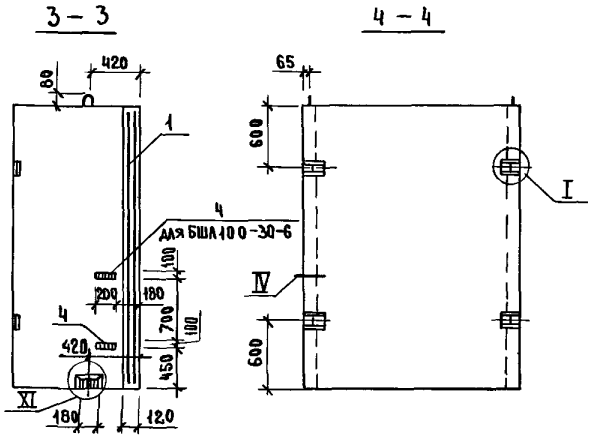

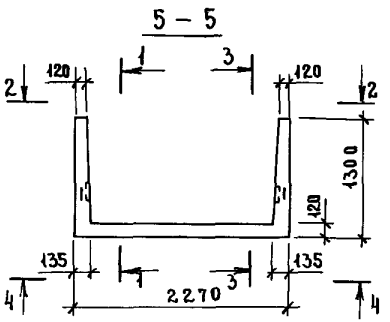

Поз	Наименование	Кол на блок БШ100- -30-4	-30-6	Обозначение документа
1	Блок арматурный БА38	1	1	10891-12-1-23
2	Изделие закладное МН2	2	2	10891-12-1-126
3	МН3	1	2	-127
4	МН4	1	2	
5	МН5	4	4	-128
6	МН15	2	2	-134
	Бетон класса В25, м³	1,71	1,71	
	Масса блока, т	4,28	4,28	

Технические требования см 10891-11-1-ТТ

Узел I, II, IV, VIII, XI см 10891-11-1-Д

Нач отд	Новичков		
Н контр	Некритин		
ГИП	Некритин		
Рук гр	Домахина		
Ст инж	Александрова		

10891-11-1-39

Блок шахты лифта БШ100-30-4; БШ100-30-6

Стадия	Лист	Листов
Р		1

ГИПРОНИИ ЗДРАВ

Инв № подл | Подпись и дата | Взам инв №

Поз	Наименование	Кол	Обозначение документа
1	Блок арматурный БА39	1	1.089 1-12-1- 24
2	Изделие закладное МН 2	2	1089 1-12-1-126
3	МН 3	2	-127
4	МН 5	4	-128
5	МН15	2	-134
	Бетон класса В25, м³	1,72	

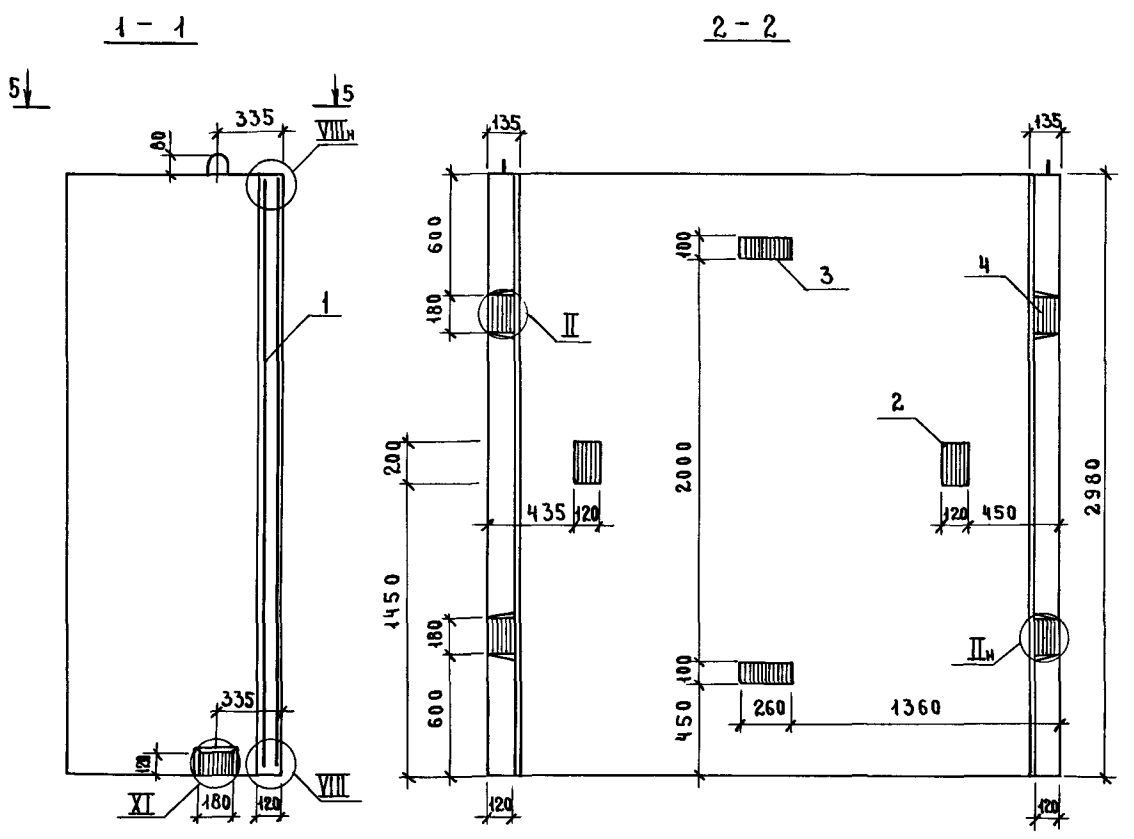

Технические требования см 1089 1-11-1-ТТ

Узел I, II, IV, VIII, XI см 1089.1-11-1-Д

Масса блока 4,3т

Нач. отд	Новичков		1.089 1-11-1-40
Н контр	Некритин		Блок шахты лифта БШЛ100-30п-3
ГИП	Некритин		Стадия: Р; Лист: ; Листов: 1
Рук гр	Домахина		ГИПРОНИИ ЗДРАВ
Ст инж	Александрова		

Инв № подл | Подпись и дата | Взам инв №

Поз	Наименование	Кол	Обозначение документа
1	Блок арматурный БА 39	1	1089.1-12-1-24
2	Изделие закладное МН 2	2	1089.1-12-1-126
3	МН 4	4	-127
4	МН 5	4	-128
5	МН 15	2	-134
	Бетон класса В25, м³	1,72	

1-1

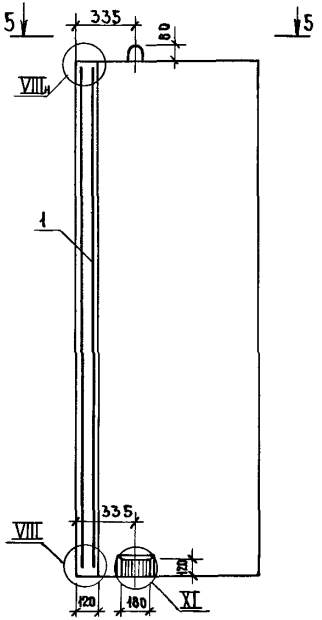

2-2

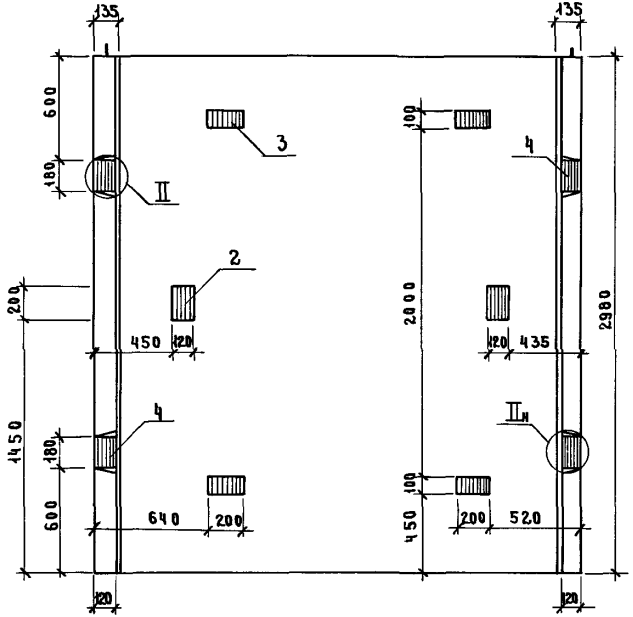

3-3

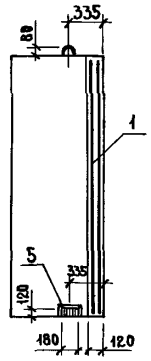

4-4

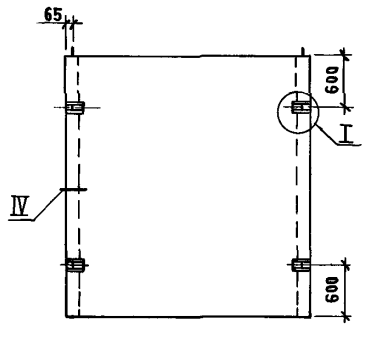

5-5

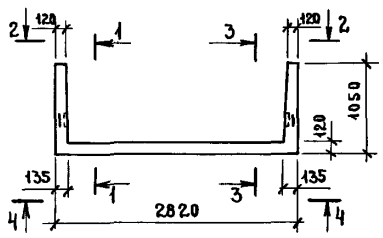

Технические требования см 1089.1-11-1-ТТ.

Узел I, II, IV-XI см 1089.1-1.1-1-Д.

Масса блока 4,30т.

Нач.отд.	Новичков		
Н.контр.	Некритин		
ГИП	Некритин		
Рук.гр.	Домахина		
Ст.инж.	Александрова		

1089.1-11-1-41

Блок шахты лифта БШЛ100-30п-4

Стадия	Лист	Листов
Р		1

ГИПРОНИИЗДРАВ

Инв.№ подл. | Подпись и дата | Взам.инв.№

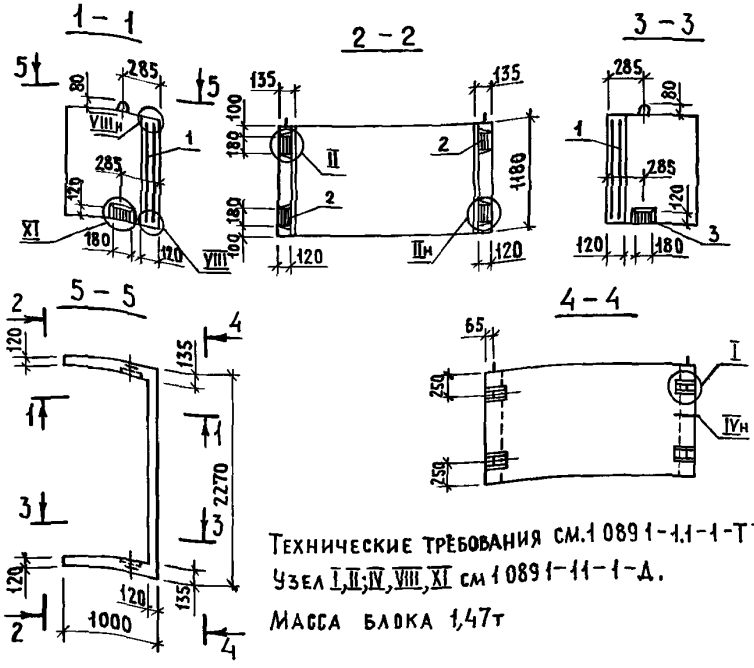

Технические требования см.1 089 1-1.1-1-ТТ.
Узел I,II,IV,VIII,XI см 1 089 1-11-1-Д.
Масса блока 1,47т

Поз	Наименование	Кол	Обозначение документа
1	Блок арматурный БА34	1	1 089.1 -1 2 -1 -19
2	Изделие закладное МН5	4	1.089 1 -1 2 -1 -128
3	МН15	2	-134
	Бетон класса В25, м³	0.59	

Нач отд	Новичков	
Н.контр	Некритин	
ГИП	Некритин	
Рук гр	Домахина	
Ст инж	Александрова	

1.089.1 -11 -1 -42

Блок шахты лифта БШ 63 -12-1

Стадия	Лист	Листов
Р		1

ГИПРОНИИЗДРАВ

Инв.№ подл. | Подпись и дата | Взам. инв.№

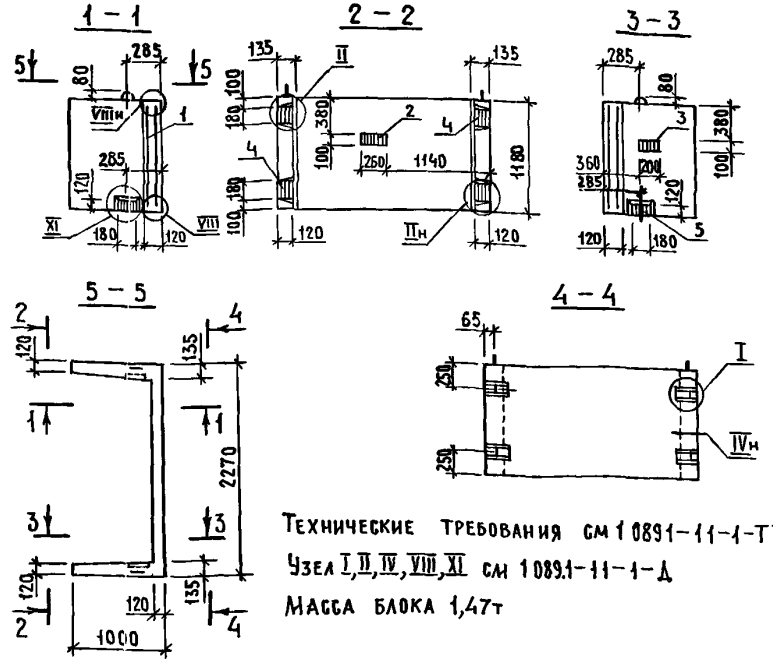

Технические требования см 1 089 1-11-1-ТТ
Узел I,II,IV,VIII,XI см 1 089.1-11-1-Д
Масса блока 1,47т

Поз	Наименование	Кол.	Обозначение документа
1	Блок арматурный БА34	1	1.089.1 -1.2 -1 -19
2	Изделие закладное МН3	1	1 089.1 -1 2 -1 -127
3	МН4	1	
4	МН5	4	-128
5	МН15	2	-134
	Бетон класса В25, м3	0,59	

Нач отд	Новичков	
Н контр	Некритин	
ГИП	Некритин	
Рук гр.	Домахина	
Ст инж	Александрова	

1.089.1 -11 -1 -43

Блок шахты лифта БШ 63 -12 - 2

Стадия	Лист	Листов
Р		1

ГИПРОНИИЗДРАВ

Инв.№ подл. | Подпись и дата | Взам. инв.№

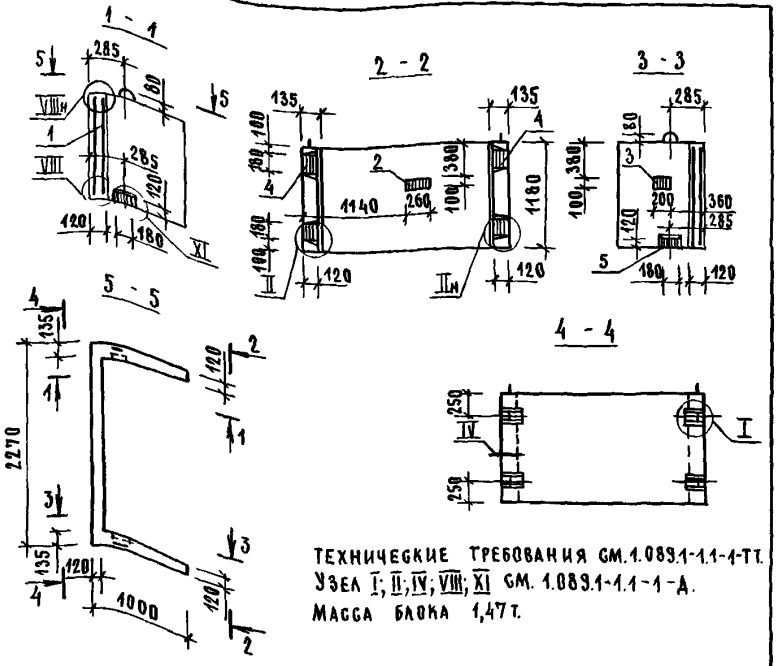

ТЕХНИЧЕСКИЕ ТРЕБОВАНИЯ СМ.1.089.1-1.1-1-ТТ.
УЗЕЛ I; II; IV; VIII; XI СМ. 1.089.1-1.1-1-А.
МАССА БЛОКА 1,47т.

ПОЗ.	НАИМЕНОВАНИЕ	КОЛ.	ОБОЗНАЧЕНИЕ ДОКУМЕНТА
1	БЛОК АРМАТУРНЫЙ БА34	1	1.089.1-1.2-1-19
2	ИЗДЕЛИЕ ЗАКЛАДНОЕ МН3	1	1.089.1-1.2-1-127
3	МН4	1	
4	МН5	4	-128
5	МН15	2	-134
	БЕТОН КЛАССА В25, м³	0,59	

НАЧ.ОТД.	НОВИЧКОВ	
Н.КОНТР.	НЕКРИТИН	
ГИП	НЕКРИТИН	
РУК.ГР.	ДОМАХИНА	
СТ.ИНЖ.	АЛЕКСАНДРОВ	

1.089.1-1.1-1-44

БЛОК ШАХТЫ ЛИФТА БША63-12-3

СТАДИЯ	ЛИСТ	ЛИСТОВ
Р		1

ГИПРОНИИЗДРАВ

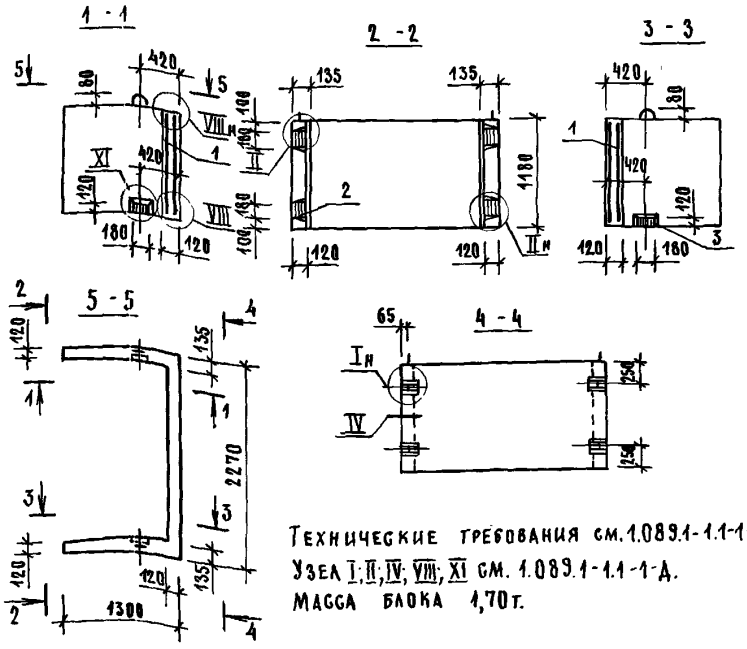

ТЕХНИЧЕСКИЕ ТРЕБОВАНИЯ СМ.1.089.1-1.1-1-ТТ.
УЗЕЛ I; II; IV; VIII; XI СМ. 1.089.1-1.1-1-А.
МАССА БЛОКА 1,70т.

ПОЗ.	НАИМЕНОВАНИЕ	КОЛ.	ОБОЗНАЧЕНИЕ ДОКУМЕНТА
1	БЛОК АРМАТУРНЫЙ БА35	1	1.089.1-1.2-1-20
2	ИЗДЕЛИЕ ЗАКЛАДНОЕ МН5	4	1.089.1-1.2-1-128
3	МН15	2	-134
	БЕТОН КЛАССА В25, м³	0,68	

НАЧ.ОТД.	НОВИЧКОВ	
Н.КОНТР.	НЕКРИТИН	
ГИП	НЕКРИТИН	
РУК.ГР.	ДОМАХИНА	
СТ.ИНЖ.	АЛЕКСАНДРОВ	

1.089.1-1.1-1-45

БЛОК ШАХТЫ ЛИФТА БША100-12-1

СТАДИЯ	ЛИСТ	ЛИСТОВ
Р		1

ГИПРОНИИЗДРАВ

ИНВ.№ ПОДЛ. | ПОДПИСЬ И ДАТА | ВЗАМ.ИНВ.№

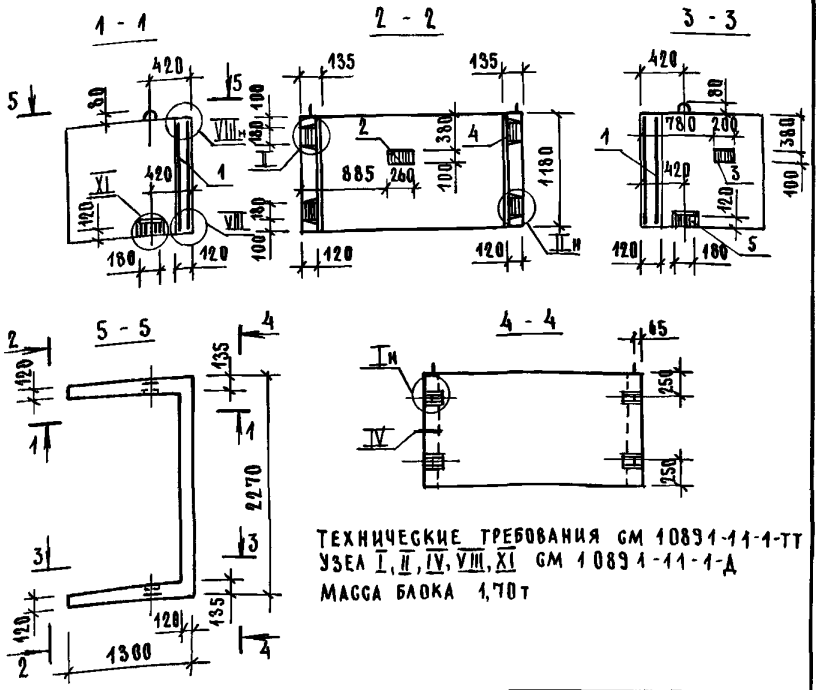

ТЕХНИЧЕСКИЕ ТРЕБОВАНИЯ СМ 10891-11-1-ТТ
УЗЕЛ I, II, IV, VIII, XI СМ 10891-11-1-А
МАССА БЛОКА 1,70т

ПОЗ	НАИМЕНОВАНИЕ	КОЛ	ОБОЗНАЧЕНИЕ ДОКУМЕНТА
1	БЛОК АРМАТУРНЫЙ БА35	1	10891-12-1-20
2	ИЗДЕЛИЕ ЗАКЛАДНОЕ МН3	1	10891-12-1-127
3	МН4	1	
4	МН5	4	-128
5	МН15	2	-134
	БЕТОН КЛАССА В25, м³	0,68	

НАЧ ОТД	НОВИЧКОВ		10891-11-1-46
Н КОНТР	НЕКРИТИН		
ГИП	НЕКРИТИН		БЛОК ШАХТЫ ЛИФТА БШЛ100-12-2
РУК ГР	ДОМАХИНА		СТАДИЯ Р; ЛИСТ; ЛИСТОВ 1
СТ ИНЖ	АЛЕКСАНДРОВ		ГИПРОНИИЗДРАВ

ИНВ N ПОДЛ. | ПОДПИСЬ И ДАТА | ВЗАМ ИНВ N

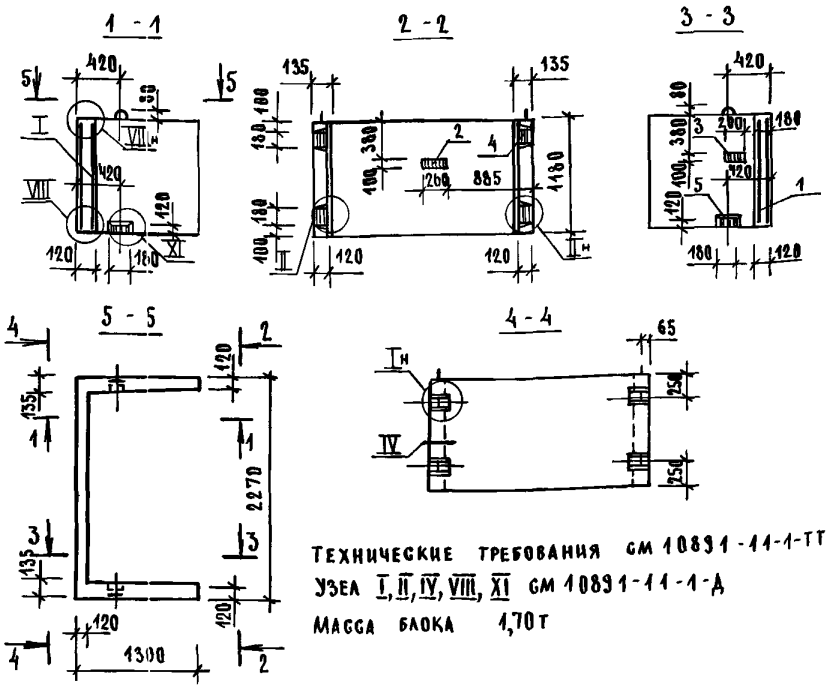

ТЕХНИЧЕСКИЕ ТРЕБОВАНИЯ СМ 10891-11-1-ТТ
УЗЕЛ I, II, IV, VIII, XI СМ 10891-11-1-А
МАССА БЛОКА 1,70т

ПОЗ	НАИМЕНОВАНИЕ	КОЛ	ОБОЗНАЧЕНИЕ ДОКУМЕНТА
1	БЛОК АРМАТУРНЫЙ БА35	1	10891-12-1-20
2	ИЗДЕЛИЕ ЗАКЛАДНОЕ МН3	1	10891-12-1-127
3	МН4	1	
4	МН5	4	-128
5	МН15	2	-134
	БЕТОН КЛАССА В25, м³	0,68	

НАЧ ОТД	НОВИЧКОВ		10891-11-1-47
Н КОНТР	НЕКРИТИН		
ГИП	НЕКРИТИН		БЛОК ШАХТЫ ЛИФТА БШЛ100-12-3
РУК ГР	ДОМАХИНА		СТАДИЯ Р; ЛИСТ; ЛИСТОВ 1
СТ ИНЖ	АЛЕКСАНДРОВ		ГИПРОНИИЗДРАВ

ИНВ N ПОДЛ. | ПОДПИСЬ И ДАТА | ВЗАМ ИНВ N

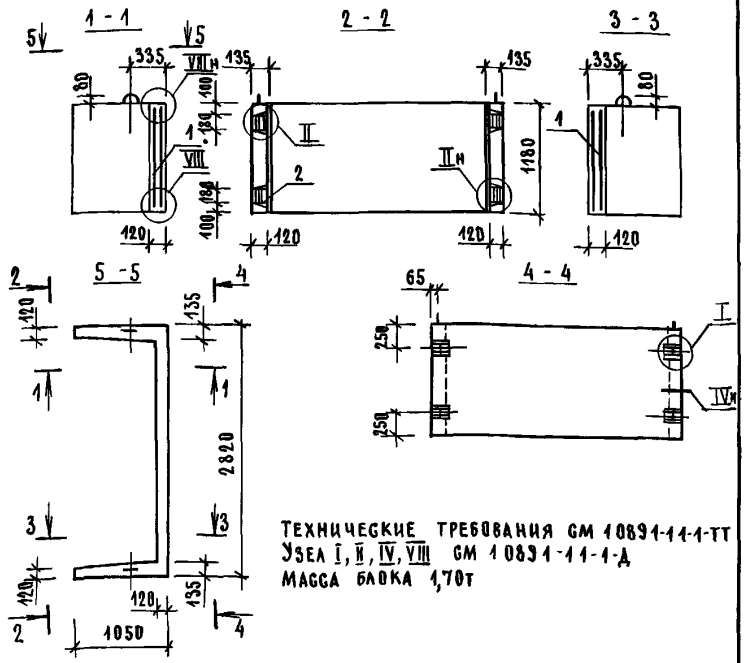

Технические требования см 10891-11-1-ТТ
Узел I, II, IV, VIII см 10891-11-1-Д
Масса блока 1,70т

Поз	Наименование	Кол	Обозначение документа
1	Блок арматурный БА36	1	10891-1.2-1-21
2	Изделие закладное МН5	4	10891-12-1-128
	Бетон класса В25, м³	0,68	

Нач отд	Новичков		
Н контр	Некритин		
ГИП	Некритин		
Рук гр	Домахина		
Ст инж	Александрова		

10891-11-1-48

Блок шахты лифта
БША100-12п-1

Стадия	Лист	Листов
Р		1

Гипрониздрав

Инв N подл | Подпись и дата | Взам инв N

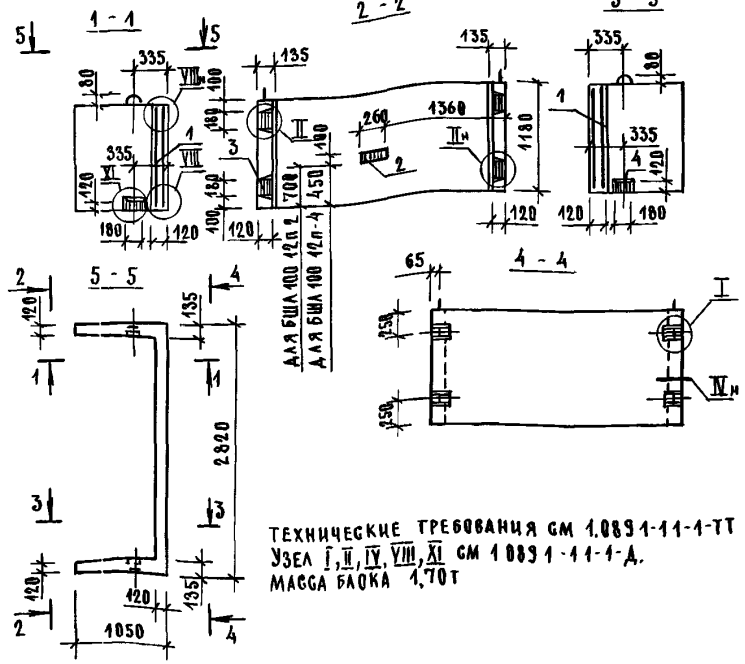

Технические требования см 10891-11-1-ТТ
Узел I, II, IV, VIII, XI см 10891-11-1-Д.
Масса блока 1,70т

Поз	Наименование	Кол.	Обозначение документа
1	Блок арматурный БА36	1	10891-12-1-21
2	Изделие закладное МН3	1	10891-12-1-127
3	МН5	4	-128
4	МН15	2	-134
	Бетон класса В25, м³	0,68	

Нач отд	Новичков		
Н контр	Некритин		
ГИП	Некритин		
Рук гр	Домахина		
Ст инж	Александров		

10891-11-1-49

Блок шахты лифта
БША100-12п-2, БША100-12п-4

Стадия	Лист	Листов
Р		1

Гипрониздрав

Инв N подл | Подпись и дата | Взам инв N

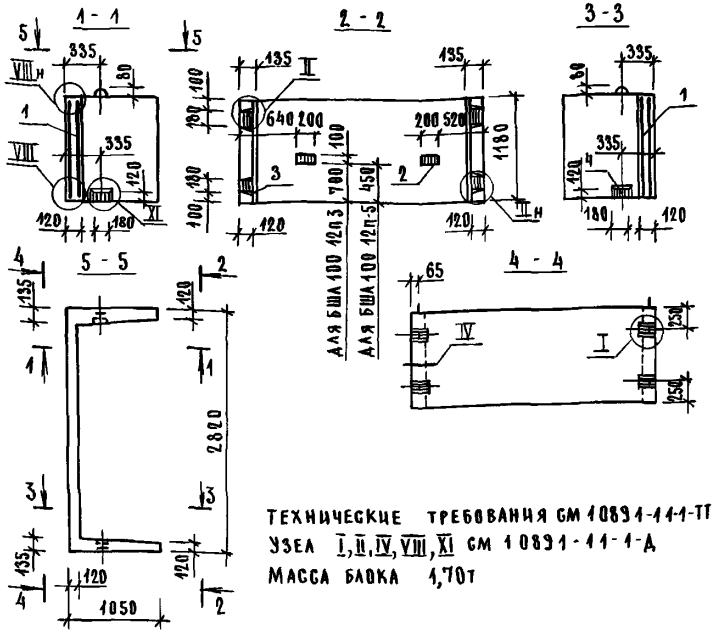

ТЕХНИЧЕСКИЕ ТРЕБОВАНИЯ СМ 10891-11-1-ТТ
УЗЕЛ I, II, IV, VIII, XI СМ 10891-11-1-Д
МАССА БЛОКА 1,70т

ПОЗ	НАИМЕНОВАНИЕ	КОЛ	ОБОЗНАЧЕНИЕ ДОКУМЕНТА
1	БЛОК АРМАТУРНЫЙ БА36	1	10891-12-1-21
2	ИЗДЕЛИЕ ЗАКЛАДНОЕ МН4	2	10891-12-1-127
3	МН5	4	-128
4	МН15	2	-134
	БЕТОН КЛАССА В25, м³	0,68	

НАЧ ОТД	НОВИЧКОВ		
Н КОНТР	НЕКРИТИН		
ГИП	НЕКРИТИН		
РУК ГР	ДОМАХИНА		
СТ ИНЖ	АЛЕКСАНДРОВ		

10891-11-1-50

БЛОК ШАХТЫ ЛИФТА
БША100-12п-3, БША100-12п-5

СТАДИЯ	ЛИСТ	ЛИСТОВ
Р		1

ГИПРОНИИЗДРАВ

ИНВ N ПОДЛ. | ПОДПИСЬ И ДАТА | ВЗАМ. ИНВ N

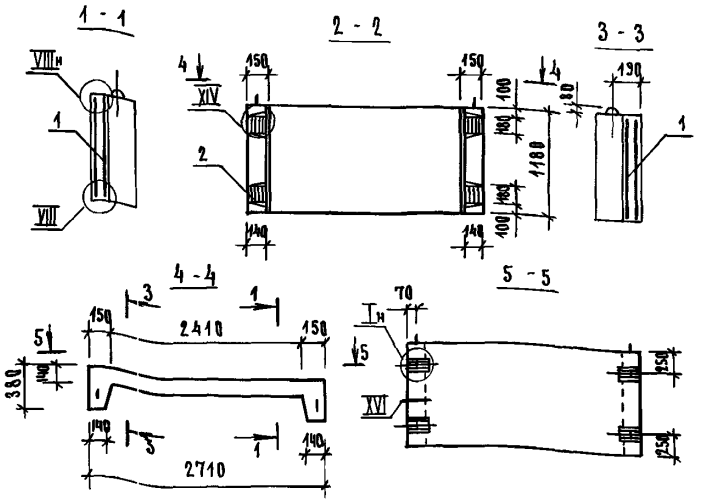

ТЕХНИЧЕСКИЕ ТРЕБОВАНИЯ СМ 10891-11-1-ТТ
УЗЕЛ I, VIII, XIV, XVI СМ 10891-11-1-Д.
МАССА ПАНЕЛИ 1,33т.

ПОЗ	НАИМЕНОВАНИЕ	КОЛ	ОБОЗНАЧЕНИЕ ДОКУМЕНТА
1	БЛОК АРМАТУРНЫЙ БА52	1	10891-12-1-29
2	ИЗДЕЛИЕ ЗАКЛАДНОЕ МН5	4	10891-12-1-128
	БЕТОН КЛАССА В25, м³	0,53	

НАЧ ОТД.	НОВИЧКОВ		
Н КОНТР	НЕКРИТИН		
ГИП	НЕКРИТИН		
РУК ГР	ДОМАХИНА		
СТ ИНЖ	АЛЕКСАНДРОВ		

10891-11-1-51

ПАНЕЛЬ ШАХТЫ ЛИФТА
ПША160-12п-1

СТАДИЯ	ЛИСТ	ЛИСТОВ
Р		1

ГИПРОНИИЗДРАВ

ИНВ N ПОДЛ. | ПОДПИСЬ И ДАТА | ВЗАМ. ИНВ N

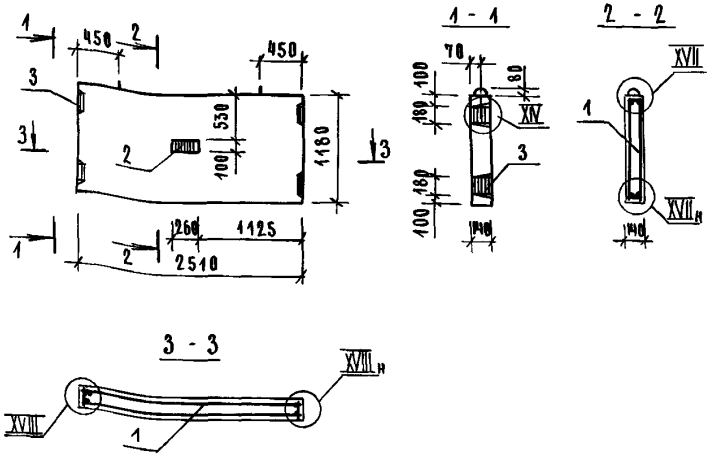

Технические требования см 10891-11-1-ТТ
Узел XIV, XVII, XVIII см 10891-11-1-Д
Масса панели 1,04т

Поз	Наименование	Кол	Обозначение документа
1	Блок арматурный БА53	1	10891-12-1-30
2	Изделие закладное МН3	1	10891-12-1-127
3	МН5	4	-128
	Бетон класса В25, м³	0,41	

Нач отд	Новичков		10891-11-1-52
Н контр	Некритин		
ГИП	Некритин		Панель шахты лифта ПШЛ 160-12п-2
Рук гр	Домахина		Стадия Р; Лист; Листов 1
Ст инж	Александров		Гипрониздрав

Инв N подл | Подпись и дата | Взам инв N

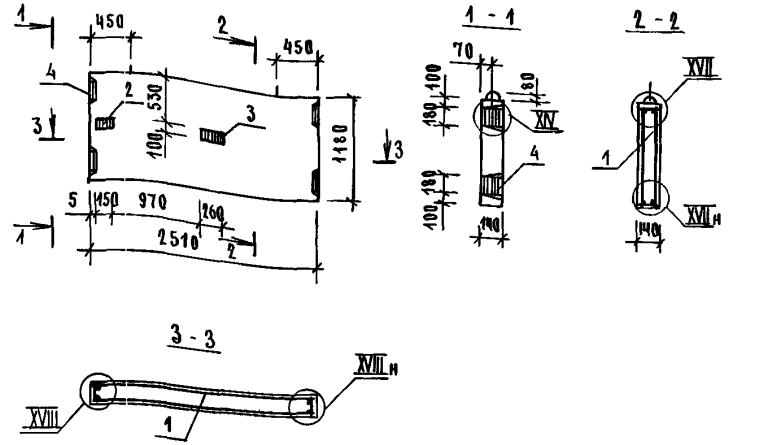

Технические требования см 10891-11-1-ТТ
Узел XIV, XVII, XVIII см 10891-11-1-Д
Масса панели 1,04т

Поз	Наименование	Кол	Обозначение документа
1	Блок арматурный БА53	1	10891-12 1-30
2	Изделие закладное МН1	1	10891-12-1-125
3	МН3	1	-127
4	МН5	4	-128
	Бетон класса В25, м³	0,41	

Нач отд	Новичков		10891-11-1-53
Н контр	Некритин		
ГИП	Некритин		Панель шахты лифта ПШЛ 160-12п-3
Рук гр	Домахина		Стадия Р; Лист; Листов 1
Ст инж	Александров		Гипрониздрав

Инв N подл | Подпись и дата | Взам инв N

Поз	Наименование	Кол	Обозначение документа
1	Блок арматурный БА54	1	10891-12-1-31
2	Изделие закладное МН12	4	10891-12-1-132
3	МН13	1	-133
	Бетон класса В25, м³	0,88	

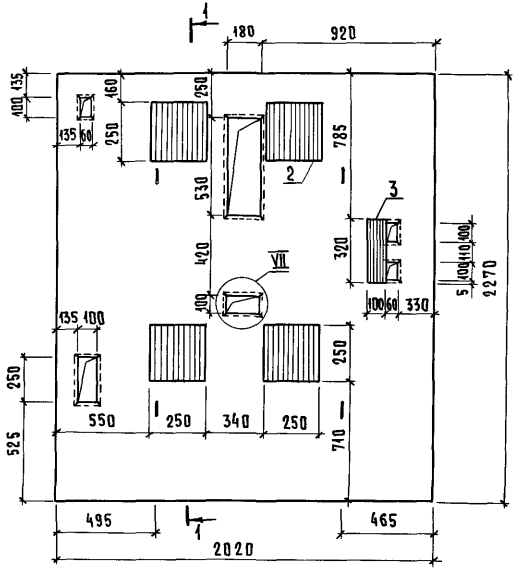

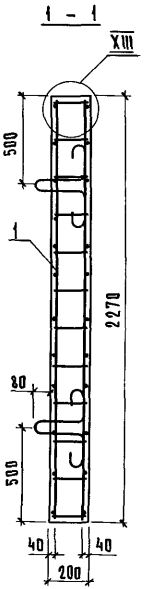

Технические требования см 10891-11-1-ТТ
Узел VII, XIII см 10891-11-1-Д
Масса плиты 2,21т

Нач отд	Новичков		
Н контр	Некритин		
ГИП	Некритин		
Рук гр	Домахина		
Ст инж	Александрова		

10891-11-1-54

Плита перекрытия ПЛ63-20 23 2

Стадия	Лист	Листов
Р		1

ГИПРОНИИЗДРАВ

23954-02 60 Формат А3

Инв № подл | Подпись и дата | Взам. инв №

Поз	Наименование	Кол	Обозначение документа
1	Блок арматурный БА54	1	1.089.1-1.2-1-31
2	Изделие закладное МН12	4	1.089.1-12-1-132
3	МН14	1	-133
	Бетон класса В25, м³	0,88	

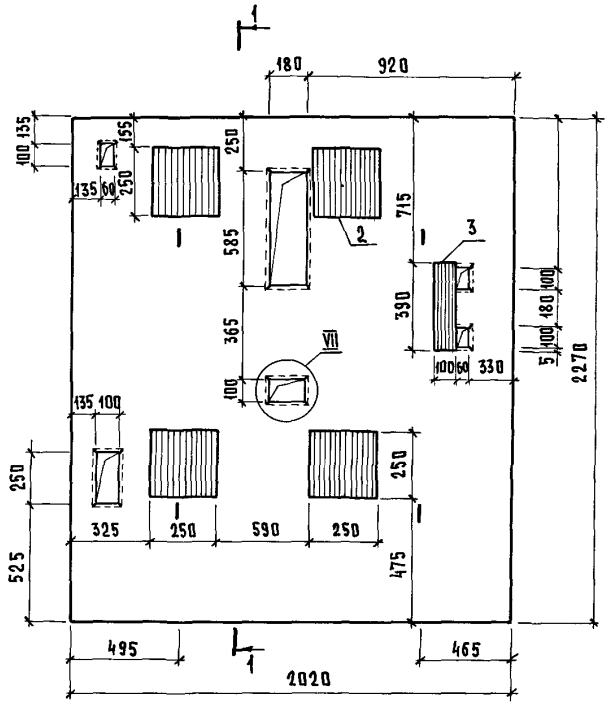

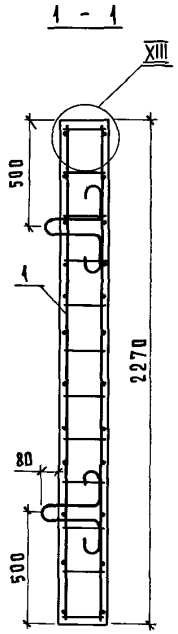

Технические требования см 1.089.1-11-1-ТТ

Узел VII, XIII см 1.089.1-11-1-Д

Масса плиты 2,21 т

Нач отд	Новичков		
Н контр	Некритин		
ГИП	Некритин		
Рук гр	Домахина		
Ст инж	Александрова		

1.089.1-1.1-1-55

Плита перекрытия ПЛ 63-20 23 2-1

Стадия	Лист	Листов
Р		1

ГИПРОНИИЗДРАВ

23954-02 61 Формат А3

Инв № подл | Подпись и дата | Взам инв №

Поз	Наименование	Кол	Обозначение документа
1	Блок арматурный БА 56	1	1089 1-1.2-1-33
2	Изделие закладное МН10	4	1089 1-1.2-1-131
3	МН11	4	
4	МН13	1	-133
	Бетон класса В25, м³	1,15	

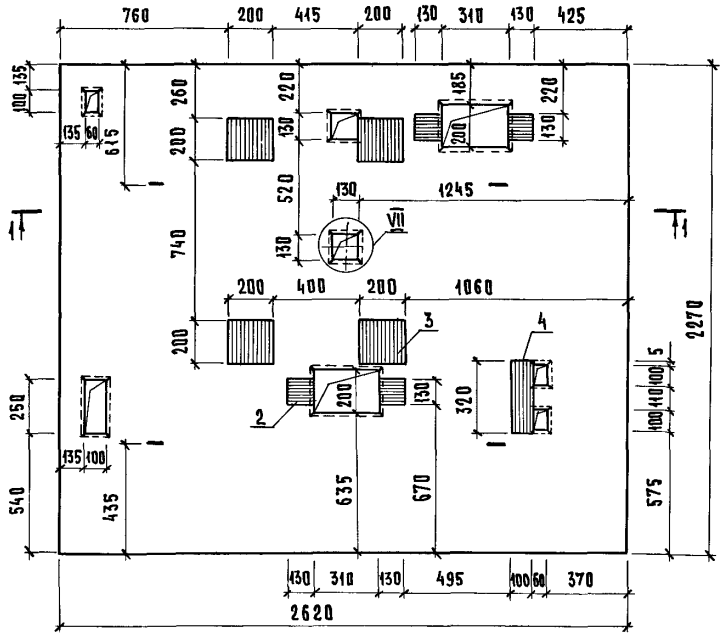

Технические требования см 1089 1-11-1-ТТ

Узел VII; XIII см 1089 1-11-1-Д

Масса плиты 2,88т

			1089 1-11-1-56
Нач отд	Новичков		Плита перекрытия ПЛ10В-26 23 2
Н контр	Некритин		Стадия: Р; Лист: ; Листов: 1
ГИП	Некритин		ГИПРОНИИЗДРАВ
Рук гр	Домахина		
Ст инж	Александрова		

Инв № подл | Подпись и дата | Взам инв №

Поз	Наименование	Кол	Обозначение документа
1	Блок арматурный БА56	1	1089 1-12-1-33
2	Изделие закладное МН10	4	1089 1-12-1-131
3	МН11	4	
4	МН14	1	-133
	Бетон класса В25, м³	1,15	

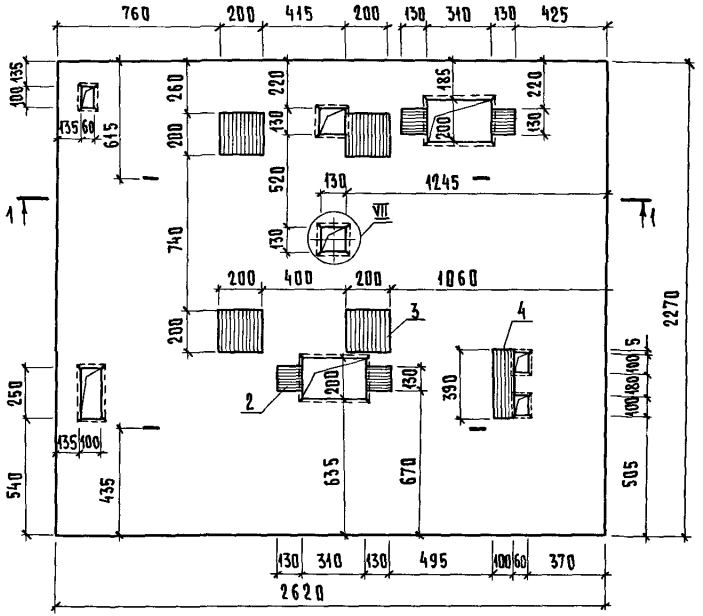

Технические требования см 1089 1-11-1-ТТ

Узел VII, XIII см 1089 1-11-1-Д

Масса плиты 2,88 т

Нач отд	Новичков		
Н контр	Некрытин		
ГИП	Некрытин		
Рук гр	Домахина		
Ст инж	Александрова		

1089 1-11-1-57

Плита перекрытия ПЛ100-26 23 2-1

Стадия	Лист	Листов
Р		1

Гипроинздрав

23954-02 63 Формат А3

Инв № подл. | Подпись и дата | Взам инв №

Поз	Наименование	Кол	Обозначение документа
1	Блок арматурный БА55	1	1.089.1-12-1-32
2	Изделие закладное МН10	4	1.089.1-12-1-131
3	МН11	4	
4	МН13	1	-133
	Бетон класса В25, м³	1,16	

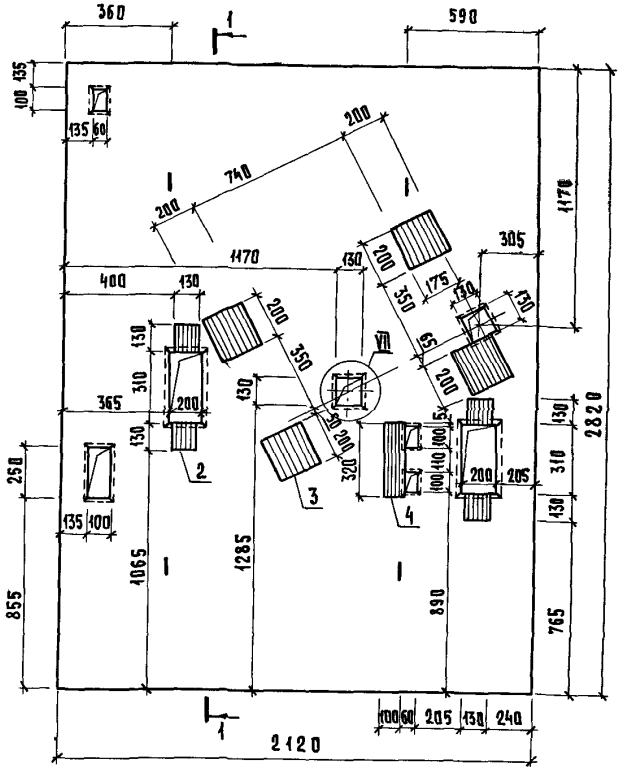

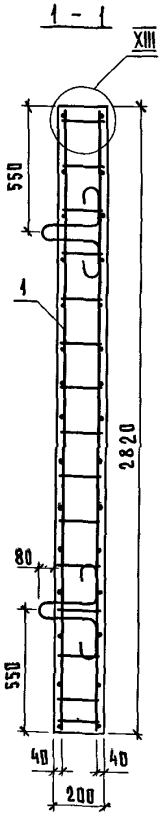

Технические требования см 1.089.1-11-1-ТТ

Узел VII, XIII см 1.089.1-11-1-Д

Масса плиты 2,90 т

Нач отд	Новичков		1.089.1-11-1-58
Н контр	Некритич		Плита перекрытия ПЛ100-21.28 2п
ГИП	Некритин		Стадия: Р; Лист: ; Листов: 1
Рук гр	Домахина		ГИПРОНИИЗДРАВ
Ст инж	Александрова		

Инв № подл | Подпись и дата | Взам инв №

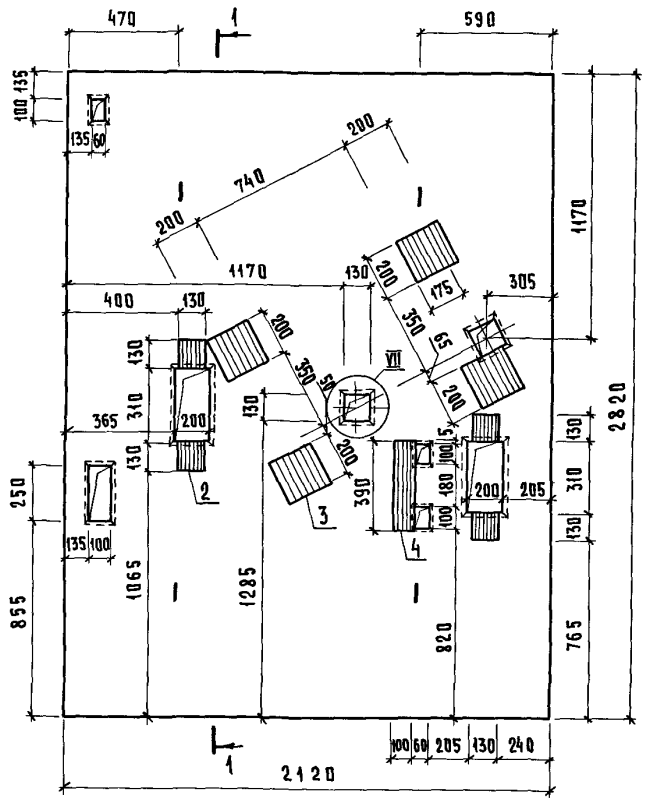

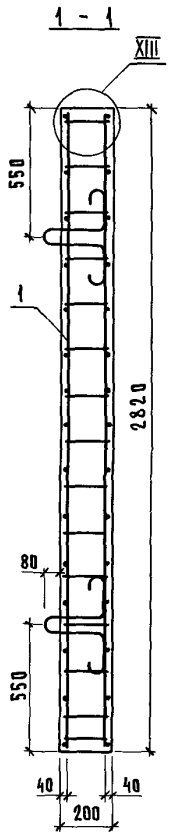

Поз	Наименование	Кол	Обозначение документа
1	Блок арматурный БА55	1	1 0891-12-1-32
2	Изделие закладное МН10	4	1 0891-12-1-131
3	МН11	4	
4	МН14	1	-133
	Бетон класса В25, м³	1,16	

Технические требования см 1 0891-11-1-ТТ

Узел VII, XIII см 1 0891-11-1-Д

Масса плиты 2,90 т

Нач отд	Новичков		
Н контр	Некритин		
ГИП	Некритин		
Рук гр	Домахина		
Ст инж	Александрова		

1 0891-11-1-59

Плита перекрытия ПЛ100-2128 2п-1

Стадия	Лист	Листов
Р		1

ГИПРОНИИЗДРАВ

Инв № подл. | Подпись и дата | Взам инв №

Поз	Наименование	Кол	Обозначение документа
1	Блок арматурный БА57	1	1089.1-1.2-1-34
	Бетон класса В25, м³	1,74	

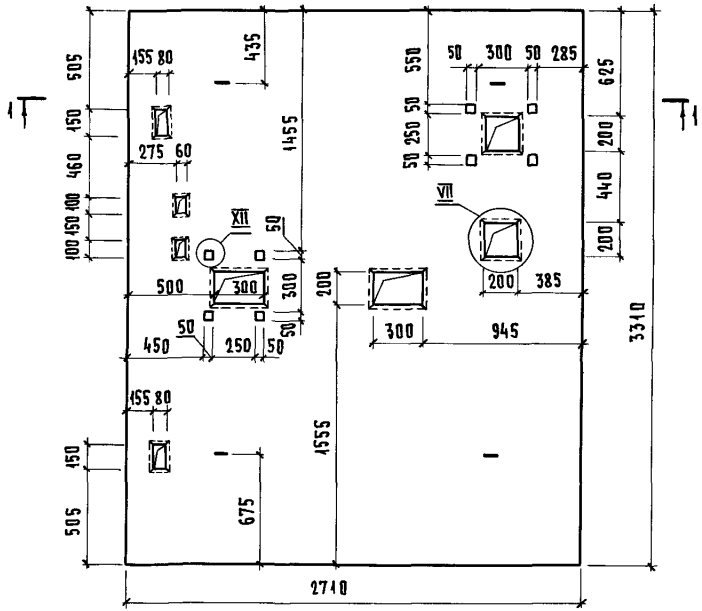

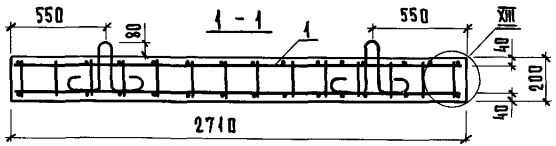

Технические требования см 1089.1-1.1-1-ТТ

Узел VII, XIII см 1089.1-1.1-1-Д

Масса плиты 4,35т

Нач отд	Новичков		
Н контр	Некритин		
ГИП	Некритин		
Рук гр	Домахина		
Ст инж	Александрова		

1.089.1-1.1-1-60

Плита перекрытия

ПЛ160-27.33 2п

Стадия	Лист	Листов
Р		1

ГИПРОНИИЗДРАВ

Инв № подл. | Подпись и дата | Взам инв №

Поз	Наименование	Кол	Обозначение документа
1	Блок арматурный БА58	1	1 0891-12-1-35
2	Изделие закладное МН12	4	1 0891-12-1-132
3	МН13	1	-133
	Бетон класса В25, м³	1,30	

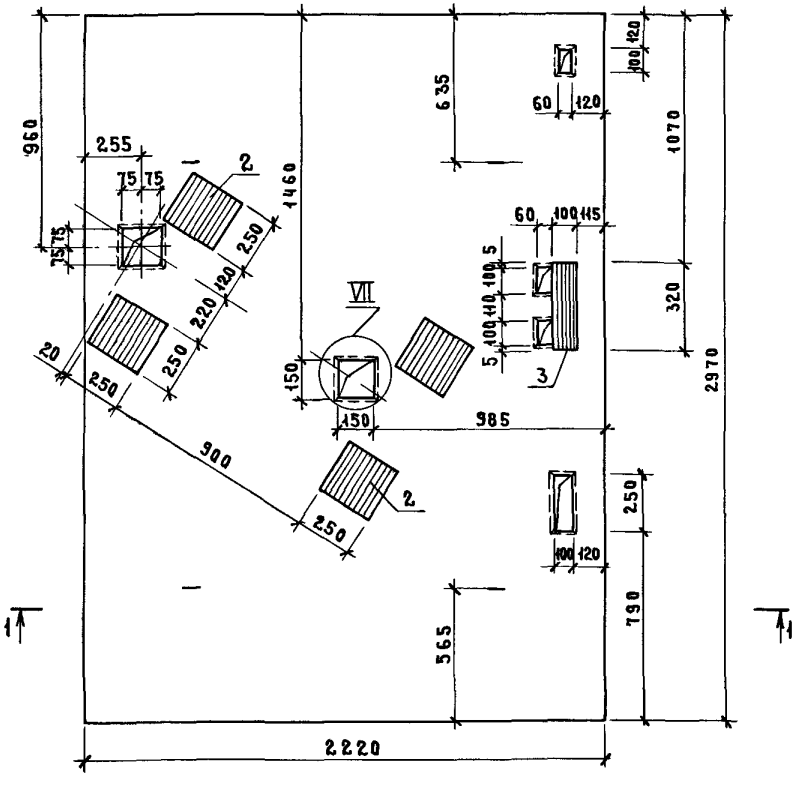

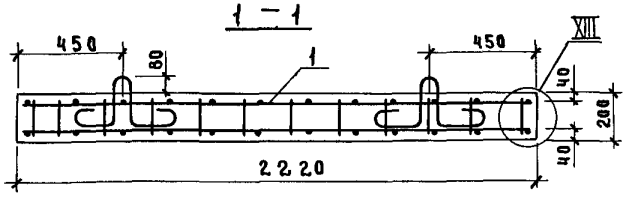

Технические требования см 1 0891-11-1-ТТ

Узел VII, XIII см 1 0891-11-1-А

Масса плиты 3,26т

			1 0891-11-1-61
Нач отд	Новичков		Плита перекрытия ПА63Б-22302
Н контр	Некритин		Стадия: Р; Лист: ; Листов: 1
ГИП	Некритин		ГИПРОНИИ ЗДРАВ
Рук гр	Домахина		
Ст инж	Александрова		

Инв. № подл. | Подпись и дата | Взам. инв. №

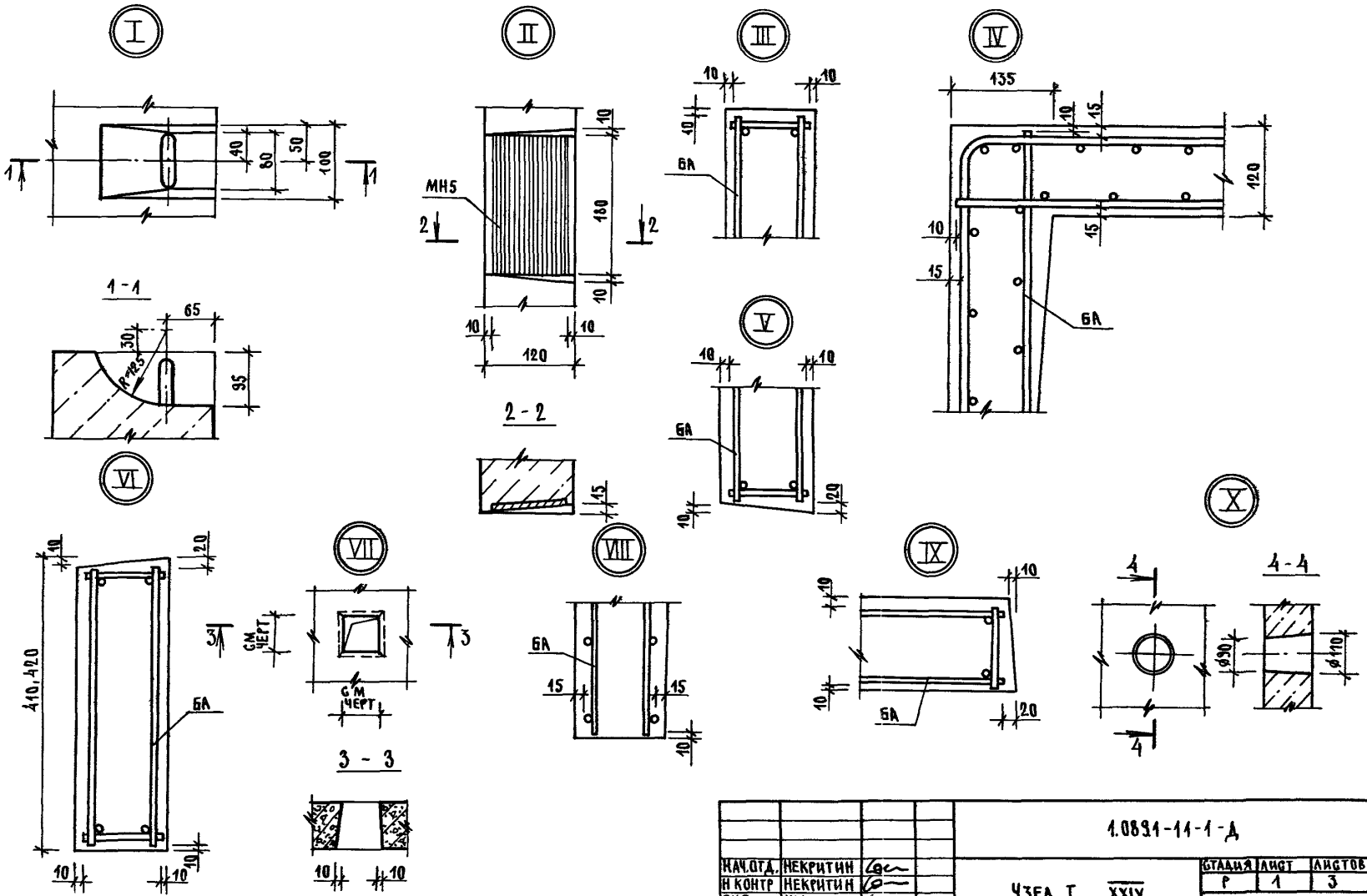

НАЧ.ОТД.	НЕКРИТИН		
Н.КОНТР	НЕКРИТИН		
ГИП	НЕКРИТИН		
РУК.ГР.	ДОМАХИНА		
СТ.ИНЖ.	АЛЕКСАНДРОВА		

1.0891-11-1-Д

Узел I .. XXIV

СТАДИЯ	ЛИСТ	ЛИСТОВ
Р	1	3

ГИПРОНИИЗДРАВ

Инв.№ подл. | Подпись и дата | Взам.инв.№

XI

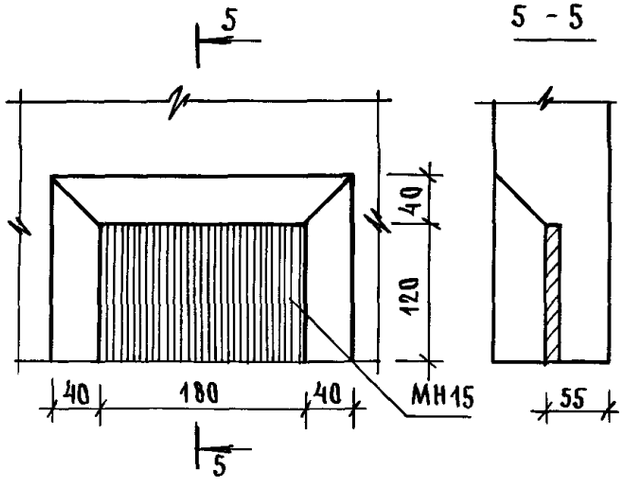

XII

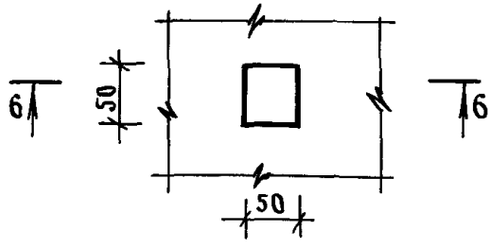

XIV

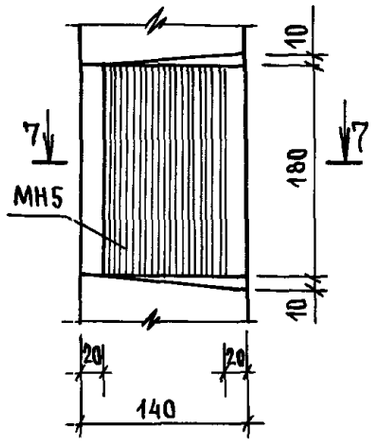

XV

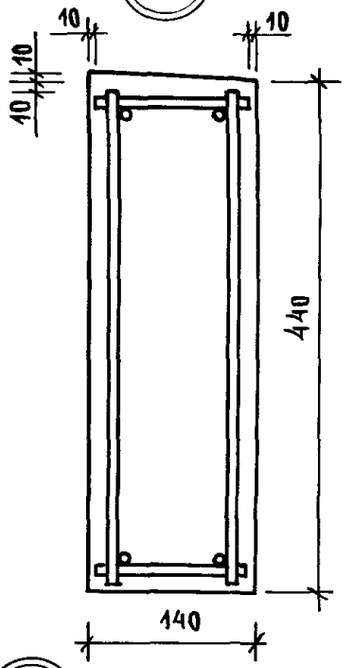

XVI

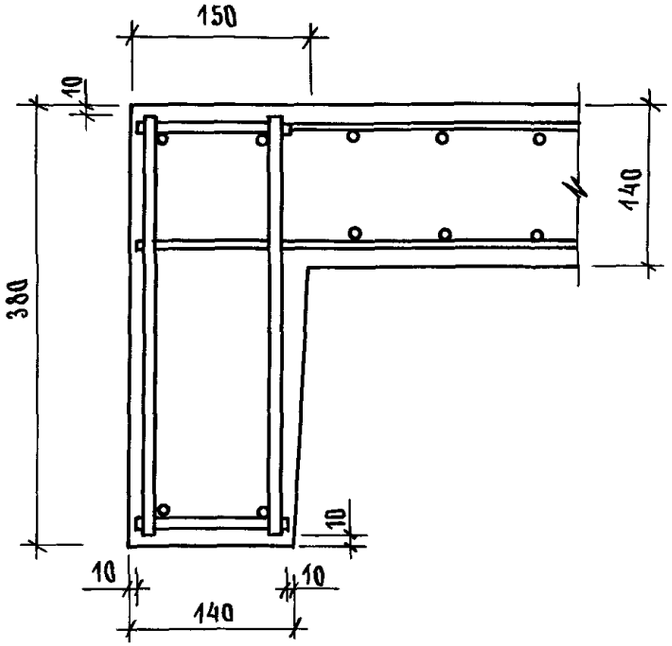

XIII

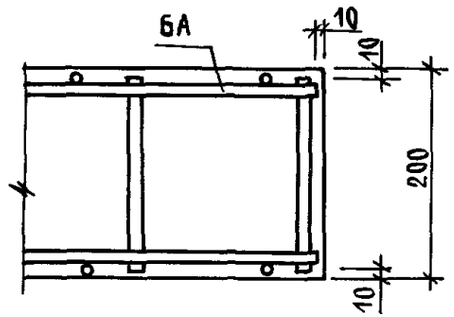

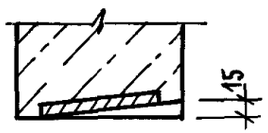

XXIII

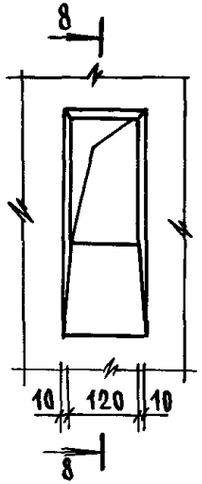

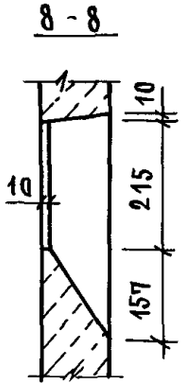

XVII

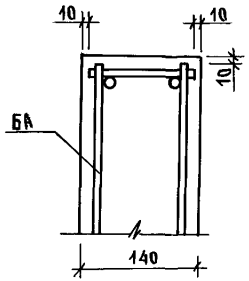

XVIII

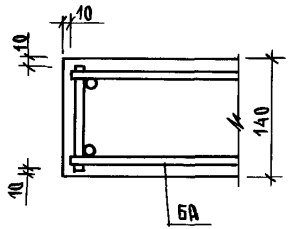

XIX

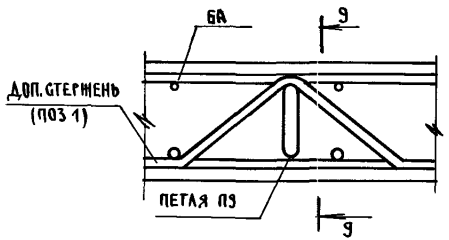

9-9

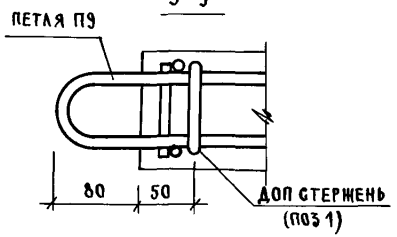

ПОЗ 1

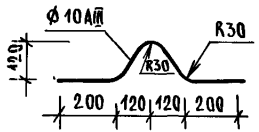

XX

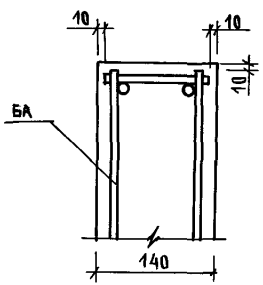

XXI

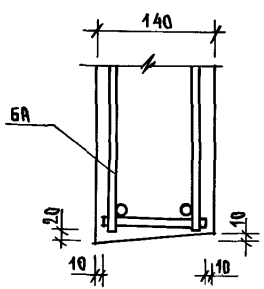

XXII

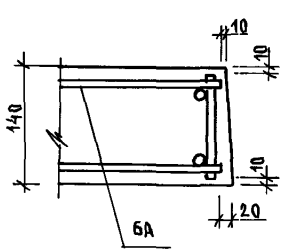

XXIV



10-10

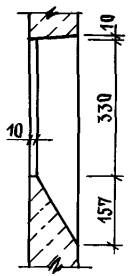

ИНВ № ПОДЛ	ПОДПИСЬ И ДАТА	ВЗАМ ИНВ №

Марка элемента	Арматурные изделия																Изделия закладные															Общий расход кг
	Арматура класса															Всего кг	Арматура класса				Прокат марки											Всего кг	
	А-I								А-III						Вр-I		А-II		А-III		Вст 3 пс 6							Вст3пс 6-1				
	ГОСТ 5781-82								ГОСТ 5781-82						ГОСТ 6727-80		ГОСТ 5781-82		ГОСТ 5781 82		ГОСТ 103-76							ГОСТ 8509-86				
	∅ 6	∅ 8	∅ 12	∅ 14	∅ 16	∅ 18	∅ 20	итого	∅ 6	∅ 8	∅ 10	∅ 12	∅ 14	итого	∅ 5	итого	∅ 10	итого	∅ 10	итого	-90×6	-100×8	-120×8	-100×10	-120×10	-130×10	-200×10	итого	L90×7	итого		
БШЛ 63-30-1	4,20	5,18		1,80	13,80			24,98		2,34	3,65	4,48		10,47	28,30	28,30	63,75	3,98	3,98	3,68	3,68		4,77	3,02	5,64				13,43	2,32	2,32	23,41	87,16
БШЛ 63-30-2																																
БШЛ 63-33-1	4,71	5,36		1,80	9 16	6,20		27,23		2,58	4,02	6,76		13,36	30,64	30,64	71,23	5,04	5,04	4,60	4,60		7,66	3 02	7 05				17,73	2,32	2,32	29,99	101,22
БШЛ 63-33-2																																
БШЛ 63-36-1	5,09	7,80		2,25	9,22	6,20		30,56		2,81	4,39	6,76		13,96	33,86	33,86	78,38	6,08	6,08	4,60	4 60		7,66	6,04	7,05				20,75	2,32	2,32	34,05	112,43
БШЛ 63-36-2																																
БШЛ 63-42-1	5,87	11,96		2,25	9,22	6,20		35,50		3,29	5,14	6,76		15,19	39,37	39,37	90,06	6,08	6 08	4,60	4,60		7,66	6,04	7 05				20,75	2,32	2,32	34,05	124,11
БШЛ 63-42-2																																
БШЛ 100-30-1	5,94	3,48		2,70	9,28	6,20		27,60		2,34	3,65	12,08		18,07	32,08	32,08	77,75	3,98	3,98	3,68	3,68		4,77	3,02	5,64				13 43	2,32	2,32	23,41	101,16
БШЛ 100-30-2																																
БШЛ 100-33-1	6,64	6,66		2,70	9 28	6,20		31,48		2,58	4,02		12,08	18,68	34,72	34,72	84,88	3,98	3,98	4,60	4,60		4,77	3,02	7 05				14,84	2,32	2,32	26,04	110,92
БШЛ 100-33-2																																
БШЛ 100-36-1	7,18	9,82		2,70	9,28	6 20		35,18		2,81	4,39		12,08	19,28	38,36	38,36	92,82	5,02	5,02	4,60	4,60		4,77	6,04	7,05				17,86	2,32	2,32	30,10	122,92
БШЛ 100-36-2																																
БШЛ 100-42-1	8,29	15,14		2,70	9,28		8,92	44,33		3,29	5,14		12,08	20,51	44,60	44,60	109,44	6,08	6,08	4,60	4,60		7,66	6,04	7,05				20,75	2,32	2,32	34,05	143,49
БШЛ 100-42-2																																
БШЛ 100-30п-1	4,20	2,90		1,35	11,42	3,10		22,97	9,95	2,34	3 65	7,12		23 06	26,66	26,66	72 69	3,98	3,98	3,68	3,68		5,14	3,02	5,64				13,80	2,32	2,32	23,78	96,47
БШЛ 100-30п-2	4,20	2,60		2,70	9,28	6,20		24,98	9,95	2 34	3,65	6,40		22,34	26 40	26 40	73,72	5,02	5,02	3,68	3,68		6,92	3,02	5,64				15,58	2,32	2,32	26,60	100,32
БШЛ 100-33п-1	4,71	5,44		1,80	9,16	6,20		27,31	10,57	2,58	4,02	7,12		24,29	28,99	28 99	80,59	4,00	4,00	4,60	4,60		5,14	3,02	7,05				15,21	2,32	2,32	26,43	107 02
БШЛ 100-33п-2	4,71	4,98		2,70	9,28	6,20		27,87	10,57	2 58	4,02	6 40		23 57	28,68	28,68	80,12	5,04	5,04	4,60	4,60		6,92	3,02	7,05				16,99	2,32	2,32	29,25	109 37
БШЛ 100-36п-1	5,09	7,96		2,25	9,22	6,20		30,72	11,82	2,81	4,39	7,12		26,14	31,95	31,95	88 81	5,04	5,04	4,60	4,60		5,14	6,04	7,05				18,23	2,32	2,32	30 49	119,30
БШЛ 100-36п-2	5,09	7,34		2,70	9,28	6,20		30,61		2,81	4,39	6,40		13,60	43 45	43,45	87,66	6,08	6,08	4,60	4,60		6,92	6,04	7,05				20,01	2,32	2,32	33,31	120 97

Взам инв №

Подпись и дата

Инв № подл

Нач отд	Новичков		
Н контр	Некритин		
ГИП	Некритин		
Рук гр	Домахина		
Ст инж	Александрова		

1 0891-11-1-РС

Ведомость расхода стали

Стадия	Лист	Листов
Р	1	4

ГИПРОНИИЗДРАВ

Марка элемента	Арматурные изделия																Изделия закладные															Общий расход кг
	Арматура класса															Всего, кг	Арматура класса				Прокат марки										Всего, кг		
	А-I								А-III						Вр-I		А-II		А-III		Вст 3 пс 6								Вст3пс 6-1				
	ГОСТ 5781-82								ГОСТ 5781-82						ГОСТ6727-80		ГОСТ5781-82		ГОСТ5781-82		ГОСТ 103-76								ГОСТ8509-86				
	Ø6	Ø8	Ø12	Ø14	Ø16	Ø18	Ø20	итого	Ø6	Ø8	Ø10	Ø12	Ø14	итого	Ø5	итого	Ø10	итого	Ø10	итого	-90×6	-100×8	-120×8	-100×10	-120×10	-130×10	-200×10	итого	L90×7	итого		
БШЛ100-42п-1	5,87	12,24		2,25	9,22		8,92	38,50	13,68	3,29	5,14	7,12		29,23	37,19	37,19	104,92	5,04	5,04	4,60	4,60		5,14	6,04	7,05				18,23	2,32	2,32	30,49	135,41
БШЛ100-42п-2	5,87	11,38		2,70	9,28		8,92	38,15		3,29	5,14	6,40		14,83	50,48	50,48	103,46	6,08	6,08	4,60	4,60		6,92	6,04	7,05				20,01	2,32	2,32	33,31	136,77
БШЛ63Б-33-1	4,71	4,84		1,80	9,08	6,20		26,63	14,41	2,58	5,32	5,79	5,22	33,32	28,76	28,76	88,71	5,53	5,53	4,60	4,60		10,54	3,02	7,05				20,61	2,32	2,32	33,06	121,77
БШЛ63Б-36-1	5,09	6,02		1,80	9,08		8,92	30,91	15,72	2,81	8,00	6,32	5,22	38,07	31,67	31,67	100,65	6,57	6,57	4,60	4,60		10,54	6,04	7,05				23,63	2,32	2,32	37,12	137,77
БШЛ63Б-42-1	5,87	8,40		1,80	9,08		8,92	34,07	18,34	3,29	11,98	7,39	5,22	46,22	36,87	36,87	117,16	6,57	6,57	4,60	4,60		10,54	6,04	7,05				23,63	2,32	2,32	37,12	154,28
БШЛ63Б-42-3	5,87	8,40		1,80	9,08		8,92	34,07	18,34	3,29	11,98	7,39	5,22	46,22	36,87	36,87	117,16	6,57	6,57	4,60	4,60		14,30	3,02	7,05				24,37	2,32	2,32	37,86	155,02
БШЛ63Б-33-2	4,71	4,84		1,80	9,08	6,20		26,63	14,41	2,58	5,32	5,79	5,22	33,32	28,76	28,76	88,71	4,49	4,49	4,60	4,60		6,78	3,02	7,05				16,85	2,32	2,32	28,26	116,97
БШЛ63Б-36-2	5,09	6,02		1,80	9,08		8,92	30,91	15,72	2,81	8,00	6,32	5,22	38,07	31,67	31,67	100,65	5,53	5,53	4,60	4,60		6,78	6,04	7,05				19,87	2,32	2,32	32,32	132,97
БШЛ63Б-42-2	5,87	8,40		1,80	9,08		8,92	34,07	18,34	3,29	11,98	7,39	5,22	46,22	36,87	36,87	117,16	5,53	5,53	4,60	4,60		6,78	6,04	7,05				19,87	2,32	2,32	32,32	149,48
БШЛ63Б-42-4	5,87	8,40		1,80	9,08		8,92	34,07	18,34	3,29	11,98	7,39	5,22	46,22	36,87	36,87	117,16	5,01	5,01	4,60	4,60		8,66	3,02	7,05				18,73	2,32	2,32	30,66	147,82
БШЛ63Б-33-3	5,04	9,68		0,90	8,88	6,20		30,70	14,41		10,64	11,58	10,44	47,07	22,38	22,38	100,15	6,72	6,72	5,52	5,52		13,56	3,02	8,46				25,04	2,32	2,32	39,60	139,75
БШЛ63Б-36-3	5,42	12,04		0,90	8,88		8,92	36,16	15,72		16,00	12,64	10,44	54,80	24,62	24,62	115,58	7,76	7,76	5,52	5,52		13,56	6,04	8,46				28,06	2,32	2,32	43,66	159,24
БШЛ63Б-42-5	6,20	16,80		0,90	8,88		8,92	41,70	18,34		23,96	14,78	10,44	67,52	28,67	28,67	137,89	7,76	7,76	5,52	5,52		13,56	6,04	8,46				28,06	2,32	2,32	43,66	181,55
БШЛ63Б-42-7	6,20	16,80		0,90	8,88		8,92	41,70	18,34		23,96	14,78	10,44	67,52	28,67	28,67	137,89	7,76	7,76	5,52	5,52		17,32	3,02	8,46				28,80	2,32	2,32	44,40	182,29
БШЛ63Б-33-4	5,04	9,68		0,90	8,88	6,20		30,70	14,41		10,64	11,58	10,44	47,07	22,38	22,38	100,15	5,68	5,68	5,52	5,52		9,80	3,02	8,46				21,28	2,32	2,32	34,80	134,95
БШЛ63Б-36-4	5,42	12,04		0,90	8,88		8,92	36,16	15,72		16,00	12,64	10,44	54,80	24,62	24,62	115,58	6,72	6,72	5,52	5,52		9,80	6,04	8,46				24,30	2,32	2,32	38,86	154,44
БШЛ63Б-42-6	6,20	16,80		0,90	8,88		8,92	41,70	18,34		23,96	14,78	10,44	67,52	28,67	28,67	137,89	6,72	6,72	5,52	5,52		9,80	6,04	8,46				24,30	2,32	2,32	38,86	176,75
БШЛ63Б-42-8	6,20	16,80		0,90	8,88		8,92	41,70	18,34		23,96	14,78	10,44	67,52	28,67	28,67	137,89	6,20	6,20	5,52	5,52		11,68	3,02	8,46				23,16	2,32	2,32	37,20	175,09
ПШЛ160-33п-1	16,90	22,96		0,90	12,68			53,44	1,98	15,48		39,00		56,46			109,90	3,64	3,64	3,68	3,68		8,14		5,64				13,78	2,32	2,32	23,72	133,62
ПШЛ160-33п-5																																
ПШЛ160-33п-2	40,23				8,84			49,07		16,74	0,28			17,02			66,09	2,08	2,08	3,68	3,68		3,26	3,02	5,64				11,92			17,68	83,77
ПШЛ160-33п-3	11,10			0,90	12,68			24,68	10,15	10,32		23,16		43,63	18,14	18,14	86,45	1,24	1,24	3,68	3,68				5,64				5,64	2,32	2,32	13,18	99,63
ПШЛ160-33п-4	40,23				8,84			49,07		16,74	0,28			17,02			66,09	2,76	2,76	3,68	3,68		5,14	3,02	5,64				13,80			20,24	86,33
ПШЛ160-36п-1	18,74	26,50		0,90	12,68			58,82	2,98	16,86		41,12		60,96			119,78	3,64	3,64	3,68	3,68		8,14		5,64				13,78	2,32	2,32	23,72	143,50
ПШЛ160-36п-5																																

Взам. инв. №

Подп. и дата

Инв. № подл.

1.089.1-1.1-1-РС

Лист 2

23954-02 72

Марка элемента	Арматурные изделия															Изделия закладные															Общий расход кг
	Арматура класса													Всего кг		Арматура класса		Прокат марки												Всего кг	
	А-I							А-III						Вр-I		А-II		А-III		Вст 3 пс 6							Вст3пс6-1				
	ГОСТ 5781-82							ГОСТ 5781-82						ГОСТ6727-80		ГОСТ5781-82		ГОСТ5781-82		ГОСТ 103-76							ГОСТ 82-70	ГОСТ8509-86			
	∅6	∅8	∅12	∅14	∅16	∅18	итого	∅6	∅8	∅10	∅12	∅14	итого	∅5	итого	∅10	итого	∅10	итого	-90×6	-100×8	-120×8	-100×10	-120×10	-200×10	итого	-250×10	итого	L90×7	итого		
ПШЛ 160-36п-2	43,95				8,84		52,79		18,28	0,28			18,56			71,35	3,12	3,12	3,68	3,68		3,26	6,04	5,64			14,94					21,74	93,09
ПШЛ 160-36п-3	12,26			0,90	12,68		25,84	11,34	11,24		25,28		47,86	19,99	19,99	93,69	1,24	1,24	3,68	3,68				5,64			5,64			2,32	2,32	13,18	106,88
ПШЛ 160-36п-4	43,95				8,84		52,79		18,28	0,28			18,56			71,35	3,80	3,80	3,68	3,68		5,14	6,04	5,64			16,82					24,30	95,65
ПШЛ 160-42п-1 ПШЛ 160-42п-5	21,60	33,62		0,90	12,68		68,80	5,94	19,74		45,40		71,08			139,88	3,64	3,64	5,52	5,52		8,14		8,46			16,60			2,32	2,32	28,38	168,26
ПШЛ 160-42п-2	50,33				8,84		59,21			33,64			33,64			92,85	3,12	3,12	5,52	5,52		3,26	6,04	8,46			17,76					26,40	119,25
ПШЛ 160-42п-3	14,24			0,90	12,68		27,82	13,13	13,16		29,56		55,85	23,25	23,25	106,92	1,24	1,24	5,52	5,52				8,46			8,46			2,32	2,32	17,84	124,76
ПШЛ 160-42п-4	50,33				8,84		59,21			33,64			33,64			92,85	3,80	3,80	5,52	5,52		5,14	6,04	8,46			19,64					28,96	121,81
БШЛ 63-30-3 БШЛ 63-30-4	3,94			2,70	9,28	6,20	22,12		4,68				4,68	31,45	31,45	58,25	3,12	3,12	4,66	4,66		2,89	6,04	5,64	3,40		17,97					25,75	84,00
БШЛ 63-30-5 БШЛ 63-30-6	3,94			2,70	9,28	6,20	22,12		4,68				4,68	31,45	31,45	58,25	3,12	3,12	4,66	4,66		5,78	3,02	5,64	3,40		17,84					25,62	83,87
БШЛ 100-30-3 БШЛ 100-30-4	7,22			2,70	9,28	6,20	25,40		4,68				4,68	37,87	37,87	67,95	3,12	3,12	4,66	4,66		2,89	6,04	5,64	3,40		17,97					25,75	93,70
БШЛ 100-30-5 БШЛ 100-30-6	7,22			2,70	9,28	6,20	25,40		4,68				4,68	37,87	37,87	67,95	3,12	3,12	4,66	4,66		5,78	3,02	5,64	3,40		17,84					25,62	93,57
БШЛ 100-30п-3	3,94			2,70	9,28	6,20	22,12	9,95	4,68				14,63	30,44	30,44	67,19	2,60	2,60	4,66	4,66		1,63	6,04	5,64	3,40		16,71					23,97	91,16
БШЛ 100-30п-4	3,94			2,70	9,28	6,20	22,12	9,95	4,68				14,63	30,44	30,44	67,19	3,12	3,12	4,66	4,66		2,52	6,04	5,64	3,40		17,60					25,38	92,57
БШЛ 63-12-1			5,64	3,06			8,70							14,68	14,68	23,38			4,18	4,18				5,64	3,38		9,02					13,20	36,58
БШЛ 63-12-2 БШЛ 63-12-3			5,64	3,06			8,70							14,68	14,68	23,38	1,04	1,04	4,18	4,18		2,89		5,64	3,38		11,91					17,13	40,51
БШЛ 100-12-1			5,64	3,06			8,70							18,14	18,14	26,84			4,18	4,18				5,64	3,38		9,02					13,20	40,04
БШЛ 100-12-2 БШЛ 100-12-3			5,64	3,06			8,70							18,14	18,14	26,84	1,04	1,04	4,18	4,18		2,89		5,64	3,38		11,91					17,13	43,97

Взам. инв. №

Подпись и дата

Инв. № подл.

Марка элемента	Арматурные изделия														Изделия закладные														Общий расход, кг
	Арматура класса													Всего, кг	Арматура класса				Прокат марки									Всего, кг	
	А-I						А-III						Вр-I		А-II		А-III		ВСт3пс6							ВСт3пс6-1			
	ГОСТ 5781-82						ГОСТ 5781-82						ГОСТ 6727-80		ГОСТ 5781-82		ГОСТ 5781-82		ГОСТ 103-76							ГОСТ 82-70	ГОСТ 8509-86			
	⌀6	⌀8	⌀12	⌀14	⌀16	итого	⌀6	⌀8	⌀10	⌀12	⌀14	итого	⌀5	итого	⌀10	итого	⌀10	итого	-90×6	-100×8	-120×8	-100×10	-120×10	-130×10	-200×10	итого	-250×10	итого	L 90×7	итого		
БШЛ 100-12п-1			5,64	3,06		8,70							16,82	16,82	25,52			3,68	3,68				5,64			5,64					9,32	34,84
БШЛ 100-12п-2			5,64	3,06		8,70							16,82	16,82	25,52	0,52	0,52	4,18	4,18		1,63		5,64	3,38		10,65					15,35	40,87
БШЛ 100-12п-4																																
БШЛ 100-12п-3			5,64	3,06		8,70							16,82	16,82	25,52	1,04	1,04	4,18	4,18		2,52		5,64	3,38		11,54					16,76	42,28
БШЛ 100-12п-5																																
ПШЛ 160-12п-1	8,08		5,96	1,02		15,06							10,98	10,98	26,04			3,68	3,68				5,64			5,64					9,32	35,36
ПШЛ 160-12п-2	5,64		1,94			7,58			0,14			0,14	9,02	9,02	16,74	0,52	0,52	3,68	3,68		1,63		5,64			7,27					11,47	28,21
ПШЛ 160-12п-3	5,64		1,94						0,14			0,14	9,02	9,02	16,74	0,86	0,86	3,68	3,68		2,57		5,64			8,21					12,75	29,49
ПЛ 63-20 23 2	4,80			5,56		10 36		18,48			56,24	74 72			85,08			3 53	3,53				2,51			2,51	19,64	19,64			25,68	110,76
ПЛ 63-20 23 2-1	4,80			5,56		10 36		18,48			56,24	74,72			85,08			3,53	3,53				3,06			3,06	19,64	19,64			26,23	111,31
ПЛ 100-26 23 2	6,72			5,56		12,28		23,92			73,01	96 93			109,21			4,41	4,41				2,51		5,32	12,56	20,39					24,80	134,01
ПЛ 100-26 23 2-1	6,72			5,56		12,28		23,92			73,01	96,93			109,21			4,41	4,41				3,06		5,32	12,56	20,94					25,35	134,56
ПЛ 100-21 28 2п	7,20			5,56		12,76		25,75			78,61	104 36			117,12			4,41	4,41				2,51		5,32	12,56	20,39					24,80	141,92
ПЛ 100-21 28 2п-1	7,20			5,56		12,76		25,75			78,61	104,36			117,12			4,41	4,41				3 06		5,32	12,56	20,94					25,35	142,47
ПЛ 160-27 33 2п	8,96			5,56		14,52		36,47			111,59	148,06			162,58																	162,58
ПЛ 636-22 30 2	7,68			5,56		13,24		27,96			85,40	113,36			126,60			3,53	3,53				2,51			2,51	19,64	19,64			25,68	152,28

Взам инв №

Подпись и дата

Инв № подл.

gost.e-ecolog.ru