ТИПОВЫЕ КОНСТРУКЦИИ,
ИЗДЕЛИЯ И УЗЛЫ ЗДАНИЙ И СООРУЖЕНИЙ

СЕРИЯ 1.089.1-1

ШАХТЫ ЛИФТОВ ИЗ ЖЕЛЕЗОБЕТОННЫХ УКРУПНЕННЫХ КОНСТРУКЦИЙ МЕЖВИДОВОГО ПРИМЕНЕНИЯ

ВЫПУСК 0-1

ШАХТЫ ПАССАЖИРСКИХ ЛИФТОВ ПО ГОСТ 5746-83
МАТЕРИАЛЫ ДЛЯ ПРОЕКТИРОВАНИЯ. УКАЗАНИЯ ПО МОНТАЖУ.

23954-01

gost.e-ecolog.ru

ТИПОВЫЕ КОНСТРУКЦИИ,
ИЗДЕЛИЯ И УЗЛЫ ЗДАНИЙ И СООРУЖЕНИЙ

СЕРИЯ 1.089.1-1

ШАХТЫ ЛИФТОВ ИЗ ЖЕЛЕЗОБЕТОННЫХ УКРУПНЕННЫХ КОНСТРУКЦИЙ МЕЖВИДОВОГО ПРИМЕНЕНИЯ

ВЫПУСК 0-1

ШАХТЫ ПАССАЖИРСКИХ ЛИФТОВ ПО ГОСТ 5746-83
МАТЕРИАЛЫ ДЛЯ ПРОЕКТИРОВАНИЯ. УКАЗАНИЯ ПО МОНТАЖУ.

Разработаны ГИПРОНИИЗДРАВ
Минздрава СССР

Гл. инженер института Ф.Д. Ким
Гл. инженер проекта Ю.С. Некритин

Утверждены Главное управление организации проектирования Госстроя СССР, письмо от 21.09.89 № 4/5-126-1
Введены в действие с 01.01.90
ГИПРОНИИЗДРАВ Минздрава СССР
приказ от 22.09.89 №419. Срок действия 1995 г.
© ЦИТП Госстроя СССР, 1989
23954-01 2

Обозначение документа	Наименование	Стр.
1.089.1-1.0-1-ПЗ	Пояснительная записка	5
1.089.1-1.0-1-НИ	Номенклатура изделий	16
1.089.1-1.0-1-01	Схема расположения элементов	
	шахты пассажирского лифта	
	Q=630 кг, V=1,0 м/с	
	противовес сзади; hэт.=3,0 м	21
1.089.1-1.0-1-02	Схема расположения элементов	
	шахты пассажирского лифта	
	Q=630 кг, V=1,6 м/с	
	противовес сзади; hэт.=3,0 м	23
1.089.1-1.0-1-03	Схемы расположения элементов	
	шахт пассажирского лифта	
	Q=630 кг, V=1,0 м/с	
	противовес сзади; hэт.=3,3; 3,6; 4,2 м	25
1.089.1-1.0-1-04	Схемы расположения элементов	
	шахт пассажирского лифта	
	Q=630 кг, V=1,6 м/с	
	противовес сзади; hэт.=3,3; 3,6; 4,2 м	27
1.089.1-1.0-1-05	Схемы расположения элементов	
	шахт пассажирского лифта	
	Q=630 кг, V=1,0 м/с	
	противовес сзади; hэт.=4,8; 5,4 м	29
1.089.1-1.0-1-06	Схемы расположения элементов	
	шахт пассажирского лифта	
	Q=630 кг, V=1,6 м/с	
	противовес сзади; hэт.=4,8; 5,4 м	31
1.089.1-1.0-1-07	Схема расположения элементов	
	шахты пассажирского лифта	
	Q=630 кг, V=1,0 м/с	
	противовес сзади; hэт.=6,0 м	33
1.089.1-1.0-1-08	Схема расположения элементов	
	шахты пассажирского лифта	
	Q=630 кг, V=1,6 м/с	
	противовес сзади; hэт.=6,0 м	35
1.089.1-1.0-1-09	Схемы расположения элементов	
	шахт пассажирского лифта	
	Q=630 кг, V=1,0 м/с	
	противовес сзади; hэт.=6,6; 7,2 м	37
1.089.1-1.0-1-10	Схемы расположения элементов	
	шахт пассажирского лифта	
	Q=630 кг, V=1,6 м/с	
	противовес сзади; hэт.=6,6; 7,2 м	39
1.089.1-1.0-1-11	Схема расположения элементов	
	шахты пассажирского лифта	
	Q=1000 кг, V=1,0 м/с	
	противовес сзади; hэт.=3,0 м	41

Взам. инв. № | Подпись и дата | Инв. № подл.

Нач. отд	Новичков		
Н. контр.	Некритин		
ГИП	Некритин		
Инженер	Сотникова		

1.089.1-1.0-1

Содержание

Стадия	Лист	Листов
Р	1	6

ГИПРОНИИЗДРАВ

23954-01 3

Обозначение документа	Наименование	Стр
1 089 1-1 0-1-12	Схема расположения элементов	
	шахты пассажирского лифта	
	Q=1000 кг, V = 1,6 м/с	
	противовес сзади , hэт = 3,0 м	43
1 089 1-1 0-1-13	Схемы расположения элементов	
	шахт пассажирского лифта	
	Q=1000 кг, V = 1,0 м/с	
	противовес сзади , hэт = 3,3 ; 3,6; 4,2 м	45
1 089 1-1 0-1-14	Схемы расположения элементов	
	шахт пассажирского лифта	
	Q=1000 кг, V = 1,6 м/с	
	противовес сзади , hэт = 3,3 ; 3,6, 4,2 м	47
1 089 1-1 0-1-15	Схемы расположения элементов	
	шахт пассажирского лифта	
	Q=1000 кг, V = 1,0 м/с	
	противовес сзади , hэт = 4,8 , 5,4 м	49
1 089 1-1 0-1-16	Схемы расположения элементов	
	шахт пассажирского лифта	
	Q=1000 кг, V = 1,6 м/с	
	противовес сзади, hэт = 4,8; 5,4 м	51
1 089 1-1 0-1-17	Схема расположения элементов	
	шахты пассажирского лифта	
	Q=1000 кг, V = 1,0 м/с	
	противовес сзади ; hэт = 6,0 м	53
1 089 1-1 0-1-18	Схема расположения элементов	
	шахты пассажирского лифта	
	Q=1000 кг, V = 1,6 м/с	
	противовес сзади ; hэт = 6,0м	55

Взам инв № | Подпись и дата | Инв № подл

Обозначение документа	Наименование	Стр
1 089 1-1 0-1-19	Схемы расположения элементов	
	шахт пассажирского лифта	
	Q=1000 кг, V = 1,0 м/с	
	противовес сзади , hэт = 6,6 , 7,2м	57
1 089 1-1 0-1-20	Схемы расположения элементов	
	шахт пассажирского лифта	
	Q=1000 кг, V=1,6 м/с	
	противовес сзади , hэт = 6,6 , 7,2 м	59
1 089 1-1 0-1-21	Схема расположения элементов	
	шахты пассажирского лифта	
	Q=1000 кг, V=1,0 м/с	
	противовес справа, hэт = 3,0м	61
1 089 1-1 0-1-22	Схема расположения элементов	
	шахты пассажирского лифта	
	Q=1000 кг, V =1,6 м/с	
	противовес справа, hэт = 3,0 м	63
1 089 1-1 0-1-23	Схемы расположения элементов	
	шахт пассажирского лифта	
	Q=1000 кг, V = 1,0 м/с	
	противовес справа, hэт=3,3 , 3,6; 4,2 м	65
1 089 1-1 0-1-24	Схемы расположения элементов	
	шахт пассажирского лифта	
	Q=1000 кг, V = 1,6 м/с	
	противовес справа, hэт = 3,3 , 3,6 , 4,2 м	67
1 089 1-1 0-1-25	Схемы расположения элементов	
	шахт пассажирского лифта	
	Q=1000 кг, V = 1,0 м/с	
	противовес справа; hэт = 4,8; 5,4м	69

Взам инв № | Подпись и дата | Инв № подл

Обозначение документа	Наименование	Стр
1 089 1-1 0-1-26	Схемы расположения элементов	
	шахт пассажирского лифта	
	Q=1000 кг, V = 1,6 м/с	
	противовес справа, hэт=4,8; 5,4м	71
1 089 1-1 0-1-27	Схема расположения элементов	
	шахты пассажирского лифта	
	Q=1000 кг, V = 1,0 м/с	
	противовес справа, hэт = 6,0 м	73
1 089 1-1 0-1-28	Схема расположения элементов	
	шахты пассажирского лифта	
	Q=1000 кг, V = 1,6 м/с	
	противовес справа; hэт=6,0м	75
1. 089 1-1 0-1-29	Схемы расположения элементов	
	шахт пассажирского лифта	
	Q=1000 кг, V = 1,0 м/с	
	противовес справа, hэт = 6,6 ; 7,2м	77
1 089 1-1 0-1-30	Схемы расположения элементов	
	шахт пассажирского лифта	
	Q=1000 кг, V =1,6 м/с	
	противовес справа; hэт = 6,6; 7,2 м	79
1 089 1-1 0-1-31	Схемы расположения элементов	
	шахт пассажирского лифта	
	Q=630 кг, V = 1,0 м/с, противовес сбоку	
	кабина непроходная, hэт=3,3; 3,6, 4,2 м	81

Инв № подл. | Подпись и дата | Взам инв №

Обозначение документа	Наименование	Стр
1 089 1-1 0-1-32	Схемы расположения элементов	
	шахт пассажирского лифта	
	Q=630 кг, V = 1,0 м/с, противовес сбоку	
	кабина проходная, hэт = 3,3; 3,6; 4,2 м	83
1 089 1-1 0-1-33	Схемы расположения элементов	
	шахт пассажирского лифта	
	Q=1600 кг, V = 1,0 м/с, противовес сбоку	
	кабина непроходная; hэт = 3,3; 3,6; 4,2 м	85
1 089 1-1 0-1-34	Схемы расположения элементов	
	шахт пассажирского лифта	
	Q=1600 кг, V = 1,0 м/с; противовес сбоку	
	кабина проходная, hэт = 3,3; 3,6, 4,2 м	87
1 089 1-1 0-1-35	Участок монолитный Ум1, Ум2	89
1 089 1-1 0-1-36	Участок монолитный Ум3, Ум4	89
1 089 1-1 0-1-37	Сетка С1	
1 089 1-1 0-1-РС	Ведомость расхода стали на монолитный	
	участок Ум1 .. Ум4	90
1 089 1-1 0-1-Д1	Узел I IX	91
1 089 1-1 0-1-Д2	Монтажные узлы при групповой установке	
	шахт (пример)	93
1 089 1-1 0-1-38	Лестница ЛМ1	93

Инв № подл. | Подпись и дата | Взам инв №

1. Состав серии

1.1. Рабочие чертежи по серии 1.089.1-1 „Шахты лифтов из железобетонных укрупненных конструкций межвидового применения" разработаны в составе Общесоюзного каталога индустриальных изделий для обычных условий строительства.

1.2. Серия 1.089.1-1 включает 3 выпуска:

Выпуск 0-1 – Шахты пассажирских лифтов по ГОСТ 5746-83. Материалы для проектирования. Указания по монтажу.

Выпуск 1-1 – Блоки шахт пассажирских лифтов по ГОСТ 5746-83 и плиты перекрытий. Рабочие чертежи.

Выпуск 2-1 – Блоки шахт пассажирских лифтов по ГОСТ 5746-83 и плиты перекрытий. Арматурные и закладные изделия. Рабочие чертежи.

2. Область применения

2.1. Разработанные в настоящей серии изделия предназначены для устройства шахт пассажирских лифтов по ГОСТ 5746-83 „Лифты электрические пассажирские. Основные параметры и размеры." в общественных зданиях и зданиях промышленных предприятий, возводимых в районах сейсмичностью менее 7 баллов, с температурой помещений от 5°С до 40°С и неагрессивной газовой средой. Высоты этажей – 3,0; 3,3; 3,6; 4,2; 4,8; 5,4; 6,0; 6,6 и 7,2 м.

2.2. Изделия для шахт лифтов разработаны на основе сборника заданий НПО „Лифтмаш" на проектирование строительной части лифтовых установок (стандартных конструкций) – АТ-7.

2.3. Перечень лифтовых установок, для которых разработаны изделия шахт, приведен в таблице 1.

Таблица 1

№ п.п.	Тип лифта	Грузоподъемность, кг	Размеры кабины, мм	Расположение противовеса относительно кабины	Скорость м/с	№ чертежа строительного задания
1	Пассажирский	630	1100×1400×2100	сзади	1,0	АТ-7.03-004
2					1,6	-011
3		1000	1600×1400×2300	сзади	1,0	-007
4					1,6	-014
5		1000	1100×2100×2400	справа	1,0	-008
6					1,6	-015
7		1600	1400×2400×2300 непроходная кабина	сбоку	1,0	АТ-7.04-001
8			1400×2400×2300 проходная кабина			
9		630	1400×2200×2100 непроходная кабина	сбоку	1,0	063.00.00.000Д
10			1400×2200×2100 проходная кабина			

2.4. Этажность, высоты этажей и их сочетания, максимальные высоты зданий, для которых предназначены изделия по данной серии, приведены в таблице 2.

Нач.отд.	Новичков		
Н.контр.	Некритин		
ГИП	Некритин		
Рук.гр.	Домахина		

1.089.1-1.0-1-ПЗ

Пояснительная записка

Стадия	Лист	Листов
Р	1	11

ГИПРОНИИЗДРАВ

Инв.№ подл. | Подпись и дата | Взам. инв.№

Таблица 2

Количество этажей	Высоты этажей, м			Максимальная выс. здания, м
	первого	средних	верхнего	
2...6	3,6	3,6; 4,2; 4,8; 5,4; 6,0 в любых сочетаниях	3,6 4,2 4,8 5,4 6,0	33,6
	4,2	То же	3,6 4,2 4,8 5,4 6,0	34,2
	4,8	—"—	3,6 4,2 4,8 5,4 6,0	34,8
	5,4	—"—	3,6 4,2 4,8 5,4 6,0	35,4
	6,0	—"—	3,6 4,2 4,8 5,4 6,0	36,0
	6,6	То же	3,6 4,2 4,8 5,4 6,0	36,6

Продолжение табл. 2

Количество этажей	Высоты этажей, м			Максимальная выс. здания, м
	первого	средних	верхнего	
2...6	7,2	3,6; 4,2; 4,8; 5,4; 6,0 в любых сочетаниях	3,6 4,2 4,8 5,4 6,0	37,2
2...5	7,2	7,2	7,2 6,6	36,0
		6,6	7,2 6,6	34,2
3...5	4,8	4,8	6,0 7,2 6,6	26,4
	5,4	5,4	6,0 7,2 6,6	28,8
	6,0	6,0	6,0 7,2 6,6	31,2
		4,8	6,0 7,2 6,6	27,6
	7,2	6,0	6,0 7,2 6,6	32,4

Инв. № подл. | Подпись и дата | Взам. инв. №

23051-01 7

ПРОДОЛЖЕНИЕ ТАБЛ 2

КОЛИЧЕСТВО ЭТАЖЕЙ	ВЫСОТЫ ЭТАЖЕЙ, М			МАКСИМАЛЬНАЯ ВЫС ЗДАНИЯ, М
	ПЕРВОГО	СРЕДНИХ	ВЕРХНЕГО	
2...9	3,0	3,0, 3,3, 3,6, 4,2 В ЛЮБЫХ СОЧЕТАНИЯХ	3,0 3,3 3,6 4,2	36,6
	3,3	ТО ЖЕ	3,0 3,3 3,6 4,2	36,9
2...9	3,6	3,0, 3,3, 3,6, 4.2 В ЛЮБЫХ СОЧЕТАНИЯХ	3,0 3,3 3,6 4,2	37,2
	4,2	ТО ЖЕ	3,0 3,3 3,6 4,2	37,8
2...12	3,3 3,6 4,2	3,3, 3,6; 4,2 В ЛЮБЫХ СОЧЕТАНИЯХ	3,3 3,6 4,2	50,4

РАСПОЛОЖЕНИЕ ШАХТЫ В ЗДАНИИ ОПРЕДЕЛЯЕТСЯ В КОНКРЕТНОМ ПРОЕКТЕ

2 5 ПРЕДЕЛ ОГНЕСТОЙКОСТИ КОНСТРУКЦИЙ СООТВЕТСТВУЕТ I СТЕПЕНИ ОГНЕСТОЙКОСТИ ЗДАНИЙ

3 МАРКИРОВКА ИЗДЕЛИЙ

3 1 ДЛЯ МАРКИРОВКИ ИЗДЕЛИЙ ПРИНЯТЫ СЛЕДУЮЩИЕ СХЕМЫ:

а) БЛОКИ ШАХТ ЛИФТОВ

XXX-XX-X

- ТИП КОНСТРУКЦИИ:
  БША - БЛОК ШАХТЫ ЛИФТА
  ПША - ПАНЕЛЬ ШАХТЫ ЛИФТА
- ГРУЗОПОДЪЕМНОСТЬ ЛИФТА В ДЕСЯТКАХ КГ 63, 100 И 160
- ТИП ЛИФТА.
  Б - ПАССАЖИРСКИЙ ДЛЯ ЛЕЧЕБНО-ПРОФИЛАКТИЧЕСКИХ УЧРЕЖДЕНИЙ (ГРУЗОПОДЪЕМНОСТЬЮ 630 КГ)
  БУКВЫ ОТСУТСТВУЮТ - ЛИФТ ОБЫЧНЫЙ ПАССАЖИРСКИЙ И ПАССАЖИРСКИЙ ДЛЯ ЛЕЧЕБНО-ПРОФИЛАКТИЧЕСКИХ УЧРЕЖДЕНИЙ (ГРУЗОПОДЪЕМНОСТЬЮ 1600 КГ)
- ВЫСОТА ИЗДЕЛИЯ В ДМ (ОКРУГЛЕННО):
  12 - ВЫСОТА 1180 ММ
  30 - ВЫСОТА 2980 ММ
  33 - ВЫСОТА 3280 ММ
  36 - ВЫСОТА 3580 ММ
  42 - ВЫСОТА 4180 ММ
- РАСПОЛОЖЕНИЕ ПРОТИВОВЕСА ОТНОСИТЕЛЬНО КАБИНЫ
  П - СПРАВА ОТ КАБИНЫ
  БУКВЫ ОТСУТСТВУЮТ - ПРОТИВОВЕС СЗАДИ
- ПОРЯДКОВЫЙ НОМЕР ИЗДЕЛИЯ ДЛЯ ОПРЕДЕЛЕННОГО ТИПА ШАХТЫ ПРИ ДАННОЙ ВЫСОТЕ БЛОКА ИЛИ ПАНЕЛИ.

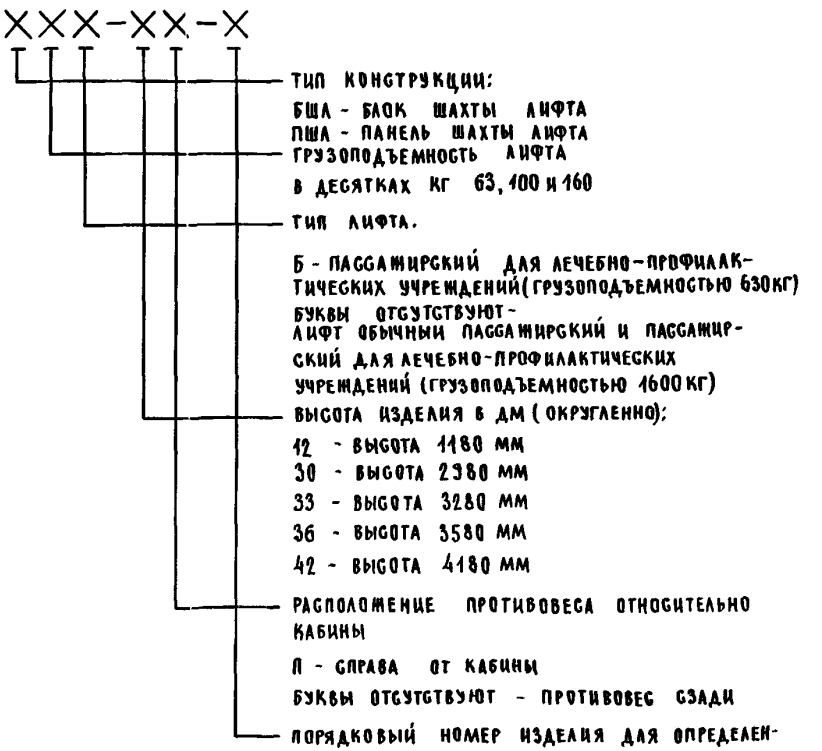

ПРИМЕР.

БША 100-33П-1

- БЛОК ШАХТЫ ПАССАЖИРСКОГО ЛИФТА ГРУЗОПОДЪЕМНОСТЬЮ 1000 КГ, ВЫСОТА БЛОКА 3280 ММ, РАСПОЛОЖЕНИЕ ПРОТИВОВЕСА ЛИФТА

ИНВ N ПОДЛ | ПОДПИСЬ И ДАТА | ВЗАМ ИНВ N

23954-01 8 ФОРМАТА3

относительно кабины - справа, номер блока - 1

Место расположения блока показано на схемах расположения элементов шахты данного лифта (чертежи 1.089.1-1.0-1-23 и 1.089.1-1.0-1-24).

При групповой установке пассажирских лифтов при разработке конкретного проекта в конце маркировки блоков добавляется индекс „а".

Пример: БША 100-33п-1а

б) плиты перекрытия над шахтами лифтов

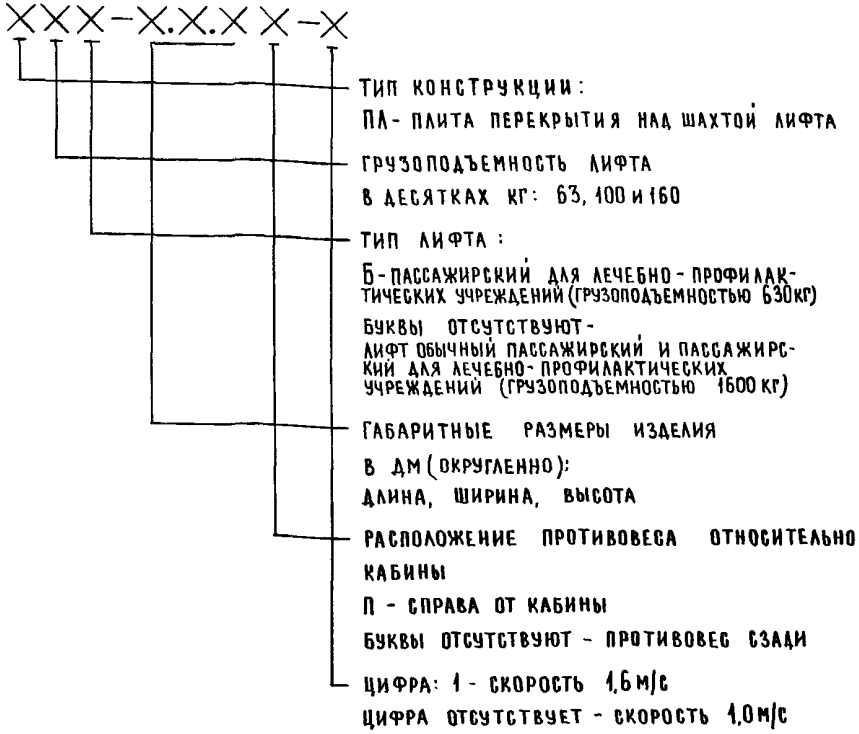

ПА100-26.23.2

- плита перекрытия над шахтой пассажирского лифта грузоподъемностью 1000 кг, ее габаритные размеры 2620 × 2270 × 200 мм, применяется при расположении противовеса сзади от кабины, предназначена для лифта со скоростью 1,0 м/с

3.2. Для шахт лифтов разработаны:

а) блоки и панели основные (с дверным проемом)

высотой - 2980 мм
3280 мм
3580 мм
4180 мм

блоки и панели доборные

высотой - 1180 мм
2980 мм

б) плиты перекрытий над шахтой лифта

Номенклатура изделий шахт лифтов приведена в документе 1.089.1-1.0-1-НИ.

4. Указания по применению изделий

4.1. В настоящем выпуске приведены в виде примеров схемы расположения элементов отдельно стоящих шахт для лифтовых установок, приведенных в таблице 1.

4.2. Схемы расположения элементов выполнены в виде примеров для высот этажей 3,0 м; 3,3 м; 3,6 м; 4,2 м; 4,8 м; 5,4 м; 6,0 м; 6,6 м; 7,2 м с максимальным количеством этажей в соответствии с таблицей 2.

4.3. Для выполнения чертежа на заказ лифта приведены также развертки стен шахт данных лифтовых установок.

Инв. № подл. | Подпись и дата | Взам. инв. №

23954-11 9

В производственных зданиях промышленных предприятий высотой более 30 м (СНиП 2 09 02-85 „Производственные здания") и в общественных зданиях высотой более 9 этажей (СНиП 2 08 02-85 „Общественные здания и сооружения") в верхнем этаже шахты необходимо предусмотреть проем для воздуховода вентиляционной системы подпора воздуха Для этого в конкретном проекте разрабатывается индивидуальная (с проемом) конструкция шахты по аналогии с типовой разработанной в настоящей серии

4 4 Конструкции фундамента шахты, приямка ниже отм -1,650, машинного помещения разрабатываются также индивидуально в конкретном проекте

Конструкции обрамления дверного проема для лифтов по таблице 1 п 1.. 6 входят в комплект поставки лифта

Лестница ЛМ-1 для спуска в приямок дана на чертеже 1089 1-1 0-1-38

В соответствии со сборником заданий на проектирование строительной части лифтовых установок АТ-7 в изделиях предусмотрены

А) в блоках и панелях шахты:

закладные изделия для крепления обрамления дверей (для лифтов по таблице 1 п 7 .10)

закладные изделия для крепления дверей,

закладные изделия для крепления кронштейнов направляющих кабины и противовеса,

электроразводки,

отверстие для прокладки проводов при групповом управлении пассажирскими лифтами (устраивается в блоках, в обозначении марок которых на конце имеется индекс „а"),

закладные изделия МН2 для крепления брусьев монтажного настила (вместо отверстий по сборнику АТ-7),

Б) в плитах перекрытия над шахтой:

отверстия для пропуска электроразводки и канатов,

закладные изделия (или гнезда) для крепления оборудования

4 5 Разрешается вместо закладных изделий МН2 устраивать отверстия для установки в них брусьев монтажного настила (см п 6 12)

4 6 Отметки чистого пола машинного помещения на схемах расположения элементов шахты даны при толщине конструкции пола 50мм При групповой установке пассажирских лифтов в соответствии с указаниями сборника АТ-7 (п 3 3 11 чертеж АТ-7 01-001) толщина пола принимается 100 мм

При несовпадении отметки пола помещений, примыкающих к машинному помещению, и отметки чистого пола перекрытия над шахтой, допускается устраивать машинное помещение с полом в двух уровнях (рис 1)

При $h_{уст} > 350$ для обеспечения доступа к оборудованию, находящемуся над шахтой, необходимо предусмотреть металлическую лестницу или трапы с ограждением, а также площадку обслуживания; при компоновке машинного помещения обеспечить высоту h над шахтой (h - высота машинного помещения по альбому АТ-7)

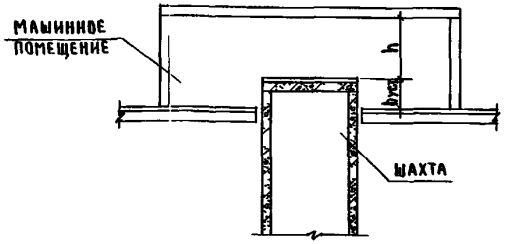

Рис 1

5. Конструктивное решение

Ствол шахты представляет собой многозвеньевую пространственную тонкостенную конструкцию, составленную из лотковых элементов, панелей, соединенных между собой в плане соединительными деталями. Для повышения устойчивости он шарнирно крепится к примыкающим конструкциям перекрытия (опирание межэтажных перекрытий и стен машинного помещения на шахту не допускается). Зазор между шахтой и перекрытиями заполняется упругими звукоизолирующими прокладками - минераловатными плитами на фенольной связке (ГОСТ 9573-82).

Ввиду ослабления в месте установки лифтовых шахт диска перекрытия необходимо для обеспечения его жесткости предусмотреть конструктивные мероприятия при конкретном проектировании.

Ствол шахты рассчитан с учетом возможного раскрытия горизонтальных растворных швов как вертикальный составной стержень с податливыми связями (монтажными сварными стыками) на действие вертикальных нагрузок (собственный вес шахты и нагрузка от перекрытия над шахтой) и усилий от горизонтального перемещения ствола шахты совместно с каркасом здания при действии на здание расчетной ветровой нагрузки.

Нормативное перемещение верха шахты принималось при этом 1/1000 от ее высоты. Жесткость самого ствола шахты при расчете каркасного здания не учитывается. Величина упругих деформаций ствола шахты от горизонтальных ветровых нагрузок не ограничивается, и зависит от деформации здания.

Величины вертикальных нагрузок от этажа шахты и перекрытия над ней для различных типов лифтов и разных высот этажа приведены в таблице 3.

Пользуясь данными таблицы 3 можно определить нагрузку на уровне верха приямка.

Расчетное значение нагрузки определяется по формуле

$$P = Pт \times (n-1) + Pв + Pп$$

Pт - нагрузка от собственного веса типового этажа шахты

Pв - нагрузка от собственного веса верхнего этажа шахты

Pп - нагрузка от плиты перекрытия: собственный вес конструкции пола и плиты перекрытия, временная нагрузка от опоры привода.

n - количество этажей шахты.

Таблица 3

Тип лифта	Высота типового этажа, м	Расчетные нагрузки (тс)			№ чертежа строительного задания АТ-7
		Типовой этаж Pт	Верхний этаж Pв	Перекрытие над шахтой Pп	
Пассажирский Q = 630 кг V=1,0м/с и V=1,6м/с противовес сзади	3,0	6,8	9,8 / 11,2	10,7 / 11,5	АТ-7.03-004-011
	3,3	7,4	9,6		
	3,6	8,2	9,6		
	4,2	9,6	10,3		
	4,8	11,2	11,8		
	5,4	12,7	13,2		
	6,0	14,2	14,7		
	6,6	15,7	16,2		
	7,2	17,2	17,7		

Инв. № подл. | Подпись и дата | Взам. инв. №

23954-01 11

Продолжение табл 3

Тип лифта	Высота типового этажа, м	Расчетные нагрузки (тс)			№ чертежа строительного задания АТ-7
		типовой этаж Рт	верхний этаж Рв	перекрытие над шахтой Рп	
Пассажирский Q = 1000 кг V=1,0 м/с и V=1,6 м/с противовес сзади	3,0	7,7	12,0 / 12,8	17,1	АТ-7 03-007 -014
	3,3	8,4	11,8 / 12,7		
	3,6	9,3			
	4,2	11,0			
	4,8	12,8	13,4		
	5,4	14,6	15,1		
	6,0	16,3	16,9		
	6,6	18,0	18,6		
	7,2	19,7	20,3		
Пассажирский Q = 1000 кг V=1,0 м/с и V=1,6 м/с противовес справа	3,0	8,0	12,2 / 13,1	17,1	АТ-7 03-008 -015
	3,3	8,6	12,1 / 13,0		
	3,6	9,5			
	4,2	11,2			
	4,8	13,1	13,7		
	5,4	14,8	15,4		
	6,0	16,6	17,2		
	6,6	18,3	18,9		
	7,2	20,0	20,6		
Пассажирский Q=1600 кг, V=1,0 м/с противовес сбоку непроходная кабина	3,3	11,8	17,8	18,7	АТ-7 04-001
	3,6	13,1			
	4,2	15,5			
Пассажирский Q=1600 кг, V=1,0 м/с противовес сбоку проходная кабина	3,3	10,6	16,5		
	3,6	11,8			
	4,2	14,2			

Продолжение табл 3

Тип лифта	Высота типового этажа, м	Расчетные нагрузки (тс)			№ чертежа строительного задания АТ-7
		типовой этаж Рт	верхний этаж Рв	перекрытие над шахтой Рп	
Пассажирский Q=630 кг, V=1,0 м/с противовес сбоку непроходная кабина	3,3	9,0	11,7	19,4	063 00 00 000А
	3,6	9,9			
	4,2	11,7			
Пассажирский Q=630 кг, V=1,0 м/с противовес сбоку проходная кабина	3,3	8,1	10,8		
	3,6	9,0			
	4,2	10,8			

Примечание к табл 3 В числителе дано значение нагрузки при скорости лифта V=1,0 м/с, в знаменателе – при скорости V=1,6 м/с

Плита перекрытия рассчитана как шарнирно опертая по контуру Ее расчетная схема приведена на рис 2, величина нагрузок – в таблице 4

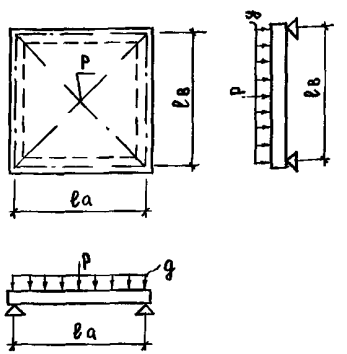

Рис 2

$g\left(\frac{тс}{м^2}\right)$ – равномерно распределенная нагрузка от собственного веса конструкции пола и плиты перекрытия, временной нагрузки по сборнику АТ-7

P(тс) – нагрузка от опор привода, условно приложена в центре плиты перекрытия

Взам инв № | Подпись и дата | Инв № подл

ТАБЛИЦА 4

ТИП ЛИФТА	Q кг; скорость м/с	Расположен. противовеса относительно кабины	МАРКА ПЛИТЫ	Расчетные пролеты, м		Расчетные нагрузки		№№ чертежа строительного задания АТ-7
				ℓ_a	$\ell_в$	тс/м² q	P, тс	
ПАССАЖИРСКИЙ	630 1,0	СЗАДИ	ПА 63-20.23.2	1,90	2,15	1,18	5,33	АТ-7.03-004
	630 1,6	СЗАДИ	ПА 63-20.23.2-1	1,90	2,15	1,18	6,07	АТ-7.03-011
	1000 1,0	СЗАДИ	ПА 100-26.23.2	2,50	2,15	1,18	10,07	АТ-7.03-007
	1000 1,6	СЗАДИ	ПА 100-26.23.2-1	2,50	2,15	1,18	10,07	АТ-7.03-014
	1000 1,0	СПРАВА	ПА 100-21.28.2п	2,00	2,70	1,18	10,07	АТ-7.03-008
	1000 1,6	СПРАВА	ПА 100-21.28.2п-1	2,00	2,70	1,18	10,07	АТ-7.03-015
	1600 1,0	СБОКУ	ПА 160-27.33.2п	2,57	3,17	1,18	8,10	АТ-7.04-001
	630 1,0	СБОКУ	ПА 635-22.30.2	2,10	2,85	1,18	11,57	063.00.00.000Д

6. Указания по монтажу

6.1. Блоки шахт лифтов могут храниться на складе как в горизонтальном (рис.3), так и в рабочем (вертикальном) положении (рис.4)

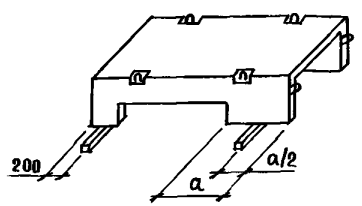

Рис. 3

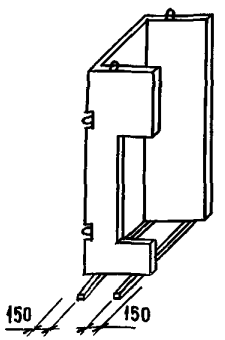

Рис.4

Плиты перекрытия складируются горизонтально (рис.5)

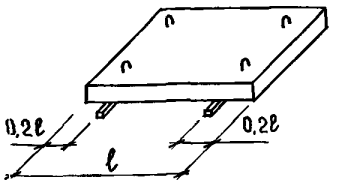

Рис.5

6.2. Подъем и монтаж блоков производится за 2 петли (рис. 6) специальной траверсой, исключающей сгиб петель.



Рис. 6

6.3. Монтаж шахты должен производиться с опережением возведения примыкающих конструкций здания не более чем на один этаж. Блоки устанавливаются на цементном растворе М200. Толщина шва - 20мм, для обеспечения герметичности шахты швы должны быть тщательно заполнены.

Инв.№ подл. | Подпись и дата | Взам. инв. №

23954-01 13

6.4. Отметка низа основного блока (с проемом) не более 0,450 относительно отметки чистого пола каждого этажа.

При монтаже блоков с проемом необходимо обратить внимание на их плавную установку во избежание хрупкого разрушения нижней перемычки. В блоках, нижние перемычки которых имеют большой вылет рекомендуется перед монтажом устанавливать временные стойки - распорки (рис.6).

Сборка блоков шахт в пространственный блок производится при помощи соединительных деталей МС3, привариваемых к закладным на торцах блоков (узел II чертеж 1.089.1-1.0-1-Д1). Сварка производится изнутри шахты.

Основные блоки свариваются:

а) в 2-х местах по высоте в глухом стыке без проема (рис.7б)

б) в 2-х местах или в одном месте в верхней перемычке и в одном месте в нижней перемычке в стыке с дверным проемом (рис.7а).

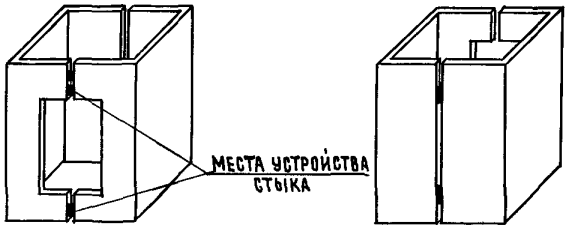

а) б)

Рис.7

После сборки основных блоков в пространственный блок он крепится к перекрытиям в 2-х точках с каждой стороны шахты (узел I чертеж 1.089.1-1.0-1-Д1). При иных вариантах примыкающих конструкций узел крепления разрабатывается в конкретном проекте по аналогии с типовым.

Зазор между перекрытиями и шахтой выполняется упругими звукоизолирующими прокладками - минераловатными плитами на фенольной связке (ГОСТ9573-82)

6.5. Доборные блоки без проема высотой 1180мм и 2980мм также устанавливаются на цементном растворе М200 и крепятся к нижестоящему блоку путем приварки 2-х петель нижестоящего блока к закладным изделиям МН27 доборного блока (узел VI чертеж 1.089.1-1.0-1-Д1)

Сборка доборных блоков в пространственный блок производится путем сварки в двух местах по высоте стыка.

Перед монтажом основных блоков следующего этажа или плиты перекрытия шахты верхние петли смонтированных доборных блоков срезаются.

6.6. Панели шахт могут храниться на складе в кассетах в рабочем (вертикальном) положении с опиранием на деревянные прокладки (рис.8). Возможно их складирование в горизонтальном положении (рис.9).

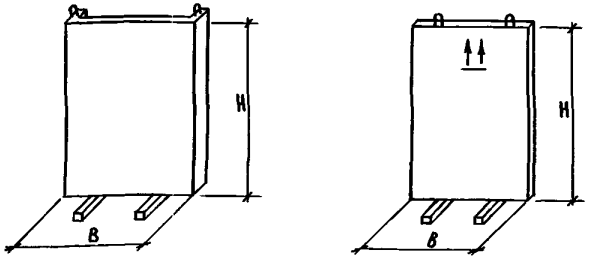

Рис.8

Инв.№подл. | Подпись и дата | Взам. инв.№

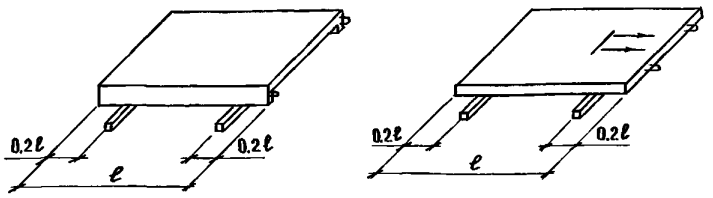

Рис. 9

Ориентация плоских панелей в плане при монтаже – закладными изделиями внутрь шахты (рис.10).

План шахты

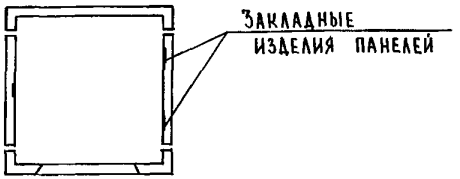

Рис. 10

Подъем и монтаж плоских панелей производится за 2 верхние петли (значок ⅄, обозначающий верх панели, наносится при ее изготовлении), нижние петли предварительно обрезаются. Подъем и монтаж ребристых панелей аналогичен подъему и монтажу блоков. Отметка низа панели –0,450 относительно отметки чистого пола каждого этажа.

Сборка панелей в пространственный блок производится при помощи соединительных деталей, привариваемых к закладным на торцах смежных панелей. Для обеспечения большей точности монтажа необходимо нанести на панели перед их установкой в проектное положение риски осей кабины. Месторасположение осей в плане шахты приведено на сечениях с 3-3 по 5-5 (см. схемы расположения элементов шахт - чертежи 1.089.1-1.0-1-33 и 1.089.1-1.0-1-34). Сборку рекомендуется вести при помощи кондуктора с применением временного крепления панелей. При высотах панелей 3280 и 3580 мм они свариваются между собой в 2-х местах по высоте стыка, при высоте 4180 мм – в 3-х местах.

Перед монтажом панелей следующего этажа или плиты перекрытия шахты оставшиеся петли смонтированных панелей срезаются.

6.7. Сварка на монтаже ведется электродами типа Э42 по ГОСТ 9467-75.

После выполнения сварных стыков вертикальные швы замоноличиваются цементно-песчаным раствором марки 200.

При наличии монтажного крана соответствующей грузоподъемности, а также специальной траверсы, возможна укрупнительная сборка изделий в пространственный блок на уровне отметки земли в специальных кондукторах с последующим подъемом его за все 4 петли и установкой в проектное положение.

6.8. Допускаемые отклонения при монтаже блоков шахт

- от вертикальной плоскости
  не должно превышать
- при высоте шахты до 45м - 15мм
  свыше 45м - 20мм

6.9. Плита перекрытия шахты монтируется на цементном растворе марки 200 после доставки в шахту оборудования, подлежащего монтажу (узел Ⅲ чертеж 1.089.1-1.0-1-Д1). Толщина шва - 20мм. Ориентация плиты в плане выполняется по схеме расположения элементов шахт лифтов. При необходимости до монтажа плиты устраивается монолитный участок стен шахты. Количество изделий на монтажные стыки (на один этаж шахты) дано в таблице 5.

Инв.№ подл. | Подпись и дата | Взам. инв.№

23954-01 15

Узел IX крепления лестницы АМ1 для спуска в приямок приведен на чертеже 1.089.1-1.0-1-Д1.

Таблица 5

Тип лифта	№ чертежа схемы расположения элементов шахт лифтов	Высота этажа, м	Соединительные детали, шт. МС1	МС2	МС3 приямок	МС3 типовой этаж	МС3 верхний этаж	Примечание
Пассажирский Q=630 кг V=1,0 м/с и V=1,6 м/с противовес сзади	1.089.1-1.0-1 01; 02	3,0	8	8	4	4	9(5)	В скобках дано количество изделий при V=1,0 м/с
	03; 04	3,3				5	9(5)	
		3,6					9(5)	
		4,2					9	
	05; 06	4,8				9	9	
		5,4				9	9	
	07; 08	6,0				8	8	
	09; 10	6,6				9	9	
		7,2				9	9	
Пассажирский Q=1000 кг V=1,0 м/с и V=1,6 м/с противовес сзади	1.089.1-1.0-1 11; 12	3,0	8	8	4	4	9	
	13; 14	3,3				5	9	
		3,6						
		4,2						
	15; 16	4,8				9	9	
		5,4				9	9	
	17; 18	6,0				8	8	
	19; 20	6,6				9	9	
		7,2				9	9	
Пассажирский Q=1000 кг V=1,0 м/с и V=1,6 м/с противовес справа	1.089.1-1.0-1 21; 22	3,0	8	8	4	4	9	
	23; 24	3,3				5	9	
		3,6						
		4,2						
	25; 26	4,8				9	9	
		5,4				9	9	
	27; 28	6,0				8	8	
	29; 30	6,6				9	9	
		7,2				9	9	

Продолжение табл. 5

Тип лифта	№ чертежа схемы расположения элементов шахт лифтов	Высота этажа, м	Соединительные детали, шт. МС1	МС2	МС3 приямок	МС3 типовой этаж	МС3 верхний этаж	Примечание
Пассажирский Q=1600 кг, V=1,0 м/с противовес сбоку непроходная, проходная кабины	1.089.1-1.0-1 33; 34	3,3	8	8	8	8	16	
		3,6				8		
		4,2				12		
Пассажирский Q=630 кг, V=1,0 м/с противовес сбоку непроходная, проходная кабины	1.089.1-1.0-1 34; 32	3,3	8	8	—	5(6)	5(6)	В скобках дано количество изделий при проходной кабине
		3,6						
		4,2						

6.10. При монтаже блоков шахты и плит перекрытия необходимо выполнять указания:

СНиП 3.03.01-87 „Несущие и ограждающие конструкции."

ГОСТ 22845-85 „Лифты электрические пассажирские и грузовые. Правила организации, производства и приемки монтажных работ."

6.11. Закладные изделия для крепления брусьев настила рассчитаны на нагрузки в соответствии с указаниями ГОСТ 24258-80 „Средства подмащивания. Классификация и общие технические требования." на следующие нагрузки:

а) собственный вес настила

б) временная нормативная нагрузка - 250 кгс/м²

6.12. Заводу-изготовителю конструкций шахт лифтов разрешается устраивать отверстия для установки в них брусьев монтажного настила. Размеры и конфигурация отверстий должны быть согласованы с генподрядной строительной организацией, обеспечивающей в соответствии с ГОСТ 22845-85 (п. 2.1.1) устройство настила. Возможен также и вариант устройства ниш для установки настила.

Инв. № подл. | Подпись и дата | Взам. инв. №

Эскиз	Обозначение	Марка	Размеры, мм ℓ	h	в	Класс бетона	Расход материалов: Бетон, м³	Сталь, кг: натур.	Сталь, кг: прив. к кл. AI	Масса, кг
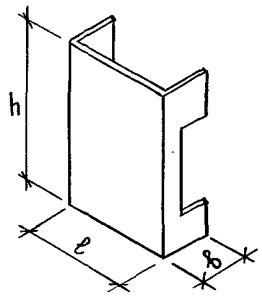	**БЛОКИ ШАХТ ЛИФТОВ**									
	Основные									
	1.089.1-1.1-1-01	БШЛ63-30-1	2270	2980	1000	В25	1,33	87,16	107,37	3330
	1.089.1-1.1-1-02	БШЛ63-33-1		3280			1,48	101,22	124,08	3700
	1.089.1-1.1-1-03	БШЛ63-36-1		3580			1,63	112,43	137,28	4080
	1.089.1-1.1-1-03	БШЛ63-42-1		4180			1,93	124,11	152,08	4820
	1.089.1-1.1-1-07	БШЛ100-30-1	2270	2980	1300		1,52	101,16	126,41	3800
	1.089.1-1.1-1-08	БШЛ100-33-1		3280			1,69	110,92	143,67	4220
	1.089.1-1.1-1-09	БШЛ100-36-1		3580			1,86	122,92	151,95	4650
	1.089.1-1.1-1-09	БШЛ100-42-1		4180			2,20	143,49	176,20	5510
	1.089.1-1.1-1-13	БШЛ100-30п-1	2820	2980	1050		1,55	96,47	121,32	3880
	1.089.1-1.1-1-14	БШЛ100-33п-1		3280			1,73	107,02	133,59	4310
	1.089.1-1.1-1-14	БШЛ100-36п-1		3580			1,90	119,30	148,27	4750
	1.089.1-1.1-1-14	БШЛ100-42п-1		4180			2,24	135,41	168,16	5610
	1.089.1-1.1-1-17	БШЛ63Б-33-1	2970	3280	1100		1,81	121,77	152,73	4510
	1.089.1-1.1-1-18	БШЛ63Б-36-1		3580			1,99	137,77	172,36	4970
	1.089.1-1.1-1-18	БШЛ63Б-42-1		4180			2,35	154,28	194,81	5880
	1.089.1-1.1-1-19	БШЛ63Б-42-3						155,02	195,55	

Нач.отд.	Новичков	
Н.контр.	Некритин	
ГИП	Некритин	
Инж.	Сотникова	

1.089.1-1.0-1-НИ

Номенклатура изделий

Стадия	Лист	Листов
Р	1	5

ГИПРОНИИЗДРАВ

Инв.№ подл. | Подпись и дата | Взам.инв.№

Продолжение

Эскиз	Обозначение	Марка	Размеры, мм			Класс бетона	Расход материалов			Масса, кг
			ℓ	h	в		Бетон, м³	Сталь, кг		
								Натур.	Прив к кл. AI	
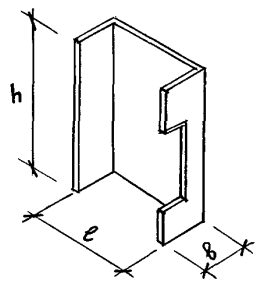	1.089.1-1.1-1-04	БШЛ63-30-2	2270	2980	1000	В25	1,33	87,16	107,37	3330
	1.089.1-1.1-1-05	БШЛ63-33-2		3280			1,48	101,22	124,08	3700
	1.089.1-1.1-1-06	БШЛ63-36-2		3580			1,63	112,43	137,28	4080
	1.089.1-1.1-1-06	БШЛ63-42-2		4180			1,93	124,11	152,08	4820
	1.089.1-1.1-1-10	БШЛ100-30-2	2270	2980	1300		1,52	101,16	126,41	3800
	1.089.1-1.1-1-11	БШЛ100-33-2		3280			1,69	110,92	143,67	4220
	1.089.1-1.1-1-12	БШЛ100-36-2		3580			1,86	122,92	151,95	4650
	1.089.1-1.1-1-12	БШЛ100-42-2		4180			2,20	143,49	176,20	5510
	1.089.1-1.1-1-15	БШЛ100-30п-2	2820	2980	1050		1,58	100,32	124,95	3950
	1.089.1-1.1-1-16	БШЛ100-33п-2		3280			1,75	109,37	135,69	4380
	1.089.1-1.1-1-16	БШЛ100-36п-2		3580			1,93	120,97	150,17	4820
	1.089.1-1.1-1-16	БШЛ100-42п-2		4180			2,27	136,77	169,80	5680
	1.089.1-1.1-1-20	БШЛ63Б-33-2	2970	3280	1100		1,80	116,97	147,71	4490
	1.089.1-1.1-1-21	БШЛ63Б-36-2		3580			1,98	132,97	167,35	4950
	1.089.1-1.1-1-21	БШЛ63Б-42-2		4180			2,34	149,48	189,80	5860
	1.089.1-1.1-1-22	БШЛ63Б-42-4						147,82	188,03	

Инв. № подл. | Подпись и дата | Взам. инв. №

23954-01 18

Продолжение

Эскиз	Обозначение	Марка	Размеры, мм			Класс бетона	Расход материалов			Масса, кг
			ℓ	h	в		Бетон, м³	Сталь, кг натур.	Сталь, кг прив. кл. AI	
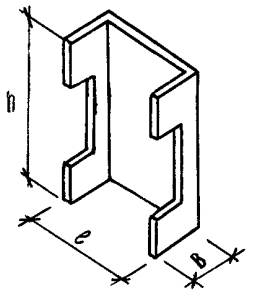	1.089.1-1.1-1-23	БШл63Б-33-3	2970	3280	1100	В25	1,62	139,75	174,28	4060
	1.089.1-1.1-1-24	БШл63Б-36-3		3580			1,81	179,24	198,36	4520
	1.089.1-1.1-1-24	БШл63Б-42-5		4180			2,17	181,75	228,04	5420
	1.089.1-1.1-1-25	БШл63Б-42-7						182,29	228,78	
	1.089.1-1.1-1-26	БШл63Б-33-4	2970	3280	1100		1,61	134,95	169,26	4020
	1.089.1-1.1-1-27	БШл63Б-36-4		3580			1,79	154,44	193,35	4480
	1.089.1-1.1-1-27	БШл63Б-42-6		4180			2,15	176,75	223,03	5380
	1.089.1-1.1-1-28	БШл63Б-42-8						175,09	221,89	
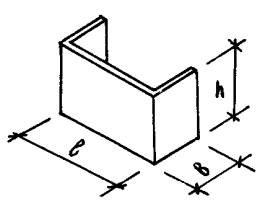	Доборные									
	1.089.1-1.1-1-42	БШл63-12-1	2270	1180	1000		0,79	36,58	45,26	1470
	1.089.1-1.1-1-43	БШл63-12-2						40,51	49,40	
	1.089.1-1.1-1-44	БШл63-12-3								
	1.089.1-1.1-1-45	БШл100-12-1	2270	1180	1700		0,68	40,04	50,35	1700
	1.089.1-1.1-1-46	БШл100-12-2						43,97	54,49	
	1.089.1-1.1-1-47	БШл100-12-3								
	1.089.1-1.1-1-48	БШл100-12п-1	2820	1180	1050		0,68	34,84	44,32	1700
	1.089.1-1.1-1-49	БШл100-12п-2						40,87	50,66	
	1.089.1-1.1-1-50	БШл100-12п-3						42,28	52,18	
	1.089.1-1.1-1-49	БШл100-12п-4						40,87	50,66	
	1.089.1-1.1-1-50	БШл100-12п-5						42,28	52,18	

Продолжение

Эскиз	Обозначение	Марка	Размеры, мм ℓ	h	B	Класс бетона	Расход материалов: Бетон, м³	Сталь, кг: натур.	прив. кл. А-I	Масса, кг
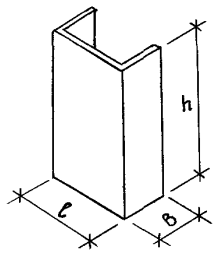	1.089.1-1.1-1-36	БШЛ 63-30-3	2270	2980	1000		1,48	84,00	103,44	3700
	1.089.1-1.1-1-37	БШЛ 63-30-4								
	1.089.1-1.1-1-36	БШЛ 63-30-5						83,87	103,31	
	1.089.1-1.1-1-37	БШЛ 63-30-6								
	1.089.1-1.1-1-38	БШЛ 100-30-3	2270	2980	1300	В25	1,71	93,70	116,15	4280
	1.089.1-1.1-1-39	БШЛ 100-30-4								
	1.089.1-1.1-1-38	БШЛ 100-30-5						93,57	116,02	
	1.089.1-1.1-1-39	БШЛ 100-30-6								
	1.089.1-1.1-1-40	БШЛ 100-30п-3	2820	2980	1050		1,72	91,16	114,29	4300
	1.089.1-1.1-1-41	БШЛ 100-30п-4						92,57	115,81	
ПАНЕЛИ ШАХТ ЛИФТОВ										
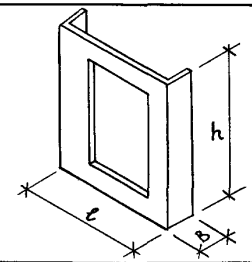	Основные									
	1.089.1-1.1-1-29	ПШЛ 160-33п-1	2710	3280	380	В25	0,96	133,62	159,93	2400
	1.089.1-1.1-1-29	ПШЛ 160-36п-1		3580			1,10	143,50	171,75	2740
	1.089.1-1.1-1-29	ПШЛ 160-42п-1		4180			1,37	168,26	201,65	3420
	1.089.1-1.1-1-35	ПШЛ 160-33п-5		3280			0,96	133,62	159,93	2400
	1.089.1-1.1-1-35	ПШЛ 160-36п-5		3580			1,10	143,50	171,75	2740
	1.089.1-1.1-1-35	ПШЛ 160-42п-5		4180			1,37	168,26	201,65	3420
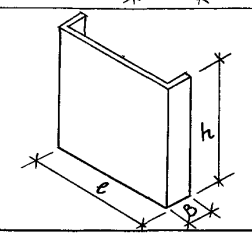										
	1.089.1-1.1-1-32	ПШЛ 160-33п-3	2710	3280	380		1,47	99,63	128,45	3680
	1.089.1-1.1-1-32	ПШЛ 160-36п-3		3580			1,61	106,87	138,37	4020
	1.089.1-1.1-1-32	ПШЛ 160-42п-3		4180			1,88	124,76	162,02	4690

Инв. № подл. | Подпись и дата | Взам. инв. №

Продолжение

Эскиз	Обозначение	Марка	Размеры, мм			Класс бетона	Расход материалов			Масса, кг
			ℓ	h	в		Бетон, м³	Сталь, кг		
								натур.	прив. к кл. I	
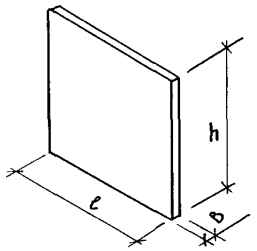	1.089.1-1.1-1-30	ПША160-33п-2	2510	3280	140	В25	1,15	83,77	93,09	2880
	1.089.1-1.1-1-31	ПША160-36п-2		3580			1,26	93,09	103,30	3150
	1.089.1-1.1-1-31	ПША160-42п-2		4180			1,47	119,25	136,73	3670
	1.089.1-1.1-1-33	ПША160-33п-4		3280			1,15	86,33	95,79	2880
	1.089.1-1.1-1-34	ПША160-36п-4		3580			1,26	95,65	106,00	3150
	1.089.1-1.1-1-34	ПША160-42п-4		4180			1,47	121,81	139,43	3670
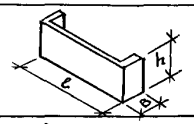	Доборные									
	1.089.1-1.1-1-51	ПША160-12п-1	2710	1180	380		0,53	35,36	42,10	1330
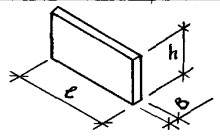	1.089.1-1.1-1-52	ПША160-12п-2	2510		140		0,41	28,21	34,18	1040
	1.089.1-1.1-1-53	ПША160-12п-3						29,49	35,54	
Плиты перекрытия										
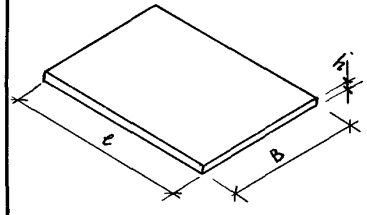	1.089.1-1.1-1-54	ПА63-20.23.2	2020	200	2270	В25	0,88	110,76	144,39	2210
	1.089.1-1.1-1-55	ПА63-20.23.2-1						111,31	144,94	
	1.089.1-1.1-1-56	ПА100-26.23.2	2620		2270		1,15	134,01	177,57	2880
	1.089.1-1.1-1-57	ПА100-26.23.2-1						134,56	178,12	
	1.089.1-1.1-1-58	ПА100-21.28.2п	2120		2820		1,16	141,92	188,68	2900
	1.089.1-1.1-1-59	ПА100-21.28.2п-1						142,47	189,23	
	1.089.1-1.1-1-60	ПА160-27.33.2п	2710		3310		1,74	162,58	226,24	4350
	1.089.1-1.1-1-61	ПА63Б-22.30.2	2200		2970		1,30	152,28	202,54	3260

Инв.№ подл. | Подпись и дата | Взам.инв.№

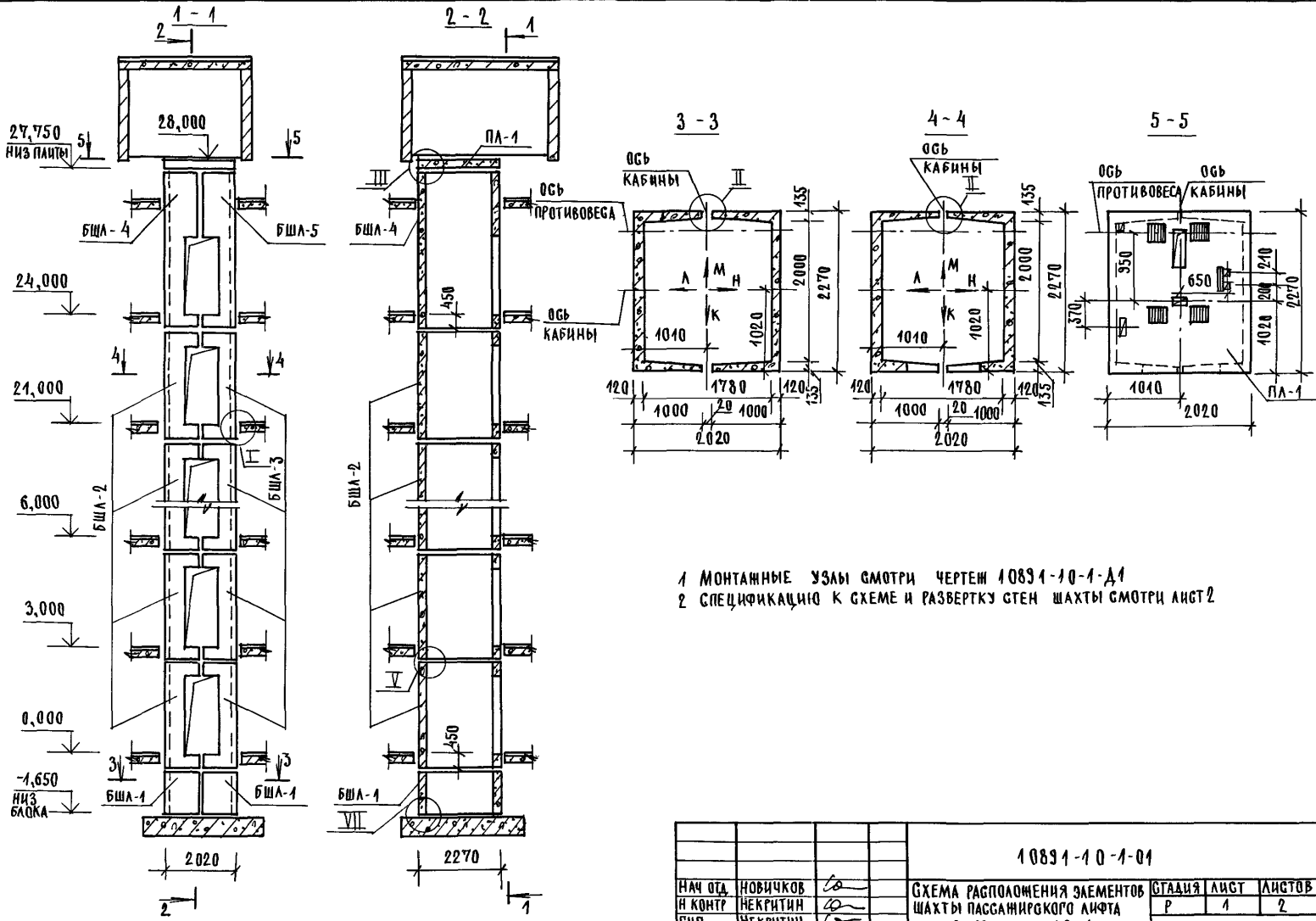

1 МОНТАЖНЫЕ УЗЛЫ СМОТРИ ЧЕРТЕЖ 10891-10-1-Д1
2 СПЕЦИФИКАЦИЮ К СХЕМЕ И РАЗВЕРТКУ СТЕН ШАХТЫ СМОТРИ ЛИСТ 2

Нач отд	НОВИЧКОВ	
Н контр	НЕКРИТИН	
ГИП	НЕКРИТИН	
Рук гр	ДОМАХИНА	
Ст инж	АЛЕКСАНДРОВА	

10891-10-1-01

СХЕМА РАСПОЛОЖЕНИЯ ЭЛЕМЕНТОВ ШАХТЫ ПАССАЖИРСКОГО ЛИФТА Q=630КГ, V=1,0 М/С ПРОТИВОВЕС СЗАДИ, $H_{ЭТ}$=3,0М

СТАДИЯ	ЛИСТ	ЛИСТОВ
Р	1	2

ГИПРОНИИЗДРАВ

ИНВ № ПОДЛ | ПОДПИСЬ И ДАТА | ВЗАМ ИНВ №

23954-01 22

ФОРМАТ А3

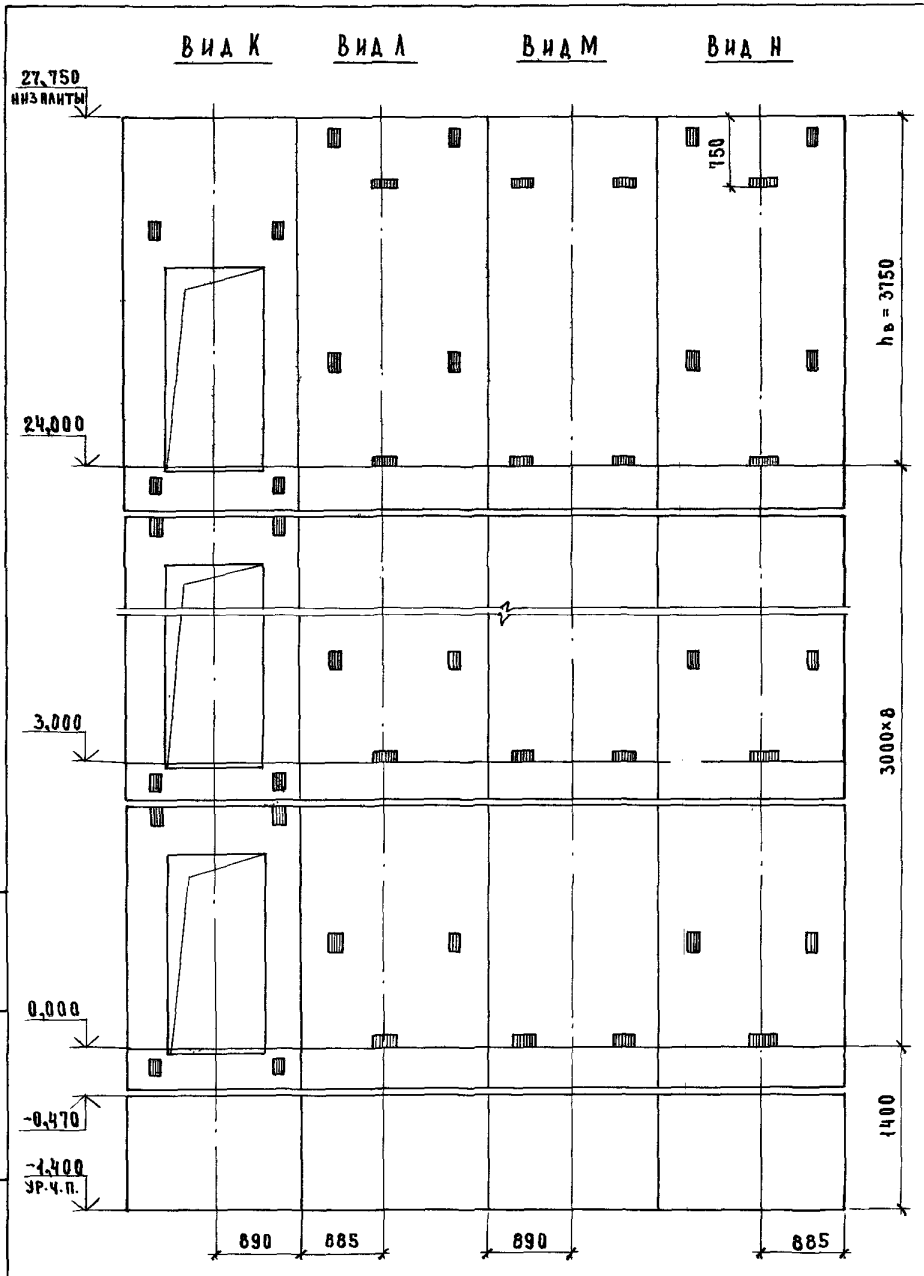

Марка, поз.	Обозначение	Наименование	Кол.	Масса ед., кг	Примечание
		Блоки шахты лифта			
БШЛ-1	1.089.1-1.1-1-42	БШЛ63-12-1	2	1470	
БШЛ-2	1.089.1-1.1-1-01	БШЛ63-30-1	8	3330	
БШЛ-3	1.089.1-1.1-1-04	БШЛ63-30-2	8	3330	
БШЛ-4	1.089.1-1.1-1-03	БШЛ63-42-1	1	4820	
БШЛ-5	1.089.1-1.1-1-06	БШЛ63-42-2	1	4820	
		Плита перекрытия			
ПЛ-1	1.089.1-1.1-1-54	ПЛ63-20.23.2	1	2210	

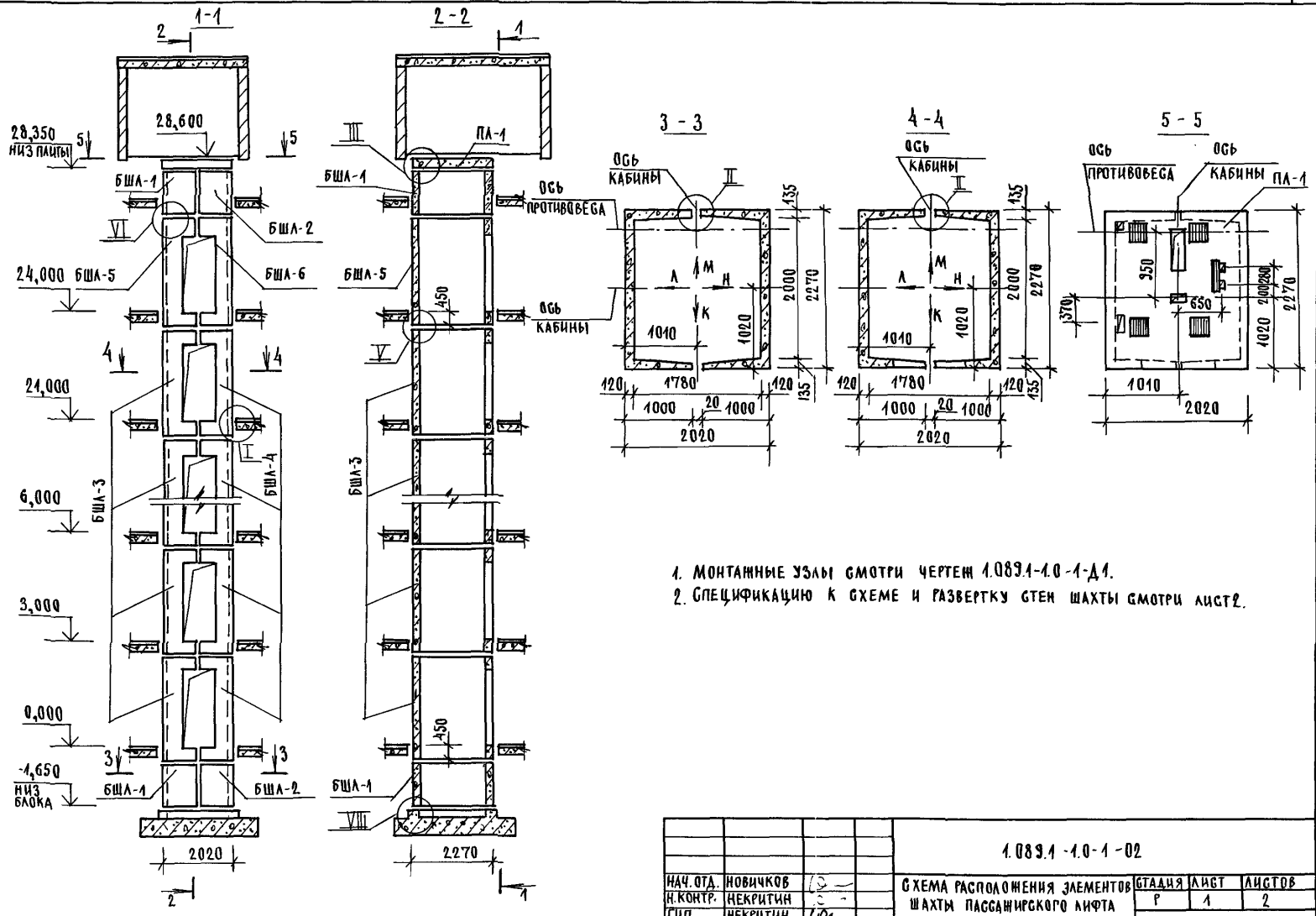

1. МОНТАЖНЫЕ УЗЛЫ СМОТРИ ЧЕРТЕЖ 1.089.1-1.0-1-Д1.
2. СПЕЦИФИКАЦИЮ К СХЕМЕ И РАЗВЕРТКУ СТЕН ШАХТЫ СМОТРИ ЛИСТ 2.

НАЧ. ОТД.	НОВИЧКОВ		
Н. КОНТР.	НЕКРИТИН		
ГИП	НЕКРИТИН		
РУК. ГР.	ДОМАХИНА		
СТ. ИНЖ.	АЛЕКСАНДРОВА		

1.089.1-1.0-1-02

СХЕМА РАСПОЛОЖЕНИЯ ЭЛЕМЕНТОВ ШАХТЫ ПАССАЖИРСКОГО ЛИФТА Q=630 КГ; V=1,6 М/С ПРОТИВОВЕС СЗАДИ; Н ЭТ.=3,0 М

СТАДИЯ	ЛИСТ	ЛИСТОВ
Р	1	2

ГИПРОНИИЗДРАВ

ИНВ. № ПОДЛ. | ПОДПИСЬ И ДАТА | ВЗАМ. ИНВ. №

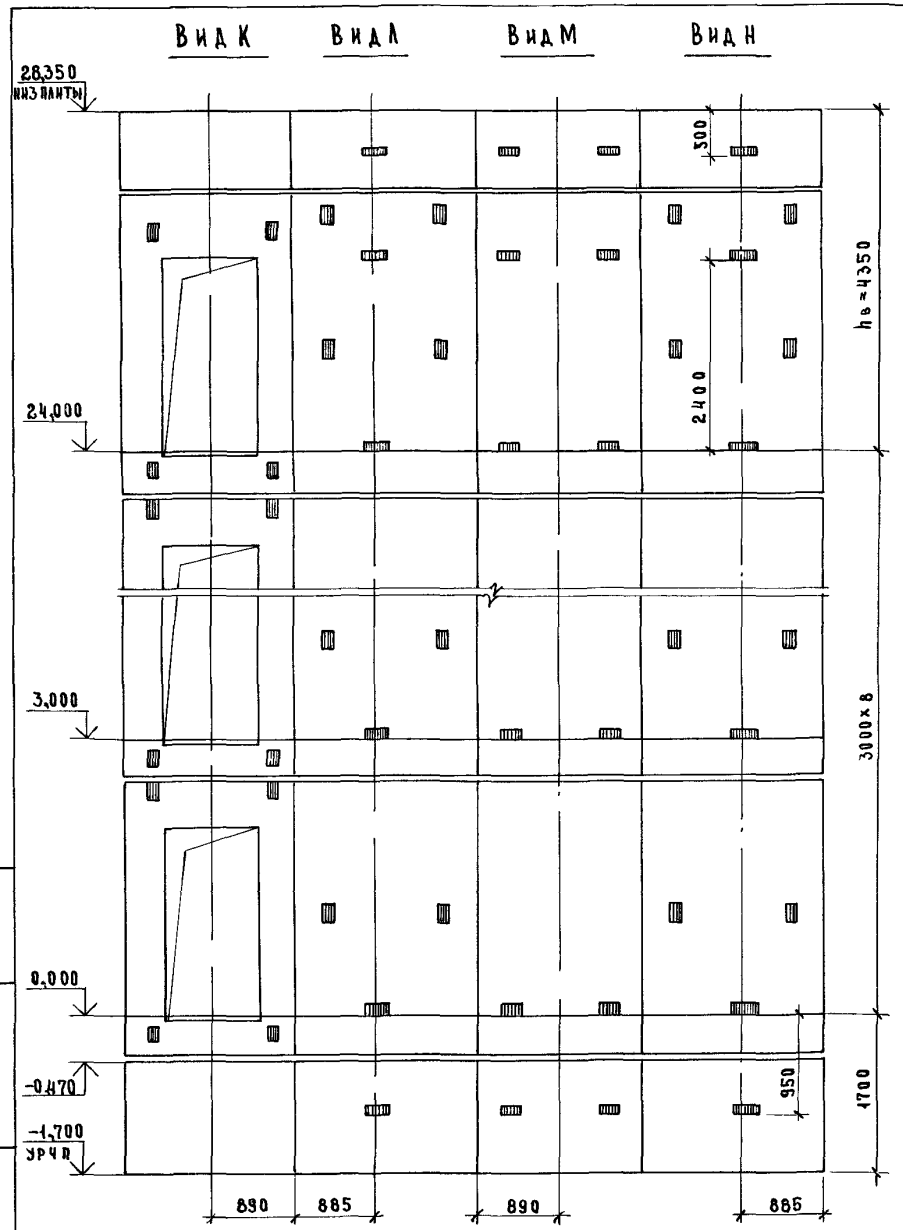

Марка, поз	Обозначение	Наименование	Кол	Масса ед., кг	Примечание
		Блоки шахты лифта			
БШЛ-1	1089.1-11-1-43	БШЛ63-12-2	2	1470	
БШЛ-2	1089.1-11-1-44	БШЛ63-12-3	2	1470	
БШЛ-3	1089.1-11-1-01	БШЛ63-30-1	8	3330	
БШЛ-4	1089.1-11-1-04	БШЛ63-30-2	8	3330	
БШЛ-5	1089.1-11-1-03	БШЛ63-36-1	1	4080	
БШЛ-6	1089.1-11-1-06	БШЛ63-36-2	1	4080	
		Плита перекрытия			
ПЛ-1	1089.1-11-1-55	ПЛ63-20 23 2-1	1	2210	

Инв. № подл. | Подпись и дата | Взам. инв. №

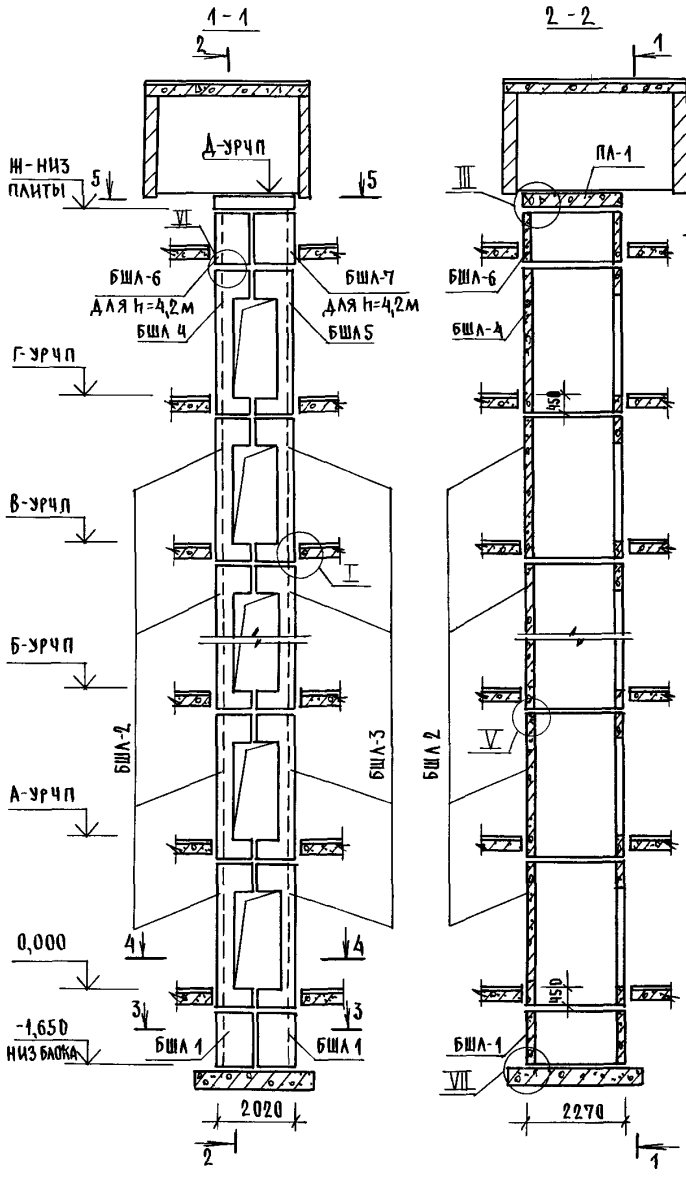

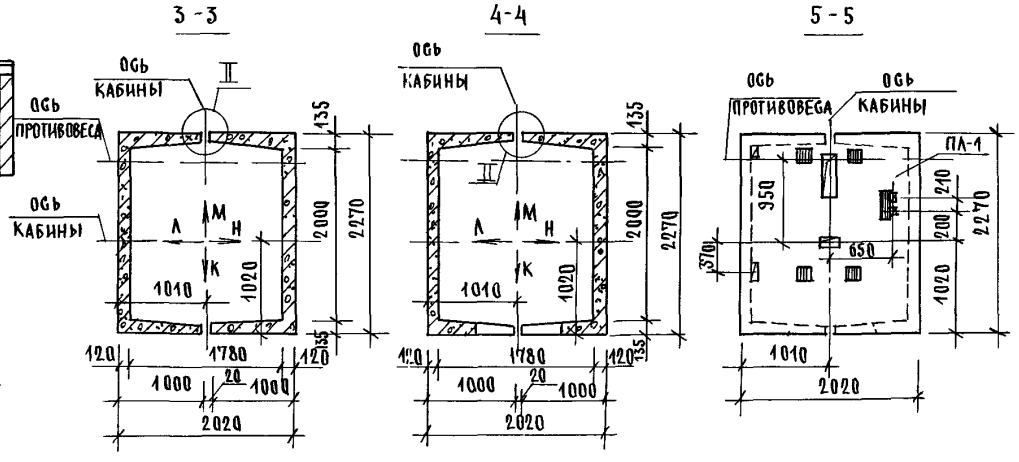

ВЫСОТА ЭТАЖА, ММ		ОТМЕТКИ УРОВНЯ ЧИСТОГО ПОЛА, М						ОТМЕТКА НИЗА ПЛИТЫ ПЛ-1, М	ПРИМЕЧ
ТИПОВОЙ	ВЕРХН	2 ЭТАЖ	3 ЭТАЖ	4-10 ЭТАЖИ	11 ЭТАЖ	12 ЭТАЖ	МАШПОМ		
h	$h_в$	А	Б		В	Г	Д	Ж	
3300	3750	3,300	6,600	9,900 - 29,700	33,000	36,300	40,300	40,050	
3600	3750	3,600	7,200	10,800 - 32,400	36,000	39,600	43,600	43,350	
4200	4050	4,200	8,400	12,600 - 37,800	42,000	46,200	50,500	50,250	

1 МОНТАЖНЫЕ УЗЛЫ СМОТРИ ЧЕРТЕЖ 1.0891-10-1-Д1
2 СПЕЦИФИКАЦИЮ К СХЕМАМ И РАЗВЕРТКУ СТЕН ШАХТ СМОТРИ ЛИСТ 2

НАЧ ОТД	НОВИЧКОВ		
Н КОНТР	НЕКРИТИН		
ГИП	НЕКРИТИН		
РУК ГР	ДОМАХИНА		
ИНЖ	СОТНИКОВА		

1 0891-10-1-03

СХЕМЫ РАСПОЛОЖЕНИЯ ЭЛЕМЕНТОВ ШАХТ ПАССАЖИРСКОГО ЛИФТА Q=630 КГ, V=1,0 М/С ПРОТИВОВЕС СЗАДИ, $h_{эт}$=3,3, 3,6, 4,2 М

СТАДИЯ	ЛИСТ	ЛИСТОВ
Р	1	2

ГИПРОНИИЗДРАВ

ИНВ № ПОДЛ | ПОДПИСЬ И ДАТА | ВЗАМ ИНВ №

23954-01 26

ФОРМАТ А3

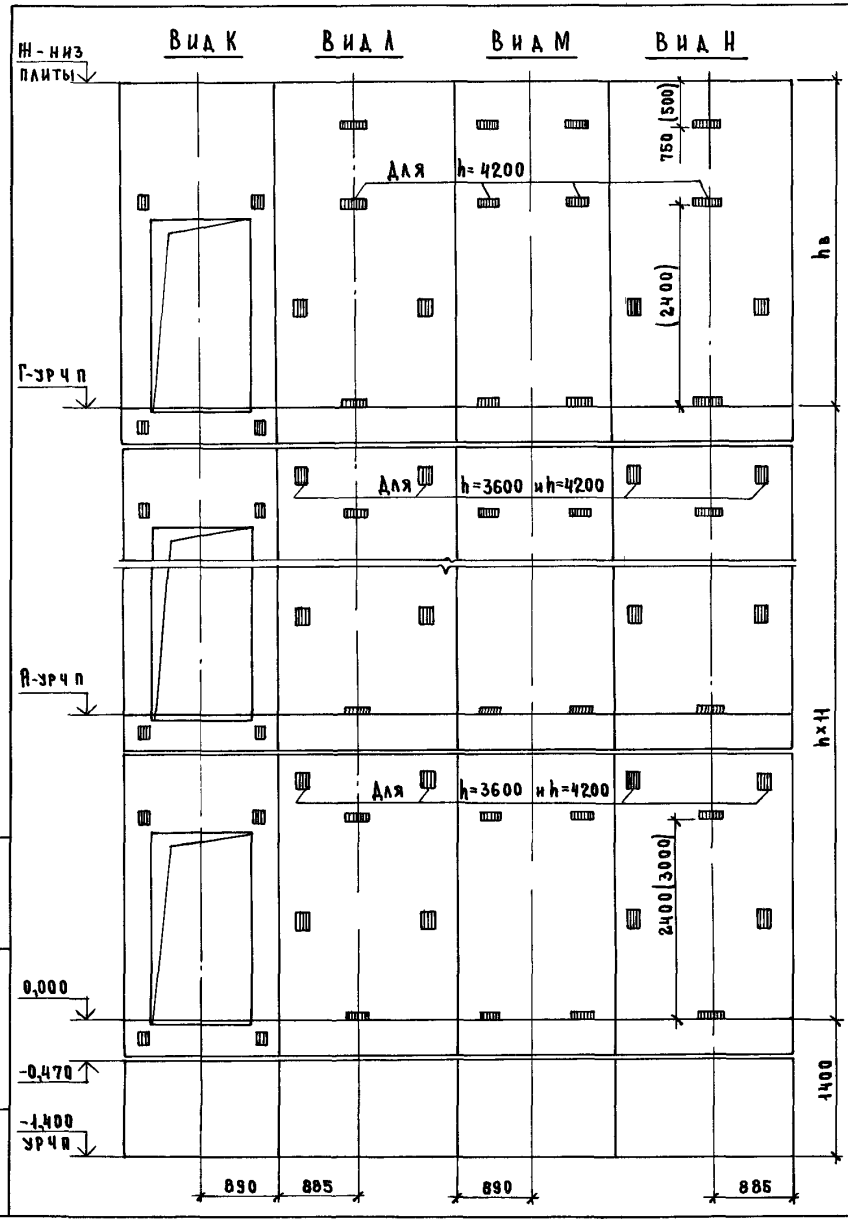

Марка, поз	Обозначение	Наименование	Кол при h, м 3,3	3,6	4,2	Масса ед, кг	Приме-чание
		Блоки шахт лифтов					
БША-1	1089 1-11-1-42	БША63-12-1	2	2	2	1470	
БША-2	1089 1-11-1-02	БША63-33-1	11			3700	
	1089 1-11-1-03	БША63-36-1		11		4080	
	1089 1-11-1-03	БША63-42-1			11	4820	
БША-3	1089 1-11-1-05	БША63-33-2	11			3700	
	1089 1-11-1-06	БША63-36-2		11		4080	
	1089 1-11-1-06	БША63-42-2			11	4820	
БША-4	1089 1-11-1-03	БША63-42-1	1	1		4820	
	1089 1-11-1-02	БША63-33-1			1	3700	
БША-5	1089 1-11-1-06	БША63-42-2	1	1		4820	
	1089 1-11-1-05	БША63-33-2			1	3700	
БША-6	1089 1-11-1-43	БША63-12-2			1	1470	
БША-7	1089 1-11-1-44	БША63-12-3			1	1470	
		Плита перекрытия					
ПА-1	1089 1-11-1-54	ПА63-20 23 2	1	1	1	2210	

Размер в скобках дан при высоте типового этажа h=4,2 м

Взам инв №

Подпись и дата

Инв №подл

10891-10-1-03

Лист 2

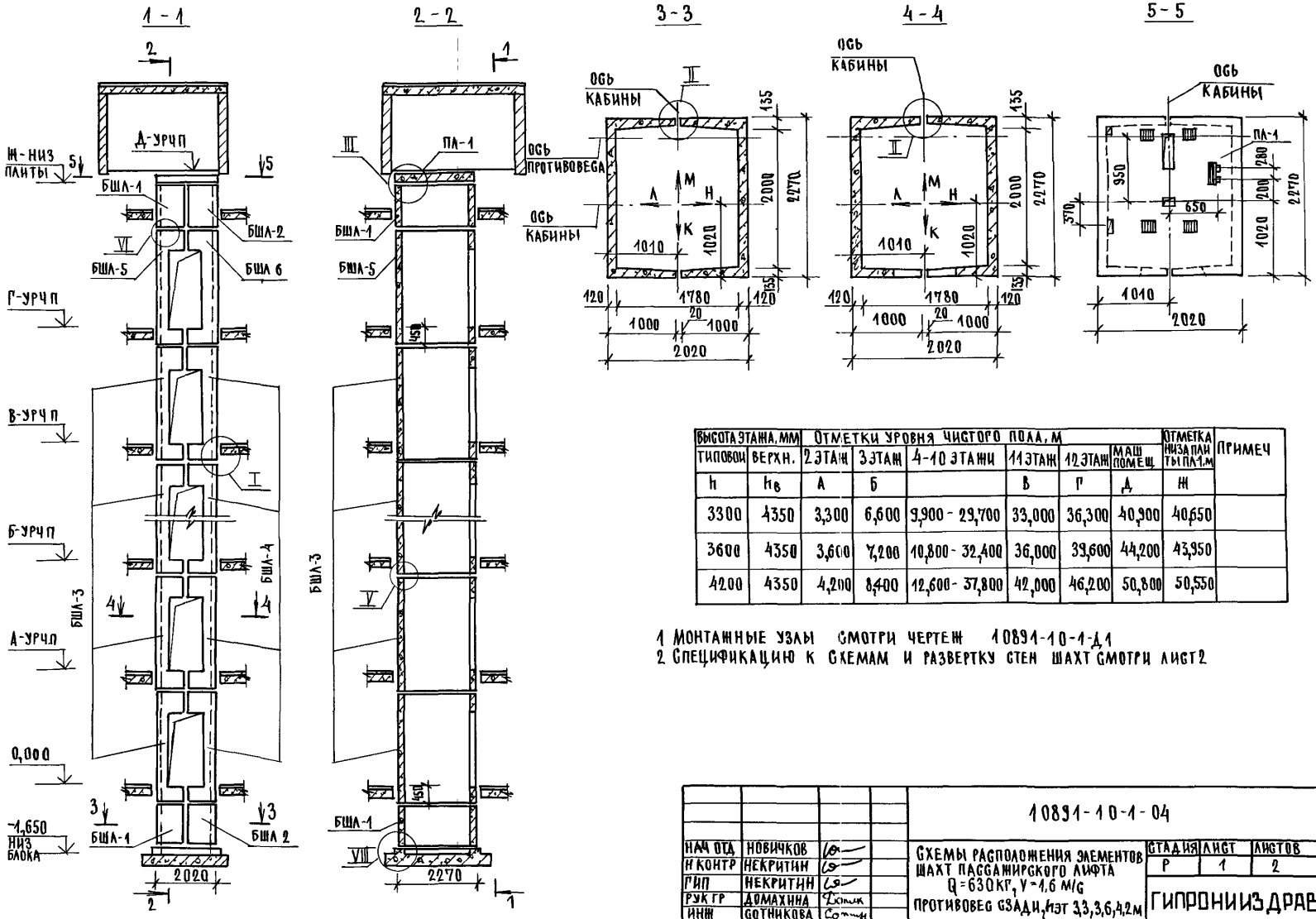

ВЫСОТА ЭТАЖА, ММ		ОТМЕТКИ УРОВНЯ ЧИСТОГО ПОЛА, М							ОТМЕТКА НИЗА ПЛИТЫ ПЛ-1, М	ПРИМЕЧ
ТИПОВОЙ	ВЕРХН.	2 ЭТАЖ	3 ЭТАЖ	4-10 ЭТАЖИ		11 ЭТАЖ	12 ЭТАЖ	МАШ ПОМЕЩ		
h	$h_в$	А	Б			В	Г	Д	Н	
3300	4350	3,300	6,600	9,900	29,700	33,000	36,300	40,900	40,650	
3600	4350	3,600	7,200	10,800	32,400	36,000	39,600	44,200	43,950	
4200	4350	4,200	8,400	12,600	37,800	42,000	46,200	50,800	50,550	

1 МОНТАЖНЫЕ УЗЛЫ СМОТРИ ЧЕРТЕЖ 10891-10-1-Д1
2 СПЕЦИФИКАЦИЮ К СХЕМАМ И РАЗВЕРТКУ СТЕН ШАХТ СМОТРИ ЛИСТ 2

НАЧ ОТД	НОВИЧКОВ		
Н КОНТР	НЕКРИТИН		
ГИП	НЕКРИТИН		
РУК ГР	ДОМАХИНА		
ИНЖ	БОТНИКОВА		

10891-10-1-04

СХЕМЫ РАСПОЛОЖЕНИЯ ЭЛЕМЕНТОВ ШАХТ ПАССАЖИРСКОГО ЛИФТА Q=630 КГ, V=1,6 М/С ПРОТИВОВЕС СЗАДИ, НЭТ 3,3; 3,6; 4,2 М

СТАДИЯ	ЛИСТ	ЛИСТОВ
Р	1	2

ГИПРОНИИЗДРАВ

23954-01 28

ФОРМАТ А3

ИНВ № ПОДЛ | ПОДПИСЬ И ДАТА | ВЗАМ ИНВ №

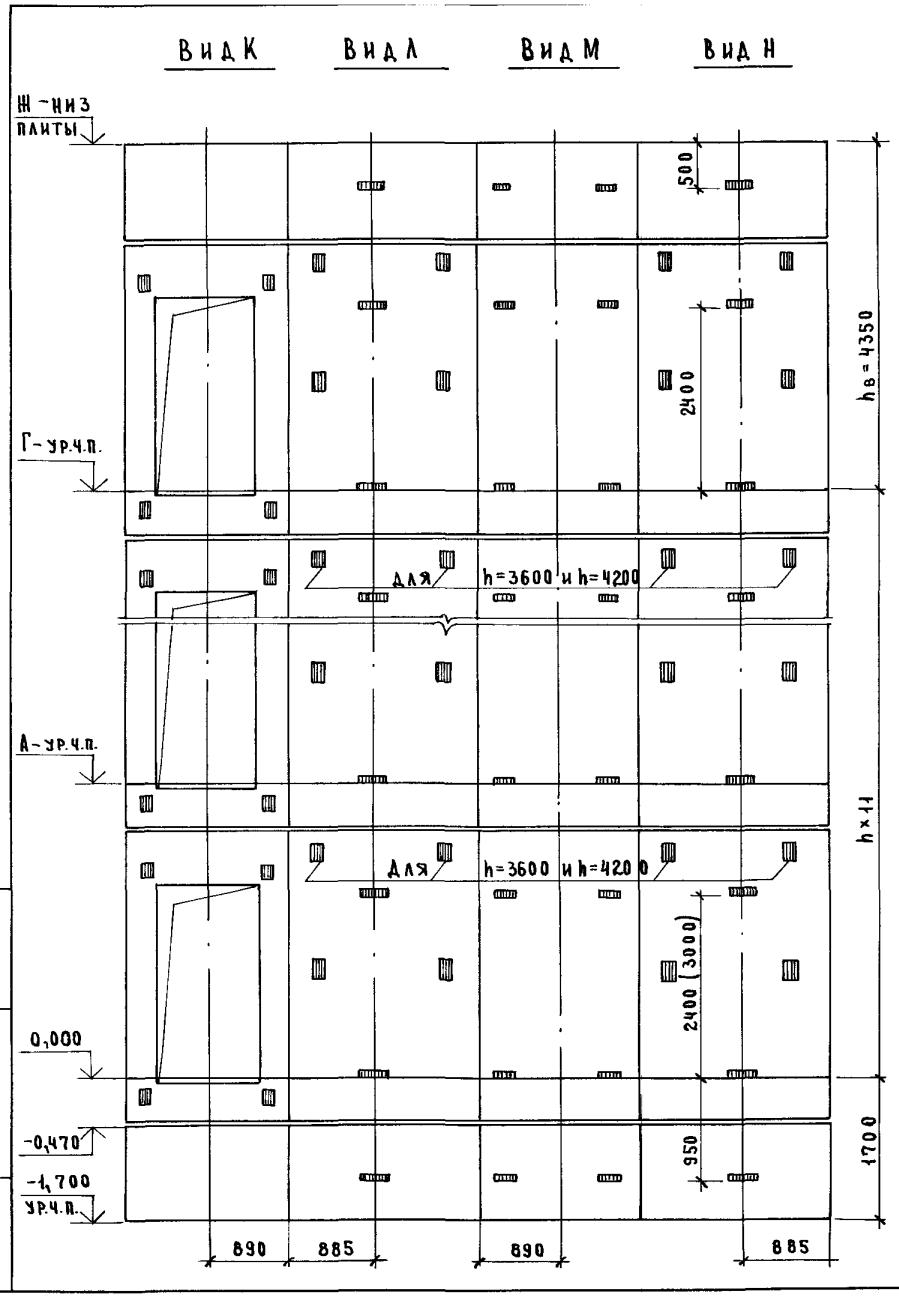

Марка, поз.	Обозначение	Наименование	Кол. при h, м			Масса ед. кг	Приме-чание
			3,3	3,6	4,2		
		Блоки шахт лифтов					
БШЛ-1	1.089.1-1.1-1-43	БШЛ63-12-2	2	2	2	1470	
БШЛ-2	1.089.1-1.1-1-44	БШЛ63-12-3	2	2	2	1470	
БШЛ-3	1.089.1-1.1-1-02	БШЛ63-33-1	11			3700	
	1.089.1-1.1-1-03	БШЛ63-36-1		11		4080	
	1.089.1-1.1-1-03	БШЛ63-42-1			11	4820	
БШЛ-4	1.089.1-1.1-1-05	БШЛ63-33-2	11			3700	
	1.089.1-1.1-1-06	БШЛ63-36-2		11		4080	
	1.089.1-1.1-1-06	БШЛ63-42-2			11	4820	
БШЛ-5	1.089.1-1.1-1-03	БШЛ63-36-1	1	1	1	4080	
БШЛ-6	1.089.1-1.1-1-06	БШЛ63-36-2	1	1	1	4080	
		Плита перекрытия					
ПЛ-1	1.089.1-1.1-1-55	ПЛ63-20.23.2-1	1	1	1	2210	

Размер в скобках дан при высоте типового этажа h=4,2 м

Инв.№ подл. | Подпись и дата | Взам. инв.№

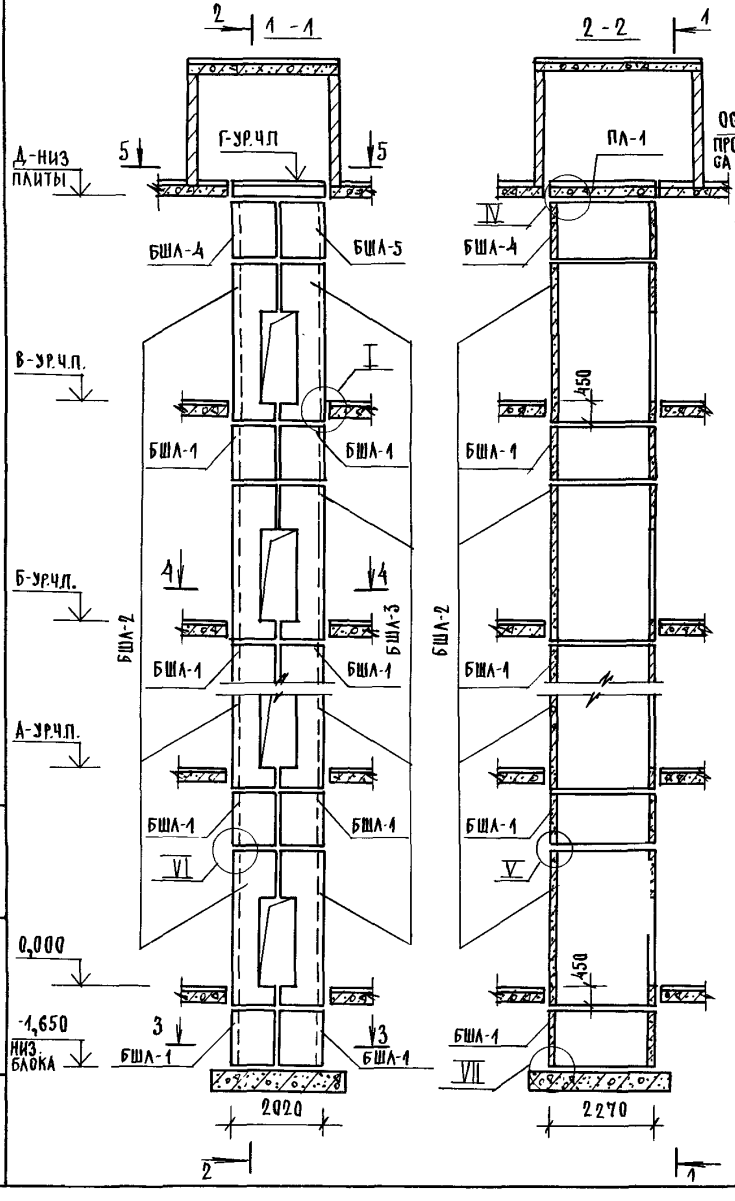

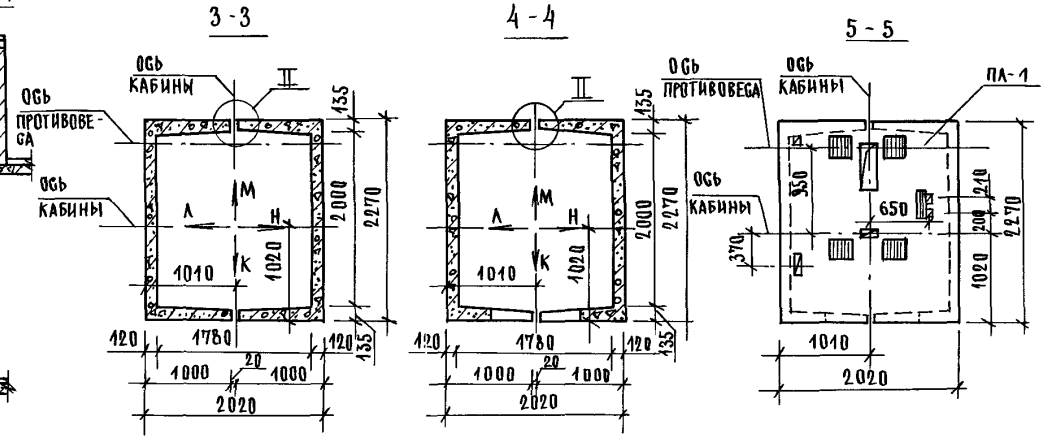

Высота этажа, мм		Отметки уровня чистого пола, м							Отметка низа запилы ПЛ-1, м	Примеч.
типовой	верхн.	2 этаж	3 этаж	4 этаж	5 этаж	6 этаж	маш. помещ.			
h	hв	А			Б	В	Г		Д	
4800	4550	4,800	9,600	14,400	19,200	24,000	28,800		28,550	
5400	5150	5,400	10,800	16,200	21,600	27,000	32,400		32,150	

1. Монтажные узлы смотри чертеж 1.089.1-1.0-1-Д1.
2. Спецификацию к схемам и развертку стен шахт смотри лист 2.

				1.089.1-1.0-1-05			
Нач.отд.	Новичков			Схемы расположения элементов шахт пассажирского лифта Q = 630 кг; V = 1,0 м/с противовес сзади; hэт. = 4,8; 5,4 м	Стадия	Лист	Листов
Н.контр.	Некритин				Р	1	2
ГИП	Некритин				ГИПРОНИИЗДРАВ		
Рук.гр.	Домахина						
Ст. инж.	Александрова						

Взам инв № | Подпись и дата | Инв. № подл.

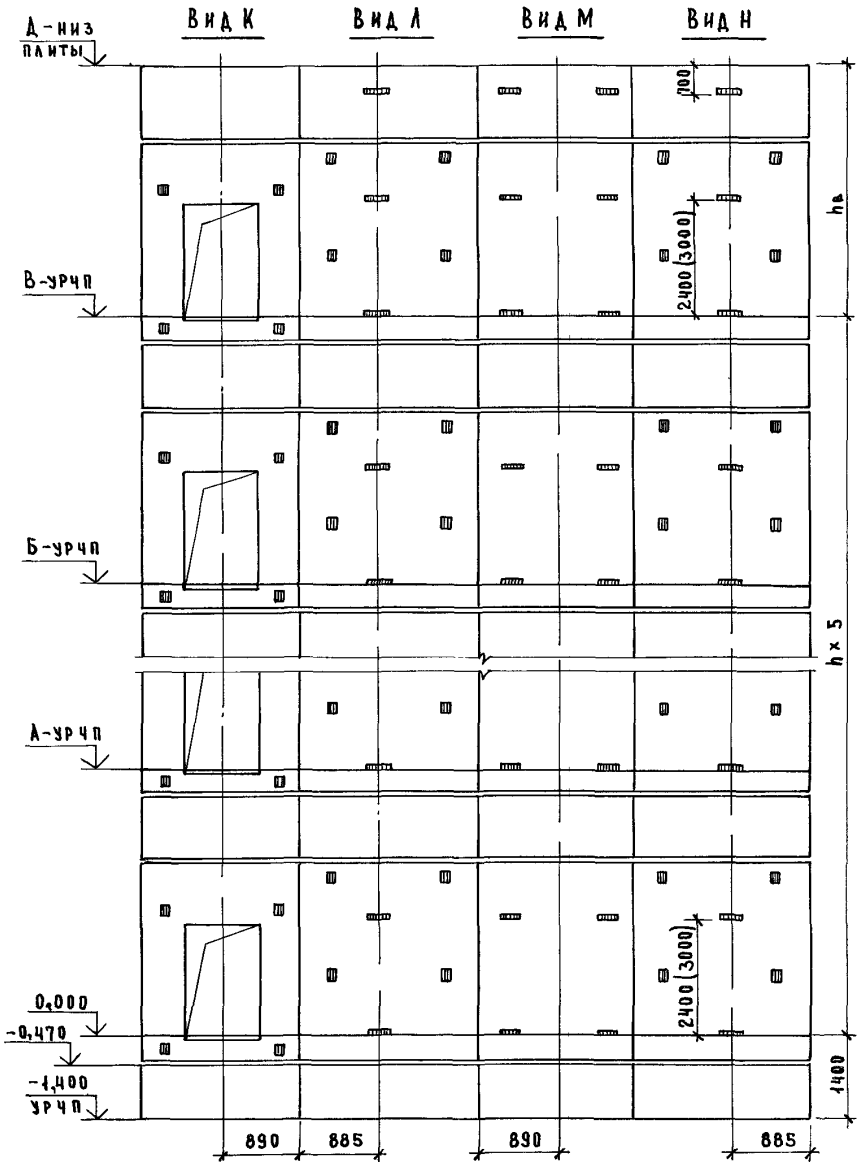

Марка, поз	Обозначение	Наименование	Кол прим, м 4,8	Кол прим, м 5,4	Масса ед., кг	Примечание
		Блоки шахт лифтов				
БШЛ-1	1089.1-1.1-1-42	БШЛ 63-12-1	12	12	1470	
БШЛ-2	1089.1-1.1-1-03	БШЛ 63-36-1	6		4080	
	1089.1-1.1-1-03	БШЛ 63-42-1		6	4820	
БШЛ-3	1089.1-1.1-1-06	БШЛ 63-36-2	6		4080	
	1089.1-1.1-1-06	БШЛ 63-42-2		6	4820	
БШЛ-4	1089.1-1.1-1-43	БШЛ 63-12-2	1	1	1470	
БШЛ-5	1089.1-1.1-1-44	БШЛ 63-12-3	1	1	1470	
		Плита перекрытия				
ПЛ-1	1089.1-1.1-1-54	ПЛ 63-20 23 2	1	1	2210	
УМ 1	1089.1-10-1-35	Участок монолитный УМ1	1	1		0,19 м³

1 Размер в скобках дан при высоте типового этажа h=5,4м

2 Монолитный участок УМ1 смотри узел IV чертеж 1089.1-10-1-Д1

Инв № подл | Подпись и дата | Взам инв №

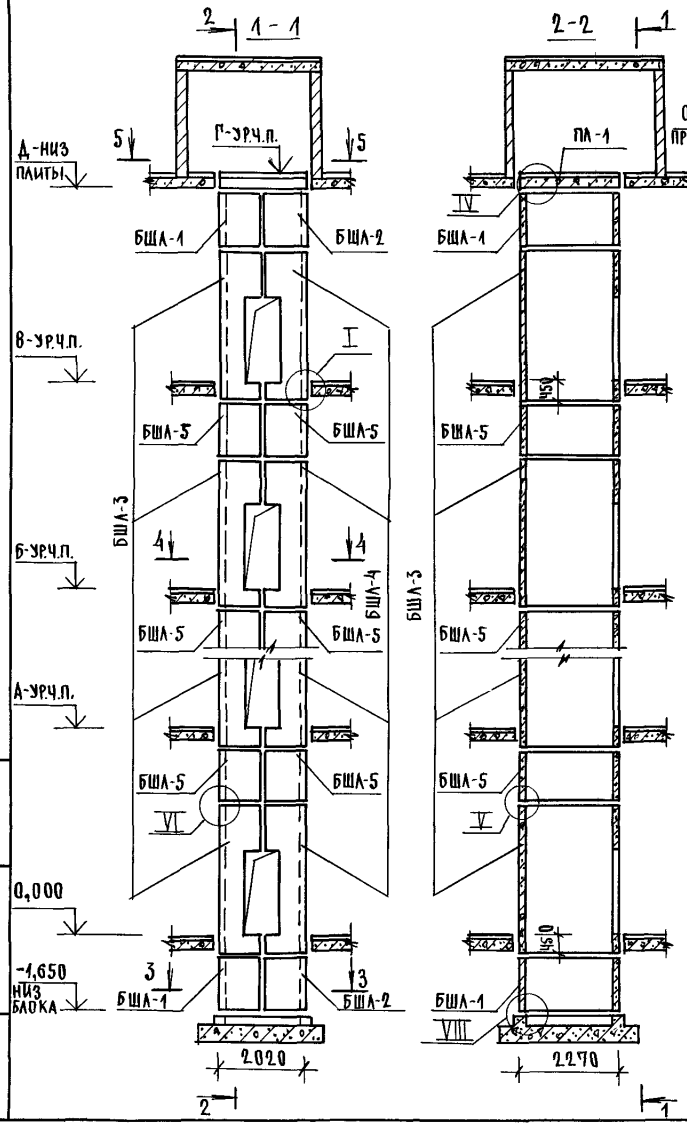

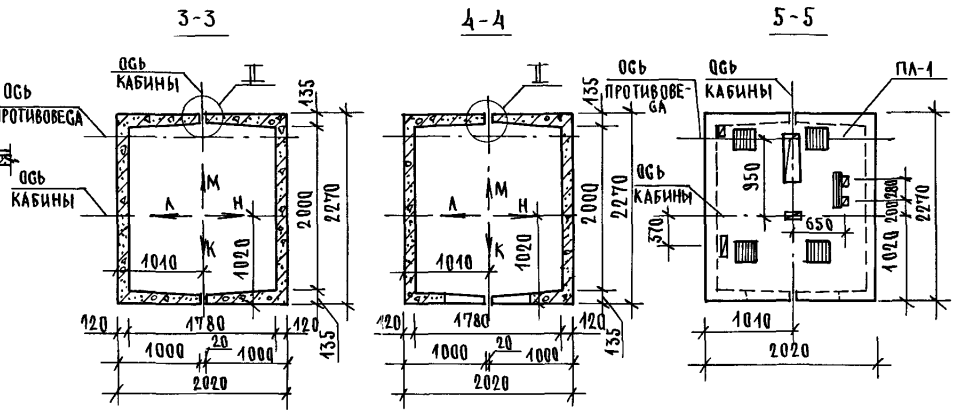

Высота этажа, мм		Отметки уровня чистого пола, м						Отметка низа плиты ПА-1, м	Примеч.
типовой	верхн.	2 этаж	3 этаж	4 этаж	5 этаж	6 этаж	маш. помещ.		
h	hв	А			Б	В	Г	Д	
4800	4550	4,800	9,600	14,400	19,200	24,000	28,800	28,550	
5400	5150	5,400	10,800	16,200	21,600	27,000	32,400	32,150	

1. Монтажные узлы смотри чертеж 1.089.1-1.0-1-Д1.
2. Спецификацию к схемам и развертку стен шахт смотри лист 2.

Нач.отд.	Новичков		
Н.контр.	Некритин		
СИП	Некритин		
Рук.гр.	Домахина		
Ст.инж.	Александрова		

1.089.1-1.0-1-06

Схемы расположения элементов шахт пассажирско лифта Q=630 кг, V=1,6 м/с противовес сзади; hэт=4,8;5,4 м

Стадия	Лист	Листов
Р	1	2

Гипронииздрав

Инв.№ подл. | Подпись и дата | Взам. инв.№

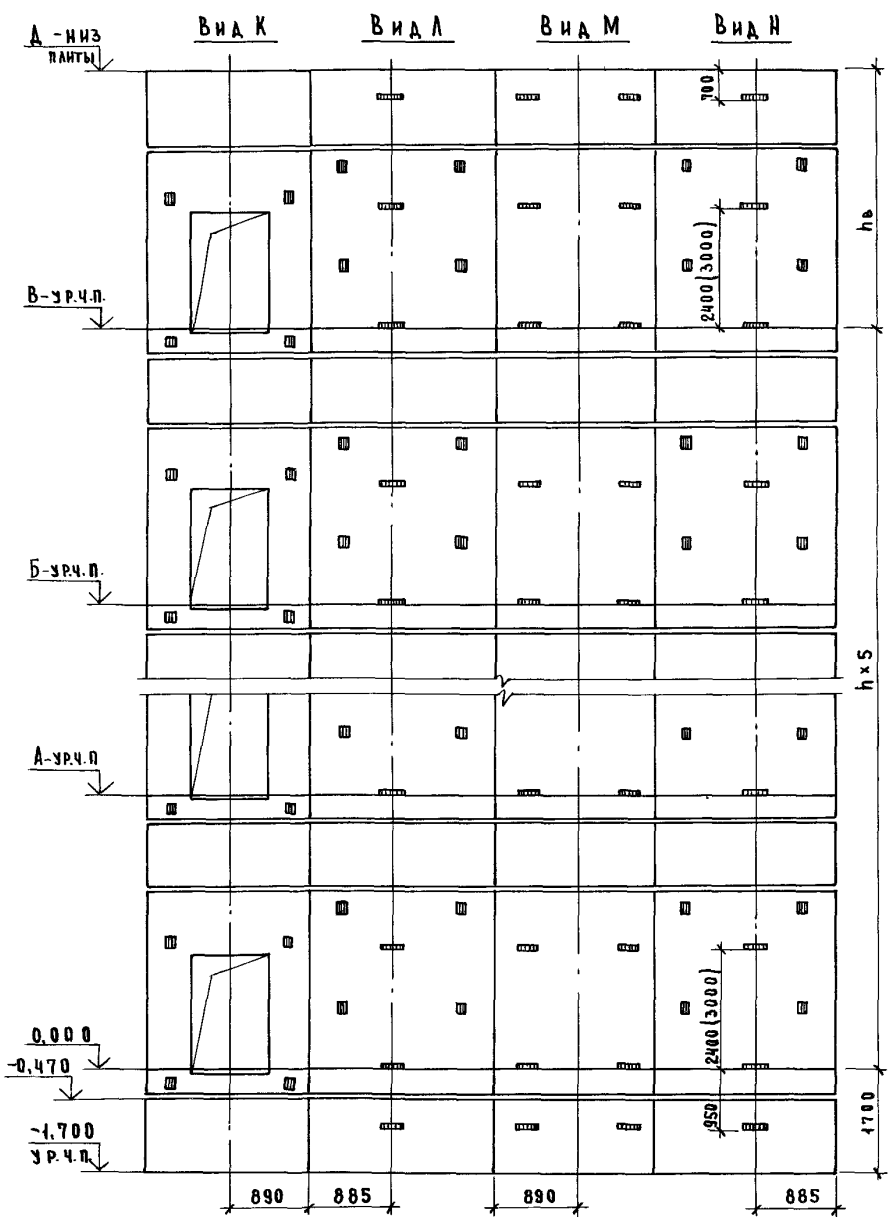

Марка, поз.	Обозначение	Наименование	Кол. при h, м 4,8	Кол. при h, м 5,4	Масса ед., кг	Примечание
		Блоки шахт лифтов				
БШЛ-1	1.089.1-1.1-1-43	БШЛ 63-12-2	2	2	1470	
БШЛ-2	1.089.1-1.1-1-44	БШЛ 63-12-3	2	2	1470	
БШЛ-3	1.089.1-1.1-1-03	БШЛ 63-36-1	6		4080	
	1.089.1-1.1-1-03	БШЛ 63-42-1		6	4820	
БШЛ-4	1.089.1-1.1-1-06	БШЛ 63-36-2	6		4080	
	1.089.1-1.1-1-06	БШЛ 63-42-2		6	4820	
БШЛ-5	1.089.1-1.1-1-42	БШЛ 63-12-1	10	10	1470	
		Плита перекрытия				
ПЛ-1	1.089.1-1.1-1-55	ПЛ 63-20.23.2-1	1	1	2210	
Ум 1	1.089.1-1.0-1-35	Участок монолитный Ум 1	1	1		0,19 м³

1. Размер в скобках дан при высоте типового этажа h=5,4 м
2. Монолитный участок Ум1 смотри узел IV чертеж 1 089.1-1.0-1-Д1.

Инв. № подл. | Подпись и дата | Взам. инв. №

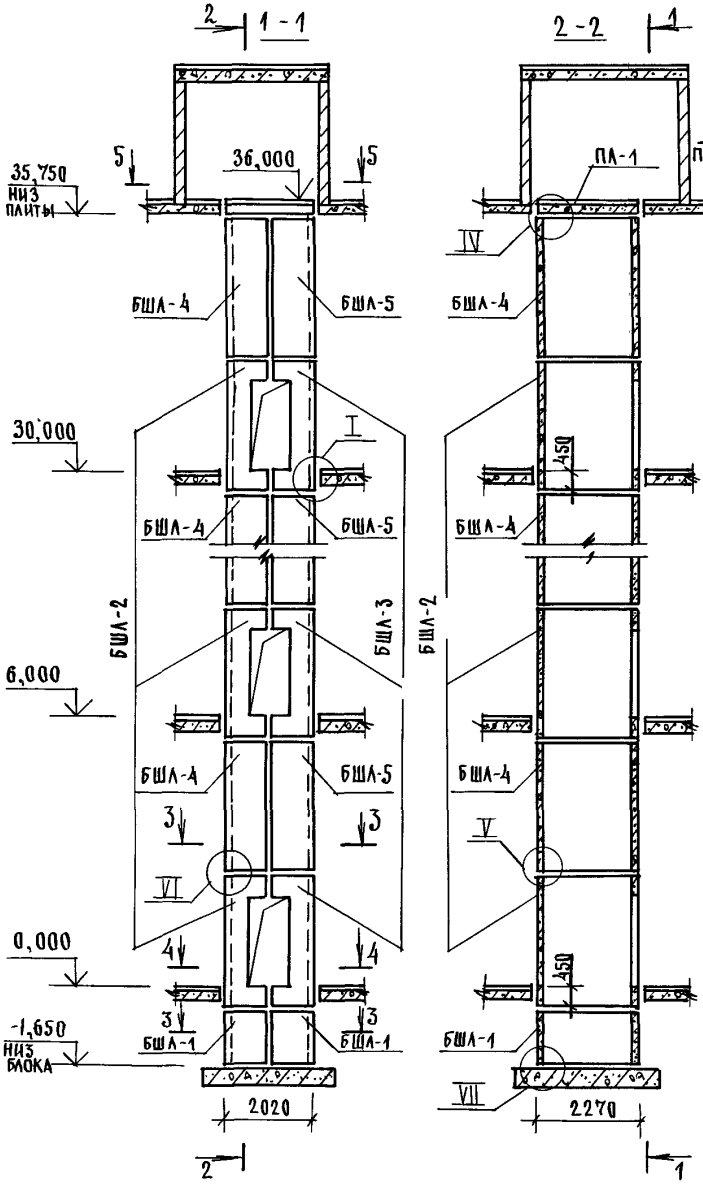

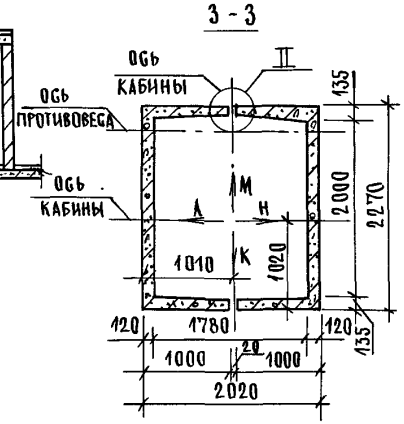

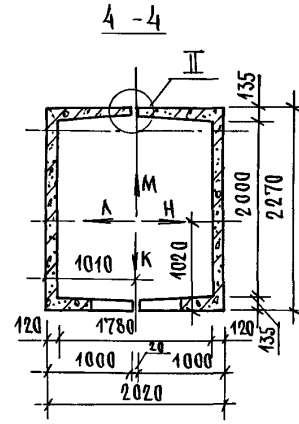

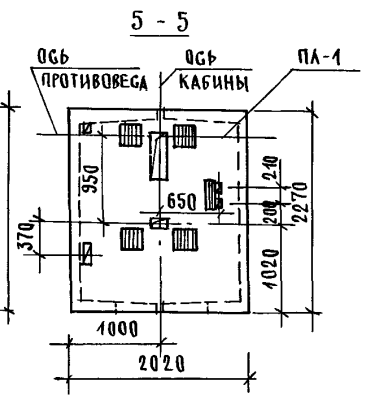

1. Монтажные узлы смотри чертеж 1.089.1-1.0-1-Д1.
2. Спецификацию к схеме и развертку стен шахты смотри лист 2.

Нач.отд.	Новичков		
Н.контр.	Некритин		
ГИП	Некритин		
Рук.гр.	Домахина		
Ст. инж.	Александрова		

1.089.1-1.0-1-07

Схема расположения элементов шахты пассажирского лифта Q=630кг, V=1,0 м/с противовес сзади; Нэт.=6,0м

Стадия	Лист	Листов
Р	1	2

ГИПРОНИИЗДРАВ

23954-01 34

Формат А3

Инв.№ подл. | Подпись и дата | Взам. инв.№

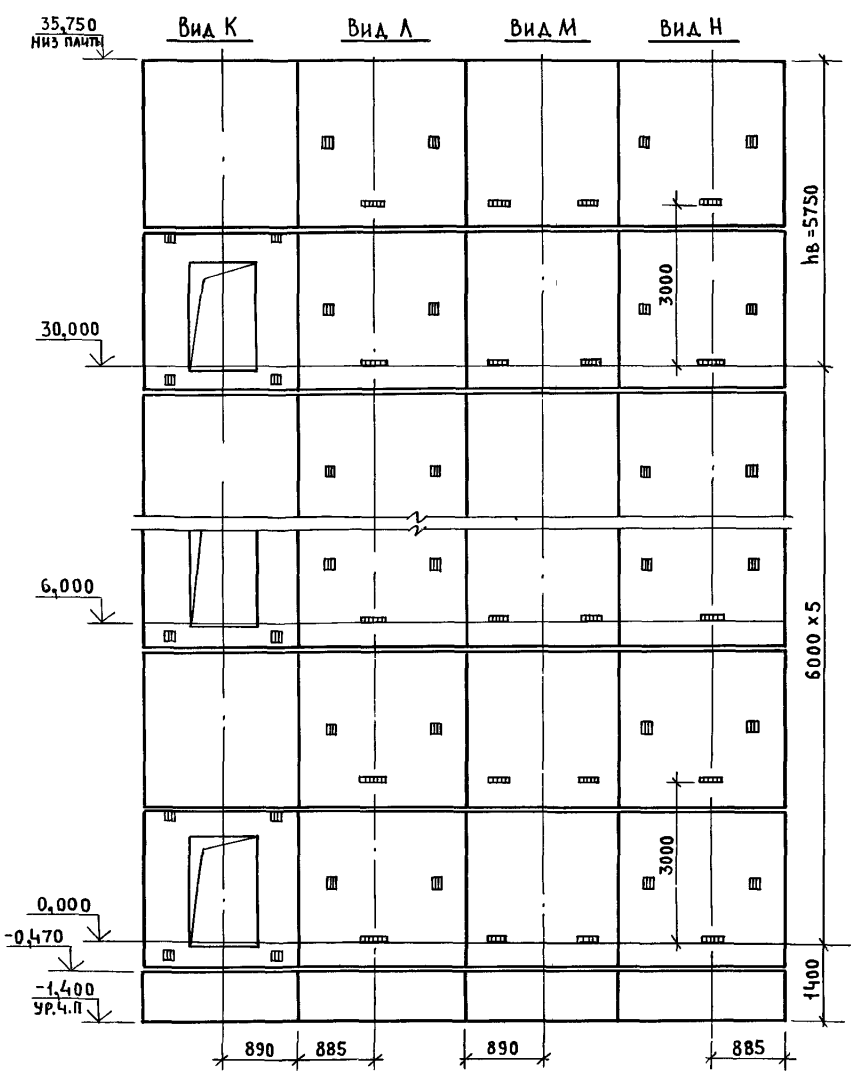

Марка, поз.	Обозначение	Наименование	Кол.	Масса ед., кг	Приме-чание
		Блоки шахты лифта			
БШЛ-1	1.089.1-1.1-1-42	БШЛ63-12-1	2	1470	
БШЛ-2	1.089.1-1.1-1-01	БШЛ63-30-1	6	3330	
БШЛ-3	1.089.1-1.1-1-04	БШЛ63-30-2	6	3330	
БШЛ-4	1.089.1-1.1-1-36	БШЛ63-30-3	6	3700	
БШЛ-5	1.089.1-1.1-1-37	БШЛ63-30-4	6	3700	
		Плита перекрытия			
ПЛ-1	1.089.1-1.1-1-54	ПЛ63-20 23 2	1	2210	
Ум 1	1.089.1-10-1-35	Участок монолитный Ум 1	1		0,19м³

Монолитный участок Ум1 смотри узел IV чертеж 1 089 1-1 0-1-Д1.

Инв.№подл | Подпись и дата | Взам инв.№

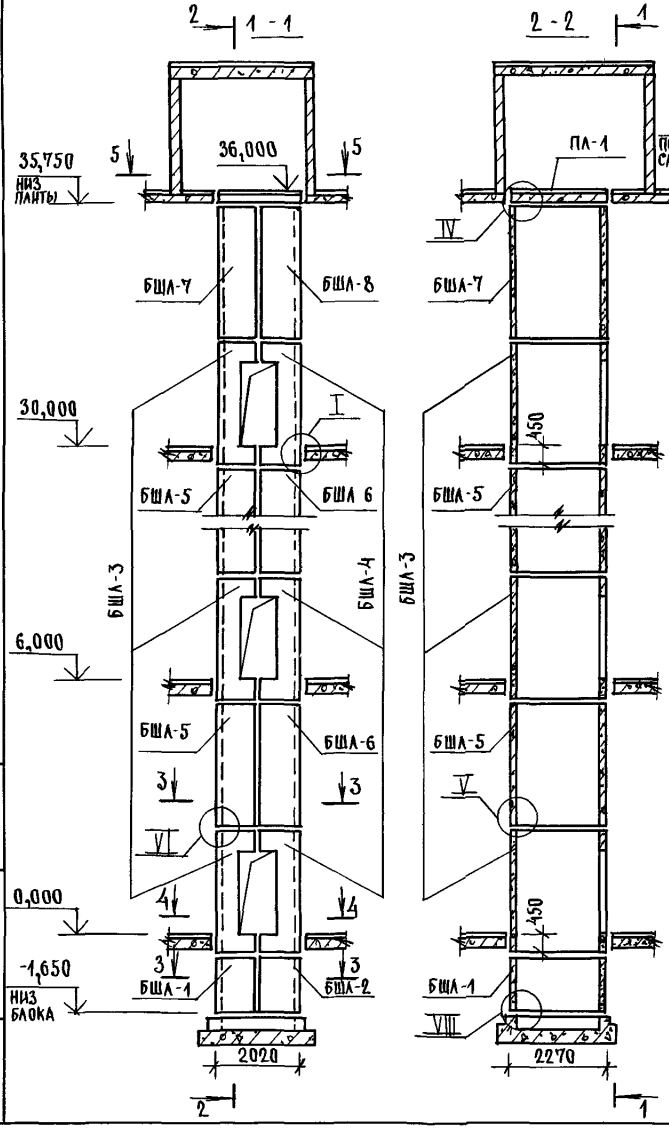

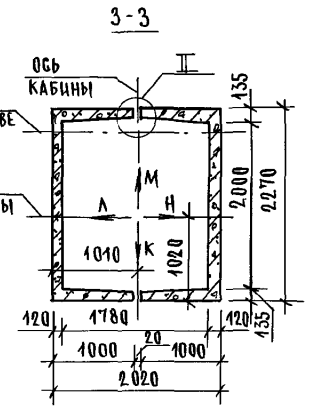

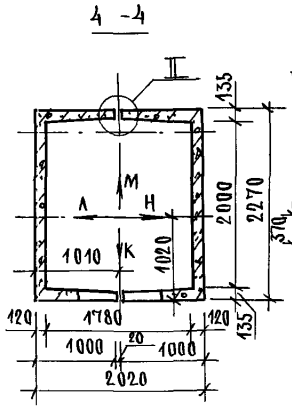

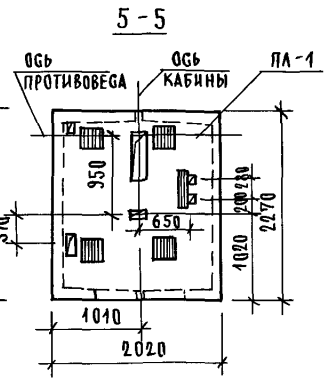

1 Монтажные узлы смотри чертеж 10891-10-1-Д1
2 Спецификацию к схеме и развертку стен шахты смотри лист 2

Нач.отд	Новичков		
Н.контр	Некритин		
Гип	Некритин		
Рук.гр	Домахина		
Ст.инж	Александрова		

10891-10-1-08

Схема расположения элементов шахты пассажирского лифта Q=630 кг, V=1,6 м/с противовес сзади, Нзт=6,0 м

Стадия	Лист	Листов
Р	1	2

ГИПРОНИИЗДРАВ

Инв.№ подл. | Подпись и дата | Взам.инв.№

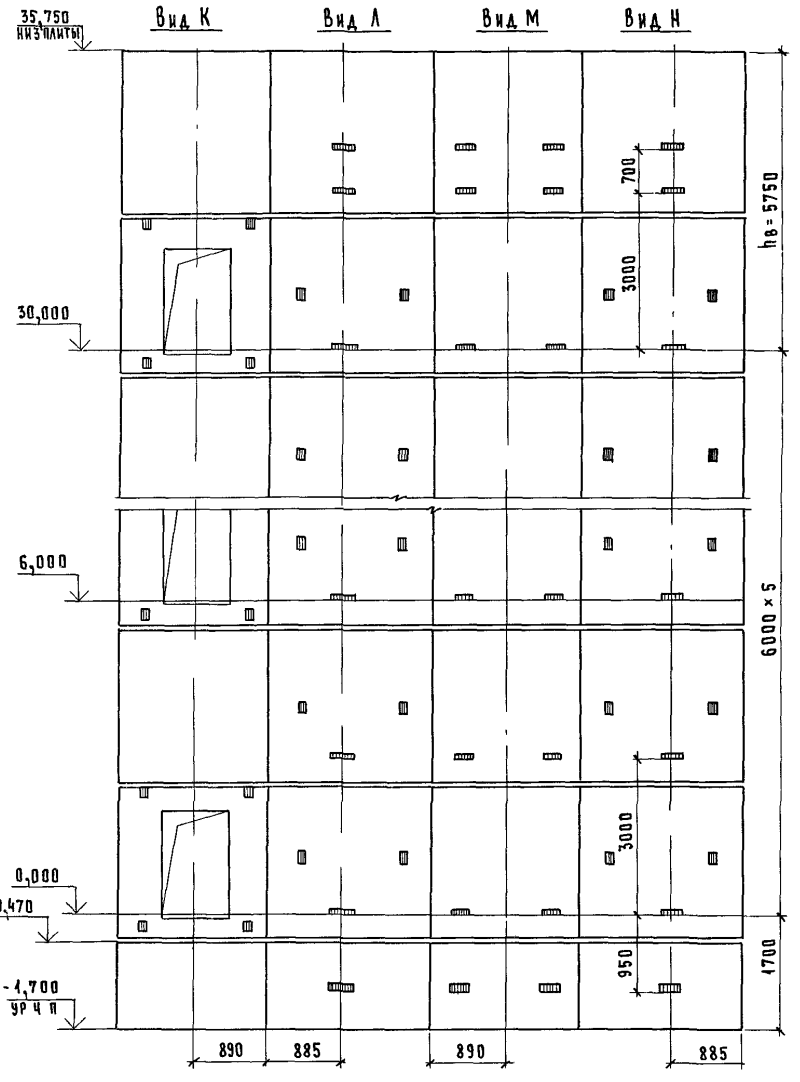

Марка, поз	Обозначение	Наименование	Кол	Масса ед., кг	Примечание
		Блоки шахты лифта			
БШЛ-1	1 089 1-1 1-1-43	БШЛ63-12-2	1	1470	
БШЛ-2	1 089 1-1 1-1-44	БШЛ63-12-3	1	1470	
БШЛ-3	1 089 1-1 1-1-01	БШЛ63-30-1	6	3330	
БШЛ-4	1 089 1-1 1-1-04	БШЛ63-30-2	6	3330	
БШЛ-5	1 089 1-1 1-1-36	БШЛ63-30-3	5	3700	
БШЛ-6	1 089 1-1 1-1-37	БШЛ63-30-4	5	3700	
БШЛ-7	1 089 1-1 1-1-36	БШЛ63-30-5	1	3700	
БШЛ-8	1 089 1-1 1-1-37	БШЛ63-30-6	1	3700	
		Плита перекрытия			
ПЛ-1	1 089 1-1 1-1-55	ПЛ63-20 23 2-1	1	2210	
Ум1	1 089 1-1 0-1-35	Участок монолитный Ум1	1		0,19 м³

Монолитный участок Ум1 смотри узел IV чертеж 1 089 1-1 0-1-Д1

Инв № подл | Подпись и дата | Взам инв №

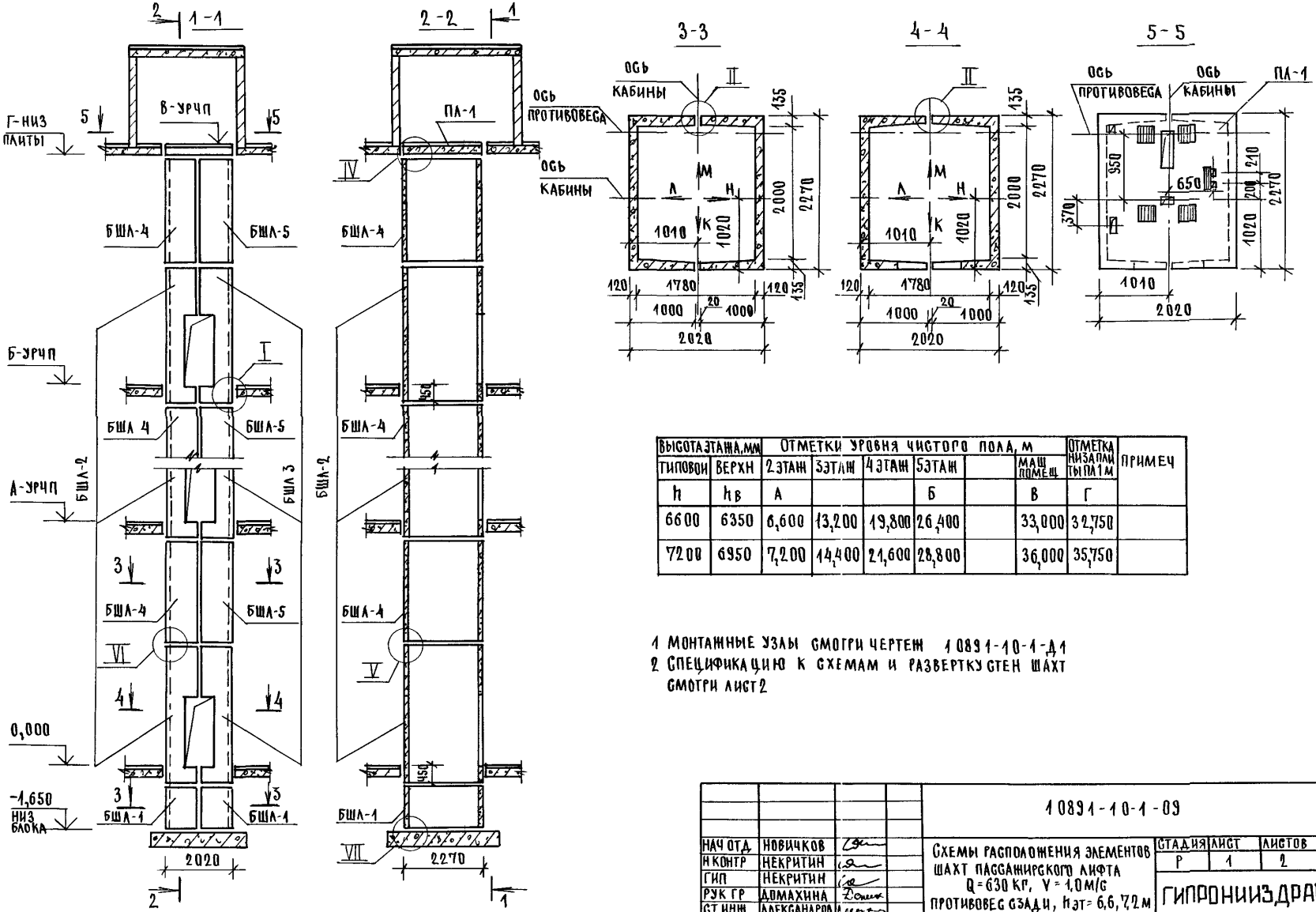

ВЫСОТА ЭТАЖА, мм		ОТМЕТКИ УРОВНЯ ЧИСТОГО ПОЛА, м						ОТМЕТКА НИЗА ПАНЕЛИ ПЛ 1М	ПРИМЕЧ
ТИПОВОЙ	ВЕРХН	2 ЭТАЖ	3 ЭТАЖ	4 ЭТАЖ	5 ЭТАЖ		МАШ ПОМЕЩ		
h	$h_в$	А			Б		В	Г	
6600	6350	6,600	13,200	19,800	26,400		33,000	32,750	
7200	6950	7,200	14,400	21,600	28,800		36,000	35,750	

1 МОНТАЖНЫЕ УЗЛЫ СМОТРИ ЧЕРТЕЖ 10891-10-1-Д1
2 СПЕЦИФИКАЦИЮ К СХЕМАМ И РАЗВЕРТКУ СТЕН ШАХТ СМОТРИ ЛИСТ 2

НАЧ ОТД	НОВИЧКОВ	
Н КОНТР	НЕКРИТИН	
ГИП	НЕКРИТИН	
РУК ГР	ДОМАХИНА	
СТ ИНЖ	АЛЕКСАНДРОВ	

10891-10-1-09

Схемы расположения элементов шахт пассажирского лифта Q=630 кг, V=1,0 м/с противовес сзади, $h_{эт}$=6,6, 7,2 м

СТАДИЯ	ЛИСТ	ЛИСТОВ
Р	1	2

ГИПРОНИИЗДРАВ

23954-01 38 ФОРМАТ А3

ИНВ № ПОДЛ | ПОДПИСЬ И ДАТА | ВЗАМ ИНВ №

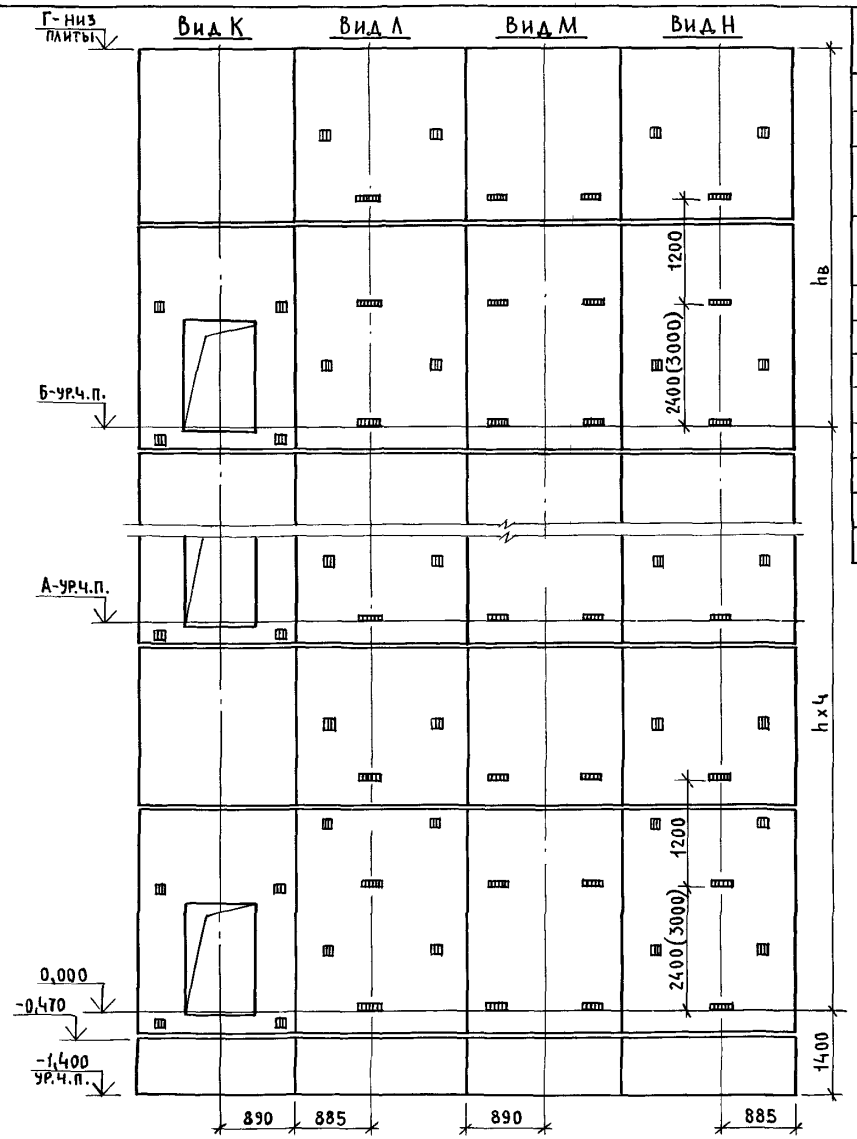

Марка, поз.	Обозначение	Наименование	Кол. прим. на м 6,8	7,2	Масса ед., кг	Примечание
		Блоки шахт лифтов				
БШЛ-1	1.089.1-1.1-1-42	БШЛ 63-12-1	2	2	1470	
БШЛ-2	1.089.1-1.1-1-03	БШЛ 63-36-1	5		4080	
	1.089.1-1.1-1-03	БШЛ 63-42-1		5	4820	
БШЛ-3	1.089.1-1.1-1-06	БШЛ 63-36-2	5		4080	
	1.089.1-1.1-1-06	БШЛ 63-42-2		5	4820	
БШЛ-4	1.089.1-1.1-1-36	БШЛ 63-30-3	5	5	3700	
БШЛ-5	1.089.1-1.1-1-37	БШЛ 63-30-4	5	5	3700	
		Плита перекрытия				
ПЛ-1	1.089.1-1.1-1-54	ПЛ 63-20.23.2	1	1	2210	
Ум 1	1.089.1-1.0-1-35	Участок монолитный Ум 1	1	1		0,19 м³

1. Размер в скобках дан при высоте типового этажа h=7,2м.
2. Монолитный участок Ум1 смотри узел IV чертеж 1.089.1-1.0-1-Д1.

Взам. инв. № | Подпись и дата | Инв. № подл.

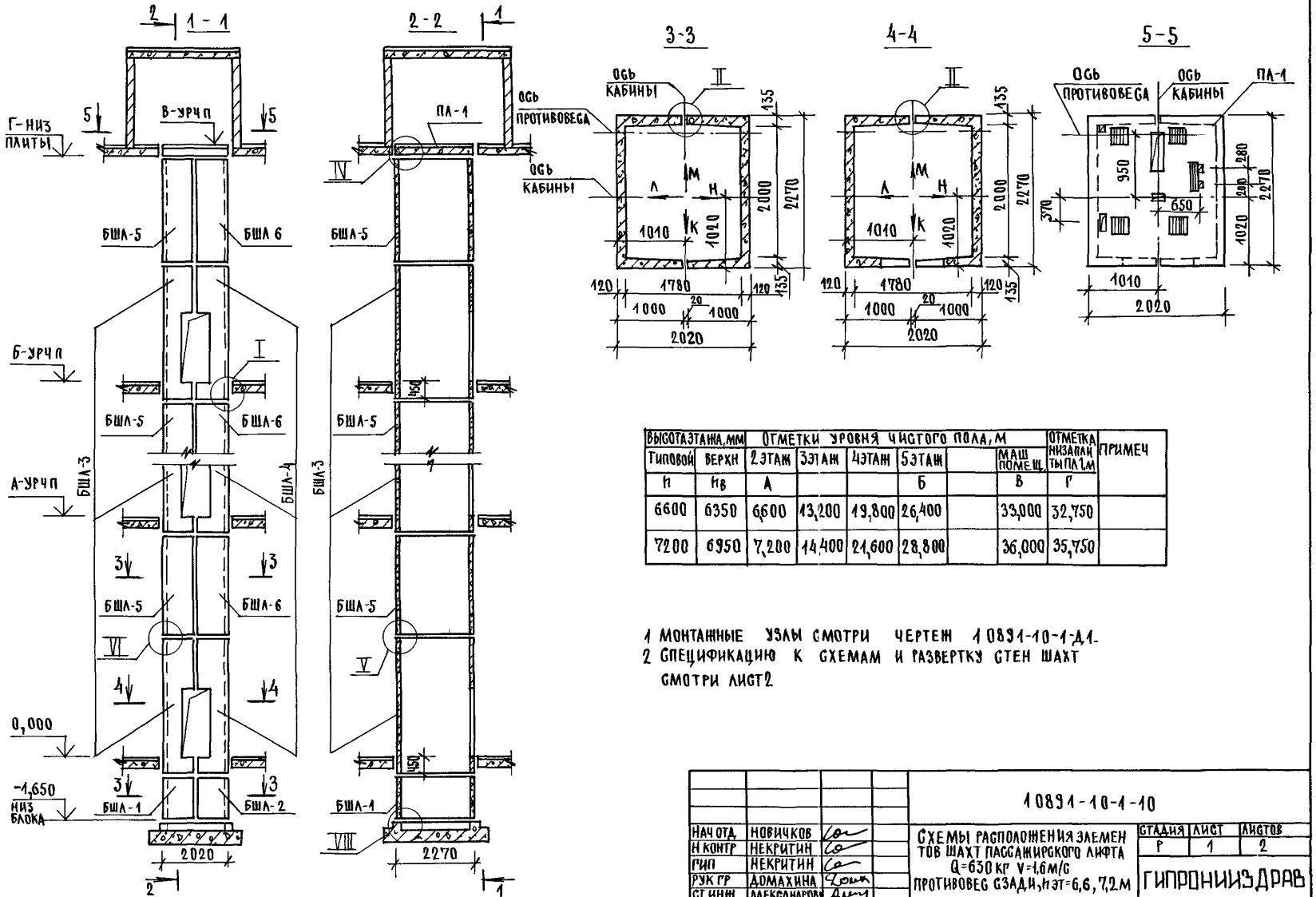

ВЫСОТА ЭТАЖА, ММ		ОТМЕТКИ УРОВНЯ ЧИСТОГО ПОЛА, М						ОТМЕТКА НИЗА ПЛИТЫ ПЛ 1, М	ПРИМЕЧ
ТИПОВОЙ	ВЕРХН	2 ЭТАЖ	3 ЭТАЖ	4 ЭТАЖ	5 ЭТАЖ		МАШ ПОМЕЩ.		
h	hв	А			Б		В	Г	
6600	6350	6,600	13,200	19,800	26,400		33,000	32,750	
7200	6950	7,200	14,400	21,600	28,800		36,000	35,750	

1 МОНТАЖНЫЕ УЗЛЫ СМОТРИ ЧЕРТЕЖ 10891-10-1-Д1.
2 СПЕЦИФИКАЦИЮ К СХЕМАМ И РАЗВЕРТКУ СТЕН ШАХТ СМОТРИ ЛИСТ 2

НАЧ ОТД	НОВИЧКОВ			10891-10-1-10
Н КОНТР	НЕКРИТИН			СХЕМЫ РАСПОЛОЖЕНИЯ ЭЛЕМЕНТОВ ШАХТ ПАССАЖИРСКОГО ЛИФТА Q=630 КГ V=1,6 М/С ПРОТИВОВЕС СЗАДИ, hэт=6,6, 7,2 М
ГИП	НЕКРИТИН			
РУК ГР	ДОМАХИНА			
СТ ИНЖ	АЛЕКСАНДРОВ			

СТАДИЯ	ЛИСТ	ЛИСТОВ
Р	1	2

ГИПРОНИИЗДРАВ

ИНВ № ПОДЛ | ПОДПИСЬ И ДАТА | ВЗАМ ИНВ №

23954-01 40 ФОРМАТ А3

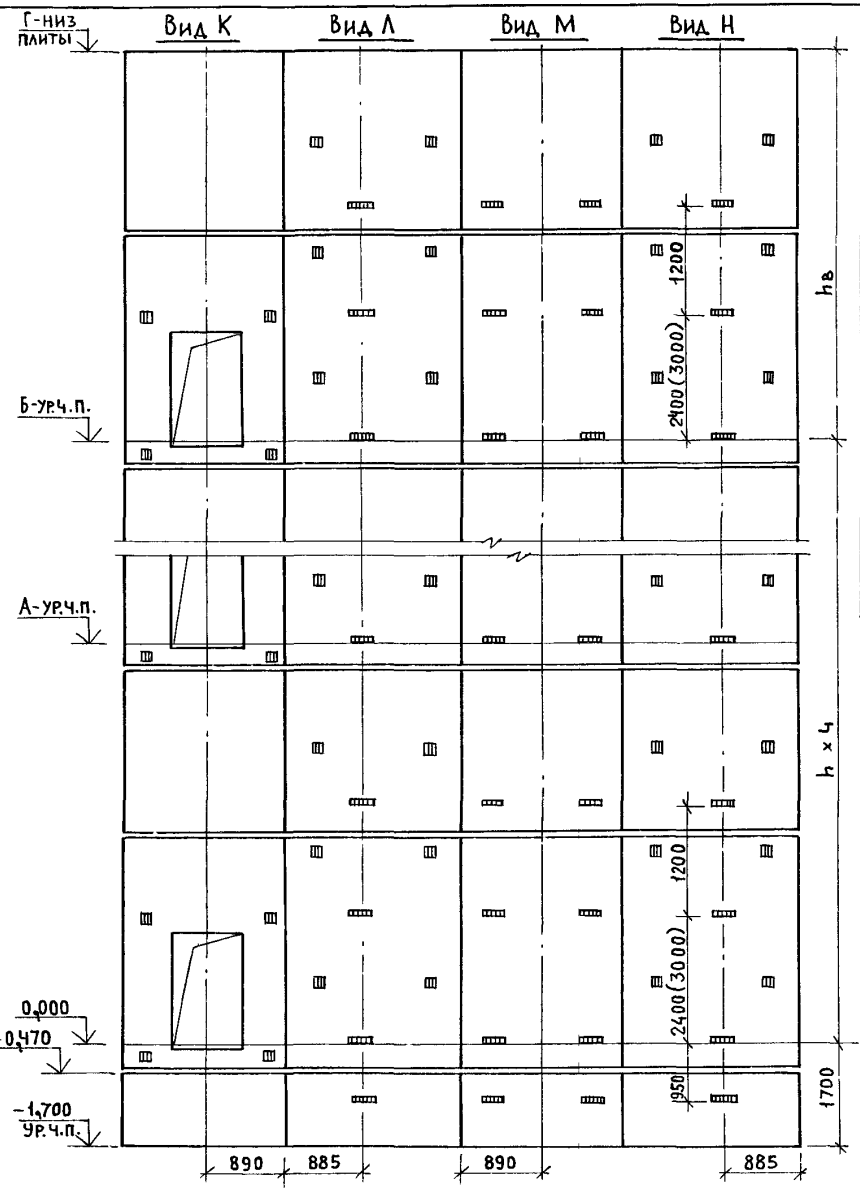

Марка, поз.	Обозначение	Наименование	Кол. при h,м 6,6	Кол. при h,м 7,2	Масса ед., кг	Примечание
		Блоки шахт лифтов				
БШЛ-1	1.089.1-1.1-1-43	БШЛ 63-12-2	1	1	1470	
БШЛ-2	1.089.1-1.1-1-44	БШЛ 63-12-3	1	1	1470	
БШЛ-3	1.089.1-1.1-1-03	БШЛ 63-36-1	5		4080	
	1.089.1-1.1-1-03	БШЛ 63-42-1		5	4820	
БШЛ-4	1.089.1-1.1-1-06	БШЛ 63-36-2	5		4080	
	1.089.1-1.1-1-06	БШЛ 63-42-2		5	4820	
БШЛ-5	1.089.1-1.1-1-36	БШЛ 63-30-3	5	5	3700	
БШЛ-6	1.089.1-1.1-1-37	БШЛ 63-30-4	5	5	3700	
		Плита перекрытия				
ПЛ-1	1.089.1-1.1-1-55	ПЛ 63-20.23.2-1	1	1	2210	
Ум 1	1.089.1-1.0-1-35	Участок монолитный Ум 1	1	1		0,19 м³

1. Размер в скобках дан при высоте типового этажа h=7,2 м.
2. Монолитный участок Ум 1 смотри узел IV чертеж 1.089.1-1.0-1-Д1.

Взам. инв. № | Подпись и дата | Инв. № подл.

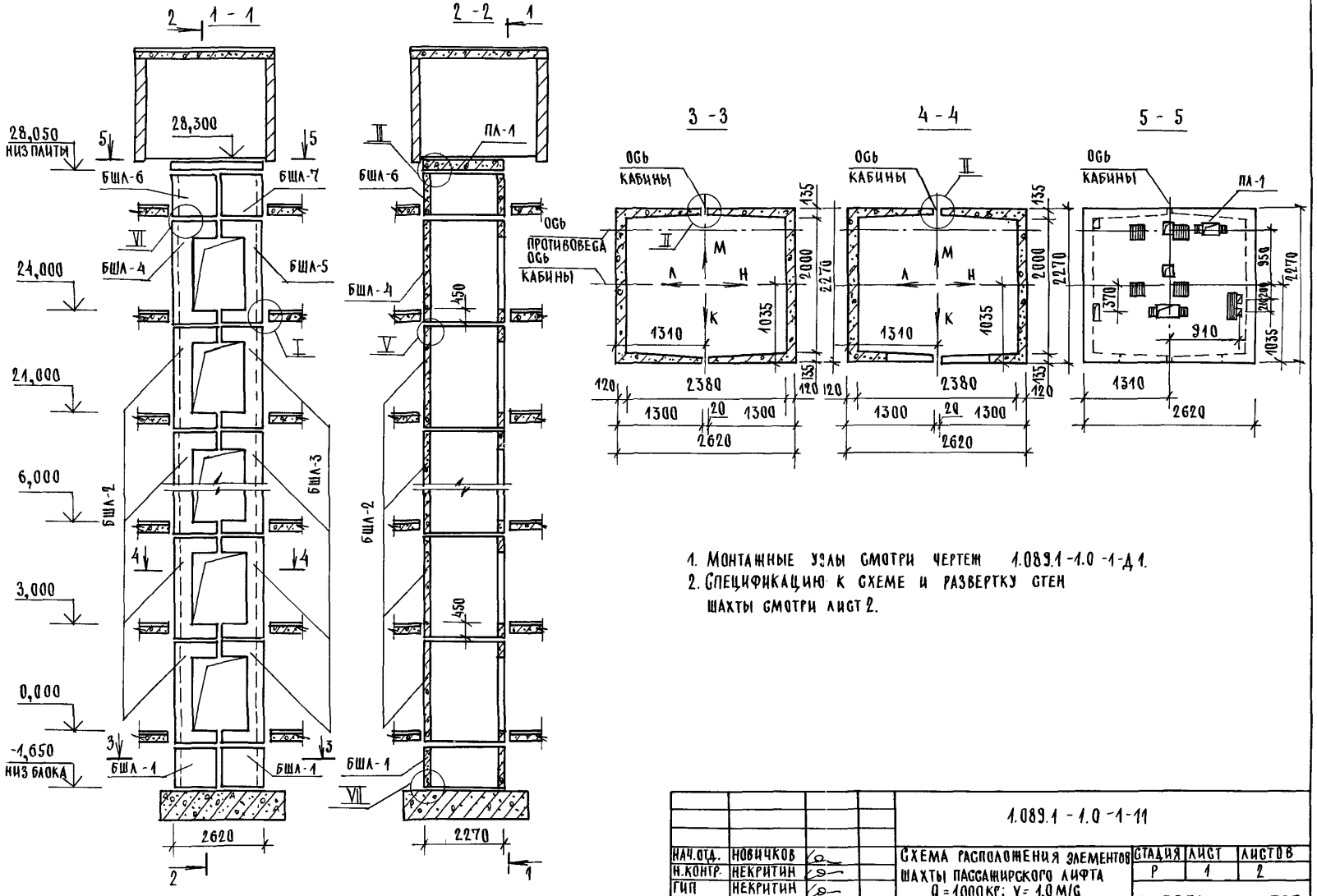

1. Монтажные узлы смотри чертеж 1.089.1-1.0-1-Д1.
2. Спецификацию к схеме и развертку стен шахты смотри лист 2.

Нач.отд.	Новичков		
Н.контр.	Некритин		
ГИП	Некритин		
Рук.гр.	Домахина		
Инженер.	Сотникова		

1.089.1 - 1.0 -1-11

Схема расположения элементов шахты пассажирского лифта Q=1000 кг; V=1,0 м/с противовес сзади; Нэт=3,0 м

Стадия	Лист	Листов
Р	1	2

ГИПРОНИИЗДРАВ

23954-01 42

Формат А3

Инв.№ подл. | Подпись и дата | Взам. инв.№

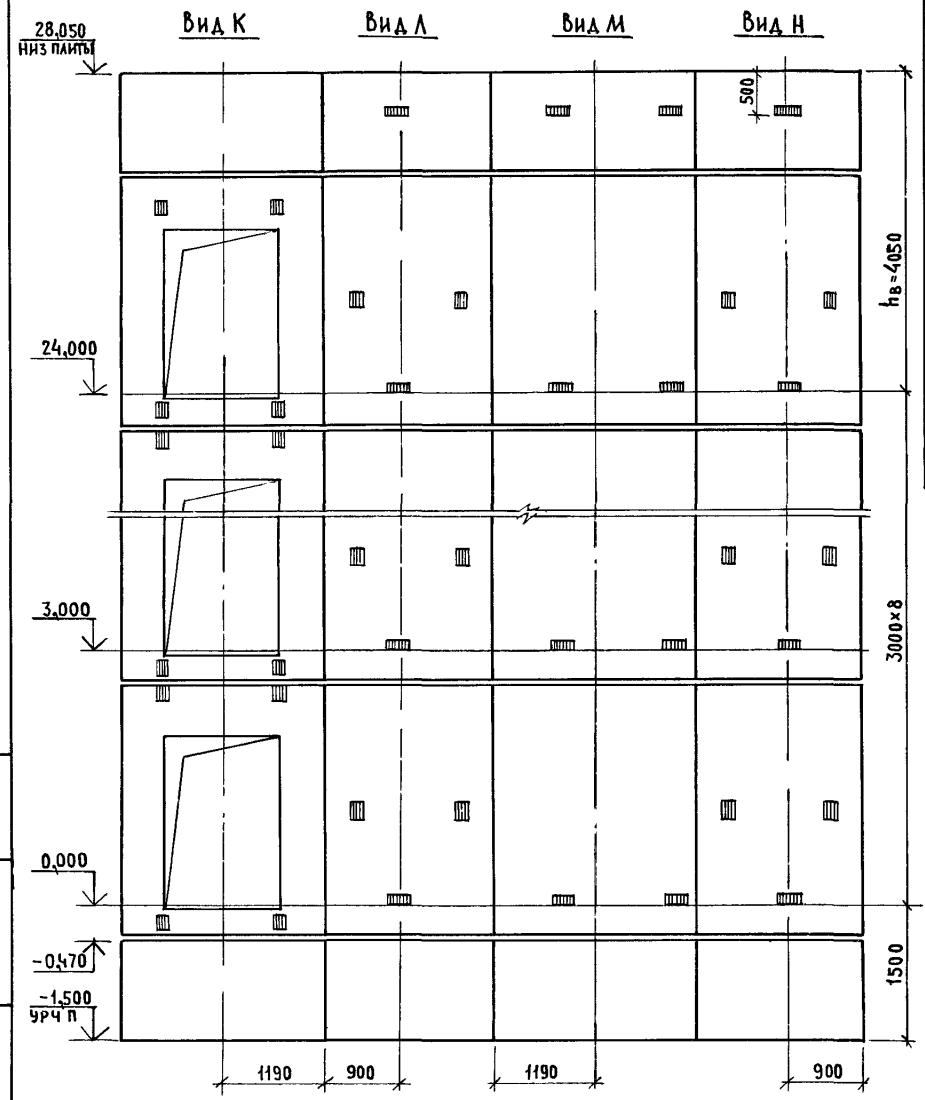

Марка, поз	Обозначение	Наименование	Кол	Масса ед.,кг	Приме-чание
		Блоки шахты лифта			
БШЛ-1	1.089.1-1.1-1-45	БШЛ100-12-1	2	1700	
БШЛ-2	1.089.1-1.1-1-07	БШЛ100-30-1	8	3800	
БШЛ-3	1.089.1-1.1-1-10	БШЛ100-30-2	8	3800	
БШЛ-4	1.089.1-1.1-1-08	БШЛ100-33-1	1	4220	
БШЛ-5	1.089.1-1.1-1-11	БШЛ100-33-2	1	4220	
БШЛ-6	1.089.1-1.1-1-46	БШЛ100-12-2	1	1700	
БШЛ-7	1.089.1-1.1-1-47	БШЛ100-12-3	1	1700	
		Плита перекрытия			
ПЛ-1	1.089.1-1.1-1-56	ПЛ100-26.23.2	1	2880	

Инв.№подл. | Подпись и дата | Взам.инв.№

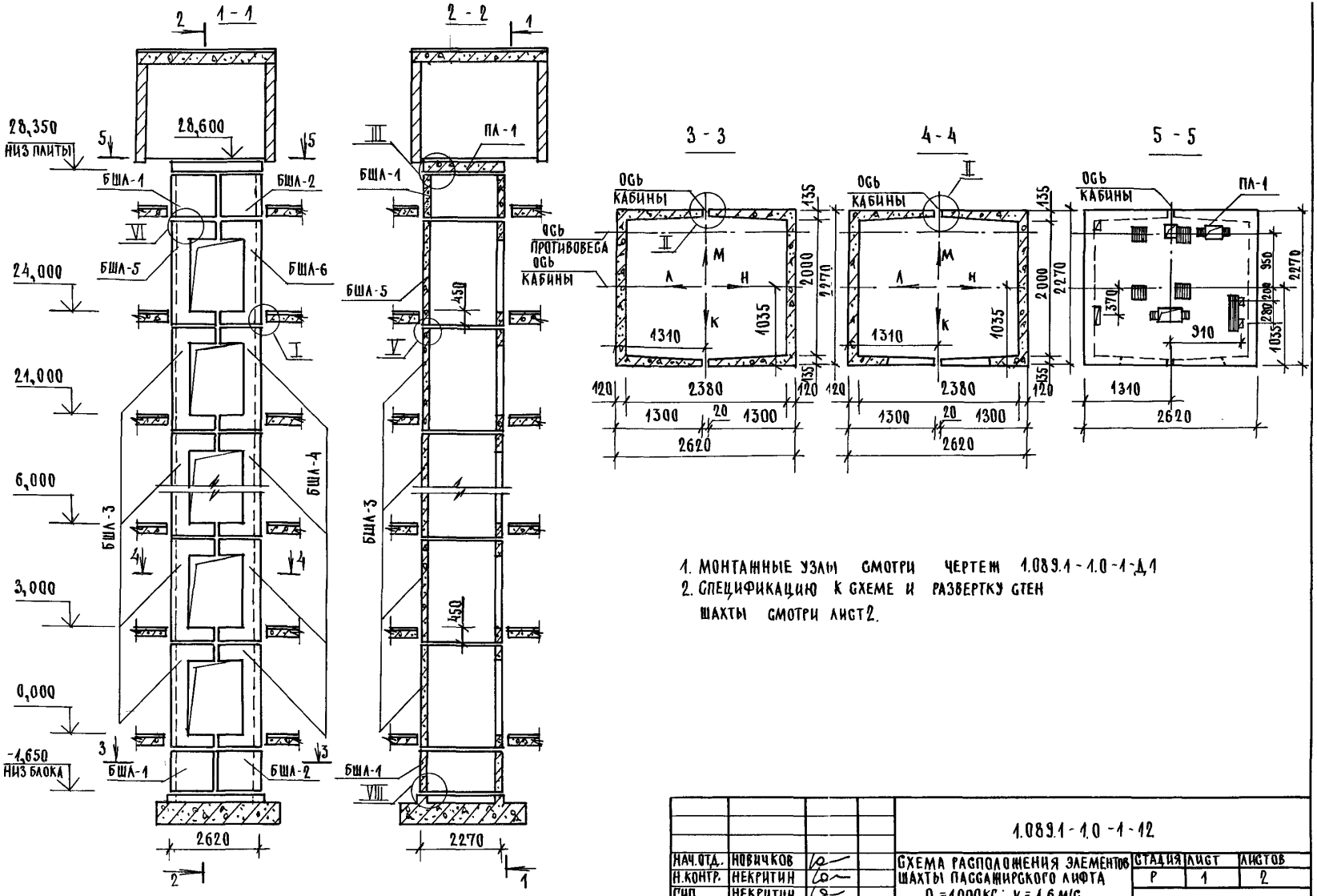

1. МОНТАЖНЫЕ УЗЛЫ СМОТРИ ЧЕРТЕЖ 1.089.1-1.0-1-Д.1
2. СПЕЦИФИКАЦИЮ К СХЕМЕ И РАЗВЕРТКУ СТЕН ШАХТЫ СМОТРИ ЛИСТ 2.

НАЧ.ОТД.	НОВИЧКОВ		
Н.КОНТР.	НЕКРИТИН		
ГИП	НЕКРИТИН		
РУК.ГР.	ДОМАХИНА		
ИНЖ.	СОТНИКОВА		

1.089.1-1.0-1-12

СХЕМА РАСПОЛОЖЕНИЯ ЭЛЕМЕНТОВ ШАХТЫ ПАССАЖИРСКОГО ЛИФТА Q=1000КГ; V=1,6 М/С ПРОТИВОВЕС СЗАДИ; Н ЭТ.=3,0 М

СТАДИЯ	ЛИСТ	ЛИСТОВ
Р	1	2

ГИПРОНИИЗДРАВ

23954-01 44 ФОРМАТ А3

ИНВ.№ ПОДЛ. | ПОДПИСЬ И ДАТА | ВЗАМ. ИНВ.№

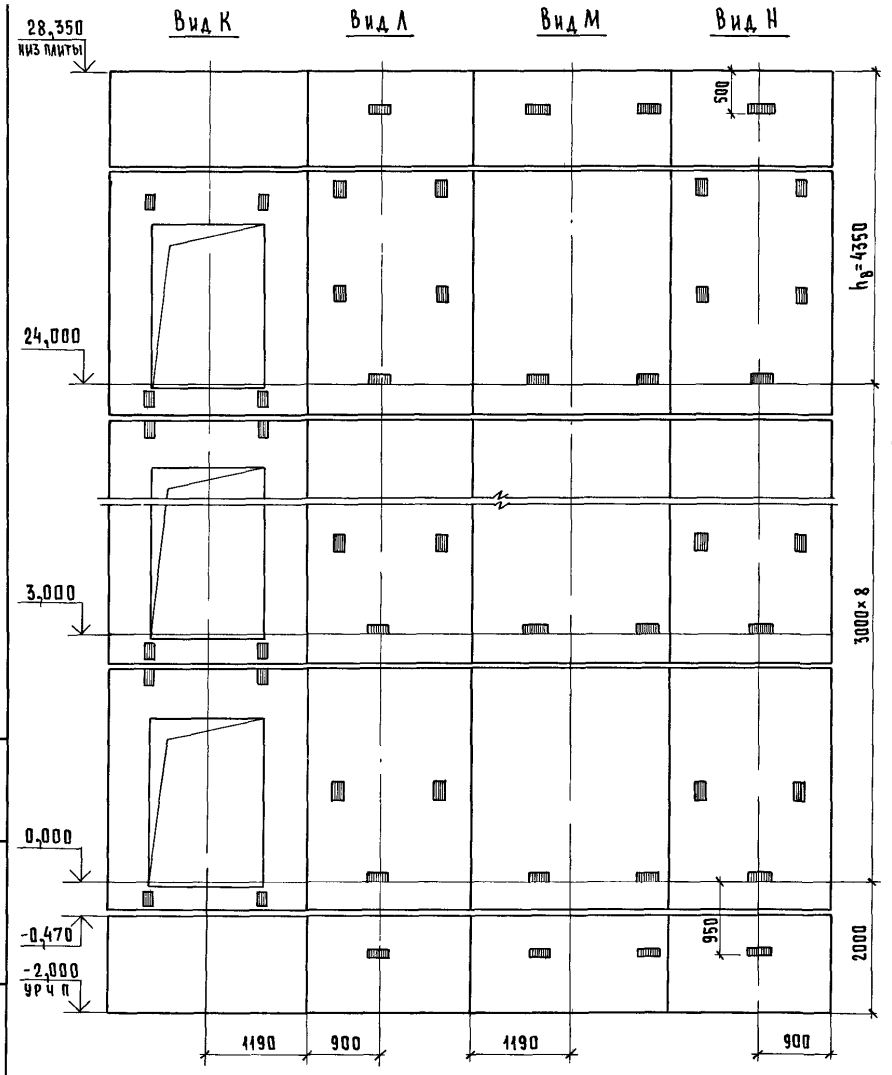

Марка, поз	Обозначение	Наименование	Кол	Масса ед., кг	Приме чание
		Блоки шахты лифта			
БШЛ-1	1 089 1-1 1-1-46	БШЛ100-12-2	2	1700	
БШЛ-2	1 089 1-1 1-1-47	БШЛ100-12-3	2	1700	
БШЛ-3	1 089 1-1 1-1-07	БШЛ100-30-1	8	3800	
БШЛ-4	1 089 1-1 1-1-10	БШЛ100-30-2	8	3800	
БШЛ-5	1 089 1-1 1-1-09	БШЛ100-36-1	1	4650	
БШЛ-6	1 089 1-1 1-1-12	БШЛ100-36-2	1	4650	
		Плита перекрытия			
ПЛ-1	1 089 1-1 1-1-57	ПЛ100-26 23 2-1	1	2880	

Инв № подл. | Подпись и дата | Взам инв №

1 089 1-10-1-12

Лист 2

23954-01 45

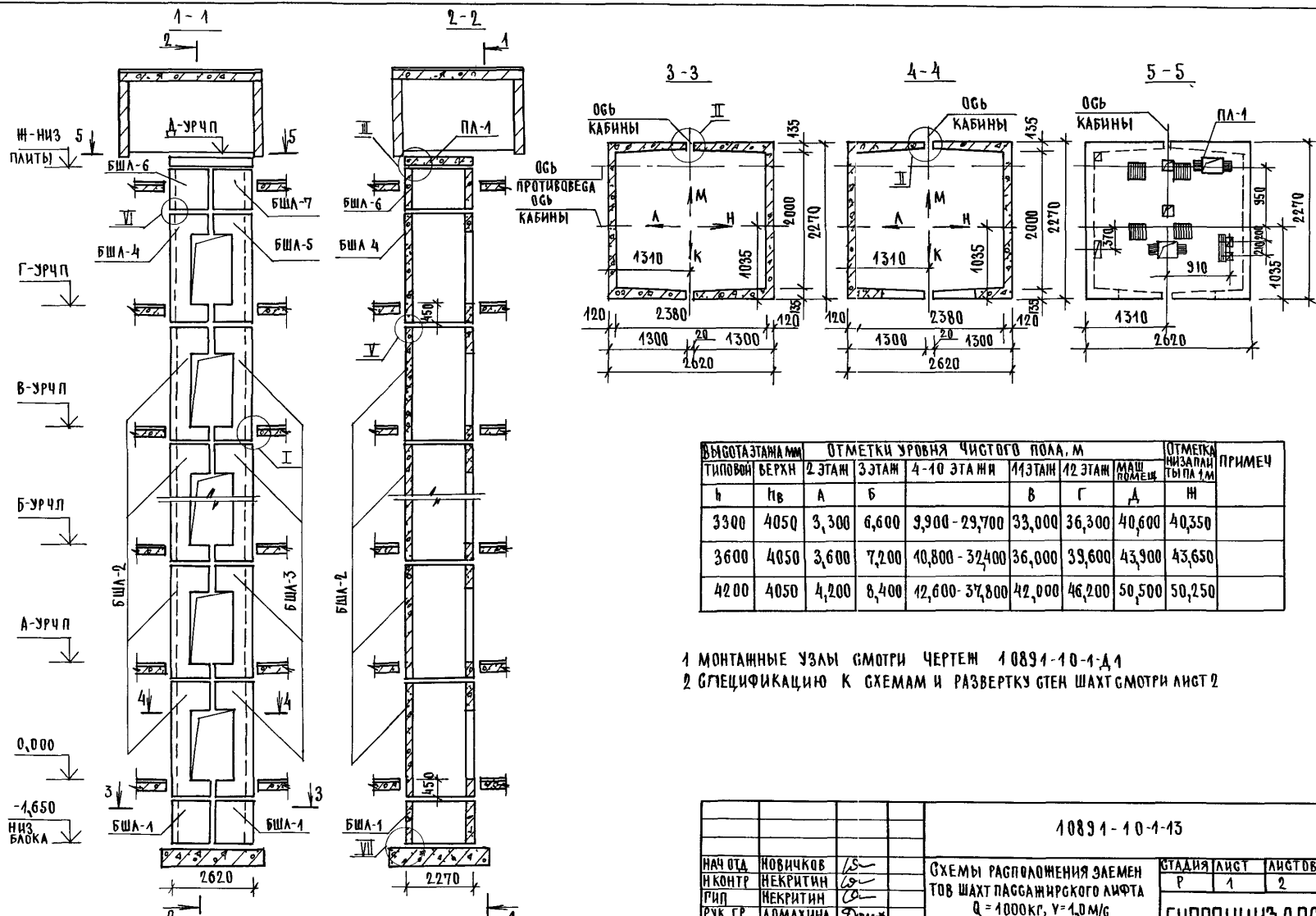

Высота этажа мм		Отметки уровня чистого пола, м							Отметка низа плиты пл 1м	Примеч
типовой	верхн	2 этаж	3 этаж	4-10 этажи	11 этаж	12 этаж	маш помещ		
h	$h_в$	А	Б		В	Г	Д		Ж	
3300	4050	3,300	6,600	9,900 - 29,700	33,000	36,300	40,600	40,350	
3600	4050	3,600	7,200	10,800 - 32,400	36,000	39,600	43,900	43,650	
4200	4050	4,200	8,400	12,600 - 37,800	42,000	46,200	50,500	50,250	

1 МОНТАЖНЫЕ УЗЛЫ СМОТРИ ЧЕРТЕЖ 10891-10-1-Д1
2 СПЕЦИФИКАЦИЮ К СХЕМАМ И РАЗВЕРТКУ СТЕН ШАХТ СМОТРИ ЛИСТ 2

Нач отд	Новичков		
Н контр	Некритин		
Рип	Некритин		
Рук гр	Домахина		
Инжен.	Сотникова		

10891-10-1-13

Схемы расположения элементов шахт пассажирского лифта Q = 1000 кг, V = 1,0 м/с противовес сзади, Н эт = 3,3; 3,6; 4,2 м

Стадия	Лист	Листов
Р	1	2

ГИПРОНИИЗДРАВ

Инв № подл. | Подпись и дата | Взам. инв. №

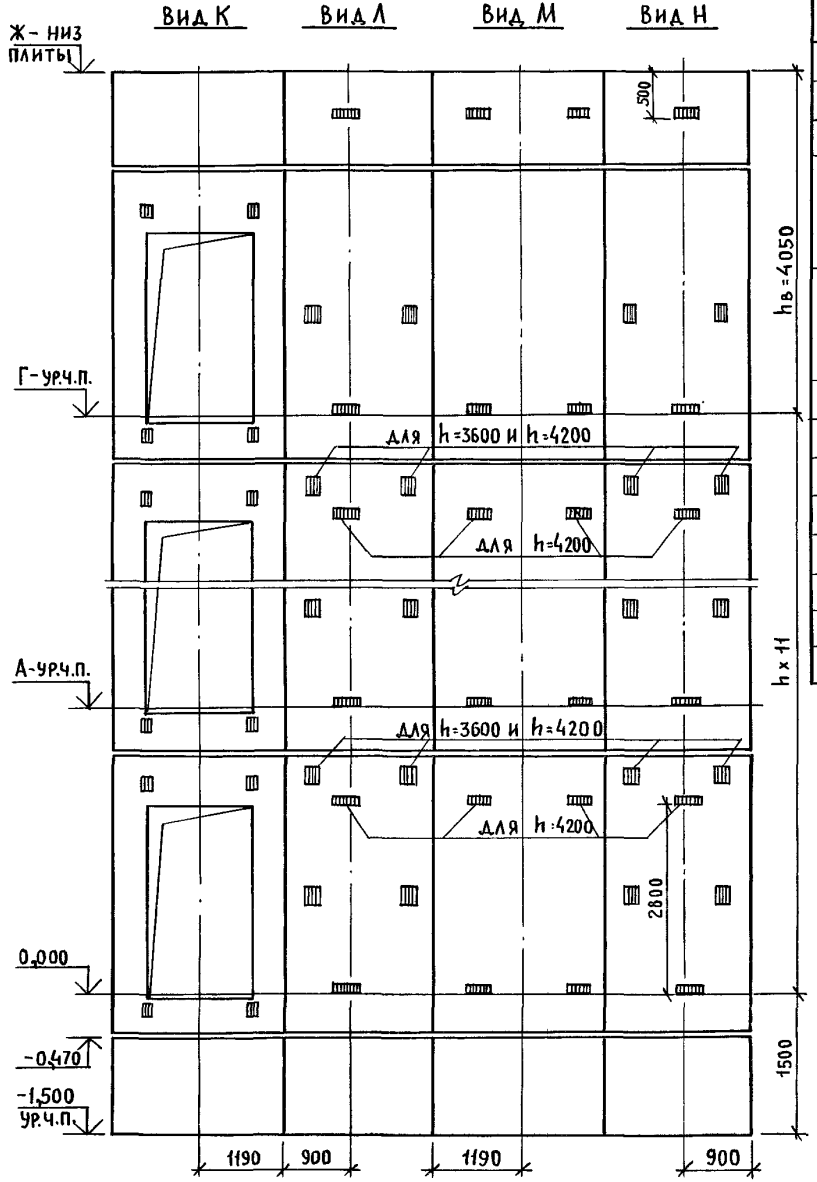

Марка, поз.	Обозначение	Наименование	Кол. при h, м			Масса ед., кг	Приме-чание
			3,3	3,6	4,2		
		Блоки шахт лифтов					
БШЛ-1	1.089.1-1.1-1-45	БШЛ100-12-1	2	2	2	1700	
БШЛ-2	1.089.1-1.1-1-08	БШЛ100-33-1	11			4220	
	1.089.1-1.1-1-09	БШЛ100-36-1		11		4650	
	1.089.1-1.1-1-09	БШЛ100-42-1			11	5510	
БШЛ-3	1.089.1-1.1-1-11	БШЛ100-33-2	11			4220	
	1.089.1-1.1-1-12	БШЛ108-36-2		11		4650	
	1.089.1-1.1-1-12	БШЛ100-42-2			11	5510	
БШЛ-4	1.089.1-1.1-1-08	БШЛ100-33-1	1	1	1	4220	
БШЛ-5	1.089.1-1.1-1-11	БШЛ100-33-2	1	1	1	4220	
БШЛ-6	1.089.1-1.1-1-43	БШЛ100-12-2	1	1	1	1700	
БШЛ-7	1.089.1-1.1-1-44	БШЛ100-12-3	1	1	1	1700	
		Плита перекрытия					
ПЛ-1	1.089.1-1.1-1-56	ПЛ100-26.23.2	1	1	1	2880	

Инв. № подл. | Подпись и дата | Взам. инв. №

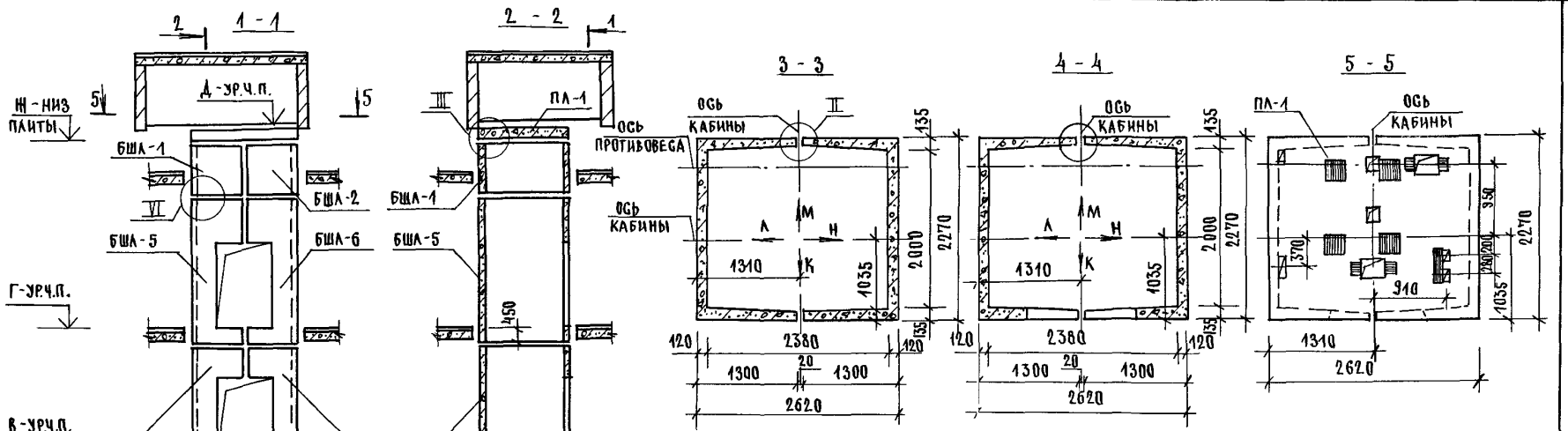

ВЫСОТА ЭТАЖА, ММ		ОТМЕТКИ УРОВНЯ ЧИСТОГО ПОЛА, М							ПРИМЕЧ.
ТИПОВОЙ	ВЕРХН.	2 ЭТАЖ	3 ЭТАЖ	4-10 ЭТАЖИ	11 ЭТАЖ	12 ЭТАЖ	МАШ. ПОМЕЩ.	ОТМЕТКА НИЗА ПЛИТЫ ПА-1 М	
h	hв	А	Б		В	Г	Д	Ж	
3300	4350	3,300	6,600	9,900 - 29,700	33,000	36,300	40,300	40,650	
3600	4350	3,600	7,200	10,800 - 32,400	36,000	39,600	44,200	43,950	
4200	4350	4,200	8,400	12,600 - 37,800	42,000	46,200	50,800	50,550	

1. МОНТАЖНЫЕ УЗЛЫ СМОТРИ ЧЕРТЕЖ 1.089.1-1.0-1-Д1.
2. СПЕЦИФИКАЦИЮ К ЗХЕМАМ И РАЗВЕРТКУ СТЕН ШАХТ СМОТРИ ЛИСТ 2.

НАЧ.ОТД.	НОВИЧКОВ		
Н.КОНТР.	НЕКРИТИН		
ГИП	НЕКРИТИН		
РУК.ГР.	ДОМАХИНА		
ИНЖ	СОТНИКОВА		

1.089.1-1.0-1-14

СХЕМЫ РАСПОЛОЖЕНИЯ ЭЛЕМЕНТОВ ШАХТ ПАССАЖИРСКОГО ЛИФТА Q=1000КГ; V=1,6 М/С ПРОТИВОВЕС СЗАДИ; hэт.=3,3; 3,6; 4,2 М

СТАДИЯ	ЛИСТ	ЛИСТОВ
Р	1	2

ГИПРОНИИЗДРАВ

ИНВ.№ ПОДЛ. | ПОДПИСЬ И ДАТА | ВЗАМ. ИНВ.№

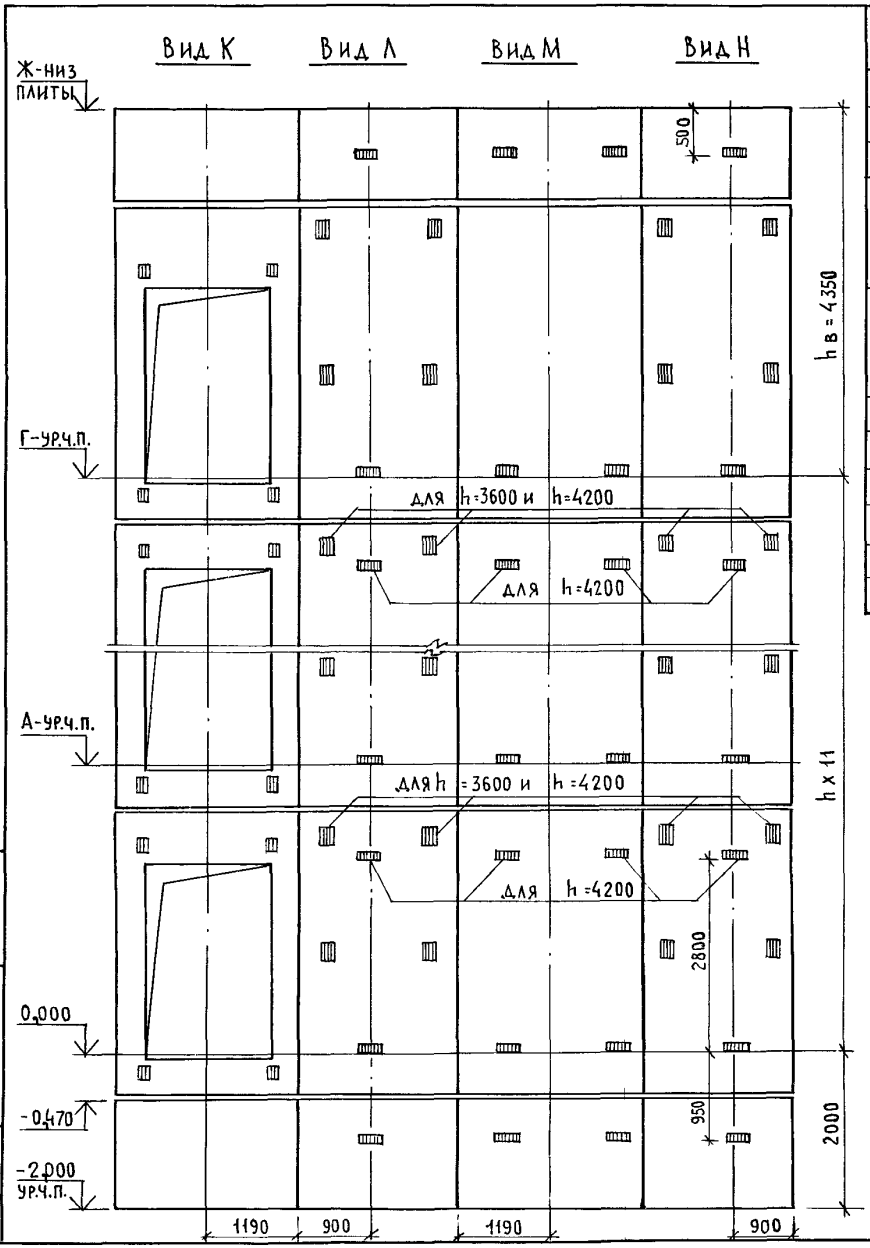

Марка, поз.	Обозначение	Наименование	Кол. при h, м 3,3	3,6	4,2	Масса ед., кг	Примечание
		Блоки шахт лифтов					
БШЛ-1	1.089.1-1.1-1-46	БШЛ 100-12-2	2	2	2	1700	
БШЛ-2	1.089.1-1.1-1-47	БШЛ 100-12-3	2	2	2	1700	
БШЛ-3	1.089.1-1.1-1-08	БШЛ 100-33-1	11			4220	
	1.089.1-1.1-1-09	БШЛ 100-36-1		11		4650	
	1.089.1-1.1-1-09	БШЛ 100-42-1			11	5510	
БШЛ-4	1.089.1-1.1-1-11	БШЛ 100-33-2	11			4220	
	1.089.1-1.1-1-12	БШЛ 100-36-2		11		4650	
	1.089.1-1.1-1-12	БШЛ 100-42-2			11	5510	
БШЛ-5	1.089.1-1.1-1-09	БШЛ 100-36-1	1	1	1	4650	
БШЛ-6	1.089.1-1.1-1-12	БШЛ 100-36-2	1	1	1	4650	
		Плита перекрытия					
ПЛ-1	1.089.1-1.1-1-57	ПЛ 100-26.23.2-1	1	1	1	2880	

Инв.№ подл. | Подпись и дата | Взам.инв.№

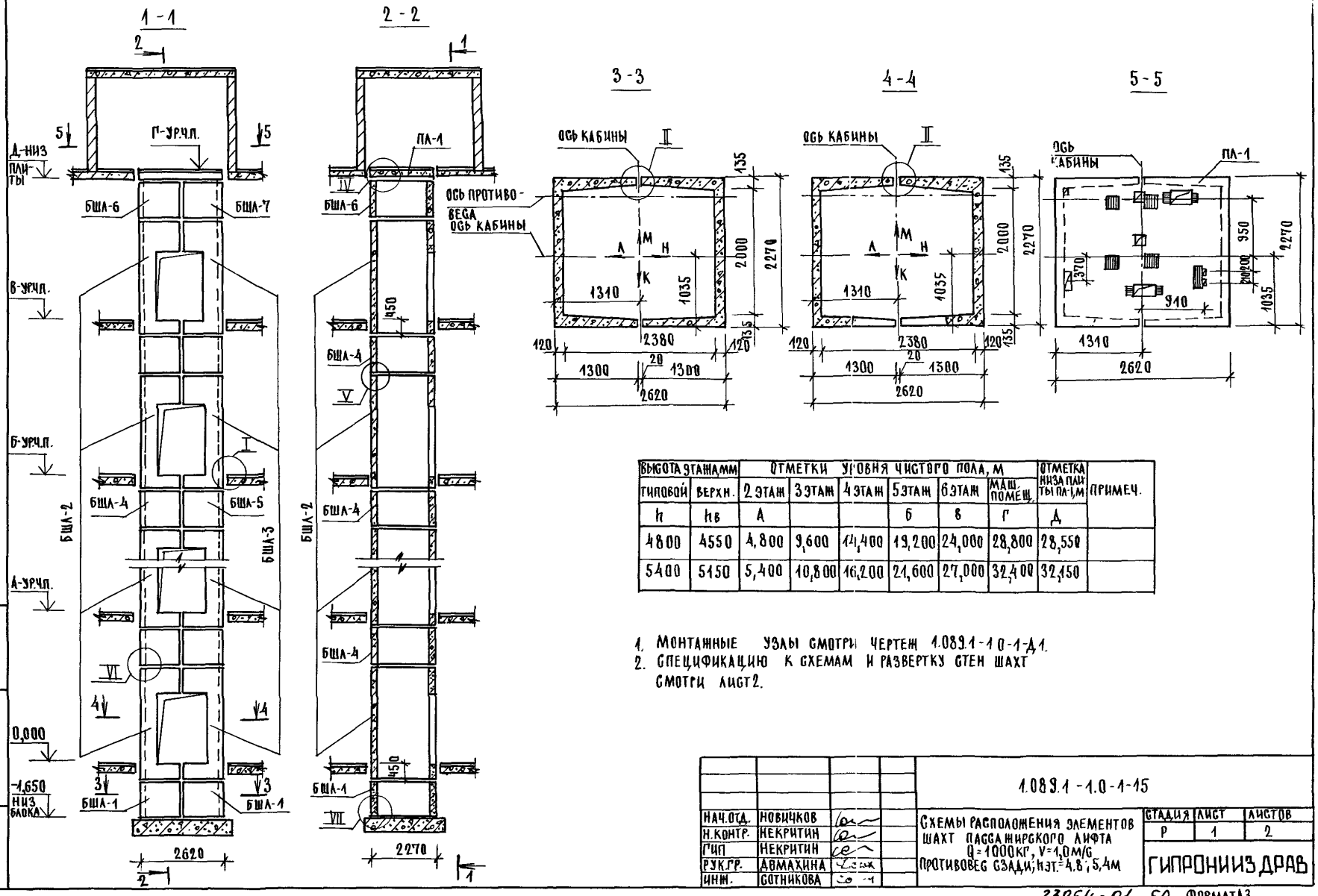

ВЫСОТА ЭТАЖА, мм		ОТМЕТКИ УРОВНЯ ЧИСТОГО ПОЛА, м						ОТМЕТКА НИЗА ПЛИТЫ ПА-1, м	ПРИМЕЧ.
ТИПОВОЙ	ВЕРХН.	2 ЭТАЖ	3 ЭТАЖ	4 ЭТАЖ	5 ЭТАЖ	6 ЭТАЖ	МАШ. ПОМЕЩ.		
h	$h_в$	А			Б	В	Г	Д	
4800	4550	4,800	9,600	14,400	19,200	24,000	28,800	28,550	
5400	5150	5,400	10,800	16,200	21,600	27,000	32,400	32,150	

1. МОНТАЖНЫЕ УЗЛЫ СМОТРИ ЧЕРТЕЖ 1.089.1-10-1-Д1.
2. СПЕЦИФИКАЦИЮ К СХЕМАМ И РАЗВЕРТКУ СТЕН ШАХТ СМОТРИ ЛИСТ 2.

НАЧ.ОТД.	НОВИЧКОВ	
Н.КОНТР.	НЕКРИТИН	
ГИП	НЕКРИТИН	
РУК.ГР.	ДЯМАХИНА	
ИНЖ.	СОТНИКОВА	

1.089.1-1.0-1-15

Схемы расположения элементов шахт пассажирского лифта Q=1000кг, V=1,0м/с противовес сзади; $h_{эт.}$=4,8; 5,4м

СТАДИЯ	ЛИСТ	ЛИСТОВ
Р	1	2

ГИПРОНИИЗДРАВ

ИНВ.№ ПОДЛ. | ПОДПИСЬ И ДАТА | ВЗАМ. ИНВ.№

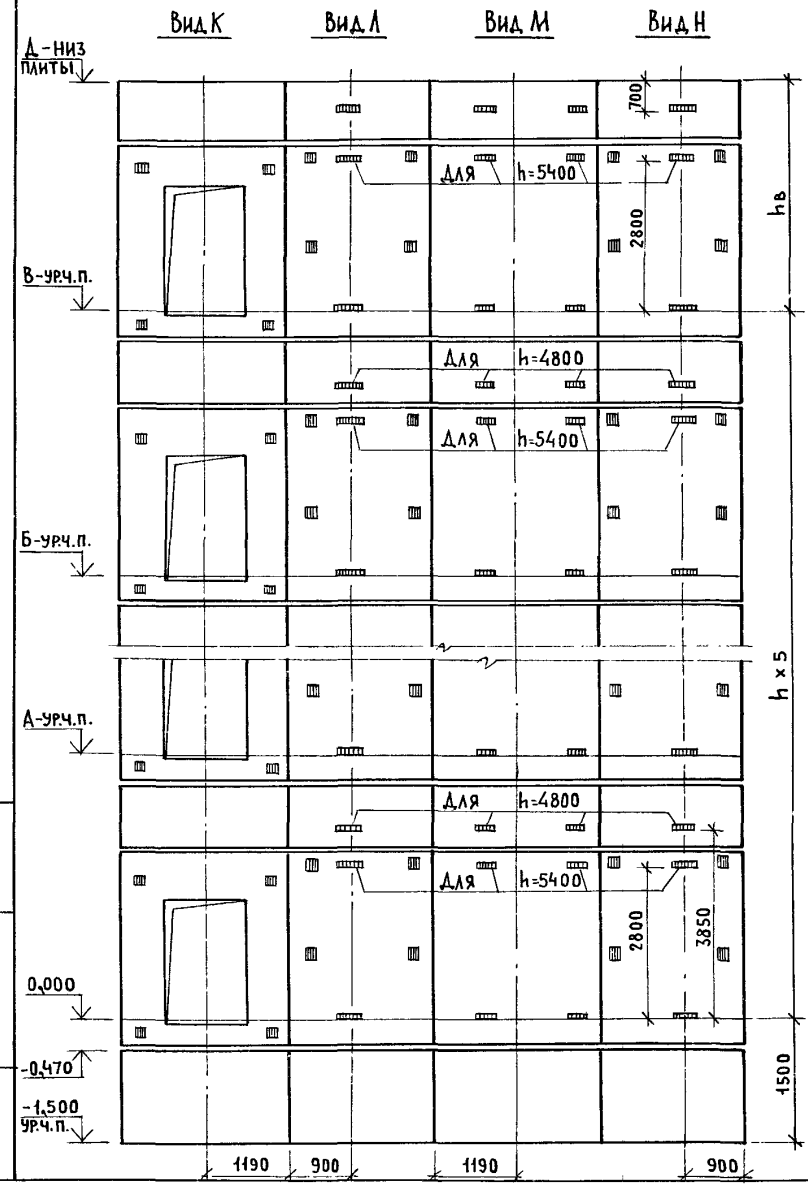

Марка поз.	Обозначение	Наименование	Кол. прим. 4,8	Кол. прим. 5,4	Масса ед., кг	Примечание
		Блоки шахт лифтов				
БШЛ-1	1.089.1-1.1-1-45	БШЛ 100-12-1	2	2	1700	
БШЛ-2	1.089.1-1.1-1-09	БШЛ 100-36-1	6		4650	
	1.089.1-1.1-1-09	БШЛ 100-42-1		6	5510	
БШЛ-3	1.089.1-1.1-1-12	БШЛ 100-36-2	6		4650	
	1.089.1-1.1-1-12	БШЛ 100-42-2		6	5510	
БШЛ-4	1.089.1-1.1-1-46	БШЛ 100-12-2	5		1700	
	1.089.1-1.1-1-45	БШЛ 100-12-1		5	1700	
БШЛ-5	1.089.1-1.1-1-47	БШЛ 100-12-3	5		1700	
	1.089.1-1.1-1-45	БШЛ 100-12-1		5	1700	
БШЛ-6	1.089.1-1.1-1-46	БШЛ 100-12-2	1	1	1700	
БШЛ-7	1.089.1-1.1-1-47	БШЛ 100-12-3	1	1	1700	
		Плита перекрытия				
ПЛ-1	1.089.1-1.1-1-56	ПЛ 100-26.23.2	1	1	2880	
Ум 2	1.089.1-1.0-1-35	Участок монолитный Ум 2	1	1		0,22 м³

Монолитный участок Ум2 смотри узел IV чертеж 1.089.1-1.0-1-Д1

Взам. инв. № | Подпись и дата | Инв. № подл.

23954-01 51

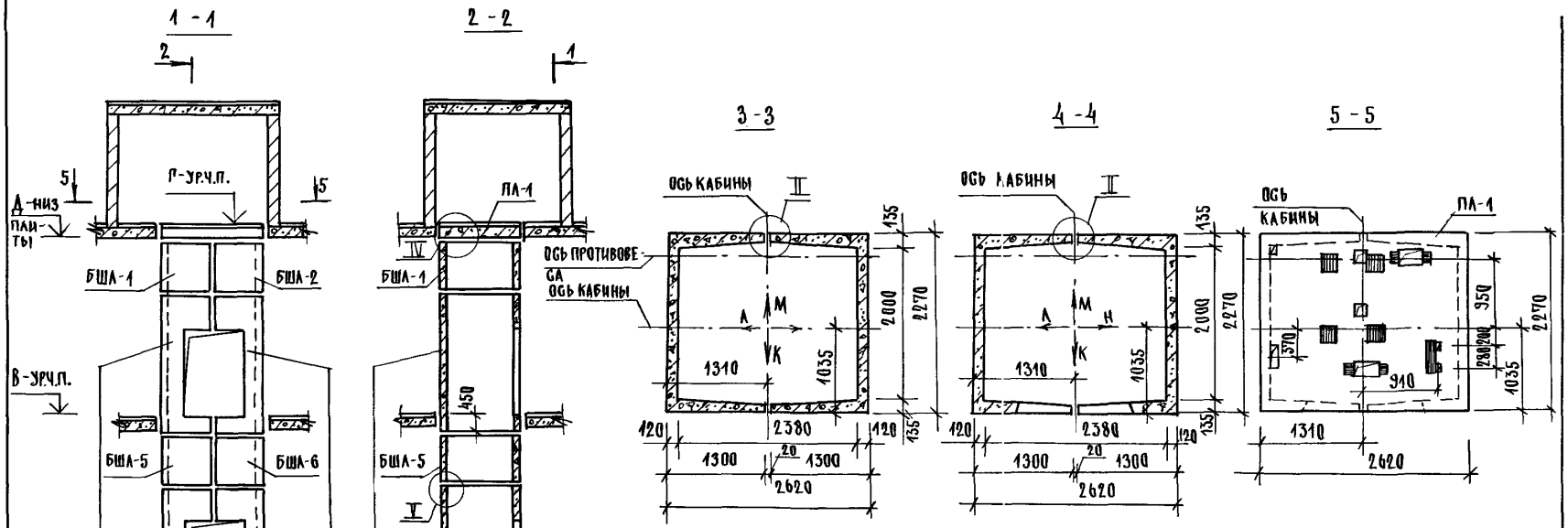

ВЫСОТА ЭТАЖА, мм		ОТМЕТКИ УРОВНЯ ЧИСТОГО ПОЛА, м						ОТМЕТК. НИЗА ПЛИТЫ ПА-1, м	ПРИМЕЧ.
ТИПОВОЙ	ВЕРХН.	2 ЭТАЖ	3 ЭТАЖ	4 ЭТАЖ	5 ЭТАЖ	6 ЭТАЖ	МАШ. ПОМЕЩ.		
h	$h_в$	А			Б	В	Г	Д	
4800	4550	4,800	9,600	14,400	19,200	24,000	28,800	28,550	
5400	5150	5,400	10,800	16,200	21,600	27,000	32,400	32,150	

1. Монтажные узлы смотри чертеж 1.089.1-1.0-1-Д1.
2. Спецификацию к схемам и развертку стен шахт смотри лист 2.

Нач.отд.	Новичков		
Н.контр.	Некритин		
ГИП	Некритин		
Рук.гр.	Домахина		
Инж.	Сотникова		

1.089.1-1.0-1-16

Схемы расположения элементов шахт пассажирского лифта Q=1000кг, V=1,6 м/с противовес сзади; h эт.=4,8; 5,4 м

Стадия	Лист	Листов
Р	1	2

ГИПРОНИИЗДРАВ

Инв.№ подл. | Подпись и дата | Взам.инв.№

23954-01 52 Формат А3.

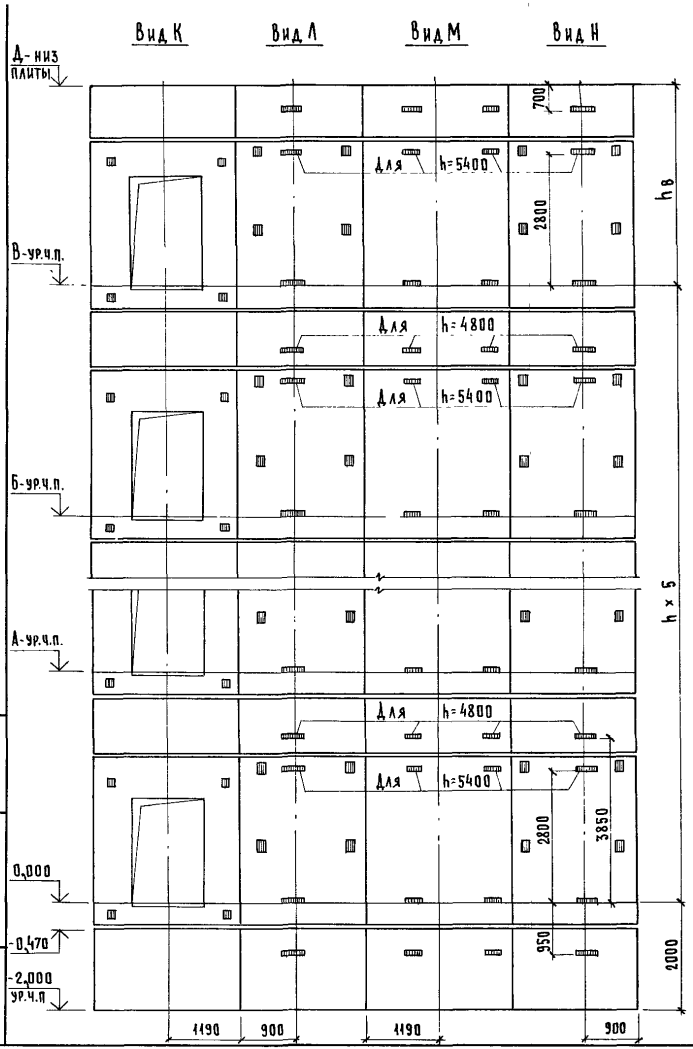

Марка поз.	Обозначение	Наименование	Кол. при h, м 4,8	5,4	Масса ед. кг	Примечание
		Блоки шахт лифтов				
БШЛ-1	1.089.1-1.1-1-46	БШЛ 100-12-2	2	2	1700	
БШЛ-2	1.089.1-1.1-1-47	БШЛ 100-12-3	2	2	1700	
БШЛ-3	1.089.1-1.1-1-09	БШЛ 100-36-1	6		4650	
	1.089.1-1.1-1-09	БШЛ 100-42-1		6	5510	
БШЛ-4	1.089.1-1.1-1-12	БШЛ 100-36-2	6		4650	
	1.089.1-1.1-1-12	БШЛ 100-42-2		6	5510	
БШЛ-5	1.089.1-1.1-1-46	БШЛ 100-12-2	5		1700	
	1.089.1-1.1-1-45	БШЛ 100-12-1		5	1700	
БШЛ-6	1.089.1-1.1-1-47	БШЛ 100-12-3	5		1700	
	1.089.1-1.1-1-45	БШЛ 100-12-1		5	1700	
		Плита перекрытия				
ПЛ-1	1.089.1-1.1-1-57	ПЛ 100-26.23.2-1	1	1	2880	
Ум 2	1.089.1-1.0-1-35	Участок монолитный Ум2	1	1		0,22 м³

Монолитный участок Ум2 смотри узел IV чертеж 1.089.1-1.0-1-41.

Инв № подл. | Подпись и дата | Взам. инв №

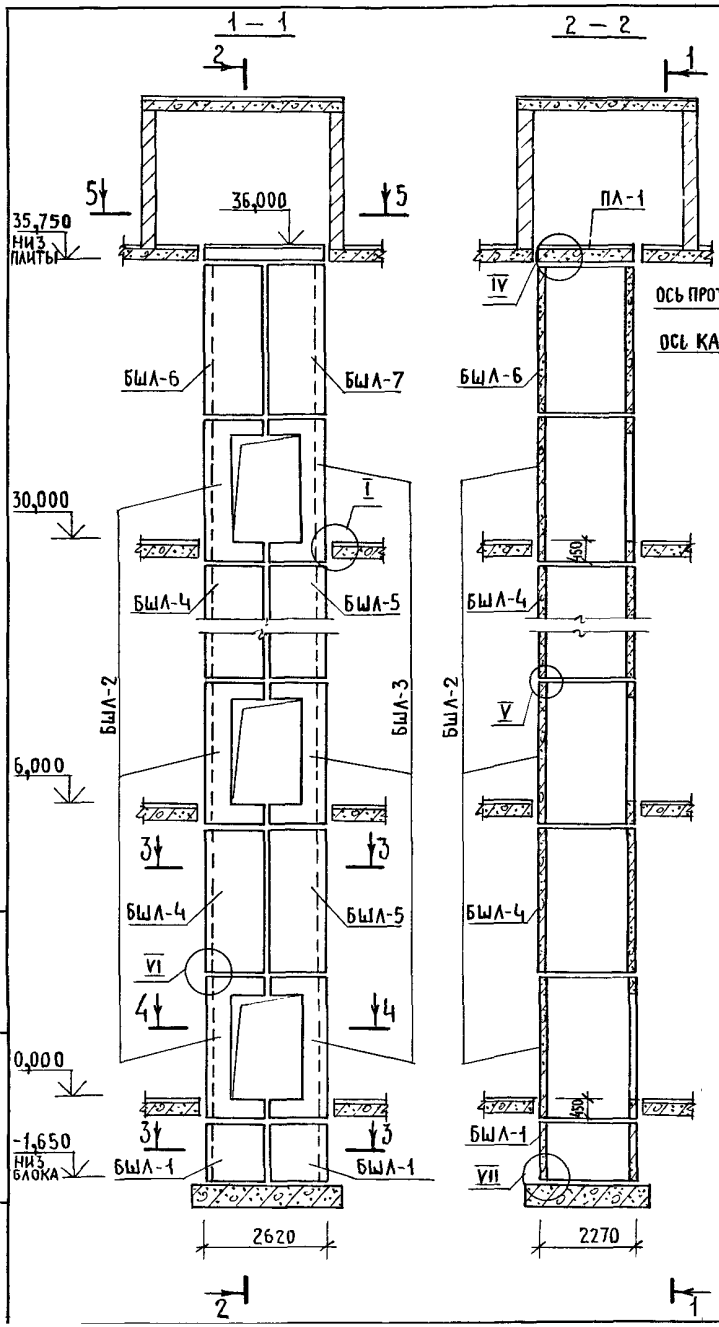

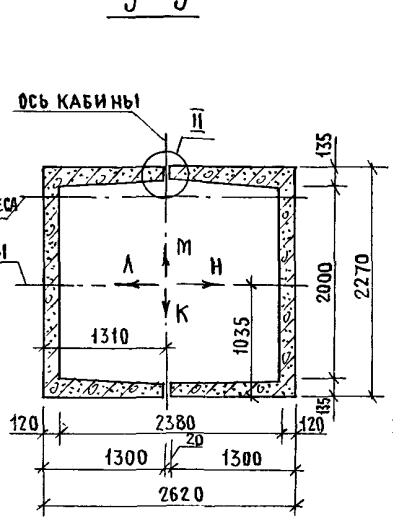

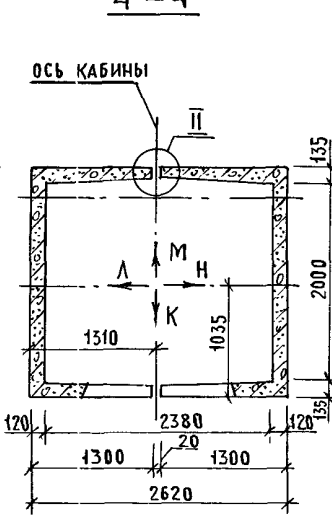

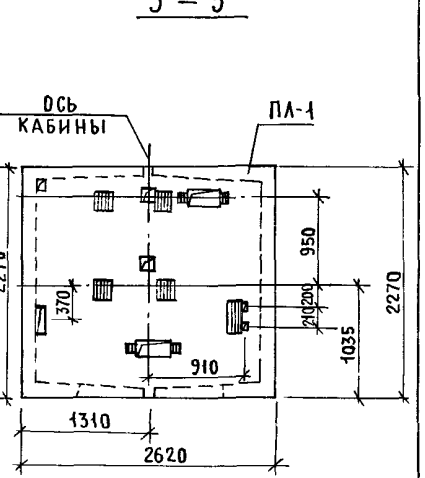

1. Монтажные узлы смотри чертеж 1.089.1-1.0-1-Д1.
2. Спецификацию к схеме и развертку стен шахты смотри лист 2.

Нач. отд.	Новичков		
Н. контр.	Некритин		
ГИП	Некритин		
Рук. гр.	Домахина		
Инженер	Сотникова		

1.089.1 – 1.0 – 1 – 17

Схема расположения элементов шахты пассажирского лифта Q=1000 кг, V=1,0 м/с противовес сзади; h эт.=6,0 м

Стадия	Лист	Листов
Р	1	2

ГИПРОНИИЗДРАВ

Инв. № подл. | Подпись и дата | Взам. инв. №

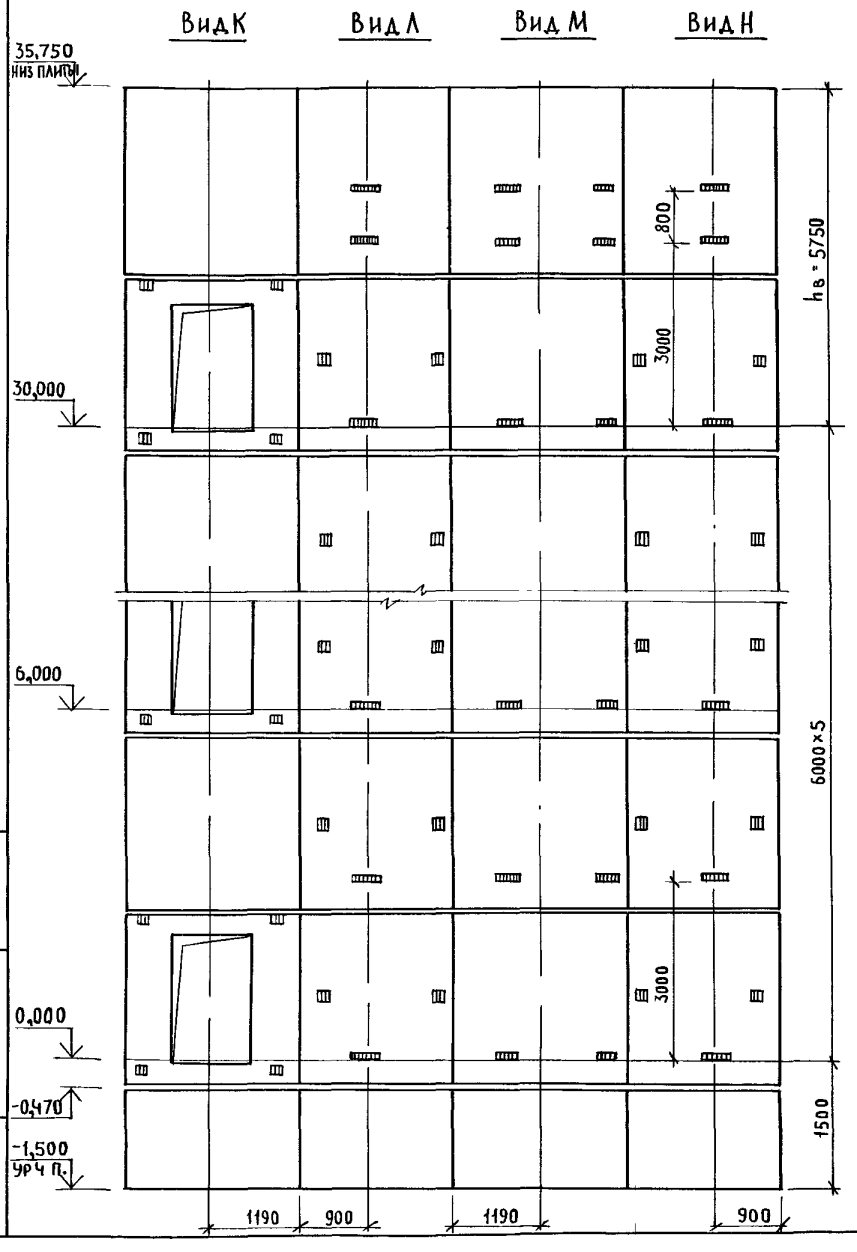

МАРКА, ПОЗ	ОБОЗНАЧЕНИЕ	НАИМЕНОВАНИЕ	КОЛ.	МАССА ЕД., КГ	ПРИМЕЧАНИЕ
		БЛОКИ ШАХТЫ ЛИФТА			
БШЛ-1	1 089 1-1 1-1-45	БШЛ100-12-1	2	1700	
БШЛ-2	1.089.1-1.1-1-07	БШЛ100-30-1	6	3800	
БШЛ-3	1 089 1-1.1-1-10	БШЛ100-30-2	6	3800	
БШЛ-4	1 089.1-1.1-1-38	БШЛ100-30-3	5	4280	
БШЛ-5	1.089.1-1.1-1-39	БШЛ100-30-4	5	4280	
БШЛ-6	1 089.1-1.1-1-38	БШЛ100-30-5	1	4280	
БШЛ-7	1 089.1-1.1-1-39	БШЛ100-30-6	1	4280	
		ПЛИТА ПЕРЕКРЫТИЯ			
ПЛ-1	1.089.1-1.1-1-56	ПЛ100-26.23.2	1	2880	
УМ2	1 089 1-1 0-1-35	УЧАСТОК МОНОЛИТНЫЙ УМ2	1		0,22м³

Монолитный участок УМ2 смотри узел IV чертеж 1.089 1-1.0-1-Д1

Инв.№ подл. | Подпись и дата | Взам инв.№

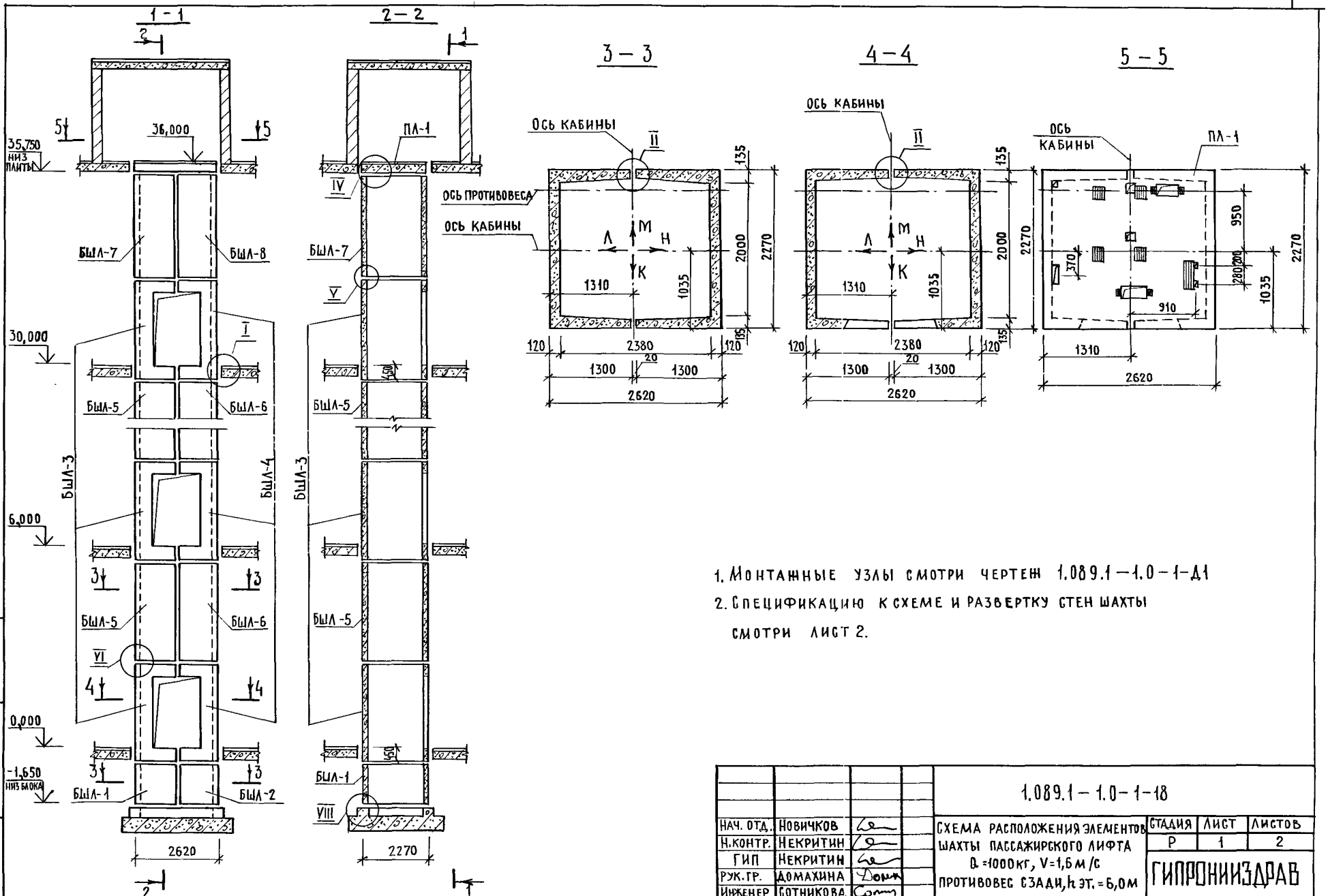

1. Монтажные узлы смотри чертеж 1.089.1-1.0-1-Д1
2. Спецификацию к схеме и развертку стен шахты смотри лист 2.

Нач. отд.	Новичков		
Н.контр.	Некритин		
ГИП	Некритин		
Рук.гр.	Домахина		
Инженер	Сотникова		

1.089.1-1.0-1-18

Схема расположения элементов шахты пассажирского лифта Q=1000кг, V=1,6 м/с противовес сзади, h эт.=6,0м

Стадия	Лист	Листов
Р	1	2

ГИПРОНИИЗДРАВ

Инв.№ подл. | Подпись и дата | Взам. инв.№

23954-01 56

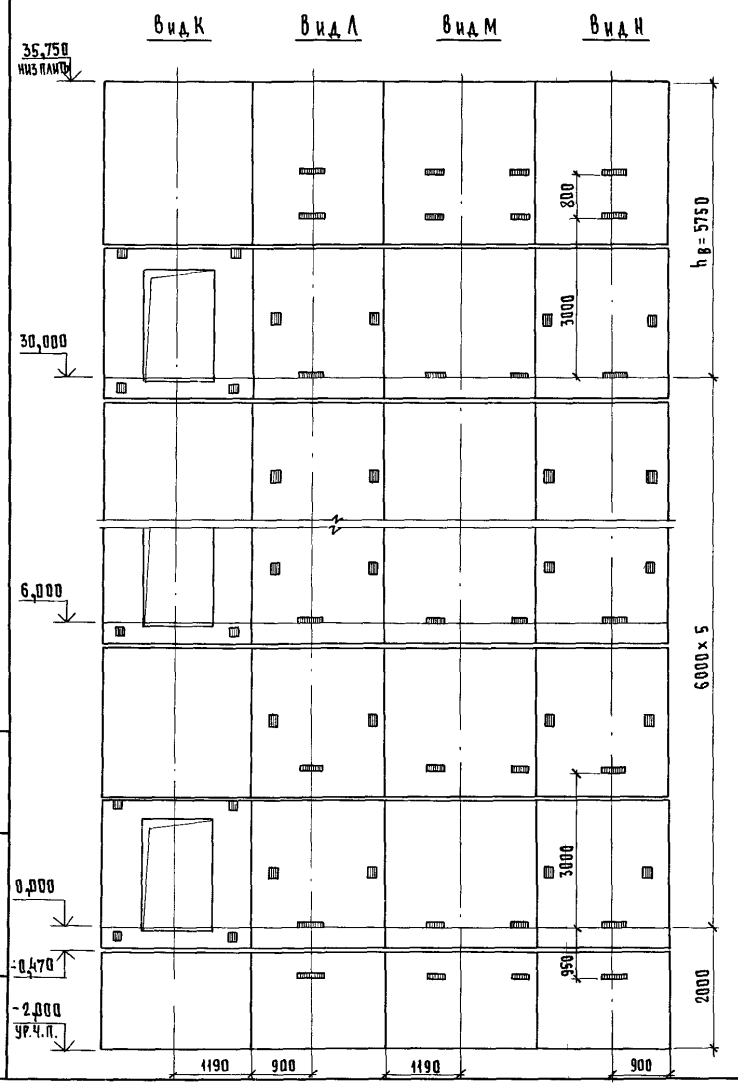

Марка, поз.	Обозначение	Наименование	Кол.	Масса ед., кг	Примечание
		Блоки шахты лифта			
БШЛ-1	1.089.1-1.1-1-46	БШЛ100-12-2	1	1700	
БШЛ-2	1.089.1-1.1-1-47	БШЛ100-12-3	1	1700	
БШЛ-3	1.089.1-1.1-1-07	БШЛ100-30-1	6	3800	
БШЛ-4	1.089.1-1.1-1-10	БШЛ100-30-2	6	3800	
БШЛ-5	1.089.1-1.1-1-38	БШЛ100-30-3	5	4280	
БШЛ-6	1.089.1-1.1-1-39	БШЛ100-30-4	5	4280	
БШЛ-7	1.089.1-1.1-1-38	БШЛ100-30-5	1	4280	
БШЛ-8	1.089.1-1.1-1-39	БШЛ100-30-6	1	4280	
		Плита перекрытия			
ПЛ-1	1.089.1-1.1-1-57	ПЛ100-26.23.2-1	1	2880	
Ум2	1.089.1-1.0-1-35	Участок монолитный Ум2	1		0.22 м³

Монолитный участок Ум2 смотри узел IV чертеж 1.089.1-1.0-1-Д1.

Инв. № подл. | Подпись и дата | Взам. инв. №

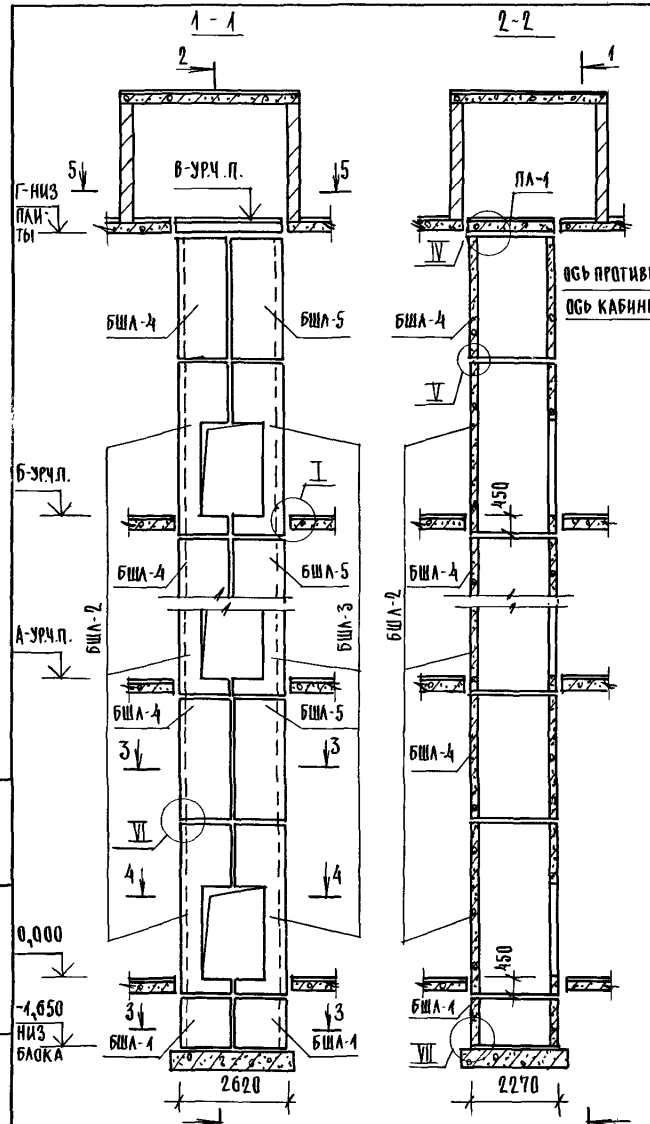

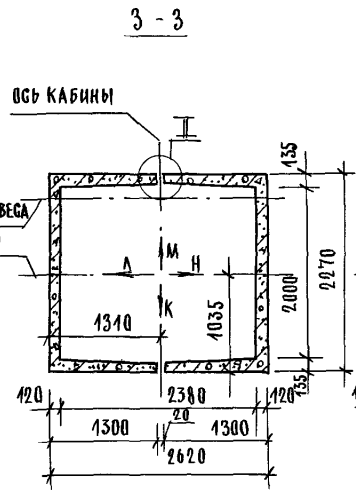

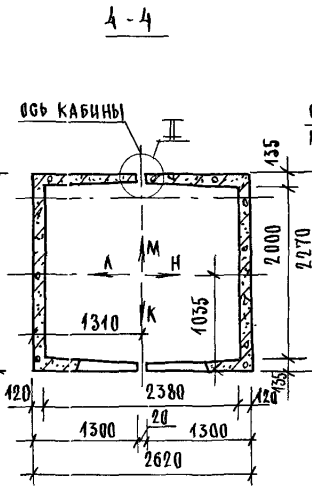

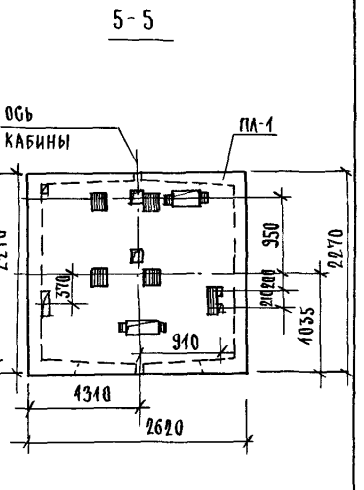

ВЫСОТА ЭТАЖА, ММ		ОТМЕТКИ УРОВНЯ ЧИСТОГО ПОЛА, М						ОТМЕТКА НИЗА ЛИПТЫ-1М	ПРИМЕЧ.
ТИПОВОЙ	ВЕРХН.	2 ЭТАЖ	3 ЭТАЖ	4 ЭТАЖ	5 ЭТАЖ		МАШ. ПОМЕЩ.		
Н	$Н_В$	А			Б		В	Г	
6600	6350	6,600	13,200	19,800	26,400		33,000	32,750	
7200	6950	7,200	14,400	21,600	28,800		36,000	35,750	

1. МОНТАЖНЫЕ УЗЛЫ СМОТРИ ЧЕРТЕЖ 1.089.1-1.0-1-Д1.
2. СПЕЦИФИКАЦИЮ К СХЕМАМ И РАЗВЕРТКУ СТЕН ШАХТ СМОТРИ ЛИСТ 2.

НАЧ. ОТД.	НОВИЧКОВ		
Н. КОНТР.	НЕКРИТИН		
ГИП	НЕКРИТИН		
РУК. ГР.	ДОМАХИНА		
ИНЖ.	СОТНИКОВА		

1.089.1-1.0-1-19

СХЕМЫ РАСПОЛОЖЕНИЯ ЭЛЕМЕНТОВ ШАХТ ПАССАЖИРСКОГО ЛИФТА Q=1000 КГ; V=1,0 М/С ПРОТИВОВЕС СЗАДИ; $Н_{ЭТ}$=6,6; 7,2 М

СТАДИЯ	ЛИСТ	ЛИСТОВ
Р	1	2

ГИПРОНИИЗДРАВ

ИНВ.№ ПОДЛ. | ПОДПИСЬ И ДАТА | ВЗАМ. ИНВ.№

23954-01 58 ФОРМАТ А3

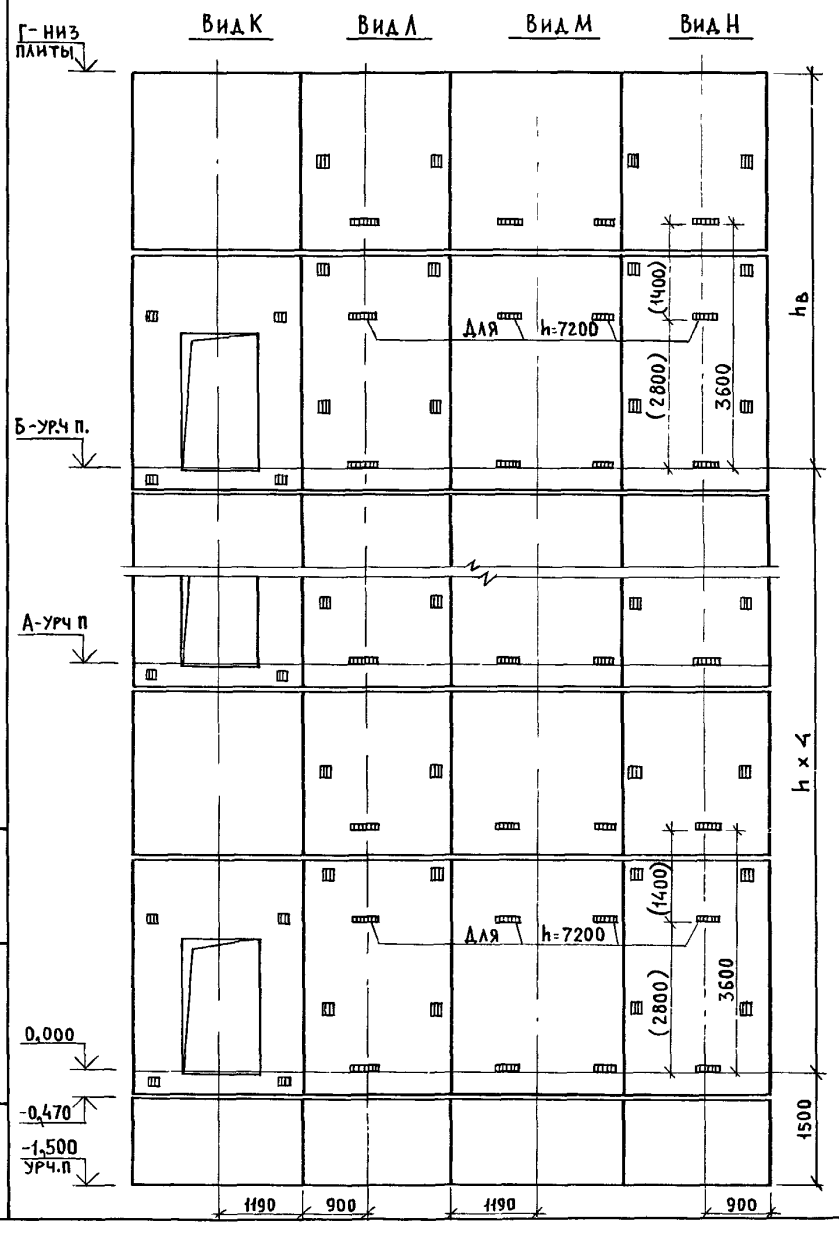

Марка, поз	Обозначение	Наименование	Кол. при h,м 6,6	7,2	Масса ед., кг	Примечание
		Блоки шахт лифтов				
БШЛ-1	1089.1-1.1-1-45	БШЛ 100-12-1	2	2	1700	
БШЛ-2	1089.1-1.1-1-09	БШЛ 100-36-1	5		4650	
	1.089.1-1.1-1-09	БШЛ 100-42-1		5	5510	
БШЛ-3	1089.1-1.1-1-12	БШЛ 100-36-2	5		4650	
	1089.1-1.1-1-12	БШЛ 100-42-2		5	5510	
БШЛ-4	1.089.1-1.1-1-38	БШЛ 100-30-3	5	5	4280	
БШЛ-5	1089.1-1.1-1-39	БШЛ 100-30-4	5	5	4280	
		Плита перекрытия				
ПЛ-1	1.089.1-1.1-1-56	ПЛ100-26.23.2	1	1	2880	
Ум 2	1089.1-1.0-1-35	Участок монолитный Ум2	1	1		0,22м³

1. Размер в скобках дан при высоте типового этажа h=7,2м
2. Монолитный участок Ум2 смотри узел IV чертеж 1089.1-1.0-1-Д1

Инв.№подл. | Подпись и дата | Взам. инв.№

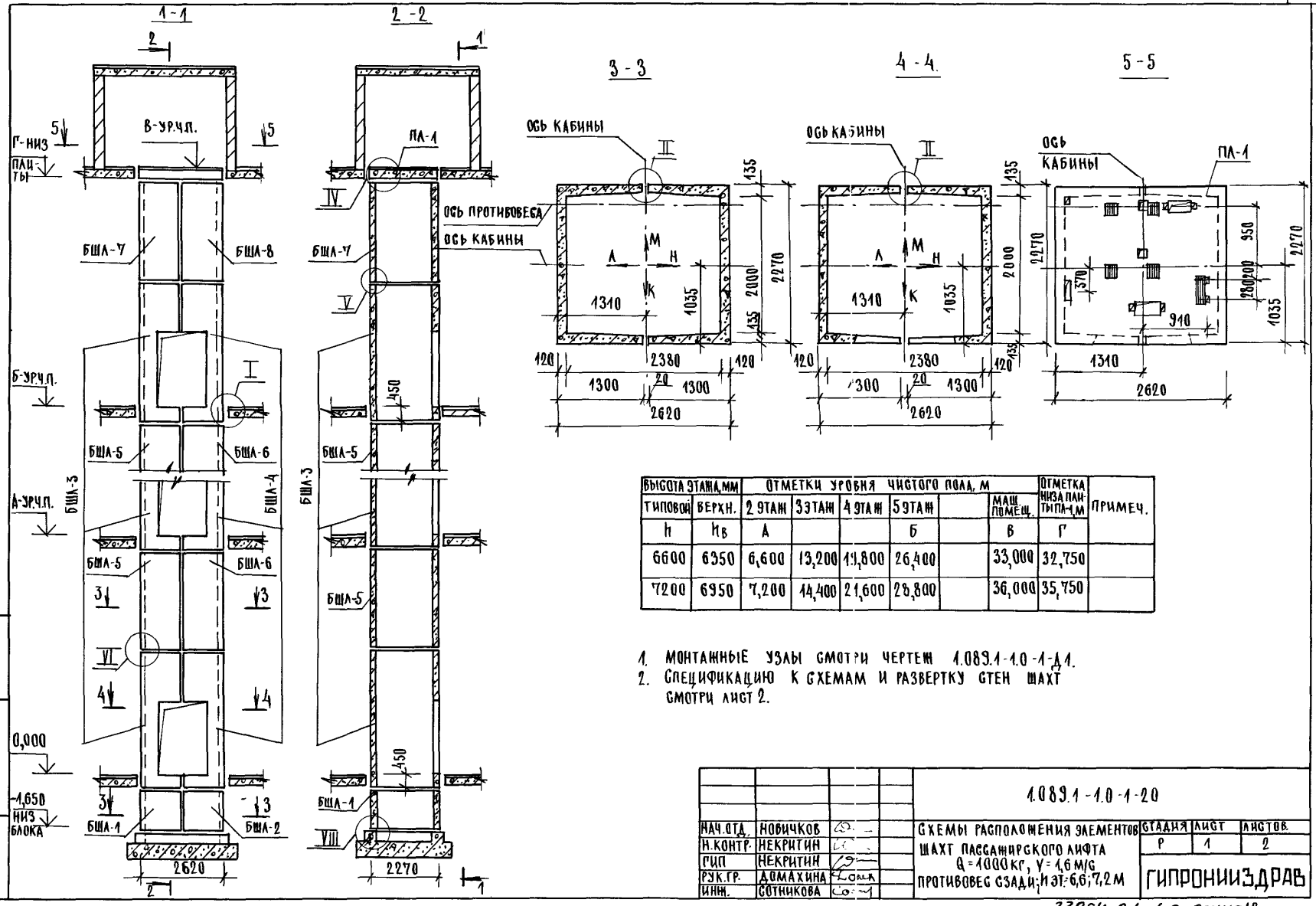

ВЫСОТА ЭТАЖА, мм		ОТМЕТКИ УРОВНЯ ЧИСТОГО ПОЛА, м						ОТМЕТКА НИЗА ПАН. ТИПА-1,М	ПРИМЕЧ.
ТИПОВОЙ	ВЕРХН.	2 ЭТАЖ	3 ЭТАЖ	4 ЭТАЖ	5 ЭТАЖ	МАШ. ПОМЕЩ.			
h	$h_в$	А			Б		В	Г	
6600	6350	6,600	13,200	19,800	26,400		33,000	32,750	
7200	6950	7,200	14,400	21,600	28,800		36,000	35,750	

1. МОНТАЖНЫЕ УЗЛЫ СМОТРИ ЧЕРТЕЖ 1.089.1-1.0-1-Д1.
2. СПЕЦИФИКАЦИЮ К СХЕМАМ И РАЗВЕРТКУ СТЕН ШАХТ СМОТРИ ЛИСТ 2.

НАЧ.ОТД.	НОВИЧКОВ		
Н.КОНТР.	НЕКРИТИН		
ГИП	НЕКРИТИН		
РУК.ГР.	ДОМАХИНА		
ИНЖ.	СОТНИКОВА		

1.089.1-1.0-1-20

СХЕМЫ РАСПОЛОЖЕНИЯ ЭЛЕМЕНТОВ ШАХТ ПАССАЖИРСКОГО ЛИФТА Q=1000 КГ, V=1,6 М/С ПРОТИВОВЕС СЗАДИ; Н ЭТ. 6,6; 7,2 М

СТАДИЯ	ЛИСТ	ЛИСТОВ
Р	1	2

ГИПРОНИИЗДРАВ

ИНВ.№ ПОДЛ. | ПОДПИСЬ И ДАТА | ВЗАМ. ИНВ.№

23954-01 60 ФОРМАТ А3

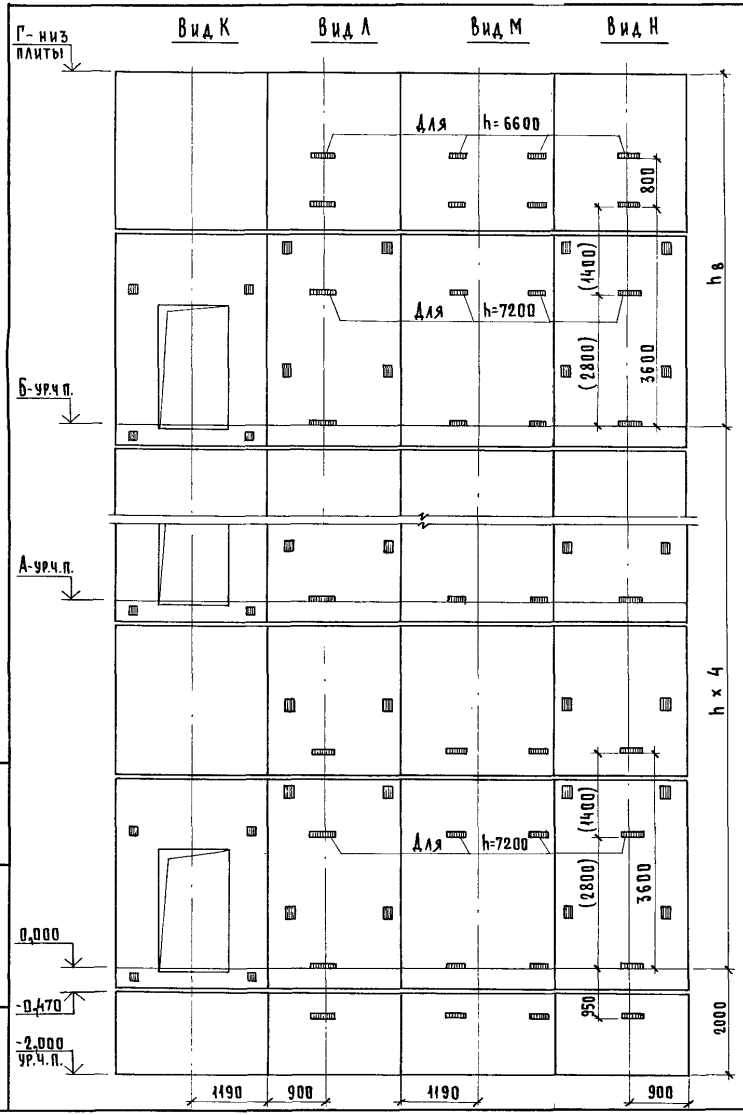

Марка, поз.	Обозначение	Наименование	Кол.при h,м 6,6	Кол.при h,м 7,2	Масса ед., кг	Примечание
		Блоки шахт лифтов				
БШЛ-1	1.089.1-1.1-1-46	БШЛ100-12-2	1	1	1700	
БШЛ-2	1.089.1-1.1-1-47	БШЛ100-12-3	1	1	1700	
БШЛ-3	1.089.1-1.1-1-09	БШЛ100-36-1	5		4650	
	1.089.1-1.1-1-09	БШЛ100-42-1		5	5510	
БШЛ-4	1.089.1-1.1-1-12	БШЛ100-36-2	5		4650	
	1.089.1-1.1-1-12	БШЛ100-42-2		5	5510	
БШЛ-5	1.089.1-1.1-1-38	БШЛ100-30-3	4	4	4280	
БШЛ-6	1.089.1-1.1-1-39	БШЛ100-30-4	4	4	4280	
БШЛ-7	1.089.1-1.1-1-38	БШЛ100-30-5	1		4280	
	1.089.1-1.1-1-38	БШЛ100-30-3		1	4280	
БШЛ-8	1.089.1-1.1-1-39	БШЛ100-30-6	1		4280	
	1.089.1-1.1-1-39	БШЛ100-30-4		1	4280	
		Плита перекрытия				
ПЛ-1	1.089.1-1.1-1-57	ПЛ100-26.23.2-1	1	1	2880	
ум 2	1.089.1-1.0-1-35	Участок монолитный Ум2	1	1		0,22 м³

1. Размер в скобках дан при высоте типового этажа h=7,2 м
2. Монолитный участок Ум2 смотри узел IV чертеж 1.089.1-1.0-1-Д1

Инв.№ подл. | Подпись и дата | Взам.инв.№

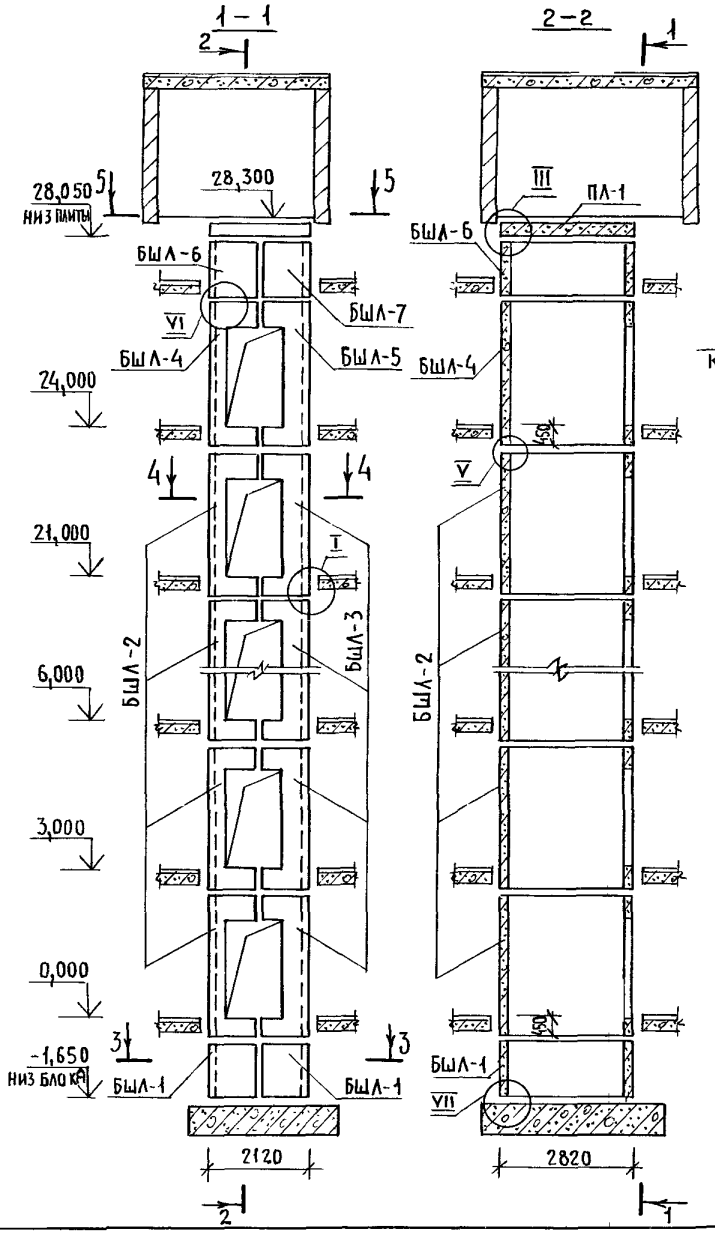

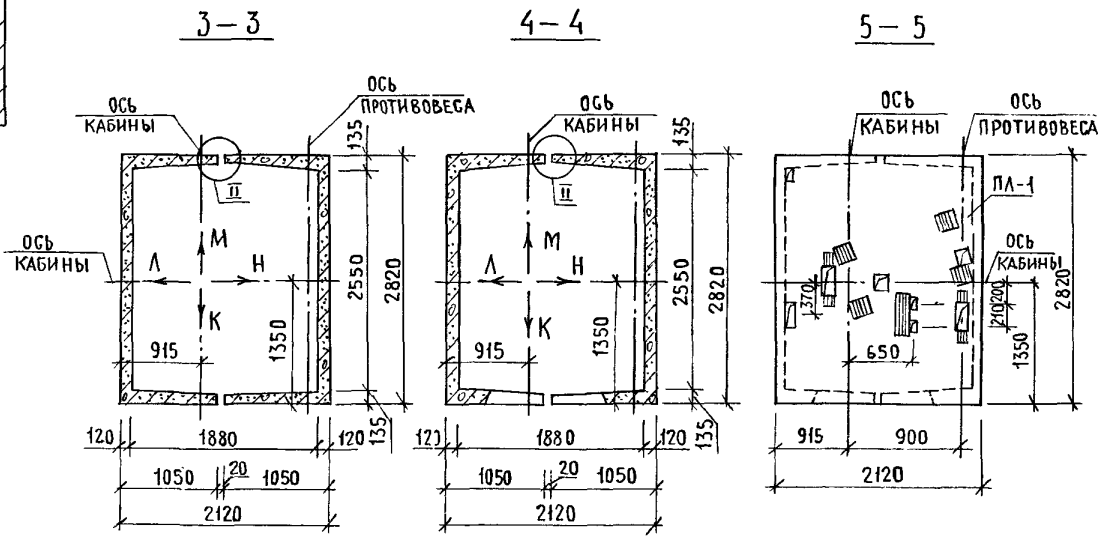

1. Монтажные узлы смотри чертеж 1.089.1–1.0–1–Д1.
2. Спецификацию к схеме и развертку стен шахты смотри лист 2.

Нач.отд.	Новичков		
Н.контр.	Некритин		
ГИП	Некритин		
Рук.гр.	Домахина		
Инженер	Меренчикова		

1.089.1–1.0–1–21

Схема расположения элементов шахты пассажирского лифта Q=1000кг, V=1,0м/с противовес справа; hэт.=3,0м

Стадия	Лист	Листов
Р	1	2

ГИПРОНИИЗДРАВ

Инв.№подл. | Подпись и дата | Взам.инв.№

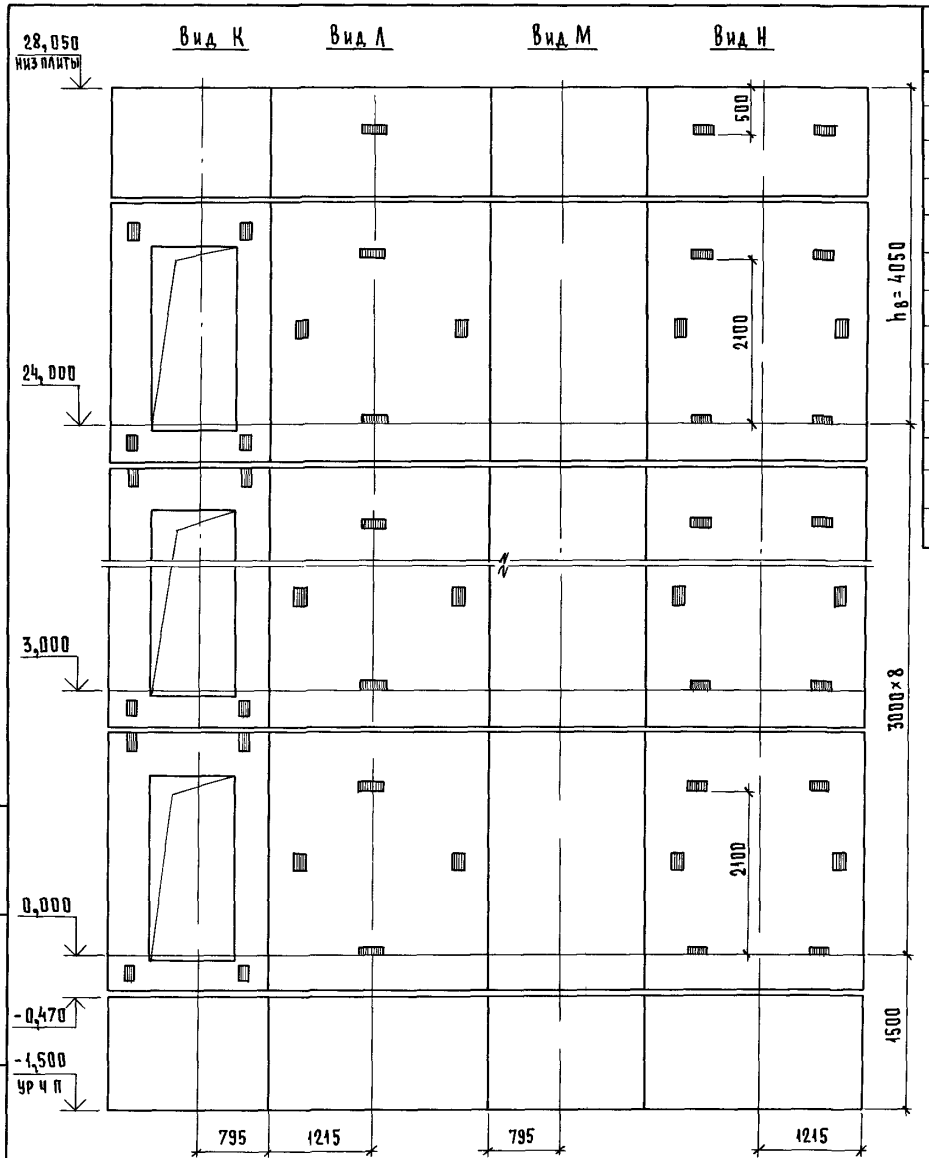

Марка, поз	Обозначение	Наименование	Кол	Масса ед.,кг	Примечание
		Блоки шахты лифта			
БШЛ-1	1 089 1-1 1-1-48	БШЛ100-12п-1	1	1700	
БШЛ-2	1 089 1-1 1-1-13	БШЛ100-30п-1	8	3880	
БШЛ-3	1 089 1-1 1-1-15	БШЛ100-30п-2	8	3950	
БШЛ-4	1 089 1-1 1-1-14	БШЛ100-33п-1	1	4310	
БШЛ-5	1 089 1-1 1-1-16	БШЛ100-33п-2	1	4380	
БШЛ-6	1 089 1-1 1-1-49	БШЛ100-12п-2	1	1700	
БШЛ-7	1 089 1-1 1-1-50	БШЛ100-12п-3	1	1700	
		Плита перекрытия			
ПЛ-1	1 089 1-1 1-1-58	ПЛ100-21 28 2п	1	2900	

Инв № подл | Подпись и дата | Взам инв №

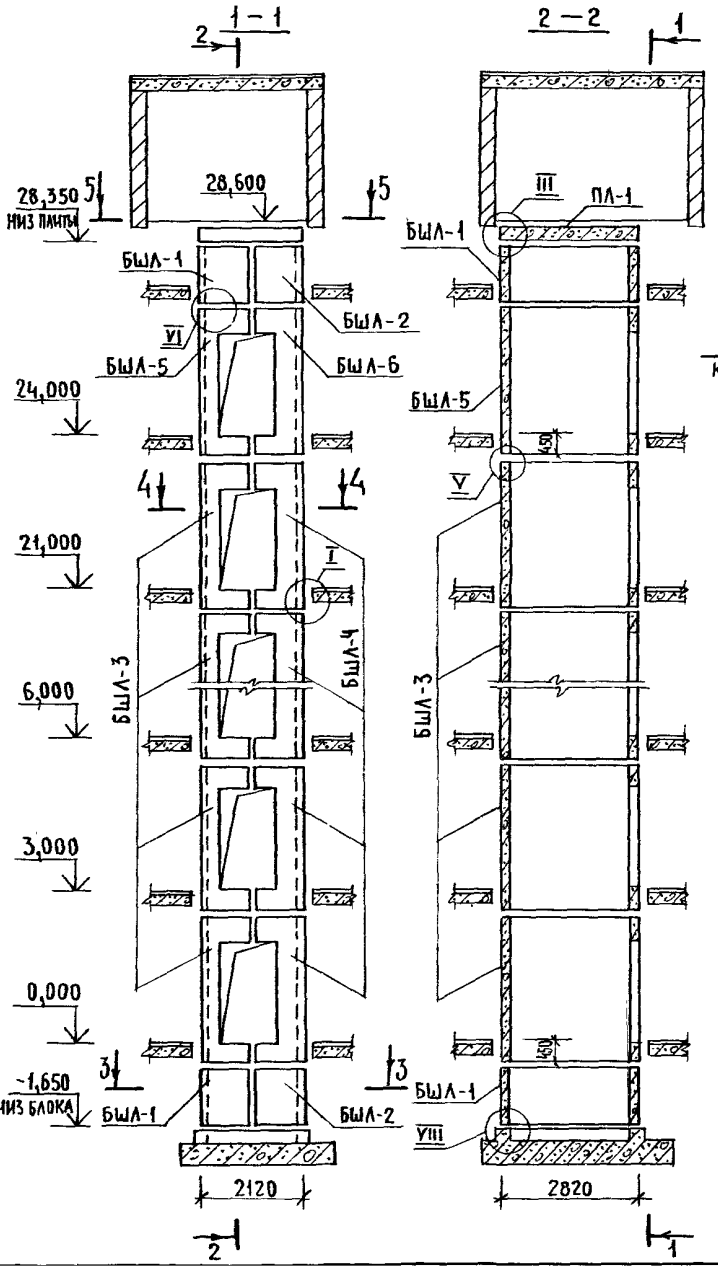

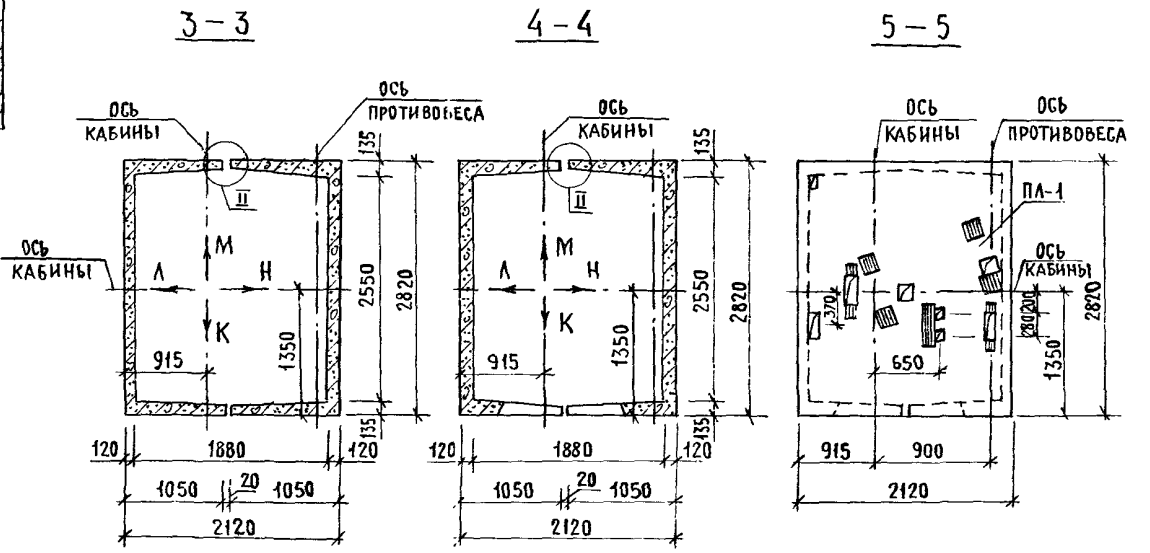

1. Монтажные узлы смотри чертеж 1.089.1–1.0–1–Д1.
2. Спецификацию к схеме и развертку стен шахты смотри лист 2.

				1.089.1–1.0–1–22		
Нач. отд.	Новичков		Схема расположения элементов шахты пассажирского лифта Q=1000кг; V=1,6м/с противовес справа; hэт.=3,0м	Стадия	Лист	Листов
Н. контр.	Некритин			Р	1	2
ГИП	Некритин			ГИПРОНИИЗДРАВ		
Рук. гр.	Домахина					
Инженер	Меренчикова					

Инв. № подл. | Подпись и дата | Взам. инв. №

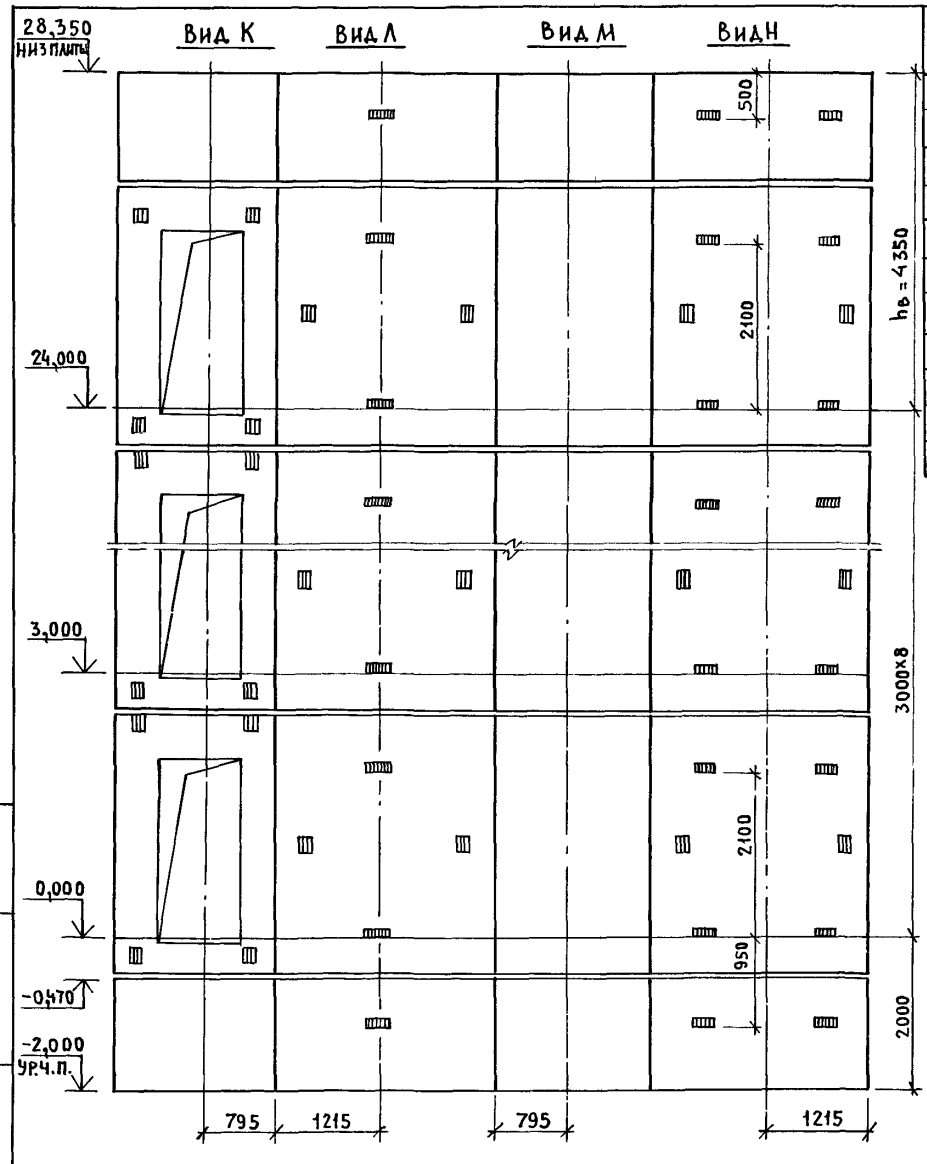

МАРКА, ПОЗ.	ОБОЗНАЧЕНИЕ	НАИМЕНОВАНИЕ	КОЛ.	МАССА ЕД., КГ	ПРИМЕЧАНИЕ
		БЛОКИ ШАХТЫ ЛИФТА			
БШЛ-1	1.089.1-1.1-1-49	БШЛ100-12п-2	2	1700	
БШЛ-2	1.089.1-1.1-1-50	БШЛ100-12п-3	2	1700	
БШЛ-3	1.089.1-1.1-1-13	БШЛ100-30п-1	8	3880	
БШЛ-4	1.089.1-1.1-1-15	БШЛ100-30п-2	8	3950	
БШЛ-5	1.089.1-1.1-1-14	БШЛ100-36п-1	1	4750	
БШЛ-6	1.089.1-1.1-1-16	БШЛ100-36п-2	1	4820	
		ПЛИТА ПЕРЕКРЫТИЯ			
ПЛ-1	1.089.1-1.1-1-59	ПЛ100-21.28.2п-1	1	2900	

ИНВ.№ ПОДЛ. | ПОДПИСЬ И ДАТА | ВЗАМ.ИНВ.№

1.089.1-1.0-1-22

ЛИСТ 2

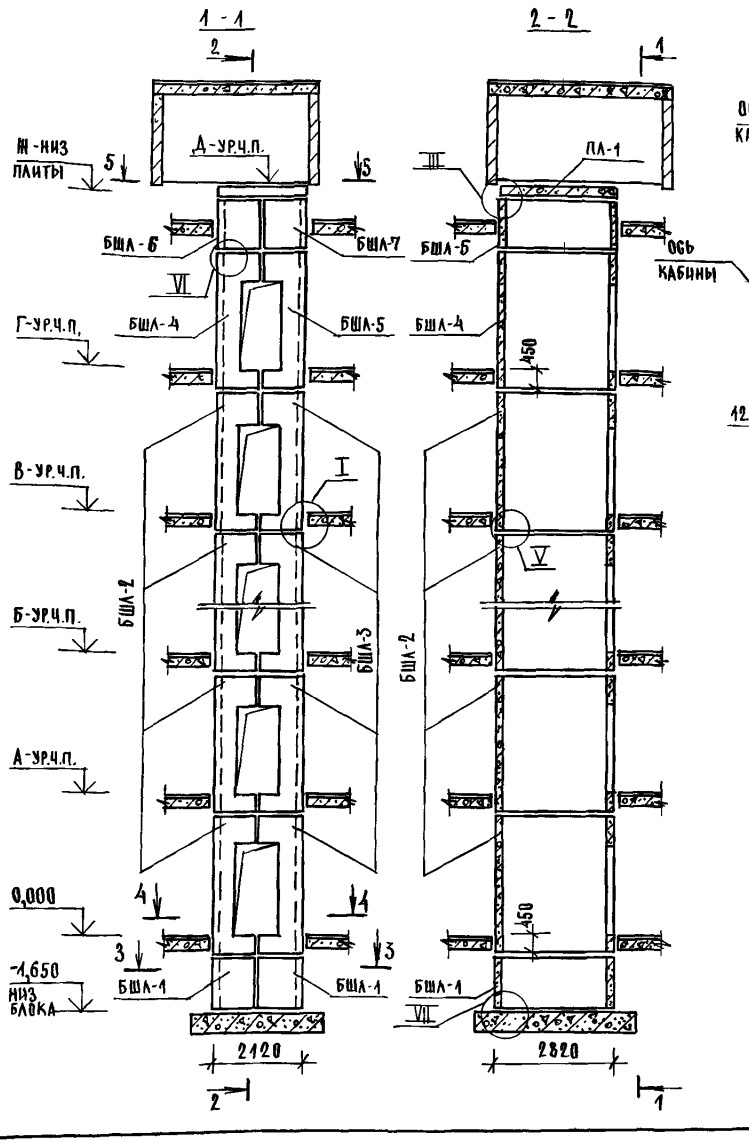

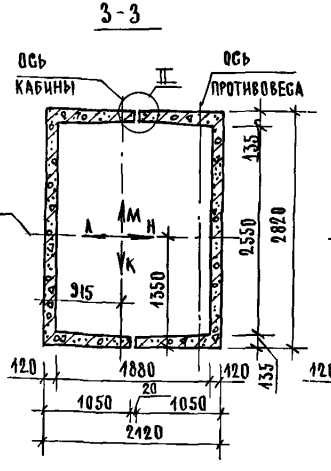

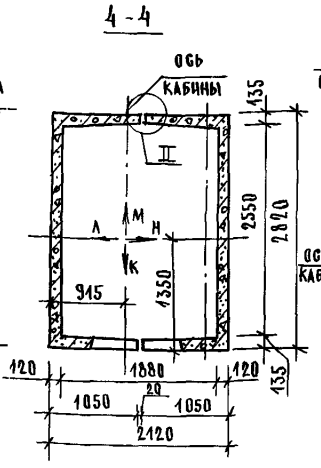

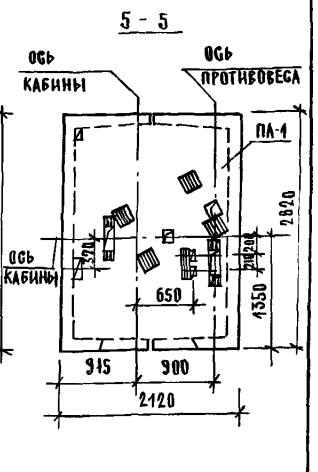

Высота этажа, мм		Отметки уровня чистого пола, м							Отметка низа плиты ПЛ-1, м	Примеч.
типовой	верхн.	2 этаж	3 этаж	4 - 10 этажи	11 этаж	12 этаж	маш. помещ.			
h	$h_в$	А	Б		В	Г	Д		Ж	
3300	4050	3,300	6,600	9,900-29,700	33,000	36,300	40,600		40,350	
3600	4050	3,600	7,200	10,800-32,400	36,000	39,600	43,900		43,650	
4200	4050	4,200	8,400	12,600-37,800	42,000	46,200	50,500		50,250	

1. Монтажные узлы смотри чертеж 1.089.1-1.0-1-Д.1.
2. Спецификацию к схемам и развертку стен шахт смотри лист 2.

Нач.отд.	Новичков		
Н.контр.	Некритин		
Рип	Некритин		
Рук.гр.	Домахина		
Инж.	Сотникова		

1.089.1-1.0-1-23

Схемы расположения элементов шахт пассажирского лифта Q=1000 кг; V=1,0 м/с противовес сзади, hэт.=3,3; 3,6; 4,2 м

Стадия	Лист	Листов
Р	1	2

Гипрониздрав

Инв.№ подл. | Подпись и дата | Взам. инв.№

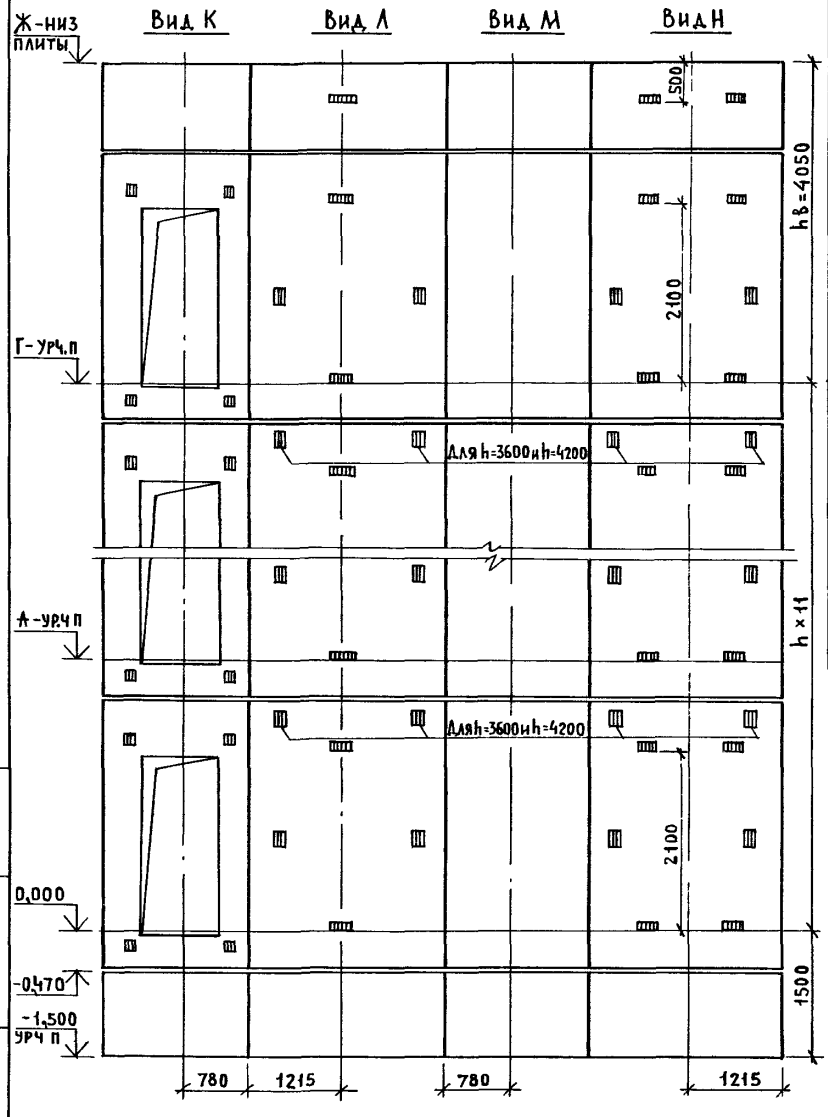

Марка, поз	Обозначение	Наименование	Кол при h, м 3,3	3,6	4,2	Масса ед., кг	Примечание
		Блоки шахт лифтов					
БШЛ-1	1089.1-1.1-1-48	БШЛ100-12п-1	2	2	2	1700	
БШЛ-2	1089.1-1.1-1-14	БШЛ100-33п-1	11			4310	
	1089.1-1.1-1-14	БШЛ100-36п-1		11		4750	
	1089.1-1.1-1-14	БШЛ100-42п-1			11	5610	
БШЛ-3	1089.1-1.1-1-16	БШЛ100-33п-2	11			4380	
	1089.1-1.1-1-16	БШЛ100-36п-2		11		4820	
	1089.1-1.1-1-16	БШЛ100-42п-2			11	5680	
БШЛ-4	1089.1-1.1-1-14	БШЛ100-33п-1	1	1	1	4310	
БШЛ-5	1089.1-1.1-1-16	БШЛ100-33п-2	1	1	1	4380	
БШЛ-6	1.089.1-1.1-1-49	БШЛ100-12п-2	1	1	1	1700	
БШЛ-7	1.089.1-1.1-1-50	БШЛ100-12п-3	1	1	1	1700	
		Плита перекрытия					
ПЛ-1	1089.1-1.1-1-58	ПЛ100-2128.2п	1	1	1	2900	

Инв.№подл | Подпись и дата | Взам.инв.№

23954-01 67

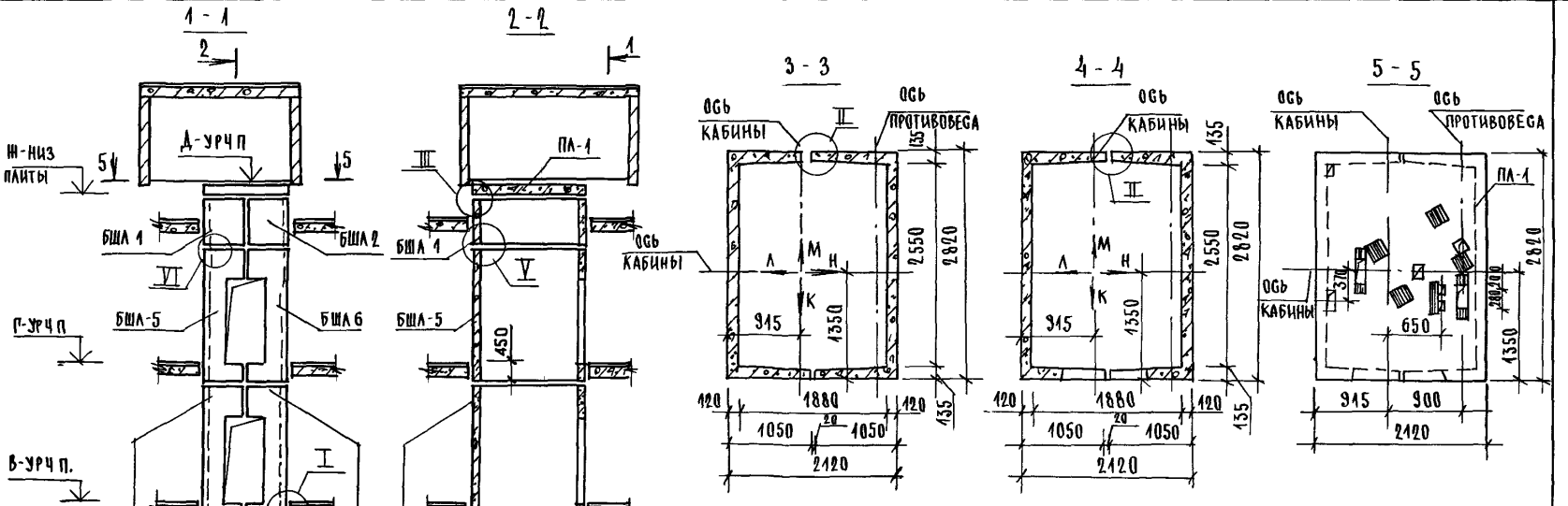

Высота этажа, мм		Отметки уровня чистого пола, м						Отметка низа плиты П-1, м	Примеч
Типовой	Верхн	2 этаж	3 этаж	4-10 этажи	11 этаж	12 этаж	Маш. помещ.		
h	$h_в$	А	Б		В	Г	Д	Ж	
3300	43500	3,300	6,600	9,900–29,700	33,000	36,300	40,900	40,650	
3600	4350	3,600	7,200	10,800–32,400	36,000	39,600	44,200	43,950	
4200	4350	4,200	8,400	12,600–37,800	42,000	46,200	50,800	30,550	

1 Монтажные узлы смотри чертеж 10891-10-1-Д1
2 Спецификацию к схемам и развертку стен шахт смотри лист 2

Нач. отд.	Новичков	
Н. контр.	Некритин	
ГИП	Некритин	
Рук. гр.	Домахина	
Инж.	Ботникова	

10891-10-1-24

Схемы расположения элементов шахт пассажирского лифта Q = 1000 кг, V = 1,6 м/с противовес справа, Нэт=33,36,42м

Стадия	Лист	Листов
Р	1	2

ГИПРОНИИЗДРАВ

Взам. инв. № | Подпись и дата | Инв. № подл.

23954-01 68 Формат А3

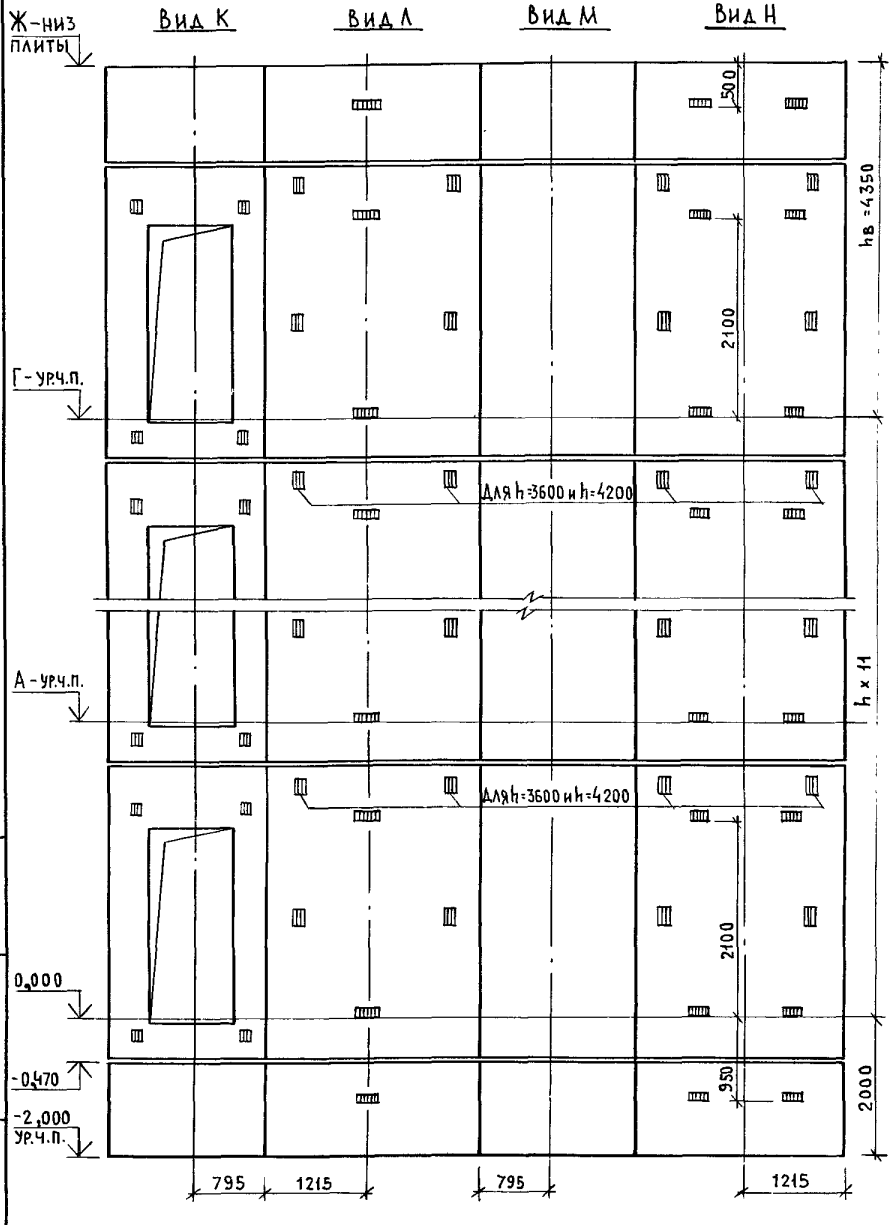

Марка, поз.	Обозначение	Наименование	Кол. при h, м			Масса ед., кг	Примечание
			3,3	3,6	4,2		
		Блоки шахт лифтов					
БШЛ-1	1.089.1-1.1-1-49	БШЛ 100-12п-2	2	2	2	1700	
БШЛ-2	1.089.1-1.1-1-50	БШЛ 100-12п-3	2	2	2	1700	
БШЛ-3	1.089.1-1.1-1-14	БШЛ 100-33п-1	11			4310	
	1.089.1-1.1-1-14	БШЛ 100-36п-1		11		4750	
	1.089.1-1.1-1-14	БШЛ 100-42п-1			11	5610	
БШЛ-4	1.089.1-1.1-1-16	БШЛ 100-33п-2	11			4380	
	1.089.1-1.1-1-16	БШЛ 100-36п-2		11		4820	
	1.089.1-1.1-1-16	БШЛ 100-42п-2			11	5680	
БШЛ-5	1.089.1-1.1-1-14	БШЛ 100-36п-1	1	1	1	4750	
БШЛ-6	1.089.1-1.1-1-16	БШЛ 100-36п-2	1	1	1	4820	
		Плита перекрытия					
ПЛ-1	1.089.1-1.1-1-59	ПЛ 100-21.28.2п-1	1	1	1	2900	

Инв. № подл. | Подпись и дата | Взам. инв. №

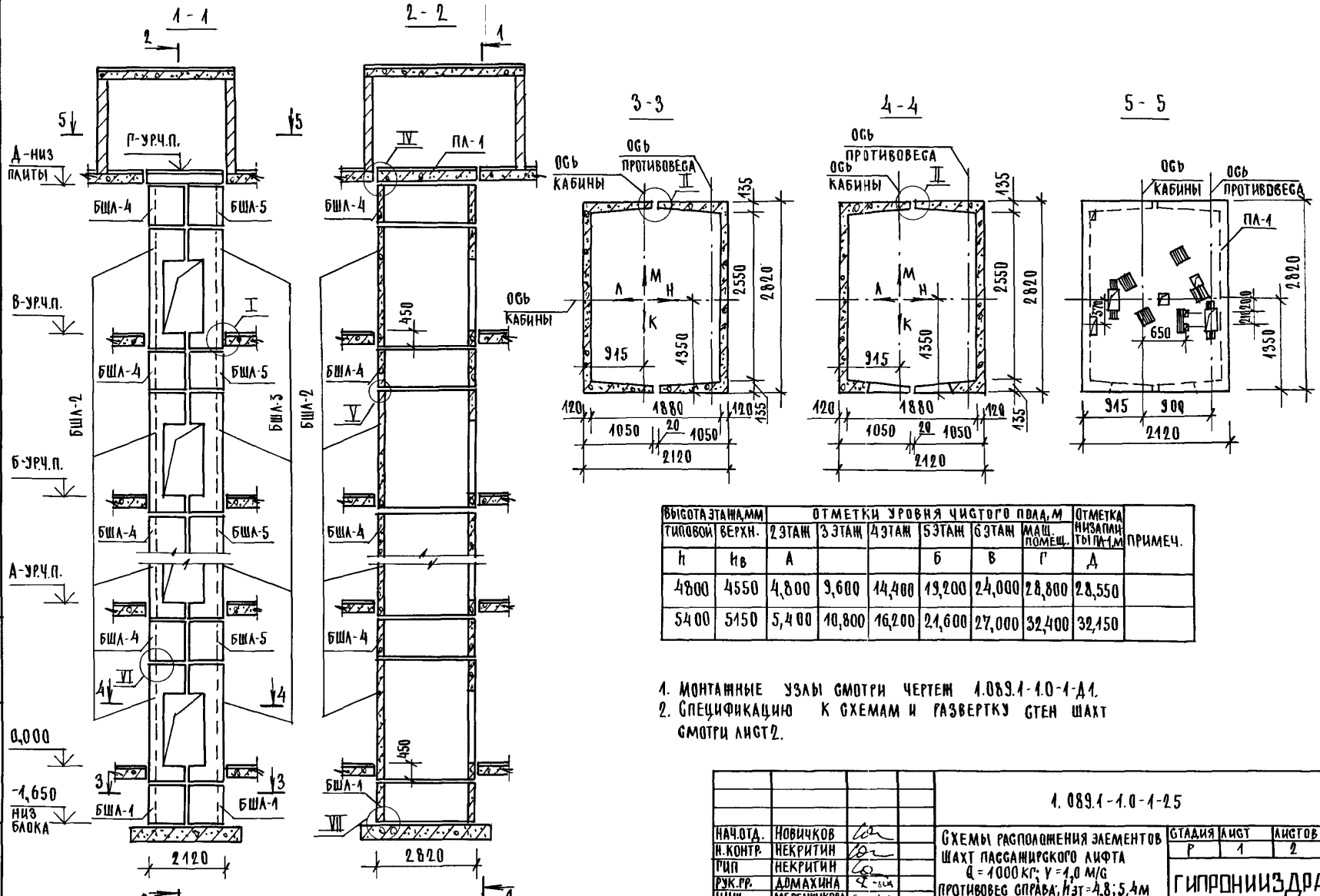

ВЫСОТА ЭТАЖА, мм		ОТМЕТКИ УРОВНЯ ЧИСТОГО ПОЛА, м							ПРИМЕЧ.
ТИПОВОЙ	ВЕРХН.	2 ЭТАЖ	3 ЭТАЖ	4 ЭТАЖ	5 ЭТАЖ	6 ЭТАЖ	МАШ. ПОМЕЩ.	ОТМЕТКА НИЗА ПАНТЫ ПА-1 М	
h	$h_в$	А			Б	В	Г	Д	
4800	4550	4,800	9,600	14,400	19,200	24,000	28,800	28,550	
5400	5150	5,400	10,800	16,200	21,600	27,000	32,400	32,150	

1. МОНТАЖНЫЕ УЗЛЫ СМОТРИ ЧЕРТЕЖ 1.089.1-1.0-1-Д1.
2. СПЕЦИФИКАЦИЮ К СХЕМАМ И РАЗВЕРТКУ СТЕН ШАХТ СМОТРИ ЛИСТ 2.

НАЧ.ОТД.	НОВИЧКОВ	
Н.КОНТР.	НЕКРИТИН	
ГИП	НЕКРИТИН	
РУК.ГР.	ДОМАХИНА	
ИНЖ.	МЕРЕНЧИКОВА	

1.089.1-1.0-1-25

СХЕМЫ РАСПОЛОЖЕНИЯ ЭЛЕМЕНТОВ ШАХТ ПАССАЖИРСКОГО ЛИФТА Q = 1000 КГ; V = 1,0 М/С ПРОТИВОВЕС СПРАВА; $H_{ЗТ}$ = 4,8; 5,4 М

СТАДИЯ	ЛИСТ	ЛИСТОВ
Р	1	2

ГИПРОНИИЗДРАВ

23954-01 70

ИНВ.№ ПОДЛ. | ПОДПИСЬ И ДАТА | ВЗАМ.ИНВ.№

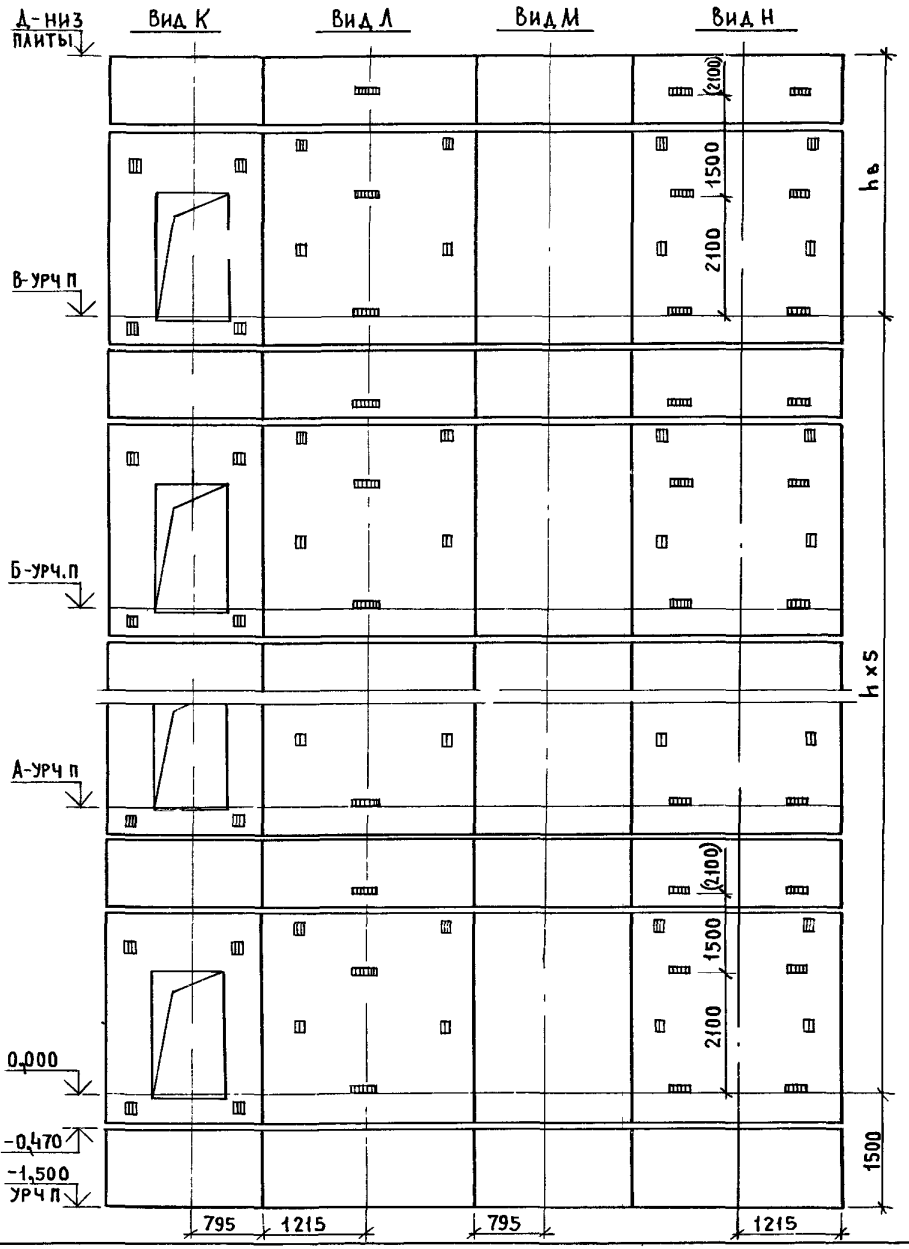

Марка, поз	Обозначение	Наименование	Кол при h,м 4,8	Кол при h,м 5,4	Масса ед.,кг	Приме чание
		Блоки шахт лифтов				
БШЛ-1	1.089.1-11-1-48	БШЛ 100-12п-1	2	2	1700	
БШЛ-2	1.089.1-11-1-14	БШЛ 100-36п-1	6		4750	
	1.089.1-11-1-14	БШЛ 100-42п-1		6	5610	
БШЛ-3	1.089.1-11-1-16	БШЛ 100-36п-2	6		4820	
	1.089.1-11-1-16	БШЛ 100-42п-2		6	5680	
БШЛ-4	1.089.1-11-1-49	БШЛ 100-12п-4	6	6	1700	
БШЛ-5	1.089.1-11-1-50	БШЛ 100-12п-5	6	6	1700	
		Плита перекрытия				
ПЛ-1	1.089.1-11-1-58	ПЛ 100-2128.2п	1	1	2900	
Ум 2	1.089.1-10-1-36	Участок монолитный Ум 3	1	1		0,23 м³

1. Размер в скобках дан при высоте типового этажа h=5,4 м
2 Монолитный участок УМ3 смотри узел IV чертеж 1.089.1-1.0-1-Д1.

Инв.№ подл | Подпись и дата | Взам. инв.№

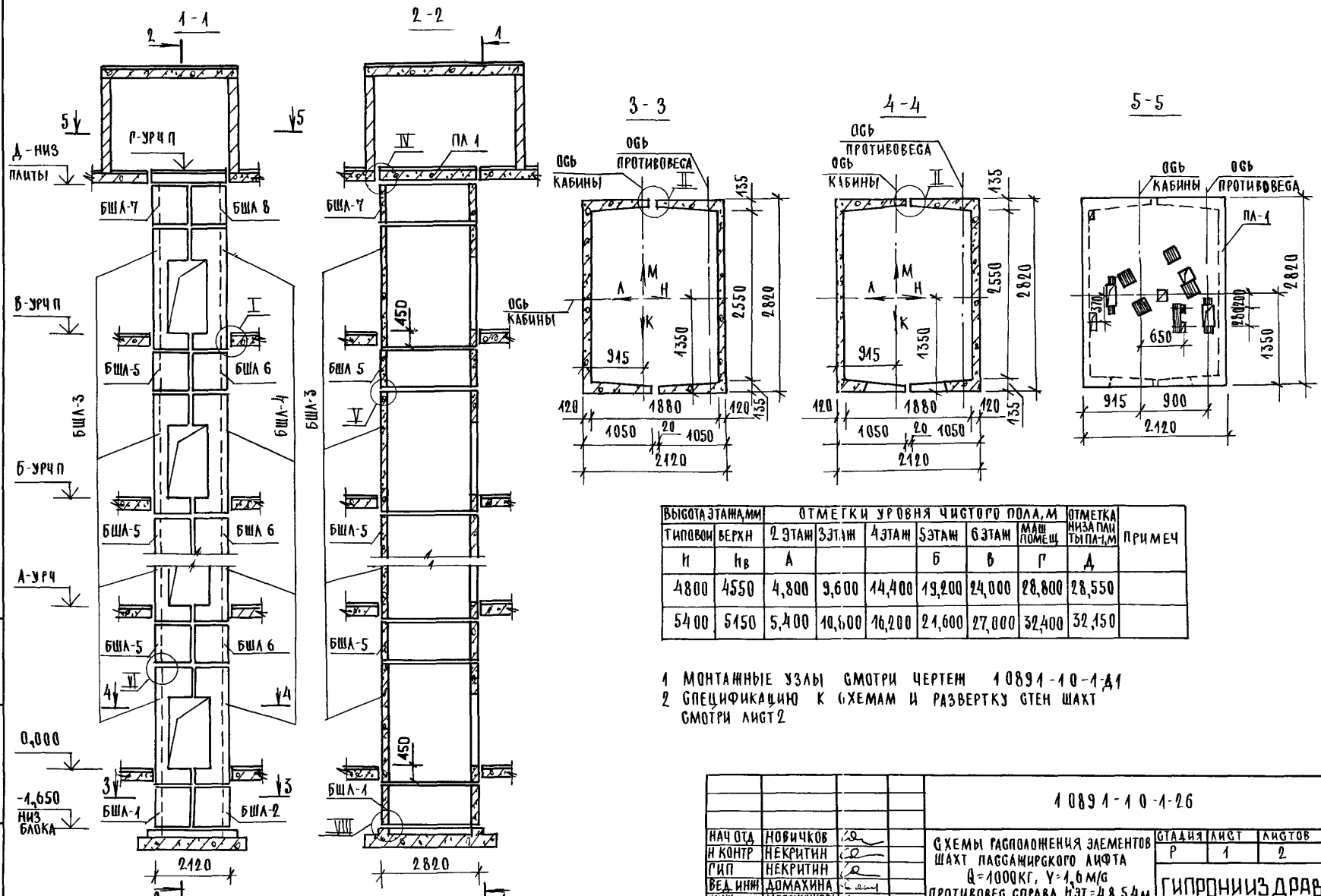

Высота этажа, мм		Отметки уровня чистого пола, м						Отметка низа плиты П-1, м	Примеч
Типовой	Верхн	2 этаж	3 этаж	4 этаж	5 этаж	6 этаж	Маш. помещ.		
H	$H_в$	А			Б	В	Г	Д	
4800	4550	4,800	9,600	14,400	19,200	24,000	28,800	28,550	
5400	5150	5,400	10,600	16,200	21,600	27,000	32,400	32,150	

1 Монтажные узлы смотри чертеж 10891-10-1-Д1
2 Спецификацию к схемам и развертку стен шахт смотри лист 2

Нач. отд.	Новичков		
Н. контр.	Некритин		
ГИП	Некритин		
Вед. инж.	Домахина		
Инж.	Меренчикова		

10891-10-1-26

Схемы расположения элементов шахт пассажирского лифта Q=1000 кг, V=1,6 м/с противовес справа, $H_{эт}$=4,8; 5,4 м

Стадия	Лист	Листов
Р	1	2

Гипрониздрав

Инв. № подл. | Подпись и дата | Взам. инв. №

23054-01-72

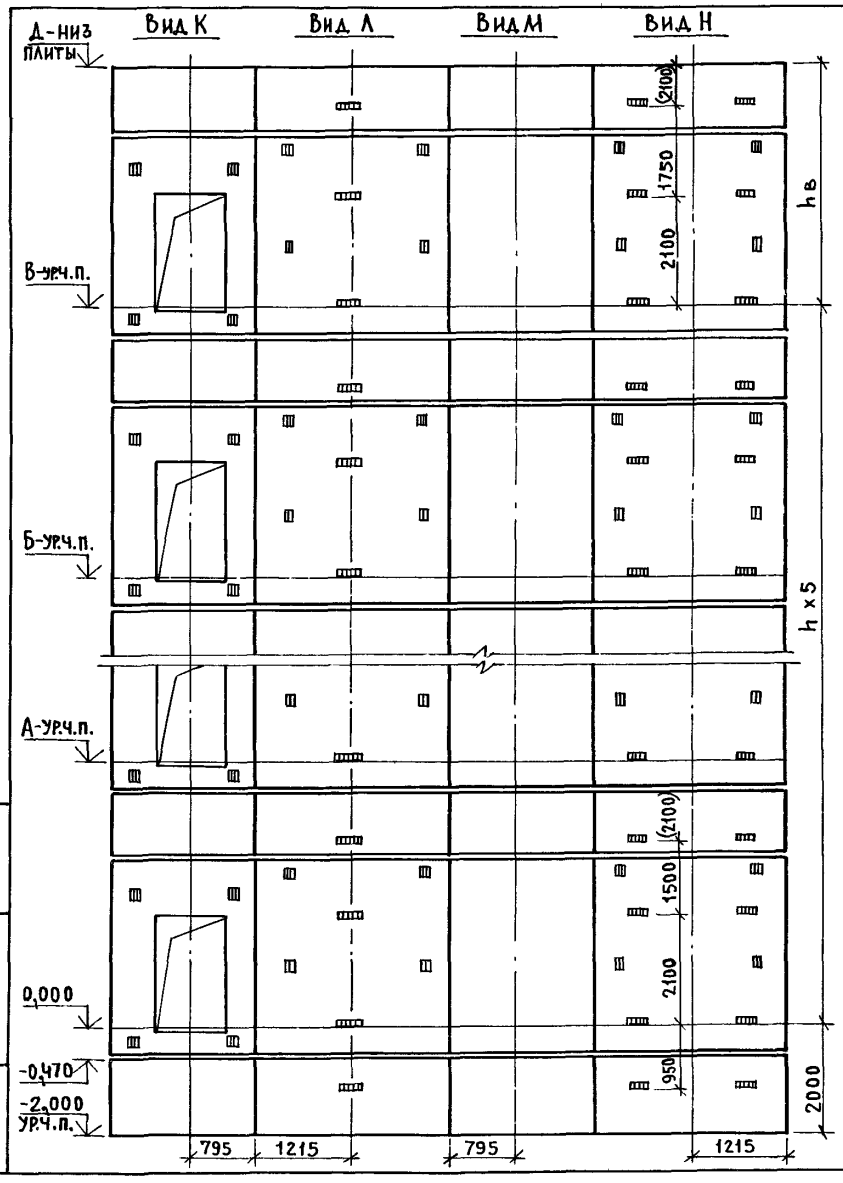

Марка поз.	Обозначение	Наименование	Кол. при h,м 4,8	Кол. при h,м 5,4	Масса ед., кг	Примечание
		Блоки шахт лифтов				
БШЛ-1	1.089.1-1.1-1-49	БШЛ 100-12п-2	1	1	1700	
БШЛ-2	1.089.1-1.1-1-50	БШЛ 100-12п-3	1	1	1700	
БШЛ-3	1.089.1-1.1-1-14	БШЛ 100-36п-1	6		4750	
	1.089.1-1.1-1-14	БШЛ 100-42п-1		6	5610	
БШЛ-4	1.089.1-1.1-1-16	БШЛ 100-36п-2	6		4820	
	1.089.1-1.1-1-16	БШЛ 100-42п-2		6	5680	
БШЛ-5	1.089.1-1.1-1-49	БШЛ 100-12п-4	5	5	1700	
БШЛ-6	1.089.1-1.1-1-50	БШЛ 100-12п-5	5	5	1700	
БШЛ-7	1.089.1-1.1-1-49	БШЛ 100-12п-2	1		1700	
	1.089.1-1.1-1-49	БШЛ 100-12п-4		1	1700	
БШЛ-8	1.089.1-1.1-1-50	БШЛ 100-12п-3	1		1700	
	1.089.1-1.1-1-50	БШЛ 100-12п-5		1	1700	
		Плита перекрытия				
ПЛ-1	1.089.1-1.1-1-59	ПЛ 100-21.28.2п-1	1	1	2900	
Ум 3	1.089.1-1.0-1-36	Участок монолитный УМ3	1	1		0,23м³

1. Размер в скобках дан при высоте типового этажа h=5,4м.
2. Монолитный участок УМ3 смотри узел IV чертеж 1.089.1-1.0-1-Д1

Инв. № подл. | Подпись и дата | Взам. инв. №

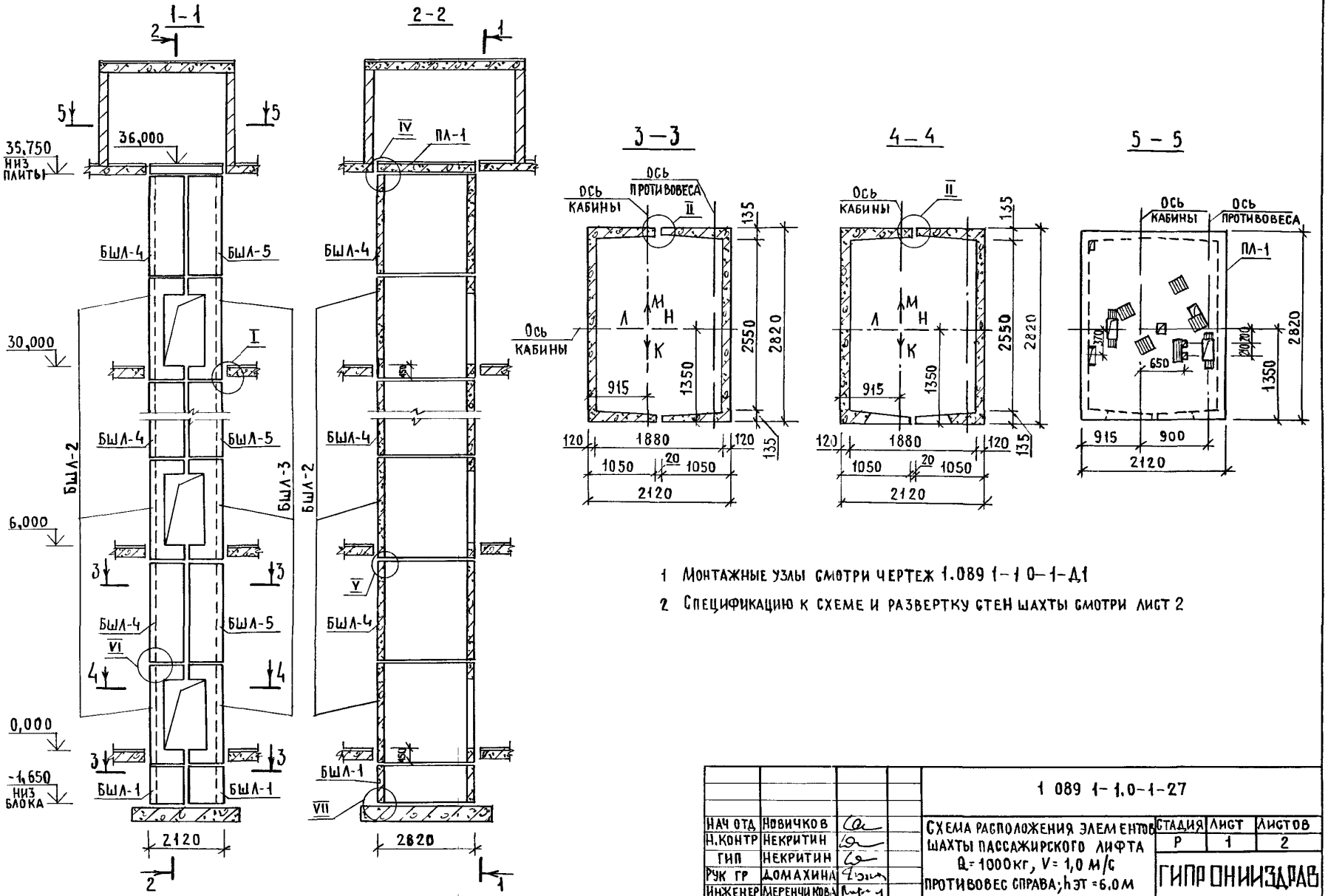

1 Монтажные узлы смотри чертеж 1.089 1-1 0-1-Д1

2 Спецификацию к схеме и развертку стен шахты смотри лист 2

Нач отд	Новичков		
Н.контр	Некритин		
ГИП	Некритин		
Рук гр	Домахина		
Инженер	Меренчикова		

1 089 1-1.0-1-27

Схема расположения элементов шахты пассажирского лифта Q=1000кг, V=1,0 м/с противовес справа; hэт=6.0м

Стадия	Лист	Листов
Р	1	2

ГИПРОНИИЗДРАВ

23954-01 74 Формат А3

Инв. № подл. | Подпись и дата | Взам. инв. №

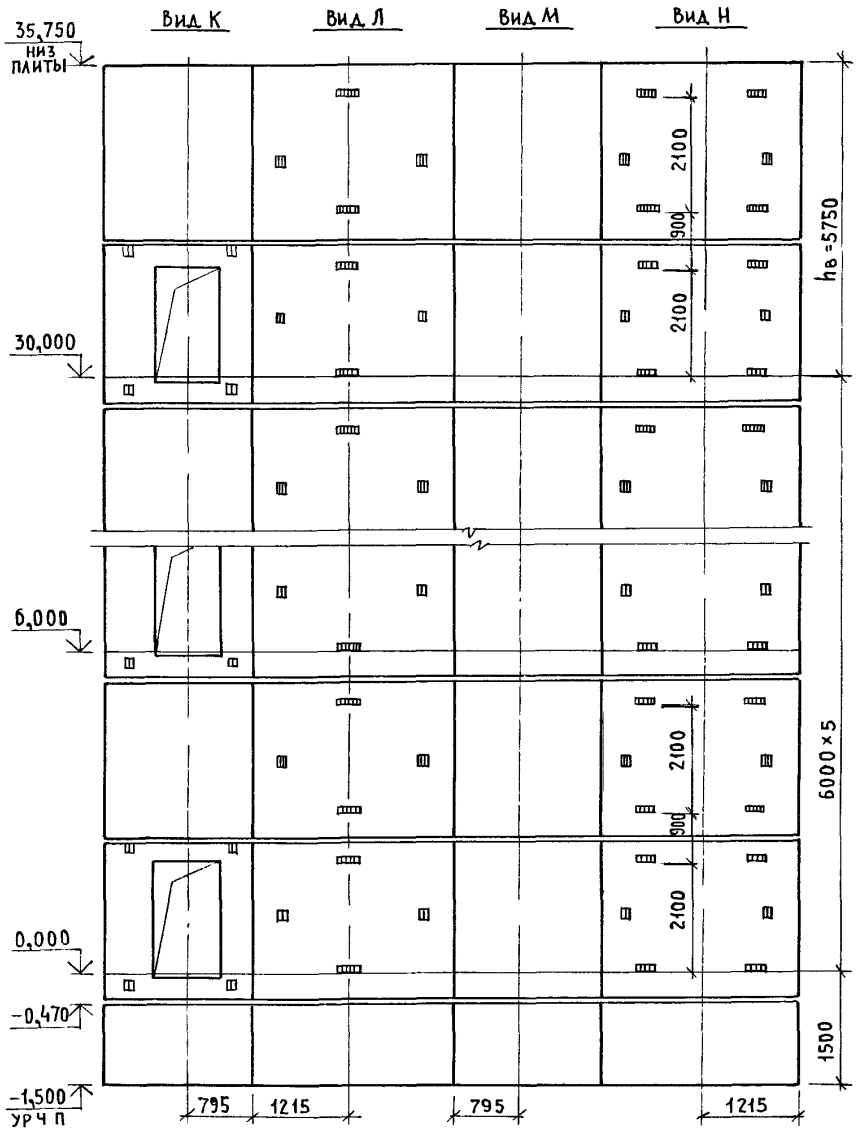

Марка, поз	Обозначение	Наименование	Кол	Масса ед., кг	Приме-чание
		Блоки шахты лифта			
БШЛ-1	1.089.1-11-1-48	БШЛ 100-12п-1	2	1700	
БШЛ-2	1.089.1-11-1-13	БШЛ 100-30п-1	6	3880	
БШЛ-3	1.089.1-11-1-15	БШЛ 100-30п-2	6	3950	
БШЛ-4	1.089.1-11-1-40	БШЛ 100-30п-3	6	4300	
БШЛ-5	1.089.1-11-1-41	БШЛ 100-30п-4	6	4300	
		Плита перекрытия			
ПЛ-1	1.089.1-11-1-58	ПЛ 100-21.28.2п	1	2900	
Ум 3	1.089.1-1.0-1-36	Участок монолитный Ум 3	1		0,23м³

Монолитный участок Ум 3 смотри узел IV чертеж 1.089.1-1.0-1-Д1

Инв. № подл. | Подпись и дата | Взам. инв. №

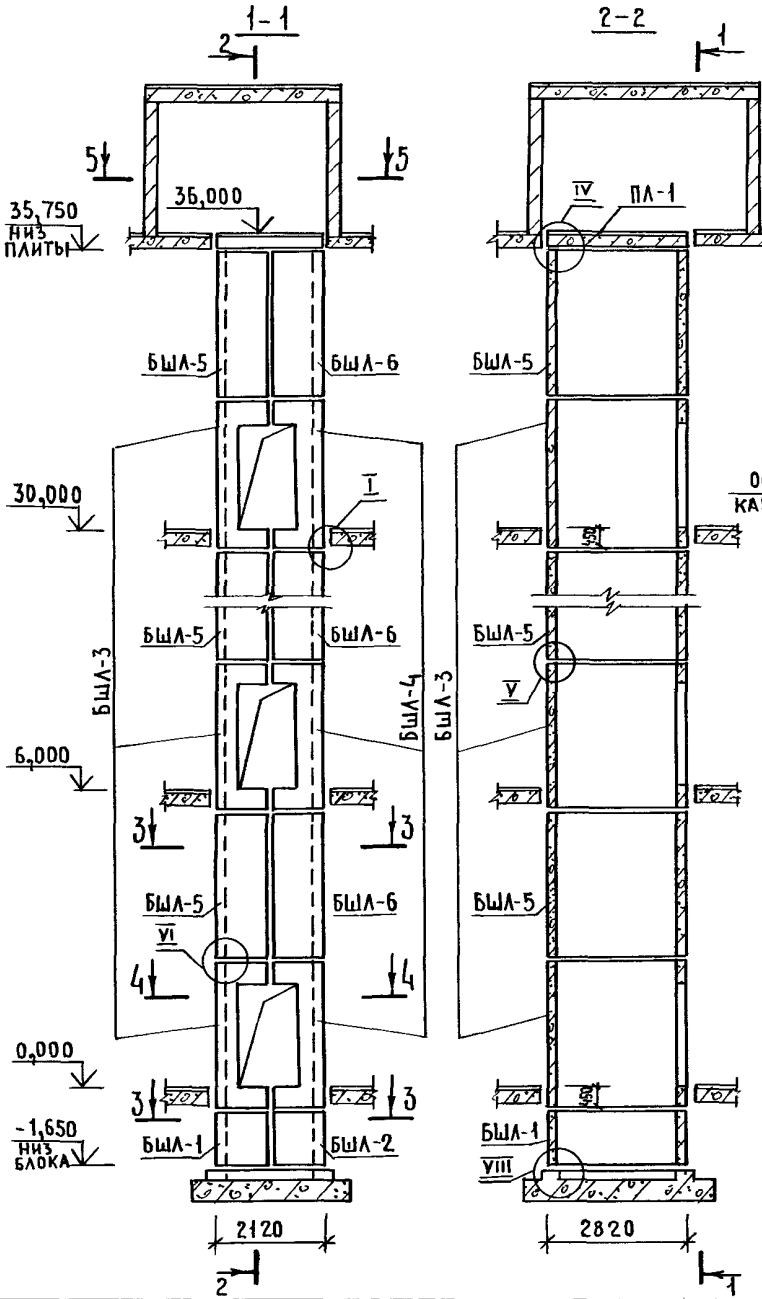

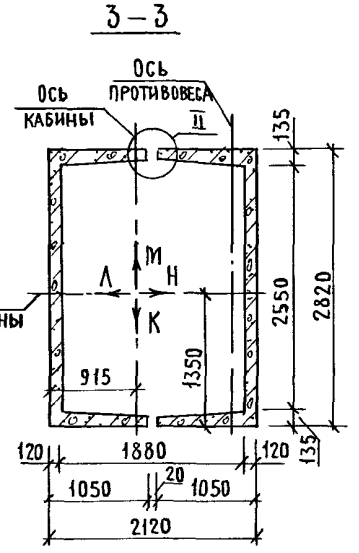

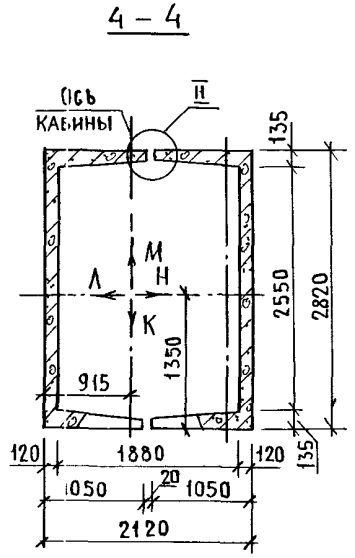

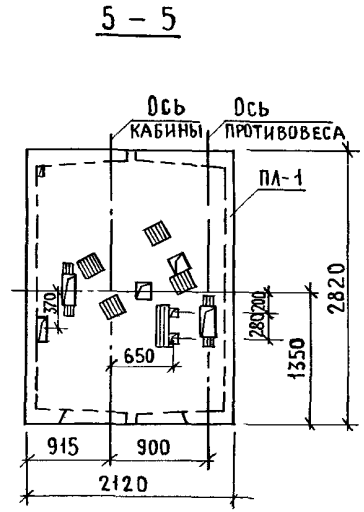

1. Монтажные узлы смотри чертеж 1089 1-1.0-1-Д1
2. Спецификацию к схеме и развертку стен шахты смотри лист 2

Нач.отд.	Новичков		
Н контр	Некритин		
ГИП	Некритин		
Вед.инж.	Домахина		
Инженер	Меренчикова		

1.089.1-1.0-1-28

Схема расположения элементов шахты пассажирского лифта Q=1000кг, V=1,6 м/с противовес справа, h эт. =6,0м

Стадия	Лист	Листов
Р	1	2

ГИПРОНИИЗДРАВ

23954-01 76 Формат А3

Инв.№подл. | Подпись и дата | Взам.инв.№

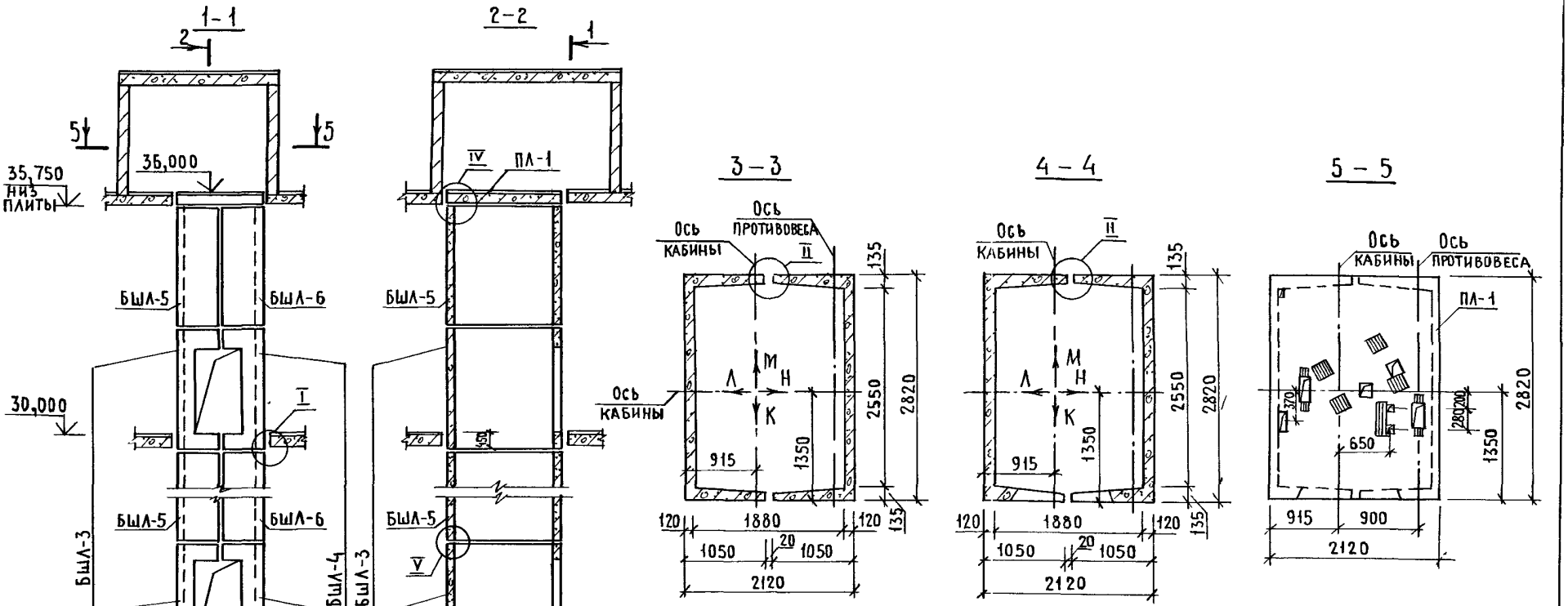

1. Монтажные узлы смотри чертеж 1.089.1-1.0-1-Д1
2. Спецификацию к схеме и развертку стен шахты смотри лист 2

Нач.отд.	Новичков	
Н.контр.	Некритин	
ГИП	Некритин	
Вед.инж.	Домахина	
Инженер	Меренчикова	

1.089.1-1.0-1-28

Схема расположения элементов шахты пассажирского лифта Q=1000кг, V=1,6 м/с

Противовес справа, $h_{эт}$ = 6,0 м

Стадия	Лист	Листов
Р	1	2

ГИПРОНИИЗДРАВ

23954-01 76 Формат А3

Инв.№подл. | Подпись и дата | Взам.инв.№

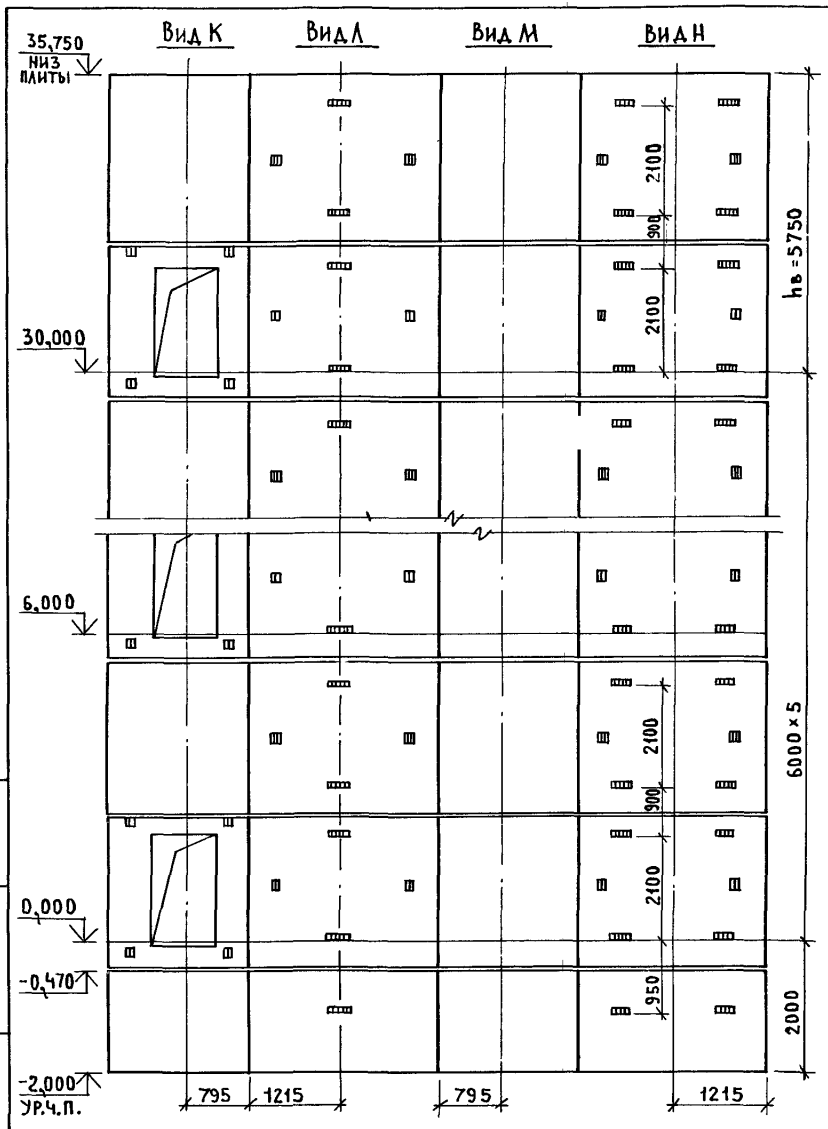

Марка, поз.	Обозначение	Наименование	Кол.	Масса ед., кг	Примечание
		Блоки шахты лифта			
БШЛ-1	1.089.1-1.1-1-49	БШЛ100-12п-2	1	1700	
БШЛ-2	1.089.1-1.1-1-50	БШЛ100-12п-3	1	1700	
БШЛ-3	1.089.1-1.1-1-13	БШЛ100-30п-1	6	3880	
БШЛ-4	1.089.1-1.1-1-15	БШЛ100-30п-2	6	3950	
БШЛ-5	1.089.1-1.1-1-40	БШЛ100-30п-3	6	4300	
БШЛ-6	1.089.1-1.1-1-41	БШЛ100-30п-4	6	4300	
		Плита перекрытия			
ПЛ-1	1.089.1-1.1-1-59	ПЛ100-21.28.2п-1	1	2900	
Ум 3	1.089.1-1.0-1-36	Участок монолитный Ум 3	1		0,23м³

Монолитный участок Ум3 смотри узел IV чертеж 1.089.1-1.0-1-Д1.

Инв.№ подл. | Подпись и дата | Взам.инв.№

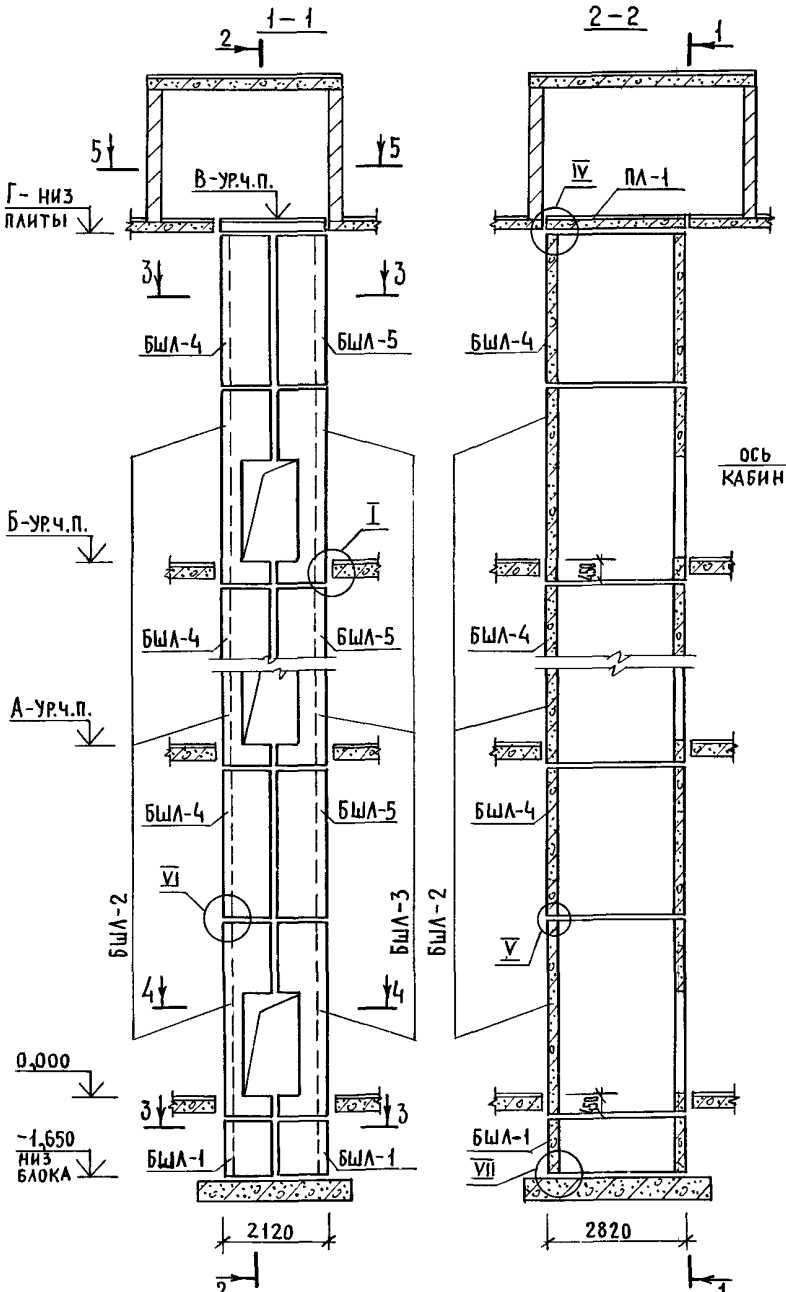

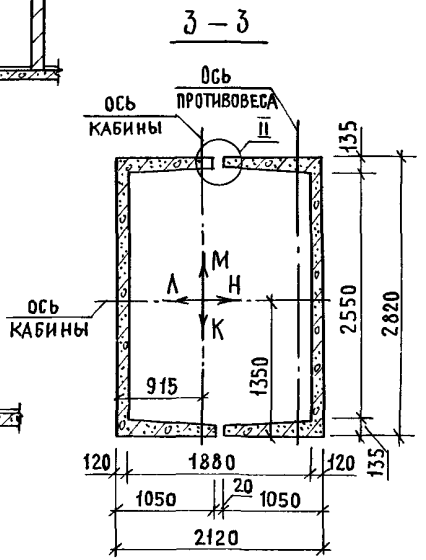

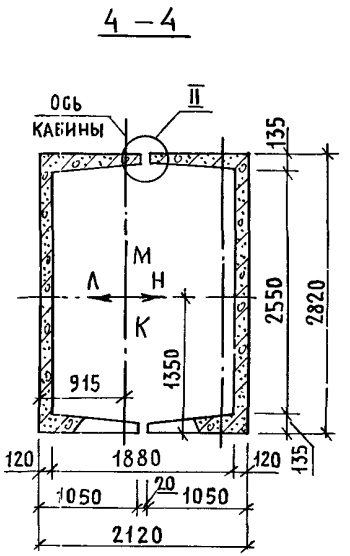



Высота этажа, мм		Отметки уровня чистого пола, м						Отметка низа плиты ПЛ-1, м	Примеч.
Типовой	Верхн.	2 этаж	3 этаж	4 этаж	5 этаж		Маш. пом.		
h	hв	А			Б		В	Г	
6600	6350	6,600	13,200	19,800	26,400		33,000	32,750	
7200	6950	7,200	14,400	21,600	28,800		36,000	35,750	

1. Монтажные узлы смотри чертеж 1.089.1-1.0-1-Д1
2. Спецификацию к схемам и развертку стен шахт смотри лист 2.

Нач.отд.	Новичков	
Н.контр	Некритин	
ГИП	Некритин	
Рук.гр.	Домахина	
Инженер	Меренчикова	

1.089.1-1.0-1-29

Схемы расположения элементов шахт пассажирского лифта Q = 1000 кг, V 1,0 м/с противовес справа; hэт.= 6,6; 7,2 м

Стадия	Лист	Листов
Р	1	2

ГИПРОНИИЗДРАВ

Инв. № подл. | Подпись и дата | Взам. инв. №

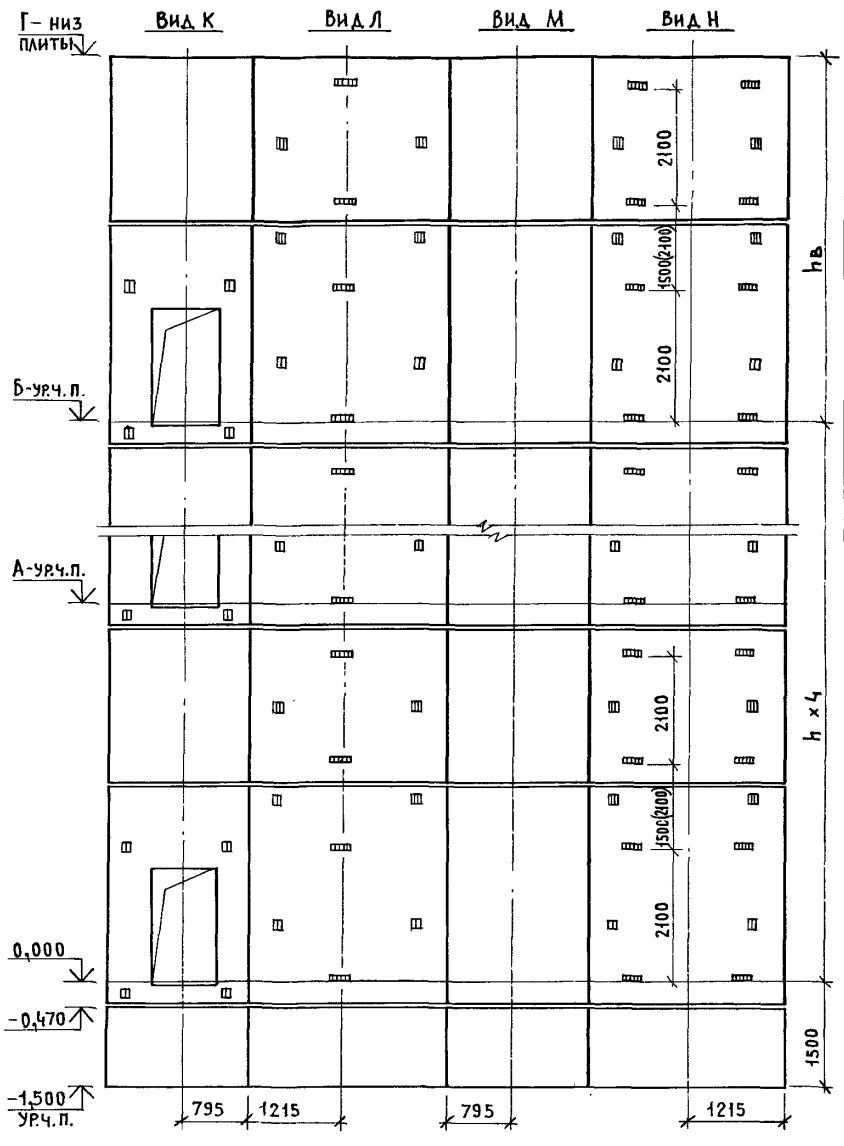

Марка, поз.	Обозначение	Наименование	Кол. при h, м 6,6	7,2	Масса ед., кг	Примечание
		Блоки шахт лифтов				
БШЛ-1	1.089.1-1.1-1-48	БШЛ100-12п-1	2	2	1700	
БШЛ-2	1.089.1-1.1-1-14	БШЛ 100-36п-1	5		4750	
	1.089.1-1.1-1-14	БШЛ 100-42п-1		5	5610	
БШЛ-3	1.089.1-1.1-1-16	БШЛ 100-36п-2	5		4820	
	1.089.1-1.1-1-16	БШЛ 100-42п-2		5	5680	
БШЛ-4	1.089.1-1.1-1-40	БШЛ100-30п-3	5	5	4300	
БШЛ-5	1.089.1-1.1-1-41	БШЛ 100-30п-4	5	5	4300	
		Плита перекрытия				
ПЛ-1	1.089.1-1.1-1-58	ПЛ100-21.28.2п	1	1	2900	
Ум 3	1.089.1-1.0-1-36	Участок монолитный Ум 3	1	1		0,23м³

1. Размер в скобках дан при высоте типового этажа h=7,2м.
2. Монолитный участок Ум3 смотри узел IV чертеж 1.089.1-1.0-1-Д1.

Инв. № подл. | Подпись и дата | Взам. инв. №

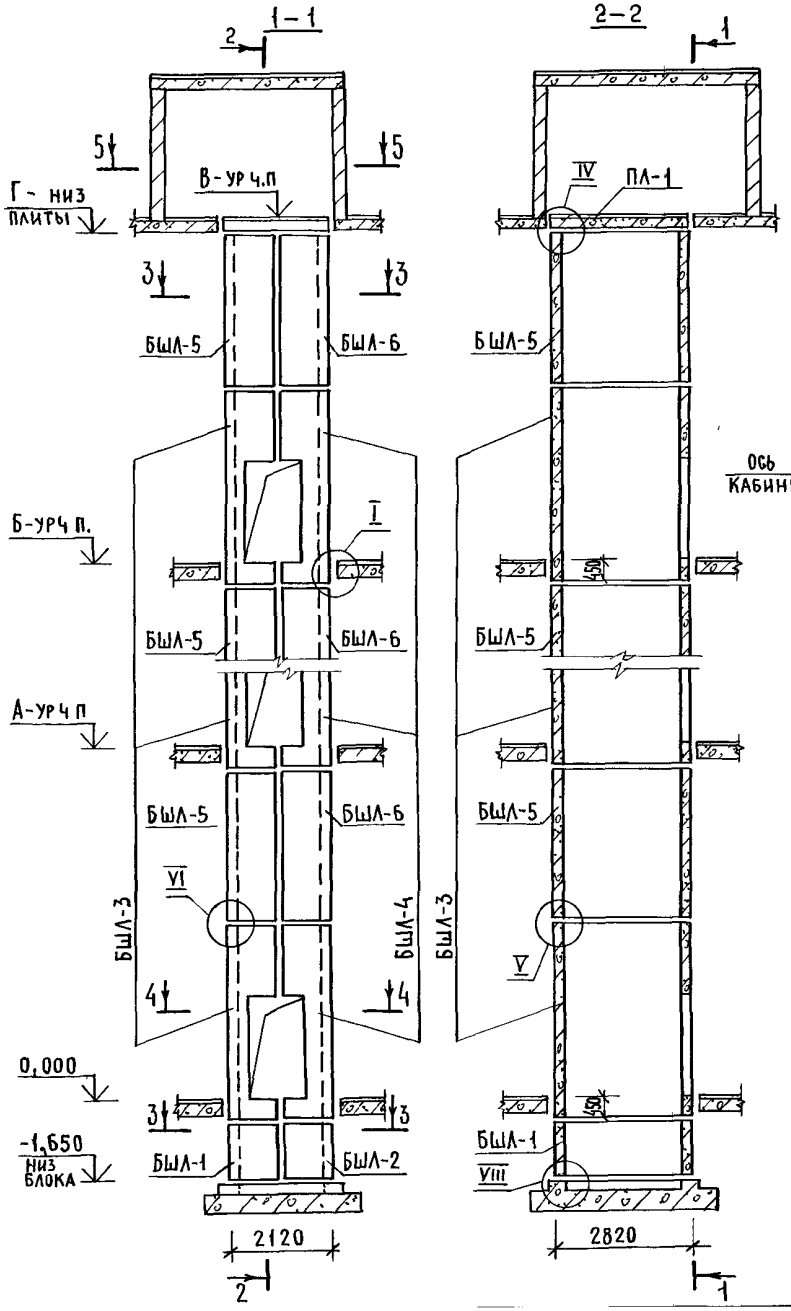

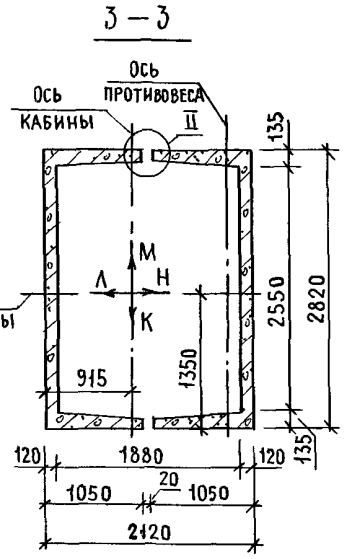

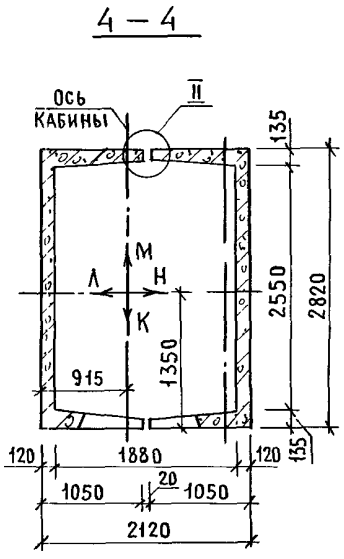



Высота этажа, мм		Отметки уровня чистого пола, м						Отметка низа плиты ПЛ-1, м	Примеч
типовой	верхн	2 этаж	3 этаж	4 этаж	5 этаж		маш пом		
h	hв	А			Б		В	Г	
6600	6350	6,600	13,200	19,800	26,400		33,000	32,750	
7200	6950	7,200	14,400	21,600	28,800		36,000	35,750	

1. Монтажные узлы смотри чертеж 1.089.1-1.0-1-Д1
2. Спецификацию к схемам и развертку стен шахт смотри лист 2

Нач. отд.	Новичков		
Н. контр	Некритин		
ГИП	Некритин		
Рук гр	Домахина		
Инженер	Меренчикова		

1.089.1-10-1-30

Схемы расположения элементов шахт пассажирского лифта Q=1000кг, V=1,6 м/с противовес справа, hэт=6,6; 7,2м

Стадия	Лист	Листов
Р	1	2

ГИПРОНИИЗДРАВ

Инв. № подл. | Подпись и дата | Взам. инв. №

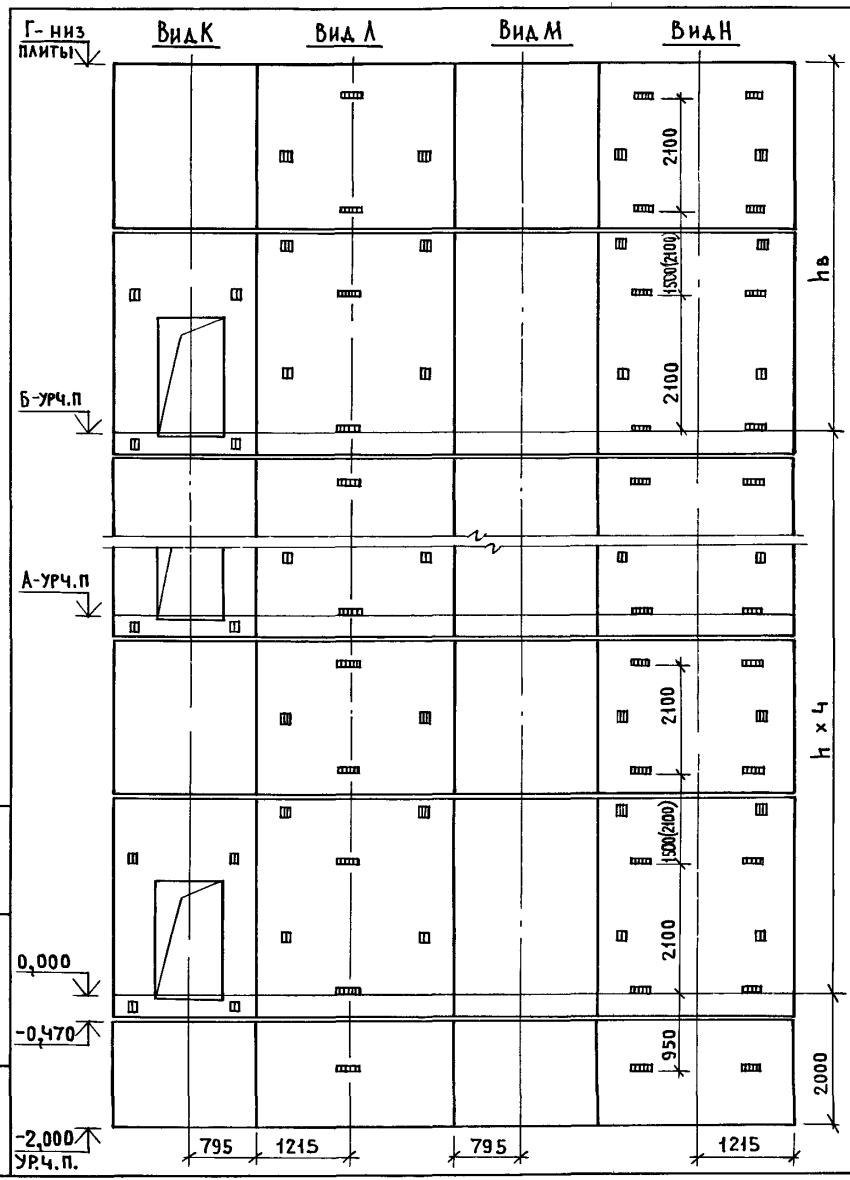

Марка, поз.	Обозначение	Наименование	Кол. при h,м 6,6	Кол. при h,м 7,2	Масса ед., кг	Примечание
		Блоки шахт лифтов				
БШЛ-1	1.089.1-1.1-1-49	БШЛ 100-12п-2	1	1	1700	
БШЛ-2	1.089.1-1.1-1-50	БШЛ 100-12п-3	1	1	1700	
БШЛ-3	1.089.1-1.1-1-14	БШЛ 100-36п-1	5		4750	
	1.089.1-1.1-1-14	БШЛ 100-42п-1		5	5610	
БШЛ-4	1.089.1-1.1-1-16	БШЛ 100-36п-2	5		4820	
	1.089.1-1.1-1-16	БШЛ 100-42п-2		5	5680	
БШЛ-5	1.089.1-1.1-1-40	БШЛ 100-30п-3	5	5	4300	
БШЛ-6	1.089.1-1.1-1-41	БШЛ 100-30п-4	5	5	4300	
		Плита перекрытия				
ПЛ-1	1.089.1-1.1-1-59	ПЛ100-21.28 2п-1	1	1	2900	
Ум 3	1.089.1-1.0-1-36	Участок монолитный Ум 3	1	1		0,23м³

1 Размер в скобках дан при высоте типового этажа h=7,2м

2. Монолитный участок Ум3 смотри узел IV чертеж 1 089 1-1.0-1-Д1.

Инв.№ подл. | Подпись и дата | Взам.инв.№

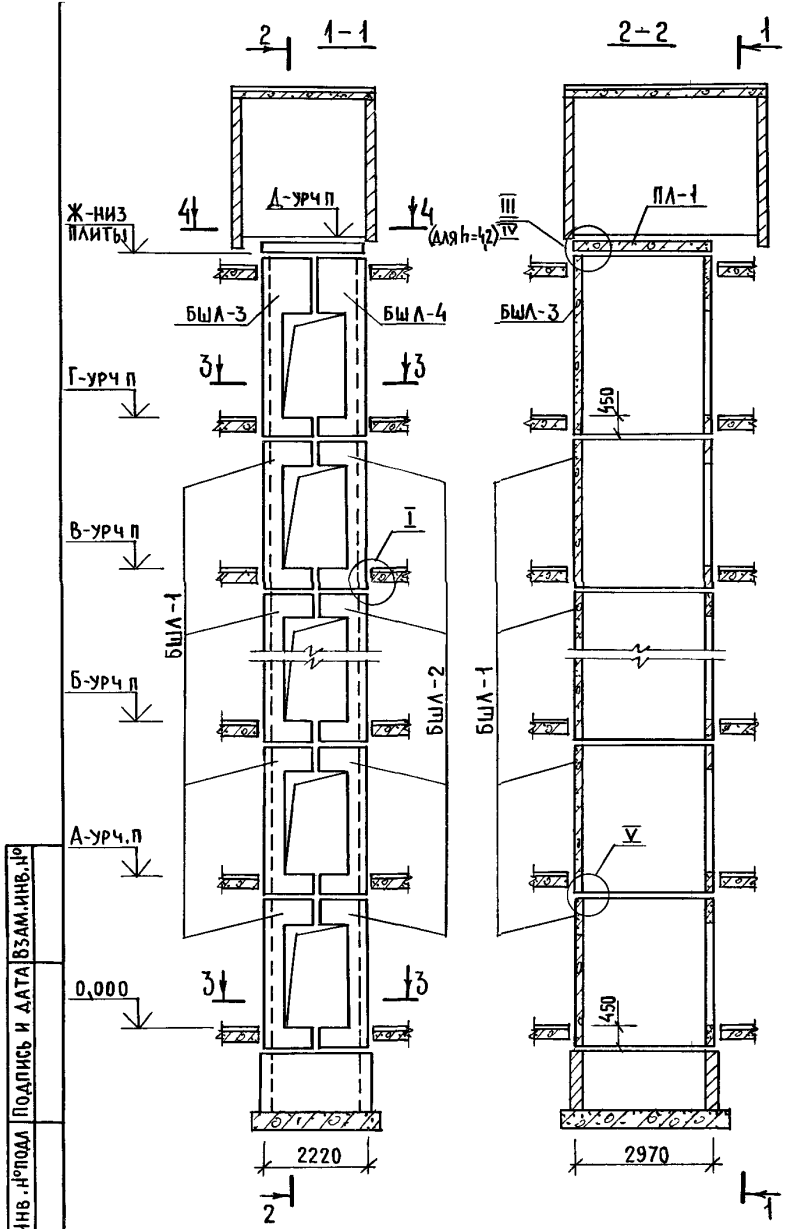

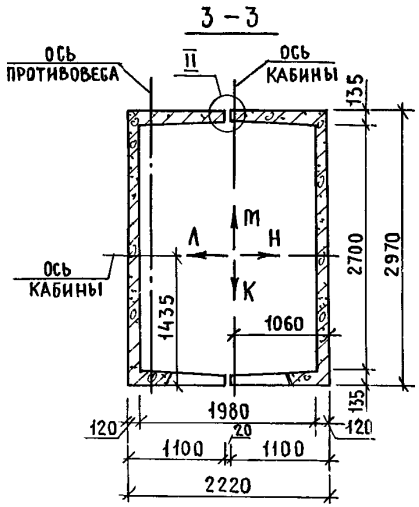

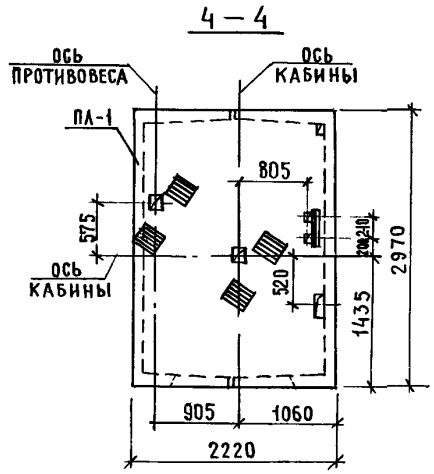

ВЫСОТА ЭТАЖА, мм		ОТМЕТКИ УРОВНЯ ЧИСТОГО ПОЛА, м						ОТМЕТКА НИЗА ПЛИТЫ ПЛ-1, м	ПРИМЕЧ
ТИПОВОЙ	ВЕРХН	2 ЭТАЖ	3 ЭТАЖ	4-10 ЭТАЖИ	11 ЭТАЖ	12 ЭТАЖ	МАШ ПОМ		
h	$h_в$	А	Б		В	Г	Д	Ж	
3300	3750	3,300	6,600	9,900-29,700	33,000	36,300	40,300	40,050	
3600	3750	3,600	7,200	10,800-32,400	36,000	39,600	43,600	43,350	
4200	3950	4,200	8,400	12,600-37,800	42,000	46,200	50,400	50,150	

1. Монтажные узлы смотри чертеж 1.089.1-1.0-1-Д1
2. Спецификацию к схемам и развертку стен шахт смотри лист 2

Нач отд	Новичков	
Н.контр	Некритин	
ГИП	Некритин	
Рук.гр	Домахина	

1089.1-1.0-1-31

Схемы расположения элементов шахт пассажирского лифта Q=630 кг, V=1,0 м/с противовес сбоку кабина непроходная, h эт =3,3,3,6,4,2м

Стадия	Лист	Листов
Р	1	2

ГИПРОНИИЗДРАВ

Инв. № подл. | Подпись и дата | Взам. инв. №

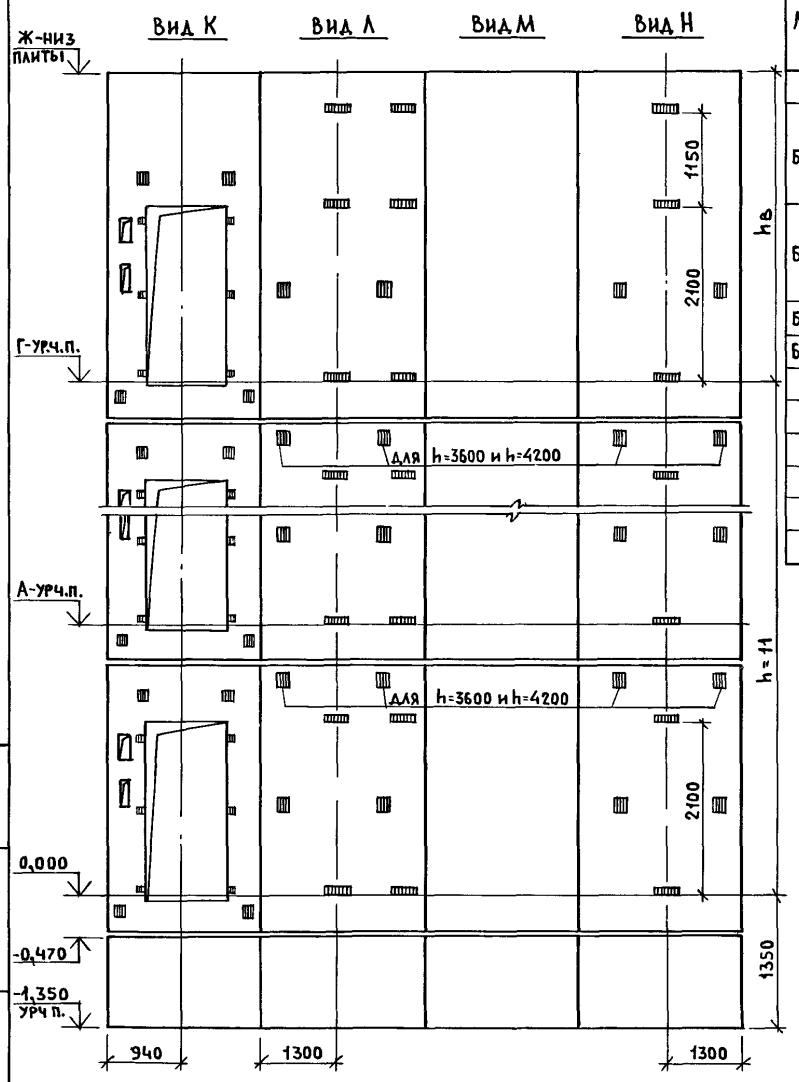

Марка, поз.	Обозначение	Наименование	Кол. при h,м 3,3	3,6	4,2	Масса ед.,кг	Примечание
		Блоки шахт лифтов					
БШЛ-1	1.089.1-1.1-1-17	БШЛ 63Б-33-1	11			4510	
	1.089.1-1.1-1-18	БШЛ 63Б-36-1		11		4970	
	1.089.1-1.1-1-18	БШЛ 63Б-42-1			11	5880	
БШЛ-2	1.089.1-1.1-1-20	БШЛ 63Б-33-2	11			4490	
	1.089.1-1.1-1-21	БШЛ 63Б-36-2		11		4950	
	1.089.1-1.1-1-21	БШЛ 63Б-42-2			11	5860	
БШЛ-3	1.089.1-1.1-1-19	БШЛ 63Б-42-3	1	1	1	5880	
БШЛ-4	1.089.1-1.1-1-22	БШЛ 63Б-42-4	1	1	1	5860	
		Плита перекрытия					
ПЛ-1	1.089.1-1.1-1-61	ПЛ 63Б-22.30 2	1	1	1	3260	
Ум 4	1.089.1-1.0-1-36	Участок монолитный Ум 4			1		0,24 м³

Монолитный участок Ум 4 смотри узел IV чертеж 1.089.1-1.0-1-Д1.

Инв.№ подл. | Подпись и дата | Взам. инв.№

23954-01 83

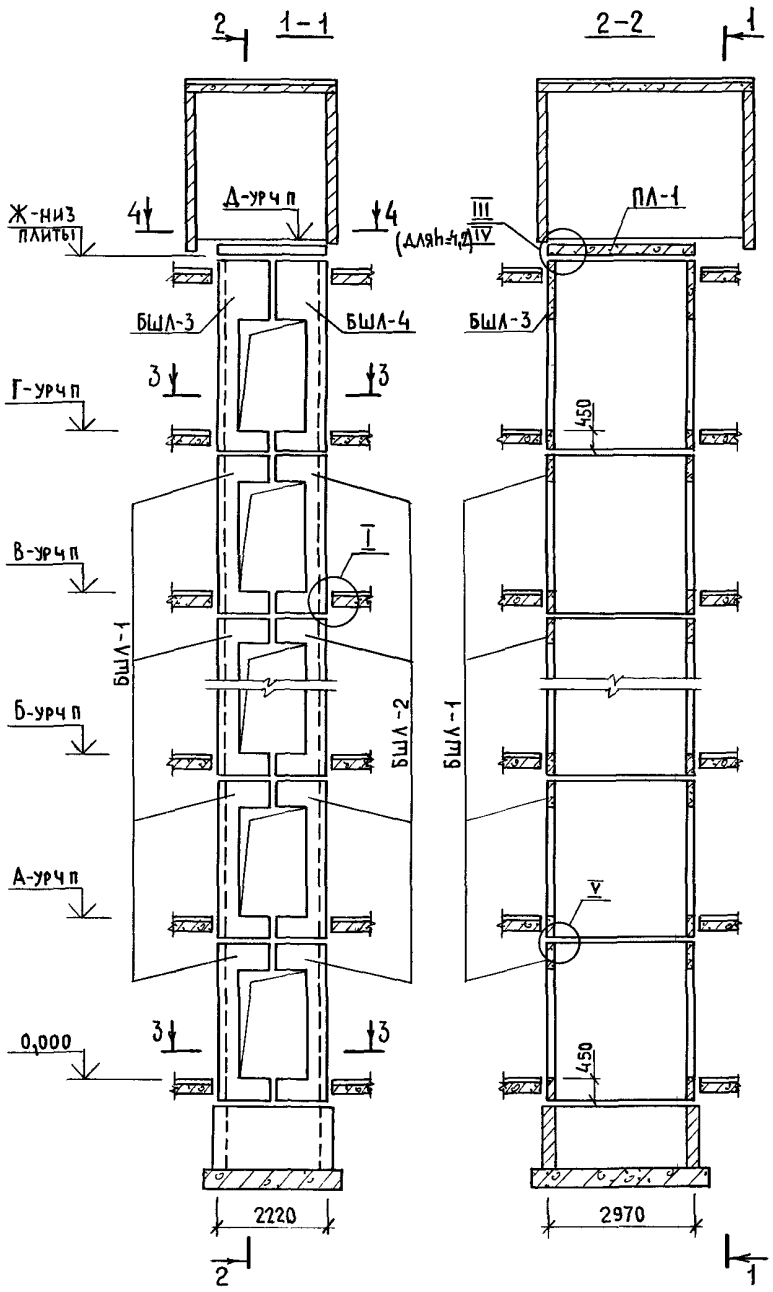

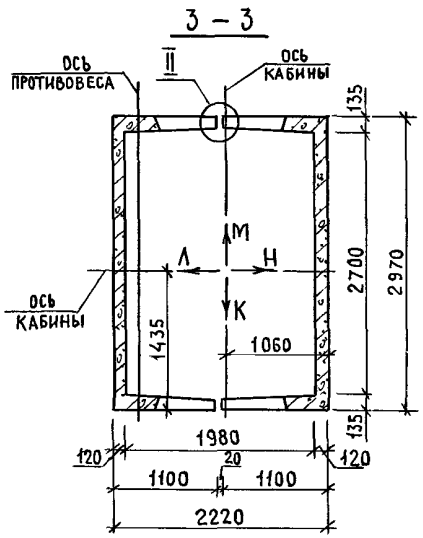

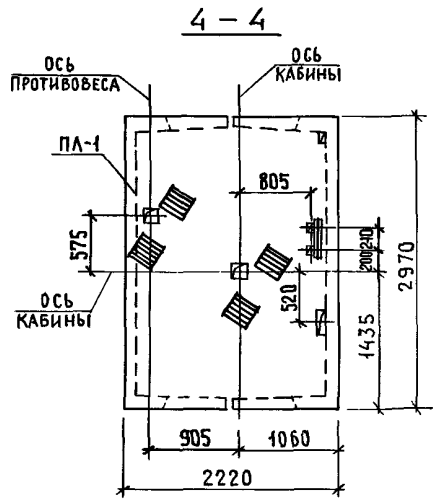

ВЫСОТА ЭТАЖА, ММ		ОТМЕТКИ УРОВНЯ ЧИСТОГО ПОЛА, М						ОТМЕТКА НИЗА ПЛИТЫ ПЛ-1, М	ПРИМЕЧ
ТИПОВОЙ	ВЕРХН	2 ЭТАЖ	3 ЭТАЖ	4-10 ЭТАЖИ	11 ЭТАЖ	12 ЭТАЖ	МАШ ПОМ		
h	hв	А	Б		В	Г	Д	Ж	
3300	3750	3,300	6,600	9,900-29,700	33,000	36,300	40,300	40,050	
3600	3750	3,600	7,200	10,800-32,400	36,000	39,600	43,600	43,350	
4200	3950	4,200	8,400	12,600-37,800	42,000	46,200	50,400	50,150	

1 МОНТАЖНЫЕ УЗЛЫ СМОТРИ ЧЕРТЕЖ 1089 1-1.0-Д1

2 СПЕЦИФИКАЦИЮ К СХЕМАМ И РАЗВЕРТКУ СТЕН ШАХТ СМОТРИ ЛИСТ 2

НАЧ ОТД	НОВИЧКОВ	
Н КОНТР	НЕКРИТИН	
ГИП	НЕКРИТИН	
РУК ГР	ДОМАХИНА	

1089 1-1.0-1-32

СХЕМЫ РАСПОЛОЖЕНИЯ ЭЛЕМЕНТОВ ШАХТ ПАССАЖИРСКОГО ЛИФТА Q=630КГ, V=1,0М/С ПРОТИВОВЕС СБОКУ, КАБИНА ПРОХОДНАЯ, hЭТ=3,3; 3,6; 4,2М

СТАДИЯ	ЛИСТ	ЛИСТОВ
Р	1	2

ГИПРОНИИЗДРАВ

23954-01 84

ИНВ № ПОДЛ | ПОДПИСЬ И ДАТА | ВЗАМ ИНВ №

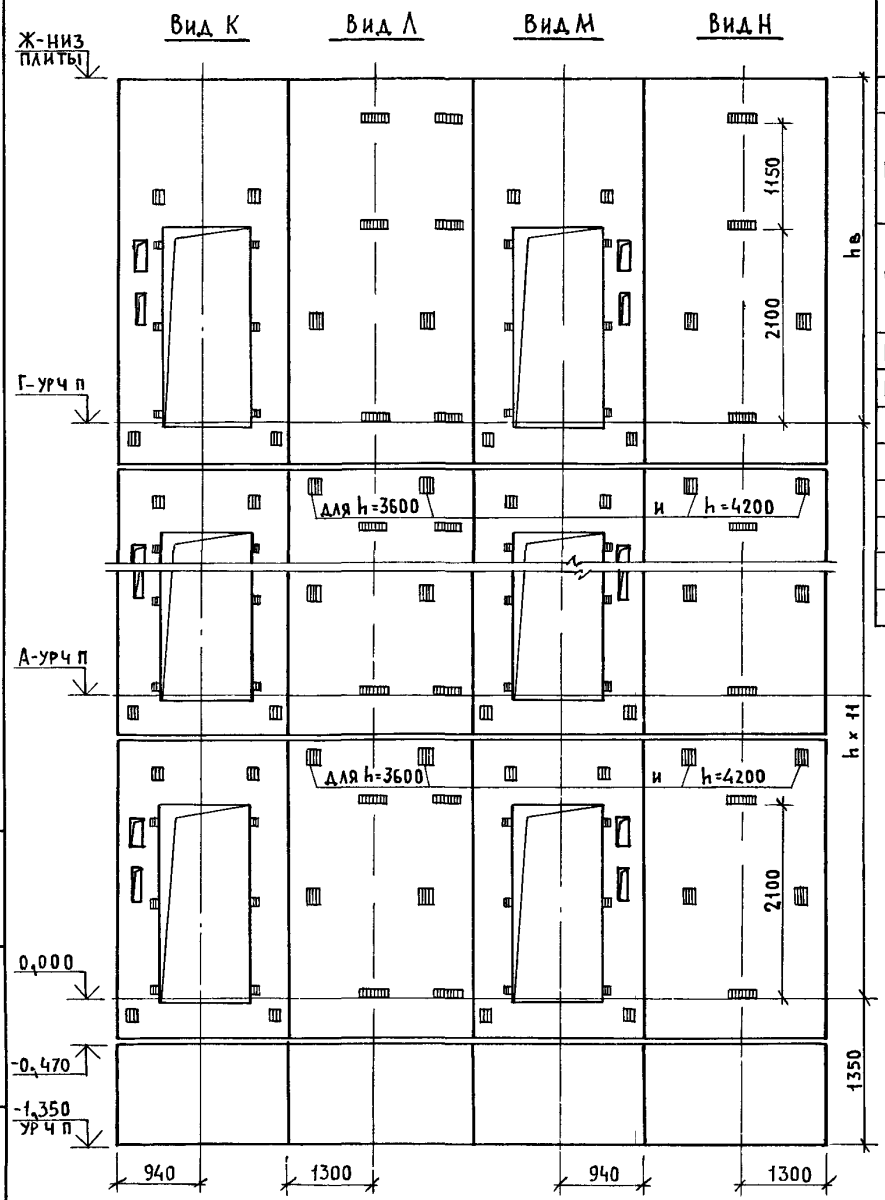

Марка, поз	Обозначение	Наименование	Кол при h,м 3,3	3,6	4,2	Масса ед.кг	Примечание
		Блоки шахт лифтов					
БШЛ-1	1089 1-11-1-23	БШЛ 63Б-33-3	11			4060	
	1089 1-11-1-24	БШЛ 63Б-36-3		11		4520	
	1089 1-11-1-24	БШЛ 63Б-42-5			11	5880	
БШЛ-2	1089 1-11-1-26	БШЛ 63Б-33-4	11			4020	
	1089 1-11-1-27	БШЛ 63Б-36-4		11		4480	
	1089 1-11-1-27	БШЛ 63Б-42-6			11	5860	
БШЛ-3	1089 1-11-1-25	БШЛ 63Б-42-7	1	1	1	5420	
БШЛ-4	1.089 1-11-1-28	БШЛ 63Б-42-8	1	1	1	5380	
		Плита перекрытия					
ПЛ-1	1089 1-11-1-61	ПЛ 63Б-22 30 2	1	1	1	3260	
Ум 4	1.089 1-10-1-36	Участок монолитный Ум 4			1		0,24м³

Монолитный участок Ум 4 смотри узел IV чертеж 1089 1-10-1-Д1

Взам инв.№ | Подпись и дата | Инв.№ подл.

23954-01 85

1-1 2-2 3-3 4-4, 5-5 6-6

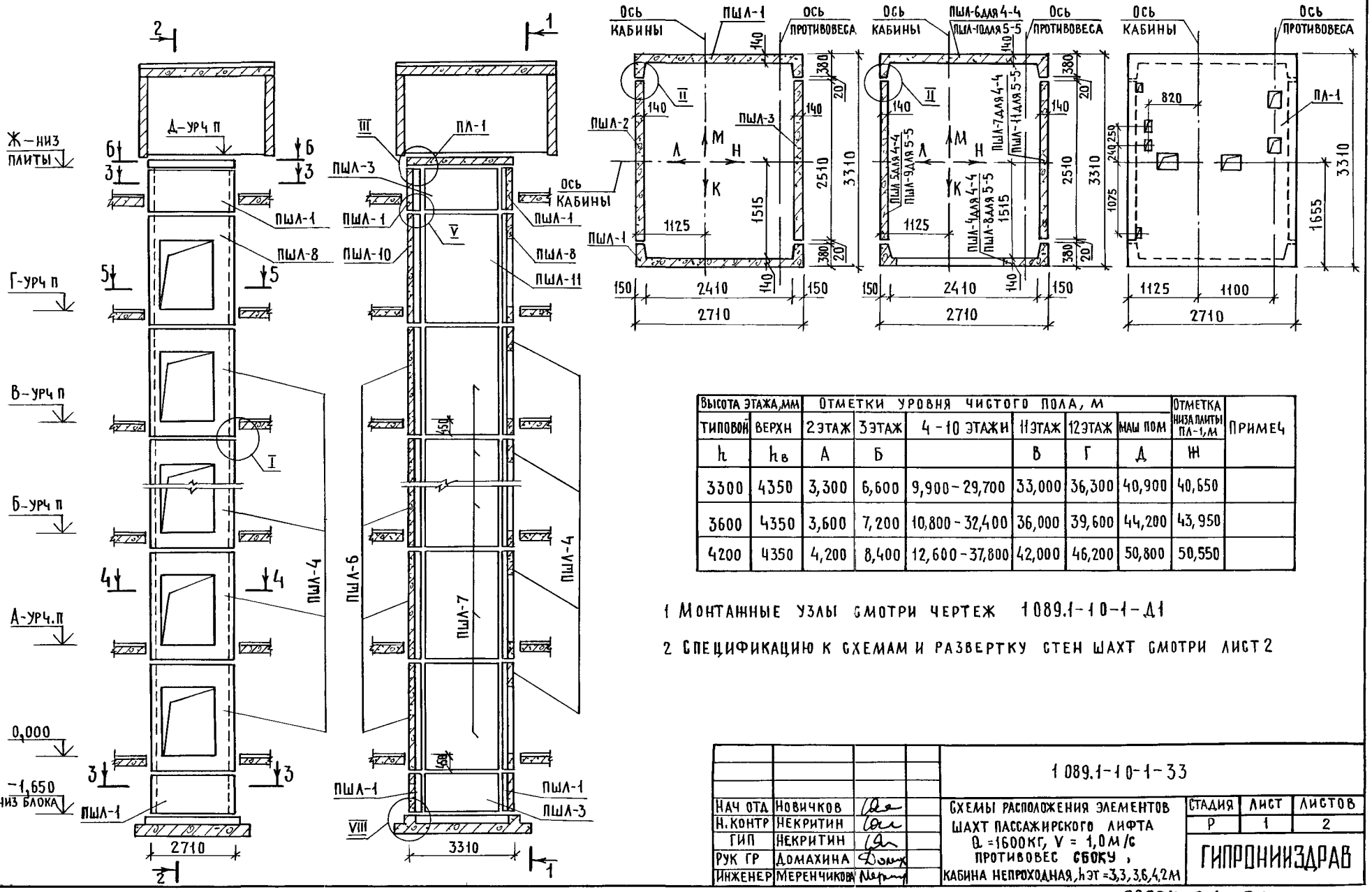

Высота этажа, мм		Отметки уровня чистого пола, м						Отметка низа плиты ПЛ-1, м	Примеч
типовой	верхн	2 этаж	3 этаж	4-10 этажи	11 этаж	12 этаж	маш пом		
h	$h_в$	А	Б		В	Г	Д	Ж	
3300	4350	3,300	6,600	9,900-29,700	33,000	36,300	40,900	40,650	
3600	4350	3,600	7,200	10,800-32,400	36,000	39,600	44,200	43,950	
4200	4350	4,200	8,400	12,600-37,800	42,000	46,200	50,800	50,550	

1 Монтажные узлы смотри чертеж 1089.1-10-1-Д1

2 Спецификацию к схемам и развертку стен шахт смотри лист 2

Нач отд	Новичков		
Н. контр	Некритин		
ГИП	Некритин		
Рук гр	Домахина		
Инженер	Меренчикова		

1089.1-10-1-33

Схемы расположения элементов шахт пассажирского лифта Q=1600 кг, V=1,0 м/с противовес сбоку, кабина непроходная, hэт=3,3, 3,6, 4,2 м

Стадия	Лист	Листов
Р	1	2

ГИПРОНИИЗДРАВ

Инв. № подл. | Подпись и дата | Взам. инв. №

23954-01 86

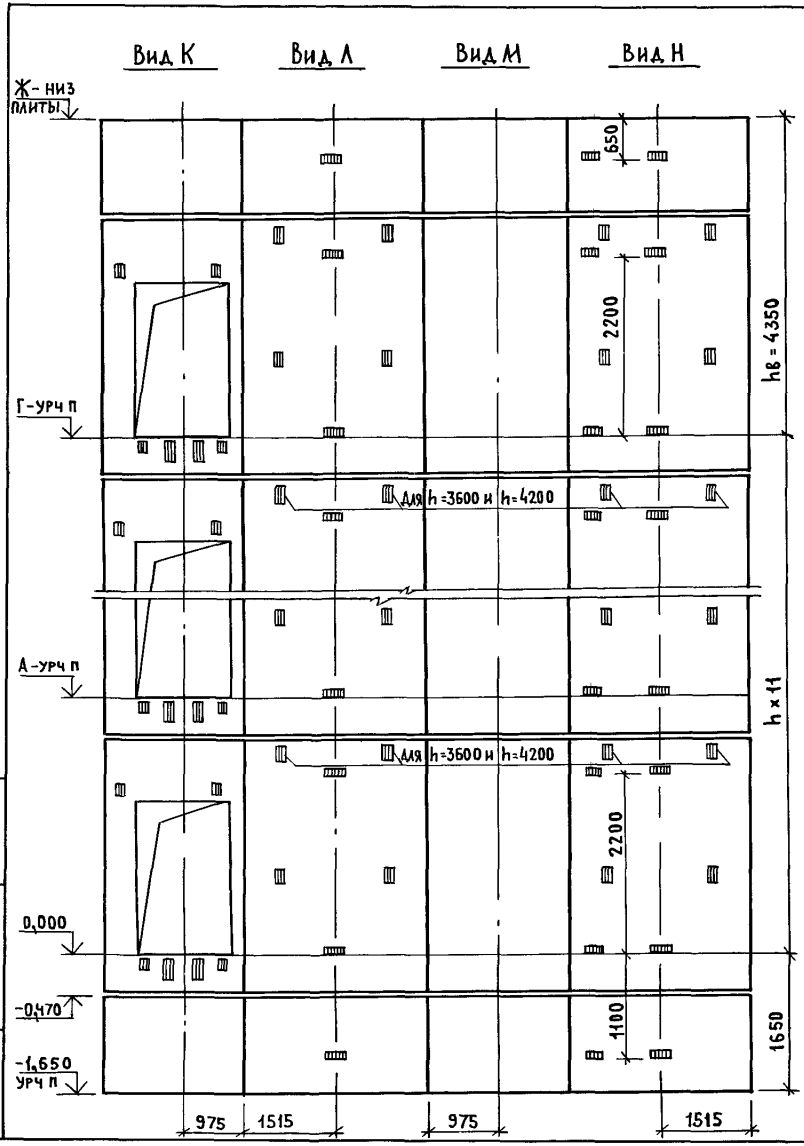

Марка, поз	Обозначение	Наименование	Кол. при h, м 3,3	3,6	4,2	Масса ед., кг	Приме-чание
		Панели шахт лифтов					
ПШЛ-1	1.089.1-11-1-51	ПШЛ160-12п-1	4	4	4	1330	
ПШЛ-2	1.089.1-11-1-52	ПШЛ160-12п-2	2	2	2	1040	
ПШЛ-3	1.089.1-11-1-53	ПШЛ160-12п-3	2	2	2	1040	
ПШЛ-4	1.089.1-11-1-29	ПШЛ160-33п-1	11			2400	
	1.089.1-11-1-29	ПШЛ160-36п-1		11		2740	
	1.089.1-11-1-29	ПШЛ160-42п-1			11	3420	
ПШЛ-5	1.089.1-11-1-30	ПШЛ160-33п-2	11			2880	
	1.089.1-11-1-31	ПШЛ160-36п-2		11		3150	
	1.089.1-11-1-31	ПШЛ160-42п-2			11	3670	
ПШЛ-6	1.089.1-11-1-32	ПШЛ160-33п-3	11			3680	
	1.089.1-11-1-32	ПШЛ160-36п-3		11		4020	
	1.089.1-11-1-32	ПШЛ160-42п-3			11	4690	
ПШЛ-7	1.089.1-11-1-33	ПШЛ160-33п-4	11			2880	
	1.089.1-11-1-34	ПШЛ160-36п-4		11		3150	
	1.089.1-11-1-34	ПШЛ160-42п-4			11	3670	
ПШЛ-8	1.089.1-11-1-29	ПШЛ160-36п-1	1	1	1	2740	
ПШЛ-9	1.089.1-11-1-31	ПШЛ160-36п-2	1	1	1	3150	
ПШЛ-10	1.089.1-11-1-32	ПШЛ160-36п-3	1	1	1	4020	
ПШЛ-11	1.089.1-11-1-34	ПШЛ160-36п-4	1	1	1	3150	
		Плита перекрытия					
ПЛ-1	1.089.1-11-1-60	ПЛ160-27.33.2п	1	1	1	4350	

Инв. № подл. | Подпись и дата | Взам. инв. №

1.089.1-1.0-1-33

Лист 2

1 – 1

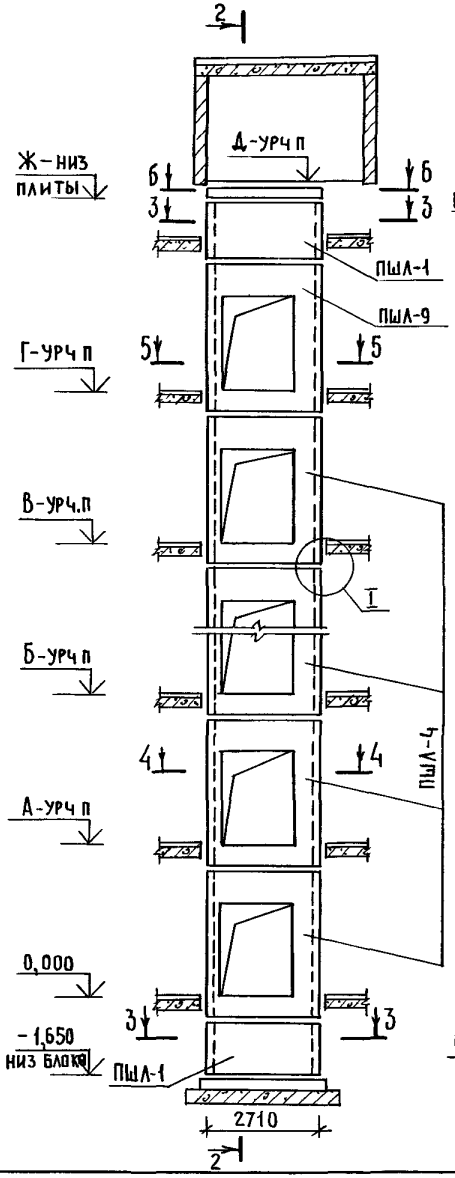

2 – 2

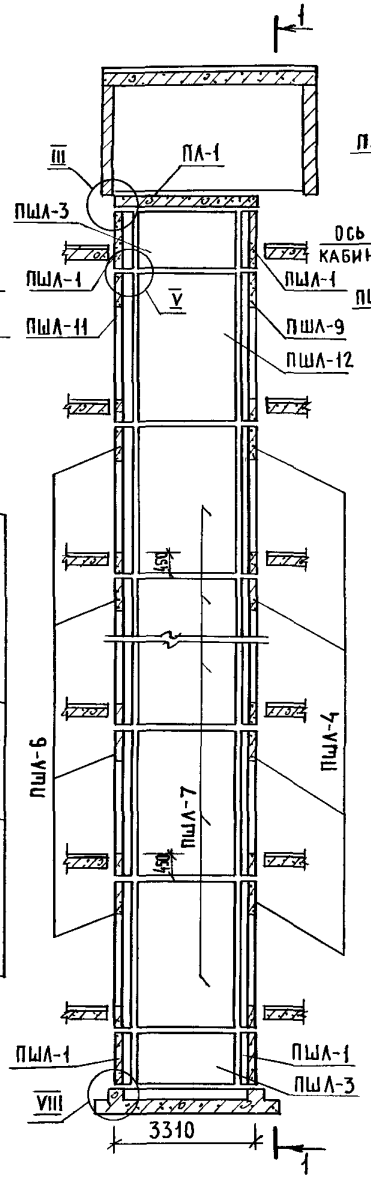

3 – 3

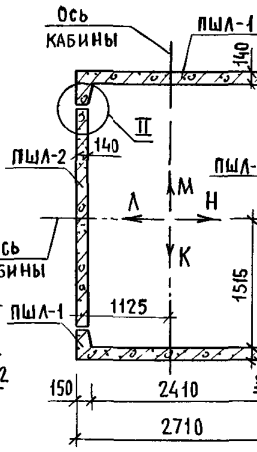

4 – 4 , 5 – 5

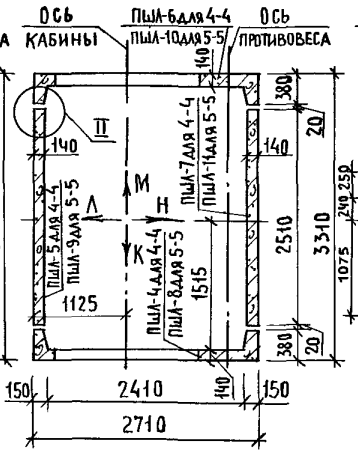

6 – 6

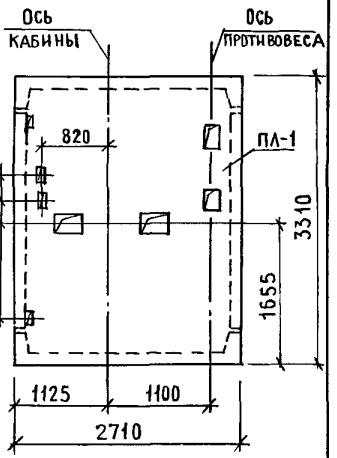

Высота этажа, мм		Отметки уровня чистого пола, м						Отметка низа плиты ПЛ-1, м	Примеч.
типовой	верхн	2 этаж	3 этаж	4 – 10 этажи	11 этаж	12 этаж	маш пом		
h	$h_в$	А	Б		В	Г	Д	Н	
3300	4350	3,300	6,600	9,900 – 29,700	33,000	36,300	40,900	40,650	
3600	4350	3,600	7,200	10,800 – 32,400	36,000	39,600	44,200	43,950	
4200	4350	4,200	8,400	12,600 – 37,800	42,000	46,200	50,800	50,550	

1. Монтажные узлы смотри чертеж 1.089.1-1.0-1-Д1

2. Спецификацию к схемам и развертку стен шахт смотри лист 2

Нач. отд.	Новичков		
Н. контр.	Некритин		
ГИП	Некритин		
Рук. гр.	Домахина		
Инженер	Меренчикова		

1.089.1-1.0-1-34

Схемы расположения элементов шахт пассажирского лифта Q = 1600 кг; V = 1,0 м/с противовес сбоку кабина проходная, $h_{эт.}$ = 3,3; 3,6; 4,2 м

Стадия	Лист	Листов
Р	1	2

ГИПРОНИИЗДРАВ

Инв. № подл. | Подпись и дата | Взам. инв. №

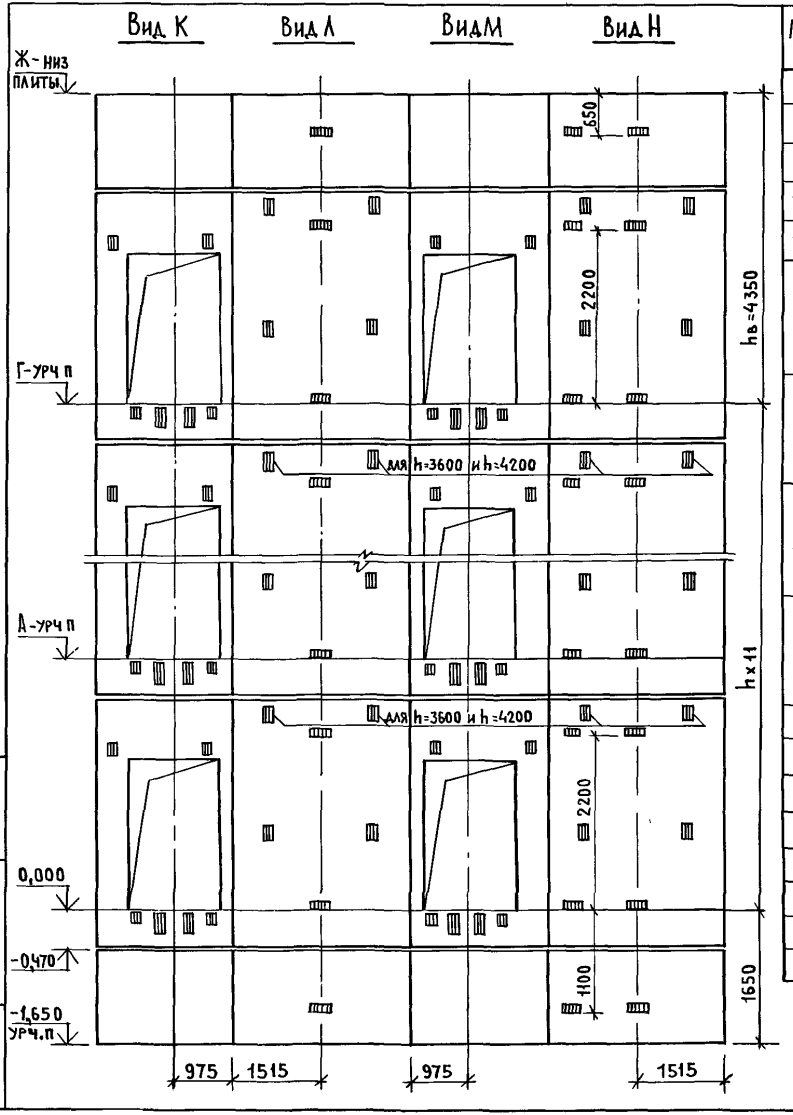

Марка, поз.	Обозначение	Наименование	Кол при h,м 3,3	3,6	4,2	Масса ед.,кг	Примечание
		Панели шахт лифтов					
ПШЛ-1	1.089.1-1.1-1-51	ПШЛ160-12п-1	4	4	4	1330	
ПШЛ-2	1.089.1-1.1-1-52	ПШЛ160-12п-2	2	2	2	1040	
ПШЛ-3	1.089.1-1.1-1-53	ПШЛ160-12п-3	2	2	2	1040	
ПШЛ-4	1.089.1-1.1-1-29	ПШЛ160-33п-1	11			2400	
	1.089.1-1.1-1-29	ПШЛ160-36п-1		11		2740	
	1.089.1-1.1-1-29	ПШЛ160-42п-1			11	3420	
ПШЛ-5	1.089.1-1.1-1-30	ПШЛ160-33п-2	11			2880	
	1.089.1-1.1-1-31	ПШЛ160-36п-2		11		3150	
	1.089.1-1.1-1-31	ПШЛ160-42п-2			11	3670	
ПШЛ-6	1.089.1-1.1-1-35	ПШЛ160-33п-5	11			2400	
	1.089.1-1.1-1-35	ПШЛ160-36п-5		11		2740	
	1.089.1-1.1-1-35	ПШЛ160-42п-5			11	3420	
ПШЛ-7	1.089.1-1.1-1-33	ПШЛ160-33п-4	11			2880	
	1.089.1-1.1-1-34	ПШЛ160-36п-4		11		3150	
	1.089.1-1.1-1-34	ПШЛ160-42п-4			11	3670	
ПШЛ-8	1.089.1-1.1-1-29	ПШЛ160-36п-1	1	1	1	2740	
ПШЛ-9	1.089.1-1.1-1-31	ПШЛ160-36п-2	1	1	1	3150	
ПШЛ-10	1.089.1-1.1-1-35	ПШЛ160-36п-5	1	1	1	2740	
ПШЛ-11	1.089.1-1.1-1-34	ПШЛ160-36п-4	1	1	1	3150	
		Плита перекрытия					
ПЛ-1	1.089.1-1.1-1-60	ПЛ160-27.33.2п	1	1	1	4350	

Взам. инв.№ | Подпись и дата | Инв.№ подл.

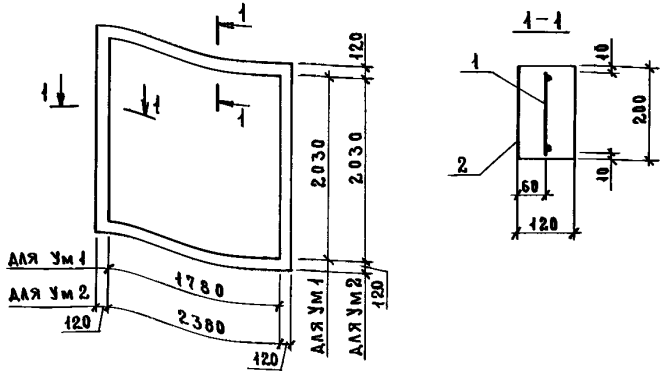

Марка	Поз	Наименование	Кол	Обозначение документа
Ум 1	1	Сетка С1, п м	8,1	1089 1-10-1-37
	2	Бетон класса В25, м³	0,19	
Ум 2	1	Сетка С1, п м	9,3	1089 1-10-1-37
	2	Бетон класса В25, м³	0,22	

Нач.отд	Новичков		
Н.контр	Некритин		
ГИП	Некритин		
Рук гр	Домахина		

1089 1-10-1-35

Участок монолитный
Ум 1, Ум 2

Стадия	Лист	Листов
Р		1

ГИПРОНИИ ЗДРАВ

Инв № подл | Подпись и дата | Взам инв №

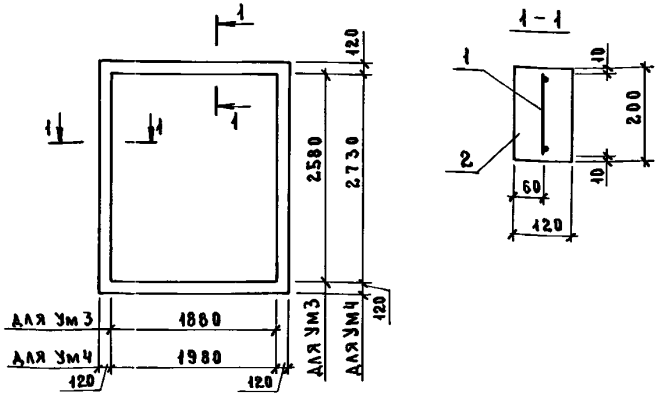

Марка	Поз	Наименование	Кол	Обозначение документа
Ум 3	1	Сетка С1, п м	9,4	1089 1-10-1-37
	2	Бетон класса В25, м³	0,23	
Ум 4	1	Сетка С1, п м	9,9	1089 1-10-1-37
	2	Бетон класса В25, м³	0,24	

Нач.отд	Новичков		
Н.контр	Некритин		
ГИП	Некритин		
Рук гр	Домахина		

1089 1-10-1-36

Участок монолитный
Ум 3, Ум 4

Стадия	Лист	Листов
Р		1

ГИПРОНИИ ЗДРАВ

Инв № подл | Подпись и дата | Взам инв №

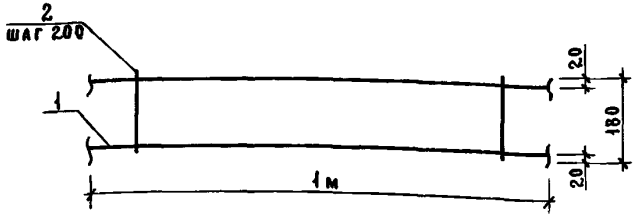

Чертеж и расход арматуры условно дан на 1м

Марка сетки	Поз.	Наименование	Кол	Масса ед.,кг	Масса сетки, кг
С1	1	ф 8 AIII, ℓ = 1000	2	0,395	0,99
	2	6 AI, ℓ = 180	5	0,040	

Арматура класса A-I, A-III по ГОСТ 5781-82

Инв № подл | Подпись и дата | Взам инв №

			1089.1-10-1-37
Нач отд	Новичков		Сетка С1
Н контр	Некритин		Стадия: Р; Лист: ; Листов: 1
ГИП	Некритин		ГИПРОНИИ ЗДРАВ
Рук гр	Домахина		

Марка элемента	Изделия арматурные								Всего
	Арматура класса								
	A-I				A-III				
	ГОСТ 5781-82				ГОСТ 5781-82				
	ф 6			Итого	ф 8			Итого	
Ум 1	1,62			1,62	6,40			6,40	8,02
Ум 2	1,86			1,86	7,35			7,35	9,21
Ум 3	1,88			1,88	7,43			7,43	9,31
Ум 4	1,98			1,98	7,82			7,82	9,80

Инв № подл | Подпись и дата | Взам инв №

			1089.1-10-1-РС
Нач отд	Новичков		Ведомость расхода стали на монолитный участок Ум 1 - Ум 4
Н контр	Некритин		Стадия: Р; Лист: ; Листов: 1
ГИП	Некритин		ГИПРОНИИ ЗДРАВ
Рук гр	Домахина		

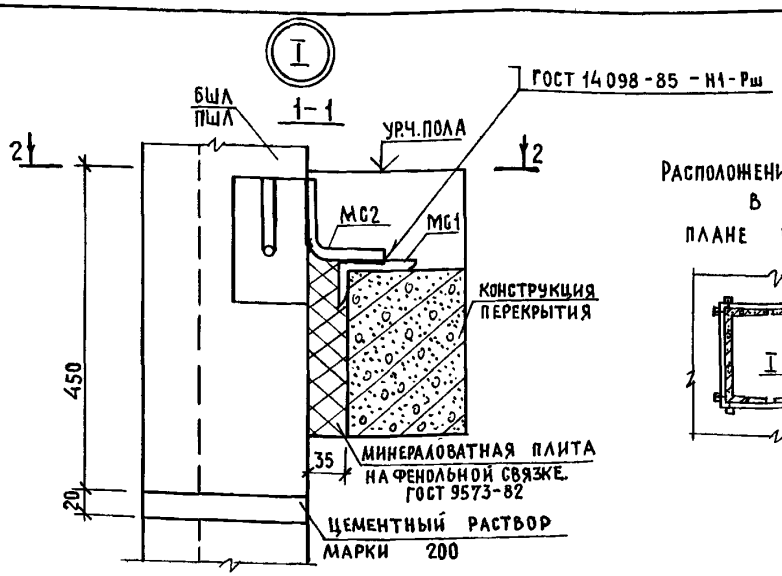

РАСПОЛОЖЕНИЕ УЗЛА I В ПЛАНЕ ШАХТЫ

МАРКА, ПОЗ.	ОБОЗНАЧЕНИЕ	НАИМЕНОВАНИЕ	КОЛ.	МАССА ЕД., КГ	ПРИМЕЧАНИЕ
		УЗЕЛ I			
		ДЕТАЛИ			
МС1	1.089.1-1.0-1-01Д	УГОЛОК 100×63×7 ГОСТ 8510-86 / Вст3пс6 ГОСТ 535-79 ℓ=120	1	1,04	
МС2	1.089.1-1.0-1-02Д	Ф12 AI ГОСТ 5781-82 ℓ=200	1	0,18	
		УЗЕЛ II			
		ДЕТАЛИ			
МС3	1.089.1-1.0-1-03Д	ПОЛОСА 36×12 ГОСТ 103-76 / Вст3пс6 ГОСТ 535-79 ℓ=150	1	0,95	

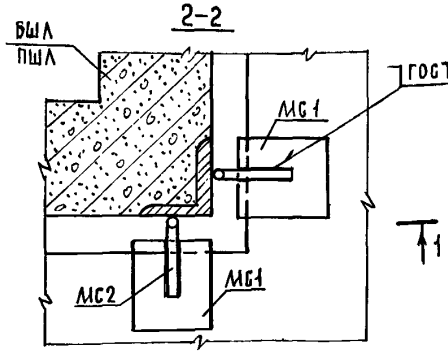

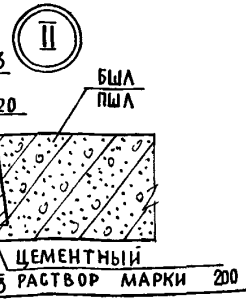

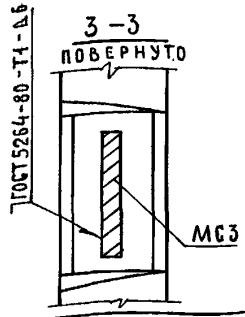

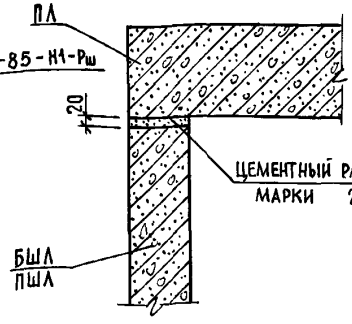

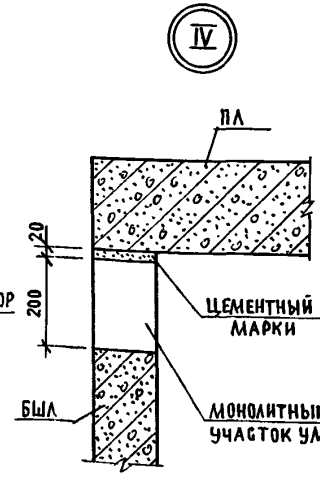

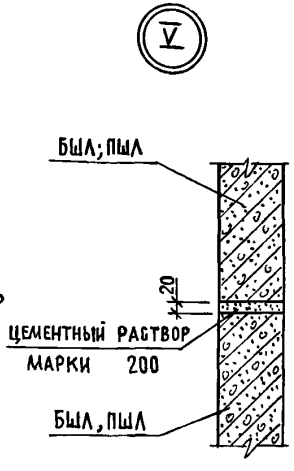

1. СВАРКУ ВЕСТИ ЭЛЕКТРОДАМИ Э-42 ГОСТ 9467-75.
2. УЗЛЫ VI ... IX СМОТРИ ЛИСТ 2.

НАЧ. ОТД.	НОВИЧКОВ	
Н. КОНТР.	НЕКРИТИН	
ГИП	НЕКРИТИН	
РУК. ГР.	ДОМАХИНА	
ИНЖ.	СОТНИКОВА	

1.089.1-1.0-1-Д1

УЗЕЛ I ... IX

СТАДИЯ	ЛИСТ	ЛИСТОВ
Р	1	2

ГИПРОНИИЗДРАВ

ИНВ. № ПОДЛ. | ПОДПИСЬ И ДАТА | ВЗАМ. ИНВ. №

23954-01 92

VI

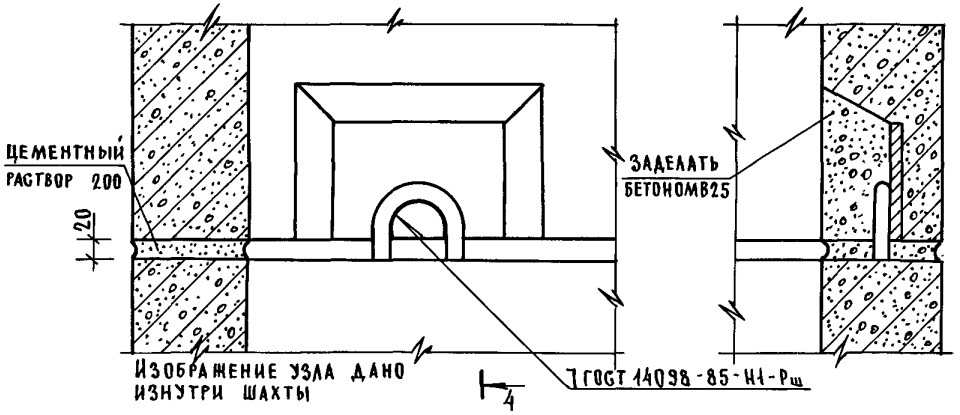

VII

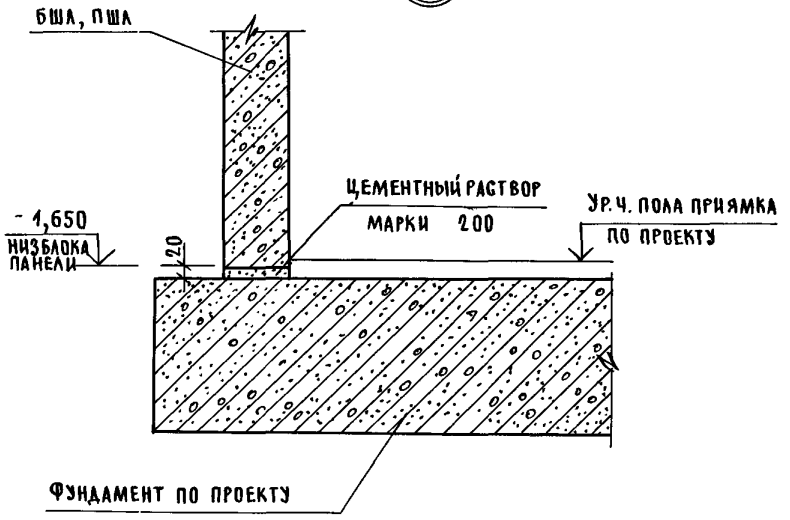

VIII

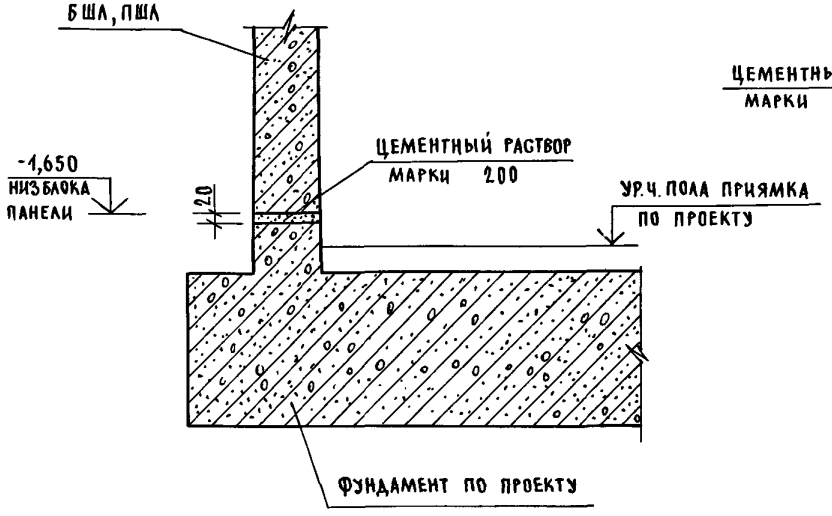

IX

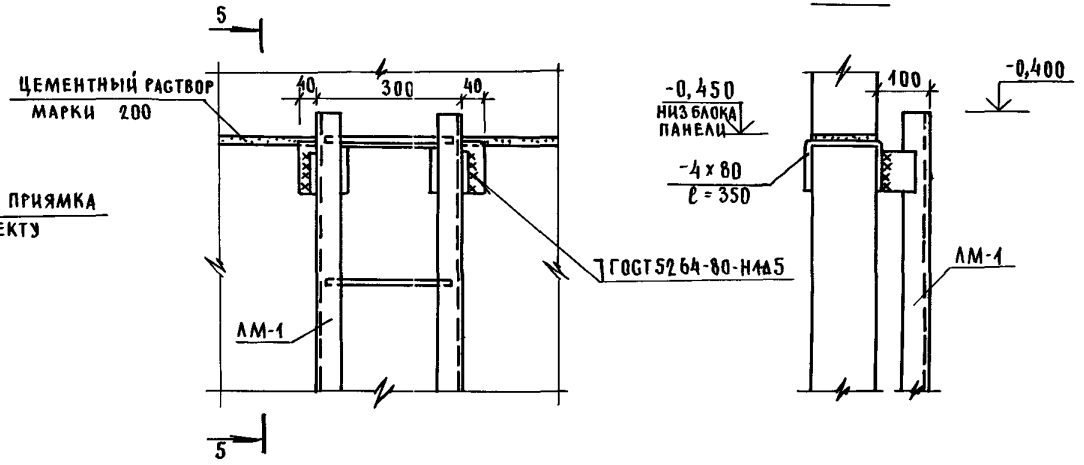

ИНВ.N ПОДЛ. | ПОДПИСЬ И ДАТА | ВЗАМ. ИНВ.N

1.089.1 - 1.0 - 1 - Д1	ЛИСТ 2

Рис.1

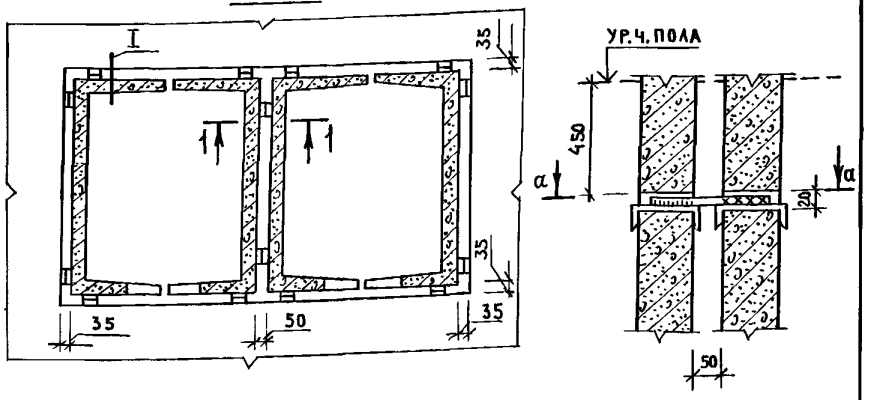

Рис.2

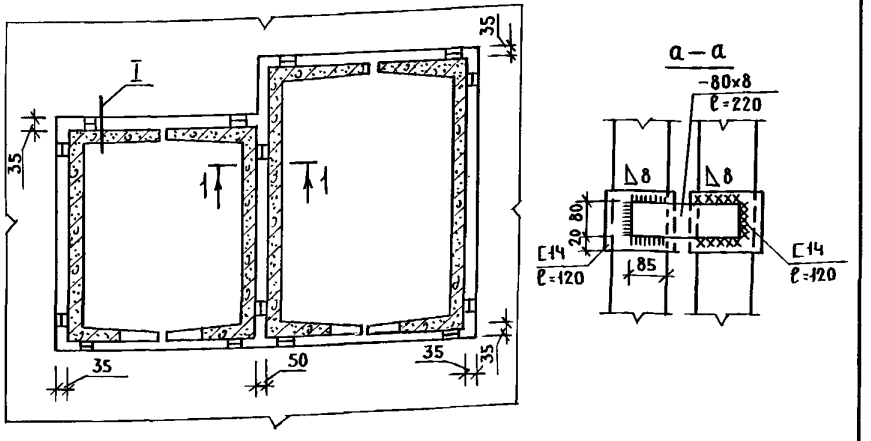

Узел I смотри чертеж 1.089.1-1.0-1-Д1

Нач.отд.	Новичков		
Н.контр.	Некритин		
ГИП	Некритин		
Рук.гр.	Домахина		
Инженер	Сотникова		

1.089.1-1.0-1-Д2

Монтажные узлы при групповой установке шахт (пример)

Стадия	Лист	Листов
Р		1

ГИПРОНИИЗДРАВ

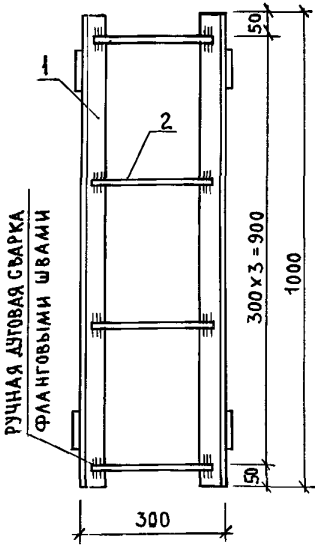

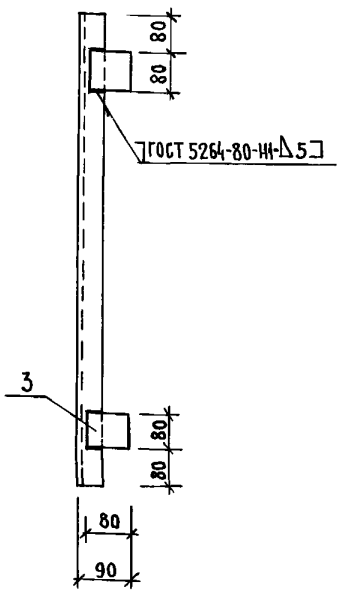

Поз.	Наименование	Кол.	Обозначение документа
1	Уголок 50×50×5 ГОСТ 8509-86 / Вст3кп2 ГОСТ 535-79 ℓ=1000	2	БЕЗ ЧЕРТ.
2	Ф16AI ГОСТ 5781-82 ℓ=280	4	БЕЗ ЧЕРТ.
3	Полоса 80×6 ГОСТ 103-76 / Вст3пс6 ГОСТ 535-79 ℓ=80	4	БЕЗ ЧЕРТ.

Масса изделия 10,50кг

Нач.отд.	Новичков		
Н.контр.	Некритин		
ГИП	Некритин		
Рук.гр.	Домахина		
Инженер	Сотникова		

1.089.1-1.0-1-36

Лестница ЛМ1

Стадия	Лист	Листов
Р		1

ГИПРОНИИЗДРАВ

Инв.№подл. | Подпись и дата | Взам.инв.№

gost.e-ecolog.ru