ТИПОВЫЕ КОНСТРУКЦИИ, ИЗДЕЛИЯ И УЗЛЫ ЗДАНИЙ И СООРУЖЕНИЙ

СЕРИЯ 2.250-1

ДЕТАЛИ ЛЕСТНИЦ ОБЩЕСТВЕННЫХ ЗДАНИЙ

Выпуск 4

Лестницы каркасно-панельных зданий в конструкциях серии 1.020-1/83

Рабочие чертежи

gost.e-ecolog.ru

219
Цена 3-42

ТИПОВЫЕ КОНСТРУКЦИИ, ИЗДЕЛИЯ И УЗЛЫ ЗДАНИЙ И СООРУЖЕНИЙ

СЕРИЯ 2.250-1

ДЕТАЛИ ЛЕСТНИЦ ОБЩЕСТВЕННЫХ ЗДАНИЙ

Выпуск 4

ЛЕСТНИЦЫ КАРКАСНО-ПАНЕЛЬНЫХ ЗДАНИЙ В КОНСТРУКЦИЯХ СЕРИИ 1.020-1/83

Рабочие чертежи

Разработаны:
ЦНИИЭП учебных зданий

Гл. инженер А. Ляхович
Нач. отдела В. Греков
Гл. инж. отдела Э. Шахова

Утверждены и введены
в действие с 01 04 87
Госгражданстроем
Приказ N 43 от 26 02 87

Обозначение	Наименование	Стр.
2.250-I.4-000.0.0.0 ТО	Техническое описание	3
2.250-I.4-00I.0.0.0	Деталь ТД1-ТД4	I4
2.250-I.4-002.0.0.0	Деталь ТД5-ТД10	I6
2.250-I.4-003.0.0.0	Деталь ТД11, ТД12	I9
2.250-I.4-004.0.0.0	Деталь ТД13-ТД16	20
2.250-I.4-005.0.0.0	Деталь ТД17-ТД20	24
2.250-I.4-006.0.0.0	Деталь ТД21-ТД24	25
2.250-I.4-007.0.0.0	Деталь ТД25-ТД30	27
2.250-I.4-008.0.0.0	Деталь ТД31, ТД32	28
2.250-I.4-009.0.0.0	Деталь ТД33, ТД34	30
2.250-I.4-0I0.0.0.0	Деталь ТД35, ТД36	3I
2.250-I.4-0II.0.0.0	Деталь ТД37, ТД38	32
2.250-I.4-0I2.0.0.0	Деталь ТД39, ТД40	32
2.250-I.4-0I3.0.0.0	Деталь ТД41, ТД42	34
2.250-I.4-0I4.0.0.0	Деталь ТД43	35
2.250-I.4-0I5.0.0.0	Деталь ТД44-ТД47	36
2.250-I.4-0I6.0.0.0	Деталь ТД48-ТД53	37
2.250-I.4-0I7.0.0.0	Деталь ТД54-ТД57	37
2.250-I.4-0I8.0.0.0	Деталь ТД58-ТД61	38
2.250-I.4-0I9.0.0.0	Деталь ТД62, ТД63	39
2.250-I.4-020.0.0.0	Деталь ТД64, ТД65	40
2.250-I.4-02I.0.0.0	Деталь ТД66, ТД67	4I
2.250-I.4-022.0.0.0	Деталь ТД68	4I
2.250-I.4-023.0.0.0	Деталь ТД69	42
2.250-I.4-024.0.0.0	Деталь ТД70, ТД71	42
2.250-I.4-025.0.0.0	Деталь ТД72-ТД77	43

Инв.№ подл. | Подп. и дата | Взам. инв.№

2.250 - 1.4 - 000.0.0.0 С

Нач. отд.	Греков		
Н. контр.	Мадоян		
Гл. инж. пр.	Шахова		
Рук. гр.	Мадоян		

Содержание

Стадия	Лист	Листов
Р	1	3

ЦНИИЭП учебных зданий

Формат А4

Обозначение	Наименование	Стр.
2.250-I.4-026.0.0.0	Деталь ТД78, ТД79	45
2.250-I.4-027.0.0.0	Деталь ТД80-ТД85	46
2.250-I.4-028.0.0.0	Деталь ТД86	47
2.250-I.4-029.0.0.0	Деталь ТД87	49
2.250-I.4-030.0.0.0	Деталь ТД88-ТД9I	50
2.250-I.4-03I.0.0.0	Деталь ТД92	52
2.250-I.4-032.0.0.0	Деталь ТД93-ТД96	53
2.250-I.4-033.0.0.0	Деталь ТД97-ТД100	54
2.250-I.4-034.0.0.0	Деталь ТД101-ТД104	55
2.250-I.4-035.0.0.0	Деталь ТД105-ТД110	55
2.250-I.4-036.0.0.0	Деталь ТД111-ТД113	58
2.250-I.4-037.0.0.0	Деталь ТД114	59
2.250-I.4-038.0.0.0	Деталь ТД115	60
2.250-I.4-039.0.0.0	Деталь ТД116	60
2.250-I.4-040.0.0,0	Деталь ТД117-ТД120	6I
2.250-I.4-04I.0.0.0	Деталь ТД121, ТД122	6I
2.250-I.4-042.0.0.0	Деталь ТД123-ТД125	62
2.250-I.4-043.0.0.0	Деталь ТД126-ТД128	62
2.250-I.4-044.0.0.0	Деталь ТД129	63
2.250-I.4-045.0.0.0	Деталь ТД130	64
2.250-I.4-00I.0.I.0	Изделие монтажное ММ-I, ММ-2	65
2.250-I.4-00I.0.I.0 СБ	Изделие монтажное ММ-I, ММ-2. Сборочный чертеж	65
2.250-I.4-00I.0.0.I	Изделие монтажное ММ-3, ММ-4	66
2.250-I.4-004.0.0.I	Изделие монтажное ММ-5,- ММ-8	66
2.250-I.4-008.0.0.I	Изделие монтажное ММ-9, ММ-I0	67
2.250-I.4-025.0.0.I	Изделие монтажное ММ-II	67

Инв.№ подл. | Подп. и дата | Взам. инв.№

2.250 - 1.4 - 000.0.0.0 С

Лист 2

Формат А4

2.250-I.4-028.I.0.0	Изделие монтажное ММ-I2	68
2.250-I.4-028.I.I.0	Каркас плоский КР-I	68
2.250-I.4-030.I.0.0	Изделие монтажное ММ-I3	69
2.250-I.4-030.I.I.0	Каркас плоский КР-I	69
2.250-I.4-025.0.0.2	Изделие монтажное ММ-I4	70
2.250-I.4-04I.0.0.I	Изделие монтажное ММ-I9, ММ-20	70
2.250-I.4-026.I.0.0	Изделие монтажное ММ-I5	7I
2.250-I.4-026.I.I.0	Каркас плоский КР-I	7I
2.250-I.4-044.0.I.0	Изделие монтажное ММ-I6	72
2.250-I.4-000.0.0.0 Д	Документация к типовым деталям	73

В настоящий выпуск включены детали лестниц каркасно-панельных зданий I – V степеней огнестойкости, решаемых в конструкциях серии I.020-I/83.

Элементы лестниц приняты по серии I.050.I-2 выпуск I. Элементы ограждений лестничных маршей, площадок и проемов лестничной клетки приняты по серии I.050.I-2 выпуск 2.

В альбоме на листах 4-8 даны фрагменты планов и разрезов лестниц зданий с замаркированными на них типовыми деталями. Представленные фрагменты планов и разрезов не являются техническими решениями для применения в проектах и даны только для маркировки типовых деталей и удобства их подбора.

Данные фрагменты планов лестниц следует читать совместно с таблицей на листах 9-12, в которой дано различие деталей, замаркированных на одном узле.

В выпуске разработаны типовые детали для следующих архитектурно-планировочных решений лестниц:

1. В торце здания;
2. Вдоль наружной стены зданий;
3. Перпендикулярно наружной стене зданий.

Типовые детали лестниц решены при расположении лестниц вдоль и поперек рам каркаса.

Типовые детали объединены в три группы:

I. Детали лестниц промежуточного этажа;
2. Детали лестниц первого этажа;
3. Детали лестниц верхнего этажа.

Входы в лестничную клетку предусмотрены:

I. Через вестибюль с отметки 0,000;
2. Через лестничную клетку с отметок минус I,20; I,05; I,35м соответственно для зданий с высотой этажа 3,3; 3,6; 4,2 м.

Устройство и планировка тамбура при входе с улицы в лестничную клетку определяется проектом с учетом требований СНиП 2.08.02-85.

Инв.№ подл. | Подп. и дата | Взам.инв.№

2.250 – 1.4-000.0.0.ТО

Нач.отд.	Грекова		Техническое описание
Н.контр.	Мадоян		
Гл.инж.отд	Шахова		
Рук.гр.	Мадоян		

Стадия	Лист	Листов
Р	1	12

ЦНИИЭП учебных зданий

21990 4

Формат А4

С целью сокращения количества маркировочных чертежей на листе 7 маркировка деталей на планах и разрезах лестниц первого этажа высотой 3,3; 3,6 и 4,2 м при входе с отметок минус 1,20:1,05:1,35 м через лестничную клетку дана для лестниц расположенных вдоль наружной стены и перпендикулярно ей; данные типовые детали справедливы и для лестниц, расположенных в углу здания.

Выход из лестничной клетки на крышу, см. лист 8 , решен для бесчердачной крыши из условия максимального удаления будки от фасада здания, т.е. для лестницы перпендикулярной наружной стене.

При решении лестниц вдоль наружной стены согласно серии 1.020-1/83 в уровне перекрытия вдоль наружной стены лестничной клетки всегда устанавливается ригель марки Р для обеспечения непрерывности диска перекрытия.

В данном выпуске решены типовые детали лестниц при ширине маршей 1,35 и 1,21 м, что достигается путем укладки на лестничный марш шириной 1,15 м проступей шириной 1,35 и 1,21 м.

При ширине марша 1,35 м ригели длиной 6,00 м, обрамляющие лестничную клетку, применять марки РШ, а при ширине марша 1,21 м - марки РОП.

Внутренние стены лестничных клеток запроектированы в 2-х вариантах:

1.Из сборных диафрагм жесткости;

2.Из кирпича.

Стены из кирпича могут быть учтены в расчете как элементы жесткости здания.

Допускается вместо стен из кирпича применять гипсобетонные перегородки по серии 1.231.9-7 выпуск 2 с той же привязкой грани перегородки, обращенной в лестничную клетку, что и грани кирпичной стены.

При решении лестниц с гипсобетонными перегородками следует применять типовые детали лестниц со стенами из кирпича настоящего выпуска.

Детали крепления гипсобетонных перегородок к элементам каркаса представлены в серии 2.230-2 выпуск 3.

Монтаж конструкций лестниц ведется одновременно с монтажом каркаса, панелей перекрытий и стеновых панелей с соблюдением требований СНиП III-16-80.

Перед началом бетонирования должны быть установлены монтажные изделия ММ монолитных участков, которые в необходимых случаях фиксируются в рабочем положении при помощи прихватки к закладным деталям колонн или ригелей ручной дуговой сваркой по ГОСТ 14098-85 и ГОСТ 5264-80.

Изготовление монтажных изделий ММ выполнять в соответствии с требованиями СН 393-78 "Инструкция по сварке соединений арматуры и закладных деталей железобетонных конструкций".

Открытые поверхности металлических изделий должны иметь антикоррозионную защиту в соответствии с требованиями СНиП 2.03.11-85.

Видимые поверхности монолитных участков деталей лестниц должны быть подготовлены под покраску.

На листах 4-8 обозначение типовой детали дано в виде дроби, где в числителе указан номер типовой детали, а в знаменателе указан сокращенный номер документа, на котором она изображена (номер серии и выпуска опущены), например:

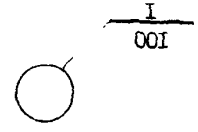

КОПИЯ ВЕРНА

МАРКИРОВКА ТИПОВЫХ ДЕТАЛЕЙ НА ПЛАНАХ И РАЗРЕЗАХ ЛЕСТНИЦЫ ПРОМЕЖУТОЧНОГО ЭТАЖА ВЫСОТОЙ 2,8; 3,3 и 3,6 м.

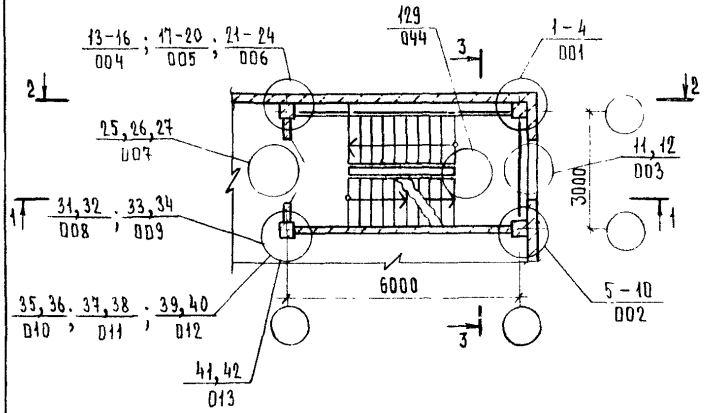

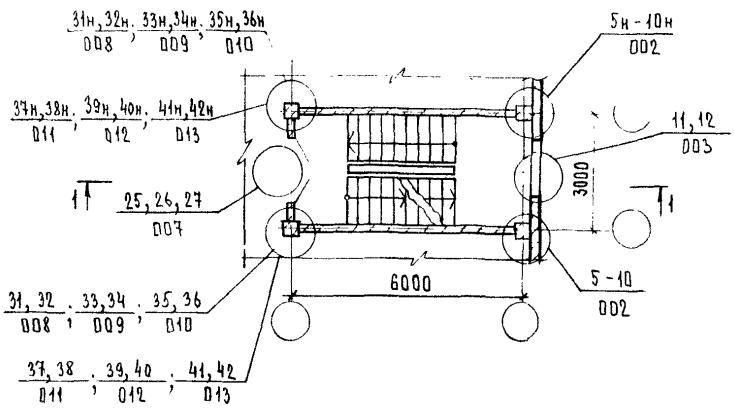

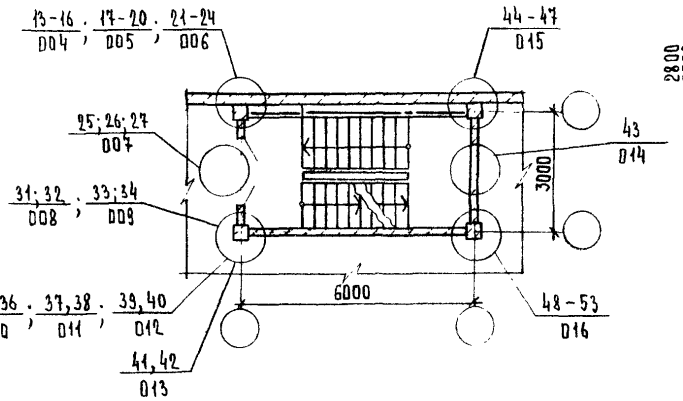

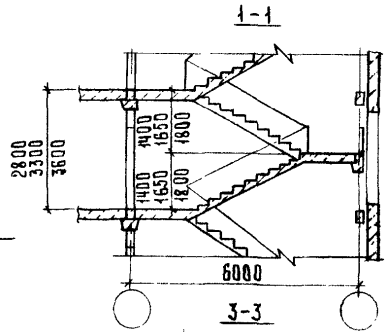

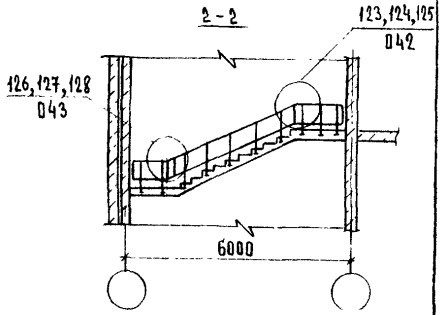

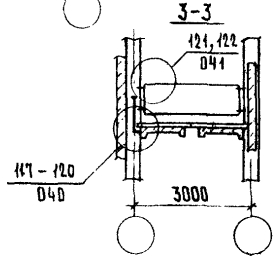

Маркировка типовых деталей на планах лестницы промежуточного этажа высотой 4,2 м.

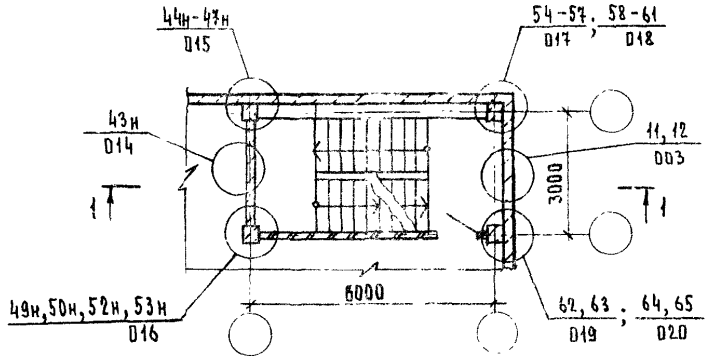

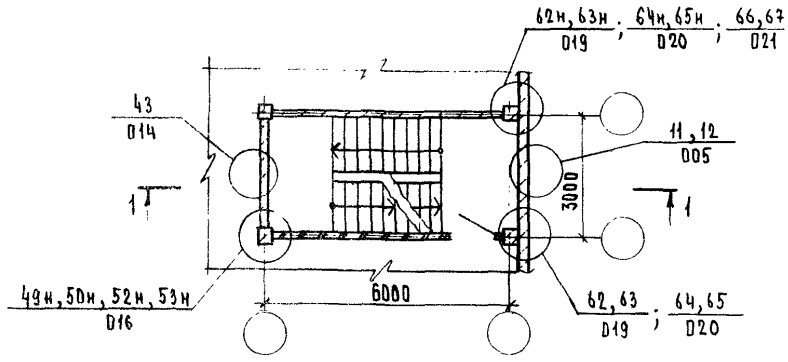

1-1

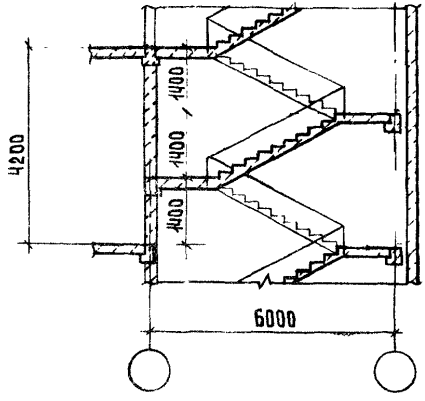

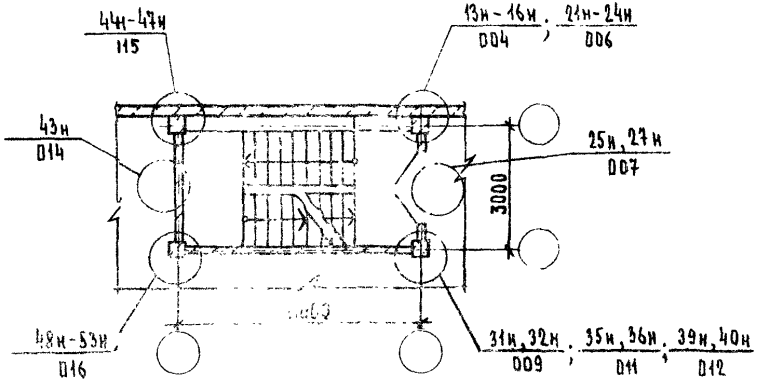

На планах Ограждение лестниц условно не показано.

Маркировка типовых деталей на планах лестницы первого этажа высотой 2,8; 3,3; 3,6 и 4,2 м. Вход с отметки 0.000 через вестибюль.

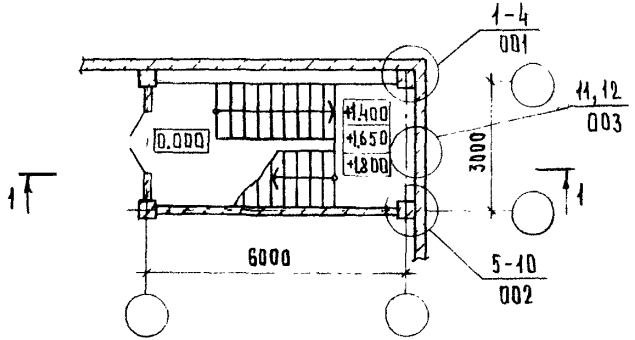

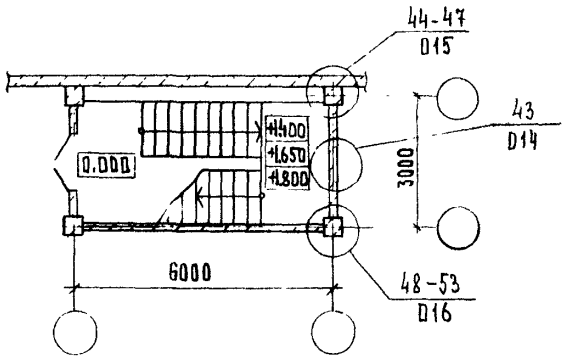

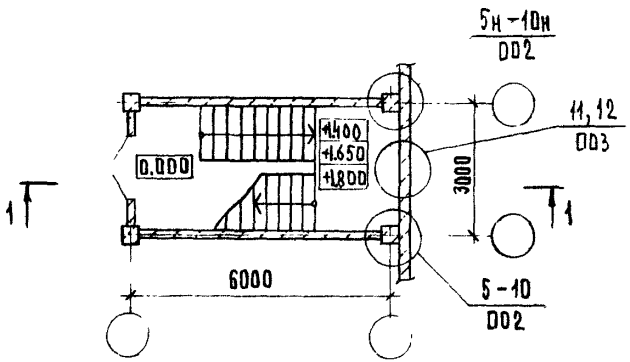

1-1

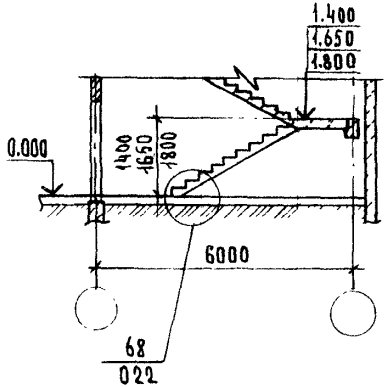

Ограждение лестниц условно не показано.

Инв. № подл. | Подп. и дата | Взам. инв. №

Маркировка типовых деталей на планах и разрезах лестницы первого этажа высотой 2,8; 3,3; 3,6 и 4,2 м. Вход с отметок −1.200, −1,050 и −1,350 через лестничную клетку.

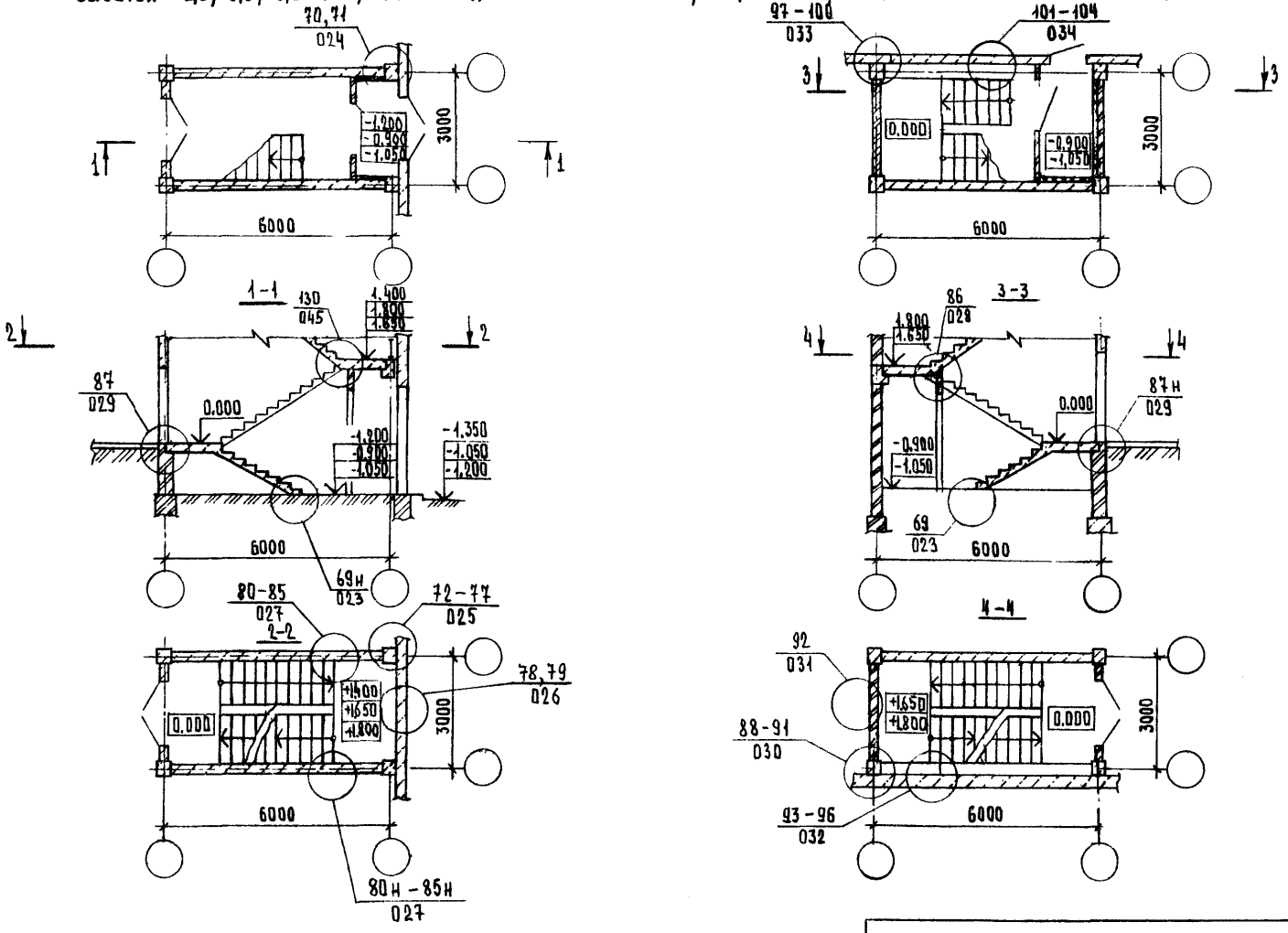

Ограждение лестниц условно не показано.

Инв. № подл. | Подп. и дата | Взам. инв. №

Маркировка типовых деталей на плане и разрезах лестницы верхнего этажа высотой 2,8; 3,3; 3,6 и 4,2 м.

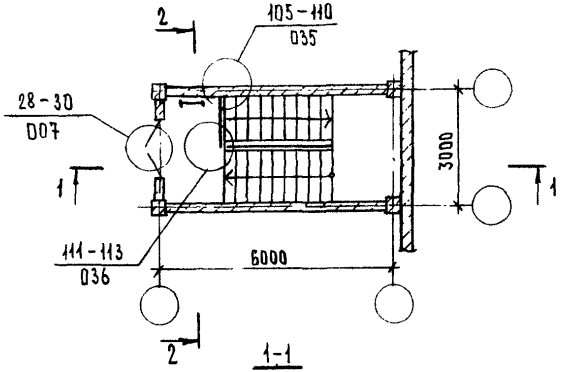

1-1

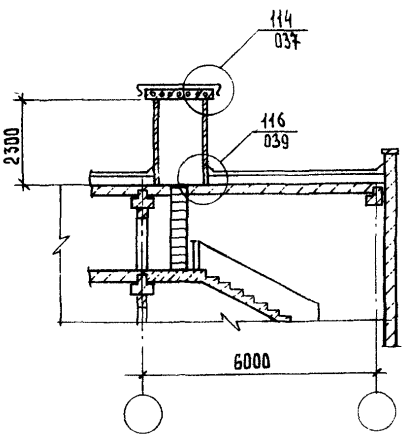

2-2
М 1:50

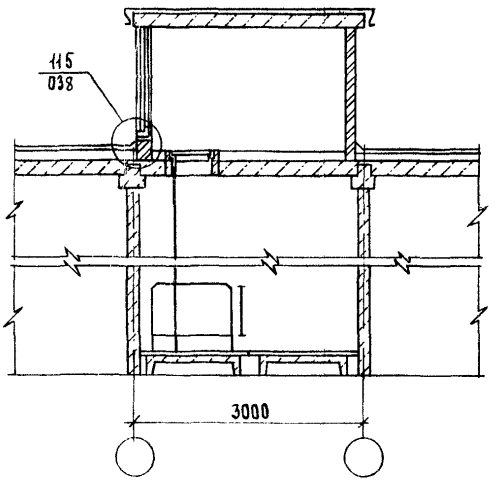

При высоте этажа 3,6 м верхняя лестничная площадка выполняется монолитной конструкции.

Фрагмент маркировочной схемы	Типовая деталь при сечении колонн, мм 300 × 300		400 × 400	
	при ширине проступей, м 1,35	1,21	1,35	1,21
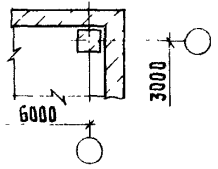	1	2	3	4
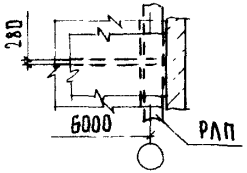	11		12	
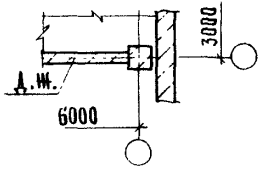	5		8	
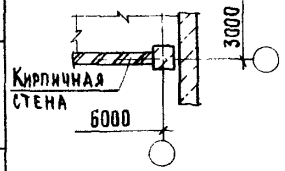	6	7	9	10
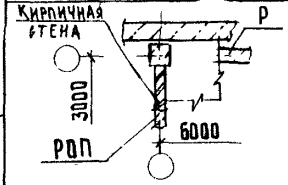	13	14	15	16

Фрагмент маркировочной схемы	Типовая деталь 10 при сечении колонн, мм 300 × 300		400 × 400	
	при ширине проступей, м 1,35	1,21	1,35	1,21
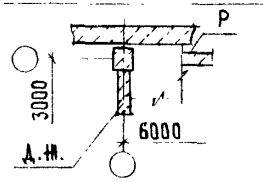	17	18	19	20
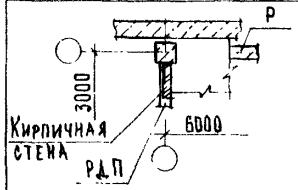	21	22	23	24
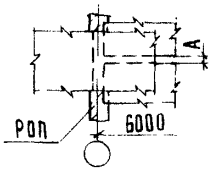	при А = 280 – 25 при А = 100 – 28 (для верхнего эта			
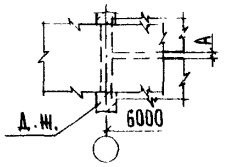	при А = 280 – 26 при А = 100 – 29 (для верхнего этажа)			

Инв. № подл. | Подп. и дата | Взам. инв. №

2.250-1.4-000.0.00 ТО

Лист 9

21990 11

Формат А3

Фрагмент маркировочной схемы	Типовая деталь при сечении колонн, мм 300 × 300		400 × 400	
	при ширине проступей, м 1,35	1,21	1,35	1,21
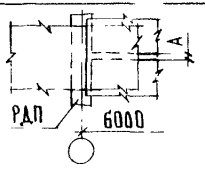	при A = 280 – 27 при A = 100 – 30 (для верхнего этажа)			
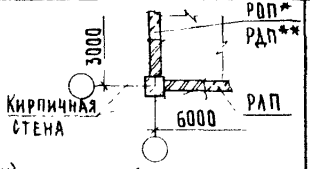	31		32	
*) РОП – при л.к.[1] вдоль рам каркаса **) РДП – при л.к.[1] поперек рам каркаса				
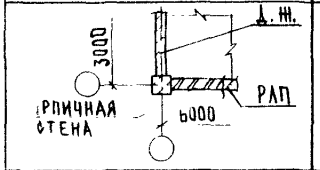	33		34	
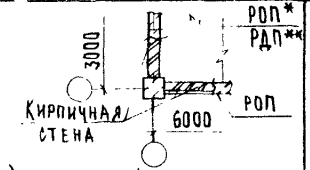	35		36	
*) РОП – при л.к.[1] вдоль рам каркаса **) РДП – при л.к.[1] поперек рам каркаса				
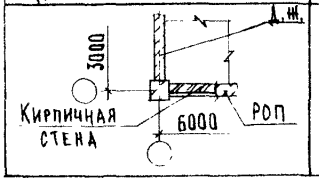	37		38	

Фрагмент маркировочной схемы	Типовая деталь при сечении колонн, мм 300 × 300		400 × 400	
	при ширине проступей, м 1,35	1,21	1,35	1,21
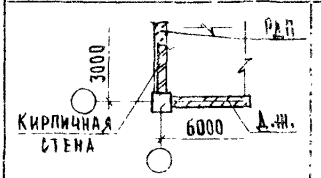	39		40	
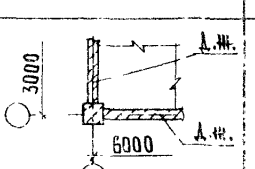	41		42	
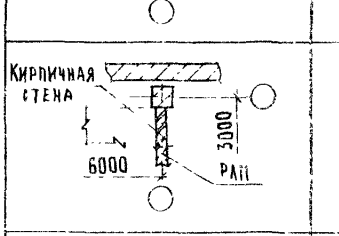	44	45	46	47
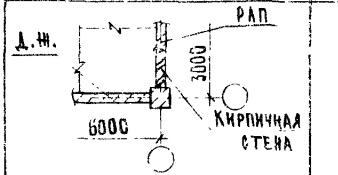	48	—	51	—

1) Л.К. – лестничная клетка

Фрагмент маркировочной схемы	Типовая деталь при сечении колонн, мм			
	300 × 300		400 × 400	
	при ширине проступей, м			
	1,35	1,21	1,35	1,21
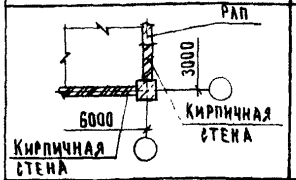	49	50	52	53
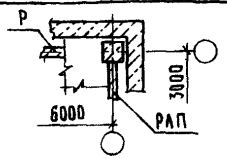	Лестничная клетка вдоль рам каркаса:			
	54	55	56	57
	Лестничная клетка поперек рам каркаса:			
	58	59	60	61
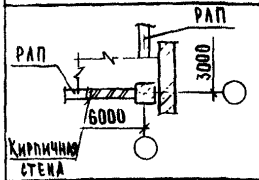	Лестничная площадка в уровне перекрытия			
	62		63	
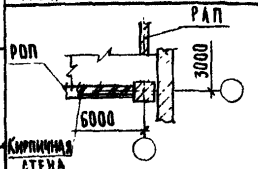	Лестничная площадка в уровне перекрытия			
	64		65	
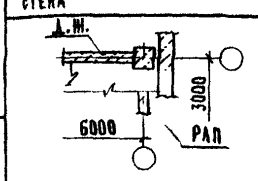	Лестничная площадка в уровне перекрытия			
	66		67	

Фрагмент маркировочной схемы	Типовая деталь 12 при сечении колонн, мм			
	300 × 300		400 × 400	
	при ширине проступей, м			
	1,35	1,21	1,35	1,2
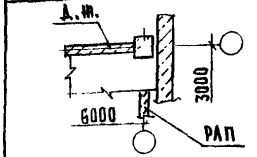	Междуэтажная лестничная площад			
	72	—	75	—
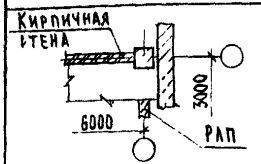	Междуэтажная лестничная площад			
	73	74	76	77
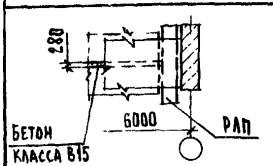	Междуэтажная лестничная площадка над тамбуром			
	78		79	
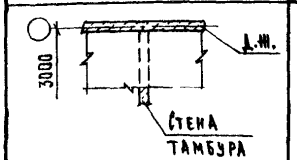	80		83	
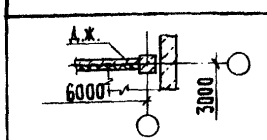	70		71	

Инв. № подл. | Подп. и дата | Взам. инв. №

2.250-1.4-000.0.0.070

КОПИЯ ВЕРНА

Фрагмент маркировочной схемы	Типовая деталь при сечении колонн, мм 300 × 300, при ширине проступей, м 1,35	300 × 300, 1,21	400 × 400, 1,35	400 × 400, 1,21
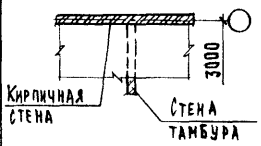	81	82	84	85
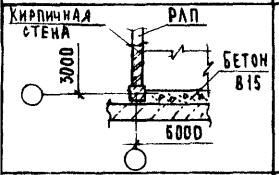	88	89	90	91
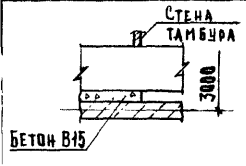	93	94	95	96
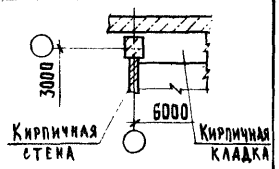	97	98	99	100
	101	102	103	104

Фрагмент маркировочной схемы	Типовая деталь 13 при сечении колонн, мм 300 × 300, при ширине проступей, м 1,35	300 × 300, 1,21	400 × 400, 1,35	400 × 400, 1,21
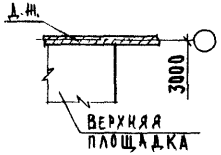	105	—	108	—
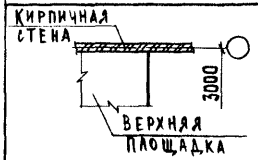	106	107	109	110
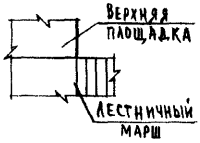	111	112	111	113
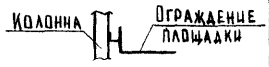	117	118	119	120
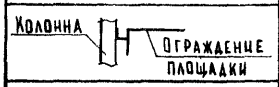	121	121	122	122
	123	124	123	125
	126	127	126	128

КОПИЯ ВЕРНА

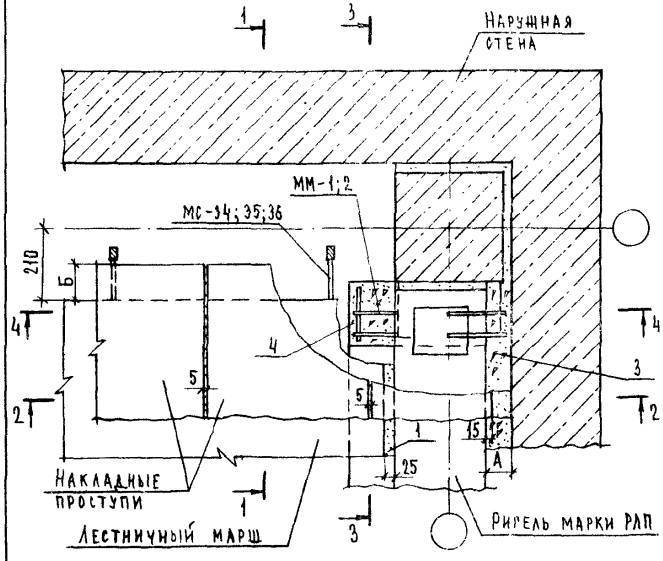

Обозначение	№ТД	Сечение колонн	№№ мм	№ МС	Размеры, мм А	Б	В	Г
2.250-1.4-001.0.0	1	300×300	1;3	27; 34	70	100	220	22
-01	2		1;3	27; 35	70	50	220	22
-02	3	400×400	2;4	28; 34	120	100	370	37
-03	4		2;4	28; 36	120	—	370	37

Нач. отд.	Грекова		
Н. контр.	Мадоян		
Гл. инж. отд	Шахова		
Рук. гр.	Мадоян		
Ст. техн	Шишкина		

2.250-1.4-001.0.0

Деталь ТД1-ТД4

Стадия	Лист	Листов
Р	1	4

ЦНИИЭП учебных зданий

Взам. инв. №
Подп. и дата
Инв. № подл.

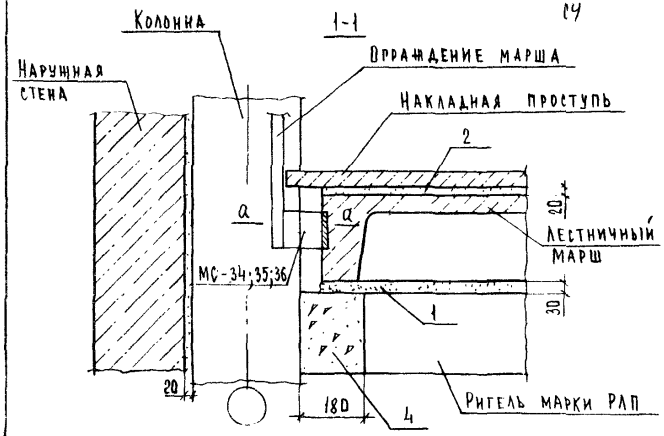

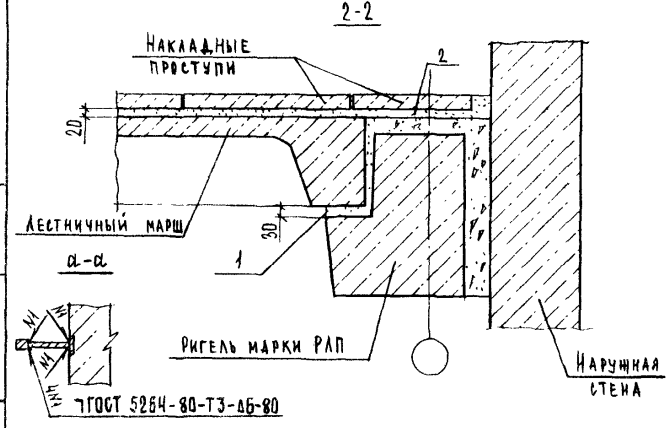

Взам. инв. №
Подп. и дата
Инв. № подл.

2.250-1.4-001.0.0

Лист 2

КОПИЯ ВЕРНА

3-3

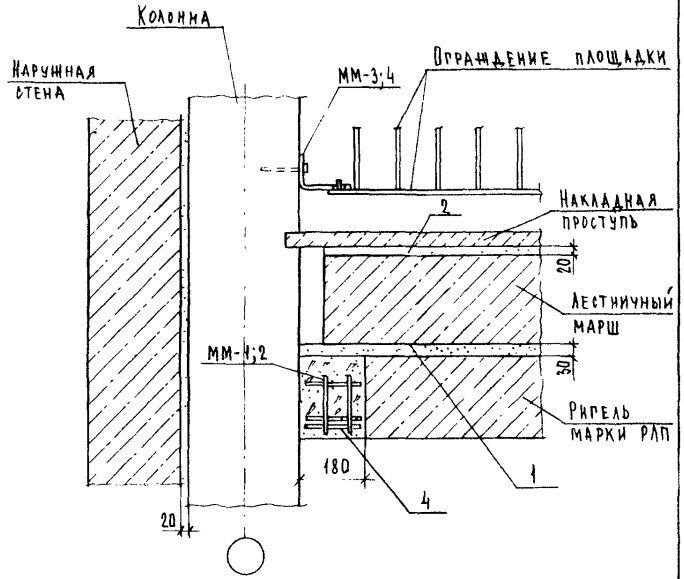

Монтажные марки ММ-3;4 крепить к колоннам дюбелями-гвоздями ДГ 3,7×30 ТУ 14-4-1141-81.

4-4

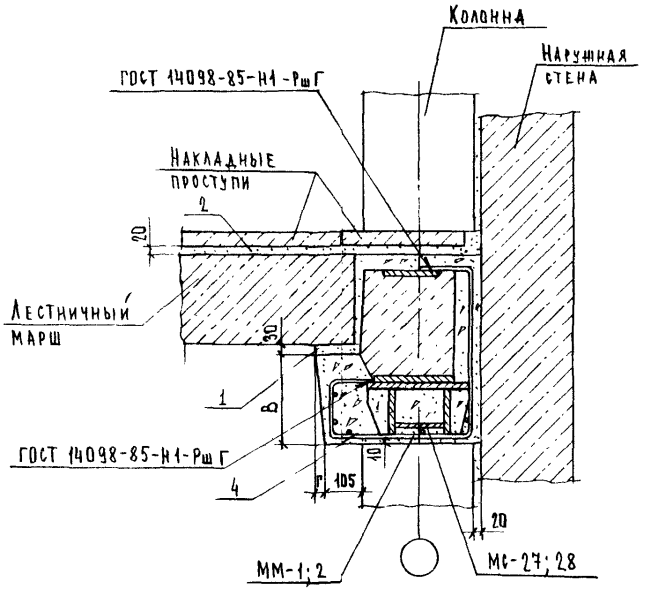

Копия верна

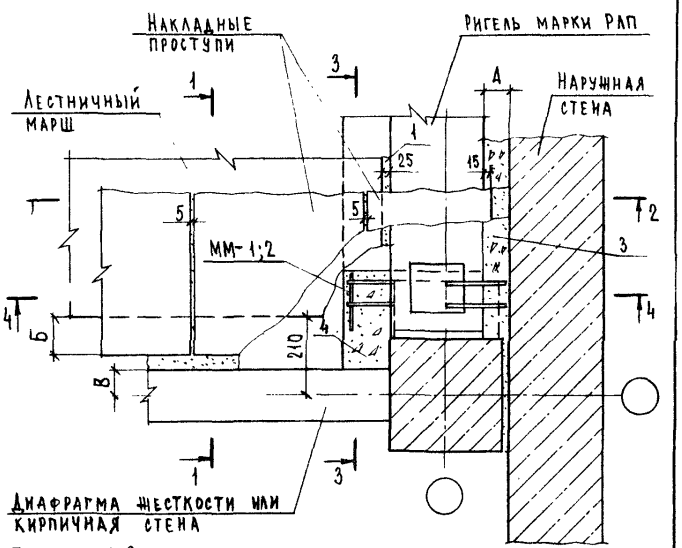

Сечение 2-2 см. документ 2.250-1.4-001.0.0.0 лист 2.
Сечение 4-4 см. документ 2.250-1.4-001.0.0.0 лист 4.

Обозначение	№ТД	Кол.	Сечение колонн	№№ мм	№№ мс	Размеры, мм А	Б	В
2.250-1.4-001.0.0.0	5	1	300×300	1;3	27	70	100	70
-01	6	2		1;3	27	70	100	100
-02	7	3		1;3	27	70	50	150
-03	8	1	400×400	2;4	28	120	100	70
-04	9	2		2;4	28	120	100	100
-05	10	3		2;4	28	120	-	200

Нач. отд.	Трекод	
Н. контр.	Мадоян	
Гл. инж. отд.	Шахова	
Рук. гр.	Мадоян	
Ст. техн.	Шишкина	

2.250-1.4-002.0.0.0

Деталь ТД5-ТД10

Стадия	Лист	Листов
Р	1	7

ЦНИИЭП учебных зданий

Инв. № подл. | Подп. и дата | Взам. инв. №

1-1
Рис. 1

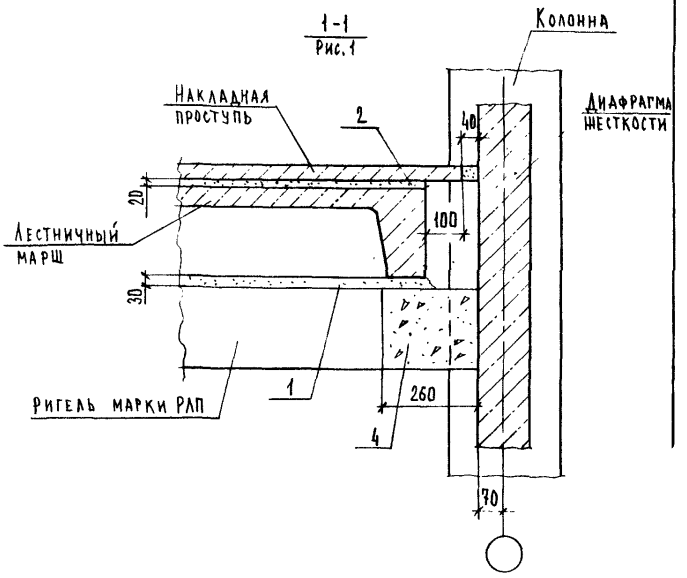

Ригель марки РАП

Инв. № подл. | Подп. и дата | Взам. инв. №

1-1
Рис. 2

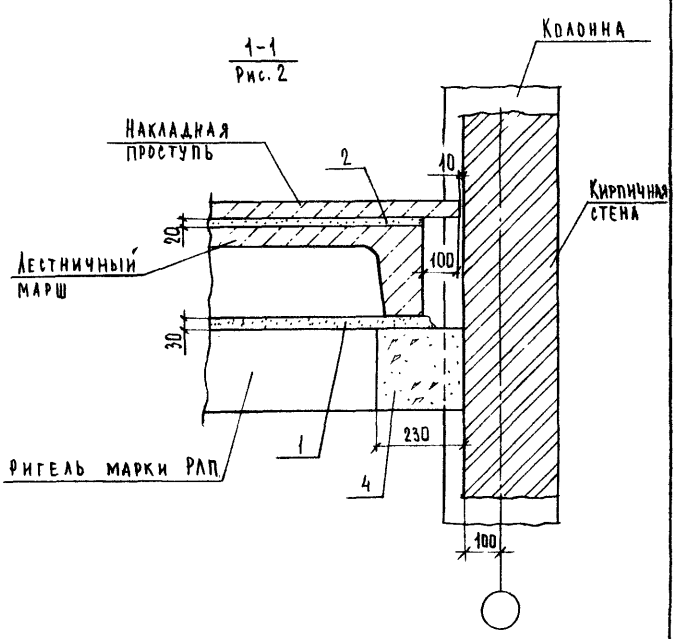

1-1
Рис. 3

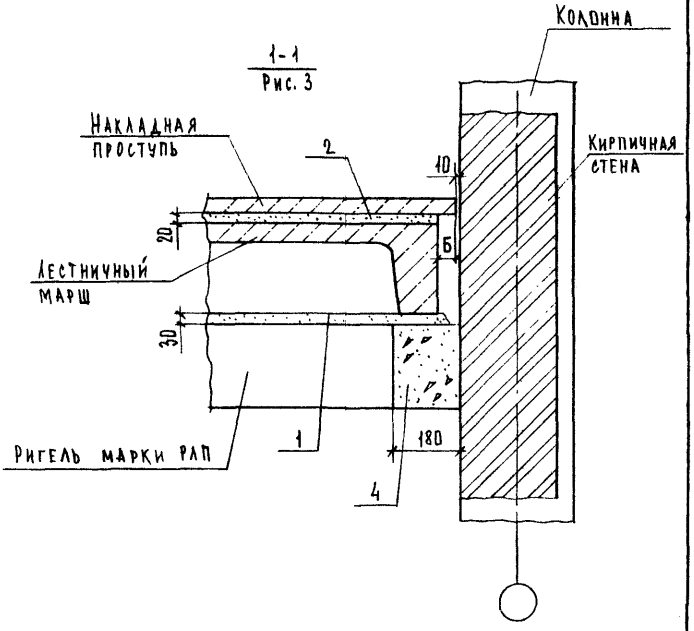

Инв. N подл. | Подп. и дата | Взам. инв. N

2.250-1.4 - 002.0.0.0 Лист 3

Формат А4

Инв. N подл. | Подп. и дата | Взам. инв. N

2.250 - 1.4 - 002.0.0.0 Лист 4

21990 18

Формат А4

3-3
Рис. 1

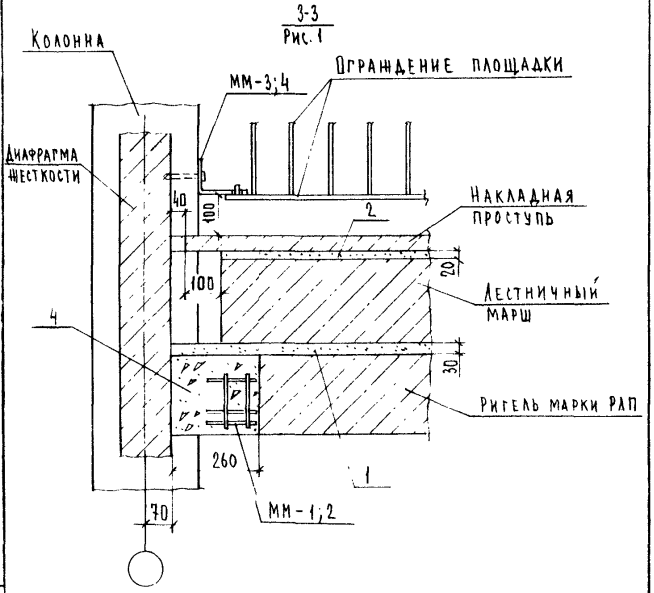

Монтажные марки ММ-3;4 крепить к колоннам дюбелями-гвоздями ДГ 3,7×30 ТУ 14-4-1141-81

3-3
Рис. 2

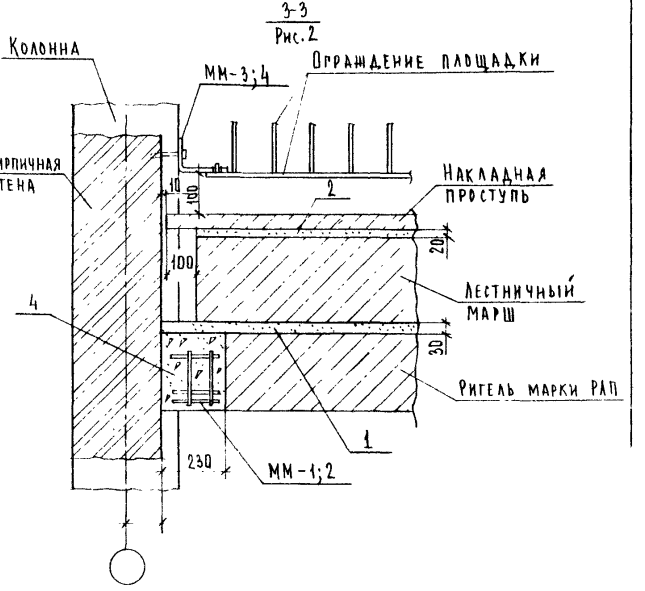

Монтажные марки ММ-3;4 крепить к колоннам дюбелями-гвоздями ДГ 3,7×30 ТУ 14-4-1141-81

3-3
Рис. 3

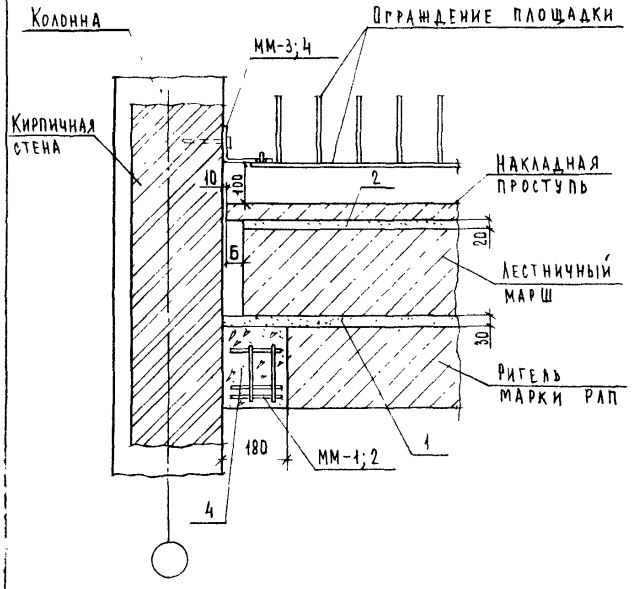

Монтажные марки ММ-3;4 крепить к колоннам дюбелями-гвоздями ДГ 3,7×30 ТУ 14-4-1141-81

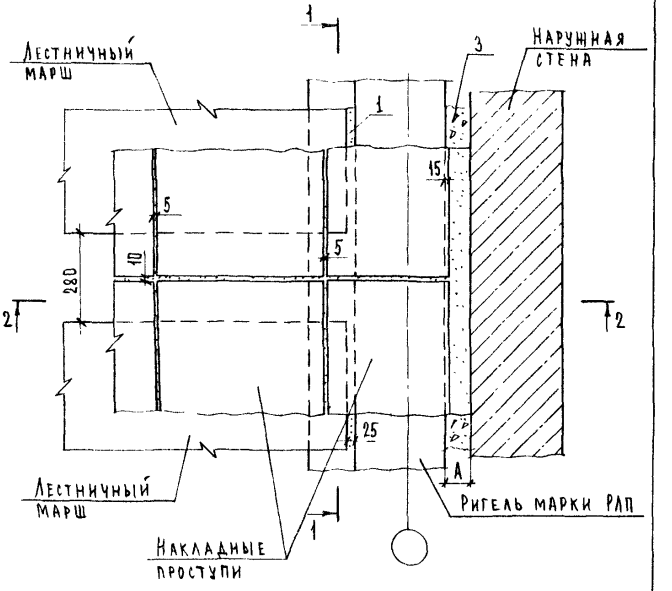

Обозначение	№ ТД	Размер А, мм
2.250-1.4-003.0.0.0	11	70
-01	12	120

Взам. инв. N | Подп. и дата | Инв. N подл.

Нач. ОТА	Греков	
Н. контр.	Мадоян	
Гл. инж. ОТА	Шахова	
Рук. гр.	Мадоян	
Ст. техн.	Шишкина	

2.250-1.4-003.0.0.0

Деталь ТД 11, ТД 12

Стадия	Лист	Листов
Р	1	2

ЦНИИЭП учебных зданий

21990 20

Формат А4

2.250-1.4-002.0.0.0 | Лист 7

Формат А4

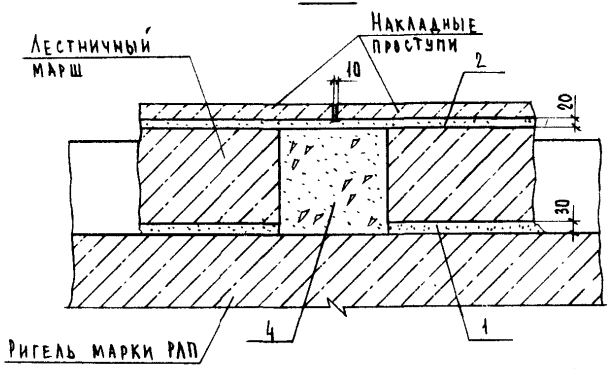

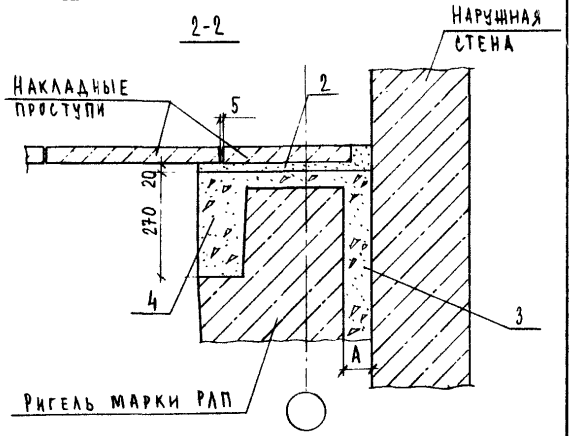

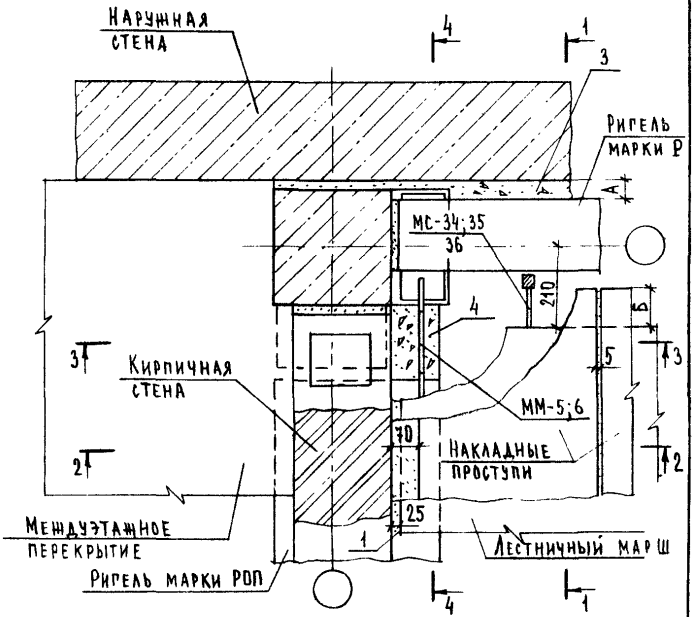

Обозначение	№ТД	Рис.	Сечение колонн	№мм	№ МС	Размеры, мм А	Б	В	
2.250-1.4-004.0.0.0	13	1	300×300	5	27; 34	50	100	220	22
-01	14			5	27; 35	50	50	220	22
-02	15	2	400×400	6	28; 34	100	100	370	37
-03	16			6	28; 36	100	-	370	37

Нач. ОТА	Греков		
Н. контр.	Мадоян		
Гл. инж. ОТА	Шахова		
Рук. гр.	Мадоян		
Ст. техн.	Шишкина		

2.250-1.4-004.0.0.0

Деталь ТД 13 - ТД 16

Стадия	Лист	Листов
Р	1	7

ЦНИИЭП учебных зданий

Инв. № подл. | Подп. и дата | Взам. инв. №

2.250-1.4-003.0.0.0 Лист 2

Формат А4

Формат А4

Копия верна

1-1
Рис. 1

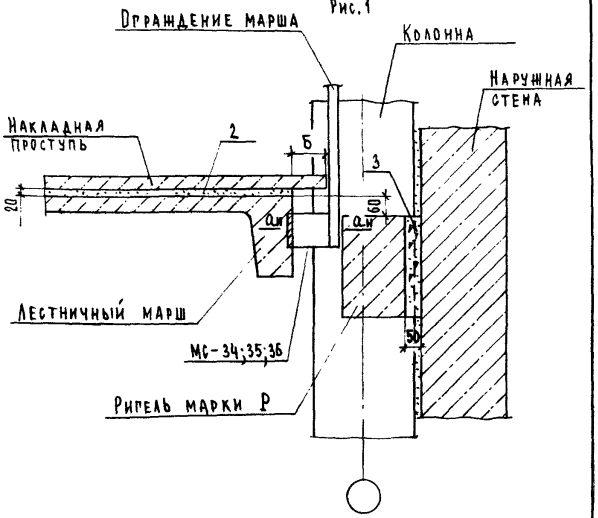

Сечение а-а см. зеркально документ 2.250-1.4-004.0.0.0 лист 2

1-1
Рис. 2

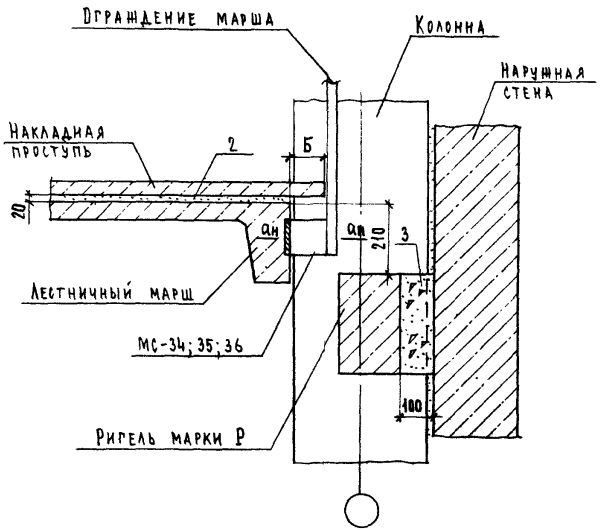

Сечение а-а см. зеркально документ 2.250-1.4-004.0.0.0 лист 2

Копия верна

2-2

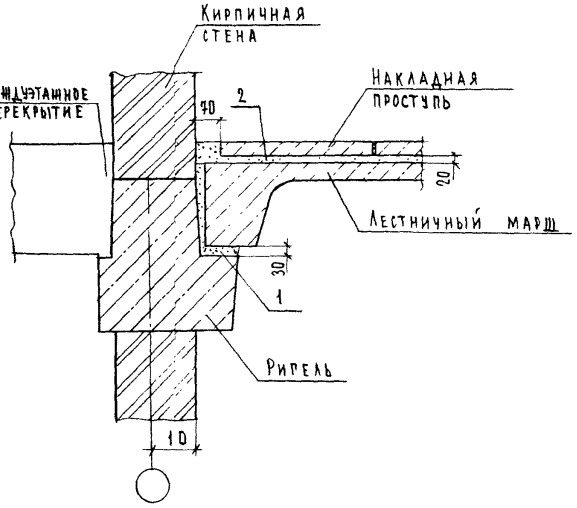

3-3

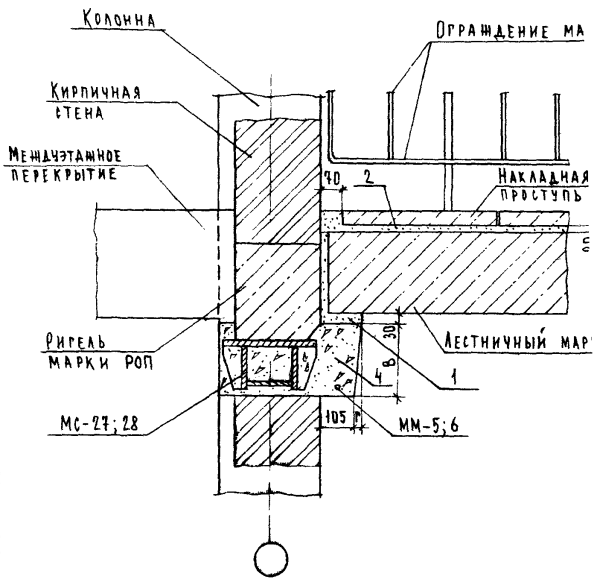

Инв. N подл. | Подп. и дата | Взам. инв. N

4-4
Рис.1

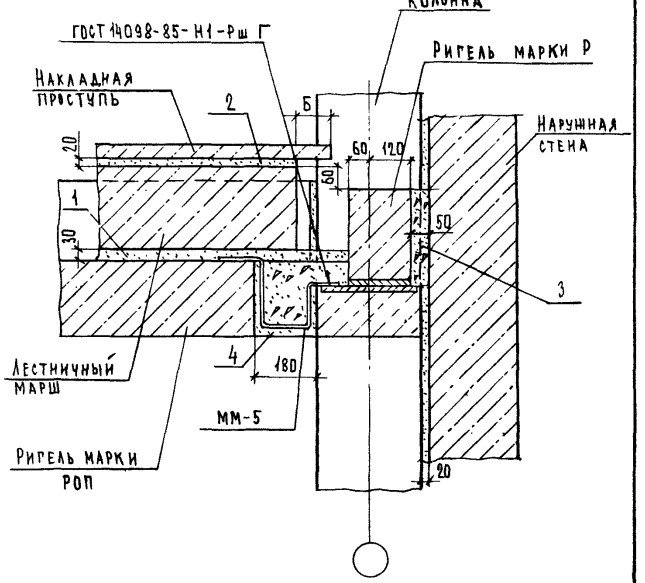

4-4
Рис.2

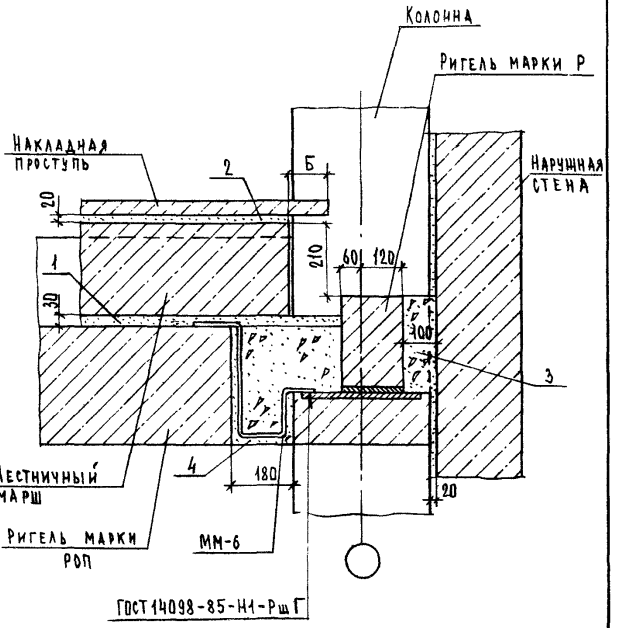

Инв.№ подл. | Подп. и дата | Взам. инв.№

21890 24

Копия верна

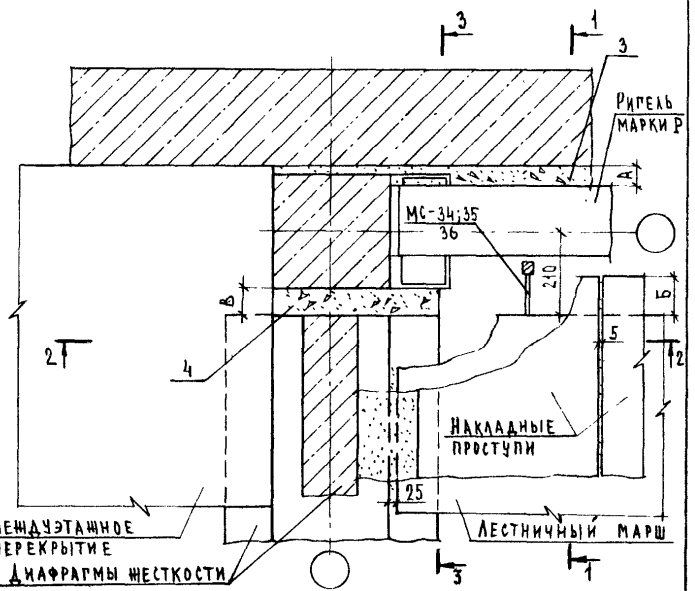

Сечение 1-1 см. документ 2.250-1.4-004.0.0.0 листы 2 и 3.

Обозначение	№ ТД	Рис.	Сечение колонн	№ МС	Размеры, мм А	Б	В
2.250-1.4-005.0.0.0	17	1	300×300	34	50	100	70
01	18			35	50	50	70
02	19	2	400×400	34	100	100	20
03	20			36	100	–	20

2.250-1.4-005.0.0.0

				Стадия	Лист	Листов
Нач. отд.	Греков		Деталь ТД17-ТД20	Р	1	3
Н. контр.	Мадоян			ЦНИИЭП учебных зданий		
Гл. инж. отд	Макова					
Рук. гр.	Мадоян					
Ст. техн.	Шишкина					

Формат А4

Инв. № подл. | Подп. и дата | Взам. инв. №

2-2

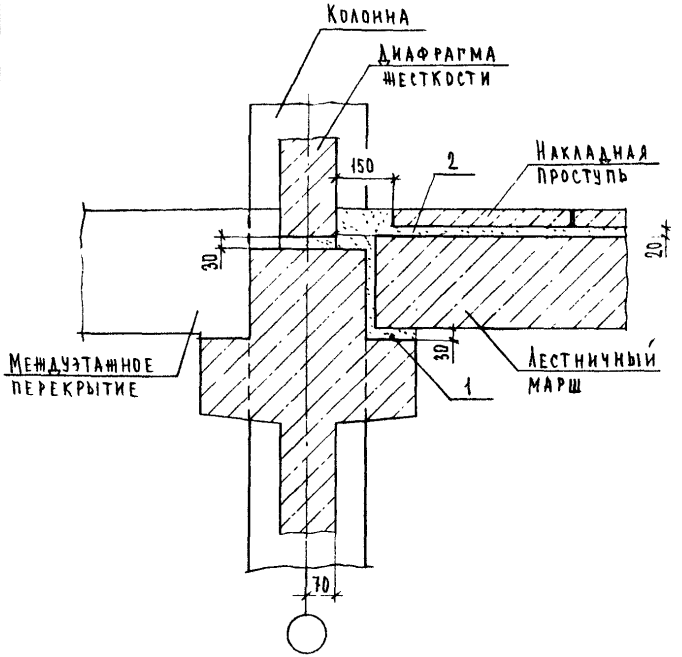

2.250-1.4-005.0.0.0 Лист 2

3-3

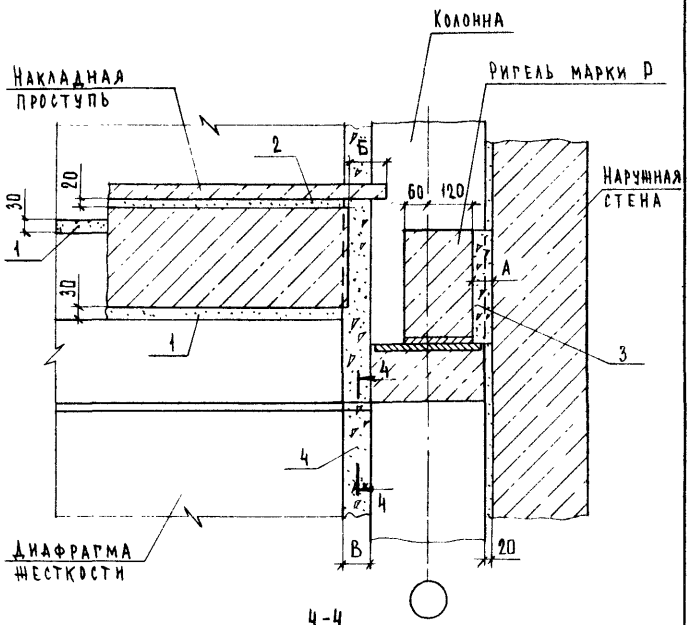

4-4

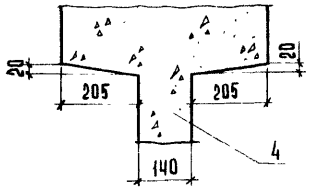

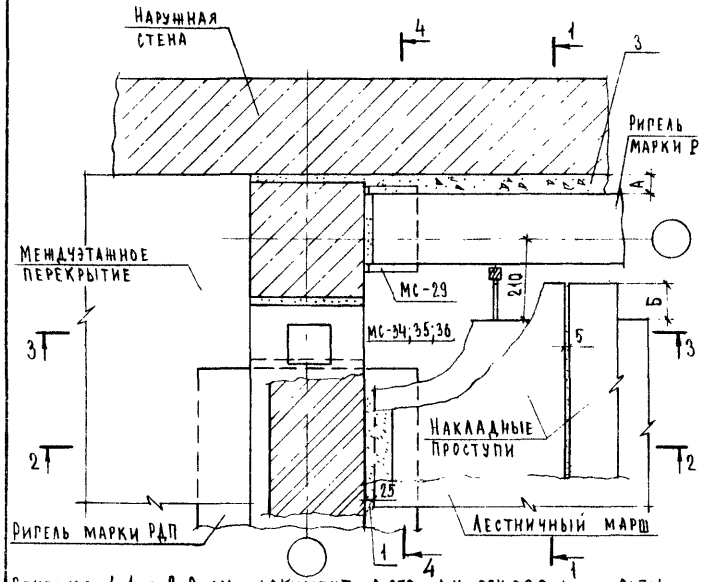

Сечения 1-1 и 2-2 см. документ 2.250-1.4-004.0.0.0 листы 2;3;4.

Обозначение	№ ТД	Рис.	Сечение колонн	№ МС	Размеры, мм А	Размеры, мм Б
2.250-1.4-006.0.0.0	21	1	300×300	29; 34	50	100
-01	22			29; 35	50	50
-02	23	2	400×400	29; 34	100	100
-03	24			29; 36	100	-

Взам. инв. N | Подп. и дата | Инв. N подл. | Подп. и дата

2.250-1.4-005.0.0.0 Лист 3

2.250-1.4-006.0.0.0

Нач. отд.	Треков	
Н. контр.	Мадоян	
Гл. инж. отд	Шахова	
Рук. гр	Мадоян	
Ст. техн.	Шишкина	

Деталь ТД21 - ТД24

Стадия	Лист	Листов
Р	1	3

ЦНИИЭП учебных зданий

Формат А4

21990 26

Копия верна

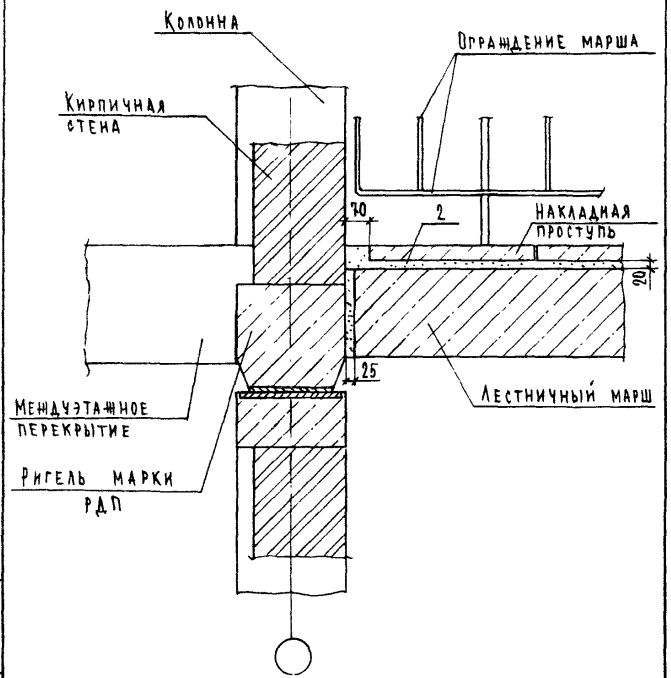

Инв. № подл. | Подп. и дата | Взам. инв. №

Я6

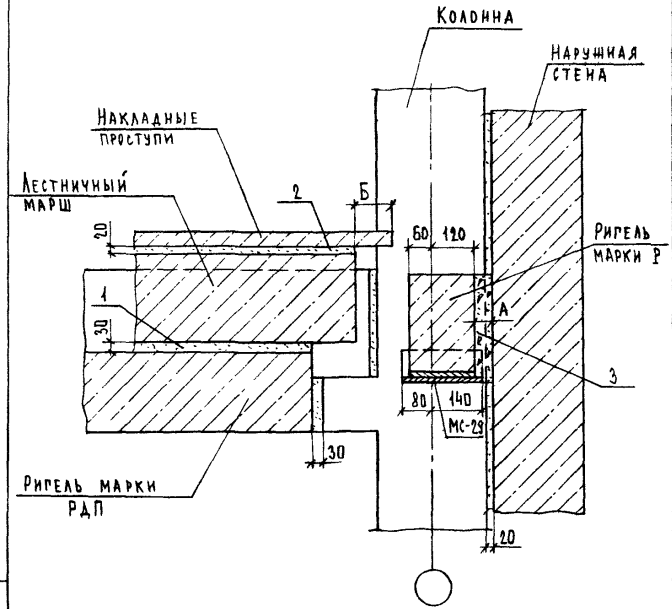

Инв. № подл. | Подп. и дата | Взам. инв. №

Лестничный марш для ТД25-ТД27
Лестничная площадка для ТД28-ТД30

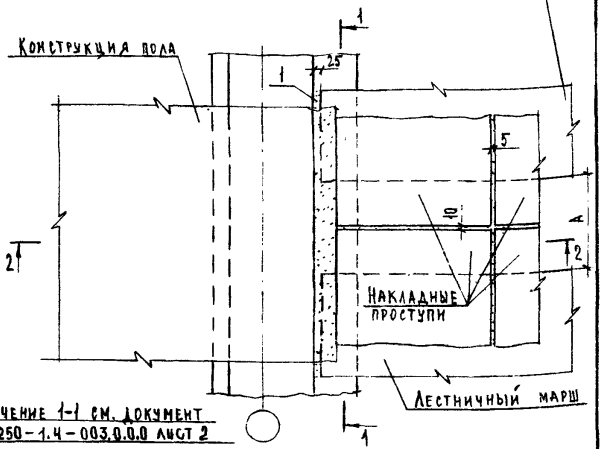

Сечение 1-1 см. документ 2.250-1.4-003.0.0.0 лист 2

Обозначение	№ТД	Рис.	Размер А, мм
2.250-1.4-007.0.0.0	25	1	280
-01	26	2	280
-02	27	3	280
-03	28	1	100
-04	29	2	100
-05	30	3	100

Нач. отд.	Греков		
Н. контр.	Мадоян		
Гл. инж. отд.	Шахова		
Рук. гр.	Мадоян		
Ст. техн.	Шишкина		

2.250-1.4-007.0.0.0

Деталь ТД25-ТД30

Стадия	Лист	Листов
Р	1	2

ЦНИИЭП учебных зданий

Формат А4

Конструкция пола
2-2
Рис. 1
2
Накладная проступь
4
Ригель марки РОП
Междуэтажное перекрытие

Конструкция пола
2-2
Рис. 2
2
Накладная проступь
4
Междуэтажное перекрытие
Диафрагма жесткости

Конструкция пола
2-2
Рис. 3
2
Накладная проступь
4
Междуэтажное перекрытие
Ригель марки РДП

2.250-1.4-007.0.0.0 Лист 2

Инв. № подл. | Подп. и дата | Взам. инв. №

2:990 28

КОПИЯ ВЕРНА

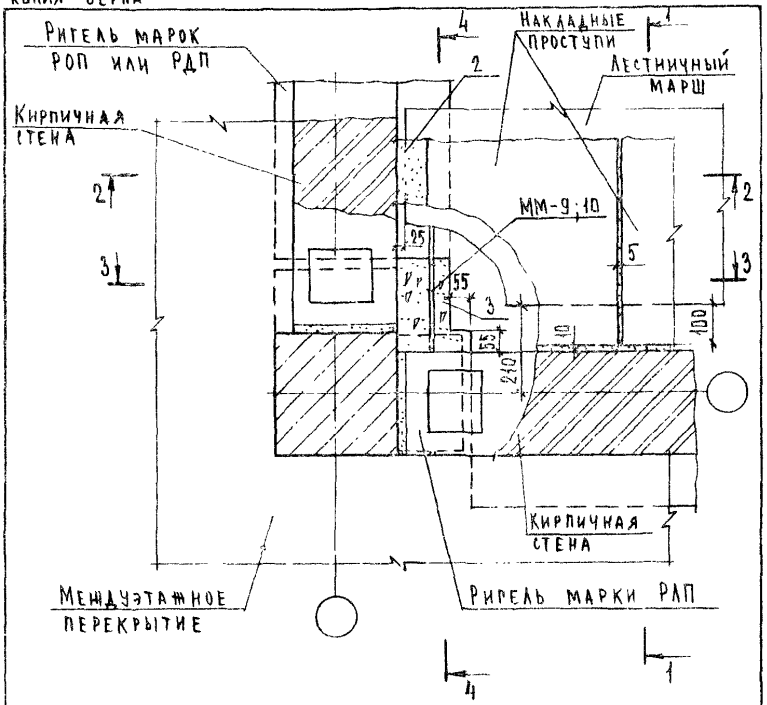

Сечение 2-2 см. документ 2.250-1.4-004.0.0.0 лист 4.

Обозначение	№ТД	Сечение колонн	№ММ	№МС	Размеры, мм А	Размеры, мм Б
2.250-1.4-008.0.0.0	31	300×300	9	27	220	22
-01	32	400×400	10	28	370	37

2.250-1.4-008.0.0.0

Нач. отд.	Греков		
Н. контр.	Маоян		
Гл. инж. отд	Шахова		
Рук. гр.	Маоян		
Ст. техн.	Шишкина		

Деталь ТД 31, ТД 32

Стадия	Лист	Листов
Р	1	

ЦНИИЭП учебных зданий

Взам. инв. N | Подп. и дата | Инв. N подл.

1-1

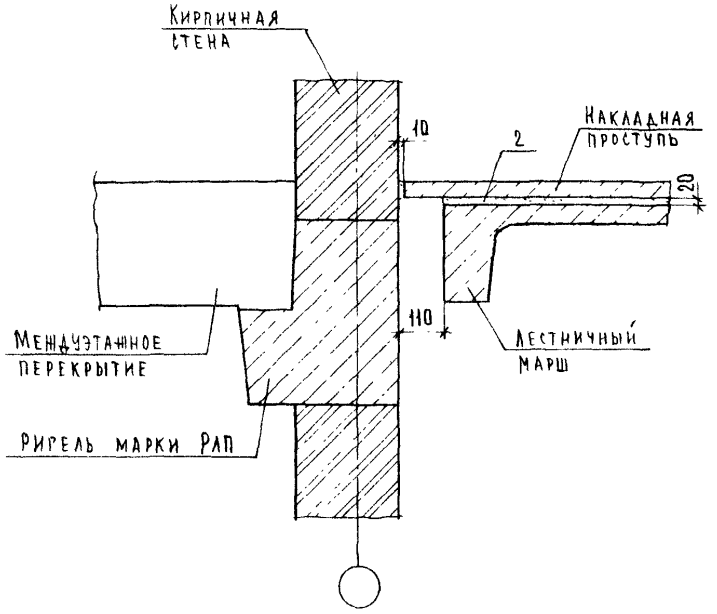

2.250-1.4-008.0.0.0 Лист 2

3-3

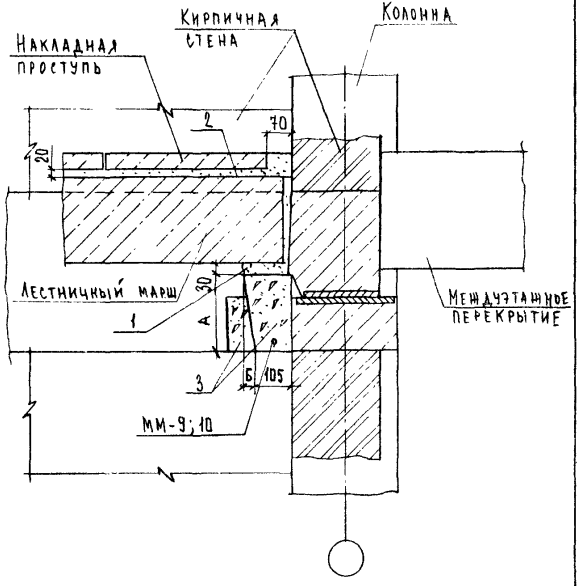

4-4

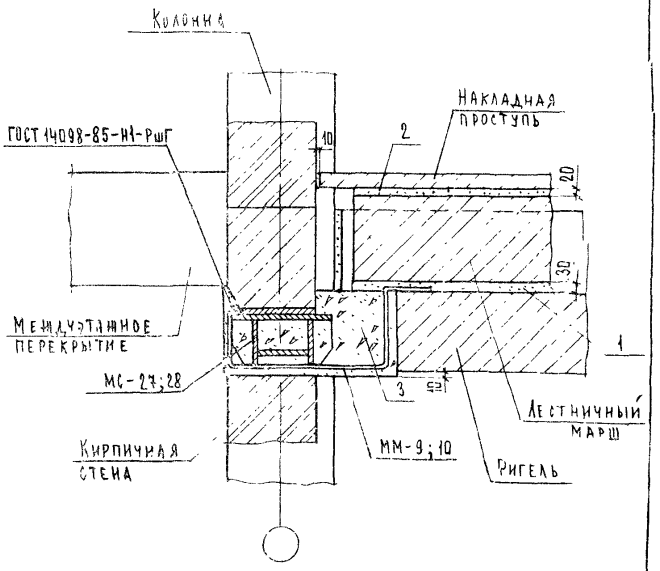

21990 30

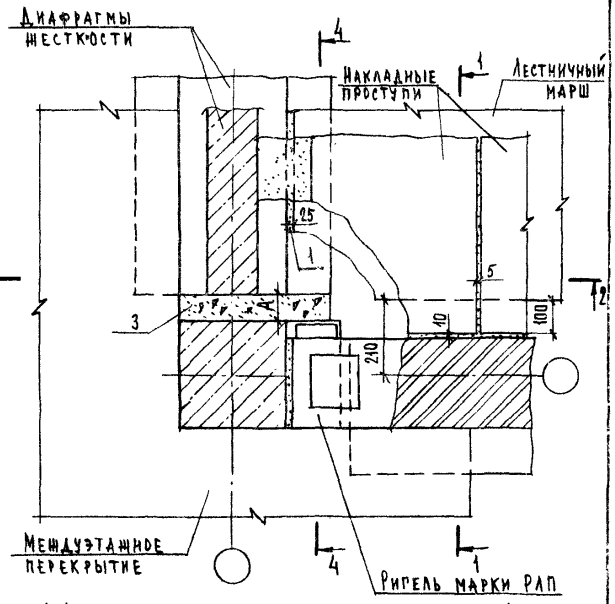

Сечение 1-1 см. Документ 2.250-1.4-008.0.0.0 лист 2
Сечение 2-2 см. Документ 2.250-1.4-005.0.0.0 лист 2

Обозначение	№ТД	Сечение колонн	Размер А, мм
2.250-1.4-009.0.0.0	33	300×300	70
-01	34	400×400	20

2.250-1.4-009.0.0.0

Нач. отд.	Треков	
Н. контр.	Малоян	
Гл. инж. отд.	Шахова	
Рук. гр.	Малоян	
Ст. техн.	Шимкина	

Деталь ТД 33, ТД 34

Стадия	Лист	Листов
Р	1	2

ЦНИИЭП учебных зданий

Формат А4

30

4-4

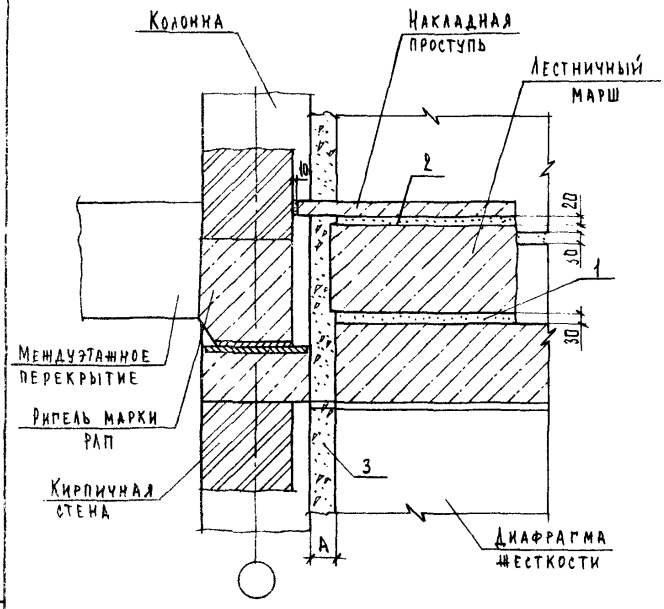

2.250-1.4-009.0.0.0 Лист 2

21990 31 Формат А4

Инв.№ подл. | Подп. и дата | Взам. инв.№

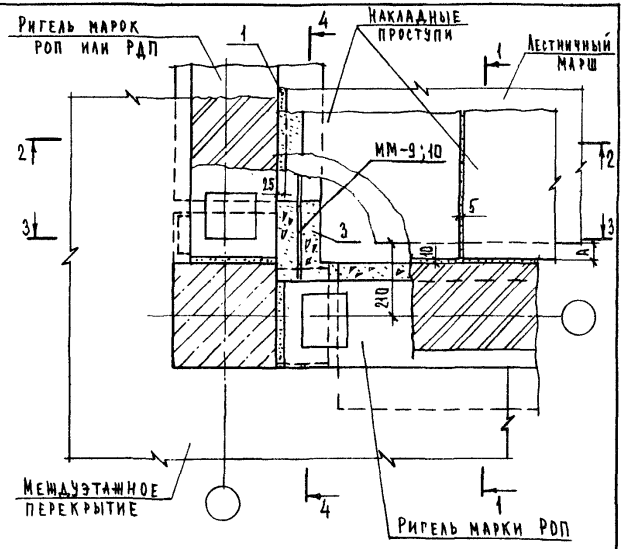

Сечение 2-2 см. документ 2.250-1.4-004.0.0.0 лист 4.
Сечение 3-3 и 4-4 см. документ 2.250-1.4-008.0.0.0 листы 3 и 4

Обозначение	№ ТД	Сечение колонн	№ мм	№ мс	Размер А, мм
2.250-1.4-010.0.0.0	35	300×300	9	27	50
-01	36	400×400	10	28	-

2.250-1.4-010.0.0.0

			Стадия	Лист	Листов
Нач. отд.	Греков		Р	1	2
Н. контр.	Мадоян				
Гл. инж. пр.	Шахова				
Рук. гр.	Мадоян				
Ст. техн.	Шишкина				

Деталь ТД 35, ТД 36

ЦНИИЭП учебных зданий

Инв. № подл. | Подп. и дата | Взам. инв. №

Формат А4

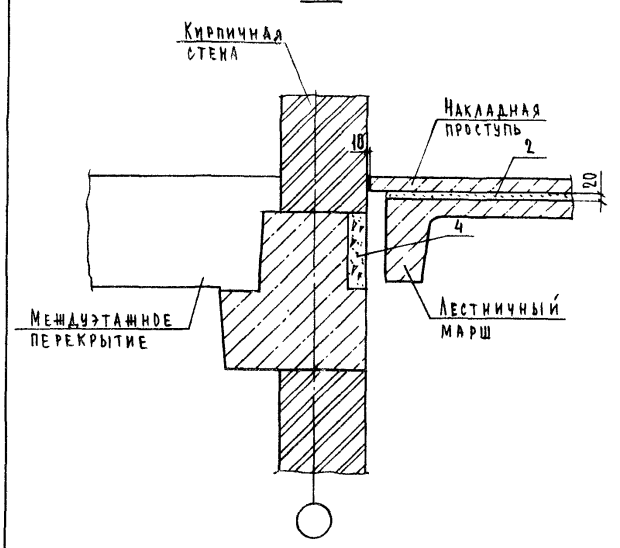

2.250-1.4-010.0.0.0 Лист 2

Инв. № подл. | Подп. и дата | Взам. инв. №

21990 32

Формат А4

Линия верха

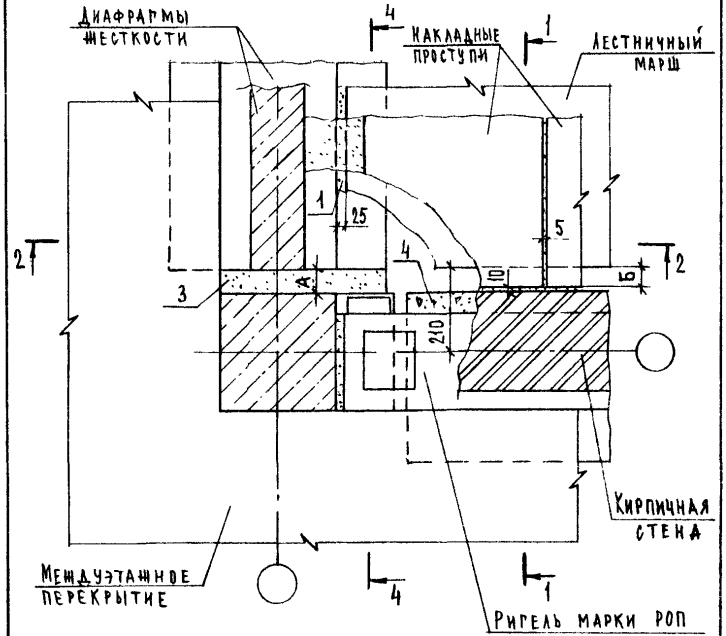

Сечение 2-2 см. документ 2.250-1.4-005.0.0.0 лист 2
Сечение 1-1 см. документ 2.250-1.4-010.0.0.0 лист 2
Сечение 4-4 см. документ 2.250-1.4-009.0.0.0 лист 2

Обозначение	№ ТД	Сечение колонн	Размеры, мм	
			А	Б
2.250-1.4-011.0.0.0	37	300×300	70	50
-01	38	400×400	20	–

2.250-1.4-011.0.0.0

Нач. отд.	Греков		
Н. контр.	Мадоян		
Гл. инж. отд.	Шахова		
Рук. гр.	Мадоян		
Ст. техн.	Шишкина		

Деталь ТД 37, ТД 38

Стадия	Лист	Листов
Р	1	1

ЦНИИЭП учебных зданий

Формат А4

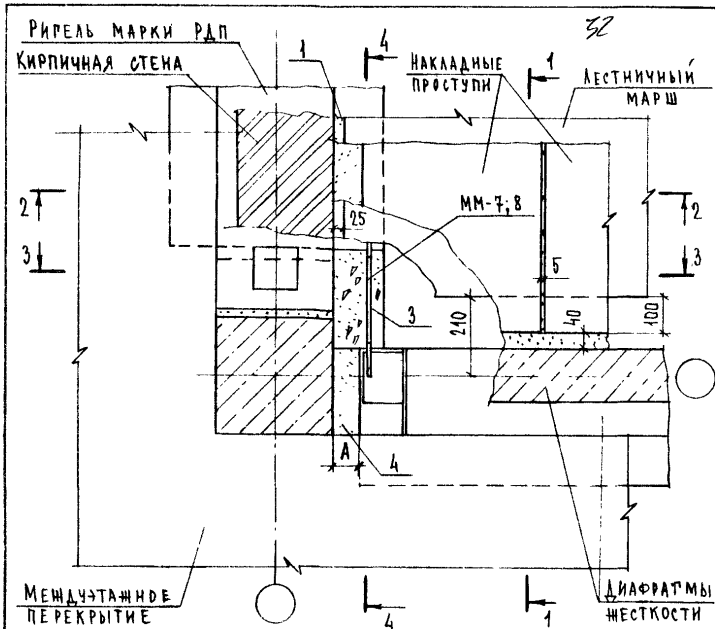

Сечение 2-2 см. документ 2.250-1.4-004.0.0.0 лист 4.

Обозначение	№ ТД	Сечение колонн	№ мм	Размеры, мм			
				А	Б	В	Г
2.250-1.4-012.0.0.0	39	300×300	7	70	260	220	22
01	40	400×400	8	20	310	370	37

2.250-1.4-012.0.0.0

Нач. отд.	Греков		
Н. контр.	Мадоян		
Гл. инж. отд.	Шахова		
Рук. гр.	Мадоян		
Ст. техн.	Шишкина		

Деталь ТД 39, ТД 40

Стадия	Лист	Листов
Р	1	4

ЦНИИЭП учебных зданий

Формат А4

Инв. № подл. | Подп. и дата | Взам. инв. №

КОПИЯ ВЕРНА

1-1

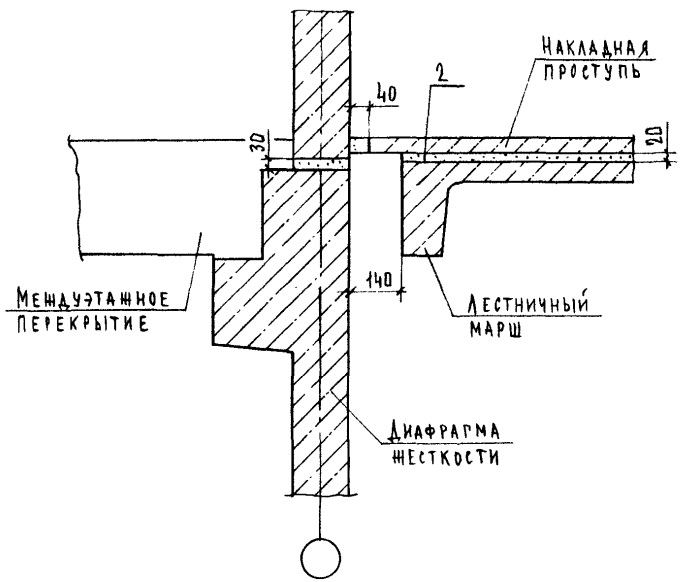

3-3

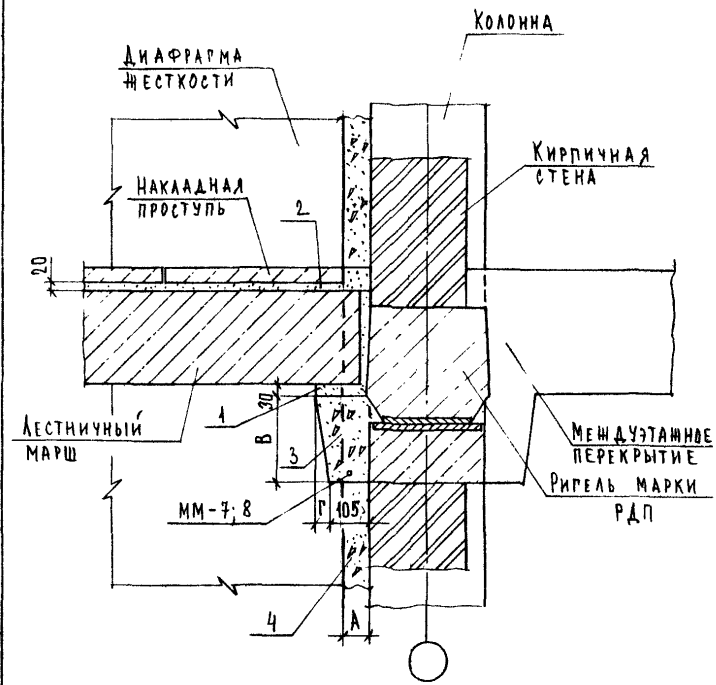

Инв.№ подл. | Подп. и дата | Взам. инв.№

КОПИЯ ВЕРНА

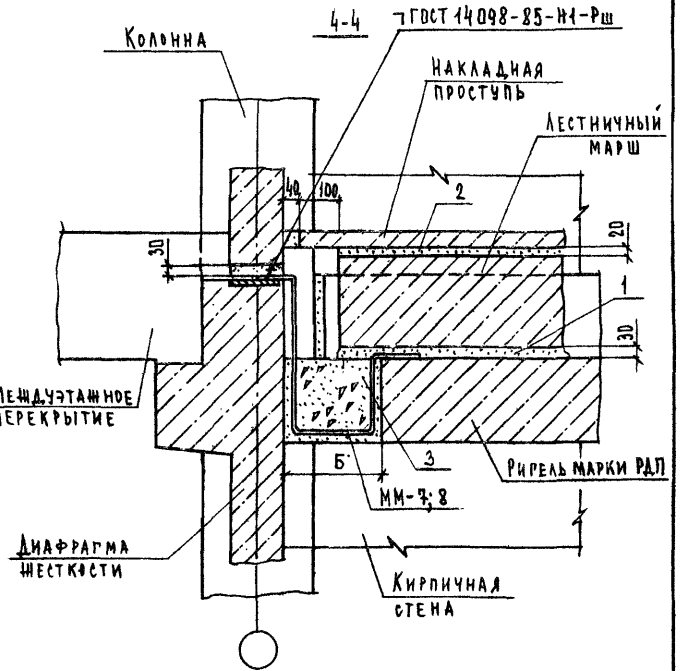

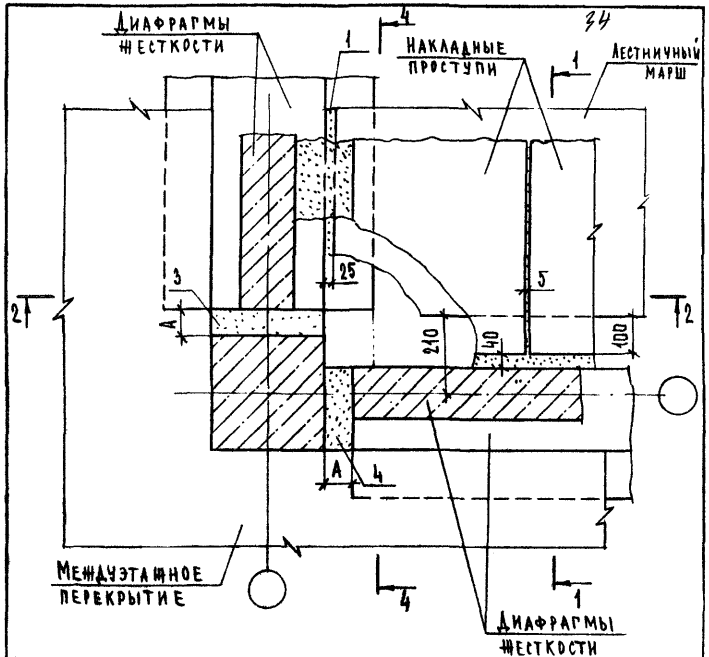

Сечение 1-1 см. документ 2.250-1.4-012.0.0.0 лист 2.
Сечение 2-2 см. документ 2.250-1.4-005.0.0.0 лист 2

Обозначение	№ ТД	Сечение колонн	Размер А, мм
2.250-1.4-013.0.0.0	41	300×300	70
-01	42	400×400	20

2.250-1.4-012.0.0.0 Лист 4

2.250-1.4-013.0.0.0

Нач. отд.	Греков	
Н. контр.	Мадоян	
Гл. инжат.	Шахова	
Рук. гр.	Мадоян	
Ст. техн.	Шишкина	

Деталь ТД41, ТД42

Стадия	Лист	Листов
Р	1	2

ЦНИИЭП учебных зданий

Инв. № подл. | Подп. и дата | Взам. инв. №

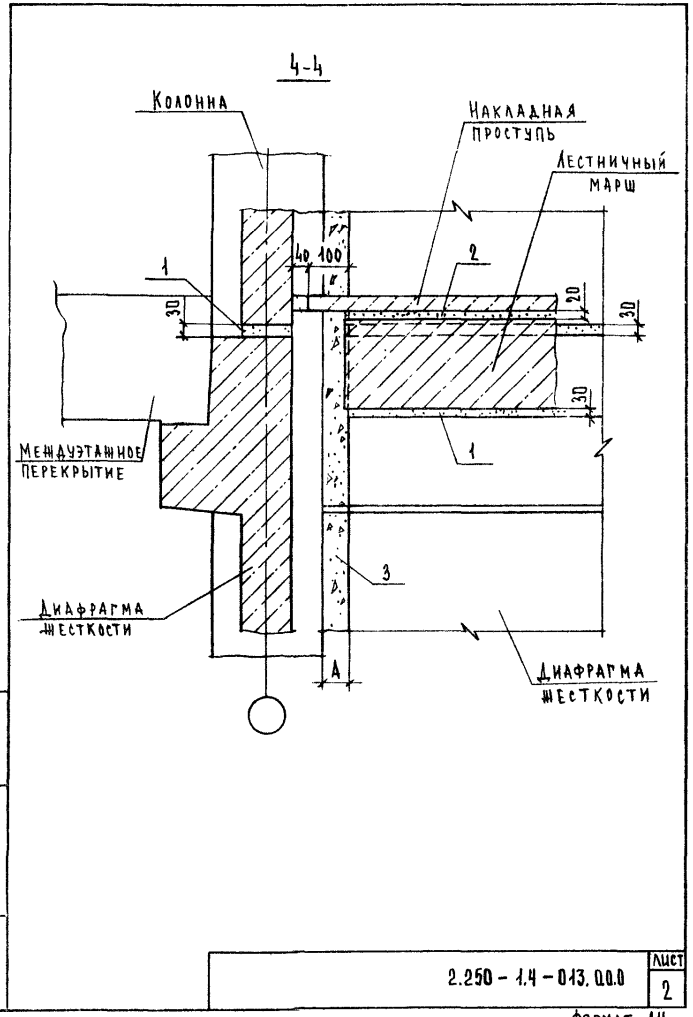
4-4
Колонна
Накладная проступь
Лестничный марш
40
100
1
2
30
20
30
30
1
Междуэтажное перекрытие
3
Диафрагма жесткости
А
Диафрагма жесткости
Инв. N подл.
Подп. и дата
Взам. инв. N
2.250 - 1.4 - 013.0.0.0
Лист
2
Формат А4

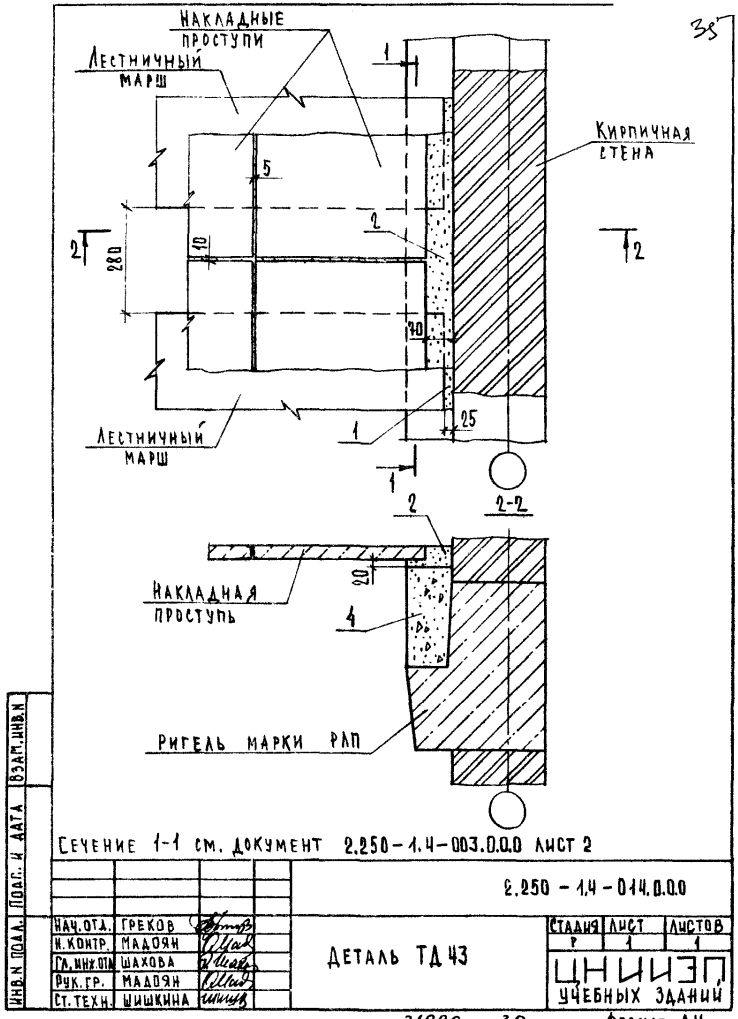
35
Накладные проступи
Лестничный марш
1
Кирпичная стена
5
2
2
280
10
2
70
25
Лестничный марш
1
1
2
2-2
20
Накладная проступь
4
Ригель марки РЛП
Сечение 1-1 см. документ 2.250-1.4-003.0.0.0 лист 2
2.250 - 1.4 - 014.0.0.0
Нач. отд. Греков
Н. контр. Мадоян
Гл. инж. отд. Шахова
Рук. гр. Мадоян
Ст. техн. Шишкина
Деталь ТД 43
Стадия Р
Лист 1
Листов 1
ЦНИИЭП учебных зданий
Инв. N подл.
Подп. и дата
Взам. инв. N
21990 36
Формат А4

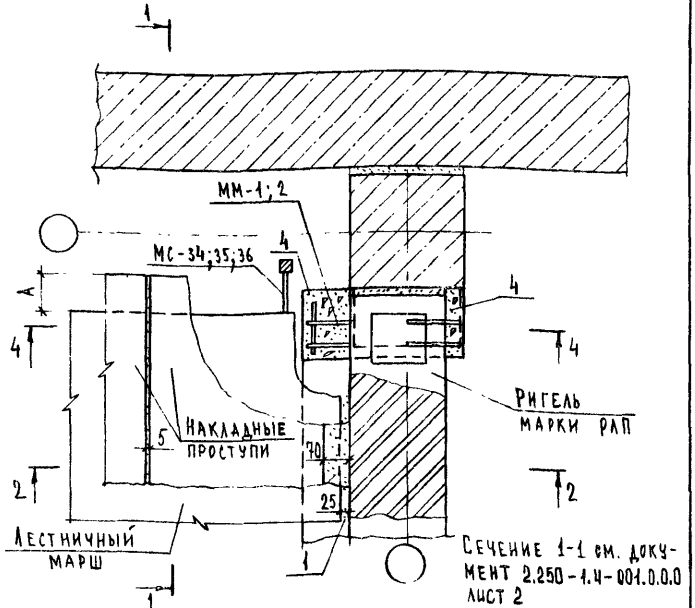

Сечение 1-1 см. документ 2.250-1.4-001.0.0.0 лист 2

Обозначение	№ТД	Сечение колонн	№ мм	№ мс	Размеры, мм		
					А	Б	В
2.250-1.4-015.0.0.0	44	300×300	1	27; 34	100	220	22
-01	45		1	27; 35	50	220	22
-02	46	400×400	2	28; 34	100	370	37
-03	47		2	28; 36	-	370	37

Нач. отд.	Треков		
Н. контр.	Мадоян		
Гл. инж. отд.	Шахова		
Рук. гр.	Мадоян		
Ст. техн.	Шишкина		

Деталь ТД44 – ТД47

Стадия	Лист	Листов
Р	1	2

ЦНИИЭП учебных зданий

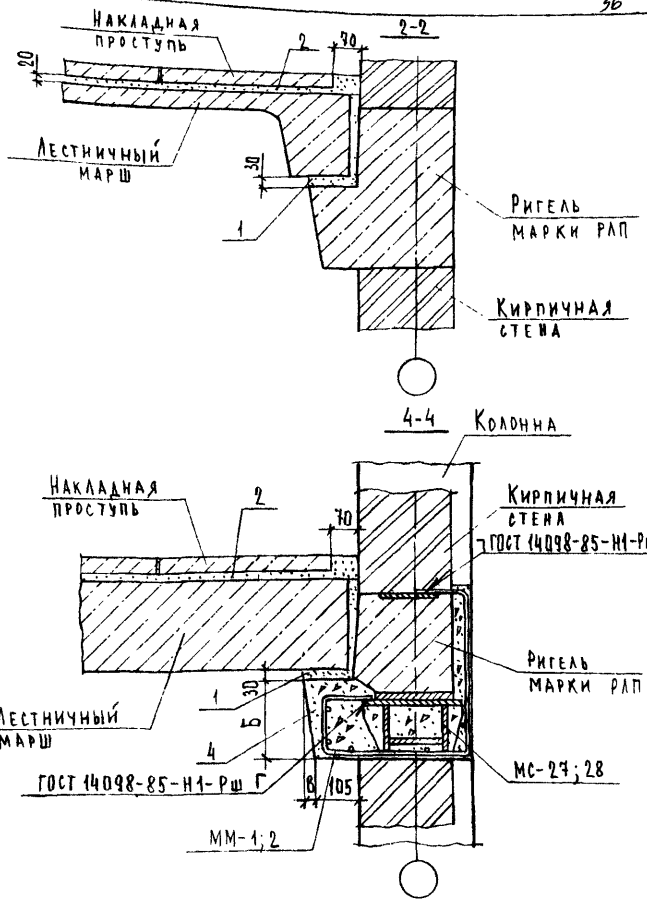

Инв. № подл. | Подп. и дата | Взам. инв. №

2.250 – 1.4 – 015.0.0.0

Лист 2

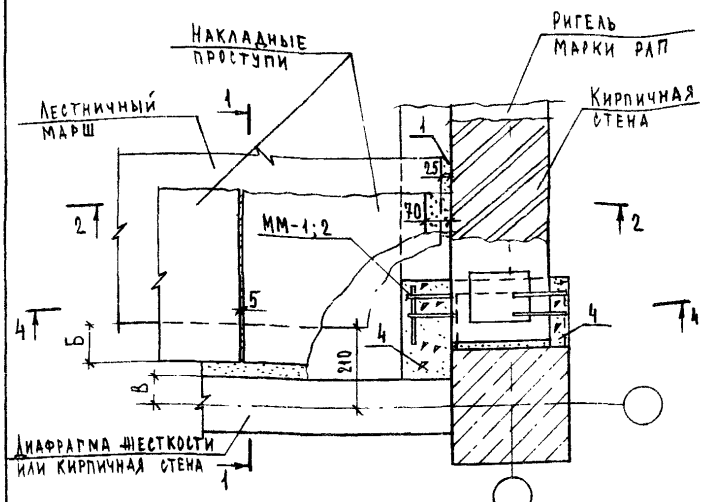

Сечение 1-1 см. документ 2.250-1.4-002.0.0.0 листы 2; 3; 4.
Сечение 2-2 см. документ 2.250-1.4-015.0.0.0 лист 2.
Сечение 4-4 см. документ 2.250-1.4-015.0.0.0 лист 2.

Обозначение	№ ТД	Рис.	Сечение колонн	№ ММ	№ МС	Размеры, мм Б	Размеры, мм В
2.250-1.4-016.0.0.0	48	1	300×300	1	27	100	70
-01	49	2		1	27	100	100
-02	50	3		1	27	50	150
-03	51	1	400×400	2	28	100	70
-04	52	2		2	28	100	100
-05	53	3		2	28	-	200

Взам. инв. № | Подп. и дата | Инв. № подл.

Нач. отд.	Греков	
Н. контр.	Мадоян	
Гл. инж. отд.	Шахова	
Рук. гр.	Мадоян	
Ст. техн.	Шишкина	

2.250-1.4-016.0.0.0

Деталь ТД 48 - ТД 53

Стадия	Лист	Листов
Р	1	1

ЦНИИЭП учебных зданий

Формат А4

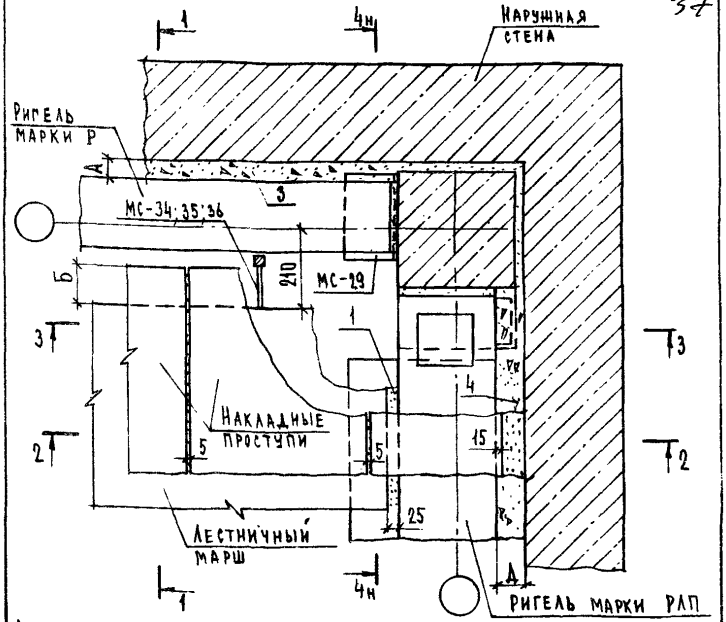

Сечение 1-1 см. документ 2.250-1.4-004.0.0.0 листы 2 и 3.
Сечение 2-2 см. документ 2.250-1.4-001.0.0.0 лист 2.
Сечение 4-4 см. документ 2.250-1.4-006.0.0.0 лист 3.

Обозначение	№ ТД	Рис.	Сечение колонн	№ МС	Размеры, мм А	Размеры, мм Б	Размеры, мм Д
2.250-1.4-017.0.0.0	54	1	300×300	29; 34	50	100	70
-01	55	1		29; 35	50	50	70
-02	56	2	400×400	29; 34	100	100	120
-03	57	2		29; 36	100	-	120

Взам. инв. № | Подп. и дата | Инв. № подл.

Нач. отд.	Греков	
Н. контр.	Мадоян	
Гл. инж. отд.	Шахова	
Рук. гр.	Мадоян	
Ст. техн.	Шишкина	

2.250-1.4-017.0.0.0

Деталь ТД 54 - ТД 57

Стадия	Лист	Листов
Р	1	2

ЦНИИЭП учебных зданий

Формат А4

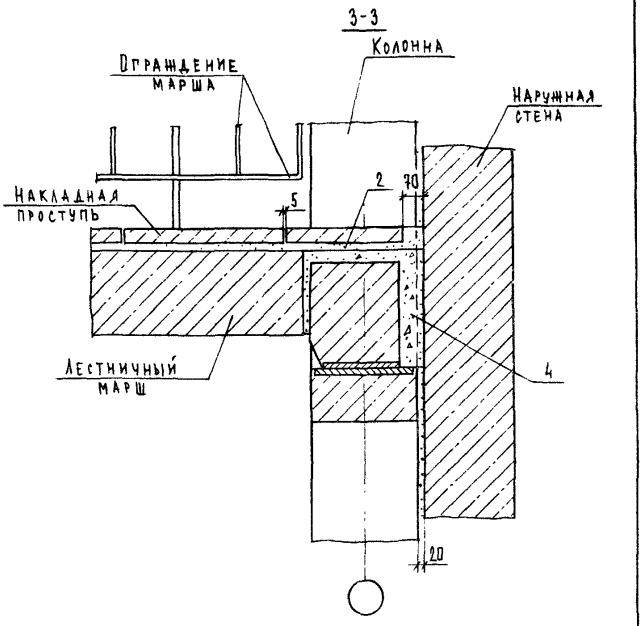

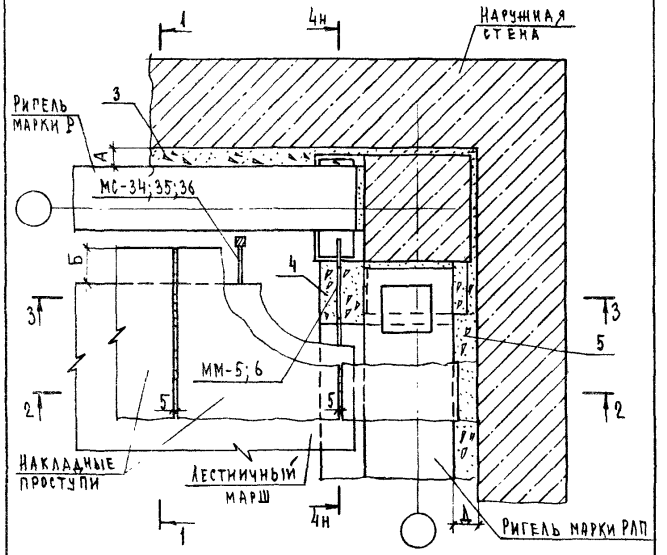

Сечения 1-1 и 4-4 см. документ 2.250-1.4-004.0.0.0 листы 2;3;6;7
Сечение 2-2 см. документ 2.250-1.4-001.0.0.0 лист 2

Обозначение	№ТД	Рис.	Сечение колонн	№ММ	№ МС	Размеры, мм				
						А	Б	В	Г	Д
2.250-1.4-018.0.0.0	58	1	300×300	5	34	50	100	220	22	70
-01	59	1		5	35	50	50	220	22	70
-02	60	2	400×400	6	34	100	100	370	37	120
-03	61	2		6	36	100	-	370	37	120

2.250-1.4-018.0.0.0

Нач. отд.	Греков	
Н. контр.	Мадоян	
Гл. инж. отд.	Шахова	
Рук. гр.	Мадоян	
Ст. техн.	Шишкина	

Деталь ТД58-ТД61

Стадия	Лист	Листов
Р	1	2

ЦНИИЭП учебных зданий

Инв. N подл. | Подп. и дата | Взам. инв. N

2.250-1.4-017.0.0.0 | Лист 2

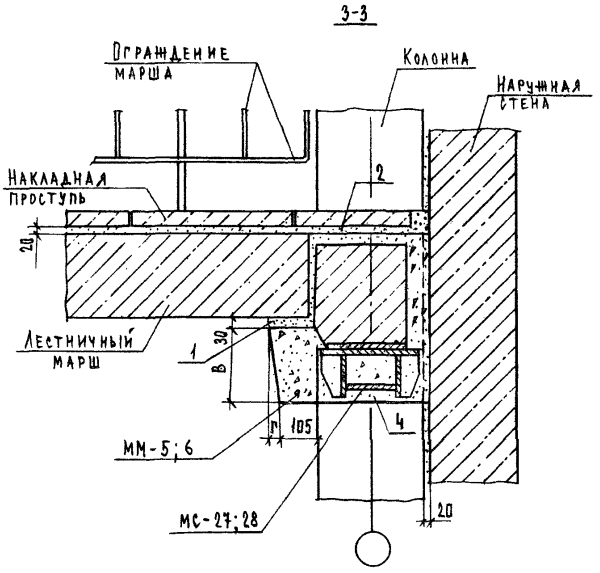

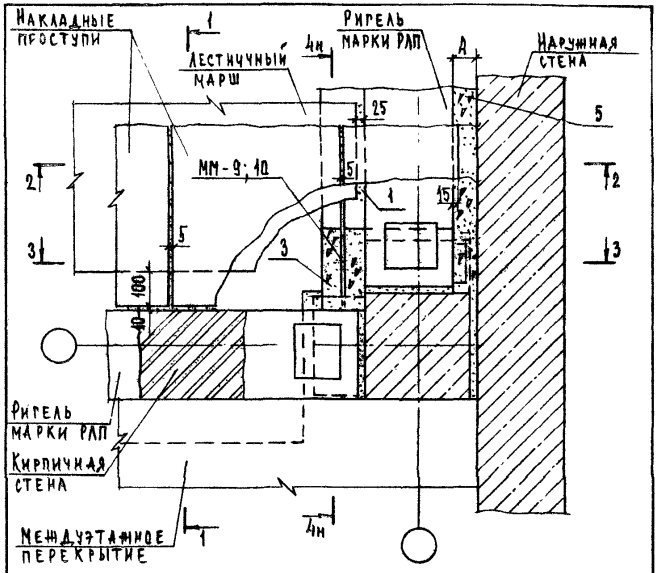

Сечение 1-1 см. документ 2.250-1.4-008.0.0.0 лист 2
Сечение 2-2 см. документ 2.250-1.4-001.0.0.0 лист 2
Сечение 4-4 см. документ 2.251-1.4-008.0.0.0 лист 4

Обозначение	№ ТД	Сечение колонн	№ ММ	№ МС	Размеры, мм		
					А	Б	В
2.250-1.4-019.0.0.0	62	300×300	9	27	70	220	22
-01	63	400×400	10	28	120	370	37

Инв. № подл. | Подп. и дата | Взам. инв. №

Инв. № подл. | Подп. и дата | Взам. инв. №

Нач. отд.	Греков		
Н. контр.	Мадоян		
Гл. инж. пр.	Шахова		
Рук. гр.	Мадоян		
Ст. техн.	Шишкина		

2.250-1.4-019.0.0.0

Деталь ТД 62, ТД 63

Стадия	Лист	Листов
Р	1	2

ЦНИИЭП учебных зданий

2.250-1.4-018.0.0.0 Лист 2

Копия верна

3-3

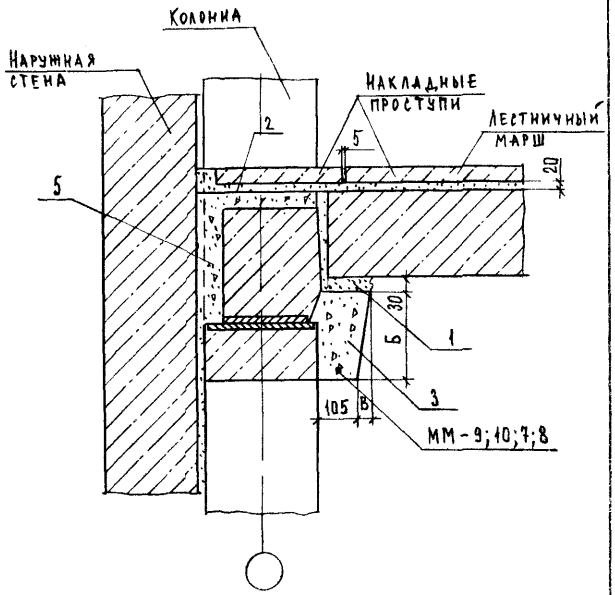

№ ТД	№ ММ
62; 64	9
63; 65	10
66	7
67	8

2.250-1.4-049.0.0.0 Лист 2

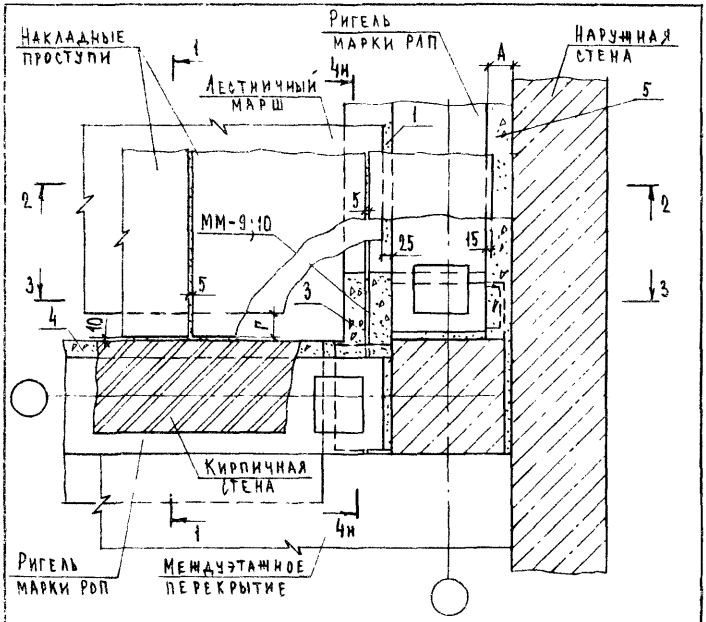

Сечение 1-1 см. документ 2.250-1.4-010.0.0.0 лист 2
Сечение 2-2 см. документ 2.250-1.4-001.0.0.0 лист 2
Сечение 3-3 см. документ 2.250-1.4-049.0.0.0 лист 2
Сечение 4-4 см. документ 2.250-1.4-008.0.0.0 лист 4

Обозначение	№ ТД	Сечение колонн	№ ММ	№ МС	Размеры, мм А	Б	В	Г
2.250-1.4-020.0.0.0	64	300×300	9	27	70	220	22	50
-01	65	400×400	10	28	120	370	37	-

2.250-1.4-020.0.0.0

Нач. отд.	Греков	
Н. контр.	Мадоян	
Гл. инж. пр.	Шахова	
Рук. гр.	Мадоян	
Ст. техн.	Шишкина	

Деталь ТД 64, ТД 65

Стадия	Лист	Листов
Р		1

ЦНИИЭП учебных зданий

Инв. № подл. | Подп. и дата | Взам. инв. №

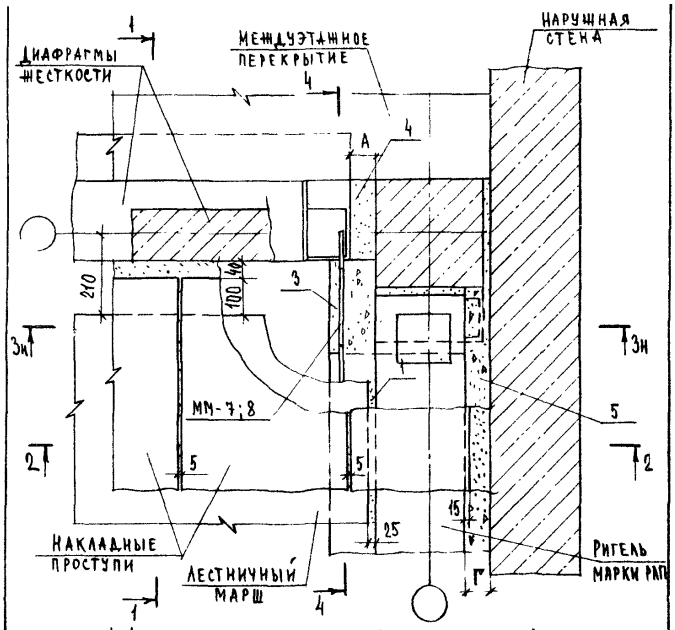

Сечение 1-1 см. документ 2.250-1.4-042.0.0.0 лист 2
Сечение 2-2 см. документ 2.250-1.4-001.0.0.0 лист 2
Сечение 3-3 см. документ 2.250-1.4-049.0.0.0 лист 2
Сечение 4-4 см. документ 2.250-1.4-042.0.0.0 лист 4

Обозначение	№ ТД	Сечение колонн	№ ММ	Размеры, мм	
				А	Г
2.250-1.4-021.0.0.0	66	300×300	7	70	70
-01	67	400×400	8	20	120

Взам. инв. №
Подп. и дата
Инв. № подл.

2.250-1.4-021.0.0.0

Нач. отд.	Греков		
Н. контр.	Маадян		
Гл. инж. отд.	Шахова		
Рук. гр.	Маадян		
Ст. техн.	Шишкина		

Деталь ТД 66, ТД 67

Стадия	Лист	Листов
Р		1

ЦНИИЭП учебных зданий

Формат А4

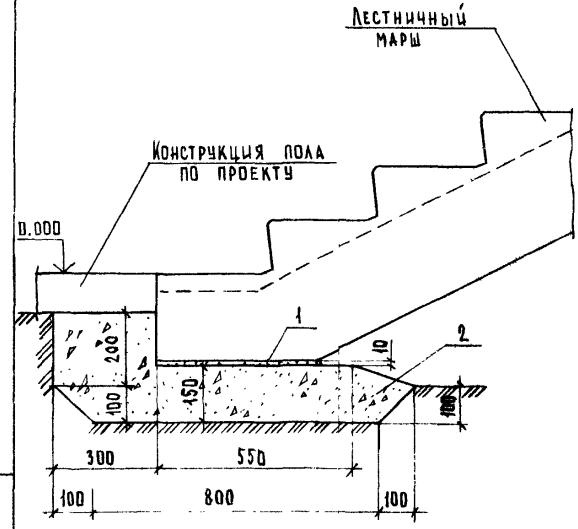

Взам. инв. №
Подп. и дата
Инв. № подл.

2.250-1.4-022.0.0.0

Нач. отд.	Греков		
Н. контр.	Маадян		
Гл. инж. отд.	Шахова		
Рук. гр.	Маадян		
Ст. техн.	Шишкина		

Деталь ТД 68

Стадия	Лист	Листов
Р		1

ЦНИИЭП учебных зданий

Формат А4

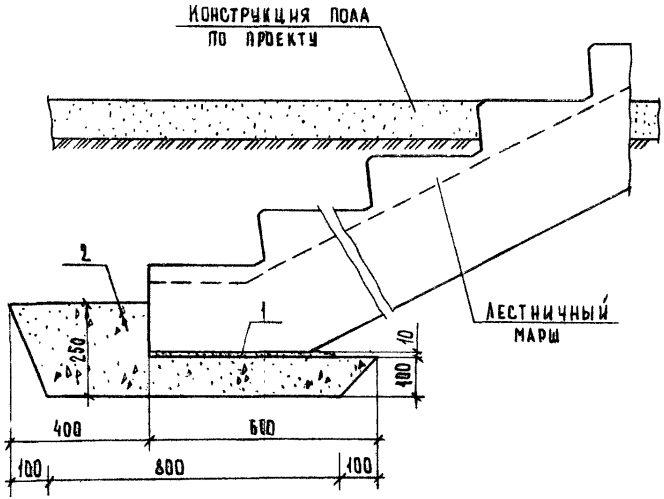

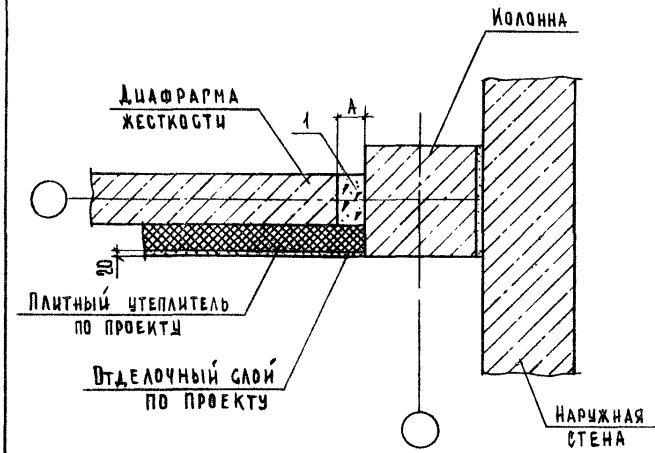

Обозначение	№ ТД	Сечение колонн	Размер А, мм
2.250-1.4-024.0.0.0	70	300×300	70
-01	71	400×400	20

Взам. инв. №

Подп. и дата

Инв. № подл.

Нач. отд.	Греков		
Н. контр.	Маоян		
Гл. инж. отд.	Шахова		
Рук. гр.	Маоян		
Ст. техн.	Шишкина		

2.250-1.4-023.0.0.0

Деталь ТД69

Стадия	Лист	Листов
Р		1

ЦНИИЭП учебных зданий

Формат А4

Нач. отд.	Греков		
Н. контр.	Маоян		
Гл. инж. отд.	Шахова		
Рук. гр.	Маоян		
Ст. техн.	Шишкина		

2.250-1.4-024.0.0.0

Деталь ТД70, ТД71

Стадия	Лист	Листов
Р		1

ЦНИИЭП учебных зданий

Формат А4

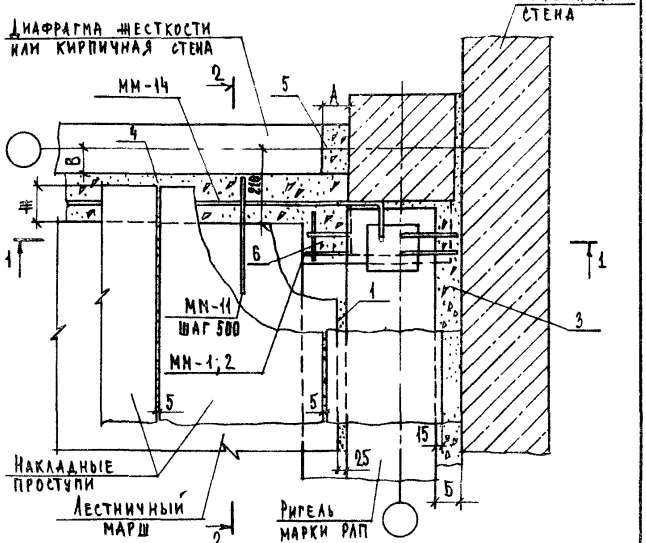

Обозначение	№тд	Рис.	№ мм	№ мс	Размеры, мм А	Б	В	Г	Д	Е	Ж
2.250-1.4-025.0.0.0	72	1	1;11;14	27	10	10	10	22	250	–	100
-01	73	2	1	27	20	10	100	22	250	90	100
-02	74	2	1	27	20	10	150	22	250	40	50
-03	75	1	2;11;14	28	20	120	10	37	400	–	100
-04	76	2	2	28	20	120	100	37	400	90	100
-05	77	3	2	28	20	120	200	37	400	–	–

Нач. отд	Греков	
Н. контр.	Мадоян	
Гл. инж. отд	Шахова	
Рук. гр.	Мадоян	
Ст. техн.	Шишкина	

2.250-1.4-025.0.0.0

Деталь ТД 72 – ТД 77

Стадия	Лист	Листов
Р	1	5

ЦНИИЭП учебных зданий

Формат А4

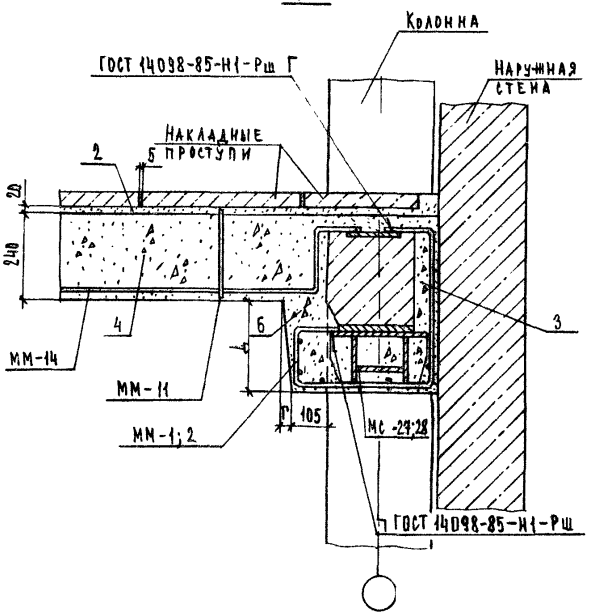

2.250-1.4-025.0.0.0

Лист 2

2-2
Рис. 1

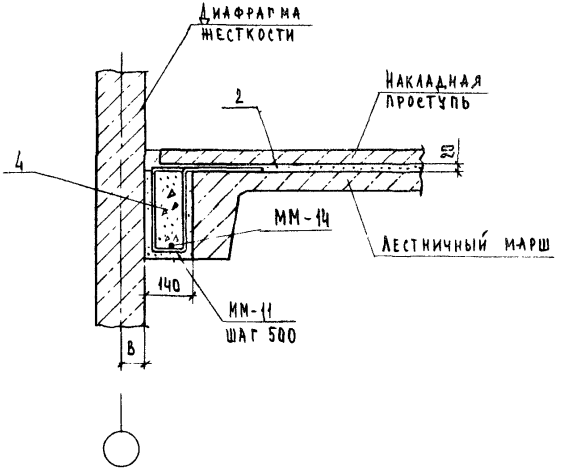

2-2
Рис. 2

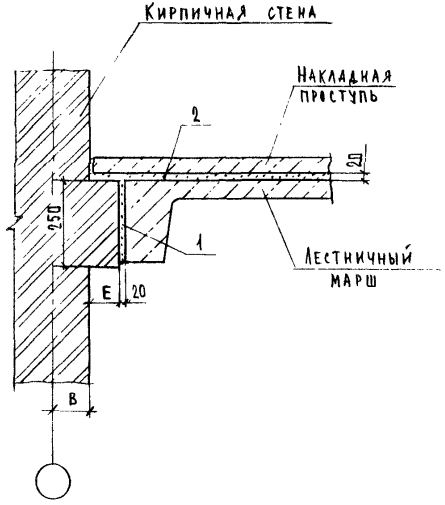

2-2
Рис. 3

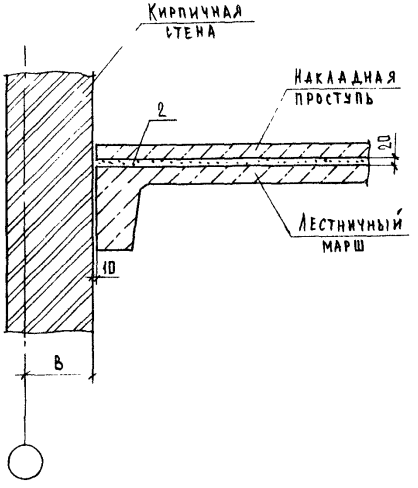

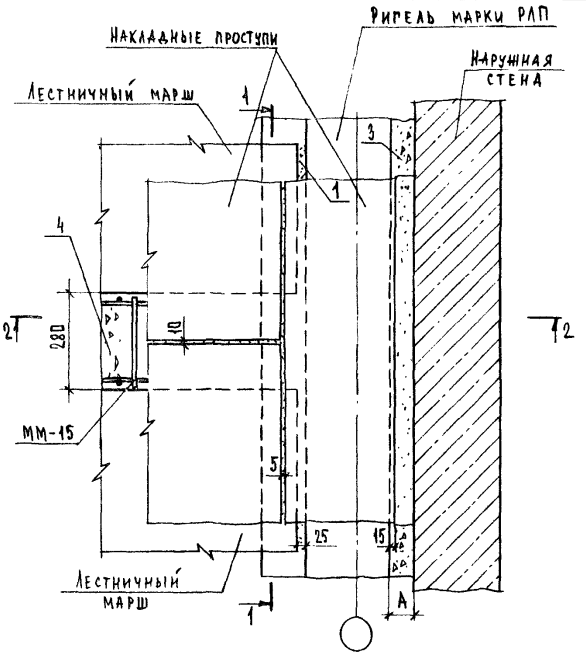

Обозначение	№ ТД	Размер А, мм
2.250-1.4-026.0.0.0	78	70
-01	79	120

Взам. инв. №
Подп. и дата
Инв. № подл.

Нач. отд.	Треков	
Н. контр.	Мадоян	
Гл. инж. пр.	Шахова	
Рук. гр.	Мадоян	
Ст. техн.	Шишкина	

2.250-1.4-026.0.0.0

Деталь ТД 78, ТД 79

Стадия	Лист	Листов
Р	1	2

ЦНИИЭП учебных зданий

2.250-1.4-025.0.0.0 Лист 5

Копия верна

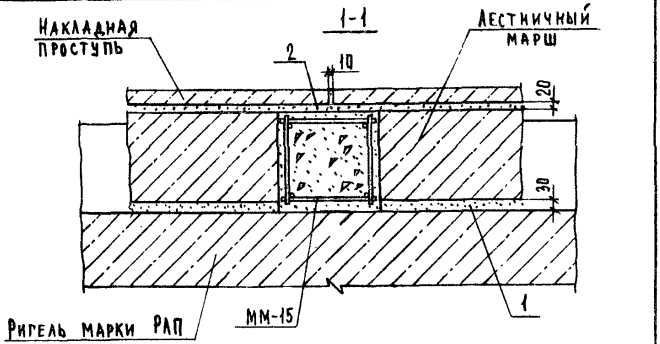

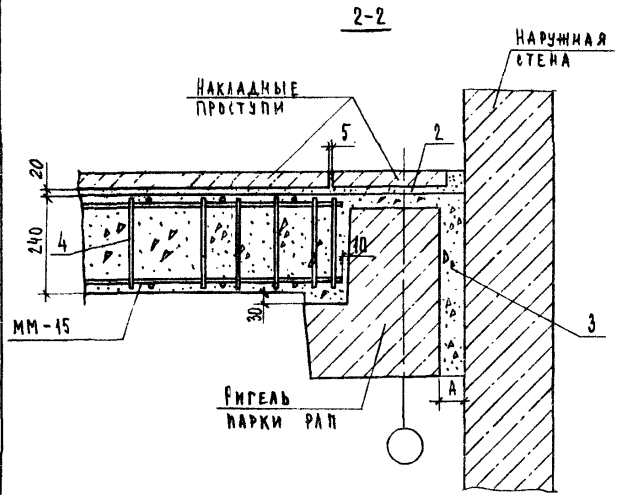

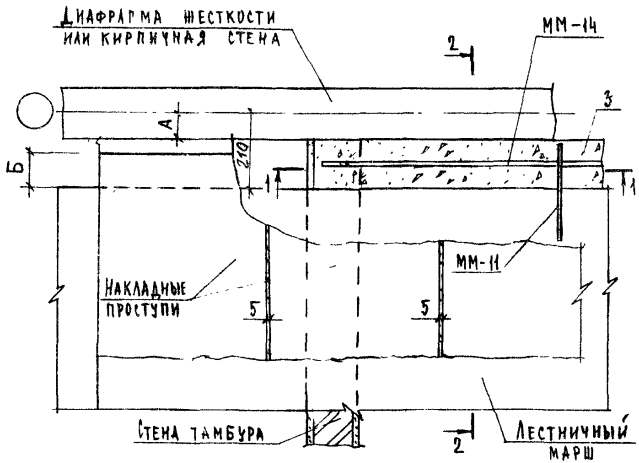

Сечение 2-2 см. документ 2.250-1.4-025.0.0 листы 3,4,5.

Обозначение	№ТД	Рис.	№ММ	Размеры, мм А	Б	Е
2.250-1.4-027.0.0	80	1	11; 14	70	100	—
-01	81	2	—	100	100	90
-02	82	2	—	150	50	40
-03	83	1	11; 14	70	100	—
-04	84	2	—	100	100	90
-05	85	3	—	200	—	—

Инв. № подл.	Подп. и дата	Взам. инв. №	Инв. № дубл.

Нач. отд.	Грехов		
Н. контр.	Маадян		
Гл. инж. отд.	Шахова		
Рук. гр.	Маадян		
Ст. техн.	Шишкина		

2.250-1.4-027.0.0

Деталь ТД 80 – ТД 85

Стадия	Лист	Листов
Р	1	2

ЦНИИЭП учебных зданий

1-1

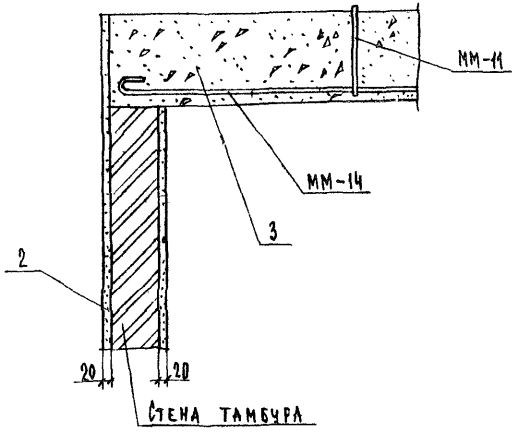

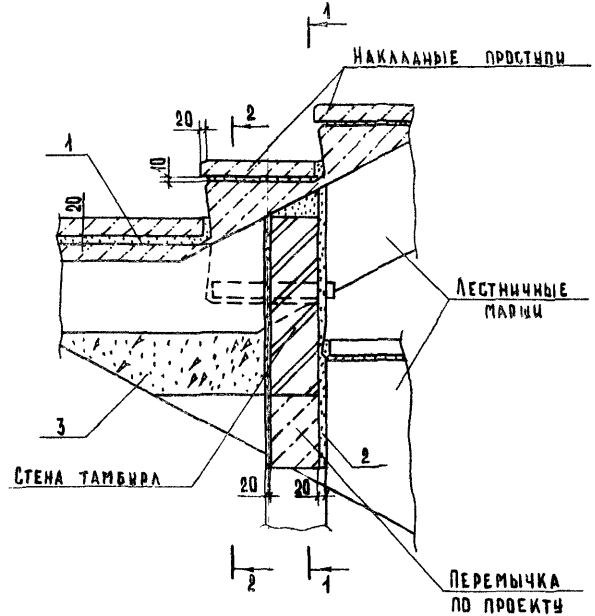

Инв. N подл.	Подп. и дата	Взам. инв. N			2.250 – 1.4 – 028.0.0.0		
			Нач. отд.	Греков	Деталь ТД 86	Стадия	Лист	Листов
			Н. контр.	Падоян		Р	1	4
			Гл. инж. отд.	Шахова		ЦНИИЭП учебных зданий		
			Рук. гр.	Мадоян				
			Ст. техн.	Шишкина				

Инв. N подл.	Подп. и дата	Взам. инв. N	
			2.250 – 1.4 – 027.0.0.0	Лист 2

1-1

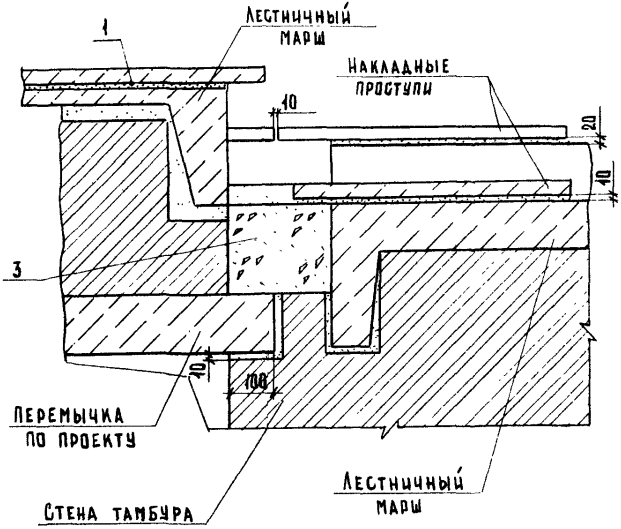
1
Лестничный марш
Накладные проступи
10
20
10
3
10
108
Перемычка по проекту
Стена тамбура
Лестничный марш

2-2

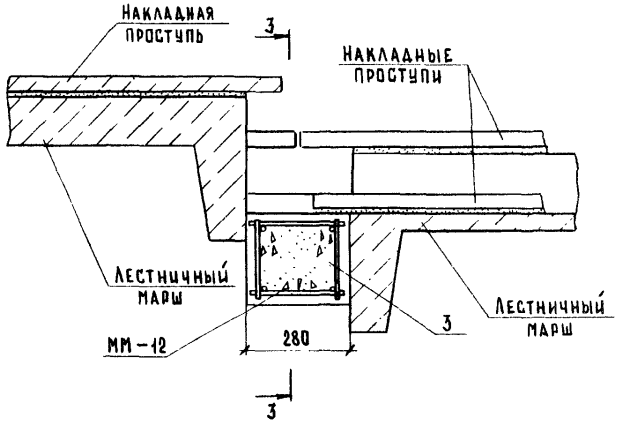
Накладная проступь
3
Накладные проступи
Лестничный марш
ММ-12
280
3
Лестничный марш
3

3-3

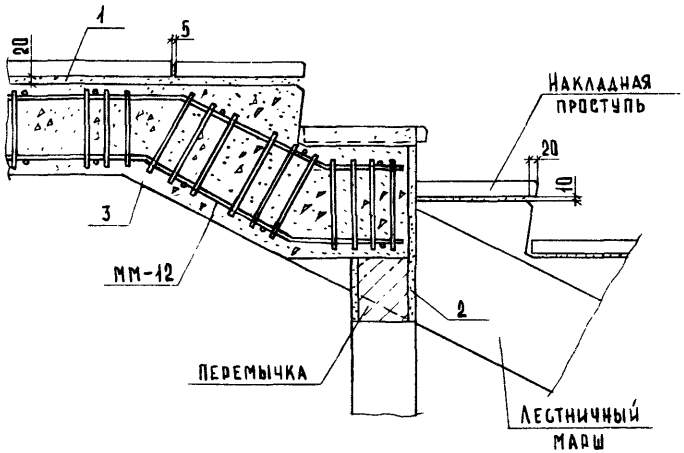

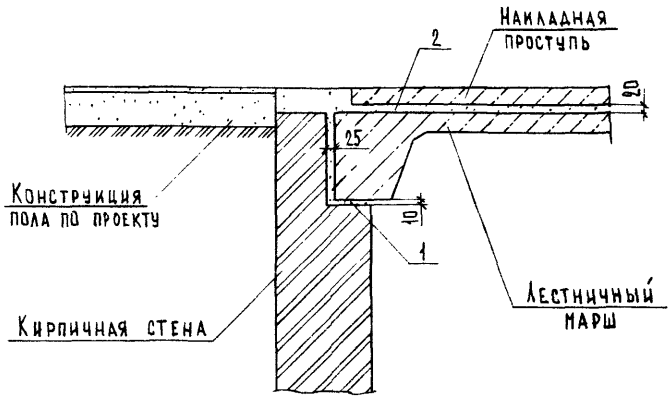

Инв. № подл. | Подп. и дата | Взам. инв. №

2.250 – 1.4 – 028.0.0.0 | Лист 4

Формат А4

Инв. № подл. | Подп. и дата | Взам. инв. №

2.250 – 1.4 – 029.0.0.0

Нач. отд.	Греков		
Н. контр.	Мадоян		
Гл. инж. пр.	Шахова		
Рук. гр.	Мадоян		
Ст. техн.	Шишкина		

Деталь ТД 87

Стадия	Лист	Листов
Р		1

ЦНИИЭП учебных зданий

21990 50

Формат А4

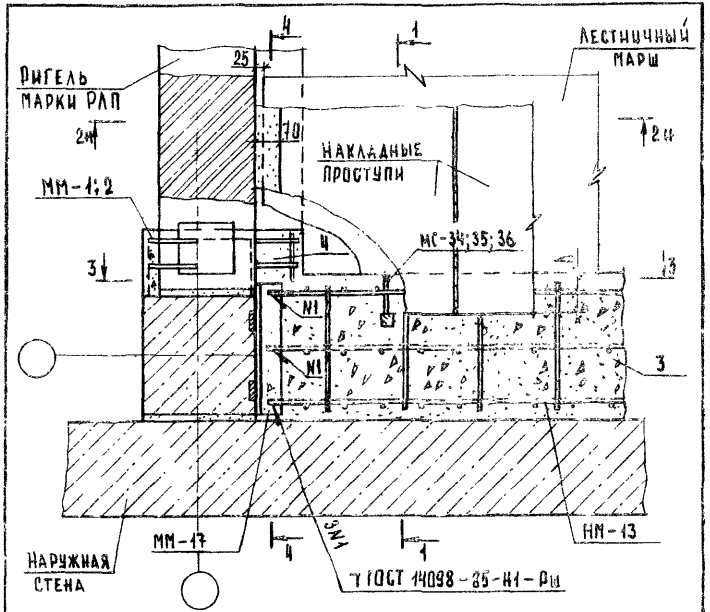

Обозначение	N ТД	Сечение колонн	№ММ	№МС	Размеры, мм				
					А	Б	В	Г	Д
2.250-1.4-030.0.0.0	88	300×300	1	27	100	380	40	22	250
-01	89		1	27	50	380	40	22	250
-02	90	400×400	2	28	100	430	65	37	400
-03	91		2	28	—	430	65	37	400

Сечение 2-2 см. документ 2.250-1.4-015.0.0.0 лист 2

2.250 - 1.4 - 030.0.0.0

Нач.отд.	Греков	
Н.контр.	Мадоян	
Гл.инж.отд.	Шахова	
Рук.гр.	Мадоян	
Ст.техн.	Шишкина	

Деталь ТД88 - ТД91

Стадия	Лист	Листов
Р	1	4

ЦНИИЭП учебных зданий

Формат А4

Инв.№ подл. | Подп. и дата | Взам.инв.№

50

1-1

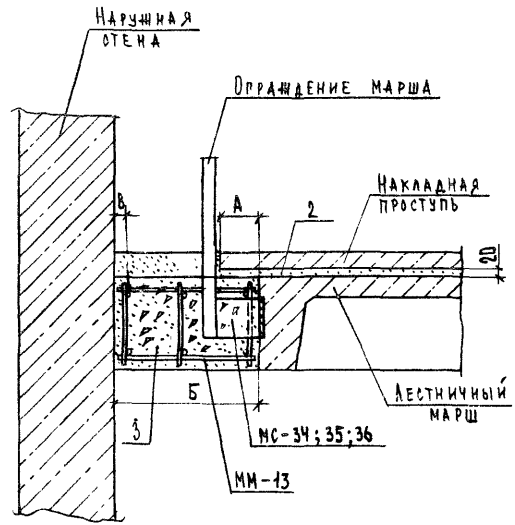

Установку монтажного изделия ММ-13 и приварку ограждения марша выполнять до устройства опалубки.

2.250 - 1.4 - 030.0.0.0 | Лист -2

21990 51

Формат А4

Инв.№ подл. | Подп. и дата | Взам.инв.№

3-3

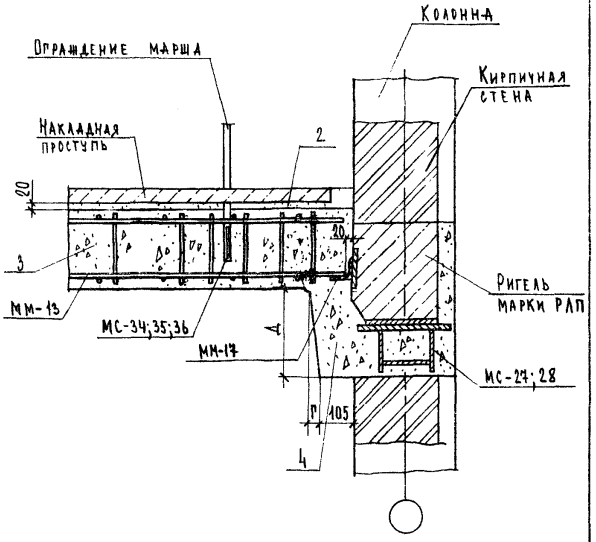

4-4

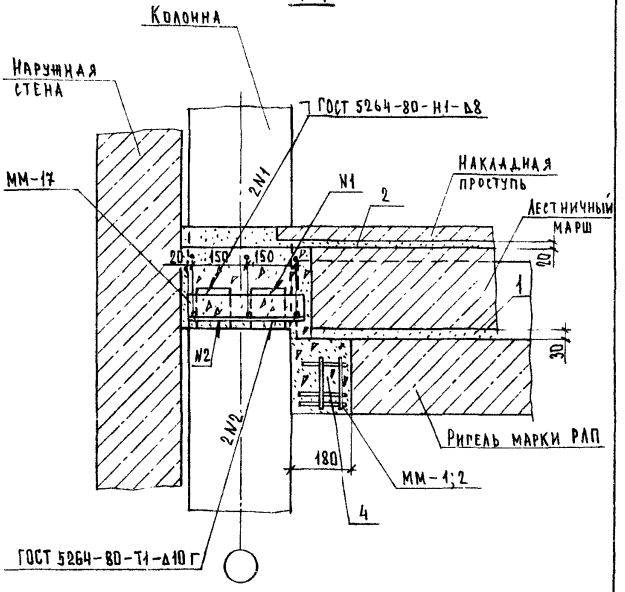

Инв.№ подл. | Подп. и дата | Взам. инв.№

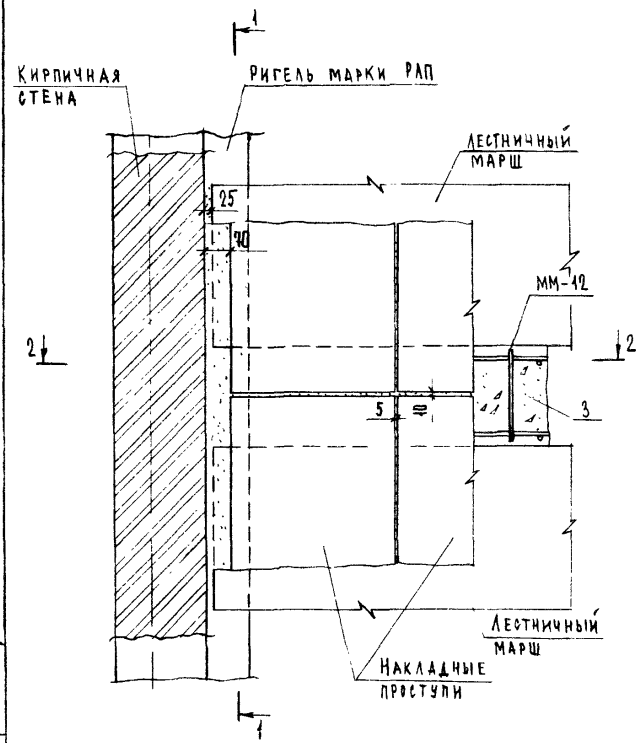

Сечение 1-1 см. документ 2.250-1.4-026.0.0.0 лист 2.

2-2

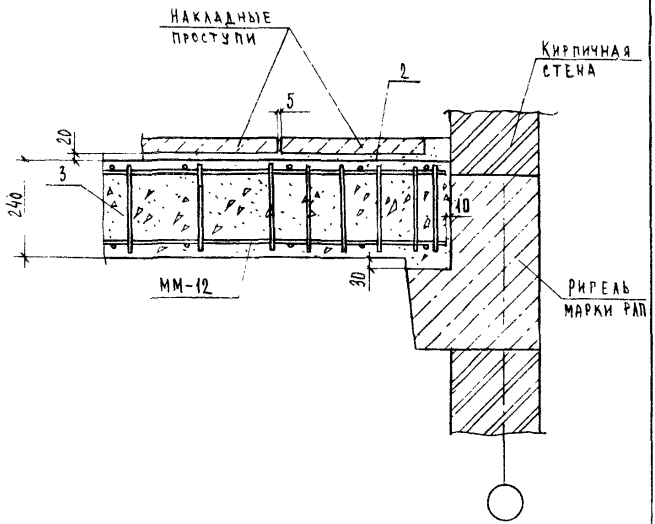

Нач.отд.	Греков		
Н.контр.	Мадоян		
Гл.инж.пр.	Шахова		
Рук.гр.	Мадоян		
Ст.техн.	Шишкина		

2.250-1.4-031.0.0.0

Деталь ТД92

Стадия	Лист	Листов
Р	1	2

ЦНИИЭП учебных зданий

Инв.N подл. | Подп. и дата | Взам. инв.N

Формат А4

2.250-1.4-031.0.0.0 Лист 2

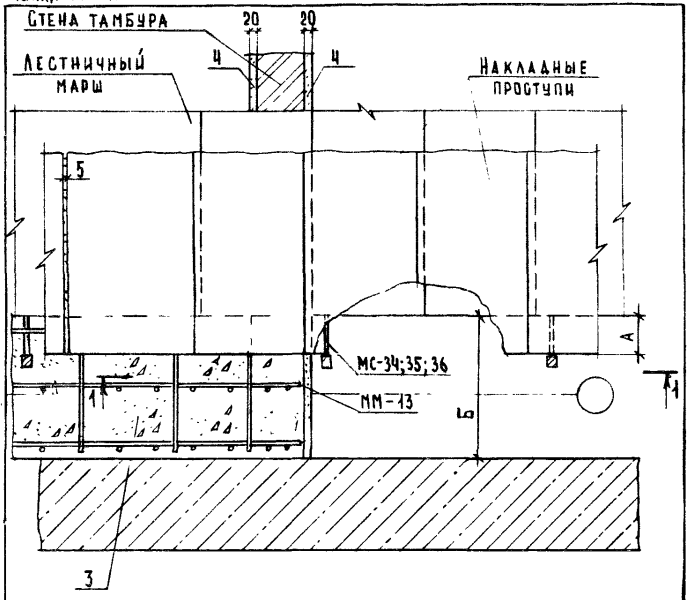

Обозначение	№ТД	Сечение колонн	№ МС	Размеры, мм	
				А	Б
2.250-1.4-032.0.0.0	93	300×300	34	100	380
-01	94		35	50	380
-02	95	400×400	34	100	430
-03	96		36	–	430

Нач. отд.	Греков		
Н. контр.	Мадоян		
Гл. инж. пр.	Шахова		
Рук. гр.	Мадоян		
Ст. техн.	Шишкина		

2.250 – 1.4 – 032.0.0.0

Деталь ТД93 – ТД96

Стадия	Лист	Листов
Р	1	2

ЦНИИЭП учебных зданий

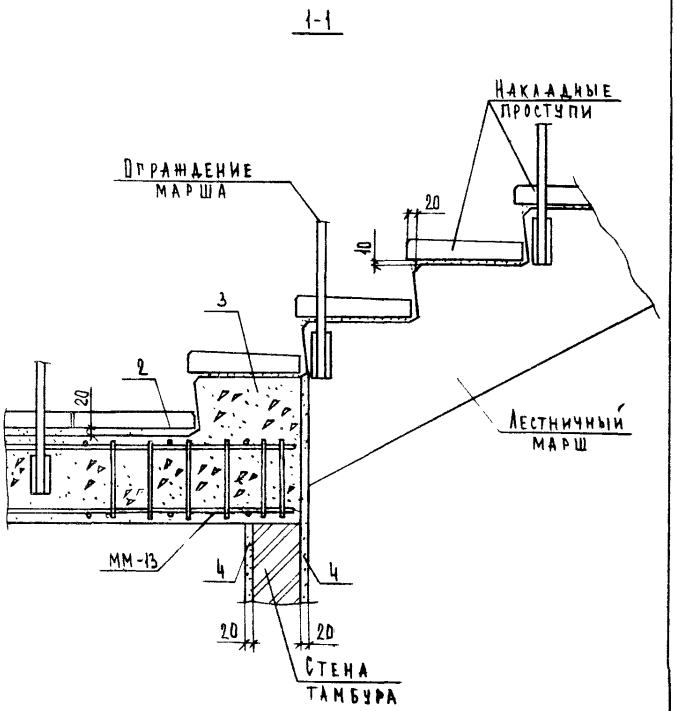

Инв. N подл. | Подп. и дата | Взам. инв. N

2.250 – 1.4 – 032.0.0.0

Лист 2

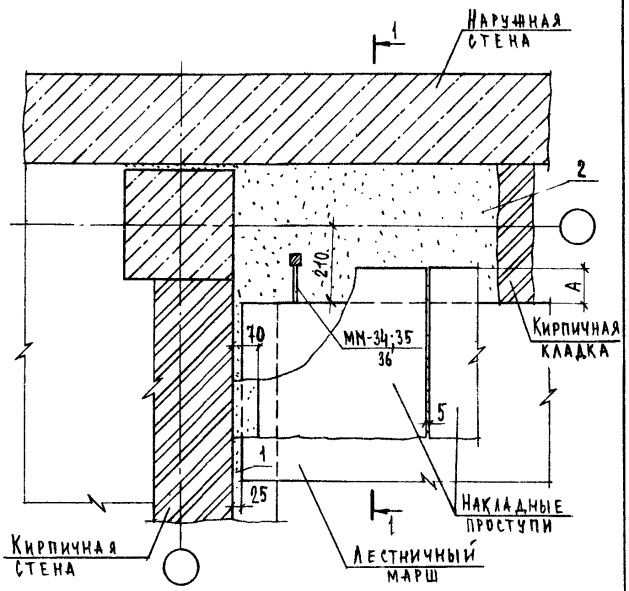

Обозначение	№ ТД	№ МС	Размеры, мм А	Размеры, мм Б	Сечение колонн
2.250-1.4-033.0.0.0	97	34	100	380	300 × 300
-01	98	35	50	380	
-02	99	34	100	430	400 × 400
-03	100	36	—	430	

2.250-1.4-033.0.0.0

			Стадия	Лист	Листов
Нач. отд.	Греков		Р	1	2
Н. контр.	Мадоян				
Гл. инж. пр.	Шахова				
Рук. гр.	Мадоян				
Ст. техн.	Шишкина				

Деталь ТД 97 – ТД 100

ЦНИИЭП учебных зданий

Взам. инв. №

Подп. и дата

Инв. № подл.

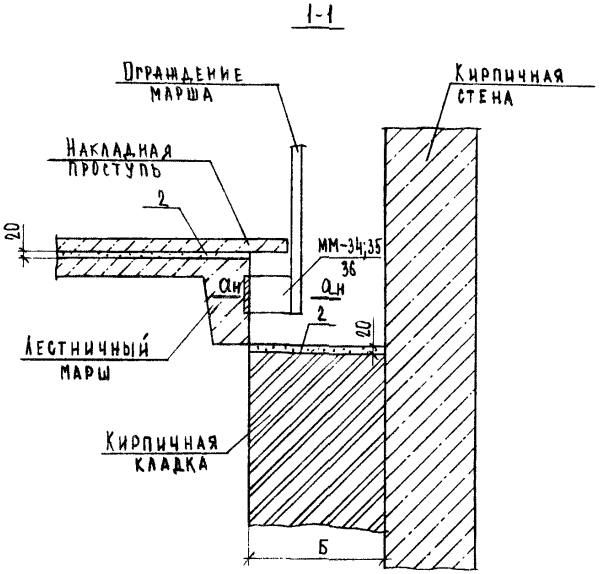

Сечение а-а см. документ 2.250-1.4-001.0.0.0 лист 2

Взам. инв. №

Подп. и дата

Инв. № подл.

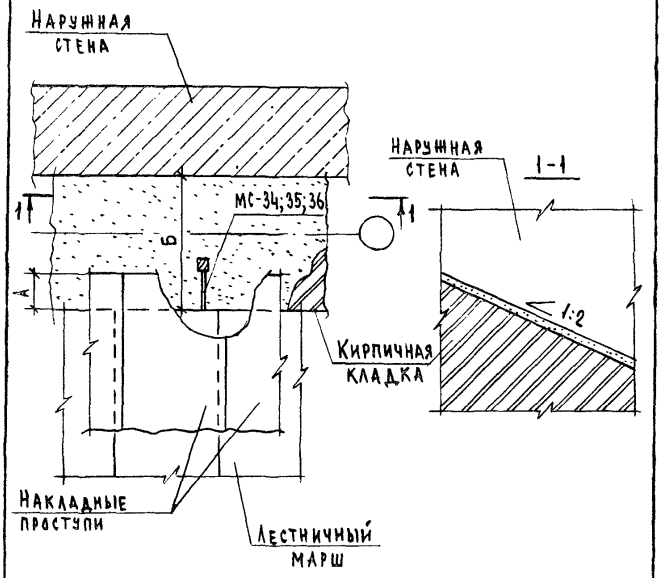

Обозначение	№ ТД	№ МС	Размеры, мм А	Размеры, мм Б	Сечение колонн
2.250-1.4-034.0.0.0	101	34	100	380	300×300
-01	102	35	50	380	
-02	103	34	100	430	400×400
-03	104	36	—	430	

Нач. отд.	Греков		
Н. контр.	Мадоян		
Гл. инж. отд.	Шахова		
Рук. гр.	Мадоян		
Ст. техн.	Шишкина		

2.250-1.4-034.0.0.0

Деталь ТД 101-ТД 104

Стадия	Лист	Листов
Р		1

ЦНИИЭП учебных зданий

Формат А4

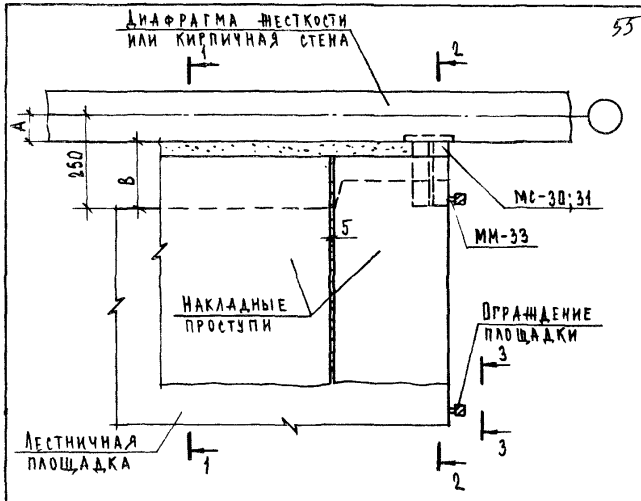

Обозначение	№ ТД	Рис.	Сечение колонн	№ МС	Размеры, мм А	Размеры, мм Б	Размеры, мм В
2.250-1.4-035.0.0.0	105	1	300×300	30	70	105	180
-01	106	2		30	100	75	150
-02	107	3		31	150	75	100
-03	108	1	400×400	30	70	105	180
-04	109	2		30	100	75	150
-05	110	3		31	200	25	50

Нач. отд.	Греков		
Н. контр.	Мадоян		
Гл. инж. отд.	Шахова		
Рук. гр.	Мадоян		
Ст. техн.	Шишкина		

2.250-1.4-035.0.0.0

Деталь ТД 105-ТД 110

Стадия	Лист	Листов
Р	1	6

ЦНИИЭП учебных зданий

Инв. № подл. | Подп. и дата | Взам. инв. №

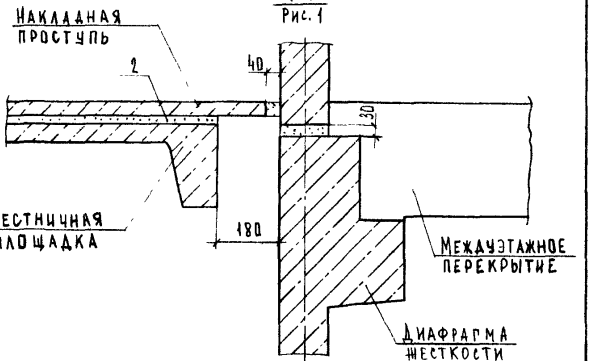
1-1
Рис. 1
Накладная
проступь
2
40
30
Лестничная
площадка
180
Междуэтажное
перекрытие
Диафрагма
жесткости

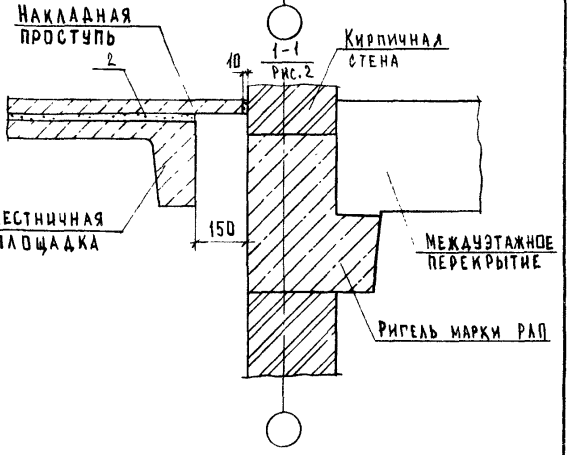
Накладная
проступь
2
10
1-1
Рис. 2
Кирпичная
стена
Лестничная
площадка
150
Междуэтажное
перекрытие
Ригель марки РАП

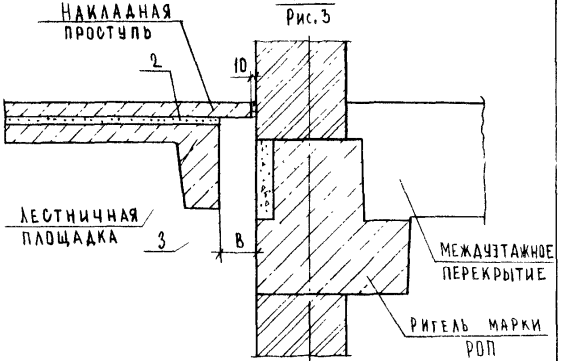
1-1
Рис. 3
Накладная
проступь
2
10
Лестничная
площадка
3
8
Междуэтажное
перекрытие
Ригель марки
РОП

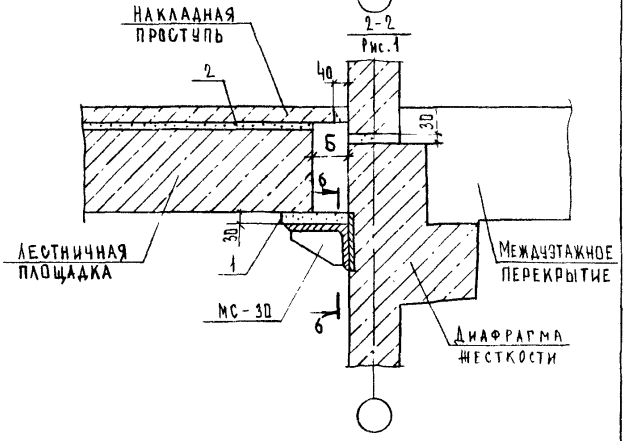
Накладная
проступь
2
2-2
Рис. 1
40
30
6
Лестничная
площадка
30
1
МС-30
Междуэтажное
перекрытие
Диафрагма
жесткости

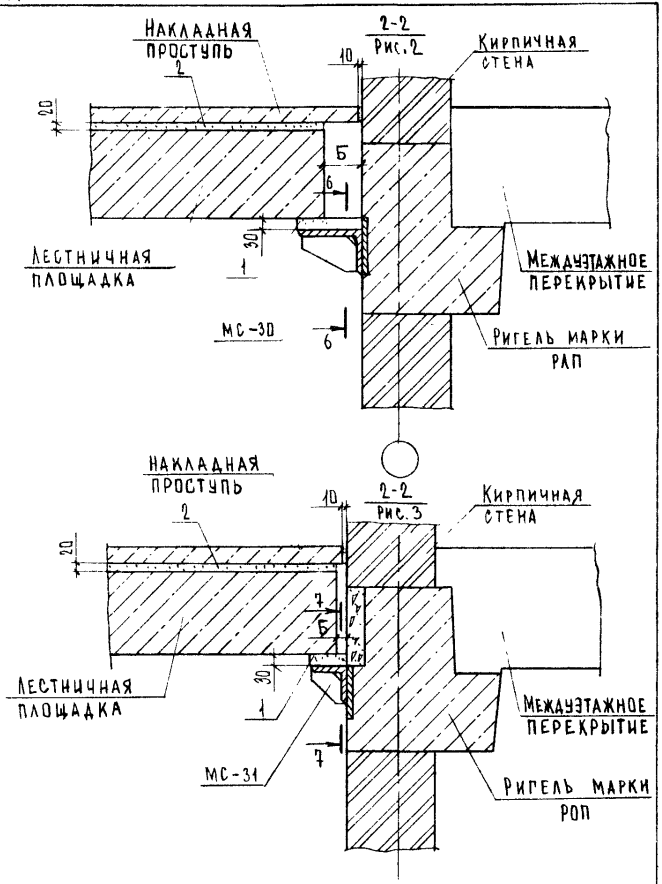

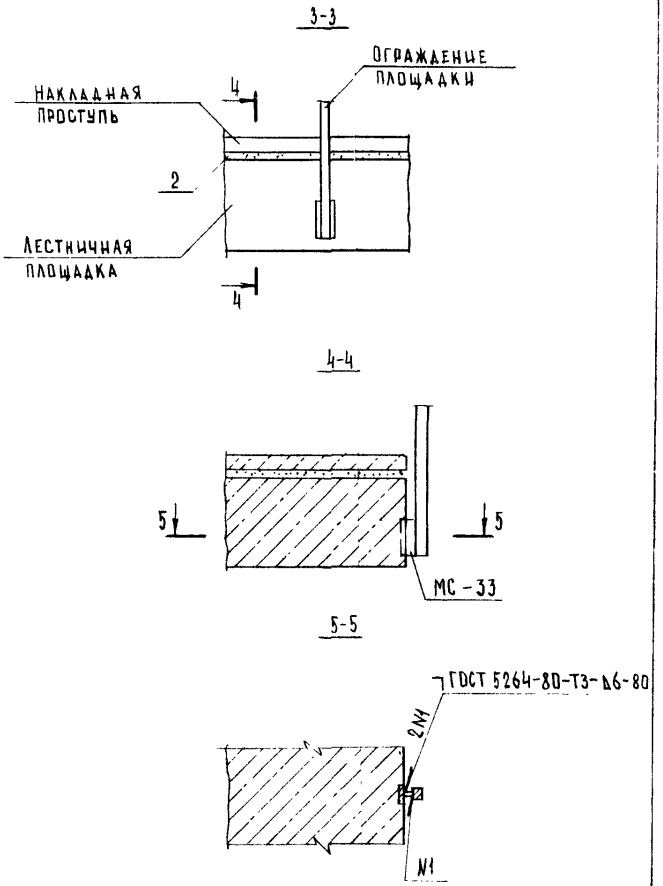

Инв. № подл.	Подп. и дата	Взам. инв. №

2.250-1.4-035.0.0.0 | Лист 4

Инв. № подл.	Подп. и дата	Взам. инв. №

2.250-1.4-035.0.0.0 | Лист 5

6-6

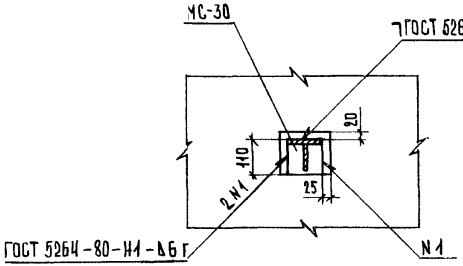

7-7

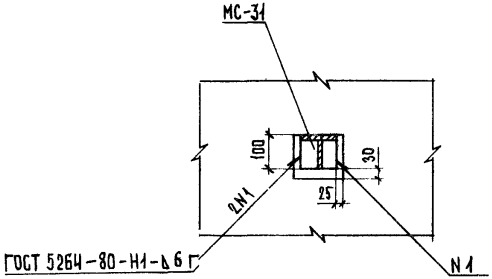

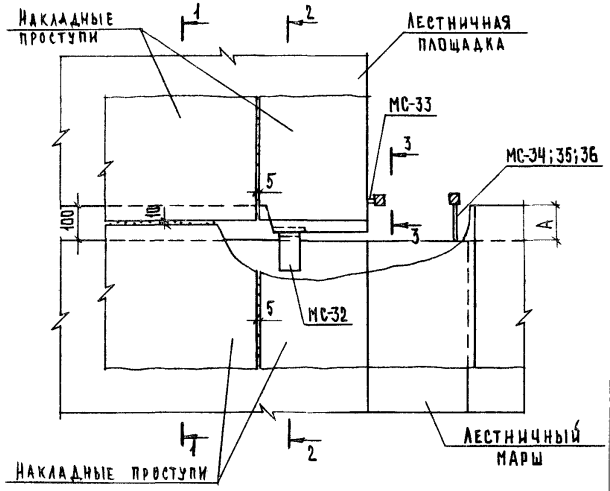

Сечение 3-3 см. документ 2.250-1.4-035.0.0.0 лист 5

Обозначение	№ ТД	№ МС	Размер, мм А
2.250-1.4-036.0.0.0	111	34	100
-01	112	35	60
-02	113	36	10

Нач. отд.	Греков		
Н. контр.	Маюрн		
Гл. инж. отд.	Шахова		
Рук. гр.	Маюрн		
Ст. техн.	Шишкина		

2.250-1.4-036.0.0.0

Деталь ТД 111 - ТД 113

Стадия	Лист	Листов
Р	1	2

ЦНИИЭП учебных зданий

Инв. № подл. | Подп. и дата | Взам. инв. №

Инв. № подл. | Подп. и дата | Взам. инв. №

Копия верна

1-1 Накладные проступи

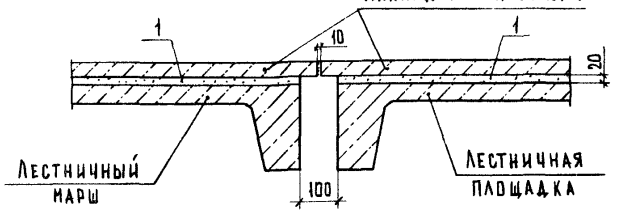

2-2

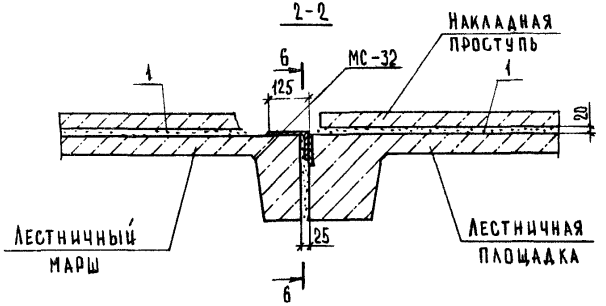

6-6

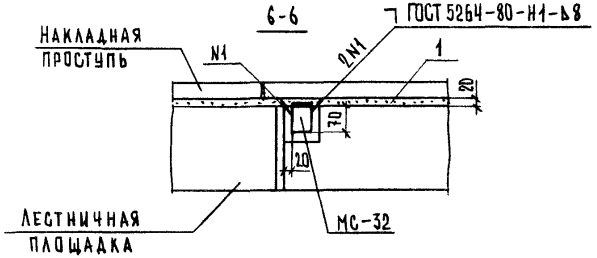

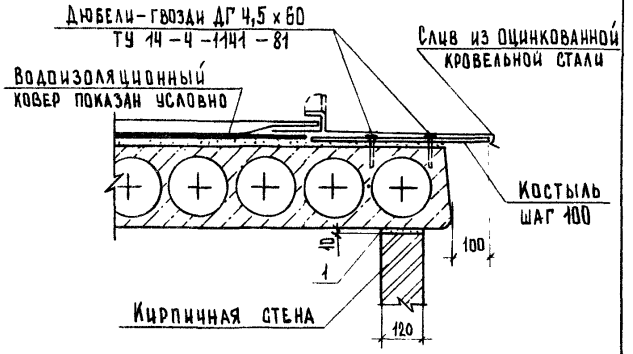

Нач. отд.	Греков		2.250-1.4-037.0.0.0
Н. контр	Мадоян		
Гл. инж. отд	Шахова		Деталь ТД 114
Рук. гр.	Мадоян		Стадия Р; Лист 1; Листов 1
Ст. техн.	Шишкина		ЦНИИЭП учебных зданий

Инв. № подл. | Подп. и дата | Взам. инв. №

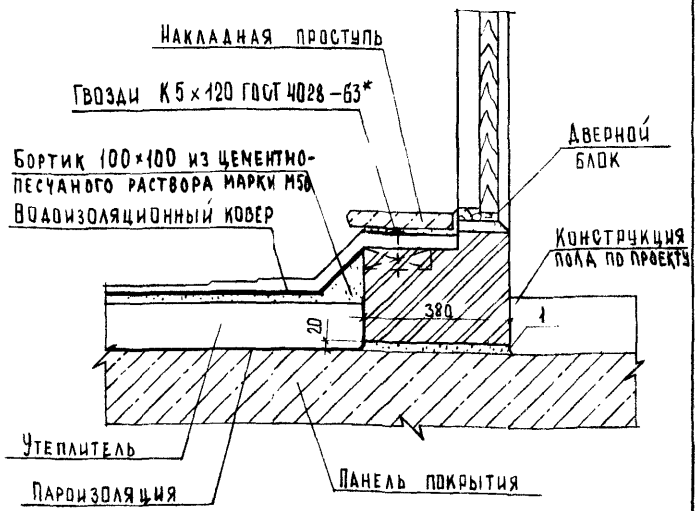

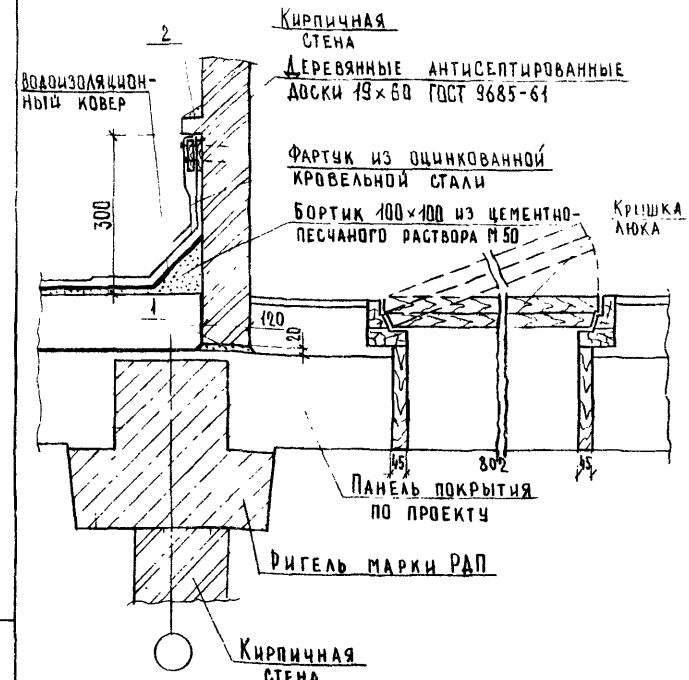

Инв. N подл.	Подп. и дата	Взам. инв. N					
				2.250 – 1.4 – 038.0.0.0			
			Нач. отд.	Греков	Деталь ТД 115	Стадия: Р	Лист:	Листов: 1
			Н. контр.	Мадоян			
			Гл. инж. отд.	Шахова			
			Рук. гр.	Мадоян			
			Ст. техн.	Шишкина			

ЦНИИЭП учебных зданий

Инв. N подл.	Подп. и дата	Взам. инв. N					
				2.250 – 1.4 – 039.0.0.0			
			Нач. отд.	Греков	Деталь ТД 116	Стадия: Р	Лист:	Листов: 1
			Н. контр.	Мадоян			
			Гл. инж. отд.	Шахова			
			Рук. гр.	Мадоян			
			Ст. техн.	Шишкина			

ЦНИИЭП учебных зданий

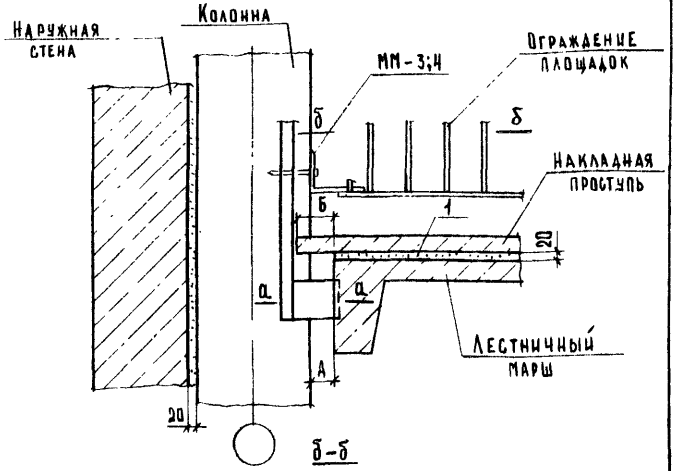

Монтажные марки ММ-3;4 крепить к колоннам дюбелями-гвоздями ДГ3,7×30 ТУ 14-4-1141-81.

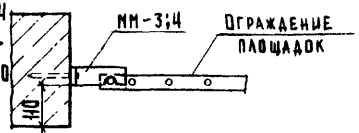

Сечение а-а см. документ 2.250-1.4-001.0.0.0 лист 2

Обозначение	N ТД	Сечение колонн	N ММ	N МС	Размеры, А	Размеры, Б
2.250-1.4-040.0.0.0	117	300 × 300	3	34	60	100
-01	118			35		50
-02	119	400 × 400	4	34	10	100
-03	120			36		—

Нач. отд.	Греков		
Н. контр.	Мадоян		
Гл. инж. отд.	Шахова		
Рук. гр.	Мадоян		
Ст. техник	Шишкина		

2.250 - 1.4 - 040.0.0.0

Деталь ТД 117 — ТД 120

Стадия	Лист	Листов
Р		1

ЦНИИЭП учебных зданий

Формат А4

Инв. N подл. | Подп. и дата | Взам. инв. N

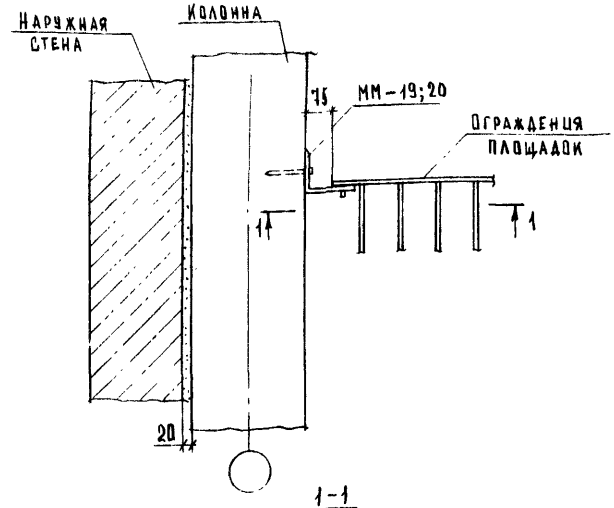

Монтажные марки ММ-19;20 крепить к колоннам дюбелями-гвоздями ДГ3,7×30 ТУ 14-4-1141-81

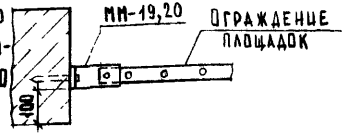

Обозначение	N ТД	Сечение колонн	N ММ
2.250-1.4-041.0.0.0	121	300 × 300	19
-01	122	400 × 400	20

Нач. отд.	Греков		
Н. контр.	Мадоян		
Гл. инж. отд.	Шахова		
Рук. гр.	Мадоян		
Ст. техн.	Шишкина		

2.250 - 1.4 - 041.0.0.0

Деталь ТД 121, ТД 122

Стадия	Лист	Листов
Р		1

ЦНИИЭП учебных зданий

Формат А4

Инв. N подл. | Подп. и дата | Взам. инв. N

КОПИЯ ВЕРНА

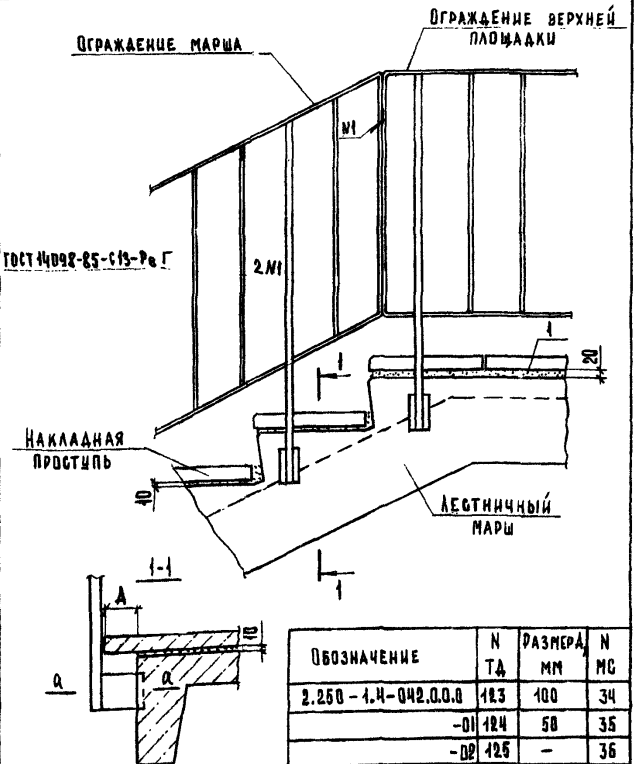

Обозначение	N ТД	Размеры мм	N МС
2.250-1.4-042.0.0.0	123	100	34
-01	124	50	35
-02	125	-	36

Сечение α-α см. документ 2.250-1.4-001.0.0.0 лист 2.

Нач.отд.	Греков		
Н.контр.	Мадоян		
Гл.инж.отд.	Шахова		
Рук.гр.	Мадоян		
Ст.техн.	Шушкина		

2.250-1.4-042.0.0.0

Деталь ТД 123-ТД 125

Стадия	Лист	Листов
Р		1

ЦНИИЭП учебных зданий

Формат А4

Инв.№ подл. | Подп. и дата | Взам. инв.№

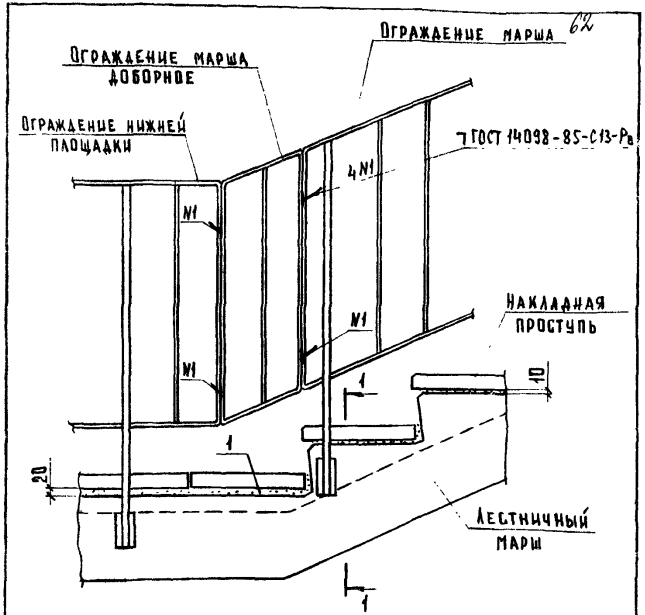

Обозначение	N ТД	N МС
2.250-1.4-043.0.0.0	126	34
-01	127	35
-02	128	36

Сечение 1-1 см. документ 2.250-1.4-042.0.0.0 лист 1.

Нач.отд.	Греков		
Н.контр.	Мадоян		
Гл.инж.отд.	Шахова		
Рук.гр.	Мадоян		
Ст.техн.	Шушкина		

2.250-1.4-043.0.0.0

Деталь ТД 126-ТД 128

Стадия	Лист	Листов
Р		1

ЦНИИЭП учебных зданий

Формат А4

Инв.№ подл. | Подп. и дата | Взам. инв.№

Копия верна

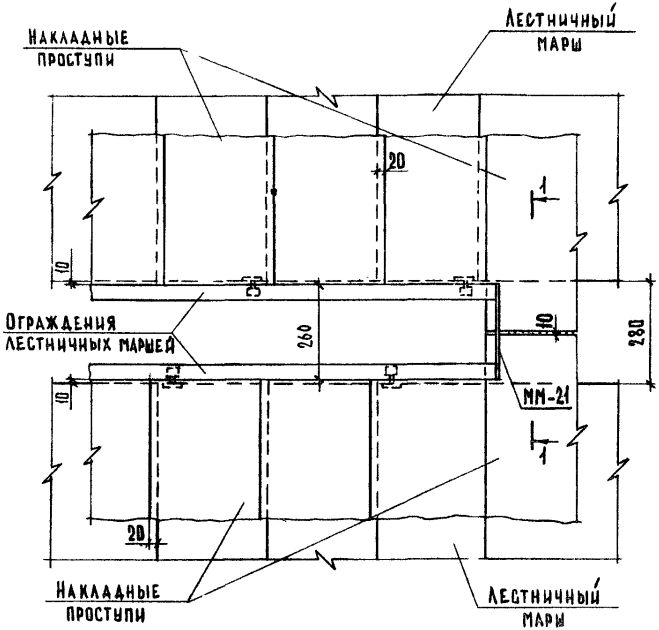

1-1

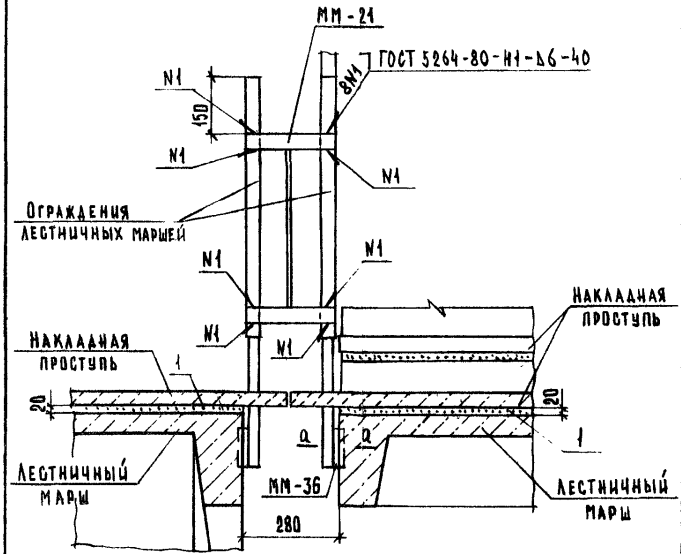

Сечение а-а см. документ 2.250-1.4-001.0.0.0 лист 2.

Нач.отд.	Греков		
Н.контр.	Мадоян		
Гл.инж.пр.	Махова		
Рук. гр.	Мадоян		
Ст.техн.	Мишкина		

2.250-1.4-044.0.0.0

Деталь ТД 129

Стадия	Лист	Листов
Р	1	2

ЦНИИЭП учебных зданий

2.250-1.4-044.0.0.0 Лист 2

Инв.№ подл. | Подп. и дата | Взам.инв.№

Копия верна

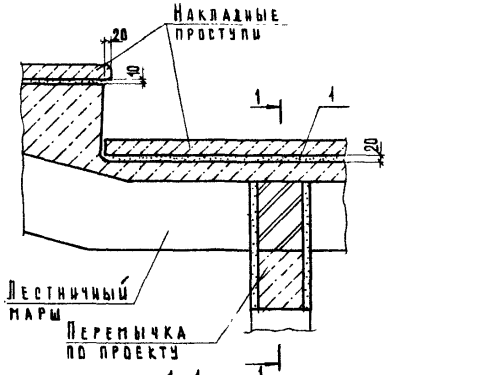

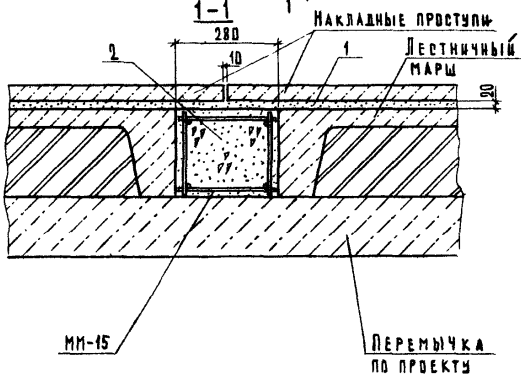

Нач. отд.	Греков		
Н. контр.	Надоян		
Гл. инж. отд.	Шахова		
Рук. гр.	Надоян		

2.250-1.4-045.0.0.0

Деталь ТД 130

Стадия	Лист	Листов
Р		1

ЦНИИЭП учебных зданий

Инв. № подл. | Подпись и дата | Взам. инв. №

64

Инв. № подл.	Подп. и дата	Взам. инв. №

Форм.	Зона	Поз.	Обозначение	Наименование	Кол. на испол. 2.250-1.4-001.0.1.0- —	Кол. на испол. 2.250-1.4-001.0.1.0- 01	Примечание
				Документация			
А4			2.250-1.4-001.0.1.0 СБ	Сборочный чертеж	×	×	
				Детали			
				ГОСТ 6727-80*			
Б4		1	2.250-1.4-001.0.1.1	Проволока ВВ1, ℓ=1255	2		0,07кг
Б4		1	2.250-1.4-001.0.1.2	Проволока ВВ1, ℓ=1505		2	0,09кг
Б4		2	2.250-1.4-001.0.1.3	Проволока ВВ1, ℓ=120	5		0,07кг
Б4		2	2.250-1.4-001.0.1.4	Проволока ВВ1, ℓ=80		5	0,005кг

Нач. отд.	Греков	
Н. контр.	Мадоян	
Гл. инж. отд.	Шахова	
Рук. гр.	Мадоян	
Ст. техн.	Шишкина	

2.250-1.4-001.0.1.0

Изделие монтажное ММ-1, ММ-2

Стадия	Лист	Листов
Р		1

ЦНИИЭП учебных зданий

Формат А4

Инв. № подл. | Подп. и дата | Взам. инв. №

Нач. отд. Греков; Н. контр. Мадоян; Гл. инж. отд. Шахова; Рук. гр. Мадоян; Ст. техн. Шишкина

Изделие монтажное ММ-1, ММ-2

Сборочный чертеж

2.250-1.4-001.0.1.0 СБ

Обозначение	Марка	Размеры, мм a	в	с	d	ℓ	Масса, кг
2.250-1.4-001.0.1.0 -01	ММ-1	400	455	150	50	1255	0,18
	ММ-2	450	605	200	10	1505	0,49

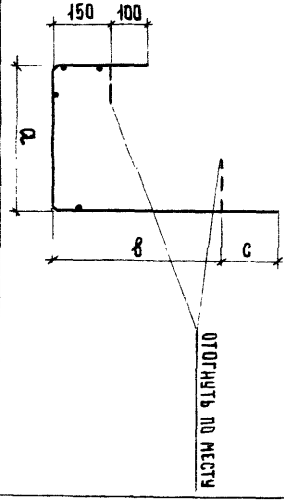

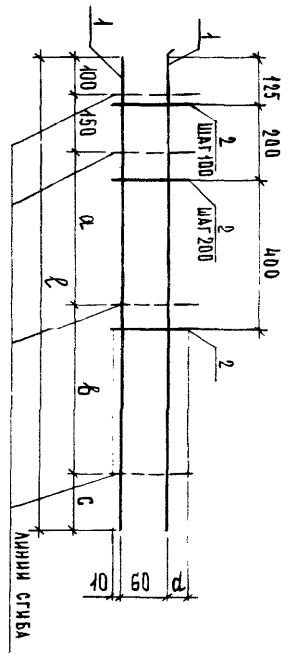

Стадия	Масса	Масштаб
Р	см. табл.	1:10

Лист	Листов
	1

ЦНИИЭП учебных зданий

Формат А4

21990 66

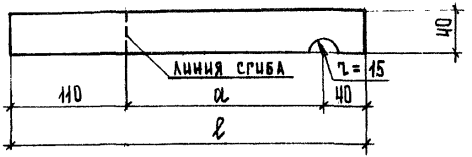



Обозначение	Марка	Размеры, мм		Масса, кг
		a	ℓ	
2.250-1.4-001.0.0.1	ММ-3	100	250	0,16
-01	ММ-4	50	200	0,13

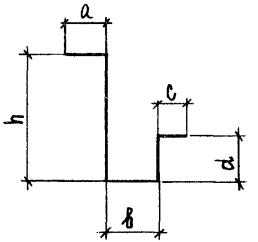

Обозначение	Марка	Размеры, мм						Масса, кг
		a	b	c	d	h	ℓ	
2.250-1.4-004.0.0.1	ММ-5	120	140	80	130	200	670	0,07
-01	ММ-6	120	140	80	130	350	820	0,08
-02	ММ-7	90	220	120	200	430	1060	0,10
-03	ММ-8	90	270	120	200	430	1110	0,11

ℓ - общая длина изделия монтажного

Инв.№ подл. | Подп. и дата | Взам. инв.№

Нач.отд.	Греков		
Н.контр.	Мадоян		
Гл.инж.пр.	Шахова		
Рук.гр.	Мадоян		
Ст.техн.	Шишкина		

2.250-1.4-001.0.0.1

Изделие монтажное ММ-3, ММ-4

Стадия	Масса	Масштаб
Р	См. табл.	1:5
Лист	Листов 1	

Полоса 6-22×40 ГОСТ 6009-74 Ст3 кп2 ГОСТ 380-71*

ЦНИИЭП учебных зданий

Формат А4

Инв.№ подл. | Подп. и дата | Взам. инв.№

Нач.отд.	Греков		
Н.контр.	Мадоян		
Гл.инж.отд.	Шахова		
Рук.гр.	Мадоян		
Ст.техн.	Шишкина		

2.250-1.4-004.0.0.1

Изделие монтажное ММ-5 — ММ-8

Стадия	Масса	Масштаб
Р	См. табл.	1:10
Лист	Листов 1	

Проволока Ч Вр-1 ГОСТ 6727-80

ЦНИИЭП учебных зданий

21990 67

Формат А4

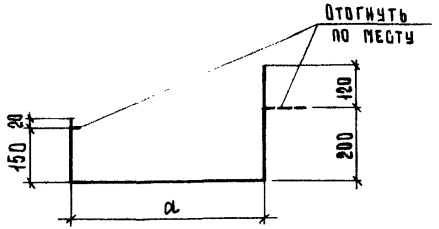

Обозначение	Марка	Размеры, мм		Масса, кг
		a	ℓ	
2.250-1.4-008.0.0.1	ММ-9	460	950	0,09
-01	ММ-10	540	1030	0,10

ℓ – общая длина изделия монтажного

Нач. отд.	Греков		
Н. контр.	Мадоян		
Гл. инж. отд	Шахова		
Рук. гр.	Мадоян		
Ст. техн.	Шишкина		

2.250-1.4-008.0.0.1

Изделие монтажное ММ-9, ММ-10

Стадия	Масса	Масштаб
Р	см. табл.	1:10
Лист	Листов 1	

Проволока 4В1 ГОСТ 6727-80

ЦНИИЭП учебных зданий

Формат А4

Инв. № подл. | Подп. и дата | Взам. инв. №

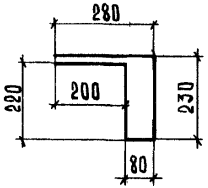

Нач. отд.	Греков		
Н. контр.	Мадоян		
Гл. инж. отд	Шахова		
Рук. гр.	Мадоян		
Ст. техн.	Шишкина		

2.250-1.4-025.0.0.1

Изделие монтажное ММ-11

Стадия	Масса	Масштаб
Р	0,10	1:10
Лист	Листов 1	

Проволока 4В1 ГОСТ 6727-80

ЦНИИЭП учебных зданий

Формат А4

Инв. № подл. | Подп. и дата | Взам. инв. №

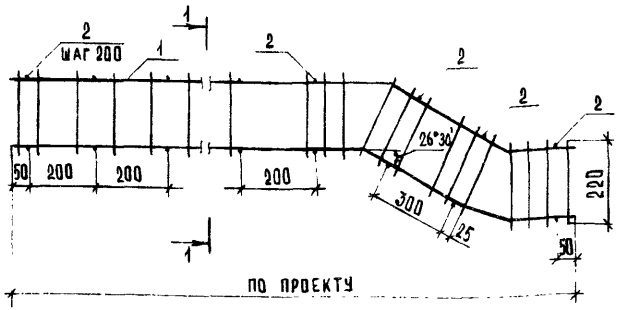

1-1

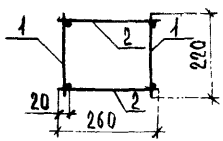

Форм.	Зона	Поз.	Обозначение	Наименование	Кол.	Примечание
				Сборочные единицы		
А4		1	2.250-1.4-028 1.1.0	Каркас плоский КР-1	2	
				Детали		
				ГОСТ 6727-80*		
Б4		2	2.250-1.4-026.1.0.1	Проволока 3Вр1, ℓ = 220	по проекту	0,01 кг

Инв. N подл. | Подп. и дата | Взам. инв. N

		2.250-1.4-028.1.0.0	
Изделие монтажное ММ-12		Стадия	Масса	Масштаб
		Р	по проекту	1:10
		Лист	Листов 1
Нач. отд. Греков		ЦНИИЭП учебных зданий	
Н. контр. Мадоян			
Гл. инж. отд. Шахова			
Рук. гр. Мадоян			
Ст. техн. Шишкина			

Формат А4

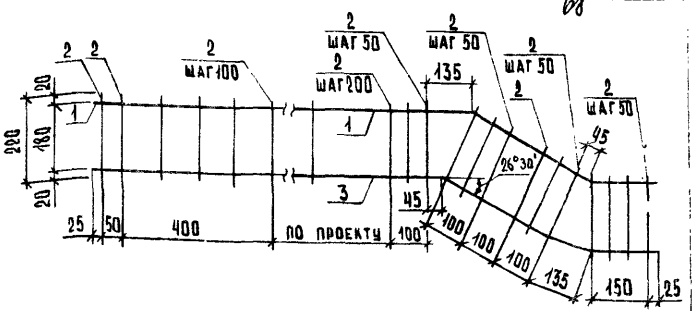

Форм.	Зона	Поз.	Обозначение	Наименование	Кол.	Примечание
				Детали		
				ГОСТ 6727-80*		
Б4		1	2.250-1.4-028.1.1.1	Проволока 4Вр1		
				ℓ — по проекту	1	
Б4		2	2.250-1.4-026.1.1.2	Проволока 3Вр1	по проекту	0,01кг
				ℓ = 220		
Б4		3	2.250-1.4-028.1.1.3	Проволока 4Вр1		
				ℓ — по проекту	1	

Инв. N подл. | Подп. и дата | Взам. инв. N

		2.250-1.4-028.1.1.0	
Каркас плоский КР-1		Стадия	Масса	Масштаб
		Р	по проекту	1:10
		Лист	Листов 1
Нач. отд. Греков		ЦНИИЭП учебных зданий	
Н. контр. Мадоян			
Гл. инж. отд. Шахова			
Рук. гр. Мадоян			
Ст. инж. Шишкина			

Формат А4

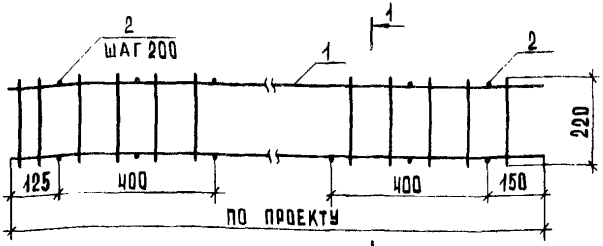

1-1

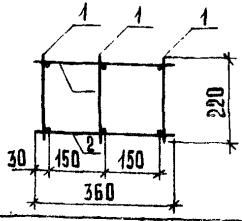

Форм.	Зона	Поз.	Обозначение	Наименование	Кол.	Примечание
				Сборочные единицы		
БЧ			2.250-1.4-030.1.1.0	Каркас плоский КР-1	3	
				Детали		
				ГОСТ 6727-80*		
БЧ			2.250-1.4-026.1.0.1	Проволока 3Вр1, ℓ=360	по проекту	0,02кг

2.250-1.4-030.1.1.0

Изделие монтажное МИ-13	Стадия: Р	Масса: по проекту
	Масштаб: 1:10	
	Лист	Листов 1

Нач. отд.	Грекова	
Н. контр.	Маоян	
Гл. инж. отд.	Шахова	
Рук. гр.	Маоян	
Ст. техн.	Шишкина	

ЦНИИЭП учебных зданий

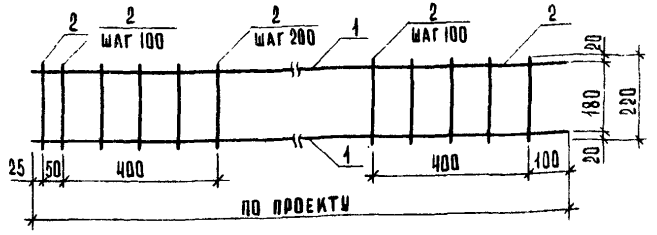

Форм.	Зона	Поз.	Обозначение	Наименование	Кол.	Примечание
				Детали		
				ГОСТ 6727-80*		
БЧ		1	2.250-1.4-030.1.1.1	Проволока 4Вр1	2	
				ℓ - по проекту		
БЧ		2	2.250-1.4-026.1.1.2	Проволока 3Вр1	по проекту	0,01кг
				ℓ = 220		

Взам. инв. №

Подп. и дата

Инв. № подл.

2.250-1.4-030.1.1.0

Каркас плоский КР-1	Стадия: Р	Масса: по проекту
	Масштаб: 1:10	
	Лист	Листов 1

Нач. отд.	Грекова	
Н. контр.	Маоян	
Гл. инж. отд.	Шахова	
Рук. гр.	Маоян	
Ст. техн.	Шишкина	

ЦНИИЭП учебных зданий

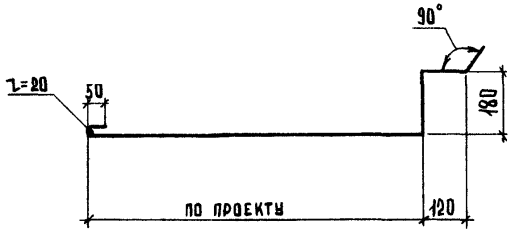

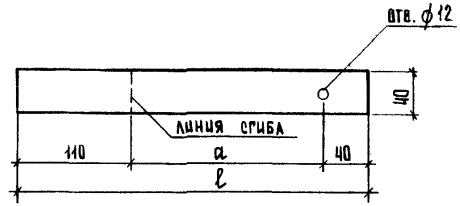



Обозначение	Марка	Размеры, мм		Масса, кг
		a	l	
2.250-1.4-041.0.0.1	МИ-19	100	250	0,16
-01	МИ-20	50	200	0,13

Взам. инв. № | Подп. и дата | Инв. № подл.

2.250-1.4-025.0.0.2

Изделие монтажное МИ-14

Стадия	Масса	Масштаб
Р	по проекту	1:10

Лист | Листов 1

Проволока 4В1 ГОСТ 6727-80

ЦНИИЭП учебных зданий

Взам. инв. № | Подп. и дата | Инв. № подл.

Нач. отд.	Треков	
Н. контр.	Мадоян	
Гл. инж. отд.	Шахова	
Рук. гр.	Мадоян	
Ст. техн.	Мишкина	

2.250-1.4-041.0.0.1

Изделие монтажное МИ-19; МИ-20

Стадия	Масса	Масштаб
Р	см. табл.	1:5

Лист | Листов 1

Полоса Б-22×40 ГОСТ 8009-74 Ст3 кп 2 ГОСТ 380-71*

ЦНИИЭП учебных зданий

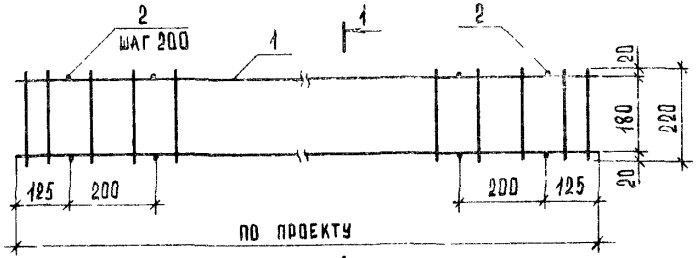

1-1

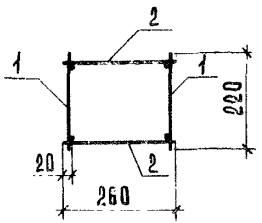

Форм.	Зона	Поз.	Обозначение	Наименование	Кол.	Примечание
				Сборочные единицы		
А4		1	2.250-1.4-026.1.1.0	Каркас плоский КР-1	2	
				Детали		
				ГОСТ 6727-80*		
Б4		2	2.250-1.4-026.1.1.0.1	Проволока 3Вр1, ℓ = 260	по проекту	0,01кг

2.250-1.4-026.1.1.0

Изделие монтажное ММ-15		Стадия	Масса	Масштаб	
		Р	по проекту	1:10	
		Лист	Листов 1		
Нач. отд.	Греков	ЦНИИЭП учебных зданий			
Н. контр.	Мадоян				
Гл. инж. отд.	Шахова				
Рук. гр.	Мадоян				
Ст. техн.	Шишкина				

Инв. № подл. | Подп. и дата | Взам. инв. №

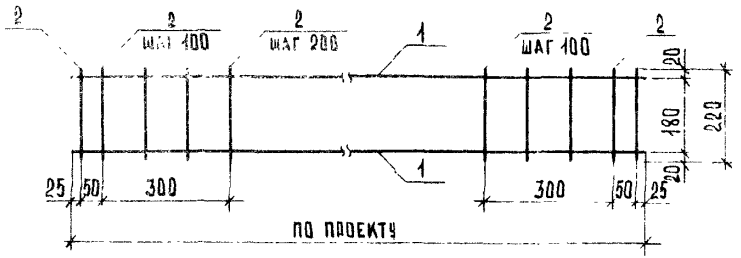

Форм.	Зона	Поз.	Обозначение	Наименование	Кол.	Примечание
				Детали		
				ГОСТ 6727-80*		
Б4		1	2.250-1.4-026.1.1.1	Проволока 4Вр1	2	
				ℓ — по проекту		
Б4		2	2.250-1.4-026.1.1.2	Проволока 3Вр1		
				ℓ = 220	по проекту	0,01кг

2.250-1.4-026.1.1.0

Каркас плоский КР-1		Стадия	Масса	Масштаб	
		Р	по проекту	1:10	
		Лист	Листов 1		
Нач. отд.	Греков	ЦНИИЭП учебных зданий			
Н. контр.	Мадоян				
Гл. инж. отд.	Шахова				
Рук. гр.	Мадоян				
Ст. техн.	Шишкина				

Инв. № подл. | Подп. и дата | Взам. инв. №

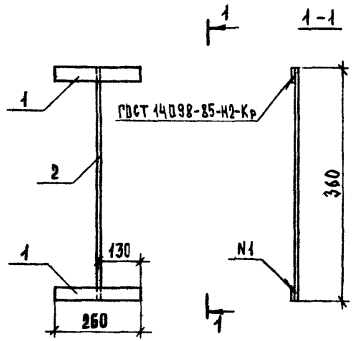

Формат	Зона	Поз.	Обозначение	Наименование	Кол.	Примечание
				Детали		
Б4		1	2.250-1.4-044.0.1.1	Полоса $\frac{5-2\ 4\times40\ ГОСТ\ 103-76^{*}}{Ст3\ кп\ 2\ ГОСТ\ 380-71^{*}}$	2	0,33кг
				$\ell = 260$		
Б4		2	2.250-1.4-044.0.1.2	Круг $\frac{А8\ ГОСТ\ 2590-71^{*}}{Ст3\ кп\ 2\ ГОСТ\ 380-71^{*}}$	1	0,14кг
				$\ell = 350$		

Взам. инв. №

2.250-1.4-044.0.1.0

Изделие монтажное
ММ-16

Стадия	Масса	Масштаб
Р	0,80кг	1:10
Лист	Листов 1	

ЦНИИЭП учебных зданий

Марка поз.	Обозначение	Наименование	Кол.	Масса ед.кг	Примечание
		Деталь ТД 1			
		Сборочные единицы			
МС-27	1.020-1/83.7-1.090	Изделие соединительное	1	11,26	
ММ-1	2.250-1.4-001.0.1.0	Изделие монтажное	1	0,18	
		Детали			
МС-34	1.020-1/83.6-1.048	Изделие соединительное	2	0,50	Б.4
ММ-3	2.250-1.4-001.0.0.1	Изделие монтажное	1	0,16	
		Материалы			
1		Цементный раствор М200	0,004		м³
2		Цементный раствор М100	0,02		м³/м²
3		Бетон В15	0,03		м³ на 1п.м.
4		Бетон В15	0,015		м³
		Деталь ТД 2			
		Сборочные единицы			
МС-27	1.020-1/83.7-1.090	Изделие соединительное	1	11,26	
ММ-1	2.250-1.4-001.0.1.0	Изделие монтажное	1	0,18	
		Детали			
МС-35	1.020-1/83.6-1.048	Изделие соединительное	2	0,31	Б.4
ММ-3	2.250-1.4-001.0.0.1	Изделие монтажное	1	0,16	
		Материалы			
1		Цементный раствор М200	0,004		м³
2		Цементный раствор М100	0,02		м³/м²
3		Бетон В15	0,03		м³ на 1п.м
4		Бетон В15	0,015		м³

Инв.№ подл. | Подп. и дата | Взам. инв.№

2.250-1.4-000.0.0.0д

Нач.отд.	Греков	
Н.контр.	Мадоян	
Гл.инж.отд	Шахова	
Рук.гр.	Мадоян	
Ст.техн.	Шишкина	

Документация к типовым деталям

Стадия	Лист	Листов
Р	1	30

ЦНИИЭП учебных зданий

Формат А4

Марка поз.	Обозначение	Наименование	Кол.	Масса ед.кг	Примечание
		Деталь ТД 3			
		Сборочные единицы			
МС-28	1.020-1/83.7-1.090-01	Изделие соединительное	1	12,66	
ММ-2	2.250-1.4-001.0.1.0-01	Изделие монтажное	1	0,19	
		Детали			
ММ-4	2.250-1.4-001.0.0.1-01	Изделие монтажное	1	0,13	
МС-34	1.020-1/83.6-1.048	Изделие соединительное	2	0,50	Б.4
		Материалы			
1		Цементный раствор М200	0,004		м³
2		Цементный раствор М100	0,02		м³/м²
4		Бетон В15	0,026		м³
3		Бетон В15	0,07		м³ на 1п.м
		Деталь ТД 4			
		Сборочные единицы			
МС-28	1.020-1/83.7-1.090-01	Изделие соединительное	1	12,66	
ММ-2	2.250-1.4-001.0.1.0-01	Изделие монтажное	1	0,19	
		Детали			
ММ-4	2.250-1.4-001.0.0.1-01	Изделие монтажное	1	0,13	
МС-36	1.020-1/83.6-1.048	Изделие соединительное	2	0,07	Б.4
		Материалы			
1		Цементный раствор М200	0,004		м³
2		Цементный раствор М100	0,02		м³/м²
4		Бетон В15	0,026		м³
3		Бетон В15	0,07		м³ на 1п.м

Инв.№ подл. | Подп. и дата | Взам. инв.№

2.250-1.4-000.0.0.0д

Лист 2

Формат А4

Марка поз.	Обозначение	Наименование	Кол.	Масса ед. кг	Приме-чание
		Детали ТД5, ТД6, ТД7			
		Сборочные единицы			
ММ-1	2.250-1.4-001.0.1.0	Изделие монтажное	1	0,18	
МС-27	1.020-1/83.7-1.090	Изделие соединительное	1	11,26	
		Детали			
ММ-3	2.250-1.4-001.0.0.1	Изделие монтажное	1	0,16	
		Материалы			
1		Цементный раствор М200	0,004		$м^3$
2		Цементный раствор М100	0,02		$м^3/м^2$
3		Бетон В15	0,03		$м^3$ на 1 п.м
4		Бетон В15	0,02		$м^3$
		Детали ТД8, ТД9, ТД10			
		Сборочные единицы			
ММ-2	2.250-1.4-001.0.1.0-01	Изделие монтажное	1	0,19	
МС-28	1.020-1/83.7-1.090-01	Изделие соединительное	1	12,66	
		Детали			
ММ-4	250-1.4-001.0.0.1-0	Изделие монтажное	1	0,13	
		Материалы			
1		Цементный раствор М200	0,004		$м^3$
2		Цементный раствор М100	0,02		$м^3/м^2$
3		Бетон В15	0,07		$м^3$ на 1 п.м
4		Бетон В15	0,03		$м^3$
		Деталь ТД11			
		Материалы			
1		Цементный раствор М200	0,004		$м^3$
2		Цементный раствор М100	0,02		$м^3/м^2$
3		Бетон В15	0,03		$м^3$ на 1 п.м
4		Бетон В15	0,01		$м^3$

Инв. № подл. | Подп. и дата | Взам. инв. №

Формат А4

Марка поз.	Обозначение	Наименование	Кол.	Масса ед. кг	Приме-чание
		Деталь ТД12			
		Материалы			
1		Цементный раствор М200	0,004		$м^3$
2		Цементный раствор М100	0,02		$м^3/м^2$
3		Бетон В15	0,07		$м^3$ на 1 п.м
4		Бетон В15	0,01		$м^3$
		Деталь ТД13			
		Сборочные единицы			
МС-27	1.020-1/83.7-1.090	Изделие соединительное	1	11,26	
		Детали			
МС-34	1.020-1/83.6-1.048	Изделие соединительное	1	0,50	Б.Ч.
ММ-5	2.250-1.4-004.0.0.1	Изделие монтажное	1	0,07	
		Материалы			
1		Цементный раствор М200	0,004		$м^3$
2		Цементный раствор М100	0,02		$м^3/м^2$
3		Бетон В15	0,015		$м^3$ на 1 п.м
4		Бетон В15	0,015		$м^3$
		Деталь 14			
		Сборочные единицы			
МС-27	1.020-1/83.7-1.090	Изделие соединительное	1	11,26	
		Детали			
МС-35	1.020-1/83.6-1.048	Изделие соединительное	1	0,31	Б.Ч.
ММ-5	2.250-1.4-004.0.0.1	Изделие монтажное	1	0,07	
		Материалы			
1		Цементный раствор М200	0,004		$м^3$
2		Цементный раствор М100	0,02		$м^3/м^2$
3		Бетон В15	0,015		$м^3$ на 1 п.м
4		Бетон В15	0,015		$м^3$

Инв. № подл. | Подп. и дата | Взам. инв. №

21990

Марка поз.	Обозначение	Наименование	Кол.	Масса ед. кг	Примечание
		Деталь ТД 15			
		Сборочные единицы			
МС-28	1.020-1/83.7-1.090	Изделие соединительное	1	12,66	
		Детали			
МС-34	1.020-1/83.6-1.048	Изделие соединительное	1	0,50	Б.Ч.
ММ-6	2.250-1.4-004.0.0.1-01	Изделие монтажное	1	0,08	
		Материалы			
1		Цементный раствор М200	0,004		м³ на 1 п.м.
2		Цементный раствор М100	0,02		м³/м²
3		Бетон В15	0,03		м³ на 1 п.м.
4		Бетон В15	0,026		м³
		Деталь ТД 16			
		Сборочные единицы			
МС-28		Изделие соединительное	1	12,66	
		Детали			
МС-36	1.020-1/83.6-1.048	Изделие соединительное	1	0,07	Б.Ч.
ММ-6	2.250-1.4-004.0.0.1-01	Изделие монтажное	1	0,08	
		Материалы			
1		Цементный раствор М200	0,004		м³
2		Цементный раствор М100	0,02		м³/м²
3		Бетон В15	0,03		м³ на 1 п.м.
4		Бетон В15	0,026		м³
		Деталь ТД 17			
		Детали			
МС-34	1.020-1/83.6-1.048	Изделие соединительное	1	0,50	Б.Ч.
		Материалы			
1		Цементный раствор М200	0,004		м³ на 1 п.м.
2		Цементный раствор М100	0,02		м³/м²
3		Бетон В15	0,015		м³

Инв. № подл. | Подп. и дата | Взам. инв. №

Формат А4

Марка поз.	Обозначение	Наименование	Кол.	Масса ед. кг	Примечание
4		Бетон В15	0,03		м³ на 1 п.м.
		Деталь ТД 18			
		Детали			
МС-35	1.020-1/83.6-1.048	Изделие соединительное	1	0,31	Б.Ч.
		Материалы			
1		Цементный раствор М200	0,004		м³ на 1 п.м.
2		Цементный раствор М100	0,02		м³/м²
3		Бетон В15	0,015		м³
4		Бетон В15	0,03		м³ на 1 п.м.
		Деталь ТД 19			
		Детали			
МС-34	1.020-1/83.6-1.048	Изделие соединительное	1	0,50	Б.Ч.
		Материалы			
1		Цементный раствор М200	0,004		м³ на 1 п.м.
2		Цементный раствор М100	0,02		м³/м²
3		Бетон В15	0,03		м³ на 1 п.м.
4		Цементный раствор М200	0,01		м³ на 1 п.м.
		Деталь ТД 20			
		Детали			
МС-36	1.020-1/83.6-1.048	Изделие соединительное	1	0,07	Б.Ч.
		Материалы			
1		Цементный раствор М200	0,004		м³ на 1 п.м.
2		Цементный раствор М100	0,02		м³/м²
3		Бетон В15	0,03		м³ на 1 п.м.
4		Цементный раствор М200	0,01		м³ на 1 п.м.

Марка поз.	Обозначение	Наименование	Кол.	Масса ед. кг	Примечание
		Деталь ТД 21			
		Детали			
МС-29	1.020-1/83.6-1.043	Изделие соединительное	1	3,85	Б.Ч.
МС-34	1.020-1/83.6-1.048	Изделие соединительное	1	0,50	Б.Ч.
		Материалы			
1		Цементный раствор М200	0,004		$м^3$ на 1 п.м
2		Цементный раствор М100	0,02		$м^3/м^2$
3		Бетон В15	0,015		$м^3$ на 1 п.м.
		Деталь ТД 22			
		Детали			
МС-29	1.020-1/83.6-1.043	Изделие соединительное	1	3,85	Б.Ч.
МС-35	1.020-1/83.6-1.048	Изделие соединительное	1	0,31	Б.Ч.
		Материалы			
1		Цементный раствор М200	0,004		$м^3$ на 1 п.м
2		Цементный раствор М100	0,02		$м^3/м^2$
3		Бетон В15	0,015		$м^3$ на 1 п.м
		Деталь ТД 23			
		Детали			
МС-29	1.020-1/83.6-1.043	Изделие соединительное	1	3,85	Б.Ч.
МС-34	1.020-1/83.6-1.148	Изделие соединительное	1	0,50	Б.Ч.
		Материалы			
1		Цементный раствор М200	0,004		$м^3$ на 1 п.м.
2		Цементный раствор М100	0,02		$м^3/м^2$
3		Бетон В15	0,03		$м^3$ на 1 п.м.

Взам. инв. № | Подп. и дата | Инв. № подл.

Марка поз.	Обозначение	Наименование	Кол.	Масса ед. кг	Примечание
				76	
		Деталь ТД 24			
		Детали			
МС-29	1.020-1/83.6-1.043	Изделие соединительное	1	3,85	Б.Ч.
МС-36	1.020-1/83.6-1.048	Изделие соединительное	1	0,07	Б.Ч.
		Материалы			
1		Цементный раствор М200	0,004		$м^3$ на 1 п.м
2		Цементный раствор М100	0,02		$м^3/м^2$
3		Бетон В15	0,03		$м^3$ на 1 п.м
		Деталь ТД 25			
		Материалы			
1		Цементный раствор М200	0,004		$м^3$ на 1 п.м.
2		Цементный раствор М100	0,02		$м^3/м^2$
4		Бетон В15	0,01		$м^3$
		Деталь ТД 26			
		Материалы			
1		Цементный раствор М200	0,004		$м^3$ на 1 п.м.
2		Цементный раствор М100	0,02		$м^3/м^2$
4		Бетон В15	0,01		$м^3$
		Деталь ТД 27			
		Материалы			
1		Цементный раствор М200	0,004		$м^3$ на 1 п.м.
2		Цементный раствор М100	0,02		$м^3/м^2$
4		Бетон В15	0,01		$м^3$

Взам. инв. № | Подп. и дата | Инв. № подл.

Марка поз.	Обозначение	Наименование	Кол.	Масса ед. кг	Приме-чание
		Деталь ТД 28			
		Материалы			
1		Цементный раствор М200	0,004		м³ на 1 п.м
2		Цементный раствор М100	0,02		м³/м²
4		Бетон В 15	0,003		м³
		Деталь ТД 29			
		Материалы			
1		Цементный раствор М200	0,004		м³ на 1 п.м
2		Цементный раствор М100	0,02		м³/м²
4		Бетон В 15	0,003		м³
		Деталь ТД 30			
		Материалы			
1		Цементный раствор М200	0,004		м³ на 1 п.м
2		Цементный раствор М100	0,02		м³/м²
4		Бетон В 15	0,003		м³
		Деталь ТД 31			
		Сборочные единицы			
МС-27	1.020-1/83.7-1.090	Изделие соединительное	1	11,26	
		Детали			
МН-9	2.250-14-008.0.0.1	Изделие монтажное	1	0,09	
		Материалы			
1		Цементный раствор М200	0,004		м³ на 1 п.м
2		Цементный раствор М100	0,02		м³/м²
3		Бетон В 15	0,015		м³

Инв. № подл. | Подп. и дата | Взам. инв. №

Марка поз.	Обозначение	Наименование	Кол.	Масса ед. кг	Приме-чание
		Деталь ТД 32			
		Сборочные единицы			
МС-28	1.020-1/83.7-1.090-01	Изделие соединительное	1	12,66	
		Детали			
МН-10	2.250-14-008.0.0.1-01	Изделие монтажное	1	0,10	
		Материалы			
1		Цементный раствор М200	0,004		м³ на 1 п.м
2		Цементный раствор М100	0,02		м³/м²
3		Бетон В 15	0,026		м³
		Деталь ТД 33			
		Материалы			
1		Цементный раствор М200	0,004		м³ на 1 п.м
2		Цементный раствор М100	0,02		м³/м²
3		Бетон В 15	0,03		м³ на 1 п.м
		Деталь ТД 34			
		Материалы			
1		Цементный раствор М200	0,004		м³ на 1 п.м
2		Цементный раствор М100	0,02		м³/м²
3		Цементный раствор М200	0,01		м³ на 1 п.м
		Деталь ТД 35			
		Сборочные единицы			
МС-27	1.020-1/83.7-1.090	Изделие соединительное	1	11,26	
		Детали			
МН-9	2.250-14-008.0.0.1	Изделие монтажное	1	0,09	
		Материалы			
1		Цементный раствор М200	0,004		м³ на 1 п.м
2		Цементный раствор М100	0,02		м³/м²
4		Бетон В 15	0,012		м³ на 1 п.м

Инв. № подл. | Подп. и дата | Взам. инв. №

Марка поз.	Обозначение	Наименование	Кол.	Масса ед. кг	Примечание
3		Бетон В15	0,015		м³
		Деталь ТД 36			
		Сборочные единицы			
МС-18	1.020-1/83.7-1.090-01	Изделие соединительное	1	12,66	
		Детали			
ММ-10	2.250-1.4-008.0.0.1-01	Изделие монтажное	1	0,10	
		Материалы			
1		Цементный раствор М200	0,004		м³ на 1 п.м
2		Цементный раствор М100	0,02		м³/м²
4		Бетон В15	0,012		м³ на 1 п.м
3		Бетон В15	0,026		м³
		Деталь ТД 37			
		Материалы			
1		Цементный раствор М200	0,004		м³ на 1 п.м
2		Цементный раствор М100	0,02		м³/м²
4		Бетон В15	0,042		м³ на 1 п.м
3		Бетон В15	0,03		м³ на 1 п.м
		Деталь ТД 38			
		Материалы			
1		Цементный раствор М200	0,004		м³ на 1 п.м
2		Цементный раствор М100	0,02		м³/м²
4		Бетон В15	0,042		м³ на 1 п.м
3		Цементный раствор М200	0,01		м³ на 1 п.м
		Деталь ТД 39			
		Детали			
ММ-7	2.250-1.4-004.0.0.1-02	Изделие монтажное	1	0,10	
		Материалы			
1		Цементный раствор М200	0,004		м³ на 1 п.м

Инв.№ подл. | Подп. и дата | Взам. инв.№

Марка поз.	Обозначение	Наименование	Кол.	Масса ед. кг	Примечание
2		Цементный раствор М100	0,02		м³/м²
3		Бетон В15	0,02		м³
4		Бетон В15	0,015		м³ на 1 п.м
		Деталь ТД 40			
		Детали			
ММ-8	2.250-1.4-004.0.0.1-03	Изделие монтажное			
		Материалы			
1		Цементный раствор М200	0,004		м³ на 1 п.м
2		Цементный раствор М100	0,02		м³/м²
3		Бетон В15	0,03		м³
4		Цементный раствор М200	0,004		м³ на 1 п.м
		Деталь ТД 41			
		Материалы			
1		Цементный раствор М200	0,004		м³ на 1 п.м
2		Цементный раствор М100	0,02		м³/м²
3		Бетон В15	0,021		м³ на 1 п.м
4		Бетон В15	0,015		м³ на 1 п.м
		Деталь ТД 42			
		Материалы			
1		Цементный раствор М200	0,004		м³ на 1 п.м
2		Цементный раствор М100	0,02		м³/м²
3		Цементный раствор М200	0,006		м³ на 1 п.м
4		Цементный раствор М200	0,004		м³ на 1 п.м
		Деталь ТД 43			
		Материалы			
1		Цементный раствор М200	0,004		м³ на 1 п.м
2		Цементный раствор М100	0,02		м³/м²
4		Бетон В15	0,01		м³

Инв.№ подл. | Подп. и дата | Взам. инв.№

Копия верна

Марка поз.	Обозначение	Наименование	Кол.	Масса ед. кг	Приме-чание
		Деталь ТД 44			
		Сборочные единицы			
ММ-1	2.250-1.4-ДО1.0.1.0	Изделие монтажное	1	0,18	
МС-27	1.020-1/83.7-1.090	Изделие соединительное	1	11,26	
		Детали			
МС-34	1.020-1/83.6-1.048	Изделие соединительное	1	0,50	Б.Ч.
		Материалы			
1		Цементный раствор М200	0,004		м³ на 1 п.м
2		Цементный раствор М100	0,02		м³/м²
4		Бетон В 15	0,015		м³
		Деталь ТД 45			
		Сборочные единицы			
ММ-1	2.250-1.4-ДО1.0.1.0	Изделие монтажное		0,18	
МС-27	1.020-1/83.7-1.090	Изделие соединительное	1	11,26	
		Детали			
МС-35	1.020-1/83.6-1.048	Изделие соединительное	1	0,31	Б.Ч.
		Материалы			
1		Цементный раствор М200	0,004		м³ на 1 п.м
2		Цементный раствор М100	0,02		м³/м²
4		Бетон В 15	0,015		м³
		Деталь ТД 46			
		Сборочные единицы			
ММ-2	2.250-1.4-ДО1.0.1.0-01	Изделие монтажное	1	0,19	
МС-28	1.020-1/83.7-1.090-01	Изделие соединительное	1	12,66	
		Детали			
МС-34	1.020-1/83.6-1.048	Изделие соединительное	1	0,50	Б.Ч.
		Материалы			
1		Цементный раствор М200	0,004		м³ на 1 п.м
2		Цементный раствор М100	0,02		м³/м²
4		Бетон В 15	0,026		м³

Взам. инв. №
Подп. и дата
Инв. № подл.

Марка поз.	Обозначение	Наименование	Кол.	Масса ед. кг	Приме-чание
		Деталь ТД 47			
		Сборочные единицы			
ММ-2	2.250-1.4-ДО1.0.1.0-01	Изделие монтажное	1	0,19	
МС-28	1.020-1/83.7-1.090-01	Изделие соединительное	1	12,66	
		Детали			
МС-36		Изделие соединительное	1	0,07	Б.Ч.
		Материалы			
1		Цементный раствор М200	0,004		м³ на 1 п.м
2		Цементный раствор М100	0,02		м³/м²
4		Бетон В 15	0,026		м³
		Детали ТД48, ТД49, ТД50			
		Сборочные единицы			
МС-27	1.020-1/83.7-1.090	Изделие соединительное	1	11,26	
ММ-1	2.250-1.4-ДО1.0.1.0	Изделие монтажное	1	0,18	
		Материалы			
1		Цементный раствор М200	0,004		м³ на 1 п.м
2		Цементный раствор М100	0,02		м³/м²
4		Бетон В 15	0,02		м³
		Детали ТД51, ТД52, ТД53			
		Сборочные единицы			
МС-28	1.020-1/83.7-1.090-01	Изделие соединительное	1	12,66	
ММ-2	2.250-1.4-ДО1.0.1.0-01	Изделие монтажное	1	0,19	
		Материалы			
1		Цементный раствор М200	0,004		м³ на 1 п.м
2		Цементный раствор М100	0,02		м³/м²
4		Бетон В 15	0,03		м³

Марка поз.	Обозначение	Наименование	Кол.	Масса ед.кг	Приме-чание
		Деталь ТД 54			
		Детали			
Мс-29	1.020-1/83.6-1.043	Изделие соединительное	1	3,85	Б.Ч.
Мс-34	1.020-1/83.6-1.048	Изделие соединительное	1	0,50	Б.Ч.
		Материалы			
1		Цементный раствор М200	0,004		м³ на 1п.м.
2		Цементный раствор М100	0,02		м³/м²
4		Бетон В15	0,03		м³ на 1п.м.
3		Бетон В15	0,015		м³ на 1п.м.
		Деталь ТД 55			
		Детали			
Мс-29	1.020-1/83.6-1.043	Изделие соединительное	1	3,85	Б.Ч.
Мс-35	1.020-1/83.6-1.048	Изделие соединительное	1	0,31	Б.Ч.
		Материалы			
1		Цементный раствор М200	0,004		м³ на 1п.м.
2		Цементный раствор М100	0,02		м³/м²
4		Бетон В15	0,03		м³ на 1п.м.
3		Бетон В15	0,015		м³ на 1п.м.
		Деталь ТД 56			
		Детали			
Мс-29	1.020-1/83.6-1.043	Изделие соединительное	1	3,85	Б.Ч.
Мс-34	1.020-1/83.6-1.048	Изделие соединительное	1	0,50	
		Материалы			
1		Цементный раствор М200	0,004		м³ на 1п.м.
2		Цементный раствор М100	0,02		м³/м²
4		Бетон В15	0,07		м³ на 1п.м.
3		Бетон В15	0,03		м³ на 1п.м.

Инв. № подл. | Подп. и дата | Взам. инв. №

Формат А4

Марка поз.	Обозначение	Наименование	Кол.	Масса ед.кг	Приме-чание
		Деталь ТД 57			
		Детали			
Мс-29	1.020-1/83.6-1.043	Изделие соединительное	1	3,85	Б.Ч.
Мс-36	1.020-1/83.6-1.048	Изделие соединительное	1	0,07	Б.Ч.
		Материалы			
1		Цементный раствор М200	0,004		м³ на 1п.м.
2		Цементный раствор М100	0,02		м³/м²
4		Бетон В15	0,07		м³ на 1п.м.
3		Бетон В15	0,03		м³ на 1п.м.
		Деталь ТД 58			
		Детали			
Мс-34	1.020-1/83.6-1.048	Изделие соединительное	1	0,50	Б.Ч.
ММ-5	2.250-1.4-004.0.0.1	Изделие монтажное	1	0,07	
		Материалы			
1		Цементный раствор М200	0,004		м³ на 1п.м.
2		Цементный раствор М100	0,02		м³/м²
5		Бетон В15	0,03		м³ на 1п.м.
3		Бетон В15	0,015		м³ на 1п.м.
4		Бетон В15	0,015		м³
		Деталь ТД 59			
		Детали			
Мс-35	1.020-1/83.6-1.048	Изделие соединительное	1	0,31	Б.Ч.
ММ-5	2.250-1.4-004.0.0.1	Изделие монтажное	1		
		Материалы			
1		Цементный раствор М200	0,004		м³ на 1п.м.
2		Цементный раствор М100	0,02		м³/м²
5		Бетон В15	0,03		м³ на 1п.м.
3		Бетон В15	0,015		м³ на 1п.м.

Инв. № подл. | Подп. и дата | Взам. инв. №

21990 81

Копия верна

Марка поз.	Обозначение	Наименование	Кол.	Масса ед. кг	Примечание
4		Бетон В15	0,015		м³
		Деталь ТД 60			
		Детали			
МС-34	1.020-1/83.6-1.048	Изделие соединительное	1	0,50	Б.ч.
ММ-6	2.250-1.4-004.0.0.1-01	Изделие монтажное	1	0,08	
		Материалы			
1		Цементный раствор М200	0,004		м³ на 1 п.м.
2		Цементный раствор М100	0,02		м³/м²
5		Бетон В15	0,07		м³ на 1 п.м.
3		Бетон В15	0,03		м³ на 1 п.м.
4		Бетон В15	0,026		м³
		Деталь ТД 61			
		Детали			
МС-36	1.020-1/83.6-1.048	Изделие соединительное	1		
ММ-6	2.250-1.4-004.0.0.1-01	Изделие монтажное	1		
		Материалы			
1		Цементный раствор М200	0,004		м³ на 1 п.м.
2		Цементный раствор М100	0,02		м³/м²
5		Бетон В15	0,07		м³ на 1 п.м.
3		Бетон В15	0,03		м³ на 1 п.м.
4		Бетон В15	0,026		м³
		Деталь ТД 62			
		Сборочные единицы			
МС-27	1.020-1/83.7-1.090	Изделие соединительное	1	11,26	
		Детали			
ММ-9	2.250-1.4-008.0.0.1	Изделие монтажное	1	0,09	
		Материалы			
1		Цементный раствор М200	0,004		м³ на 1 п.м.

Инв. № подл. | Подп. и дата | Взам. инв. №

Марка поз.	Обозначение	Наименование	Кол.	Масса ед. кг	Примечание
2		Цементный раствор М100	0,02		м³/м²
5		Бетон В15	0,03		м³ на 1 п.м.
3		Бетон В15	0,02		м³
		Деталь ТД 63			
		Сборочные единицы			
МС-28	1.020-1/83.7-1.090-01	Изделие соединительное	1	12,66	
		Детали			
ММ-10	2.250-1.4-008.0.0.1-01	Изделие монтажное	1	0,10	
		Материалы			
1		Цементный раствор М200	0,004		м³ на 1 п.м.
2		Цементный раствор М100	0,02		м³/м²
5		Бетон В15	0,07		м³ на 1 п.м.
3		Бетон В15	0,03		м³
		Деталь ТД 64			
		Сборочные единицы			
МС-27	1.020-1/83.7-1.090	Изделие соединительное	1	11,26	
		Детали			
ММ-9	2.250-1.4-008.0.0.1	Изделие монтажное	1	0,09	
		Материалы			
1		Цементный раствор М200	0,004		м³ на 1 п.м.
2		Цементный раствор М100	0,02		м³/м²
4		Бетон В15	0,012		м³ на 1 п.м.
3		Бетон В15	0,02		м³
5		Бетон В15	0,03		м³ на 1 п.м.
		Деталь ТД 65			
		Сборочные единицы			
МС-28	1.020-1/83.7-1.090-01	Изделие соединительное	1	12,66	
		Детали			
ММ-10	2.250-1.4-008.0.0.1-01	Изделие монтажное	1	0,10	

Инв. № подл. | Подп. и дата | Взам. инв. №

Копия верна

Марка поз.	Обозначение	Наименование	Кол.	Масса ед.кг	Примечание
		Материалы			
1		Цементный раствор М200	0,004		м³ на 1п.м.
2		Цементный раствор М100	0,02		м³/м²
4		Бетон В15	0,012		м³ на 1п.м.
3		Бетон В15	0,03		м³
5		Бетон В15	0,07		м³ на 1п.м.
		Деталь ТД 66			
		Детали			
ММ-7	2.250-1.4-004.0.0.1-02	Изделие монтажное	1	0,10	
		Материалы			
1		Цементный раствор М200	0,004		м³ на 1п.м.
2		Цементный раствор М100	0,02		м³/м²
5		Бетон В15	0,03		м³ на 1п.м.
3		Бетон В15	0,008		м³
4		Бетон В15	0,015		м³ на 1п.м.
		Деталь ТД 67			
		Детали			
ММ-8	2.250-1.4-004.0.0.1-03	Изделие монтажное	1	0,11	
		Материалы			
1		Цементный раствор М200	0,004		м³ на 1п.м.
2		Цементный раствор М100	0,02		м³/м²
5		Бетон В15	0,07		м³ на 1п.м.
3		Бетон В15	0,017		м³
4		Цементный раствор М200	0,004		м³ на 1п.м.
		Деталь ТД 68			
		Материалы			
1		Цементный раствор М200	0,005		м³ на 1п.м.
2		Бетон В15	0,18		м³ на 1п.м.

Инв.№ подл. | Подп. и дата | Взам. инв.№

Марка поз.	Обозначение	Наименование	Кол.	Масса ед.кг	Примечание
		Деталь ТД 69			
		Материалы			
1		Цементный раствор М200	0,005		м³ на 1п.м
2		Бетон В15	0,15		м³ на 1п.
		Деталь ТД 70			
		Материалы			
1		Бетон В15	0,01		м³ на 1п.м
		Деталь ТД 71			
		Материалы			
1		Цементный раствор М200	0,003		м³ на 1п.м
		Деталь ТД 72			
		Сборочные единицы			
ММ-1	2.250-1.4-001.0.1.0	Изделие монтажное	1	0,18	
МС-27	1.020-1/83.7-1.090	Изделие соединительное	1	11,26	
		Детали			
ММ-11	2.250-1.4-025.0.0.1	Изделие монтажное	1	0,10	
ММ-14	2.250-1.4-025.0.0.2	Изделие монтажное	1		По проекту
		Материалы			
1		Цементный раствор М200	0,004		м³ на 1п.м.
2		Цементный раствор М100	0,02		м³/м²
3		Бетон В15	0,03		м³ на 1п.м.
4		Бетон В15	0,034		м³ на 1п.м
5		Бетон В15	0,01		м³ на 1п.м
6		Бетон В15	0,003		м³

Инв.№ подл. | Подп. и дата | Взам. инв.№

Марка поз.	Обозначение	Наименование	Кол.	Масса ед.кг	Примечание
		Детали ТД 73, ТД 74			
		Сборочные единицы			
МС-27	1.020-1/83.7-1. 090	Изделие соединительное	1	11,26	
ММ-1	2.250-1.4-001. 0.1.0	Изделие монтажное	1	0,18	
		Материалы			
1		Цементный раствор М200	0,004		м³ на 1п.м.
2		Цементный раствор М100	0,02		м³/м²
3		Бетон В 15	0,03		м³ на 1п.м.
5		Цементный раствор М200	0,003		м³ на 1п.м.
6		Бетон В 15	0,003		м³
		Деталь ТД 75			
		Сборочные единицы			
ММ-2	2.250-1.4-001. 0.1.0-01	Изделие монтажное	1	0,19	
МС-28	1.020-1/83.7-1. 090-01	Изделие соединительное	1	12,66	
		Детали			
ММ-11	2.250-1.4-025. 0.0.1	Изделие монтажное	1	0,10	
ММ-14	2.250-1.4-025. 0.0.2	Изделие монтажное	1		По проекту
		Материалы			
1		Цементный раствор М200	0,004		м³ на 1п.м.
2		Цементный раствор М100	0,02		м³/м²
3		Бетон В 15	0,07		м³ на 1п.м.
4		Бетон В 15	0,034		м³ на 1п.м.
5		Цементный раствор М200	0,003		м³ на 1п.м.
6		Бетон В 15	0,009		м³
		Детали ТД 76, ТД 77			
		Сборочные единицы			
МС-28	1.020-1/83.7-1. 090-01	Изделие соединительное	1	12,66	
ММ-2	2.250-1.4-001. 0.1.0-01	Изделие монтажное	1	0,19	

Инв.№ подл. | Подп. и дата | Взам.инв.№

Марка поз.	Обозначение	Наименование	Кол.	Масса ед.кг	Примечание
		Материалы			
1		Цементный раствор М200	0,004		м³ на 1п.м.
2		Цементный раствор М100	0,02		м³/м²
3		Бетон В 15	0,07		м³ на 1п.м.
5		Цементный раствор М200	0,003		м³ на 1п.м.
6		Бетон В 15	0,009		м³
		Деталь ТД 78			
		Сборочные единицы			
ММ-15	2.250-1.4-026. 1.0.0	Изделие монтажное	1		По проекту
		Материалы			
1		Цементный раствор М200	0,004		м³ на 1п.м.
2		Цементный раствор М100	0,02		м³/м²
3		Бетон В 15	0,03		м³ на 1п.м.
4		Бетон В 15	0,067		м³ на 1п.м.
		Деталь ТД 79			
		Сборочные единицы			
ММ-15	2.250-1.4-026. 1.0.0	Изделие монтажное	1		По проекту
		Материалы			
1		Цементный раствор М200	0,004		м³ на 1п.м.
2		Цементный раствор М100	0,02		м³/м²
3		Бетон В 15	0,07		м³ на 1п.м.
4		Бетон В 15	0,067		м³ на 1п.м.
		Детали ТД 80, ТД 83			
		Детали			
ММ-11	2.250-1.4-025. 0.0.1	Изделие монтажное	1	0,10	
ММ-14	2.250-1.4-025. 0.0.2	Изделие монтажное	1		По проекту

Инв.№ подл. | Подп. и дата | Взам.инв.№

Копия верна

Марка поз.	Обозначение	Наименование	Кол.	Масса ед.кг	Приме-чание
		Материалы			
1		Цементный раствор М100	0,02		$м^3/м^2$
2		Цементно-песчаный			
		раствор М50	0,02		$м^3/м^2$
3		Бетон В15	0,034		$м^3$ на 1 п.м.
		Детали ТД 81, ТД 82, ТД 84, ТД 85			
		Материалы			
1		Цементный раствор М100	0,02		$м^3/м^2$
2		Цементно-песчаный			
		раствор М50	0,02		$м^3/м^2$
		Деталь ТД 86			
		Сборочные единицы			
ММ-12	2.250-1.4-028.1.0.0	Изделие монтажное	1		По проекту
		Материалы			
1		Цементный раствор М100	0,02		$м^3/м^2$
2		Цементно-песчаный			
		раствор М50	0,02		$м^3/м^2$
3		Бетон В15	0,067		$м^3$ на 1 п.м.
		Деталь ТД 87			
		Материалы			
1		Цементный раствор М200	0,002		$м^3$ на 1 п.м.
2		Цементный раствор М100	0,02		$м^3/м^2$
		Деталь ТД 88			
		Сборочные единицы			
ММ-13	2.250-1.4-030.1.0.0	Изделие монтажное	1		По проекту
МС-27	1.020-1/83.7-1.090	Изделие соединительное	1	11,26	
ММ-1	2.250-1.4-001.0.1.0	Изделие монтажное	1	0,18	

Инв. № подл. | Подп. и дата | Взам. инв. №

Марка поз.	Обозначение	Наименование	Кол.	Масса ед.кг	Приме-чание
		Детали			
МС-34	1.020-1/83.6-1.048	Изделие соединительное	1	0,50	Б.Ч.
ММ-17	2.250-1.4-030.0.0.1	Уголок 75×8 ГОСТ 8509-72 / Ст3кп ГОСТ 535-79	1	3,06	L=340 Б.Ч.
		Материалы			
1		Цементный раствор М200	0,004		$м^3$ на 1 п.м.
2		Цементный раствор М100	0,02		$м^3/м^2$
3		Бетон В15	0,09		$м^3$ на 1 п.м.
4		Бетон В15	0,003		$м^3$
		Деталь ТД 89			
		Сборочные единицы			
ММ-13	2.250-1.4-030.1.0.0	Изделие монтажное	1		По проекту
МС-27	1.020-1/83.7-1.090	Изделие соединительное	1	11,26	
ММ-1	2.250-1.4-001.0.1.0	Изделие монтажное	1	0,18	
		Детали			
МС-35	1.020-1/83.6-1.048	Изделие соединительное	1	0,31	Б.Ч.
ММ-17	2.250-1.4-030.0.0.1	Уголок 75×8 ГОСТ 8509-72 / Ст3кп ГОСТ 535-79	1	3,06	L=340 Б.Ч.
		Материалы			
1		Цементный раствор М200	0,004		$м^3$ на 1 п.м.
2		Цементный раствор М100	0,02		$м^3/м^2$
3		Бетон В15	0,09		$м^3$ на 1 п.м.
4		Бетон В15	0,003		$м^3$
		Деталь ТД 90			
		Сборочные единицы			
ММ-13	2.250-1.4-030.1.0.0	Изделие монтажное	1		По проекту
МС-28	1.020-1/83.7-1.090-01	Изделие соединительное	1	12,66	
ММ-2	2.250-1.4-001.0.1.0-01	Изделие монтажное	1	8,19	
		Детали			
МС-34	1.020-1/83.6-1.048	Изделие соединительное	1	0,50	Б.Ч.

Инв. № подл. | Подп. и дата | Взам. инв. №

Марка поз.	Обозначение	Наименование	Кол.	Масса ед.кг	Примечание
ММ-17	2.250-1.4-030.0.0.1	Уголок 75×8 ГОСТ 8509-72 / Ст3кп ГОСТ 535-79	1	3,06	L=340 Б.Ч.
		Материалы			
1		Цементный раствор М200	0,004		м³ на 1п.м.
2		Цементный раствор М100	0,02		м³/м
3		Бетон В15	0,10		м³ на 1п.м.
4		Бетон В15	0,009		м³ на 1п.м.
		Деталь ТД 91			
		Сборочные единицы			
ММ-13	2.250-1.4-030.1.0.0	Изделие монтажное	1		По проекту
МС-28	1.020-1/83.7-1.090-01	Изделие соединительное	1	12,66	
ММ-2	2.250-1.4-001.01.0-01	Изделие монтажное	1	0,19	
		Детали			
МС-36	1.020-1/83.6-1.048	Изделие соединительное	1	0,07	Б.Ч.
ММ-17	2.250-1.4-030.0.0.1	Уголок 75×8 ГОСТ 8509-72 / Ст3кп ГОСТ 535-79	1	3,06	L=340 Б.Ч.
		Материалы			
1		Цементный раствор М200	0,004		м³ на 1п.м.
2		Цементный раствор М100	0,02		м³/м²
3		Бетон В15	0,10		м³ на 1п.м.
4		Бетон В15	0,009		м³ на 1п.м.
		Деталь ТД 92			
		Сборочные единицы			
ММ-12	2.250-1.4-028.1.0.0	Изделие монтажное	1		По проекту
		Материалы			
1		Цементный раствор М200	0,004		м³ на 1п.м.
2		Цементный раствор М100	0,02		м³/м²
3		Бетон В15	0,063		м³ на 1п.м.
		Деталь ТД 93			

Марка поз.	Обозначение	Наименование	Кол.	Масса ед.кг	Примечание
		Сборочные единицы			
ММ-13	2.250-1.4-030.1.0.0	Изделие монтажное	1		По проекту
		Детали			
МС-34	1.020-1/83.6-1.048	Изделие соединительное	2	0,05	Б.Ч.
		Материалы			
2		Цементный раствор М100	0,02		м³/м²
3		Бетон В15	0,09		м³ на 1п.м.
4		Цементно-песчаный раствор М50	0,02		м³/м²
		Деталь ТД 94			
		Сборочные единицы			
ММ-13	2.250-1.4-030.1.0.0	Изделие монтажное	1		По проекту
		Детали			
МС-35	1.020-1/83.6-1.048	Изделие соединительное	2	0,31	Б.Ч.
		Материалы			
2		Цементный раствор М100	0,02		м³/м²
3		Бетон В15	0,09		м³ на 1п.м.
4		Цементно-песчаный раствор М50	0,02		м³/м²
		Деталь ТД 95			
		Сборочные единицы			
ММ-13	2.250-1.4-030.1.0.0	Изделие монтажное	1		По проекту
		Детали			
МС-34	1.020-1/83.6-1.048	Изделие соединительное	2	0,50	Б.Ч.
		Материалы			

Инв.№ подл. | Подп. и дата | Взам.инв.№
Инв.№ подл. | Подп. и дата | Взам.инв.№

Копия верна

Марка поз.	Обозначение	Наименование	Кол.	Масса ед. кг	Примечание
2		Цементный раствор М100	0,02		$м^3/м^2$
3		Бетон В15	0,10		$м^3$ на 1 п.м.
4		Цементно-песчаный раствор М50	0,02		$м^3/м^2$
		Деталь ТД 96			
		Сборочные единицы			
ММ-13	2.250-1.4-030.1.0.0	Изделие монтажное	1		по проекту
		Детали			
МС-36	1.020-1/83.6-1.048	Изделие соединительное	2	0,07	
		Материалы			
2		Цементный раствор М100	0,02		$м^3/м^2$
3		Бетон В15	0,10		$м^3$ на 1 п.м.
4		Цементно-песчаный раствор М50	0,02		$м^3/м^2$
		Деталь ТД 97			
		Детали			
МС-34	1.020-1/83.6-1.048	Изделие соединительное	1	0,50	б.ч.
		Материалы			
1		Цементный раствор М200	0,004		$м^3$ на 1 п.м.
2		Цементный раствор М100	0,02		$м^3/м^2$
		Деталь ТД 98			
		Детали			
МС-35	1.020-1/83.6-1.048	Изделие соединительное	1	0,31	б.ч.
		Материалы			
1		Цементный раствор М200	0,004		$м^3$ на 1 п.м.
2		Цементный раствор М100	0,02		$м^3/м^2$

Взам. инв. N | Подп. и дата | Инв. N подл.

Формат А4

Марка поз.	Обозначение	Наименование	Кол.	Масса ед. кг	Примечание
		Деталь ТД 99			
		Детали			
МС-34	1.020-1/83.6-1.048	Изделие соединительное	1	0,50	б.ч.
		Материалы			
1		Цементный раствор М200	0,004		$м^3$ на 1 п.м.
2		Цементный раствор М100	0,02		$м^3/м^2$
		Деталь ТД 100			
		Детали			
МС-36	1.020-1/83.6-1.048	Изделие соединительное	1	0,07	б.ч.
		Материалы			
1		Цементный раствор М200	0,004		$м^3$ на 1 п.м.
2		Цементный раствор М100	0,02		$м^3/м^2$
		Деталь ТД 101			
		Детали			
МС-34	1.020-1/83.6-1.048	Изделие соединительное	2	0,50	б.ч.
		Материалы			
2		Цементный раствор М100	0,02		$м^3/м^2$
		Деталь ТД 102			
		Детали			
МС-35	1.020-1/83.6-1.048	Изделие соединительное	2	0,31	б.ч.
		Материалы			
2		Цементный раствор М100	0,02		$м^3/м^2$
		Деталь ТД 103			
		Детали			
МС-34	1.020-1/83.6-1.048	Изделие соединительное	2	0,50	б.ч.

Взам. инв. N | Подп. и дата | Инв. N подл.

Копия верна

Марка поз.	Обозначение	Наименование	Кол.	Масса ед.кг	Примечание
		Материалы			
2		Цементный раствор М100	0,02		$м^3/м^2$
		Деталь ТД 104			
		Детали			
МС-36	1.020-1/83.6-1.048	Изделие соединительное	2	0,07	Б.Ч.
		Материалы			
2		Цементный раствор М100	0,02		$м^3/м^2$
		Детали ТД 105, 106, 108, 109			
		Сборочные единицы			
МС-30	1.020-1/83.7-1.100	Изделие соединительное	1	2,90	
		Детали			
МС-33	1.020-1/83.6-1.047	Изделие соединительное	2	0,19	Б.Ч.
		Материалы			
1		Цементный раствор М200	0,004		$м^3$ на 1п.м.
2		Цементный раствор М100	0,02		$м^3/м^2$
		Детали ТД 106, 110			
		Сборочные единицы			
МС-31	1.020-1/83.7-1.100-01	Изделие соединительное	1	1,51	
		Детали			
МС-33	1.020-1/83.6-1.047	Изделие соединительное	2	0,19	Б.Ч.
		Материалы			
1		Цементный раствор М200	0,002		$м^3$ на 1п.м.
2		Цементный раствор М100	0,02		$м^3/м^2$
3		Бетон В15			
		Деталь ТД 111			
		Детали			
МС-32	1.020-1/83.6-1.045	Изделие соединительное	1	0,93	Б.Ч.
МС-33	1.020-1/83.6-1.047	Изделие соединительное	1	0,19	Б.Ч.

Инв.№ подл. | Подп. и дата | Взам. инв.№

Марка поз.	Обозначение	Наименование	Кол.	Масса ед.кг	Примечание
МС-34	1.020-1/83.6-1.048	Изделие соединительное	1	0,50	Б.Ч.
		Материалы			
1		Цементный раствор М100	0,02		$м^3/м^2$
		Деталь ТД 112			
		Детали			
МС-32	1.020-1/83.6-1.045	Изделие соединительное	1	0,93	Б.Ч.
МС-33	1.020-1/83.6-1.047	Изделие соединительное	1	0,19	Б.Ч.
МС-35	1.020-1/83.6-1.048	Изделие соединительное	1	0,31	Б.Ч.
		Материалы			
1		Цементный раствор М100	0,02		$м^3/м^2$
		Деталь ТД 113			
		Детали			
МС-32	1.020-1/83.6-1.045	Изделие соединительное	1	0,93	Б.Ч.
МС-33	1.020-1/83.6-1.047	Изделие соединительное	1	0,19	Б.Ч.
МС-36	1.020-1/83.6-1.048	Изделие соединительное	1	0,07	Б.Ч.
		Материалы			
1		Цементный раствор М100	0,02		$м^3/м^2$
		Деталь ТД 114			
		Материалы			
1		Цементный раствор М200	0,001		$м^3$ на 1п.м.
		Деталь ТД 115			
		Материалы			
1		Цементный раствор М200	0,008		$м^3$ на 1п.м.
		Детали ТД 116			
		Материалы			
1		Цементный раствор М200	0,002		$м^3$ на 1п.м.

Инв.№ подл. | Подп. и дата | Взам. инв.№

Марка поз.	Обозначение	Наименование	Кол.	Масса ед. кг	Примечание
		Деталь ТД 117, ТД 118			
		Детали			
ММ-3	2.250-1.4-001.0.0.1	Изделие монтажное	1	0,16	
1		Материалы			
		Цементный раствор М100	0,02		$м^3/м^2$
		Деталь ТД 119, ТД 120			
		Детали			
ММ-4	2.250-1.4-001.0.0.1-01	Изделие монтажное	1	0,13	
		Деталь ТД 121			
		Детали			
ММ-19	2.250-1.4-041.0.01	Изделие монтажное	1	0,16	
		Деталь ТД 122			
		Детали			
ММ-20	2.250-1.4-041.0.0.1-01	Изделие монтажное	1	0,13	
		Деталь ТД 123; ТД 126			
		Детали			
МС-34	1.020-1/83.6-1.048	Изделие соединительное	2	0,50	Б.Ч.
		Материалы			
1		Цементный раствор М100	0,02		$м^3/м^2$
		Деталь ТД 124, ТД 127			
		Детали			
МС-35	1.020-1/83.6-1.048	Изделие соединительное	2	0,31	Б.Ч.
		Материалы			
1		Цементный раствор М100	0,02		$м^3/м^2$

Марка поз.	Обозначение	Наименование	Кол.	Масса ед. кг	Примечание
		Деталь ТД 125, ТД 128			
		Детали			
МС-36	1.020-1/83.6-1.048	Изделие соединительное	2	0,07	Б.Ч.
		Материалы			
1		Цементный раствор М100	0,02		$м^3/м^2$
		Деталь ТД 129			
		Сборочные единицы			
ММ-16	2.250-1.4-044.0.1.0	Изделие монтажное	1		
		Детали			
МС-36	1.020-1/83.6-1.048	Изделие соединительное	4	0,07	Б.Ч.
		Материалы			
1		Цементный раствор М100	0,02		$м^3/м^2$
		Деталь ТД 130			
		Сборочные единицы			
ММ-15	2.250-1.4-026.1.0.0	Изделие монтажное	1		По проекту
		Материалы			
1		Цементный раствор М100	0,02		$м^3/м^2$
2		Бетон В 15	0,07		$м^3$ на 1 п.м

gost.e-ecolog.ru