Типовые конструкции, изделия и узлы зданий и сооружений

СЕРИЯ
1.252.1-4

ЛЕСТНИЧНЫЕ ПЛОЩАДКИ ДЛЯ ОБЩЕСТВЕННЫХ ЗДАНИЙ

Выпуск 2

ЛЕСТНИЧНЫЕ ПЛОЩАДКИ РЕБРИСТОЙ КОНСТРУКЦИИ ШИРИНОЙ 120, 135 см ДЛЯ КРУПНОБЛОЧНЫХ ЗДАНИЙ ВЫСОТОЙ 2 - 3 ЭТАЖА

Указания по применению изделий

Рабочие чертежи

24045
Цена 2-05

gost.e-ecolog.ru

1.252.1-4

ЦЕНТРАЛЬНЫЙ ИНСТИТУТ ТИПОВОГО ПРОЕКТИРОВАНИЯ
ГОССТРОЯ СССР

Москва, А-445 Смольная ул., 22

Сдано в печать VII 1990 года

Заказ № 7027 Тираж 1500 экз

Типовые конструкции, изделия и узлы зданий и сооружений

СЕРИЯ
1.252.1-4

ЛЕСТНИЧНЫЕ ПЛОЩАДКИ ДЛЯ ОБЩЕСТВЕННЫХ ЗДАНИЙ

Выпуск 2

ЛЕСТНИЧНЫЕ ПЛОЩАДКИ РЕБРИСТОЙ КОНСТРУКЦИИ ШИРИНОЙ 120, 135 СМ, ДЛЯ КРУПНОБЛОЧНЫХ ЗДАНИЙ ВЫСОТОЙ 2-3 ЭТАЖА
УКАЗАНИЯ ПО ПРИМЕНЕНИЮ ИЗДЕЛИЙ

РАБОЧИЕ ЧЕРТЕЖИ

Разработан
ЦНИИЭП гражданселькстрой
гл. инженер института — Лейзерович М.Г.
зам. нач. мастерской — Земляк Л.А.

Утверждены
Госкомархитектуры
письмо от 29.06.89г. № 10Ш-2-1079
и введены в действие с 15.03.90г.
ЦНИИЭП гражданселькстроем
приказ от 07.09.89г. № 67/Г.

© ЦИТП Госстроя СССР, 1989

2-13817-1
24045 2

Обозначение	Наименование	Стр.
1-252.1-4.2-00000 МС	Монтажная схема лестниц для зданий с высотой этажа 3,3м; 3,6 м; 4,2 м	3-5
1-252.1-4.2-00000 НИ	Номенклатурд изделий	6
1-252.1-4.2-00000 ТТ	Технические требования	7-9
1-252.1-4.2-00000 РС	Ведомость расхода стали, кг	10
1-252.1-4.2-10000	Лестничная площадка ЛПФ6.	11
1-252.1-4.2-10000 СБ	Лестничная площадка ЛПФ6.	12-13
	Сборочный чертеж	
1-252.1-4.2-20000	Лестничная площадка ЛПФ6.	14
1-252.1-4.2-20000 СБ	Лестничная площадка ЛПФ6.	15
	Сборочный чертеж	
1-252.1-4.2-30000	Лестничная площадка ЛПФ6.	16
1-252.1-4.2-30000 СБ	Лестничная площадка ЛПФ6.	17
	Сборочный чертеж	
1-252.1-4.2-01000	Каркас пространственный КП.	18
1-252.1-4.2-01000 СБ	Каркас пространственный КП.	18
	Сборочный чертеж	
1-252.1-4.2-02000	Каркас пространственный КП.	19
1-252.1-4.2-02000 СБ	Каркас пространственный КП.	19
	Сборочный чертеж	
1-252.1-4.2-00100	Каркас плоский КР.	20
1-252.1-4.2-00100 СБ	Каркас плоский КР.	20
	Сборочный чертеж	
1-252.1-4.2-00200	Каркас плоский КР.	21
1-252.1-4.2-00300	Каркас плоский КР5.	21
1-252.1-4.2-00400	Сетка арматурная С.	22
1-252.1-4.2-00400 СБ	Сетка арматурная С.	22
	Сборочный чертеж	
1-252.1-4.2-00500	Сетка арматурная С.	23
1-252.1-4.2-00600	Сетка арматурная С.	23
1-252.1-4.2-00700	Сетка арматурная С7.	24
1-252.1-4.2-00800	Изделие закладное ИМ 1.	24
1-252.1-4.2-00900	Изделие закладное ИМ.	25
1-252.1-4.2-00910	Петля строповочная ПС.	25

Н.контроль	Шилтова	
Нач.маст.	Радыгин	
Зам.н.м.	Земляк	
Гл.спец.	Земляк	
Вед.инж.	Коцарь	
Исполн.	Павлова	
Провер.	Коцарь	

1-252.1-4.2-00000

Содержание альбома

Стадия	Лист	Листов
Р		1

ЦНИИЭП гражданселькстрой

12-3817-3

Копировал 24845 3 Формат А3

Монтажная схема лестниц для зданий с высотой этажа 3,3 м

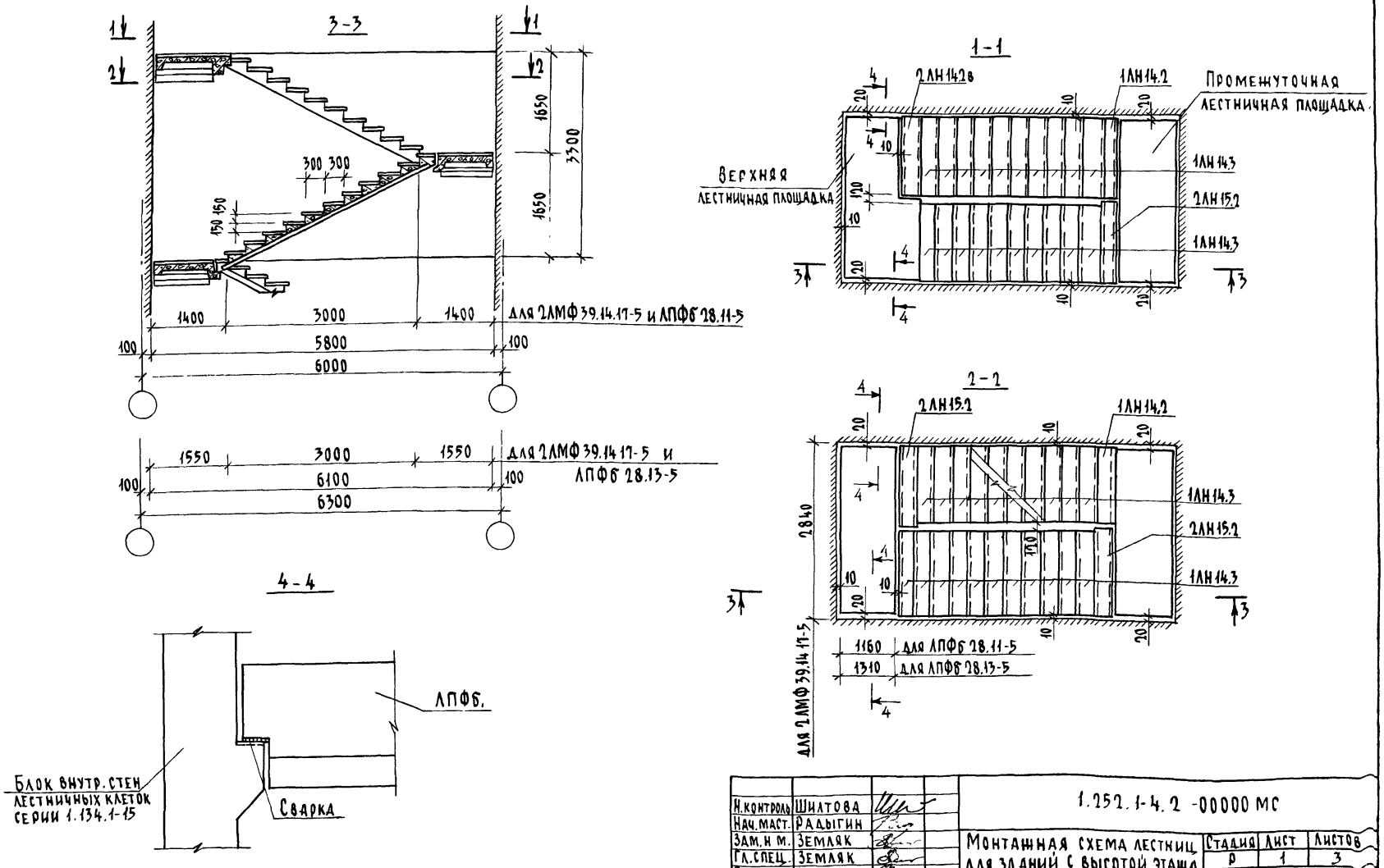

Н.контроль	Шилтова		
Нач.маст.	Радыгин		
Зам.н м.	Земляк		
Гл.спец.	Земляк		
Вед.инж	Коцарь		
Исполн.	Шишкина		
Провер.	Коцарь		

1.252.1-4.2 -00000 МС

Монтажная схема лестниц для зданий с высотой этажа 3,3 м; 3,6 м, 4,2 м

Стадия	Лист	Листов
Р	1	3

ЦНИИЭП гражданскельстрой

Инв № подл. 2-3817-4 | Подпись и дата | Взам инв N

1 252 1-4 2

Копировал 24045 4 Формат А3

Монтажная схема лестниц для зданий с высотой этажа 3,6 м

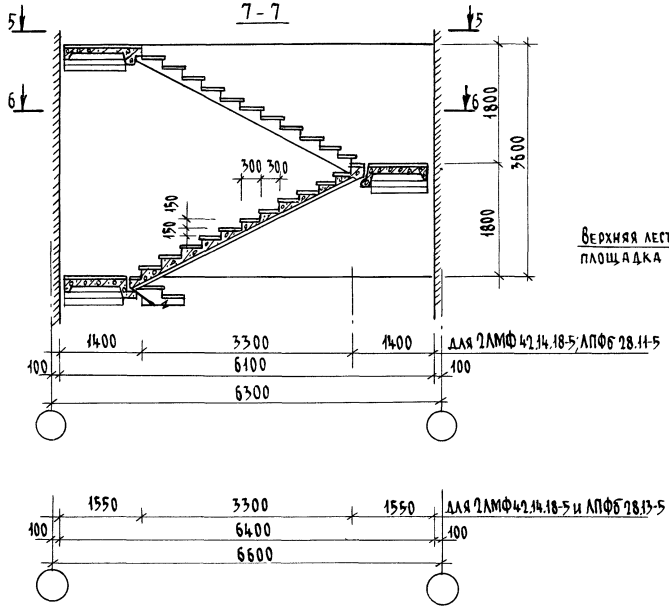

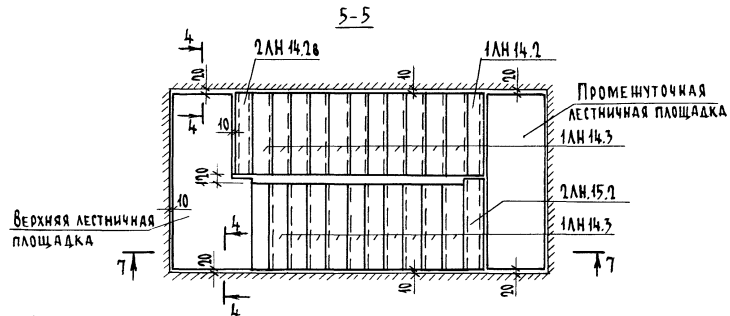

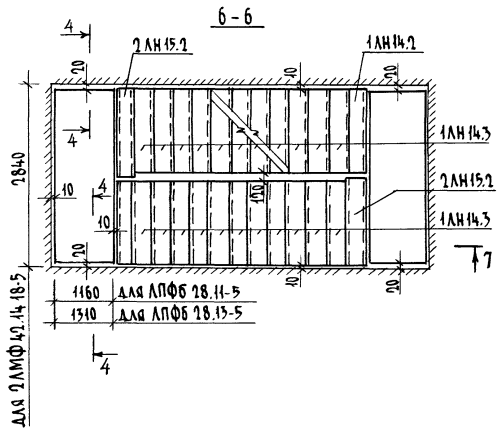

Сечение 4-4 на листе 1

Монтажная схема лестниц для зданий с высотой этажа 4,2 м

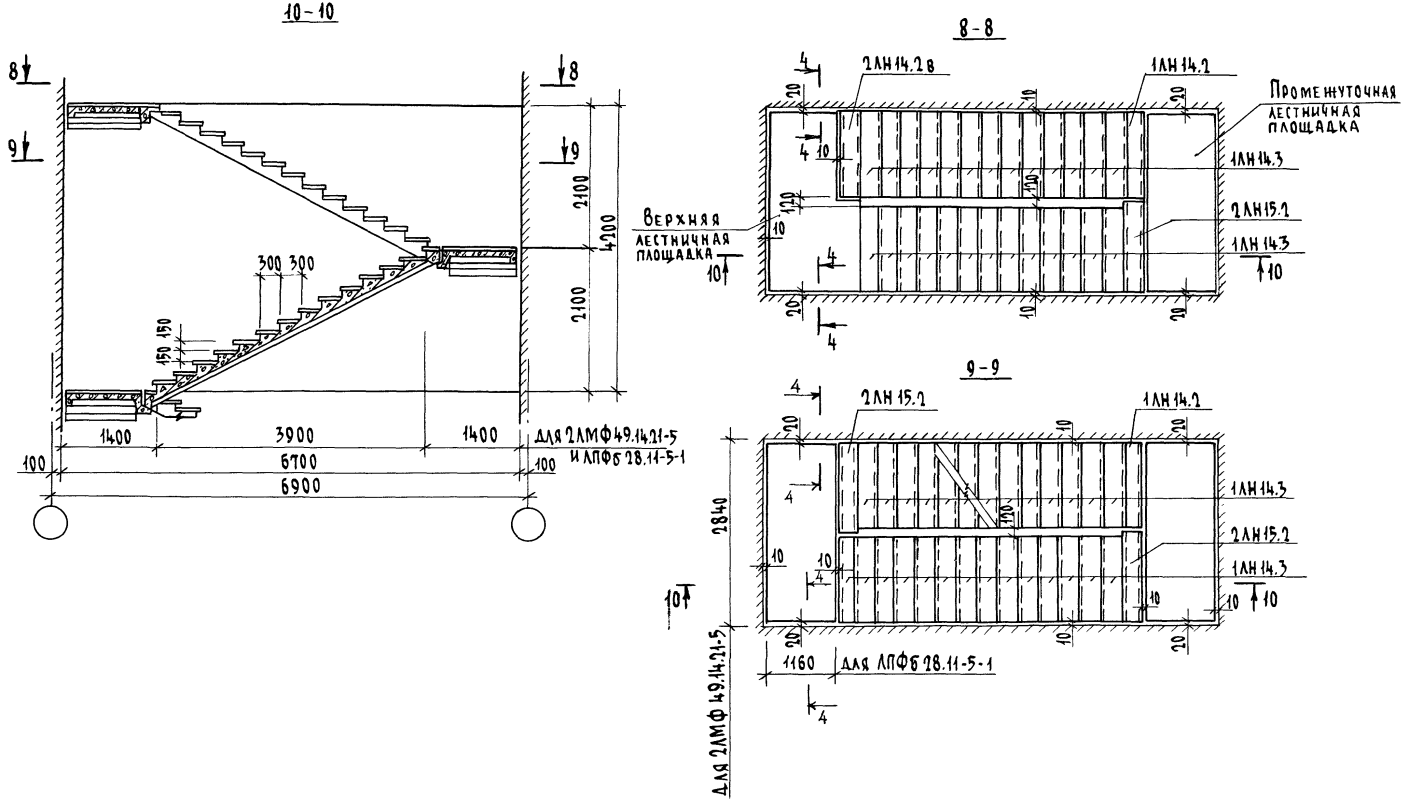

Сечение 4-4 на листе 1

1.252.1-4.2

Инв. № подл.	Подпись и дата	Взам. инв. №
2-3817-6		

1.252.1-4.2 -00000 МС

Лист 3

Копировал 24045 6 Формат А3

Обозначение	Марка	Эскиз	Размеры, мм			Расход материалов			Масса изделия кг	Примечан
			l	в	h	Бетон м³	Стали, кг натуральной кг	Стали, кг приведенной кг		
1 252 1-4 2-10000	ЛПФб 28 11-5	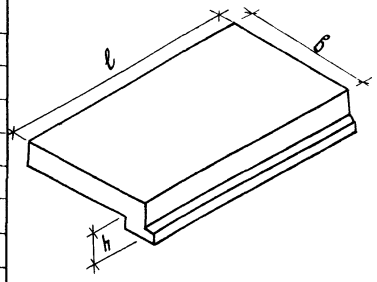	2800	1160	350	0,449(0,384)	21,51	30,30	1270	
-01	ЛПФб 28 13-5		2800	1310	350	0,534(0,461)	23,06	32,57	1510	
-02	ЛПФб 28 11-5-1		2800	1160	420	0,463(0,398)	21,82	30,72	1310	
1 252 1-4 2-20000	ЛПФб 28 11в-5	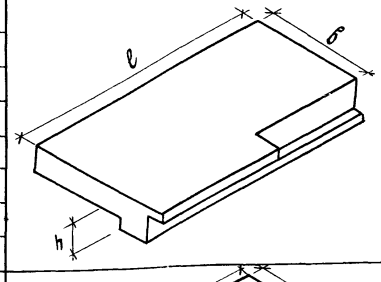	2800	1160	350	0,511(0,439)	23,26	32,43	1440	
-01	ЛПФб 28 13в-5		2800	1310	350	0,553(0,473)	24 81	34 70	1560	
-02	ЛПФб 28 11в-5-1		2800	1160	420	0,536(0,464)	23 58	32,85	1510	
1 252 1-4 2-30000	ЛПФб 28 11в-5п	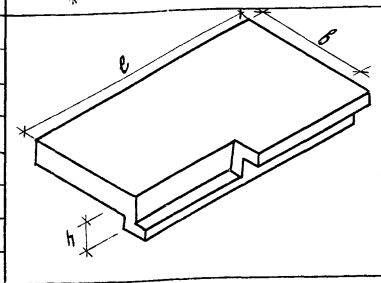	2800	1160	350	0511(0,439)	23,26	32,43	1440	
-01	ЛПФб 28 13в-5п		2800	1310	350	0,553(0,473)	24,81	34,70	1560	
-02	ЛПФб 28 11в-5-1п		2800	1160	420	0,536(0,464)	23 58	32,85	1510	

1 В номенклатуре приведена маркировка лестничных площадок с гладкой верхней лицевой поверхностью бетона на обычном цементе

При применении другого верхнего отделочного слоя к марке площадки добавляется буквенный индекс, соответствующий виду отделки согласно указаниям технических требований п 13 ДОК 00000ТТ

2 В скобках приведен объем бетона без учета отделочного слоя

Н контр	Шилтова	
Нач маст	Радыгин	
Зам н м	Земляк	
Гл спец	Земляк	
Вед инж	Коцарь	
Исполн	Павлова	
Провер	Коцарь	

1 252 1-4 2-00000 НИ

Номенклатура изделий

Стадия	Лист	Листов
Р		1

ЦНИИЭП гражданселькстрой

2 3817-7

Копировал бур 24045 7 Формат А3

Рабочие чертежи лестничных площадок, включенные в настоящий выпуск, разработаны по заданию Научно-архитектурного центра общественных и производственных зданий и сооружений Госкомархитектуры.

В выпуске представлены рабочие чертежи лестничных ребристых площадок, предназначенные для устройства лестниц с шагом поперечных стен 3,0 м в помещениях с неагрессивной средой общественных зданий с крупноблочными стенами с высотой этажа 3,3; 3,6 и 4,2 м, возводимых в обычных условиях строительства.

Лестничные площадки, представленные данными рабочими чертежами, применять с маршами ребристыми шириной 135 см с фризовыми ступенями серии 1.251.1-4 выпуск 1 „Лестничные марши для высот этажей 3,3; 3,6 и 4,2 м, шириной 120, 135, 150 и 165 см. ребристой конструкции с фризовыми ступенями. Накладные проступи."

В альбоме представлены примеры применения вышеуказанных площадок и маршей в лестницах длиной 6,0; 6,3, 6,9 м.

Опирание лестничных площадок предусмотрено на консоли блоков внутренних стен лестничных клеток серии 1.134.1-15 по двум сторонам.

I. Типы, марки и основные параметры

1.1. Номенклатура лестничных площадок представлена на стр. 6

1.2. Лестничные площадки в зависимости от отделки верхних лицевых поверхностей изготовляют следующих видов:

с гладкой поверхностью бетона на обычных цементах;

с глянцевой поверхностью бетона на белом или цветном цементах;

со шлифованным мозаичным отделочным слоем;

с отделкой керамической плиткой;

Толщина отделочного слоя входит в толщину плиты площадки, указанную на рабочих чертежах и составляет 20 мм

1.3. Маркировка конструкций принята в соответствии с ГОСТ 23009-78. Марки площадок состоят из буквенно-цифровых групп.

Первая группа содержит:

а) обозначение типа конструкций (ЛПФб - лестничные площадки ребристые для маршей типа 2ЛМФ, стены блочные),

б) определяющие габаритные размеры в дециметрах (с округлением до целого числа).

Для верхних площадок первая группа дополняется строчной буквой „в".

Вторая группа:

а) расчетную временную нагрузку в КПа (без учета собственной массы изделия).

Третья группа отражает конструктивные особенности площадок;

а) площадки с усиленным лобовым ребром - обозначаются цифрой „1";

б) площадки по которым движение осуществляется по часовой стрелке, обозначаются строчной буквой „п";

в) вид отделки верхних лицевых поверхностей площадок обозначается буквами:

Г - площадки с глянцевой поверхностью;

Ш - площадки со шлифованным мозаичным слоем;

К - площадки с отделкой керамической плиткой;

Площадки с гладкой поверхностью специального обозначения не имеют.

Пример маркировки конечных лестничных площадок из тяжелого бетона, с гладкой поверхностью, ребристых длиной 2800 мм, шириной 1160 мм под расчетную временную нагрузку 4,7 КПа (480 кгс/м²) с усиленным лобовым ребром, при движении по часовой стрелке: ЛПФб 28.11в-5-1п; то же с отделкой керамической плиткой: ЛПФб 28.11в-5-1пК.

1.4. В рабочих чертежах приведены площадки с гладкой поверхностью.

1.5. При проектировании общественных зданий и при изготовлении на заводе-изготовителе маркировка площадок должна производиться с учетом вида их лицевой поверхности.

Н.контроль	Шилова		1.252.1-4 2 - 00000ТТ
Нач.маст	Радыгин		
Зам.н.м.	Земляк		Технические требования
Гл.спец.к	Земляк		Стадия: Р; Лист: 1; Листов: 3
Вед.инж.	Коцарь		ЦНИИЭП гражданселькстрой
Исполн.	Павлова		
Проверил	Коцарь		

Копировал: 24045 8 Формат А3

1.252.1-4.2

Инв.№ подл. | Подпись и дата | Взам.инв.№ | 2-3817-8

2. Технические требования и расчетные данные

2.1. Лестничные площадки изготовлять в соответствии с ГОСТ 9818 – 85* по агрегатно-поточной или конвеерной технологиям

2.2. Проектирование лестничных площадок произведено в соответствии с требованиями главы СНиП 2.03.01-84.

2.3. Лестничные площадки рассчитаны согласно главе СНиП 2.01.07-85 на расчетную временную нагрузку без учета собственной массы (при коэффициенте надежности по нагрузке $\gamma_f = 1,2$ и коэффициенте надежности по назначению $\gamma_n = 1,0$) 4,7 кПа (480 кгс/м²).

2.4. Площадки запроектированы по 3ей категории требований, предъявляемых к трещиностойкости конструкций.

2.5. Предел огнестойкости площадок 1 час. Группа возгораемости - несгораемые.

2.6. Площадки изготовлять из тяжелого бетона класса по прочности на сжатие В15. Требования, предъявляемые к бетону, принять по ГОСТ 9818 – 85*

2.7. Для армирования лестничных площадок принята стержневая арматурная сталь класса А III по ГОСТ 5781-82* и арматурная проволока класса Вр I по ГОСТ 6727-80*. Пластины закладных изделий выполнить из углеродистой стали марки ВСт3кп2 по ГОСТ 380-71*, а анкеры из арматурной стали класса А-III по ГОСТ 5781-82*

2.8. Сварные арматурные и стальные закладные изделия должны удовлетворять требованиям ГОСТ 10922-75 и СН 393-78.

2.9. Сварку арматурных изделий выполнить контактной точечной сваркой с нормируемой прочностью крестообразных соединений в соответствии с требованиями ГОСТ 10922-75.

2.10. Для изготовления монтажных петель лестничных площадок применять стержневую гладкую горячекатанную сталь класса А-I марок ВСт3пс2 и ВСт3сп2. Сталь марки ВСт3пс2 не допускается применять для монтажных петель, предназначенных для подъема и монтажа при температуре ниже минус 40°С.

2.11. Открытые поверхности стальных закладных изделий лестничных площадок должны иметь антикоррозийное покрытие, нанесенное методом металлизации согласно указаниям главы СНиП 2.03.11-85.

2.12. Оценку качества арматурных и закладных изделий производить по ГОСТ 10922-75 и ГОСТ 23858-79.

2.13. Методы контроля и испытаний сварных арматурных и закладных изделий производить по ГОСТ 10922-75

3. Правила приемки

3.1. Приемку и паспортизацию площадок производить в соответствии с требованиями ГОСТ 13015.1-81, ГОСТ 13015.3-81 и ГОСТ 9818 – 85*

3.2. Точность изготовления, качество изготовления и внешний вид лестничных площадок принять по ГОСТ 9818 – 85*.

4. Маркировка, хранение и транспортирование

4.1. Марки изделий представляются в спецификациях проектов, в заказах заводам-изготовителям и на готовых изделиях. Марки площадок должны быть даны с указанием вида лицевой поверхности. Внесение изменений в обозначение марок не допускается.

4.2. Маркировку, хранение и транспортирование лестничных площадок производить в соответствии с требованиями ГОСТ 13015.2-81,

4.3. Подъем площадок при транспортировании и монтаже осуществлять за 4-е петли.

5. Испытания

5.1. Испытания лестничных площадок производить по ГОСТ 9818.0-81 в том числе по прочности, жесткости и трещиностойкости по данным таблиц 1 и 2 на листе 3 и с учетом требований ГОСТ 8829-85 и письма Госстроя СССР от 12 Февраля 1982г. № 17-Д.

При испытании верхних лестничных площадок пользоваться данными этих же таблиц.

Схема опирания и загружения при испытании

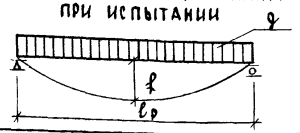

При проведении испытаний следует руководствоваться указаниями ГОСТ 8829-85

Марка изделия	Площадь загружения при испытании см²	Проверка прочности: Вид разрушения и величина коэффициента „С"											
		Текучесть стали продольной растянутой арматуры в нормальном сечении до наступления раздробления бетона сжатой зоны, С = 1,25						1. Разрыв продольной растянутой арматуры 2. Раздробление бетона сжатой зоны в нормальном и наклонном сечении до наступления текучести стали, С = 1,6					
		Величина разрушающей нагрузки						Величина разрушающей нагрузки					
		при которой изделия признаются годными				при которой требуется повторное испытание (п. 3.2.2 ГОСТ)		при которой изделия признаются годными				при которой требуется повторное испытание	
		с учетом собственного веса изделия		за вычетом собственного веса изделия		за вычетом собственного веса изделия		с учетом собственного веса изделия		за вычетом собственного веса		за вычетом собственного веса изделия	
		на ребро под маршем Н/м (кгс/м)	на плиту площадки кПа (кгс/м²)	на ребро под маршем Н/м (кгс/м)	на плиту площадки кПа (кгс/м²)	на ребро под маршем Н/м (кгс/м)	на плиту площадки кПа (кгс/м²)	на ребро под маршем Н/м (кгс/м)	на плиту площадки кПа (кгс/м²)	на ребро под маршем Н/м (кгс/м)	на плиту площадки кПа (кгс/м²)	на ребро под маршем Н/м (кгс/м)	на плиту площадки кПа (кгс/м²)
АПФб 28.11-5	122 × 280	25360 (2585)	8,9 (910)	24380 (2485)	6,7 (685)	<24380, но ≥ 21925 (<2485, но ≥ 2235)	6,7, но ≥ 6,0 (<685, но ≥ 615)	32470 (3310)	11,4 (1165)	31490 (3210)	9,2 (940)	<31490, но ≥ 28350 (<3210, но ≥ 2890)	< 9,2, но ≥ 8,3 (< 940, но ≥ 845)
АПФб 28.13-5	137 × 280	25360 (2585)	8,9 (910)	24380 (2485)	6,7 (685)	<24380, но ≥ 21925 (<2485, но ≥ 2235)	6,7 но ≥ 6,0 (<685, но ≥ 615)	32470 (3310)	11,4 (1165)	31490 (3210)	9,2 (940)	<31490, но ≥ 28350 (<3210, но ≥ 2890)	< 9,2, но ≥ 8,3 (< 940, но ≥ 845)
АПФб 28.11-5-1	122 × 280	30655 (3125)	8,9 (910)	29530 (3010)	6,7 (685)	<29530, но ≥ 26585 (<3010, но ≥ 2710	6,7 но ≥ 6,0 (<685, но ≥ 615)	39190 (3905)	11,4 (1165)	38065 (3880)	9,2 (940)	<38065, но ≥ 34235 (<3880, но ≥ 3490)	< 9,2, но ≥ 8,3 (< 940, но ≥ 845)

Марка изделия	Проверка трещиностойкости ребра под маршем		Проверка жесткости ребра под маршем				
	Контрольная нагрузка за вычетом собственной массы изделия, кПа (кгс/м²)	Контрольная ширина раскрытия трещин, при которой изделие признается годным $a_т$, мм	Контрольная нагрузка за вычетом собственной массы изделия, кПа (кгс/м²)	Контрольный прогиб от контрольной нагрузки $f_к$, мм	f длит., мм / f пред., мм	Величина измеренного прогиба: при которой изделие признается годным	Величина измеренного прогиба: при которой требуется повторное испытание
АПФб 28.11-5	16,8 (1710)	0,25	16,8 (1710)	4,26	0,37	≤ 5,14	> 5,11, но ≤ 5,54
АПФб 28.13-5	16,8 (1710)	0,25	16,8 (1710)	4,29	0,37	≤ 5,15	> 5,15, но ≤ 5,58
АПФб 28.11-5-1	20,3 (2065)	0,25	20,3 (2065)	4,03	0,35	≤ 4,84	> 4,84, но ≤ 5,24

1.252.1-4.2

Инв. № подл. | Подп. и дата | Взам. инв. №

2-3817-10

Марка элемента	Изделия арматурные													Изделия закладные							Общий расход	
	Арматура класса										Прокат марки	Всего		Арматура класса		Прокат марки			Всего			
	AI	AIII					BpI				ВСт3кп2			AIII								
	ГОСТ 5781-82*						ГОСТ 6727-80*				ГОСТ 103-76			ГОСТ 5781-82*		ГОСТ 103-76	ГОСТ 10705-80					
	ф10	ф6	ф10	ф14	Итого натурал.	Итого привед.	ф3	ф4	ф5	Итого натурал.	Итого привед.	6×80	натуральн.	приведен.	ф10	привед.	8×60	труба ф14	Итого	натуральн.	приведен.	натуральн.	приведен.
АПФб 28.11-5	1,048	1,234	1,715	9,181	12,130	17,345	4,478	2,068	1,068	7,614	11,192	0,528	21,310	30,113				0,185	0,185	0,185	0,185	21,51	30,30
АПФб 28.13-5	1,048	1,234	1,715	9,181	12,130	17,345	3,300	4,778	1,068	9,146	13,444	0,528	22,852	32,365				0,185	0,185	0,185	0,185	23,06	32,57
АПФб 28.11-5-1	1,134	1,234	1,715	9,181	12,130	17,345	4,478	2,298	1,068	7,844	11,531	0,528	21,636	30,538				0,185	0,185	0,185	0,185	21,82	30,72
АПФб 28.118-5	1,048	1,234	1,715	9,181	12,130	17,345	4,548	2,431	0,731	7,710	11,333	0,528	21,416	30,254	0,760	1,087	0,900	0,185	1,085	1,845	2,172	23,26	32,43
АПФб 28.138-5	1,048	1,234	1,715	9,181	12,130	17,345	3,370	5,141	0,731	9,242	13,585	0,528	22,948	32,506	0,760	1,087	0,900	0,205	1,105	1,865	2,192	24,81	34,70
АПФб 28.118-5-1	1,134	1,234	1,715	9,181	12,130	17,345	4,548	2,661	0,731	7,940	11,671	0,528	21,732	30,678	0,760	1,087	0,900	0,185	1,085	1,845	2,172	23,58	32,85
АПФб 28.118-5п	1,048	1,234	1,715	9,181	12,130	17,345	4,548	2,431	0,731	7,710	11,333	0,528	21,416	30,254	0,760	1,087	0,900	0,185	1,085	1,845	2,172	23,26	32,43
АПФб 28.138-5п	1,048	1,234	1,715	9,181	12,130	17,345	3,370	5,141	0,731	9,242	13,585	0,528	22,948	32,506	0,760	1,087	0,900	0,205	1,105	1,865	2,192	24,81	34,70
АПФб 28.118-5-1п	1,134	1,234	1,715	9,181	12,130	17,345	4,548	2,661	0,731	7,940	11,671	0,528	21,732	30,678	0,760	1,087	0,900	0,185	1,085	1,845	2,172	23,58	32,85

Н.контроль	Шилова	
Нач.маст.	Радыгин	
Здм.н.м.	Земляк	
Гл.спец.к	Земляк	
Вед.инж.	Коцарь	
Исполн.	Павлова	
Проверил	Коцарь	

1.252.1-4.2-00000 РС

Ведомость расхода стали, кг

Стадия	Лист	Листов
Р		1

ЦНИИЭП гражданселькстрой

2-3817-11

Копировал: 24045 11 Формат А3

1.252.1-4.2

Формат	Зона	Поз.	Обозначение	Наименование	Кол. на исполнение –	01	02	Примечание
				Документация				
А3			1.252.1-4.2-10000СБ	Сборочный чертеж				
А3			1.252.1-4.2-00000ТТ	Технические требования				
А3			1.252.1-4.2-00000РС	Ведомость расхода стали				
				Сборочные единицы				
				Каркас пространственный				
А4		1	1.252.1-4.2-01000	КП1	1	1		
			-01	КП2			1	
				Каркас плоский				
А4		2	1.252.1-4.2-00200	КР3	2		2	
			-01	КР4		2		
А4		3	1.252.1-4-2-00300	КР5	1	1	1	
				Сетка арматурная				
А4		4	1.252.1-4.2-00500	С3	1		1	
			-01	С4		1		
А4		5	1.252.1-4.2-00600	С5	2	2	2	

Н.контроль	Шилтова	
Нач.маст.	Радыгин	
Зам.н.м.	Земляк	
Гл.спец.к	Земляк	
Вед.инж.	Шишкина	
Проверил	Коцарь	

1.252.1-4.2 -10000

Лестничная площадка ЛПФБ

Стадия	Лист	Листов
Р	1	2

ЦНИИЭП гражданскельстрой

Формат А4

Инв.N подл. 2-3817-12 | Взам. инв.N

Формат	Зона	Поз.	Обозначение	Наименование	Кол. на исполнение –	01	02	Примечание
				Детали				
				Изделие закладное				
А4		9	1.252.1-4.2-00900	ИМ2	1		1	
			-01	ИМ3		1		
				Петля строповочная				
А4		10	1.252.1-4.2-00910	ПС1	2	2	2	
А4		11	-01	ПС2	2	2		
А4			-02	ПС3			2	
				Материал				
				Бетон тяжелый класса В15	0,449	0,534	0,463	м³

Инв.N подл. | Подпись и дата | Взам. инв.N

1.252.1-4.2 -10000

Лист 2

Копировал 24045 12 Форм...

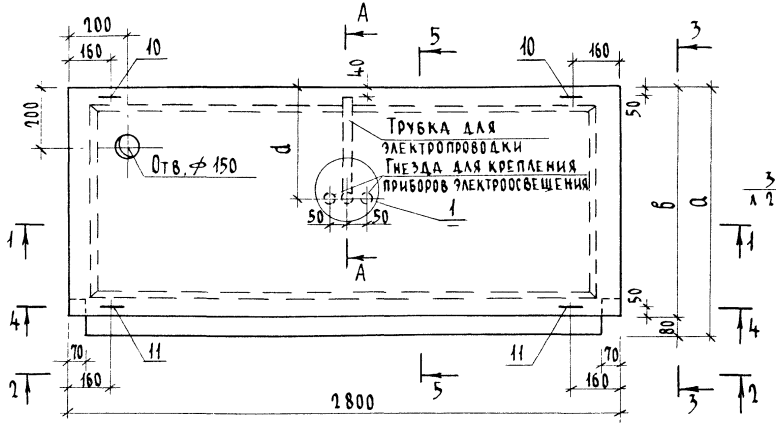

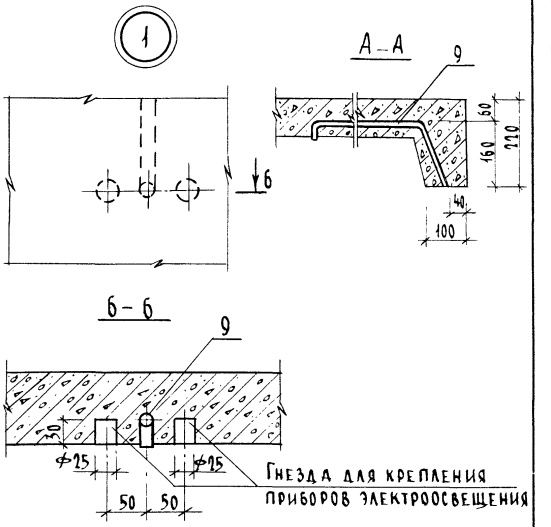

1-1

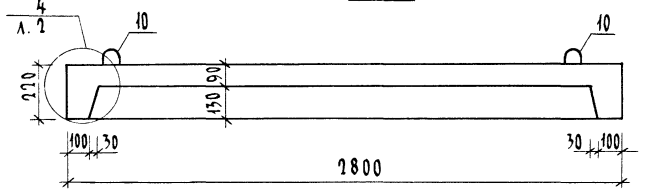

2-2

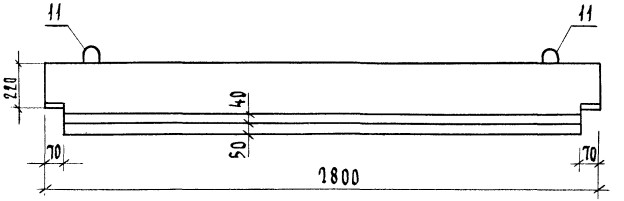

Сечения 4-4, 5-5 см. 1.252.1-4.2-10000СБ л 2

Обозначение	Марка	а мм	б мм	с мм	d мм	Масса кг
1.252.1-4.2-10000	ЛПФб 28.11-5	1240	1160	350	590	1270
-01	ЛПФб 28.13-5	1390	1310	350	670	1510
-02	ЛПФб 28.11-5-1	1240	1160	420	590	1510

Н.контроль	Шилтова	
Нач.маст.	Радыгин	
Зам.н.м.	Земляк	
Гл.спец.к	Земляк	
Вед.инж.	Коцарь	
Провер.	Шилтова	

1.252.1-4.2-10000СБ

Лестничная площадка ЛПФб
Сборочный чертеж

Стадия	Масса	Масштаб
Р	См.табл.	—
Лист 1	Листов 2	

ЦНИИЭП граждансельстрой

4-4

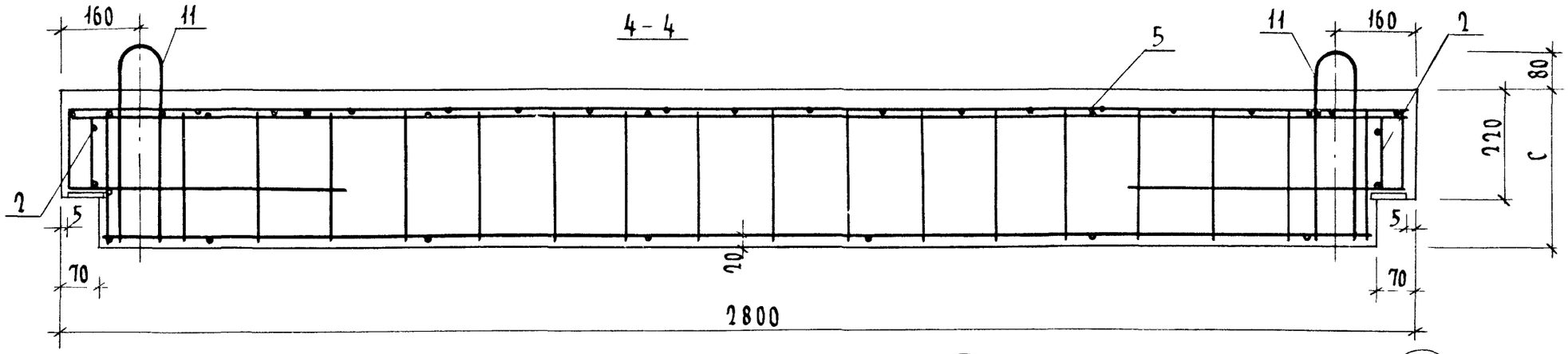

2

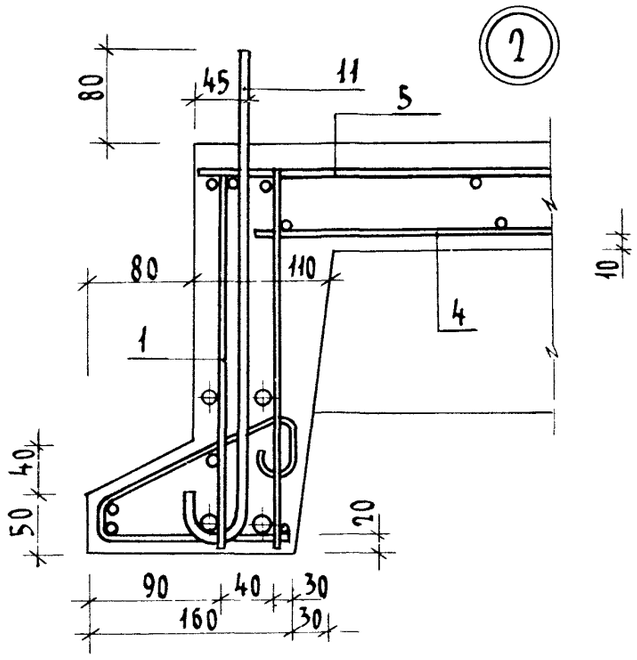

3

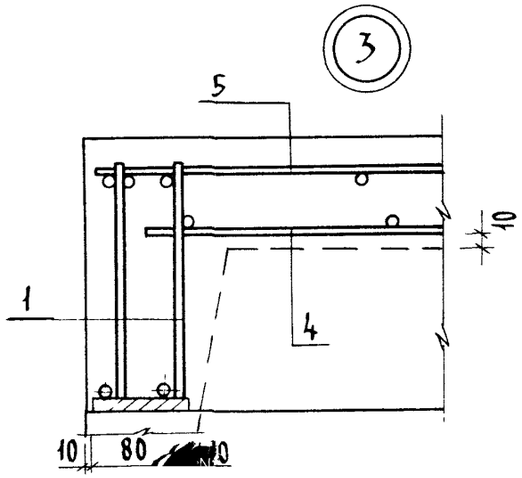

4

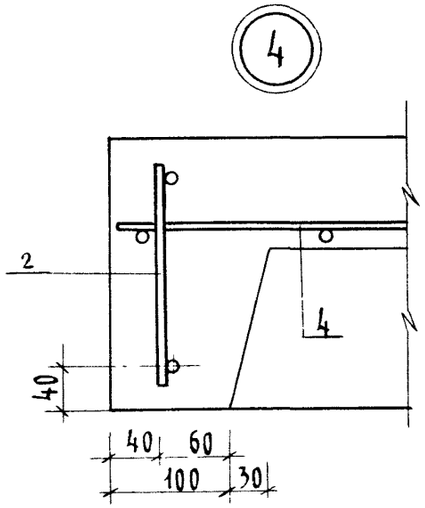

5-5

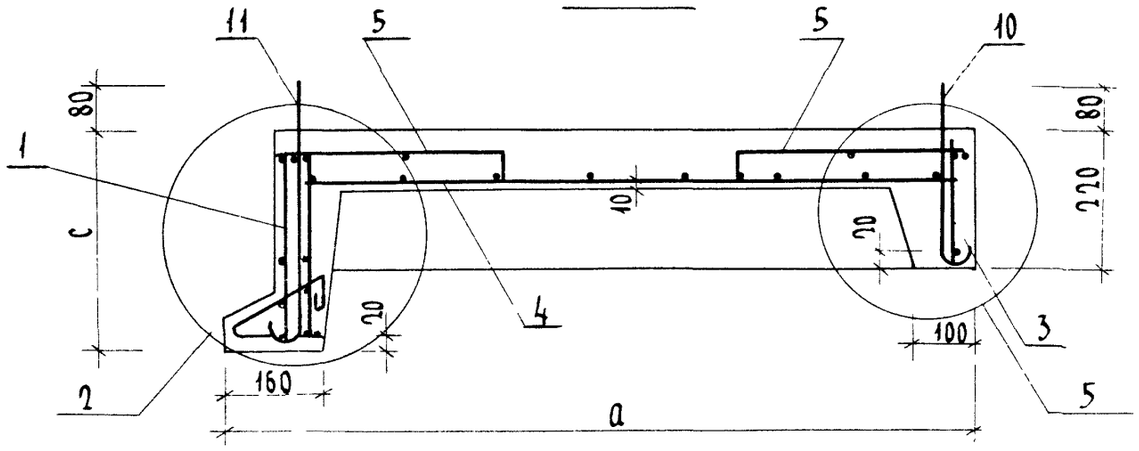

5

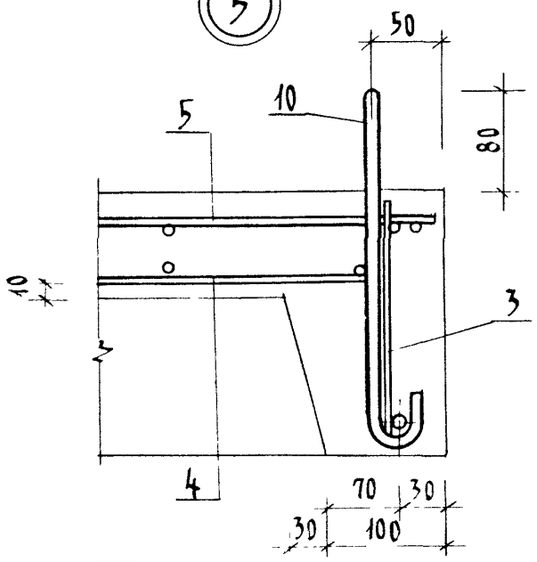

Инв. № подл. | Подпись и дата | Взам. инв. №
2.3817-14

Копировал 24045 14 Формат А3

Формат	Зона	Поз.	Обозначение	Наименование	Кол. на исполнение —	01	02	Примечание
				Документация				
А3			1.252.1-4.2 -20000СБ	Сборочный чертеж				
А3			1.252.1-4.2 -00000ТТ	Технические требования				
А3			1.252.1-4.2 -00000РС	Ведомость расхода стали				
				Сборочные единицы				
				Каркас пространственный				
А4		1	1.252.1-4.2 -01000	КП3	1	1		
			-01	КП4			1	
				Каркас плоский				
А4		2	1.252.1-4.2 -00200	КР3	2		2	
			-01	КР4		2		
А4		3	1.252.1-4.2 -00300	КР5	1	1	1	
				Сетка арматурная				
А4		4	1.252.1-4.2 -00500	С3	1		1	
			-01	С4		1		
А4		5	1.252.1-4.2 -00600	С5	1	1	1	
А4		6	-01	С6	1	1	1	
А4		7	1.252.1-4.2 -00700	С7	1	1	1	

Н.контроль	Шилтова	
Нач. маст.	Радыгин	
Зам.н.м.	Земляк	
Гл.спецк.	Земляк	
Вед.инж.	Шишкина	
Провер.	Коцарь	

1.252.1-4.2 -20000

Лестничная площадка ЛПФ6.

Стадия	Лист	Листов
Р	1	2

ЦНИИЭП гражданселькстрой

Формат А4

Формат	Зона	Поз.	Обозначение	Наименование	Кол. на исполнение —	01	02	Примечание
				Детали				
				Изделие закладное				
А4		8	1.252.1-4.2 -00800	ИМ1	2	2	2	
А4		9	1.252.1-4.2 -00900	ИМ2	1		1	
А4			-01	ИМ3		1		
				Петля строповочная				
А4		10	1.252.1-4.2 -00910	ПС1	2	2	2	
А4		11	-01	ПС2	2	2		
А4			-02	ПС3			2	
				Материал				
				Бетон тяжелый				
				класса В15	0,511	0,553	0,536	м³

Инв.№ подл. | Подпись и дата | Взам инв.№

1.252.1-4.2 -20000 Лист 2

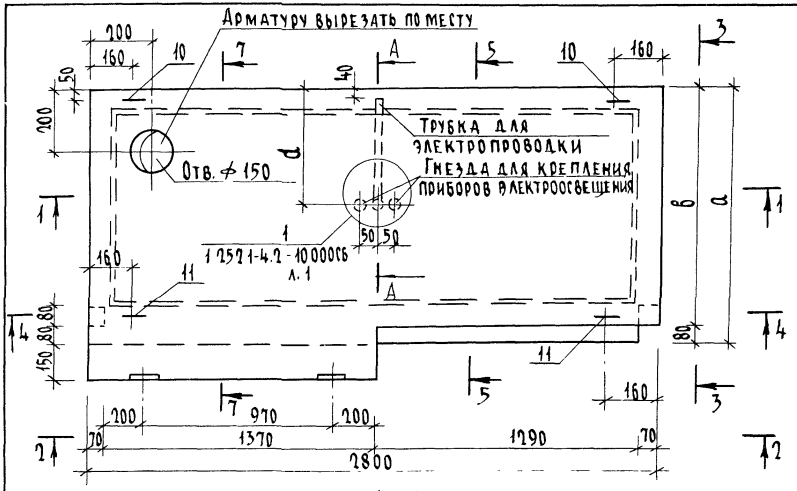

1 – 1

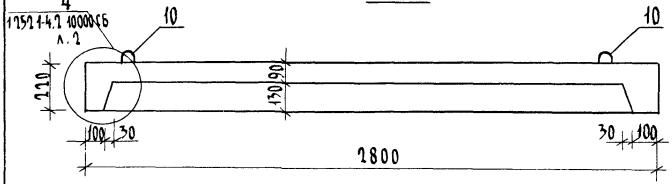

2 – 2

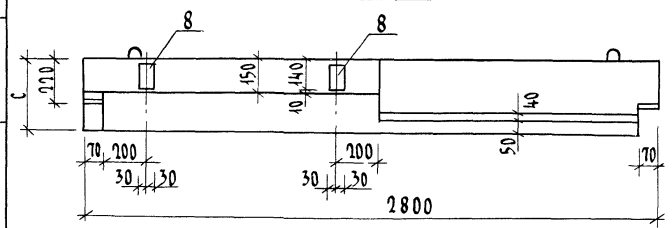

3 – 3

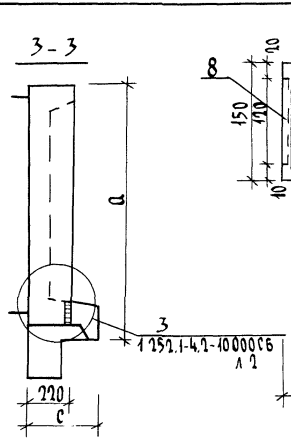

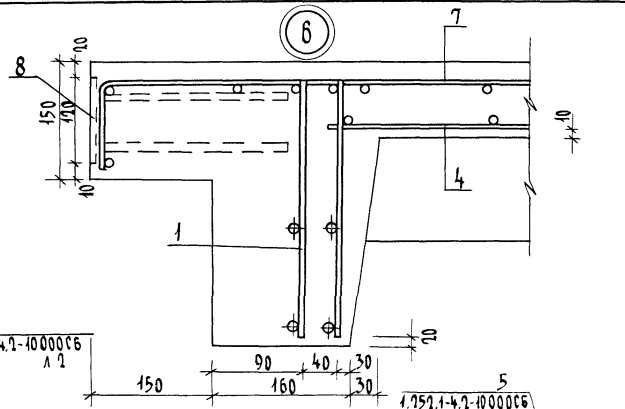

7 – 7

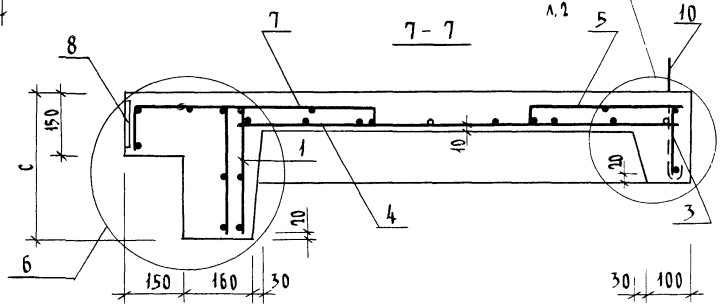

Обозначение	Марка	a, мм	в, мм	c, мм	d, мм	Масса, кг
1.252.1-4.2-10000	ЛПФб 28.11в-5	1240	1160	350	590	1440
– 01	ЛПФб 28.13в-5	1390	1310	350	670	1560
– 02	ЛПФб 28 11в-5-1	1240	1160	420	590	1510

1. Сечения 4-4 и 5-5 см. 1.252.1-4.2-10000СБ л 2
2. Сечение А-А см. 1.252.1-4.2-10000СБ л. 1
3. В узле 3 на л 2, 1.252 1-4.2-10000СБ вместо выноски поз.5 читать 5.6.

Н.контр.	Шилтова	
Нач.маст	Радыгин	
Здм.н м	Земляк	
Гл.спец.к	Земляк	
Ведущ	Шишкина	
Провер.	Коцарь	

1.252.1-4.2-10000СБ

Лестничная площадка ЛПФб. Сборочный чертеж

Стадия	Масса	Масштаб
Р	См табл	–
Лист	Листов 1	

ЦНИИЭП гражданселькстрой

Копировал Бук 24045 16 Формат А3

Инв. № подл. | Подпись и дата | Взам. инв. №
2-3817-16

Формат	Зона	Поз	Обозначение	Наименование	Кол на исполнение —	01	02	Примечание
				Документация				
А3			1.252.1-4.2-30000СБ	Сборочный чертеж				
А3			1.252.1-4.2-00000ТТ	Технические требования				
А3			1.252.1-4.2-00000РС	Ведомость расхода стали				
				Сборочные единицы				
				Каркас пространственный				
А4		1	1.252.1-4.2-02000-02	КП5	1	1		
			-03	КП6			1	
				Каркас плоский				
А4		2	1.252.1-4.2-00200	КР3	2		2	
			-01	КР4		2		
А4		3	1.252.1-4.2-00300	КР5	1	1	1	
				Сетка арматурная				
А4		4	1.252.1-4.2-00500	С3	1		1	
			-01	С4		1		
А4		5	1.252.1-4.2-00600	С5	1	1	1	
А4		6	-01	С6	1	1	1	
А4		7	1.252.1-4.2-00700	С7	1	1	1	

Н. контроль	Шилтова		
Нач. маст.	Радыгин		
Зам. н.м	Земляк		
Гл. спец. к	Земляк		
Вед. инж	Шишкина		
Проверил	Коцарь		

1.252.1-4.2-30000

Лестничная площадка ЛПФ6.

Стадия	Лист	Листов
Р	1	2

ЦНИИЭП гражданселькстрой

Формат А4

Формат	Зона	Поз.	Обозначение	Наименование	Кол на исполнение —	01	02	Примечание
				Детали				
				Изделие закладное				
А4		8	1.252.1-4.2-00800	ИМ1	2	2	2	
А4		9	1.252.1-4.2-00900	ИМ2	1		1	
А4			-01	ИМ3		1		
				Петля строповочная				
А4		10	1.252.1-4.02-00910	ПС1	2	2	2	
А4		11	-01	ПС2	2	2		
А4			-02	ПС3			2	
				Материал				
				Бетон тяжелый класса В15	0,511	0,553	0,536	м³

Инв. № подл. | Подпись и дата | Взам. инв. №

1.252.1-4.2-30000 Лист 2

Копировал 24045 17 Формат А4

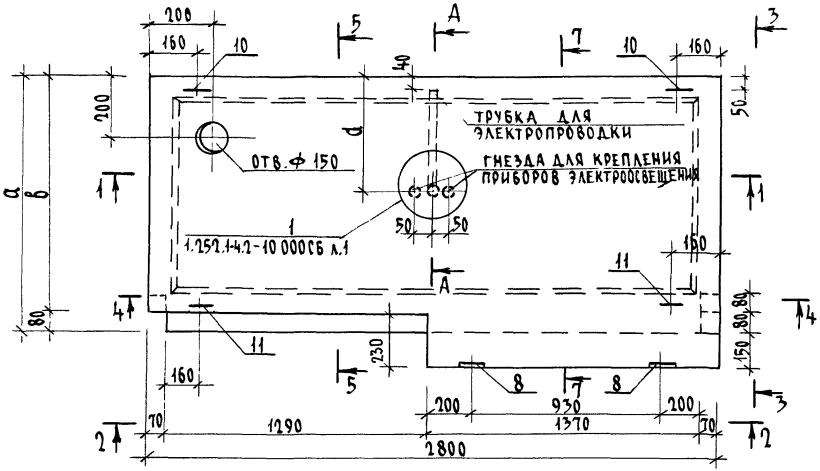

3-3

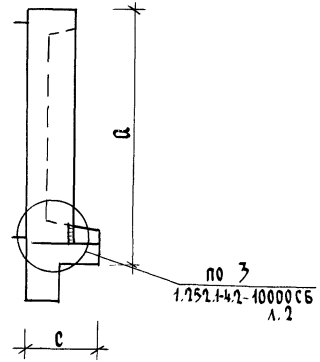

1-1

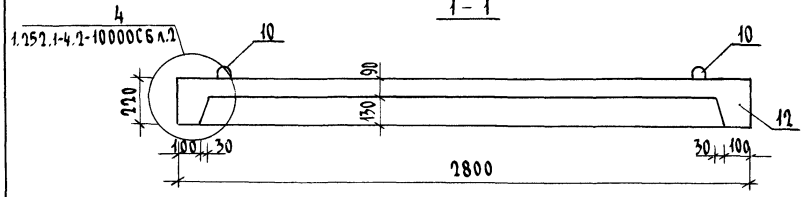

2-2

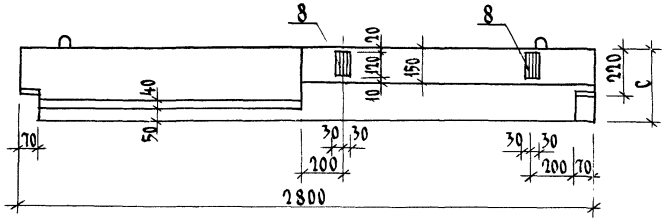

Сечения 4-4, 5-5 см. 1.252.1-4.2-10000СБ л. 2
Сечение 7-7 см. 1.252.1-4.2-20000СБ

Обозначение	Марка	a, мм	b, мм	c, мм	d, мм	Масса, кг
1.252.1-4.2-30000	ЛПФб 28.11в-5п	1240	1160	350	590	1440
-01	ЛПФб 28.13в-5п	1390	1310	350	670	1560
-02	ЛПФб 28.11в-5-1п	1240	1160	420	590	1510

1. Сечение А-А см 1.252.1-4.2-10000СБ л 1
2. В узле 3 на л 2 10000СБ вместо выноски поз 5 читать 5,6.

Н контр.	Шилтова	
Нач м.	Радыгин	
Зам н м	Земляк	
Гл спец	Земляк	
Ведущ	Шишкина	
Провер.	Коцарь	

1.252.1-4.2-30000СБ

Лестничная площадка ЛПФб
Сборочный чертеж

Стадия	Масса	Масштаб
Р	см. табл	—
Лист	Листов 1	

ЦНИИЭП гражданселькстрой

Инв. № подл. | Подпись и дата | Взам. инв. №
2-3817-18

Формат	Зона	Поз.	Обозначение	Наименование	Кол.	Примеч.
				Документация		
А4			1.252.1-4.2-01000 СБ	Сборочный чертеж		
А3			1.252.1-4.2-00000 ТУ	Технические условия		
				1.252.1-4.2-01000		КП1
				Сборочные единицы		
А4		1	1.252.1-4.2-00100	Каркас плоский КР1	2	
А4		2	1.252.1-4.2-00400	Сетка арматурная С1	1	
				Детали		
Б4		3	1.252.1-4.2-00001	Проволока 3ВрI ГОСТ6727-80*		
				ℓ=70	12	0,00364 кг
Б4		4	1.252.1-4.2-00025	Полоса $\frac{6\times80\ \text{ГОСТ}\ 103\text{-}76^*}{\text{Ст}3\ \text{ГОСТ}\ 535\text{-}79^*}$ ℓ=70	2	0,2639 кг
				1.252.1-4.2-01000-01		КП2
				Сборочные единицы		
А4		1	1.252.1-4.2-00100-01	Каркас плоский КР2	2	
А4		2	1.252.1-4.2-00400	Сетка арматурная С1	1	
				Детали		
Б4		3	1.252.1-4.2-00001	Проволока 3ВрI ГОСТ6727-80*		
				ℓ=70	12	0,00364 кг
Б4		4	1.252.1-4.2-00025	Полоса $\frac{6\times80\ \text{ГОСТ}\ 103\text{-}76^*}{\text{Ст}3\ \text{ГОСТ}\ 535\text{-}79^*}$ ℓ=70	2	0,2639 кг

Н.контр	Шилтова		1.251.1-4.2-01000
Зам.н.м	Земляк		Каркас пространственный КП
Гл.спец	Земляк		Стадия: Р; Лист: ; Листов: 1
Вед.инж	Коцарь		ЦНИИЭП гражданселькстрой
Провер.	Шилтова		

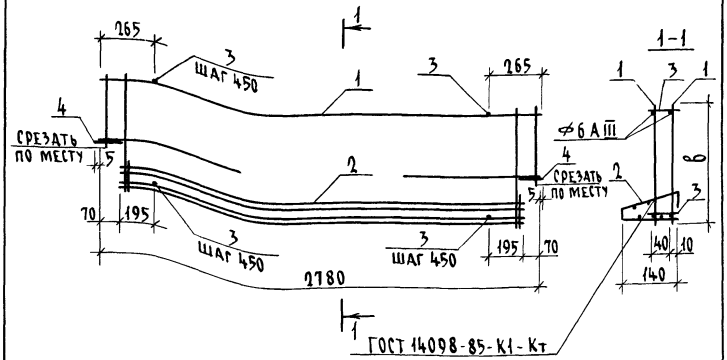

Обозначение	Марка	в, мм	Масса, кг
1.252.1-4.2-01000	КП1	310	14,123
-01	КП2	380	14,353

Н.контр.	Шилтова		1.252.1-4.2-01000 СБ
Нач.м.	Радыгин		Каркас пространственный КП Сборочный чертеж
Зам.н.м.	Земляк		Стадия: Р; Масса: ; Масштаб: —
Гл.спец	Земляк		Лист: ; Листов 1
Вед.инж	Коцарь		ЦНИИЭП гражданселькстрой
Провер.	Шилтова		

Инв.№ подл. | Подпись и дата | Взам.инв.№

Формат	Зона	Поз.	Обозначение	Наименование	Кол.	Примеч
				Документация		
А4			1.252.1-4.2 -02000СБ	Сборочный чертеж		
А3			1.252.1-4.2 -00000ТУ	Технические условия		
				1.252.1-4.2-02000; 02000-02		КП3, КП5
				Сборочные единицы		
А4		1	1.252.1-4.2-00100	Каркас плоский КР1	2	
А4		2	1.252.1-4.2-00400-01	Сетка арматурная С2	1	
				Детали		
Б4		3	1.252.1-4.2-00001	Проволока 3 Вр I ГОСТ 6727-80*		
				ℓ = 70	12	0,00364кг
Б4		4	1.252.1-4.2-00025	Полоса $\frac{6\times80\ \text{ГОСТ}\ 103\text{-}76^*}{\text{Ст3}\ \text{ГОСТ}\ 535\text{-}79^*}$ ℓ=70	2	0,2639кг
				1.252.1-4.2-02000-01; 02000-03		КП4, КП6
				Сборочные единицы		
А4		1	1.252.1-4.2-00100-01	Каркас плоский КР2	2	
А4		2	1.252.1-4.2-00400-01	Сетка арматурная С2	1	
				Детали		
Б4		3	1.252.1-4.2-00001	Проволока 3 Вр I ГОСТ 6727-80*		
				ℓ = 70	12	0,00364кг
Б4		4	1.252.1-4.2-00025	Полоса $\frac{6\times80\ \text{ГОСТ}\ 103\text{-}76^*}{\text{Ст3}\ \text{ГОСТ}\ 535\text{-}79^*}$ ℓ=70	2	0,2639кг

1.252.1-4.2

Инв.№ подл. | Подпись и дата | Взам. инв.№

Н.контр.	Шилтова	
Зам.н.м	Земляк	
Гл.спец	Земляк	
Вед.инж	Коцарь	
Провер.	Шилтова	

1.252.1-4.2 -02000

Каркас пространственный КП.

Стадия	Лист	Листов
Р		1

ЦНИИЭП граждансельстрой

Формат А4

Рис.1

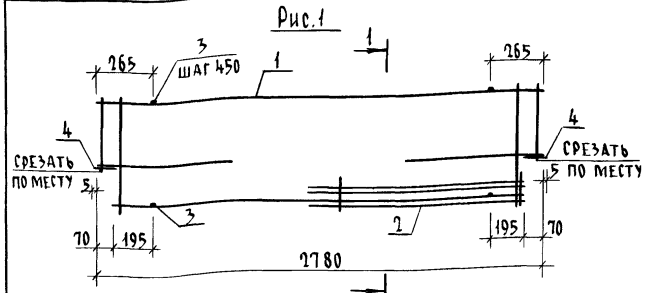

Рис.2

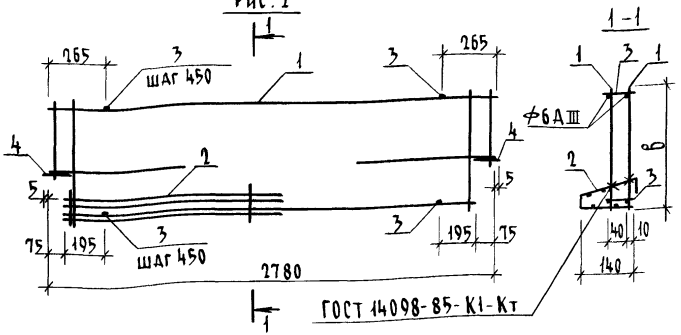

Обозначение	Марка	Рис.	в, мм	Масса, кг
1.252.1-4.2-02000	КП3	1	310	13,440
-01	КП4	1	380	13,670
-02	КП5	2	310	13,440
-03	КП6	2	380	13,670

Инв.№ подл. | Подпись и дата | Взам. инв.№

Н.контр.	Шилтова	
Нач.м.	Радыгин	
Зам.н.м	Земляк	
Гл.спец	Земляк	
Вед.инж	Коцарь	
Провер.	Шилтова	

1.252.1-4.2-02000 СБ

Каркас пространственный КП. Сборочный чертеж

Стадия	Масса	Масштаб
Р	см.табл	—
Лист	Листов 1	

ЦНИИЭП граждансельстрой

Копировал: 24045 20

Формат А4

Формат	Зона	Поз.	Обозначение	Наименование	Кол	Примеч.
				Документация		
А4			1.252.1-4.2 -00100СБ	Сборочный чертеж		
				Детали		
Б4		1	1.252.1-4.2 -00010	6 А III ГОСТ 5781-82* ℓ=2780	1	0,6172кг
Б4		2	1.252.1-4.2 -00024	14 А III ГОСТ 5781-82* ℓ=2640	1	3,1891кг
Б4		3	1.252.1-4.2 -00023	ℓ= 580	2	0,7006кг
Б4		4	1.252.1-4.2 -00008	Проволока 4 ВР-I ГОСТ 6727-80* ℓ=192	2	0,0177кг
				Переменные данные для исполнений		
				1.252.1-4.2 -00100		КР1
				Детали		
Б4		5	1.252.1-4.2 -00006	Проволока 4 ВР-I ГОСТ 6727-80* ℓ=310	18	0,0285кг
				-00100-01		КР2
				Детали		
Б4		5	1.252.1-4.2 -00007	Проволока 4 ВР-I ГОСТ 6727-80* ℓ=380	18	0,0349кг

Н.контр.	Шилатова	
Зам.н.м.	Земляк	
Гл.спец.	Земляк	
Исполн.	Чистякова	
Провер.	Коцарь	

1.251.1-4.2-00100

Каркас плоский КР.

Стадия	Лист	Листов
Р		1

ЦНИИЭП граждансельстрой

Формат А4

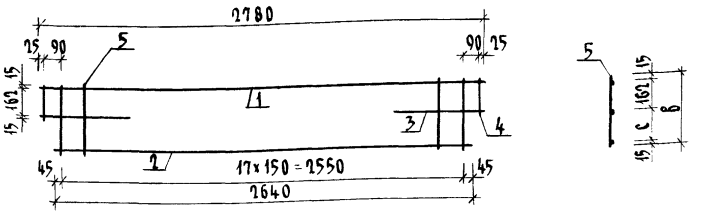

Обозначение	Марка	b, мм	c, мм	Масса, кг
1.252.1-4.2 – 00100	КР1	310	118	5,756
-01	КР2	380	188	5,871

Взам. инв. №

Подпись и дата

Инв. № подл.

Н.контр.	Шилатова	
Нач.м.	Радыгин	
Зам.н.м	Земляк	
Гл.спец.	Земляк	
Вед.инж	Коцарь	
Исполн.	Чистякова	
Провер.	Коцарь	

1.252.1-4.2-00100СБ

Каркас плоский КР. Сборочный чертеж

Стадия	Масса	Масштаб
Р	см.табл.	-
Лист	Листов 1	

ЦНИИЭП граждансельстрой

Копировал: 24045 21

Формат А4

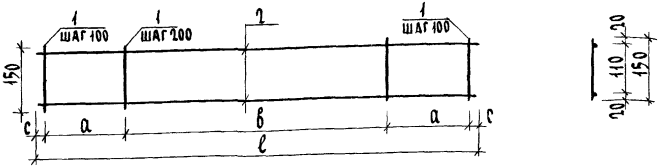

Обозначение	Марка	ℓ, мм	a, мм	в, мм	c, мм	Масса, кг
1.252.1-4.2-00200	КР3	1140	300	400	70	0,189
-01	КР4	1290	400	400	45	0,321

Формат	Зона	Поз.	Обозначение	Наименование	Кол.	Масса, кг
				1.252.1-4.2-00200		КР3
				Детали		
64		1	1.252.1-4.2-00002	Проволока 3 Вр1 ГОСТ 6727-80* ℓ=150	9	0,0078
64		2	1.252.1-4.2-00004	ℓ=1140	2	0,0593
				1.252.1-4.2-00200-01		КР4
				Детали		
64		1	1.252.1-4.2-00002	Проволока 3 Вр1 ГОСТ 6727-80* ℓ=150	11	0,0078
64		2	1.252.1-4.2-00009	Проволока 4 Вр1 ГОСТ 6727-80* ℓ=1280	2	0,1178

1.252.1-4.2-00200

Н.контр.	Шилтова	
Нач.м.	Радыгин	
Зам.н.м.	Земляк	
Гл.спец.	Земляк	
Вед.инж.	Коцарь	
Исполн.	Чистякова	
Проверил	Коцарь	

Каркас плоский КР.

Стадия	Масса	Масштаб
Р	см.табл	—
Лист	Листов 1	

ЦНИИЭП гражданскельстрой

Формат А4

1.252.1-4.2

Инв.№ подл. | Подпись и дата | Взам.инв.№

2-3817-22

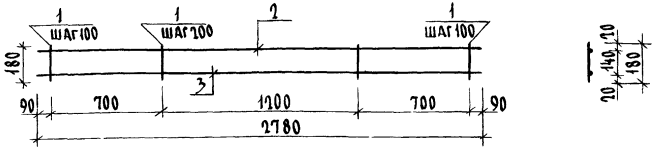

Формат	Зона	Поз.	Обозначение	Наименование	Кол.	Масса, кг
				Детали		
64		1	1.252.1-4.2-00003	Проволока 3 Вр1 ГОСТ 6727-80* ℓ=180	21	0,0094
64		2	1.252.1-4.2-00005	ℓ=2780	1	0,1446
64		3	1.252.1-4.2-00022	10 А III ГОСТ 5781-82* ℓ=2780	1	1,7153

1.252.1-4.2-00300

Н.контр.	Шилтова	
Нач.м.	Радыгин	
Зам.н.м.	Земляк	
Гл.спец.	Земляк	
Вед.инж.	Коцарь	
Исполн.	Чистякова	
Проверил	Коцарь	

Каркас плоский КР5

Стадия	Масса	Масштаб
Р	2,057	1:25
Лист	Листов 1	

ЦНИИЭП гражданскельстрой

Инв.№ подл. | Подпись и дата | Взам.инв.№

Копировал: 24045 22

Формат А4

Формат	Зона	Поз.	Обозначение	Наименование	Кол.	Примечан.
				Документация		
А4			1.252.1-4.2-00400 СБ	Сборочный чертеж		
				1.252.1-4.2-00400		С1
				Детали		
Б4		1	1.252.1-4.2-00027	Проволока 4Вр1 ГОСТ6727-80*		
				ℓ=2640	4	0,2429кг
Б4		2	1.252.1-4.2-00012	Проволока 5Вр1 ГОСТ6727-80*		
				ℓ=390	19	0,0562кг
				1.252.1-4.2-00400-01		С2
				Детали		
Б4		1	1.252.1-4.2-00010	Проволока 4Вр1 ГОСТ6727-80*		
				ℓ=1700	4	0,1564 кг
Б4		2	1.252.1-4.2-00012	Проволока 5Вр1 ГОСТ6727-80*		
				ℓ=390	13	0,0562кг

Н.контр.	Шилтова		1.252.1-4.2-00400
Зам.н.м.	Землях		Сетка арматурная С
Гл.спец.	Землях		Стадия: Р; Лист: —; Листов: 1
Исполн.	Чистякова		ЦНИИЭП гражданселькстрой
Провер.	Коцарь		

2-3817-23

Формат А4

Развертка

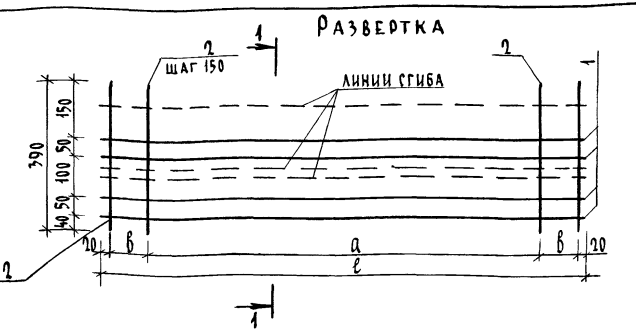

1 – 1

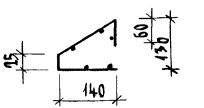

Обозначение	Марка	ℓ, мм	а, мм	в, мм	Масса, кг
1.252.1-4.2-00400	С1	2640	2400	100	2,039
-01	С2	1700	1500	80	1,356

Инв.№ подл. | Подпись и дата | Взам.инв.№

Н.контр.	Шилтова		1.252.1-4.2-00400 СБ
Нач.м.	Радыгин		Сетка арматурная С. Сборочный чертеж
Зам.н.м.	Землях		Стадия: Р; Масса: см.табл.; Масштаб: —
Гл.спец.	Землях		Лист; Листов 1
Вед.инж.	Коцарь		ЦНИИЭП гражданселькстрой
Исполн.	Чистякова		
Провер.	Коцарь		

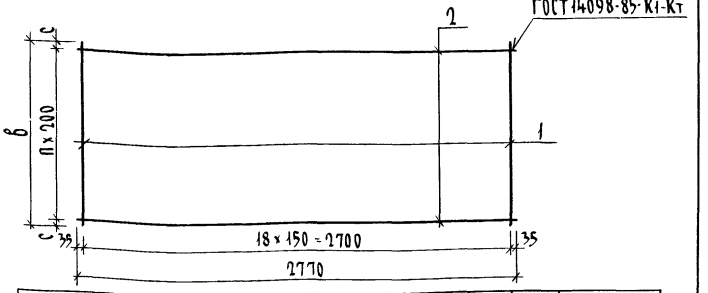

Обозначение	Марка	в, мм	с, мм	п, мм	Масса, кг
1.252.1-4.2-00500	С3	1130	65	5	1,980
-01	С4	1280	40	6	3,246

Формат	Зона	Поз.	Обозначение	Наименование	Кол.	Примеч.
				Детали		
				1.252.1-4.2-00500		С3
Б4		1	1.252.1-4.2-00015	Проволока 3Вр1 ГОСТ 6727-80* ℓ=1130	19	0,0587кг
Б4		2	1.252.1-4.2-00011	Проволока 3Вр1 ГОСТ 6727-80* ℓ=2770	6	0,1440кг
				1.252.1-4.2-00500-01		С4
Б4		1	1.252.1-4.2-00016	Проволока 3Вр1 ГОСТ 6727-80* ℓ=1280	19	0,1178кг
Б4		2	1.252.1-4.2-00011	Проволока 3Вр1 ГОСТ 6727-80* ℓ=2770	7	0,1440кг

Н.контр.	Шилтова		1.252.1-4.2-00500
Нач.м.	Радыгин		Сетка арматурная С
Зам.н.м	Земляк		Стадия: Р; Масса: см.табл.; Масштаб: —
Гл.спец.	Земляк		Лист; Листов 1
Вед.инж.	Коцарь		ЦНИИЭП граждансельстрой
Исполн.	Чистякова		
Провер.	Коцарь		

Инв.№ подл. | Подпись и дата | Взам. инв.№ | 2-3817-24

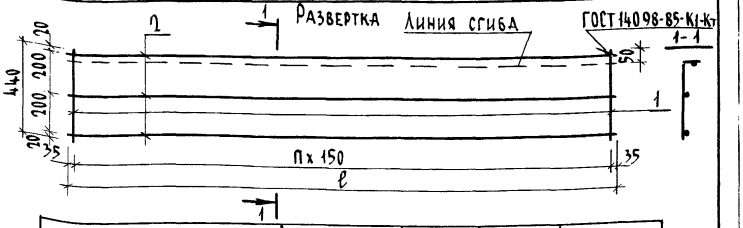

Обозначение	Марка	ℓ, мм	п, мм	Масса, кг
1.252.1-4.2-00600	С5	2770	18	0,867
-01	С6	1570	10	0,497

Формат	Зона	Поз.	Обозначение	Наименование	Кол.	Примеч.
				1.252.1-4.2-00600		С5
				Детали		
Б4		1	1.252.1-4.2-00013	Проволока 3Вр1 ГОСТ 6727-80* ℓ=440	19	0,0229кг
Б4		2	1.252.1-4.2-00019	ℓ=2770	3	0,1440кг
				1.252.1-4.2-00600-01		С6
				Детали		
Б4		1	1.252.1-4.2-00013	Проволока 3Вр1 ГОСТ 6727-80* ℓ=440	11	0,0229кг
Б4		2	1.252.1-4.2-00018	ℓ=1570	3	0,0816кг

Н.контр.	Шилтова		1.252.1-4.2-00600
Нач.м.	Радыгин		Сетка арматурная С.
Зам.н.м	Земляк		Стадия: Р; Масса: см.табл.; Масштаб: —
Гл.спец.	Земляк		Лист; Листов 1
Вед.инж.	Коцарь		ЦНИИЭП граждансельстрой
Исполн.	Чистякова		
Провер.	Коцарь		

Инв.№ подл. | Подпись и дата | Взам. инв.№

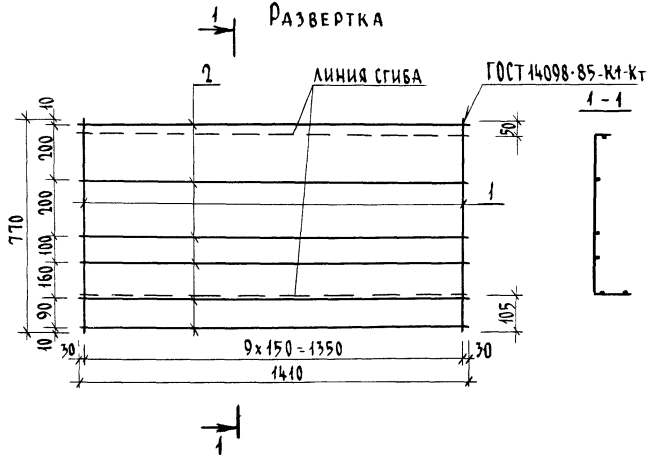

Формат	Зона	Поз.	Обозначение	Наименование	Кол.	Масса, кг
				Детали		
Б4		1	1.252.1-4.2-00014	Проволока 4Вр1 ГОСТ 6727-80 ℓ=1410	10	0,0708
Б4		2	1.252.1-4.2-00017	3Вр1 ℓ=1410	8	0,0733

Н.контр.	Шилтова		1.252.1-4.2-00700			
Нач.м.	Радыгин		Сетка арматурная С7	Стадия	Масса	Масштаб
Зам.н.м	Земляк			Р	1,148	1:15
Гл.спец	Земляк			Лист		Листов 1
Вед.инж	Коцарь			ЦНИИЭП гражданселькстрой		
Исполн.	Чистякова					
Провер.	Коцарь					

Формат А4

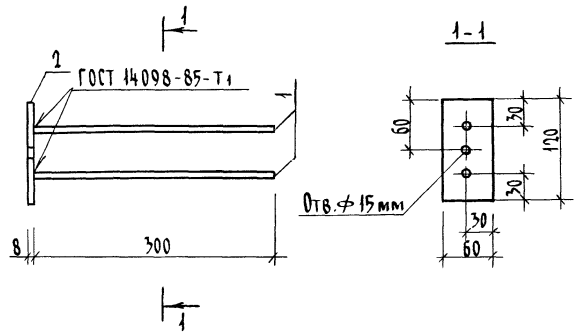

Формат	Зона	Поз.	Обозначение	Наименование	Кол.	Примечание
				Детали		
Б4		1	1.252.1-4.2-00021	10 AIII, ГОСТ 5781-82*, ℓ=300	2	0,19 кг
Б4		2	1.252.1-4.2-00026	-60х8, ГОСТ 103-76* ℓ=120	1	0,45 кг

Н.контр	Шилтова		1.252.1-4.2-00800			
Нач.м.	Радыгин		Изделие закладное ИМ 1	Стадия	Масса	Масштаб
Зам.н.м	Земляк			Р	0,83	1:5
Гл.спец	Земляк			Лист		Листов 1
Вед.инж	Коцарь			ЦНИИЭП гражданселькстрой		
Исполн.	Чистякова					
Провер.	Коцарь					

Инв.№ подл. | Подпись и дата | Взам. инв.№

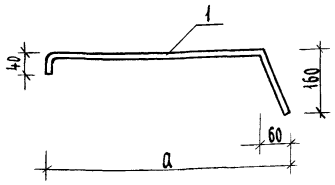

Обозначение	Марка	a, мм	Масса, кг
1.252.1-4.2-00900	ИМ2	550	0,185
-01	ИМ3	630	0,205

Формат	Зона	Поз.	Обозначение	Наименование	Кол.	Масса кг
				1.252.1-4.2 -00900		ИМ2
				Детали		
Б4		1	1.252.1-4.2 -00901	Труба 14х0,8 К2Т ГОСТ 10704-76* / В-БСт3сп ГОСТ 10705-80 ℓ=710	1	0,1846
				1.2521-4.2- 00900-01		ИМ3
				Детали		
Б4		1	1.252.1-4.2 -00902	Труба 14х0,8 К2Т ГОСТ 10704-76* / В-БСт3сп ГОСТ 10705-80 ℓ=790	1	0,2054

Н.контр.	Шилтова		1.252.1-4.2 -00900			
Гл.спец.	Земляк		Изделие закладное ИМ	Стадия	Масса	Масштаб
Вед.инж.	Коцарь			Р	см.табл	—
Исполн.	Чистякова			Лист		Листов 1
Провер.	Коцарь			ЦНИИЭП гражданселькстрой		

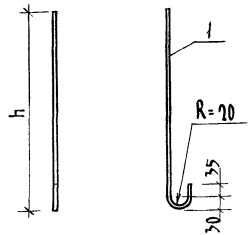

Обозначение	Марка	h, мм	Масса, кг
1.252.1-4.2 -00910	ПС1	290	0,222
-01	ПС2	420	0,302
-02	ПС3	490	0,345

Формат	Зона	Поз.	Обозначение	Наименование	Кол.	Масса кг
				1.252.1-4.2 -00910		ПС1
				Детали		
Б4		1	1.252.1-4.2 -00911	10АI ГОСТ 5781-82* ℓ=360	1	
				1.252.1-4.2-00910-01		ПС2
				Детали		
Б4		1	1.252.1-4.2 -00912	10АI ГОСТ 5781-82* ℓ=490	1	
				1.252.1-4.2 -00910-02		ПС3
				Детали		
Б4		1	1.252.1-4.2 -00913	10АI ГОСТ 5781-82* ℓ=560	1	

Н.контр.	Шилтова		1.252.1-4.2 -00910			
Нач.м.	Радыгин		Петля строповочная ПС	Стадия	Масса	Масштаб
Зам.н.м	Земляк			Р	см.табл	—
Гл.спец.	Земляк			Лист		Листов 1
Вед.инж.	Коцарь			ЦНИИЭП гражданселькстрой		
Исполн.	Чистякова					
Проверил	Коцарь					

Инв.№ подл. | Подпись и дата | Взам.инв.№

gost.e-ecolog.ru