ТИПОВЫЕ СТРОИТЕЛЬНЫЕ КОНСТРУКЦИИ, ИЗДЕЛИЯ И УЗЛЫ

СЕРИЯ 1.152.1- 9с.

ПЛОЩАДКИ ЛЕСТНИЧНЫЕ ЖЕЛЕЗОБЕТОННЫЕ ДЛЯ СТРОИТЕЛЬСТВА ЖИЛЫХ ЗДАНИЙ В СЕЙСМИЧЕСКИХ РАЙОНАХ

ВЫПУСК 1

ПЛОЩАДКИ РЕБРИСТЫЕ ДЛИНОЙ 2300 И 2600мм К МАРШАМ ШИРИНОЙ 1050 И 1200мм ДЛЯ ЗДАНИЙ С ВЫСОТОЙ ЭТАЖА 3,0 м

РАБОЧИЕ ЧЕРТЕЖИ

23463
ЦЕНА 2-05

gost.e-ecolog.ru

ЦЕНТРАЛЬНЫЙ ИНСТИТУТ ТИПОВОГО ПРОЕКТИРОВАНИЯ
ГОССТРОЯ СССР

Москва, А-445, Смольная ул. 22

Сдано в печать III 1989 года

Заказ № 2266 Тираж 1900 экз

ТИПОВЫЕ СТРОИТЕЛЬНЫЕ КОНСТРУКЦИИ, ИЗДЕЛИЯ И УЗЛЫ

СЕРИЯ 1.152.1- 9с

ПЛОЩАДКИ ЛЕСТНИЧНЫЕ ЖЕЛЕЗОБЕТОННЫЕ ДЛЯ СТРОИТЕЛЬСТВА ЖИЛЫХ ЗДАНИЙ В СЕЙСМИЧЕСКИХ РАЙОНАХ

ВЫПУСК 1

ПЛОЩАДКИ РЕБРИСТЫЕ ДЛИНОЙ 2300 и 2600мм К МАРШАМ ШИРИНОЙ 1050 и 1200мм ДЛЯ ЗДАНИЙ С ВЫСОТОЙ ЭТАЖА 3,0 м.

РАБОЧИЕ ЧЕРТЕЖИ

РАЗРАБОТАН ТАШЗНИИЭП

УТВЕРЖДЕН И ВВЕДЕН В ДЕЙСТВИЕ С 15.12.88 ГОСКОМАРХИТЕКТУРЫ ПРИКАЗ № 314 ОТ 25.11.88

ГЛ.ИНЖ.ИНСТИТУТА Л.А. Мухамедшин
НАЧ.АПМ-2 С.Н.Турсунбаева
ГЛ.СПЕЦ.АПМ-2 М.Е. Горбацкий
ГЛ.ИНЖ.ПРОЕКТА С.Ш. Сирот

©ЦИТП Госстроя СССР, 1989

Обозначение документа	Наименование	Стр.
1.152.1-9с.1 - ПЗ	Пояснительная записка	3
1.152.1-9с.1-ТТ	Технические требования	6
1.152.1-9с.1-01	Лестничная площадка	15
	2ЛП23.13-4-кш-с... 2ЛП26.19-4-кш-С.1	
1.152.1-9с.1-02	Лестничная площадка	22
	2ЛП23.13В-4-кш-С.. 2ЛП26.19В-4-кш-С.1	
1.152.1-9с.1-03	Каркас пространственный	26
	КП1... КП12	
1.152.1-9с.1-04	Каркас пространственный	32
	КП1... КП12	
1.152.1-9с.1-05	Каркас КР1... КР12	36
1.152.1-9с.1-06	Сетка С1... С6	39
1.152.1-9с.1-07	Сетка С7... С10	41
1.152.1-9с.1-08	Сетка С11... С16	42
1.152.1-9с.1-09	Петля строповочная П1	44
	Изделие закладное МН1, МН2	
1.152.1-9с.1-ВС	Ведомость расхода стали	45
1.152.1-9с.1-РМ	Ведомость расхода материалов	47

Разраб.	Сирот	
Рассчит.	Сенеевец	
Провер	Сирот	
Рук.гр.	Акрамов	
ГИП	Сирот	
Гл.спец.	Горбацкий	
Нач.АПМ	Турсунбаева	
Н.контр	Зауэрбрей	

1.152.1-9с.1-00

Содержание

Стадия	Лист	Листов
Р		1

ТашЗНИИЭП

I Общая часть

1.1. Рабочие чертежи серии 1.152.1-9с выпуск 1 «Площадки лестничные железобетонные для строительства жилых зданий в сейсмических районах" разработаны на основании задания Госкомархитектуры, утвержденного 15.02.88 г.

1.2. Чертежи площадок разработаны в соответствии с требованиями ГОСТ 9818-85, СНиП 2.03.01-84, СНиП 2.01.02-85, СНиП II-7-81.

1.3. Площадки запроектированы длиной 2300 и 2600 мм, ребристой конструкции, к маршам шириной 1050 и 1200 мм, со шлифованной мозаичной поверхностью бетона и предназначены для устройства сборных двухмаршевых лестниц в жилых зданиях с высотой этажа 3,0 м, со стенами из местных материалов до пяти этажей для районов сейсмичностью 7, 8 и 9 баллов, с пределом огнестойкости – 1 час.

1.4. Площадки применяются в зданиях с неагрессивной средой.

Разраб.	Сират		1.152.1-9с.1-ПЗ	
Рассчит.	Сенеговец			
Провер.	Сират			
Рук.гр.	Акрамов			
ГИП	Сират			
Гл.спец.	Горбацкий			
Нач.отд.	Турсунбаев			
Н.контр.	Зауэрбрей			

Пояснительная записка

Стадия	Лист	Листов
Р	1	3

ТашЗНИИЭП

Инв.№подл. | Подпись и дата | Взам.инв.№

2. Марки и основные размеры.

2.1 Площадки лестничные обозначаются марками в соответствии с требованиями ГОСТ 23009-78 и ГОСТ 9818-85.

Пример условного обозначения марки площадки:

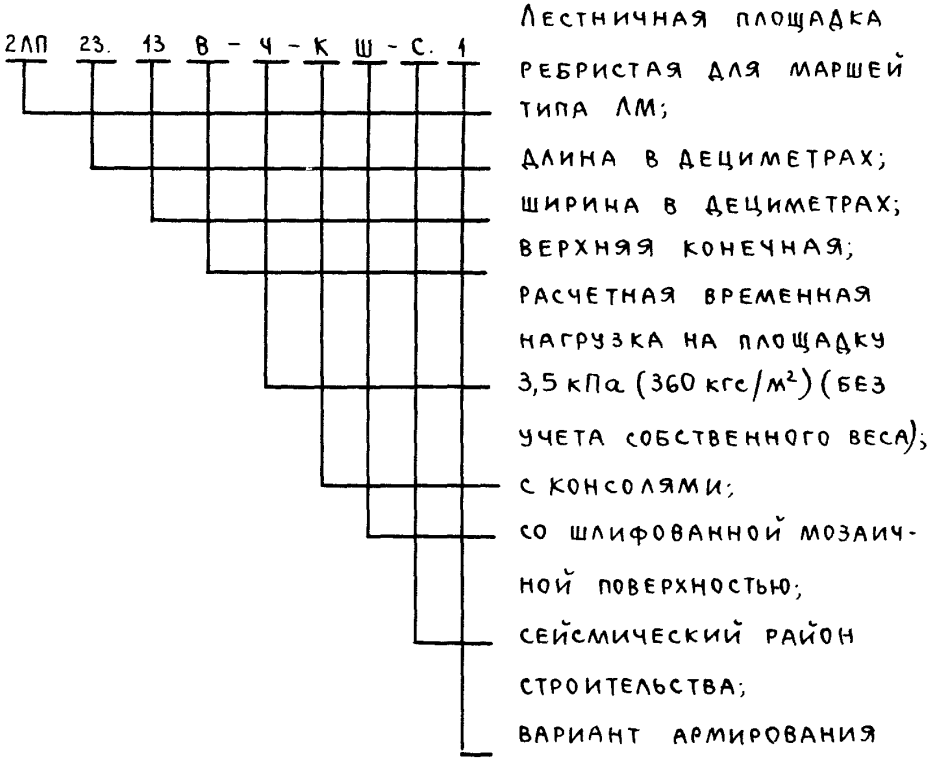

2.2. Основные размеры лестничных площадок даны в номенклатуре площадок на листе 3.

Рис. 1

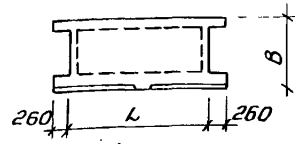

Рис. 2

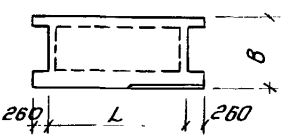

Номенклатура площадок

Марка	Рис.	Размеры, мм		Класс бетона	Объем бетона, м³		Расход стали, кг	Масса т
		L	B		конструктивного	декоративного		
2ЛП23.13-4-КШ-С	1	2300	1300	В15	0,43	0,06	16,14	1,23
2ЛП23.16-4-КШ-С			1600		0,49	0,07	16,90	1,40
2ЛП23.19-4-КШ-С			1900		0,54	0,09	18,95	1,58
2ЛП26.13-4-КШ-С		2600	1300		0,49	0,07	18,38	1,40
2ЛП26.16-4-КШ-С			1600		0,55	0,09	20,11	1,60
2ЛП26.19-4-КШ-С			1900		0,63	0,10	22,30	1,83
2ЛП23.13-4-КШ-С.1		2300	1300		0,43	0,06	15,08	1,23
2ЛП23.16-4-КШ-С.1			1600		0,49	0,07	16,25	1,40
2ЛП23.19-4-КШ-С.1			1900		0,54	0,09	18,17	1,58
2ЛП26.13-4-КШ-С.1		2600	1300		0,49	0,07	17,33	1,40
2ЛП26.16-4-КШ-С.1			1600		0,55	0,09	18,31	1,60
2ЛП26.19-4-КШ-С.1			1900		0,63	0,10	20,53	1,83
2ЛП23.13В-4-КШ-С	2	2300	1300		0,44	0,06	15,29	1,25
2ЛП23.16В-4-КШ-С			1600		0,50	0,07	16,05	1,43
2ЛП2.19В-4-КШ-С			1900		0,55	0,09	18,10	1,60
2ЛП26.13В-4-КШ-С		2600	1300		0,50	0,07	17,54	1,43
2ЛП26.16В-4-КШ-С			1600		0,56	0,09	19,27	1,63
2ЛП26.19В-4-КШ-С			1900		0,64	0,10	21,46	1,85
2ЛП23.13В-4-КШ-С.1		2300	1300		0,44	0,06	14,23	1,25
2ЛП23.16В-4-КШ-С.1			1600		0,50	0,07	15,40	1,43
2ЛП23.19В-4-КШ-С.1			1900		0,55	0,09	17,32	1,60
2ЛП26.13В-4-КШ-С.1		2600	1300		0,50	0,07	16,49	1,43
2ЛП26.16В-4-КШ-С.1			1600		0,56	0,09	17,47	1,63
2ЛП26.19В-4-КШ-С.1			1900		0,64	0,10	19,59	1,85

Инв. № подл. | Подпись и дата | Взам. инв. №

Кол. Владиславлева

Формат А4

1. Технические требования и расчетные данные

1.1. Площадки изготавливаются из тяжелого бетона класса по прочности на сжатие не ниже В15 (марки 200). Поставку лестничных площадок потребителю производить по достижении бетоном отпускной прочности. Величина отпускной прочности бетона в соответствии с изменением №1 ГОСТа 13015.0-83* п. 7.5.2 должна составлять в % от класса или марки бетона по прочности на сжатие

в теплый период года - 70%;

в холодный период года - 85%.

Предприятие-изготовитель обязано гарантировать достижение бетоном 100% проектной прочности в возрасте 28 суток со времени их изготовления.

1.2. Морозостойкость бетона определяют по ГОСТ 10060-87. Марка бетона по морозостойкости должна назначаться в зависимости от условий строительства и эксплуатации площадок в зданиях и сооружениях и быть не менее указанной в таблице 9 СНиП 2.03.01-84

1.3. Истираемость мозаичного декоративно-конструкционного слоя бетона площадок на щебне из мрамора не должна превышать 1,8 г/см^2

Истираемость бетона площадок следует определять по ГОСТ 13087-81

Разраб.	Сирот		1.152.1-9с.1-ТТ		
Рассчит.	Сенегавер				
Провер.	Сирот				
Рук.гр.	Акрамов				
ГИП	Сирот				
Гл.спец.	Гарбацкий		Технические требования	Стадия	Лист	Листов
Нач.отд.	Турсунбаев			Р	1	9
Н.контр.	Зауэрбрей			Ташзниизп		

Коп. Владиславлев

1.4. Армирование площадок выполнять пространственными каркасами, собираемыми из сеток и плоских каркасов. Рабочая арматура принята из арматурных стержней класса А-III по ГОСТ 5781-82* и класса Ат-IVс по ГОСТ 10884-81. Марки сталей и область их применения принять по приложению 1 СНиП 2.03.01-84. Рабочая арматура класса А-III должна быть без сварных стыков по длине элемента, а класса Ат-IVс может иметь сварные стыки. Испытание арматуры на растяжение обязательно.

Сетки приняты из арматуры класса Вр-I по ГОСТ 6727-80*

Закладные изделия выполняются:

- пластины из стали марки ВСт3пс6 по ГОСТ 380-71*
- анкеры из стали класса А-III по ГОСТ 5781-82*

Подъемные петли выполняются из стали класса Ас-II по ГОСТ 5781-82* марки 10ГТ

Изготовление каркасов и сеток производить контактной точечной электросваркой по ГОСТ 10922-75, ГОСТ 14098-85

1.5. Открытые поверхности стальных закладных изделий должны иметь антикоррозийное цинковое покрытие, получаемое горячим оцинкованием толщиной не менее 50 мкм согласно СНиП 2.03.11-85, п. 2.45

Инв. № подл. | Подпись и дата | Взам. инв. №

1.6 Площадки предназначены для применения в лестницах жилых зданий с расчетной временной нагрузкой 3,5кПа (360 кгс/м²) (без учета собственного веса) при коэффициенте надежности по нагрузке n=1,2 и коэффициенте надежности для жилых зданий $\gamma_n = 0,95$

1.7. Расстояние до центра тяжести рабочей арматуры несущих ребер площадки принято 40мм, а плиты 25мм, что удовлетворяет конструктивным требованиям и обеспечивает предел огнестойкости площадки в 1час, согласно СНиП 2.01.02-85 таблицы 1

По конструктивным антисейсмическим мероприятиям площадки приняты одного вида для зданий с расчетной сейсмичностью 7,8 и 9 баллов

Антисейсмическими мероприятиями предусматривается постановка закладных изделий для возможности крепления площадок с маршами.

1.8. Лестничные площадки изготавливаются в стальных формах в горизонтальном (рабочем) положении.

1.9. Площадки должны удовлетворять требованиям по прочности, жесткости и трещиностойкости данных рабочих чертежей и перед их массовым изготовлением необходимо провести испытания.

Контроль и испытания площадок производить с учетом требований ГОСТ 8829-85 и ГОСТ 9818-85.

Точность изготовления площадок, приемку, маркировку, хранение и транспортирование производить в соответствии с требованиями ГОСТ 9818-85, ГОСТ 13015.0-83 и ГОСТ 13015.1-81*.

Схема опирания и загружения при испытании

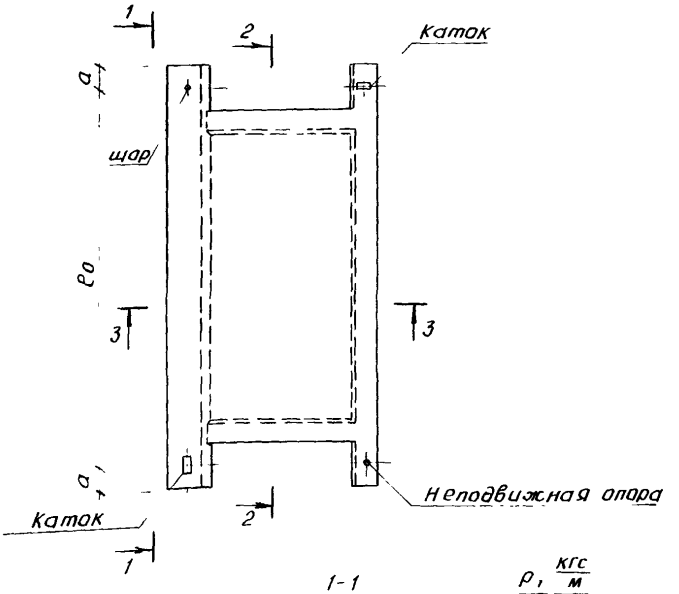

1-1

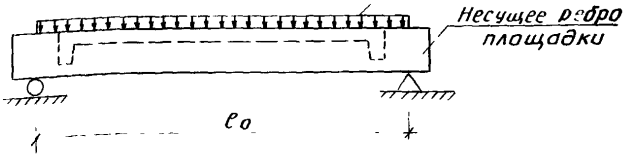

2-2



3-3

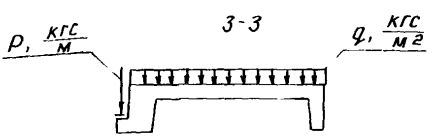

	1.152.1-9с.1-ТТ	Лист 4

23463 10

Инв.№подл. | Подпись и дата | Взам.инв.№

Кол. Владиславлева

Формат А4

Данные для расчета

Таблица № 1

Несущее и пристенное ребра площадки

Расчетный пролет l_0, мм	Ширина площадки, мм	b, мм	Нагрузка q_1, кгс/м: Нормативная: полная	длительная	кратковременная	Расчетная	Нагрузка q_2, кгс/м: Нормативная: полная	длительная	кратковременная	Расчетная	Нагрузка q_3, кгс/м: Нормативная: полная	длительная	Расчетная	Прогиб несущего ребра f, см
2570	1220	610	320/180	200/60	120	370/220	1065/960	845/740	220	1205/1090	80	80	90	0,26
	1520	760	400/225	250/75	150	460/270								0,31
	1820	910	480/270	300/90	180	550/330								0,33
2870	1220	610	320/180	200/60	120	370/220								0,42
	1520	760	400/225	250/75	150	460/270								0,45
	1820	910	480/270	300/90	180	550/330								0,48

Плита площадки

Нагрузка q, кгс/м²: Нормативная: полная	длительная	кратковременная	Расчетная
525/300	325/100	200	610/360

Расчетная схема ребра

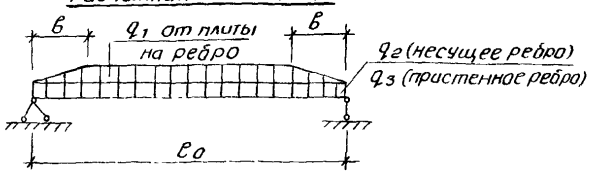

q_1 - в числителе дана нагрузка на ребро от плиты, в знаменателе - за вычетом собственного веса плиты

q_2, q_3 - в числителе дана нагрузка на ребро, в знаменателе - за вычетом собственного веса ребра

q - в числителе дана нагрузка на плиту, в знаменателе - за вычетом собственного веса плиты.

1.152.1-9с.1-ТТ	Лист 5

Кол. Владиславлева Формат А4

23463 11

инв. № подл.	подпись и дата	взам. инв. №

Данные для испытаний
Проверка прочности по ГОСТ 8829-85

Марка	Расчетный пролет l_0, мм	a, мм	1. Текучесть продольной растянутой арматуры до наступления раздробления сжатой зоны бетона $C = 1{,}25$				1. Разрыв продольной растянутой арматуры 2. Раздробление бетона сжатой зоны сечения до наступления текучести продольной растянутой арматуры или разрушение по сечениям наклонным к продольной оси конструкции $C = 1{,}6$			
			Величина контрольной разрушающей нагрузки [1] при которой				Величина контрольной разрушающей нагрузки [1] при которой			
			Площадки признаются годными		Требуется повторное испытание		Площадки признаются годными		Требуется повторное испытание	
			с учетом собствен. веса $\geq \frac{P_{полн}}{q_{полн}}$	за вычетом собствен. веса $\geq \frac{P_{доп}}{q_{доп}}$	с учетом собствен. веса $< \frac{P_{полн}}{q_{полн}}$, но $\geq \frac{0{,}9\,P_{полн}}{0{,}9\,q_{полн}}$	за вычетом собствен. веса $< \frac{P_{доп}}{q_{доп}}$ но $\geq \frac{0{,}9\,P_{доп}}{0{,}9\,q_{доп}}$	с учетом собствен. веса $\geq \frac{P_{полн}}{q_{полн}}$	за вычетом собствен. веса $\geq \frac{P_{доп}}{q_{доп}}$	с учетом собствен. веса $< \frac{P_{полн}}{q_{полн}}$, но $\geq \frac{P_{полн}}{q_{полн}}$	за вычетом собствен. веса $< \frac{P_{доп}}{q_{доп}}$ но $\geq \frac{P_{доп}}{q_{доп}}$
2ЛП23.13-4-кШ-С 2ЛП23.16-4-кШ-С 2ЛП23.19-4-кШ-С 2ЛП23.13В-4-кШ-С 2ЛП23.16В-4-кШ-С 2ЛП23.19В-4-кШ-С	2570	125	1510 / 760	1390 / 510	1360 / 680	1250 / 460	1930 / 970	1810 / 720	1930 / 970	1810 / 720
2ЛП26.13-4-кШ-С 2ЛП26.16-4-кШ-С 2ЛП26.19-4-кШ-С 2ЛП26.13В-4-кШ-С 2ЛП26.16В-4-кШ-С 2ЛП26.19В-4-кШ-С	2870									

1) Нагрузки на площадку даны дробью: в числителе - нагрузки на ребро „P" в кгс/м длины несущего ребра, в знаменателе - нагрузка на плиту площадки „q" в кгс/м² площади плиты площадки

Данные для испытаний
Проверка прочности по ГОСТ 8829-85

Марка	Расчетный пролет l_0, мм	a, мм	1. Текучесть продольной растянутой арматуры до наступления раздробления сжатой зоны бетона $C = 1,35$				1. Разрыв продольной растянутой арматуры 2. Раздробление бетона сжатой зоны сечения до наступления текучести продольной растянутой арматуры или разрушение по сечениям наклонным к продольной оси конструкции $C = 1,6$			
			Величина контрольной разрушающей нагрузки 1) при которой				Величина контрольной разрушающей нагрузки 1) при которой			
			Площадки признаются годными		Требуется повторное испытание		Площадки признаются годными		Требуется повторное испытание	
			с учетом собствен. веса $\geq \frac{P_{полн}}{q_{полн}}$	за вычетом собствен. веса $\geq \frac{P_{доп}}{q_{доп}}$	с учетом собствен. веса $< \frac{P_{полн}}{q_{полн}}$, но $\geq 0,85 P_{полн}$ / $0,85 q_{полн}$	за вычетом собствен. веса $< \frac{P_{доп}}{q_{доп}}$, но $\geq 0,85 P_{доп}$ / $0,85 q_{доп}$	с учетом собствен. веса $\geq \frac{P_{полн}}{q_{полн}}$	за вычетом собствен. веса $\geq \frac{P_{доп}}{q_{доп}}$	с учетом собствен. веса $< \frac{P_{полн}}{q_{полн}}$, но $\geq \frac{P_{полн}}{q_{полн}}$	за вычетом собствен. веса $< \frac{P_{доп}}{q_{доп}}$, но $\geq \frac{P_{доп}}{q_{доп}}$
2ЛП23.13-4-кш-С.1 2ЛП23.16-4-кш-С.1 2ЛП23.19-4-кш-С.1 2ЛП23.13В-4-кш-С.1 2ЛП23.16В-4-кш-С.1 2ЛП23.19В-4-кш-С.1	2570	125	1630 / 820	1500 / 550	1385 / 700	1275 / 470	1930 / 970	1810 / 720	1930 / 970	1810 / 720
2ЛП26.13-4-кш-С.1 2ЛП26.16-4-кш-С.1 2ЛП26.19-4-кш-С.1 2ЛП26.13В-4-кш-С.1 2ЛП26.16В-4-кш-С.1 2ЛП26.19В-4-кш-С.1	2870									

1. Примечание см. док. 1.152.1-9с.1-ТТ л. 6

1.152.1-9с.1-ТТ

Лист 7

Коп. Владиславлева

Формат А4

23463 13

12

инв.№подл.	подпись и дата	взам.инв.№

Данные для испытаний

Марка	Расчетный пролет l_0, мм	a мм	Проверка жесткости по ГОСТ 8829-85: Контрольная нагрузка 1) с учетом собствен. веса $\frac{P_{полн}}{q_{полн}}$	Контрольная нагрузка 1) за вычетом собствен. веса $\frac{P_{доп}}{q_{доп}}$	Прогиб ребра от кратковременного действия контрольной нагрузки $f_к$, мм	$\frac{f_{пр}}{f_{пред}}$, %	Прогиб ребра (мм) при которых: площадки признаются годными $f \leq$	Прогиб ребра (мм) при которых: требуется повторное испытание $< f \leq$	Проверка трещиностойкости по ГОСТ 8829-95: Контрольная нагрузка 1) с учетом собствен. веса $\frac{P_{полн}}{q_{полн}}$	Контрольная нагрузка 1) за вычетом собствен. веса $\frac{P_{доп}}{q_{доп}}$	Контрольная ширина раскрытия трещины, мм
2ЛП23.13-4-кш-с 2ЛП23.13В-4-кш-с	2570	125	$\frac{845}{330}$	$\frac{740}{100}$	1,00	20	≤ 1,20	1,2 < f ≤ 1,30	$\frac{1065}{525}$	$\frac{960}{295}$	0,25
2ЛП23.16-4-кш-с 2ЛП23.16В-4-кш-с					1,20	22	≤ 1,42	1,42 < f ≤ 1,54			
2ЛП23.19-4-кш-с 2ЛП23.19В-4-кш-с					1,37	24	≤ 1,65	1,65 < f ≤ 1,78			
2ЛП26.13-4-кш-с 2ЛП26.13В-4-кш-с	2870				1,94	27	≤ 2,33	2,33 < f ≤ 2,52			
2ЛП26.16-4-кш-с 2ЛП26.16В-4-кш-с					2,16	29	≤ 2,60	2,60 < f ≤ 2,81			
2ЛП26.19-4-кш-с 2ЛП26.19В-4-кш-с					2,46	33	≤ 2,95	2,95 < f ≤ 3,20			

1. Примечание см. док. 1.152.1-9с.1-ТТ л. 6

Данные для испытаний

Марка	Расчетный пролет l_0, мм	a мм	Проверка жесткости по ГОСТ 8829-85						Проверка трещиностойкости по ГОСТ 8829-85		
			Контрольная нагрузка 1)		Прогиб ребра от кратковременного действия контрольной нагрузки $f_к$, мм	$\frac{f_{пр}}{f_{пред}}$, %	Прогиб ребра (мм) при которых		Контрольная нагрузка 1)		Контрольная ширина раскрытия трещины, мм
			с учетом собствен. веса $\frac{P_{полн}}{q_{полн}}$	за вычетом собствен. веса $\frac{P_{доп}}{q_{доп}}$			площадки признаются годными $f \leq$	требуется повторное испытание $< f \leq$	с учетом собствен. веса $\frac{P_{полн}}{q_{полн}}$	за вычетом собственного веса $\frac{P_{доп}}{q_{доп}}$	
2ЛП23.13-4-кш-с.1 2ЛП23.13В-4-кш-с.1	2570	125	845 330	740 100	1,00	20	≤ 1,20	1,20 < f ≤ 1,30	1065 525	960 295	0,25
2ЛП23.16-4-кш-с.1 2ЛП23.16В-4-кш-с.1					1,20	22	≤ 1,42	1,42 < f ≤ 1,54			
2ЛП23.19-4-кш-с.1 2ЛП23.19В-4-кш-с.1					1,37	24	≤ 1,65	1,6 < f ≤ 1,78			
2ЛП26.13-4-кш-с.1 2ЛП26.13В-4-кш-с.1	2870				1,94	27	≤ 2,33	2,33 < f ≤ 2,52			
2ЛП26.16-4-кш-с.1 2ЛП26.16В-4-кш-с.1					2,16	29	≤ 2,60	2,60 < f ≤ 2,81			
2ЛП26.19-4-кш-с.1 2ЛП26.19Б-4-кш-с.1					2,46	33	≤ 2,95	2,95 < f ≤ 3,20			

1. Примечание см. док. 1.152.1-9с.1-ТТ. л. 6

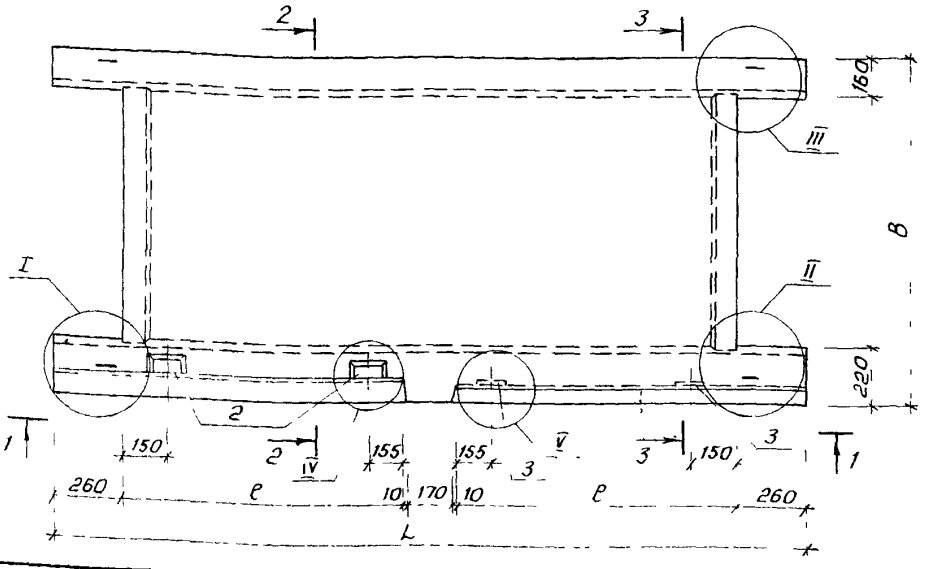

Обозначение	Наименование	Размеры, мм			Масса, кг
		L	e	B	
1.152.1-9с.1 -01	2ЛП23.13-4-кш-с	2820	1055	1300	1225
-01	2ЛП23.16-4-кш-с			1600	1400
-02	2ЛП23.19-4-кш-с			1900	1575
-03	2ЛП26.13-4-кш-с	3120	1205	1300	1400
-04	2ЛП26.16-4-кш-с			1600	1600
-05	2ЛП26.19-4-кш-с			1900	1825
-06	2ЛП23.13-4-кш-с1	2820	1055	1300	1225
-07	2ЛП23.16-4-кш-с1			1600	1400
-08	2ЛП23.19-4-кш-с1			1900	1575
-09	2ЛП26.13-4-кш-с1	3120	1205	1300	1400
-10	2ЛП26.16-4-кш-с1			1600	1600
-11	2ЛП26.19-4-кш-с1			1900	1825

1 Технические требования см 1.152.1-9с.1-ТТ л 1...9

Разраб	Акрамов	
Рассчит	Сенегавец	
Провер.	Сират	
Рук гр.	Акрамов	
ГИП	Сират	
Гл.спец.	Горбацкий	
Нач.Атма	Турсунбаева	
Н.контр.	Зауэрбрей	

1.152.1-9с.1-01

Лестничная площадка
2ЛП23.13-4-кш-с....
2ЛП26.19-4-кш-с.1

Стадия	Лист	Листов
Р	1	7

ТашЗНИИЭП

Инв.№подл. | подпись и дата | Взам.инв.№

Кор. Владиславлева Формат А4

1-1

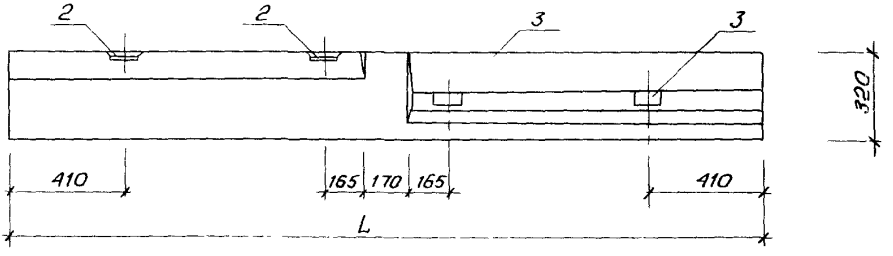

2-2

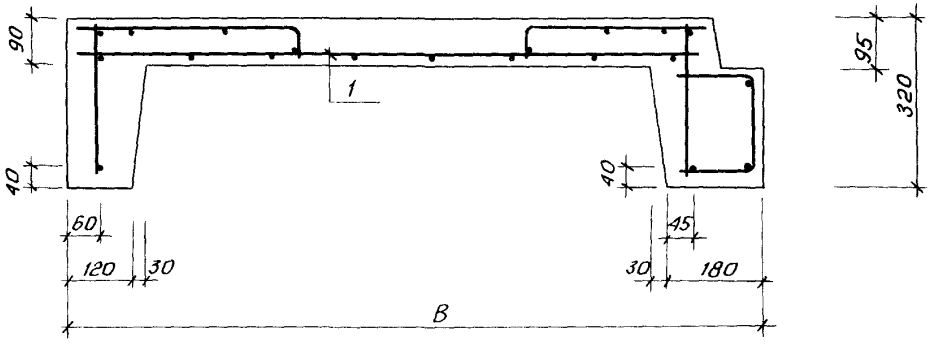

3-3

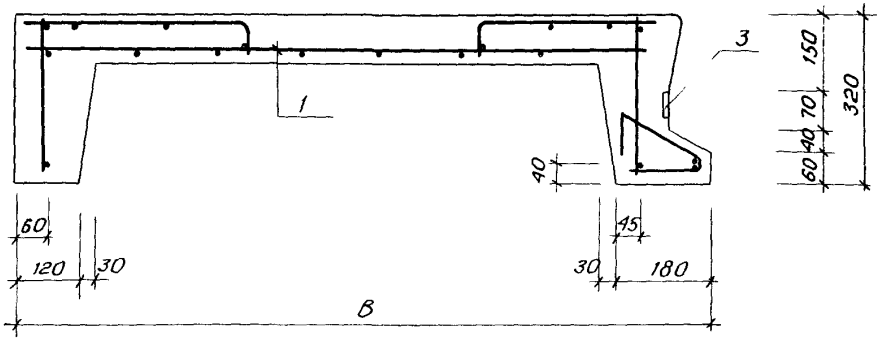

2 Спецификацию см. 1.152.1-9с.1-01 л. 3

3 Узлы I...V см. 1.152.1-9с.1-01 л. 4... 7

инв.№подл.	подпись и дата	взам.инв.№

Поз.	Наименование	Кол. на исп. 1.152.1-9с.1 -01												Обозначение документа
		—	01	02	03	04	05	06	07	08	09	10	11	
1	Каркас пространственный КП1	1												1.152.1-9с.1-03
	КП2		1											-01
	КП3			1										-02
	КП4				1									-03
	КП5					1								-04
	КП6						1							-05
	КП7							1						-06
	КП8								1					-07
	КП9									1				-08
	КП10										1			-09
	КП11											1		-10
	КП12												1	-11
2	Изделие закладное МН1	2	2	2	2	2	2	2	2	2	2	2	2	1.152.1-9с.1 -09 -01
3	МН2	2	2	2	2	2	2	2	2	2	2	2	2	-02
	Материалы:													
	Бетон кл. В15 $м^3$	0,43	0,49	0,54	0,49	0,55	0,63	0,43	0,49	0,54	0,49	0,55	0,63	
	Бетон декоративный кл.В15 $м^3$	0,06	0,07	0,09	0,07	0,09	0,10	0,06	0,07	0,09	0,07	0,09	0,10	

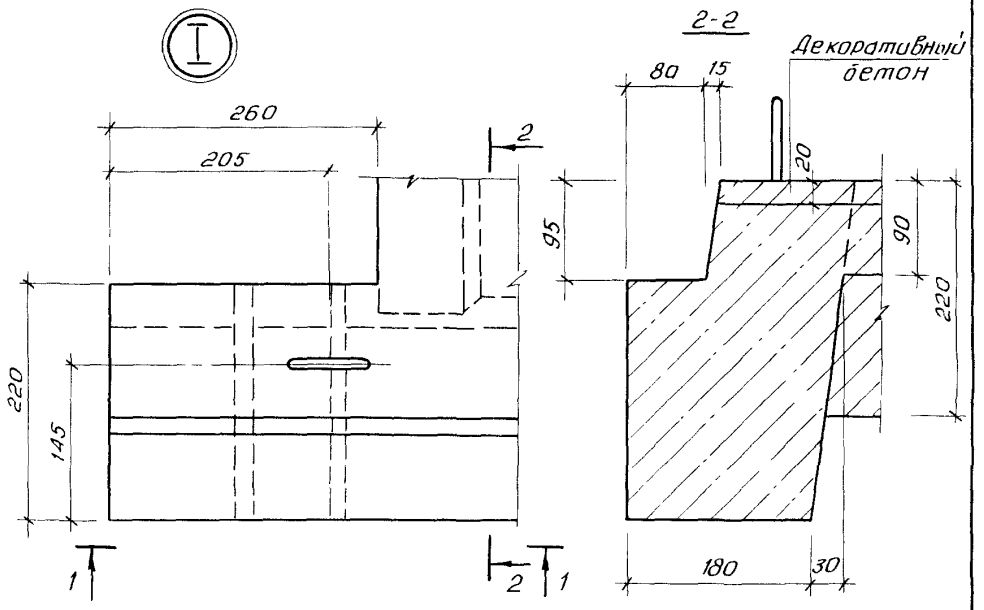

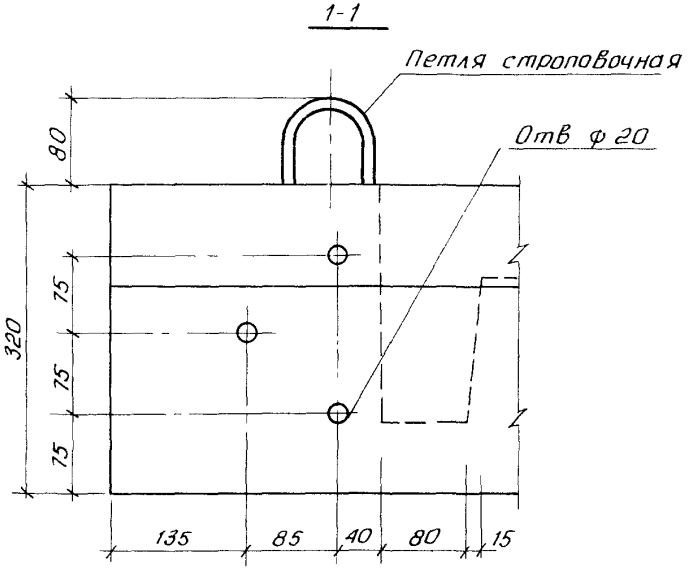

Инв.№подл. | Подпись и дата | Взам.инв.№

Кал. Владислава Формат А4

II

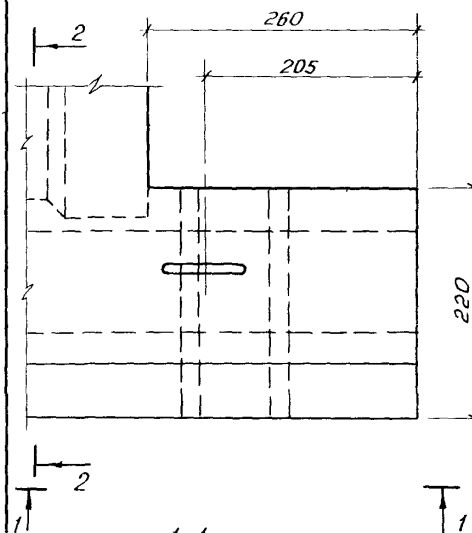

2-2

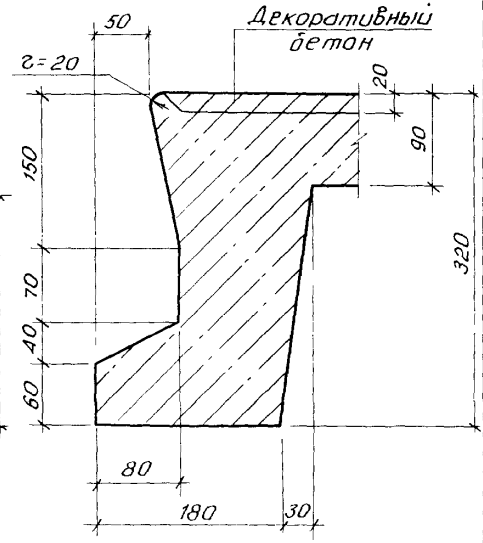

1-1

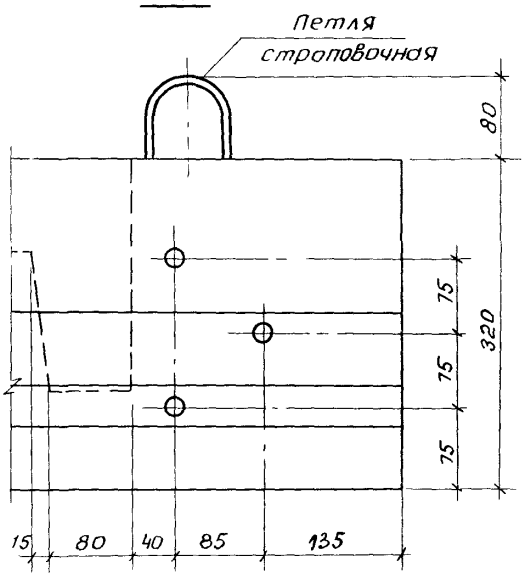

Взам. инв. №

Подпись и дата

Инв. № подл.

1.152.1-9с.1-01

Лист 5

23463 20

Кап. Владиславлева

Формат А4

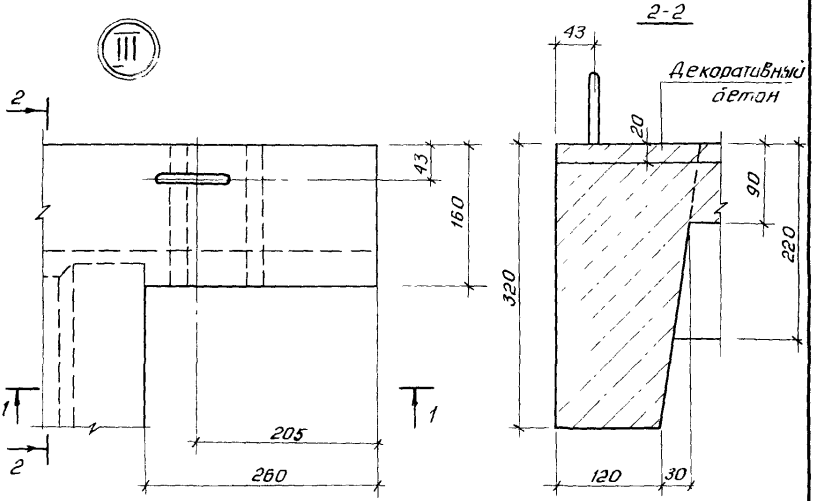
2-2
43
Декоративный бетон
20
90
220
320
120
30
2
2
1
1
43
160
205
260

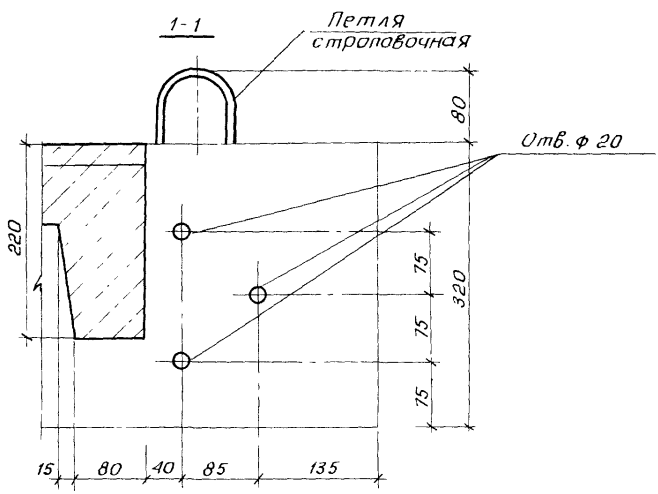
1-1
Петля строповочная
80
Отв. ф 20
220
75
75
75
320
15
80
40
85
135

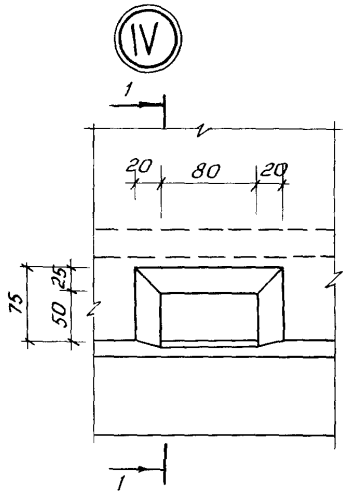

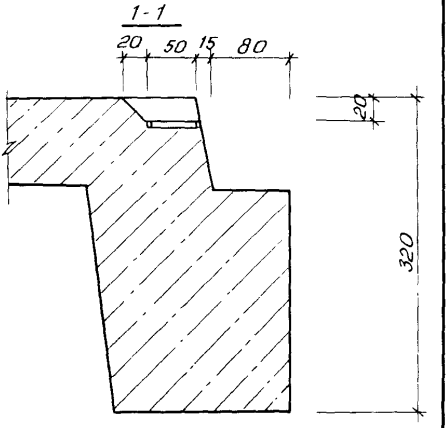

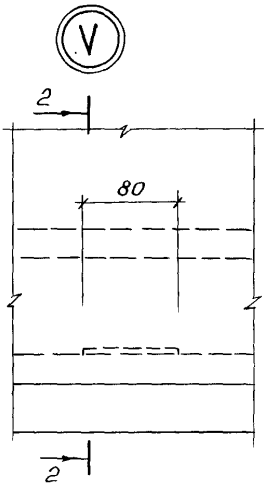

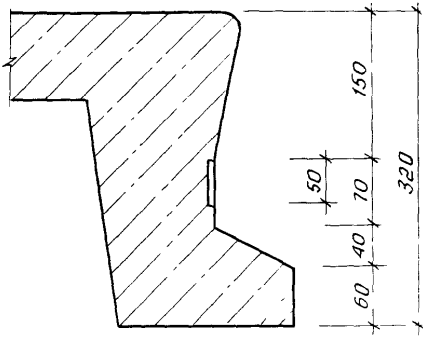

Инв.№подл. | Подпись и дата | Взам.инв.№

Кол. Владиславлева Формат А4

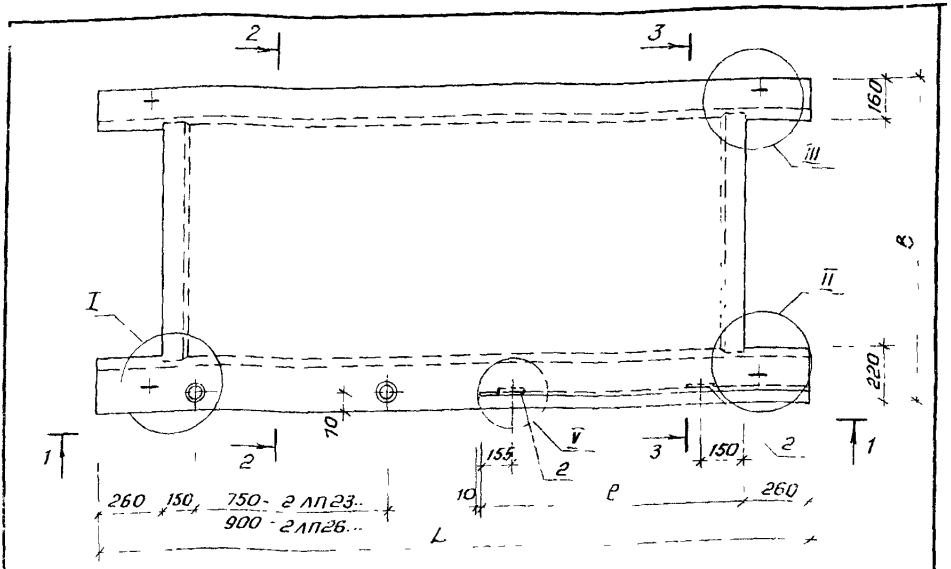

Обозначение	Наименование	Размеры, мм			Масса, кг
		L	l	B	
1.152.1-9с.1 -02	2ЛП23.13В-4-кш-с	2820	1105	1300	1250
-01	2ЛП23.16В-4-кш-с			1600	1425
-02	2ЛП23.19В-4-кш-с			1900	1600
-04	2ЛП26.13В-4-кш-с	3120	1255	1300	1425
-05	2ЛП26.16В-4-кш-с			1600	1625
-06	2ЛП26.19В-4-кш-с			1900	1850
-07	2ЛП23.13В-4-кш-с1	2820	1105	1300	1250
-08	2ЛП23.16В-4-кш-с1			1600	1425
-09	2ЛП23.19В-4-кш-с1			1900	1600
-10	2ЛП26.13В-4-кш-с1	3120	1255	1300	1425
-11	2ЛП26.16В-4-кш-с1			1600	1625
-12	2ЛП26.19В-4-кш-с1			1900	1850

1 Технические требования см. 1.152.1-9с.1-ТТ л. 1...9

Разраб.	Акрамов	
Рассчит.	Сенеговец	
Провер.	Сирот	
Рук. гр.	Акрамов	
ГИП	Сирот	
Гл. спец.	Горбацкий	
Нач. АПМ	Турсунбаева	
Н. контр.	Зауэрбрей	

1.152.1-9с.1-02

Лестничная площадка 2ЛП23.13В-4-кш-с... 2ЛП26.19В-4-кш-с1

Стадия	Лист	Листов
Р	1	4

ТашЗНИИЭП

Копировал

1-1

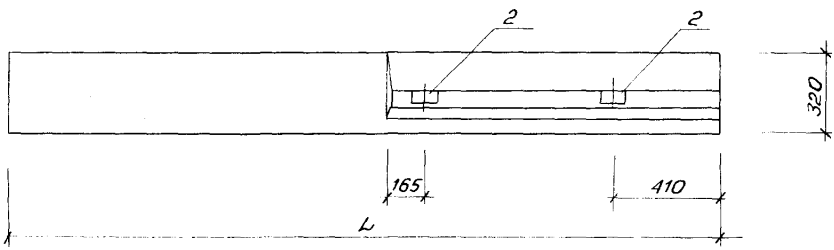

2-2

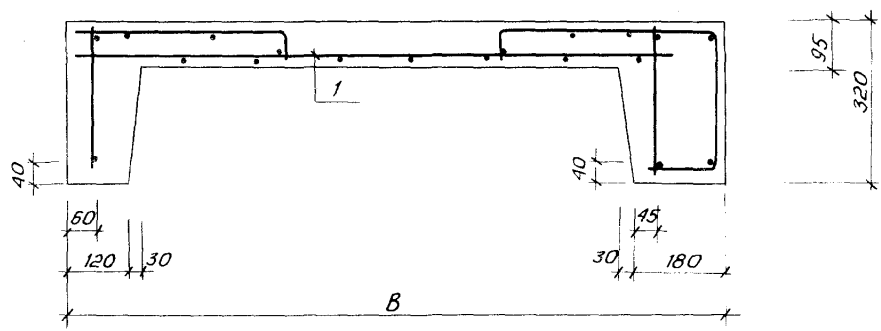

3-3

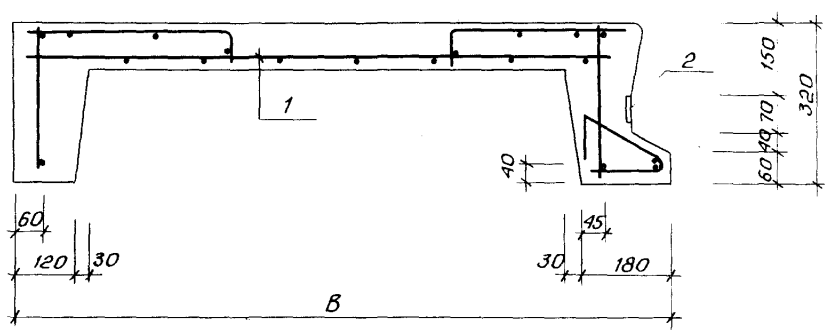

2 Спецификацию см. 1.152.1-9 с.1-02 л. 3

3 Узел I см. 1.152.1-9с.1-02 л.4, узлы II,III,V см. 1.152.1-9с.1-01. л.4...7

	1.152.1-9с.1-02	Лист 2

Инв.№ подл. | Подпись и дата | Взам. инв.№

Копировал Владиславлева Формат А4

инв. № подл.	подпись и дата	взам. инв. №

Поз.	Наименование	Кол. на исп. 1.152.1-9с.1 -02												Обозначение документа
		—	01	02	03	04	05	06	07	08	09	10	11	
1	Каркас пространственный КП1	1												1.152.1-9с.1 -04
	КП2		1											-01
	КП3			1										-02
	КП4				1									-03
	КП5					1								-04
	КП6						1							-05
	КП7							1						-06
	КП8								1					-07
	КП9									1				-08
	КП10										1			-09
	КП11											1		-10
	КП12												1	-11
2	Изделие закладное МН2	2	2	2	2	2	2	2	2	2	2	2	2	1.152.1-9с.1 -09-02
	Материалы:													
	Бетон кл. В15 $м^3$	0,44	0,50	0,55	0,50	0,56	0,64	0,44	0,50	0,55	0,50	0,56	0,64	
	Бетон декоративный кл. В15 $м^3$	0,06	0,07	0,09	0,07	0,09	0,10	0,06	0,07	0,09	0,07	0,09	0,10	

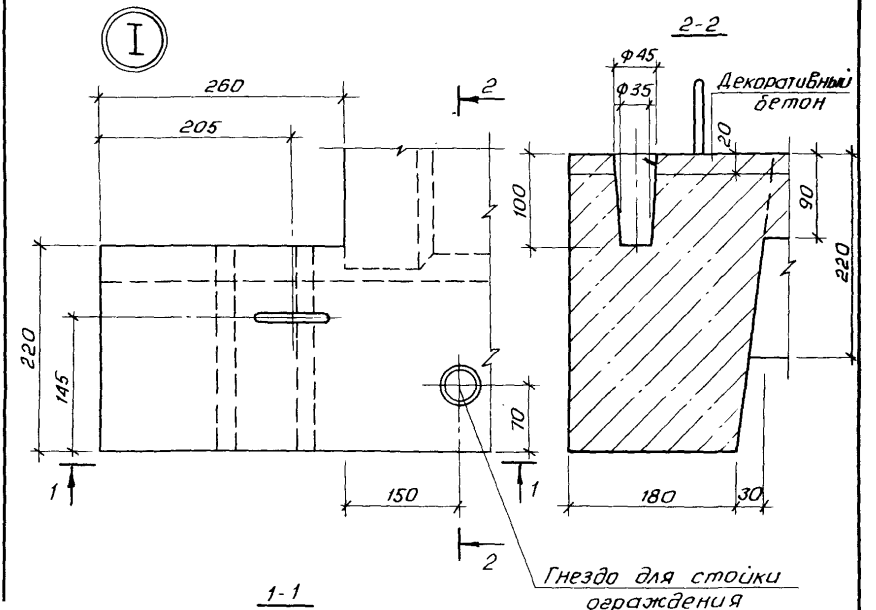

1-1

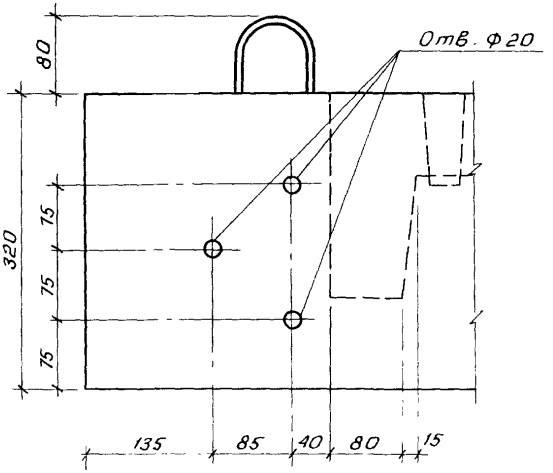

Инв. № подл. | Подпись и дата | Взам. инв. №

1.152.1-9с 1-02	Лист 4

Коп. Кладиславлева Формат А4

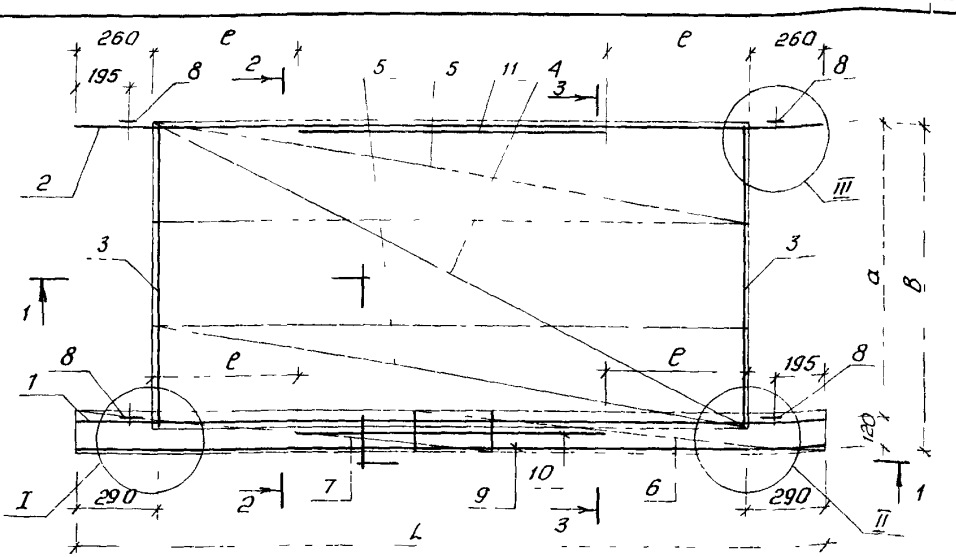

Обозначение	Марка	Размеры, мм				Масса каркаса, кг
		L	e	B	a	
1.152.1-9с.1 -03	КП1	2800	390	1230	1110	14,26
-01	КП2			1530	1410	15,02
-02	КП3			1830	1710	17,07
-03	КП4	3100	540	1230	1110	16,50
-04	КП5			1530	1410	18,23
-05	КП6			1830	1710	20,42
-06	КП7	2800	390	1230	1110	13,20
-07	КП8			1530	1410	14,37
-08	КП9			1830	1710	16,29
-09	КП10	3100	540	1230	1110	15,45
-10	КП11			1530	1410	16,43
-11	КП12			1830	1710	18,65

1 Спецификацию см. 1 152.1-9с.1-03 л. 3,4

Разраб.	Акрамов	
Рассчит	Сенеговец	
Провер.	Сирот	
Рук.гр.	Акрамов	
ГИП	Сирот	
Гл.спец.	Гарбацкий	
Нач.АПМ2	Турсунбаев	
Н.контр	Заузэбрей	

1.152.1-9с.1-03

Каркас пространственный КП1... КП12

Стадия	Лист	Листов
Р	1	6

Таш ЗНИИЭП

Инв.№ подл. | Подпись и дата | Взам.инв.№

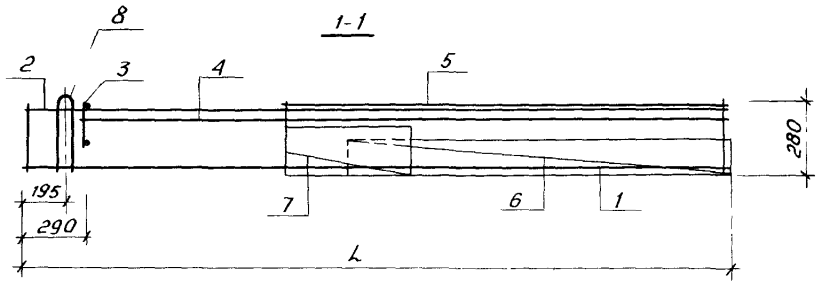

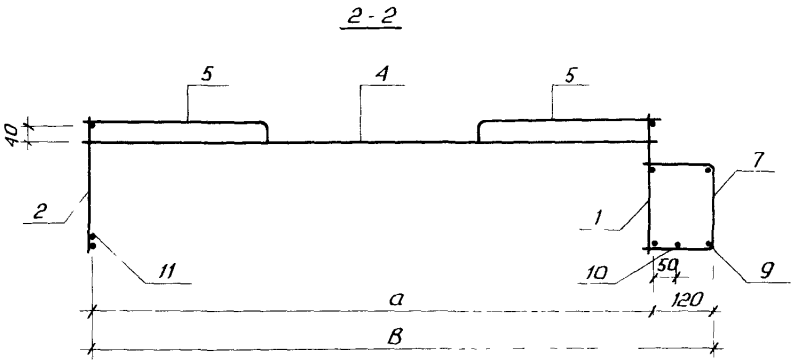

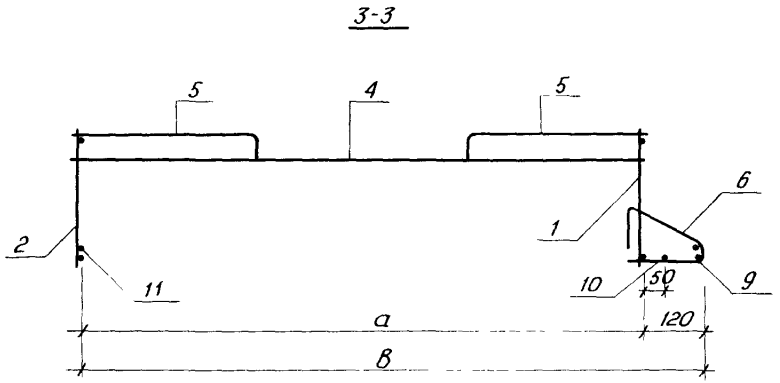

2 Стержни поз. 9,10,11 привязать к сеткам и каркасу поз. 7,6 и 2

3 Узлы I... III см. 1.152.1-9с.1-03 л. 5, 6

	1.152.1-9с1-03	Лист 2

Кол. Владислава Формат А4

Инв.№подл. | Подпись и дата | Взам.инв.№

Поз.	Наименование		Кол. на исп. 1.152.1-9с.1 -03											Обозначение документа
			—	01	02	03	04	05	06	07	08	09	10	11	
1	Каркас	КР1	1	1	1										1.152.1-9с.1 05
		КР2				1	1	1							-02
		КР9							1	1	1				-08
		КР10										1	1	1	-09
2	Каркас	КР3	1	1	1										-02
		КР4				1									-03
		КР5					1	1							04
		КР11							1	1	1				-10
		КР12										1	1	1	-11
3	Каркас	КР6	2			2			2			2			-05
		КР7		2			2			2			2		-06
		КР8			2			2			2			2	-07
4	Сетка	С1	1						1						1.152.1-9с.1 -06
		С2		1						1					-01
		С3			1						1				-02
		С4				1						1			-03
		С5					1						1		-04
		С6						1						1	-05

инв. № подл.	подпись и дата	взам. инв. №

Поз.	Наименование		Кол. на исп. 1.152.1-9с.1 -03												Обозначение документа
			—	01	02	03	04	05	06	07	08	09	10	11	
5	Сетка	С7	2	2					2	2					1.152.1-9с.1 -07
		С8				2	2					2	2		-01
		С9			2						2				-02
		С10						2						2	-03
6	Сетка	С11	1	1	1				1	1	1				1.152.1-9с.1 -08
		С12				1	1	1				1	1	1	-01
7	Сетка	С13	1	1	1				1	1	1				-02
		С14				1	1	1				1	1	1	-03
8	Петля строповочная П1		4	4	4	4	4	4	4	4	4	4	4	4	1.152.1-9с.1 -09
9	Ф4 Вр I	ℓ=2800	1	1					1						без черт.
	Ф5 Вр I	ℓ=2800			1					1	1				
	Ф4 Вр I	ℓ=3100				1	1					1			
	Ф5 Вр I	ℓ=3100						1					1	1	
10	Ф8 А III	ℓ=1500	1	1	1	1	1	1							
	Ф4 Вр I	ℓ=1500							1					1	
	Ф5 Вр I	ℓ=1500								1	1				
11	Ф5 Вр I	ℓ=1500								1	1	1	1	1	

Арматура класса А-III по ГОСТ 5781-82*
Арматура класса Вр-I по ГОСТ 6727-80*

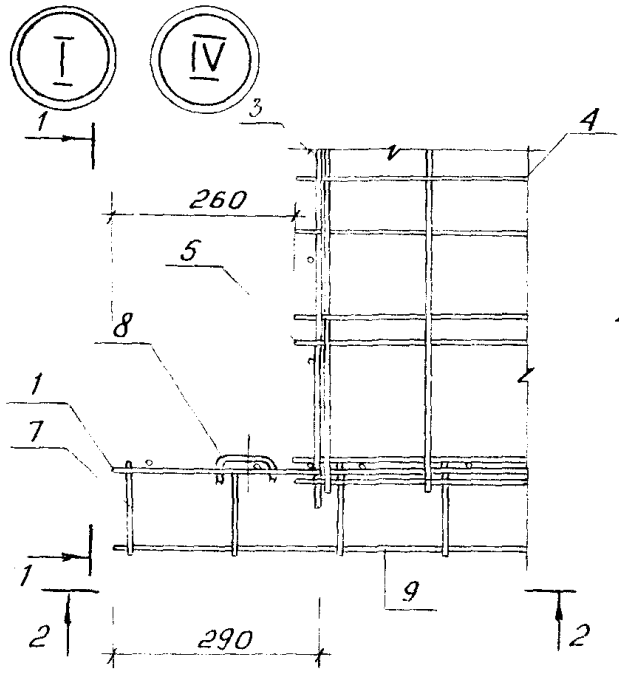

1-1 Для узла I

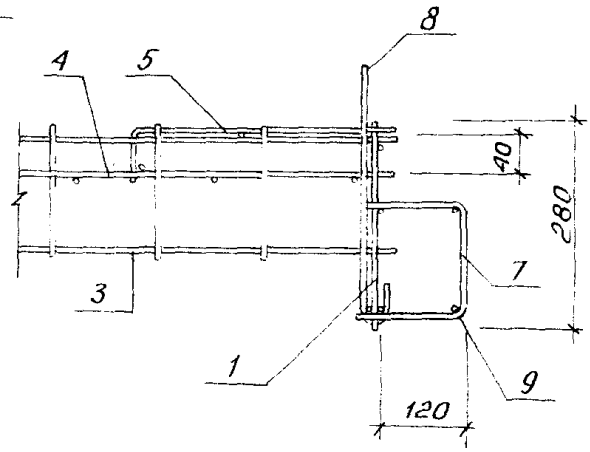

2-2 Для узла I

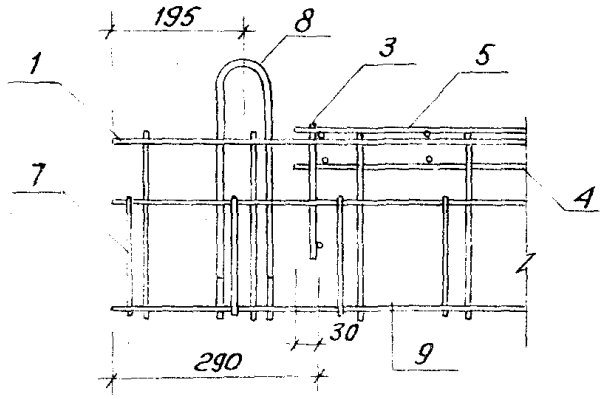

1-1 Для узла IV

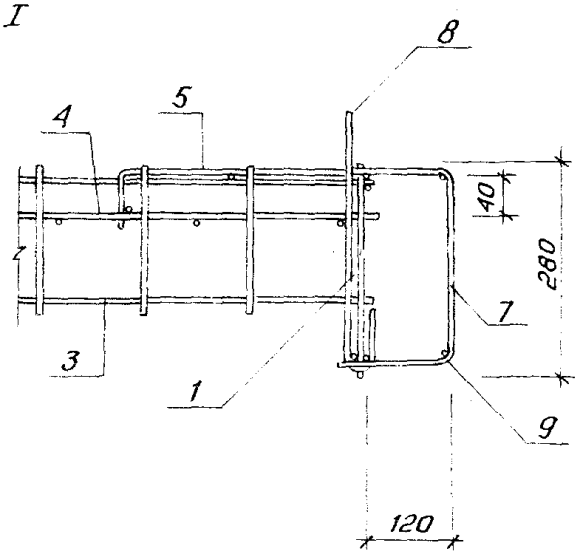

2-2 Для узла IV

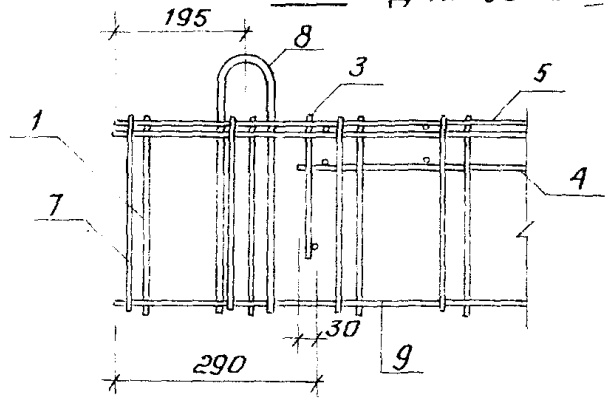

Коп. Владиславлева

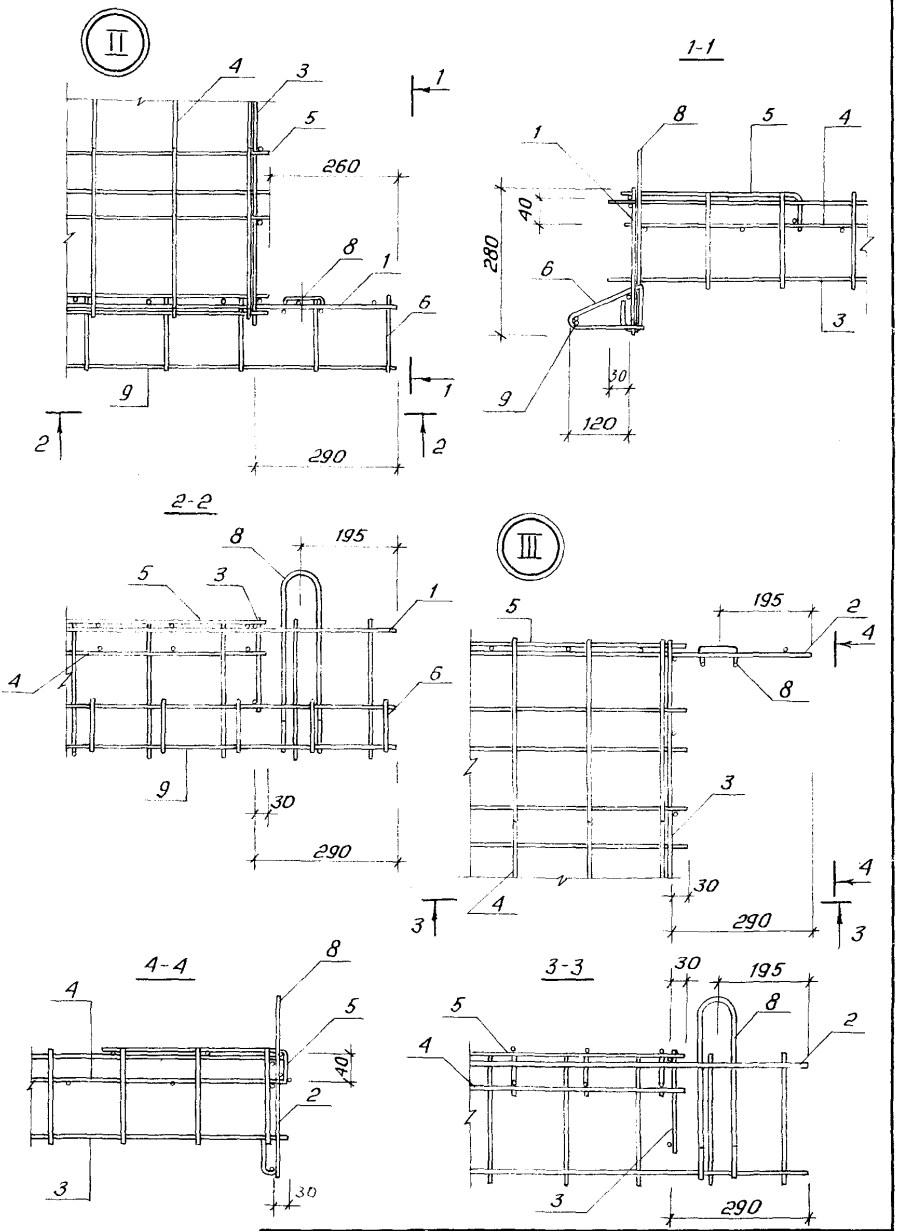

инв.№ подл.	подпись и дата	Взам. инв.№

1.152.1-9с.1-03

Лист 6

23463 32

Кол. Владиславлева Формат А4

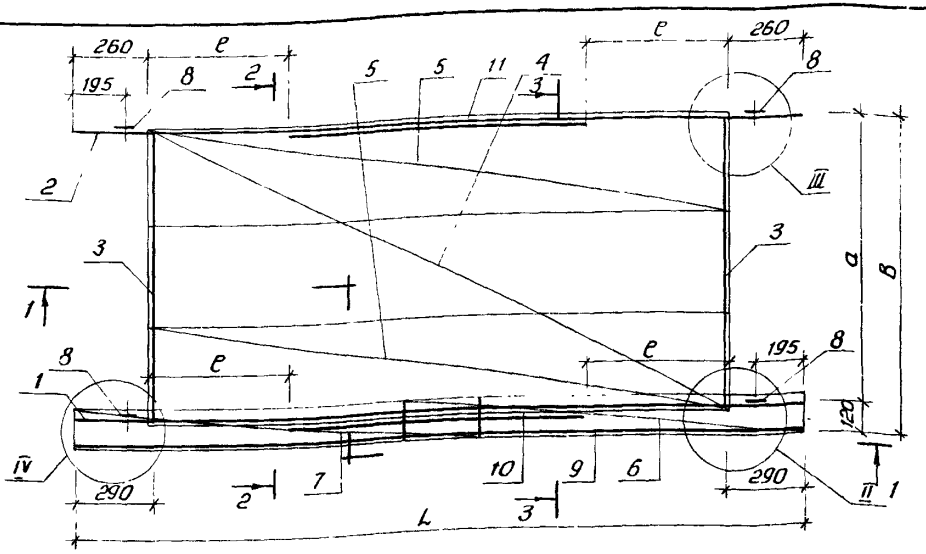

Обозначение	Марка	Размеры, мм				Масса каркаса, кг
		L	e	B	a	
1.152.1-9с.1 -04	КП1	2800	390	1230	1110	14,37
-01	КП2			1530	1410	15,13
-02	КП3			1830	1710	17,18
-03	КП4	3100	540	1230	1110	16,62
-04	КП5			1530	1410	18,35
-05	КП6			1830	1710	20,54
-06	КП7	2800	390	1230	1110	13,31
-07	КП8			1530	1410	14,48
-08	КП9			1830	1710	16,40
-09	КП10	3100	540	1230	1110	15,57
-10	КП11			1530	1410	16,55
-11	КП12			1830	1710	18,77

1 Спецификацию см. 1.152.1-9с 1 -04 л. 3,4

Разраб.	Акрамов		1.152.1-9с.1-04
Рассчит.	Сенеговец		
Провер.	Сирот		
Рук.гр.	Акрамов		
ГИП	Сирот		
Гл.спец.	Горбацкий		Каркас пространственный КП1... КП12
Нач.АПМ	Турсунбаева		
Н.контр.	Зауэрбрей		

Стадия	Лист	Листов
Р	1	4

ТашЗНИИЭП

Инв.№подл. | Подпись и дата | Взам.инв.№

Коп. Владикавказ Формат А4

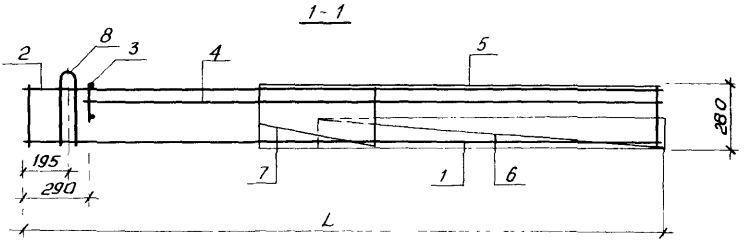

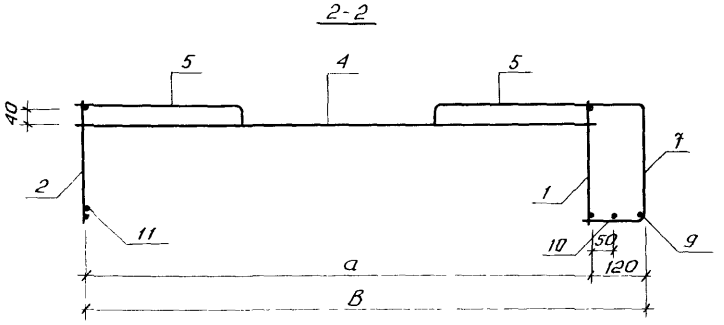

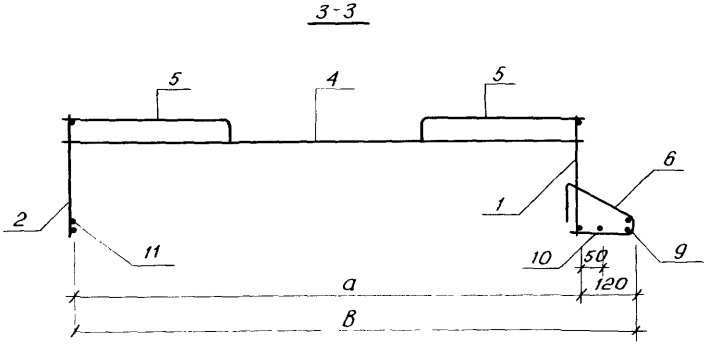

2. Стержни поз. 9, 10, 11 привязать к сеткам и каркасу поз. 6, 7 и 2,
3. Узлы II ... IV см. 1.152.1-9с.1-03 л. 5, 6.

1.152.1-9с.1-04	Лист 2

Взам. инв. №	
Подпись и дата	
Инв. № подл.	

23463 34

Кол. Владиславлева Формат А4

Инв.№ подл.	Подпись и дата	Взам. инв.№

Поз.	Наименование		Кол на исп 1 152 1-9с 1-04												Обозначение документа
			—	01	02	03	04	05	06	07	08	09	10	11	
1	Каркас	КР1	1	1	1										1 152.1-9 с 1 -05
		КР2				1	1	1							-02
		КР9							1	1	1				-08
		КР10										1	1	1	-09
2	Каркас	КР3	1	1	1										-02
		КР4				1									-03
		КР5					1	1							-04
		КР11							1	1	1				-10
		КР12										1	1	1	-11
3	Каркас	КР6	2			2			2			2			-05
		КР7		2			2			2			2		-06
		КР8			2			2			2			2	-07
4	Сетка	С1	1						1						1.152.1-9 с 1 -06
		С2		1						1					-01
		С3			1						1				-02
		С4				1						1			-03
		С5					1						1		-04
		С6						1						1	-05

	1 152 1-9с 1-04	Лист 3
Кол Владиславлева	Формат А4	

инв.№ подл.	подпись и дата	взам. инв.№

Поз.	Наименование		кол. на исп. 1.152.1-9с.1 -04												Обозначение документа
			—	01	02	03	04	05	06	07	08	09	10	11	
5	Сетка	С7	2	2					2	2					1.152.1-9с.1 -07
		С8				2	2					2	2		-01
		С9			2						2				-02
		С10						2						2	-03
6	Сетка	С11	1	1	1				1	1	1				1.152.1-9с.1 -08
		С12				1	1	1				1	1	1	-01
7	Сетка	С15	1	1	1				1	1	1				-04
		С16				1	1	1				1	1	1	-05
8	Петля строповочная П1		4	4	4	4	4	4	4	4	4	4	4	4	1.152.1-9с.1 -09
9	Ф4 Вр I	ℓ=2800	1	1					1						без черт.
	Ф5 Вр I	ℓ=2800			1					1	1				
	Ф4 Вр I	ℓ=3100				1	1					1			
	Ф5 Вр I	ℓ=3100						1					1	1	
10	Ф8 A III	ℓ=1500	1	1	1	1	1	1							
	Ф4 Вр I	ℓ=1500							1					1	
	Ф5 Вр I	ℓ=1500								1	1				
11	Ф5 Вр I	ℓ=1500								1	1	1	1	1	

Арматура класса A III по ГОСТ 5781-82*
Арматура класса Вр-I по ГОСТ 6727-80*

1.152.1-9с.1-04

Лист 4

Кол. Владиславлева Формат А4

Рис. 1

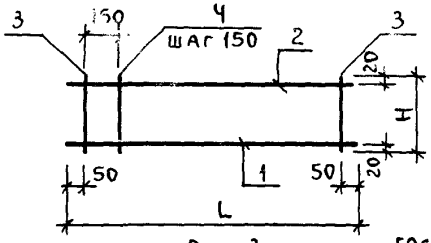

Рис. 2

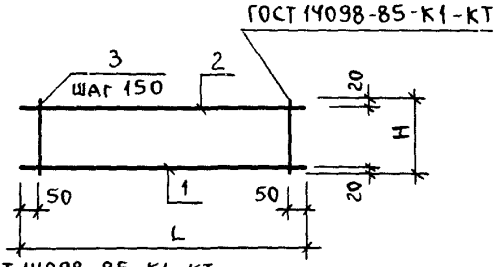

Рис. 3

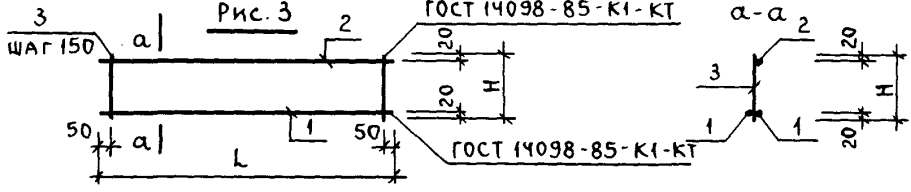

Обозначение	Марка	Рис.	Размеры, мм		Масса каркаса, кг
			L	H	
1.152.1-9с.1-05	КР1	1	2800	280	2,71
-01	КР2	1	3100		4,09
-02	КР3	2	2800		1,93
-03	КР4	2	3100		2,13
-04	КР5	1	3100		2,99
-05	КР6	2	1160	210	0,38
-06	КР7	2	1460		0,46
-07	КР8	2	1760		0,74
-08	КР9	1	2800	280	2,71
-09	КР10	1	3100		4,09
-10	КР11	3	2800	285	1,32
-11	КР12	3	3100		1,46

1. Спецификацию см. 1.152.1-9с.1 -05 лист 2,3

Разраб.	Акрамов		1.152.1-9с.1-05
Рассчит.	Сенеговец		
Пров.	Сирот		
Рук.гр.	Акрамов		
ГИП	Сирот		
Гл. спец.	Горбацкий		Каркас КР1 ... КР12
Нач. АПМ2	Турсунбаева		
Н. контр.	Зауэрбрей		

Стадия	Лист	Листов
Р	1	3

ТашЗНИИЭП

Марка	Поз.	Наименование		Кол.	Масса, ед, кг
КР1	1	Ф10А-III	ℓ=2800	1	1,73
	2	Ф5Вр-I	ℓ=2800	1	0,39
	3	Ф5Вр-I	ℓ=280	2	0,04
	4	Ф4Вр-I	ℓ=280	17	0,03
КР2	1	Ф12А-III	ℓ=3100	1	2,75
	2	Ф6А-I	ℓ=3100	1	0,69
	3	Ф6А-I	ℓ=280	2	0,04
	4	Ф4Вр-I	ℓ=280	19	0,03
КР3	1	Ф8А-III	ℓ=2800	1	1,11
	2	Ф4Вр-I	ℓ=2800	1	0,25
	3	Ф4Вр-I	ℓ=280	19	0,03
КР4	1	Ф8А-III	ℓ=3100	1	1,22
	2	Ф4Вр-I	ℓ=3100	1	0,28
	3	Ф4Вр-I	ℓ=280	21	0,03
КР5	1	Ф10А-III	ℓ=3100	1	1,91
	2	Ф5Вр-I	ℓ=3100	1	0,43
	3	Ф5Вр-I	ℓ=280	2	0,04
	4	Ф4Вр-I	ℓ=280	19	0,03
КР6	1	Ф4Вр-I	ℓ=1160	1	0,11
	2	Ф4Вр-I	ℓ=1160	1	0,11
	3	Ф4Вр-I	ℓ=200	8	0,02
КР7	1	Ф4Вр-I	ℓ=1460	1	0,13
	2	Ф4Вр-I	ℓ=1460	1	0,13
	3	Ф4Вр-I	ℓ=200	10	0,02
КР8	1	Ф5Вр-I	ℓ=1760	1	0,25
	2	Ф5Вр-I	ℓ=1760	1	0,25
	3	Ф4Вр-I	ℓ=200	12	0,02

Инв.№подл. | Подпись и дата | Взам.инв.№

Марка	Поз	Наименование		Кол.	Масса ед, кг
Кр 9	1	Ф10АТ-IVс	ℓ=2800	1	1,73
	2	Ф5Вр-I	ℓ=2800	1	0,39
	3	Ф5Вр-I	ℓ=280	2	0,04
	4	Ф4Вр-I	ℓ=280	17	0,03
Кр10	1	Ф12АТ-IVс	ℓ=3100	1	2,75
	2	Ф6А-I	ℓ=3100	1	0,69
	3	Ф6А-I	ℓ=280	2	0,04
	4	Ф4Вр-I	ℓ=280	19	0,03
Кр11	1	Ф5Вр-I	ℓ=2800	2	0,39
	2	Ф4Вр-I	ℓ=2800	1	0,25
	3	Ф3Вр-I	ℓ=285	19	0,015
Кр12	1	Ф5Вр-I	ℓ=3100	2	0,43
	2	Ф4Вр-I	ℓ=3100	1	0,28
	3	Ф3Вр-I	ℓ=285	21	0,015

Арматура класса А-III по ГОСТ5781-82*, АТ-IVс по ГОСТ10884-81, Вр-I по ГОСТ 6727-80*

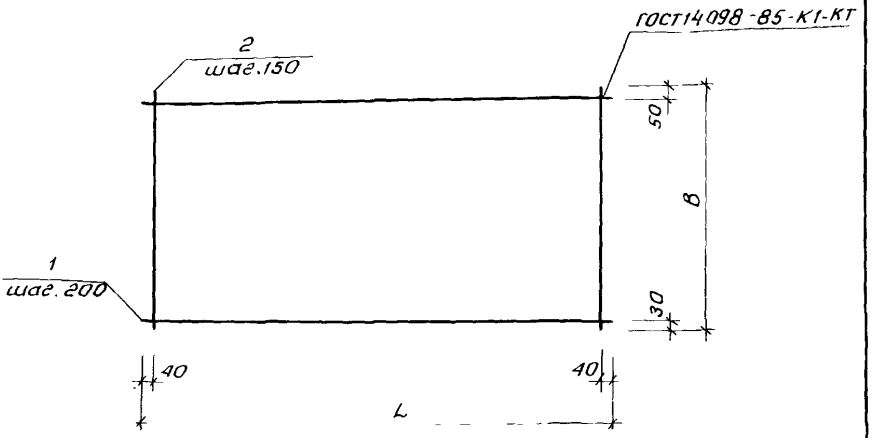

Обозначение	Марка	Размеры, мм		Масса сетки, кг
		L	B	
1.152.1-9с.1 -06	С1	2280	1160	2,44
-01	С2		1460	3,04
-02	С3		1760	3,76
-03	С4	2580	1160	2,71
-04	С5		1460	3,38
-05	С6		1760	4,18

1. Спецификацию см. 1.152.1-9с.1-06 лист 2

Взам. инв. № | Подпись и дата | Инв. № подл.

Разраб.	Акрамов		1.152 1-9с 1-06	
Рассчит.	Сенеговец			
Провер.	Сирот			
Рук. гр.	Акрамов			
ГИП	Сирот			
Гл. спец.	Горбацкий		Сетка С1.. С6	Стадия: Р; Лист: 1; Листов: 2
Нач. АПМ	Турсунбаева			
Н. контр.	Зауэрбрей			Таш ЗНИИЭП

Коп. Владиславлева Формат А4

Марка	Поз.	Наименование		Кол.	Масса ед., кг
С1	1	Ф3 Вр-I	ℓ=2280	7	0,12
	2	Ф4 Вр-I	ℓ=1160	16	0,10
С2	1	Ф3 Вр-I	ℓ=2280	8	0,12
	2	Ф4 Вр-I	ℓ=1460	16	0,13
С3	1	Ф3 Вр-I	ℓ=2280	10	0,12
	2	Ф4 Вр-I	ℓ=1760	16	0,16
С4	1	Ф3 Вр-I	ℓ=2580	7	0,13
	2	Ф4 Вр-I	ℓ=1160	18	0,10
С5	1	Ф3 Вр-I	ℓ=2580	8	0,13
	2	Ф4 Вр-I	ℓ=1460	18	0,13
С6	1	Ф3 Вр-I	ℓ=2580	10	0,13
	2	Ф4 Вр-I	ℓ=1760	18	0,16

Арматура класса Вр-I по ГОСТ 6727-80*

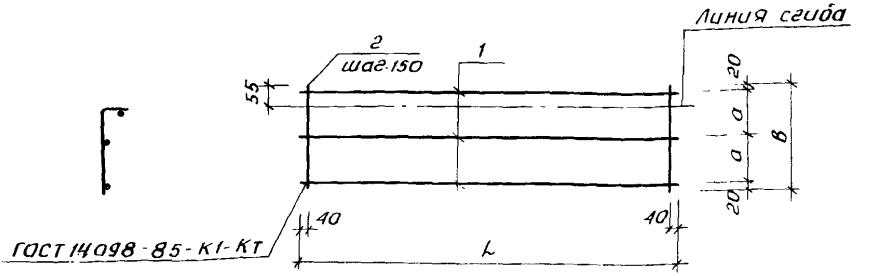

Обозначение	Марка	Размеры, мм			Масса сетки, кг
		L	B	a	
1.152.1-9с.1 -07	С7	2280	440	200	1,00
-01	С8	2580			1,11
-02	С9	2280	640	300	1,32
-03	С10	2580			1,47

Марка	Поз.	Наименование		кол.	Масса ед. кг
С7	1	ф 3 Вр-I	ℓ = 2280	3	0,12
	2	ф 4 Вр-I	ℓ = 440	16	0,04
С8	1	ф 3 Вр-I	ℓ = 2580	3	0,13
	2	ф 4 Вр-I	ℓ = 440	18	0,04
С9	1	ф 3 Вр-I	ℓ = 2280	3	0,12
	2	ф 4 Вр-I	ℓ = 640	16	0,06
С10	1	ф 3 Вр-I	ℓ = 2580	3	0,13
	2	ф 4 Вр-I	ℓ = 640	18	0,06

Арматура класса Вр-I по ГОСТ 6727-80*

Разраб.	Акрамов		1.152 1-9с.1 - 07
Рассчит.	Сенеговец		
Провер.	Сирот		
Рук. гр.	Акрамов		
ГИП	Сирот		
Гл. спец.	Горбацкий		Стадия: Р; Лист: ; Листов: 1
Нач. АПМ	Турсунбаева		Сетка С7... С10
Н. контр.	Зауэрбрей		Таш ЗНИИЭП

Взам. инв. № | Подпись и дата | Инв. № подл.

Кап. Владиславлева Формат А4

Рис. 1

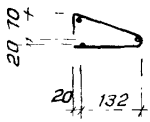

Развертка

ГОСТ 11038-85 - К1-К7

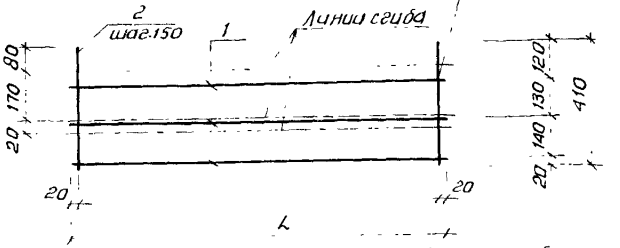

Рис. 2



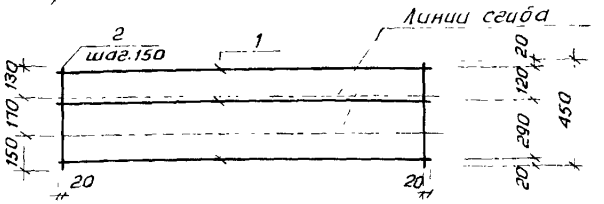

Рис. 3

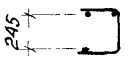

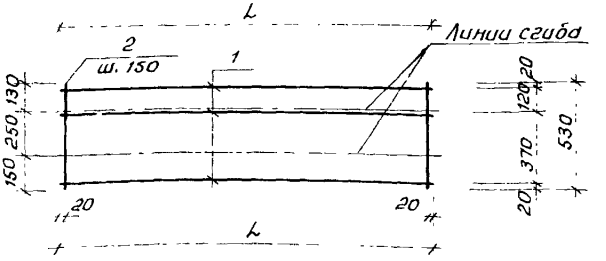

Обозначение	Марка	Рис.	L_1, мм	Масса сетки, кг
1.152.1-9с.1 -08	С11	1	1380	0,61
-01	С12		1520	0,68
-02	С13	2	1460	0,65
-03	С14		1620	0,72
-04	С15	3	1460	0,76
-05	С16		1620	0,84

1. Спецификацию см. 1.152.1-9с.1 -08 Лист 2

Разраб.	Акрамов		1.152.1-9с.1-08
Рассчит.	Сенеговец		
Провер.	Сирот		
Рук. гр.	Акрамов		
ГИП	Сирот		
Гл. спец.	Горбацкий		Сетка С11... С16
Нач. отд.	Турсунбаева		
Н. контр.	Зауэрбрей		

Стадия	Лист	Листов
Р	1	2

ТашЗНИИЭП

Инв. № подл. | Подпись и дата | Взам. инв. №

Коп. Владиславлева Формат А4

Марка	Поз.	Наименование		Кол.	Масса ед., кг
С 11	1	ф 3 Вр-I	ℓ=1380	3	0,07
	2	ф 4 Вр-I	ℓ= 410	10	0,04
С 12	1	ф 3 Вр-I	ℓ=1520	3	0,08
	2	ф 4 Вр-I	ℓ= 410	11	0,04
С 13	1	ф 3 Вр-I	ℓ=1460	3	0,07
	2	ф 4 Вр-I	ℓ= 450	11	0,04
С 14	1	ф 3 Вр-I	ℓ=1620	3	0,08
	2	ф 4 Вр-I	ℓ= 450	12	0,04
С 15	1	ф 3 Вр-I	ℓ= 1460	3	0,07
	2	ф 4 Вр-I	ℓ= 530	11	0,05
С 16	1	ф 3 Вр-I	ℓ= 1620	3	0,08
	2	ф 4 Вр-I	ℓ= 530	12	0,05

Арматура класса Вр-I по ГОСТ 6727-80*

Рис. 1

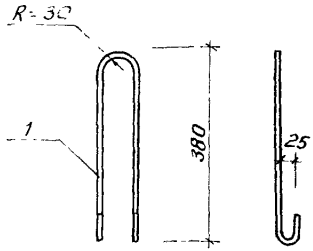

Рис. 2

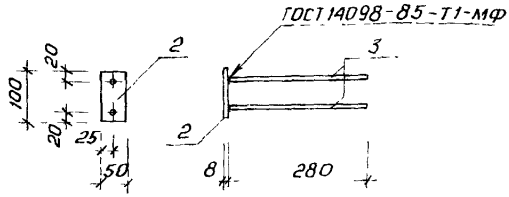

Рис. 3

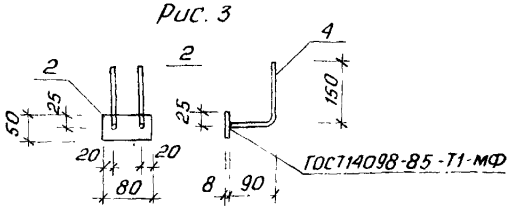

Обозначение	Марка	Рис.	Масса марки, кг
1.152 1-9с.1 -09	П1	1	0,58
-01	МН1	2	0,48
-02	МН2	3	0,46

Марка	Поз.	Наименование		Кол.	Масса ед, кг
П1	1	Ф10Ас-II	ℓ=930	1	0,58
МН1	2	-50х8	ℓ=80	1	0,26
	3	Ф8А-III	ℓ=280	2	0,11
МН2	2	-50х8	ℓ=80	1	0,26
	4	Ф8А-III	ℓ=240	2	0,10

Арматура класса Ас-II, А-III по ГОСТ 5781-82*, полоса по ГОСТ 103-76*

Разраб.	Акрамов		1.152.1-9с.1-09
Рассчит.	Сенеговец		
Провер.	Сирот		
Рук.гр	Акрамов		
ГИП	Сирот		Петля строповочная П1 Изделие закладное МН1, МН2
Гл.спец.	Горбацкий		
Нач.АПМ2	Турсунбаева		
Н.контр	Зауэрбрей		

Стадия	Лист	Листов
Р		1

ТашЗНИИЭП

инв. № подл.	подпись и дата	взам. инв. №

Марка	Изделия арматурные, кг															Изделия закладные, кг					Общий расход, кг
	Арматура класса														Всего	Арматура класса		Прокат марки		Всего	
	А-I		Ас-II		А-III				Ат-IVс			Вр-I				А-III		Вст3пс6			
	ГОСТ 5781-82*		ГОСТ 5781-82*		ГОСТ 5781-82*				ГОСТ 10884-81*			ГОСТ 6727-80*				ГОСТ 5781-82*		ГОСТ 103-76*			
	ф6	Итого	ф10	Итого	ф8	ф10	ф12	Итого	ф10	ф12	Итого	ф3	ф4	ф5	Итого						
2ЛП23.13-4-кш-с					1,70	1,73		3,43				1,98	6,06	0,47	8,51	14,26					16,14
2ЛП23.16-4-кш-с					1,70	1,73		3,43				2,10	6,70	0,47	9,27	15,02					16,90
2ЛП23.19-4-кш-с					1,70	1,73		3,43				2,34	7,13	1,85	11,32	17,07					18,95
2ЛП26.13-4-кш-с	0,77	0,77			1,81		2,75	4,56				2,17	6,68		8,85	16,50					18,38
2ЛП26.16-4-кш-с	0,77	0,77			0,59	1,91	2,75	5,25				2,30	7,08	0,51	9,89	18,23					20,11
2ЛП26.19-4-кш-с	0,77	0,77	2,32	2,32	0,59	1,91	2,75	5,25				2,56	7,58	1,94	12,80	20,42	0,84	0,84	1,04	1,04	1,88	22,30
2ЛП23.13-4-кш-с.1									1,73		1,73	2,27	5,63	1,25	9,15	13,20					15,08
2ЛП23.16-4-кш-с.1									1,73		1,73	2,39	5,88	2,05	10,32	14,37					16,25
2ЛП23.19-4-кш-с.1									1,73		1,73	2,63	6,56	3,05	12,24	16,29					18,17
2ЛП26.13-4-кш-с.1	0,77	0,77								2,75	2,75	2,49	6,05	1,07	9,61	15,45					17,33
2ЛП26.16-4-кш-с.1	0,77	0,77								2,75	2,75	2,62	6,47	1,50	10,59	16,43					18,31
2ЛП26.19-4-кш-с.1	0,77	0,77								2,75	2,75	2,88	7,43	2,50	12,81	18,65					20,53

Разраб.	Акрамов	
Рассчит.	Сенеговец	
Провер.	Сирот	
Рук. гр.	Акрамов	
ГИП	Сирот	
Гл. спец.	Горбацкий	
Нач. отд.	Тургунбаева	
Н. контр.	Зауэрбрей	

1.152.1-9с.1-ВС

Ведомость расхода стали

Стадия	Лист	Листов
Р	1	2

ТашЗНИИЭП

Кол. Владиславлева

Формат А4

23463 46

43

Марка	Изделия арматурные, кг																Изделия закладные, кг					Общий расход, кг
	Арматура класса															Всего	Арматура класса		Прокат марки		Всего	
	A-I		Ac-II		A-III				Aт-IVс			Bp-I					A-III		BCт3пс6			
	ГОСТ 5781-82*		ГОСТ 5781-82*		ГОСТ 5781-82*				ГОСТ 10884-81*			ГОСТ 6727-80*					ГОСТ 5781-82*		ГОСТ 103-76*			
	Ф6	Итого	Ф10	Итого	Ф8	Ф10	Ф12	Итого	Ф10	Ф12	Итого	Ф3	Ф4	Ф5	Итого		Ф8	Итого	50×8	Итого		
2ЛП23.13В-4-КШ-С					1,70	1,73		3,43				1,98	6,17	0,47	8,62	14,37						15,29
2ЛП23.16В-4-КШ-С					1,70	1,73		3,43				2,10	6,81	0,47	9,38	15,13						16,05
2ЛП23.19В-4-КШ-С					1,70	1,73		3,43				2,34	7,24	1,85	11,43	17,18						18,10
2ЛП26.13В-4-КШ-С	0,77	0,77			1,81		2,75	4,56				2,17	6,80		8,97	16,62						17,54
2ЛП26.16В-4-КШ-С	0,77	0,77			0,59	1,91	2,75	5,25				2,30	7,20	0,51	10,01	18,35						19,27
2ЛП26.19В-4-КШ-С	0,77	0,77	2,32	2,32	0,59	1,91	2,75	5,25				2,56	7,70	1,94	12,92	20,54	0,40	0,40	0,52	0,52	0,92	21,46
2ЛП23.13В-4-КШ-С.1									1,73		1,73	2,27	5,74	1,25	9,26	13,31						14,23
2ЛП23.16В-4-КШ-С.1									1,73		1,73	2,39	5,99	2,05	10,43	14,48						15,40
2ЛП23.19В-4-КШ-С.1									1,73		1,73	2,63	6,67	3,05	12,35	16,40						17,32
2ЛП26.13В-4-КШ-С.1	0,77	0,77								2,75	2,75	2,49	6,17	1,07	9,73	15,57						16,49
2ЛП26.16В-4-КШ-С.1	0,77	0,77								2,75	2,75	2,62	6,59	1,50	10,71	16,55						17,47
2ЛП26.19В-4-КШ-С.1	0,77	0,77								2,75	2,75	2,88	7,55	2,50	12,93	18,77						19,59

инв.№ подл.	подпись и дата	взам. инв.№

№ строки	Наименование материала и единица измерения	Коэф. Котх. Кпр.	Код материала	Количество на марку											
				2ЛП23.13-4-КШ-С	2ЛП23.16-4-КШ-С	2ЛП23.19-4-КШ-С	2ЛП26.13-4-КШ-С	2ЛП26.16-4-КШ-С	2ЛП26.19-4-КШ-С	2ЛП23.13-4-КШ-С.1	2ЛП23.16-4-КШ-С.1	2ЛП23.19-4-КШ-С.1	2ЛП26.13-4-КШ-С.1	2ЛП26.16-4-КШ-С.1	2ЛП26.19-4-КШ-С.1
1	Сортовой прокат обыкновенного качества		093000												
2	Сталь арматурная: кг														
3	Класса А-I ГОСТ 5781-82*														
4	с учетом коэффициента отхода	1,01					0,78	0,78	0,78				0,78	0,78	0,78
5	приведенная к классу А-I	1,0					0,78	0,78	0,78				0,78	0,78	0,78
6	Класс Ас-II ГОСТ 5781-82*														
7	с учетом коэффициента отхода	1,01		2,34	2,34	2,34	2,34	2,34	2,34	2,34	2,34	2,34	2,34	2,34	2,34
8	приведенная к классу А-I	1,21		2,83	2,83	2,83	2,83	2,83	2,83	2,83	2,83	2,83	2,83	2,83	2,83
9	Класс А-III ГОСТ 5781-82*		093004												
10	с учетом коэффициента отхода	1,01		4,31	4,31	4,31	5,45	6,15	6,15	0,85	0,85	0,85	0,85	0,85	0,85
11	приведенная к классу А-I	1,43		6,16	6,16	6,16	7,79	8,79	8,79	1,21	1,21	1,21	1,21	1,21	1,21
12	Класс Ат-IVс ГОСТ 10884-81														
13	с учетом коэффициента отхода	1,06								1,83	1,83	1,83	2,92	2,92	2,92
14	приведенная к классу А-I	1,95								3,57	3,57	3,57	5,69	5,69	5,69

Разраб.	Акрамов	
Рассчит.	Сенеговец	
Провер.	Сирот	
Рук. гр.	Акрамов	
ГИП	Сирот	
Гл. спец.	Горбацкий	
Нач. отд.	Турсунбаева	
Н. контр.	Зауэрбрей	

1.152.1-9с.1-РМ

Ведомость расхода материалов

Стадия	Лист	Листов
Р	1	6

ТашЗНИИЭП

Коп. Владиславлева

Формат А4

2.5463 ВЗ

Инв. № подл. | Подпись и дата | Взам. инв. №

41

№ строки	Наименование материала и единица измерения	Коэф. Котх Кпр	Код материала	Количество на марку											
				2ЛП23.13-4-КШ-С	2ЛП23.16-4-КШ-С	2ЛП23.19-4-КШ-С	2ЛП26.13-4-КШ-С	2ЛП26.16-4-КШ-С	2ЛП26.19-4-КШ-С	2ЛП23.13-4-КШ-С.1	2ЛП23.16-4-КШ-С.1	2ЛП23.19-4-КШ-С.1	2ЛП26.13-4-КШ-С.1	2ЛП26.16-4-КШ-С.1	2ЛП26.19-4-КШ-С.1
1	Прокат из стали углеродистой общего		093100												
2	назначения с пределом текучести														
3	0,02 МПа (23 кгс/мм²) ГОСТ 103-76*														
4	с учетом коэффициента отхода кг	1,01		1,05	1,05	1,05	1,05	1,05	1,05	1,05	1,05	1,05	1,05	1,05	1,05
5	приведенная к классу с 38/23 кг	1,00		1,05	1,05	1,05	1,05	1,05	1,05	1,05	1,05	1,05	1,05	1,05	1,05
6	В том числе по укрупненному														
7	сортаменту:														
8	сталь среднесортная кг		093200	1,04	1,04	1,04	1,04	1,04	1,04	1,04	1,04	1,04	1,04	1,04	1,04
9	сталь мелкосортная кг		095300	4,05	4,05	4,05	5,07	6,98	6,98	4,05	4,05	4,05	5,07	5,07	5,07
10	катанка кг		093400	2,54	2,54	2,54	3,42	2,20	2,20	0,84	0,84	0,84	1,61	1,61	1,61
11	Металлоизделия промышленного														
12	назначения (метизы)		120000												
13	Проволока стальная низкоуглеро-														
14	дистая периодического профиля														
15	класса Вр-I ГОСТ 6727-80*, кг		121400												
16	с учетом коэффициента отхода	1,02		8,68	9,46	11,55	9,03	10,09	13,06	9,33	10,53	12,48	9,80	10,80	13,07
17	приведенная к классу А-I	1,47		12,76	13,91	16,98	13,27	14,83	19,20	13,72	15,48	18,35	14,41	15,88	19,21

23463 4.9

инв.№подл.	подпись и дата	взам.инв.№

№ строки	Наименование материала и единица измерения	коэф. Котх. Кпр	Код материала	количество на марку											
				2ЛП23.13-4-КШ-С	2ЛП23.16-4-КШ-С	2ЛП23.19-4-КШ-С	2ЛП26.13-4-КШ-С	2ЛП26.16-4-КШ-С	2ЛП26.19-4-КШ-С	2ЛП23.13-4-КШ-С.1	2ЛП23.16-4-КШ-С.1	2ЛП23.19-4-КШ-С.1	2ЛП26.13-4-КШ-С.1	2ЛП26.16-4-КШ-С.1	2ЛП26.19-4-КШ-С.1
1	Итого стали: кг														
2	в натуральной массе			16,38	17,16	19,25	18,65	20,41	23,38	15,40	16,60	18,55	17,74	18,74	21,01
3	приведенная к классу А-I			22,80	23,95	27,02	25,72	28,28	32,65	22,38	24,14	27,01	25,97	27,44	30,77
4	Щебень естественный, $м^3$		571110	0,39	0,45	0,50	0,45	0,51	0,58	0,39	0,45	0,50	0,45	0,51	0,58
5	Песок естественный, $м^3$		571140	0,29	0,34	0,38	0,34	0,38	0,44	0,29	0,34	0,38	0,34	0,38	0,44
6	Цемент, М400 т		573112	0,145	0,165	0,186	0,165	0,189	0,215	0,145	0,165	0,186	0,165	0,189	0,215
7															
8															
9															
10															
11															
12															
13															
14															
15															
16															
17															

23463 50

1.152.1-9с.1 – РМ

Лист 3

Коп. Владиславлева

Формат А4

49

№ строки	Наименование материала и единица измерения	Коэф Котх Кпр	Код материала	Количество на марку											
				2ПП23 13В-4-КШ-С	2ПП23 16В 4-КШ-С	2ПП23 19В 4-КШ-С	2ПП26 13В-4-КШ-С	2ПП26 16В-4-КШ-С	2ПП26 19В-4-КШ-С	2ПП23 13В-4-КШ-С.1	2ПП23 16В-4-КШ-С.1	2ПП23 19В-4-КШ-С.1	2ПП26 13В-4-КШ-С.1	2ПП26 16В-4-КШ-С1	2ПП26 19В-4 КШ-С1
1	Сортовой прокат обыкновенного качества		093000												
2	Сталь арматурная: кг														
3	класса А-I ГОСТ 5781-82*														
4	с учетом коэффициента отхода	1,01					0,78	0,78	0,78				0,78	0,78	0,78
5	приведенная к классу А-I	1,0					0,78	0,78	0,78				0,78	0,78	0,78
6	класс Ас-II ГОСТ 5781-82*														
7	с учетом коэффициента отхода	1,01		2,34	2,34	2,34	2,34	2,34	2,34	2,34	2,34	2,34	2,34	2,34	2,34
8	приведенная к классу А-I	1,21		2,83	2,83	2,83	2,83	2,83	2,83	2,83	2,83	2,83	2,83	2,83	2,83
9	класса А III ГОСТ 5781-82*		093004												
10	с учетом коэффициента отхода	1,01													
11	приведенная к классу А-I	1,43		3,87	3,87	3,87	5,01	5,71	5,71	0,40	0,40	0,40	0,40	0,40	0,40
12	класса Ат-IVс ГОСТ 10884-81			5,53	5,53	5,53	7,16	8,17	8,17	0,58	0,58	0,58	0,58	0,58	0,58
13	с учетом коэффициента отхода	1,06													
14	приведенная к классу А-I	1,95								1,83	1,83	1,83	2,92	2,92	2,92
15										3,57	3,57	3,57	5,69	5,69	5,69
16															
17															

23463 51

инв.№ подл.	подпись и дата	взам. инв.№

№ строки	Наименование материала и единица измерения	Коэф. Котх Кпр	Код материала	Количество на марку											
				2ЛП23.13В-4-КШ-С	2ЛП23.16В-4-КШ-С	2ЛП23.19В-4-КШ-С	2ЛП26.13В-4-КШ-С	2ЛП26.16В-4-КШ-С	2ЛП26.19В-4-КШ-С	2ЛП23.13В-4-КШ-С.1	2ЛП23.16В-4-КШ-С.1	2ЛП23.19В-4-КШ-С.1	2ЛП26.13В-4-КШ-С.1	2ЛП26.16В-4-КШ-С.1	2ЛП26.19В-4-КШ-С.1
1	Прокат из стали углеродистой общего		093100												
2	назначения с пределом текучести														
3	0,02 мпа (23кг/мм²) ГОСТ 103-76*														
4	с учетом коэффициента отхода кг	1,01		0,53	0,53	0,53	0,53	0,53	0,53	0,53	0,53	0,53	0,53	0,53	0,53
5	приведенная к классу с38/23 кг	1,00		0,53	0,53	0,53	0,53	0,53	0,53	0,53	0,53	0,53	0,53	0,53	0,53
6	в том числе по укрупненному														
7	сортаменту:														
8	сталь среднесортная, кг		093200	0,52	0,52	0,52	0,52	0,52	0,52	0,52	0,52	0,52	0,52	0,52	0,52
9	сталь мелкосортная, кг		095300	4,05	4,05	4,05	5,07	6,98	6,98	4,05	4,05	4,05	5,07	5,07	5,07
10	катанка, кг		093400	2,10	2,10	2,10	2,98	1,76	1,76	0,40	0,40	0,40	1,17	1,17	1,17
11	Металлоизделия промышленного														
12	назначения (метизы)		120000												
13	Проволока стальная низкоуглеро-														
14	дистая периодического профиля														
15	класса Вр-I ГОСТ 6727-80*, кг		121400												
16	с учетом коэффициента отхода	1,02		8,79	9,57	11,66	9,15	10,21	13,18	9,45	10,64	12,60	9,92	10,92	13,19
17	приведенная к классу А-I	1,47		12,92	14,07	17,14	13,45	15,01	19,37	13,89	15,64	18,52	14,58	16,05	19,39

Инв. № подл.	Подпись и дата	Взам. инв. №

№ строки	Наименование материала и единица измерения	Коэф. Котх Кпр	Код материала	Количество на марку											
				2ПП23.13В-4-КШ-С	2ПП23.16В-4-КШ-С	2ПП23.19В-4-КШ-С	2ПП26.13В-4-КШ-С	2ПП26.16В-4-КШ-С	2ПП26.19В-4-КШ-С	2ПП23.13В-4-КШ-С.1	2ПП23.16В-4-КШ-С.1	2ПП23.19В-4-КШ-С.1	2ПП26.13В-4-КШ-С.1	2ПП26.16В-4-КШ-С.1	2ПП26.19В-4-КШ-С.1
1	Итого стали: кг														
2	В натуральной массе			15,53	16,31	18,40	17,81	19,57	22,54	14,55	15,74	17,70	16,89	17,89	20,16
3	приведенная к классу А-I			21,81	22,96	26,03	24,75	27,32	32,21	21,40	23,15	26,03	24,99	26,46	29,80
4	Щебень естественный, м³		571110	0,40	0,46	0,51	0,46	0,52	0,59	0,40	0,46	0,51	0,46	0,52	0,59
5	Песок естественный, м³		571140	0,30	0,34	0,38	0,34	0,39	0,44	0,30	0,34	0,38	0,34	0,39	0,44
6	Цемент, М400 т		573112	0,148	0,168	0,189	0,168	0,192	0,218	0,148	0,168	0,189	0,168	0,192	0,218
7															
8															
9															
10															
11															
12															
13															
14															
15															
16															
17															

23463

(53)

gost.e-ecolog.ru