ТИПОВЫЕ КОНСТРУКЦИИ, ИЗДЕЛИЯ И УЗЛЫ ЗДАНИЙ И СООРУЖЕНИЙ

СЕРИЯ 1.152.1-8

ПЛОЩАДКИ ЛЕСТНИЧНЫЕ ЖЕЛЕЗОБЕТОННЫЕ

К ПЛОСКИМ МАРШАМ ДЛЯ ЖИЛЫХ ЗДАНИЙ С ВЫСОТОЙ ЭТАЖА 2,8 М

ВЫПУСК 7

ПЛОЩАДКИ РЕБРИСТЫЕ ДЛИНОЙ 220см С ОТВЕРСТИЕМ ДЛЯ МУСОРОПРОВОДА К МАРШАМ ШИРИНОЙ 105 СМ ИЗ ТЯЖЕЛОГО БЕТОНА И БЕТОНА ПОРИСТЫХ ЗАПОЛНИТЕЛЯХ ДЛЯ КИРПИЧНЫХ И КРУПНОБЛОЧНЫХ ЗДАНИЙ

РАБОЧИЕ ЧЕРТЕЖИ

21705
ЦЕНА 2-66

gost.e-ecolog.ru

ТИПОВЫЕ КОНСТРУКЦИИ, ИЗДЕЛИЯ И УЗЛЫ ЗДАНИЙ И СООРУЖЕНИЙ

СЕРИЯ 1.52.1-8

ПЛОЩАДКИ ЛЕСТНИЧНЫЕ ЖЕЛЕЗОБЕТОННЫЕ

К ПЛОСКИМ МАРШАМ ДЛЯ ЖИЛЫХ ЗДАНИЙ С ВЫСОТОЙ ЭТАЖА 2,8 м

ВЫПУСК 7

ПЛОЩАДКИ РЕБРИСТЫЕ ДЛИНОЙ 220 СМ С ОТВЕРСТИЕМ ДЛЯ МУСОРОПРОВОДА К МАРШАМ ШИРИНОЙ 105 СМ ИЗ ТЯЖЕЛОГО БЕТОНА И БЕГОНА НА ПОРИСТЫХ ЗАПОЛНИТЕЛЯХ ДЛЯ КИРПИЧНЫХ И КРУПНОБЛОЧНЫХ ЗДАНИЙ

РАБОЧИЕ ЧЕРТЕЖИ

Разработаны ЦНИИЭП жилища

Руководитель отделения проектных работ — В. Острецов

Нач. отдела № 24 — Н. Росинский

Гл. констр. отд., ГИП — Д. Пальман

Утверждены введены в действие
с 15.04.86
Госгражданстроем
Приказ от 31.03.86 № 116

© ЦИТП Госстроя СССР, 1988

Обозначение	Наименование	Стр
1.152.1-8.7 00000 ТО	Техническое описание	3
1.152.1-8.7 10000	Площадка лестничная 2ЛП22.19-4-км;	
	2ЛП22.19-4-кмл	9
1.152.1-8.7 20000	Площадка лестничная 2ЛП22.19-4л-км;	
	2ЛП22.19-4л-кмл	10
1.152.1-8.7 30000	Площадка лестничная 2ЛП22.19-4-м;	
	2ЛП22.19-4-мл.	11
1.152.1-8.7 40000	Площадка лестничная 2ЛП22.19-4л-м;	
	2ЛП22.19-4л-мл	12
1.152.1-8.7 00000 Д1	Узлы I; II	13
1.152.1-8.7 00000 Д2	Узлы III; VI	14
1.152.1-8.7 00000 Д3	Узлы IV; V	15
1.152.1-8.7 11000	Каркас пространственный КП1;	
	КП2	16
1.152.1-8.7 21000	Каркас пространственный КП3;	
	КП4	17
1.152.1-8.7 31000	Каркас пространственный КП5;	
	КП6	18
1.152.1-8.7 41000	Каркас пространственный КП7;	
	КП8	19
1.152.1-8.7 00000 Д4	Узел VII	20
1.152.1-8.7 00000 Д5	Узел VIII	21
1.152.1-8.7 00000 Д6	Узел IX	22
1.152.1-8.7 00000 Д7	Узел X	23
1.152.1-8.7 00000 Д8	Узел XI	24

Обозначение	Наименование	Стр.
1.152.1-8.7 00000 Д9	Узел XII	25
1.152.1-8.7 31100	Каркас КР1; КР2	26
1.152.1-8.7 11100	Каркас КР3... КР6	27
1.152.1-8.7 11200	Каркас КР7... КР9	28
1.152.1-8.7 11300	Каркас гнутый КР10... КР12	29
1.152.1-8.7 31200	Каркас гнутый КР13... КР16	30
1.152.1-8.7 11400	Петля строповочная П1; П2	31
1.152.1-8.7 00000 ВС	Ведомость расхода стали	32
1152.1-8.7 00000ВМ	Ведомость расхода материалов	33

1.152.1-8.7 000000

Нач отд	Росинский		12.13.85
Н контр	Сиверман		12.13.85
О конст	Польман		12.13.85
ГИП	Польман		1.14.85
Рук гр	Горлова		1.14.85

Содержание

Стадия	Лист	Листов
Р		1

ЦНИИЭП жилища

Копировал 21705 3 Формат А3

1. Общая часть.

Серия 1.152.1-8 входит в Общесоюзный строительный каталог типовых конструкций и изделий для всех видов строительства.

Рабочие чертежи лестничных площадок, включенные в настоящий выпуск, разработаны по заданиям Управления по жилищному строительству Госгражданстроя, утвержденным 04.02.81 и 21.01.82 г.г.

В выпуске представлены рабочие чертежи лестничных ребристых площадок с отверстием для мусоропровода, которые в сочетании с плоскими лестничными маршами без фризовых ступеней предназначены для устройства двухмаршевых лестниц в жилых зданиях со стенами из кирпича (площадки с консолями) и крупноблочных зданиях (площадки без консолей), с высотой этажа 2,8 м для обычных условий строительства, а также массового производства этих изделий предприятиями строительной промышленности.

Лестничные площадки рассчитаны и запроектированы в соответствии с требованиями ГОСТ 9818-85 и предназначены для применения в лестницах на расчетную временную нагрузку 3,5 кН/м² (350 кгс/м²) (без учета собственного веса), коэффициенте надежности по нагрузке $n = 1,2$, в жилых зданиях, и имеющих коэффициент надежности по назначению $\gamma_n = 0,95$.

Опирание площадок предусмотрено на поперечные стены лестничной клетки. Лестничные площадки не рассчитаны на нагрузки от мусоропровода. Узлы опирания лестничных площадок см. серию 2.150-1, Выпуск 1

Прогибы элементов площадок определены от действия постоянной и длительной нагрузки. Принятые при расчете нагрузки, расчетные пролеты, прогибы и глубина опирания указаны на листе 3

Предел огнестойкости площадок – не менее 1,0 часа (Письмо НИИЖБ Госстроя СССР № 27/23-4683 от 21.10.83)

Номенклатура площадок дома на листе

Лестничные марши см. рабочие чертежи серии 1.151.1-6, выпуски 1 и 2

Марка площадки состоит из буквенно-цифровых групп.

Первая группа содержит обозначение типа площадки и её номинальные размеры: длину и ширину в дециметрах (с округлением до целого числа)

Во второй группе указывают расчетную временную нагрузку, обозначаемую числом „4" (соответствует нагрузке 3,5 кН/м² или 350 кгс/м²); для площадок из бетона на пористых заполнителях – „4,1"

В третьей группе отмечаются строчной буквой „к" наличие опорных консолей (в площадках с консолями), строчной буквой „м" – наличие отверстия для мусоропровода, расположенного справа, и буквами „мл" – наличие отверстия для мусоропровода, расположенного слева. В этой же группе проставляется при привязке выбранный вид отделки верхних лицевых поверхностей. Вид отделки отражается прописными буквами:

Ш – шлифованная мозаичная поверхность;

К – облицованная керамической плиткой.

Например, марка 2ЛП22.19-4,1-кмл соответствует площадке ребристой для маршей без фризовых ступеней, длиной 2200 мм, шириной 1900 мм, на расчетную временную нагрузку 3,5 кН/м² (350 кгс/м²), из бетона на пористых заполнителях, с опорными консолями и отверстием для мусоропровода, расположенным слева.

Внесение изменений в обозначениях марок изделий не допускается.

Марки изделий проставляются на чертежах и в спецификациях проектов, в заказах заводам-изготовителям и на изделиях.

				1.152.1-8.77 00000 ТО			
Нач. отд.	Росинский		12.10.85	Техническое описание	Стадия	Лист	Листов
Н. контр.	Гидерман		12.10.85		Р	1	6
Гл. констр.	Польман		12.10.85		ЦНИИЭП жилища		
ГИП	Польман		1.10.85				
Рук. гр.	Горлова		1.10.85				

Копировал 21705 4 Формат А3

2. Технические требования

Лестничные площадки следует изготовлять в соответствии с техническими требованиями ГОСТ 9818 -85.

Изготовление площадок предусмотрено из тяжелого бетона марки по прочности на сжатие М200 и из бетона на пористых заполнителях *) марки по прочности на сжатие М200

Величина нормируемой отпускной прочности бетона должна быть не менее 70% проектной марки по прочности на сжатие.

Поставка площадок с отпускной прочностью бетона ниже прочности, соответствующей его проектной марке, разрешается при условии, что изготовитель гарантирует достижение бетоном прочности, соответствующей его проектной марке, в возрасте 28 суток со дня изготовления.

Лестничные площадки должны выпускаться с законченной отделкой верхних лицевых поверхностей. Нижняя и боковые поверхности должны быть подготовлены под окраску

Показатель истираемости декоративного бетона площадок не должен превышать величин, приведенных в ГОСТ 13087 - 85.

Армирование площадок производится пространственными арматурными каркасами, состоящими из плоских и гнутых каркасов.

Арматурные изделия должны удовлетворять требованиям ГОСТ 10922 - 75.

Рабочая арматура каркасов несущих ребер принята из стали класса А-III ГОСТ 5781-82, остальных каркасов - из проволоки класса Вр-I ГОСТ 6727-80.

Для подъема и монтажа площадок предусмотрены строповочные петли. Крюки петель должны быть заведены за продольные стержни каркасов. Строповочные петли должны изготовляться из арматурной стали класса А-I марок ВСт3сп2 и ВСт3пс2. Если возможен монтаж площадок при расчетной зимней температуре ниже – 40°С, то для петель сталь марки ВСт3пс2 применять не допускается.

3 Указания по изготовлению и монтажу

Лестничные площадки запроектированы с учетом изготовления в стальных формах в горизонтальном (рабочем)[1] положении.

Сборку пространственного каркаса следует производить в кондукторе Сварка плоских и пространственных каркасов должна производиться контактной точечной электросваркой.

4. Контроль и оценка качества

Размеры и непрямолинейность площадок, толщину защитного слоя бетона до арматуры, а также качество поверхностей и внешний вид площадок следует проверять по ГОСТ 9818 -85.

Перед массовым изготовлением и применением площадки должны быть испытаны на прочность, жесткость и трещиностойкость согласно требованиям ГОСТ 8829-84. Данные для проведения испытаний см. на листах 4 и 5.

5. Хранение и транспортирование.

Приемка, маркировка, хранение и транспортирование должно производиться в соответствии с ГОСТ 9818 -85.

Площадки следует хранить в горизонтальном положении рассортированными по маркам. Подъем площадок должен производиться в рабочем положении самобалансирующими траверсами за 4 строповочные петли.

*) Бетон должен иметь плотную структуру, объем межзерновых пустот в уплотненной бетонной смеси не должен превышать 3%.

[1] Объемная масса бетона на пористых заполнителях (в высушенном до постоянной массы состоянии) принята равной 1800 кгс/м³; нормативный объемный вес бетона, учитывавшийся при расчете площадок, принят равным 2070 кгс/м³; объемная масса бетона отделочного слоя – 2500 кгс/м³

Расчетная схема ребра

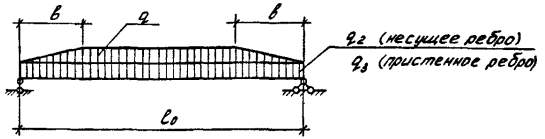

Данные для расчета

Таблица 1

Марка	Расчетный пролет l_0, мм	в, мм	Несущее и пристенное ребра площадки: нагрузка q_1, кН/м (кгс/м) нормативная полная *)	нормативная длительная *)	нормативная кратковременная	расчетная *)	нагрузка q_2 кН/м (кгс/м) нормативная полная *)	нормативная длительная *)	нормативная кратковременная	расчетная *)	нагрузка q_3, кН/м (кгс/м) нормативная полная	нормативная длительная	расчетная	Прогиб несущего ребра f, см	Плита площадки: нагрузка q_1, кН/м² (кгс/м²) нормативная полная **)	нормативная длительная **)	нормативная кратковременная	расчетная **)
2ЛП22.19-4-км	2360	910	4,71(480)	2,94(300)	1,76(180)	5,44(555)	11,38(1160)	9,02(920)	2,35(240)	12,94(1320)	0,59(60)	0,59(60)	0,64(65)	0,19	5,15(5125)	3,19(325)	1,96(200)	5,98(610)
2ЛП22.19-4-км.л			2,65(270)	0,93(95)		3,24(330)	10,0(1020)	7,65(780)		11,42(1165)					2,94(3000)	0,98(100)		3,53(360)
2ЛП22.19-4Л-км			4,36(445)	2,6(265)		5,1(520)	(1005)	7,5(765)		11,28(1150)	0,49(50)	0,49(50)	0,54(55)	0,22	4,8(4990)	2,84(290)		5,59(570)
2ЛП22.19-4Л-км.л			2,65(270)	0,93(95)		3,24(330)	8,72(890)	6,37(650)		10,0(1020)					2,94(3000)	0,98(100)		3,53(360)
2ЛП22.19-4-м	2140	910	4,71(480)	2,94(300)		5,44(555)	11,38(1160)	9,02(920)		12,94(1320)	0,59(60)	0,59(60)	0,64(65)	0,16	5,15(5125)	3,19(325)		5,98(610)
2ЛП22.19-4-м.л			2,65(270)	0,93(95)		3,24(330)	10,0(1020)	7,65(780)		11,42(1165)					2,94(3000)	0,98(100)		3,53(360)
2ЛП22.19-4Л-м			4,36(445)	2,6(265)		5,1(520)	(1005)	7,5(765)		11,28(1150)	0,49(50)	0,49(50)	0,54(55)	0,18	4,8(4910)	2,84(290)		5,59(570)
2ЛП22.19-4Л-м.л			2,65(270)	0,93(95)		3,24(330)	8,72(890)	6,37(650)		10,0(1020)					2,94(3000)	0,98(100)		3,53(360)

*) В числителе дана полная нагрузка на ребро, в знаменателе – за вычетом собственного веса ребра

**) В числителе дана полная нагрузка на плиту, в знаменателе – за вычетом собственного веса плиты

Копировал 21705 6; Формат А3

Схемы опирания и загружения при испытании

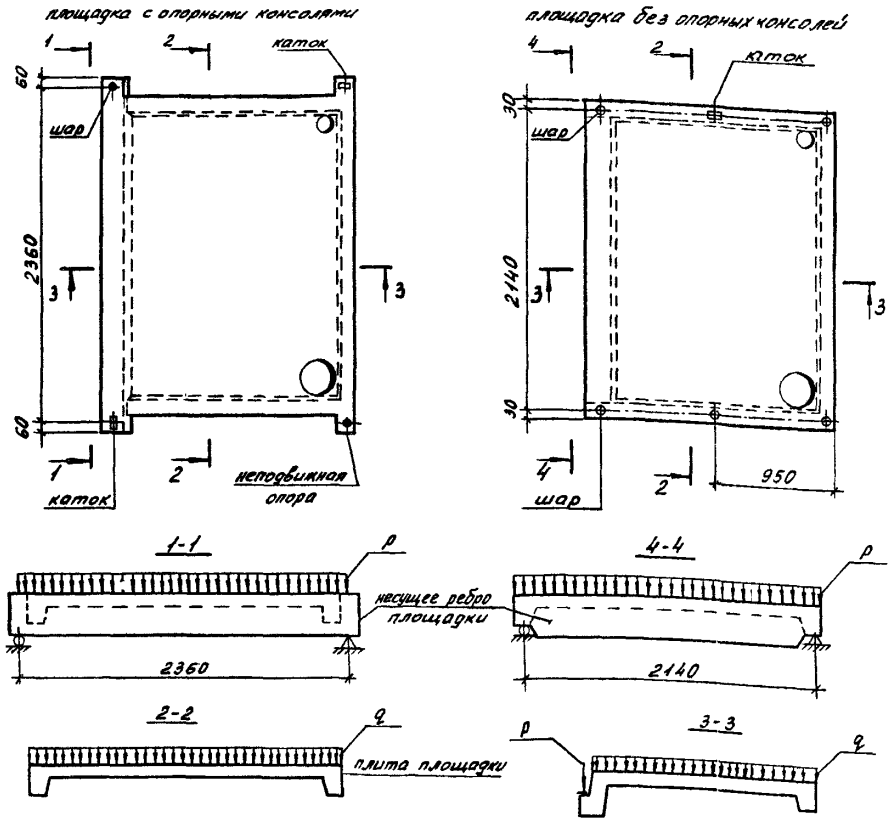

Таблица 2

Данные для испытаний

Марка	Проверка прочности: текучесть продольной растянутой арматуры до наступления раздробления сжатой зоны бетона, $C = 1,4$. Величина контрольной разрушающей нагрузки *), при которой площадки признаются годными		требуется повторное испытание	
	с учетом собственного веса $\geq \frac{P_{полн}}{q_{полн}}$	за вычетом собственного веса $\geq \frac{P_{доп}}{q_{доп}}$	с учетом собственного веса $< \frac{P_{полн}}{q_{полн}}$, но $\geq 0,85\,\frac{P_{полн}}{q_{полн}}$	за вычетом собственного веса $< \frac{P_{доп}}{q_{доп}}$, но $\geq 0,85\,\frac{P_{доп}}{q_{доп}}$
2ЛП22.19-4-км 2ЛП22.19-4-кмл 2ЛП22.19-4-м 2ЛП22.19-4-мл	$\frac{18,14\,(1850)}{8,38\,(855)}$	$\frac{16,77\,(1710)}{6,18\,(630)}$	$< \frac{18,14\,(1850)}{8,38\,(855)}$ но $\geq \frac{15,4\,(1570)}{7,16\,(730)}$	$< \frac{16,77\,(1710)}{6,18\,(630)}$ но $\geq \frac{14,02\,(1430)}{4,95\,(505)}$
2ЛП22.19-4Л-км 2ЛП22.19-4Л-кмл 2ЛП22.19-4Л-м 2ЛП22.19-4Л-мл	$\frac{15,79\,(1610)}{7,84\,(800)}$	$\frac{14,66\,(1495)}{5,98\,(610)}$	$< \frac{15,79\,(1610)}{7,84\,(800)}$ но $\geq \frac{12,46\,(1270)}{6,67\,(680)}$	$< \frac{14,66\,(1495)}{5,98\,(610)}$ но $\geq \frac{11,33\,(1155)}{4,8\,(490)}$

*) Нагрузки на площадку даны дробью: в числителе – нагрузки на ребро „P" в кН/м (кгс/м длины ребра), в знаменателе – нагрузка на плиту площадки „q" в кН/м² (кгс/м² площади плиты площадки)

Продолжение табл. 2

Марка	Проверка прочности				Проверка жесткости						Проверка трещиностойкости		
	1 Разрыв продольной растянутой арматуры 2 Раздробление бетона сжатой зоны сечения до наступления текучести продольной растянутой арматуры или разрушение по сечениям, наклонным к продольной оси конструкций $C = 1,5$				контрольная нагрузка*)		прогиб ребра от кратковременного действия контрольной нагрузки	$\frac{f_{эл.}}{f_{пред.}}$	Прогибы ребра (мм), при которых		контрольная нагрузка*)		контрольная ширина раскрытия трещины, мм
	Величина контрольной разрушающей нагрузки, при которой				с учетом собственного веса	за вычетом собственного веса			площадки признаются годными	требуется повторное испытание	с учетом собственного веса	за вычетом собственного веса	
	площадки признаются годными		требуется повторное испытание										
	с учетом собственного веса	за вычетом собственного веса	с учетом собственного веса	за вычетом собственного веса									
	$\geq \frac{P_{полн}}{q_{полн}}$	$\geq \frac{P_{доп}}{q_{доп}}$	$< \frac{P_{полн}}{q_{полн}}$, но $\geq 0,85 \frac{P_{полн}}{q_{полн}}$	$< \frac{P_{доп}}{q_{доп}}$, но $\geq 0,85 \frac{P_{доп}}{q_{доп}}$	$\frac{P_{полн}}{q_{полн}}$	$\frac{P_{доп}}{q_{доп}}$	$f_{к}$, мм				$\frac{P_{полн}}{q_{полн}}$	$\frac{P_{доп}}{q_{доп}}$	
2ЛП22.19-4-км	$\frac{20,69\ (2110)}{9,56\ (975)}$	$\frac{19,32\ (1970)}{7,36\ (750)}$	$< \frac{20,69\ (2110)}{9,56\ (975)}$, но $\geq \frac{17,55\ (1790)}{8,19\ (835)}$	$< \frac{19,32\ (1970)}{7,36\ (750)}$, но $\geq \frac{16,18\ (1650)}{5,98\ (610)}$	$\frac{9,02\ (920)}{3,19\ (325)}$	$\frac{7,65\ (780)}{0,98\ (100)}$	0,15	16	$< 0,18$	$> 0,18$, но $\leq 0,19$	$\frac{11,381\ (1160)}{5,155\ (525)}$	$\frac{10,0\ (1020)}{2,94\ (300)}$	0,25
2ЛП22.19-4-кмл							0,13	15	$< 0,16$	$> 0,16$, но $\leq 0,17$			
2ЛП22.19-4-м													
2ЛП22.19-4-мл													
2ЛП22.19-4Л-км	$\frac{17,95\ (1830)}{8,92\ (910)}$	$\frac{16,82\ (1715)}{7,06\ (720)}$	$< \frac{17,95\ (1830)}{8,92\ (910)}$ но $\geq \frac{14,32\ (1460)}{7,6\ (775)}$	$< \frac{16,82\ (1715)}{7,06\ (720)}$ но $\geq \frac{13,19\ (1345)}{5,74\ (585)}$	$\frac{7,5\ (765)}{2,84\ (290)}$	$\frac{6,37\ (650)}{0,98\ (100)}$	0,18	19	$< 0,22$	$> 0,22$, но $\leq 0,23$	$\frac{9,865\ (1005)}{4,81\ (490)}$	$\frac{8,73\ (890)}{2,94\ (300)}$	0,25
2ЛП22.19-4Л-кмл							0,14	17	$< 0,17$	$> 0,17$, но $\leq 0,18$			
2ЛП22.19-4Л-м													
2ЛП22.19-4Л-мл													

*) Нагрузки на площадку даны дробью: в числителе – нагрузки на ребро „P" в кН/м (кгс/м) длины ребра,
в знаменателе – нагрузка на плиту площадки „q" в кН/м² (кгс/м²) площади плиты площадки

Рис. 1

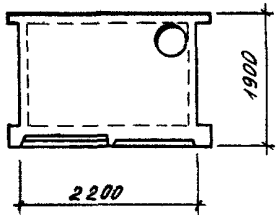

Рис. 2

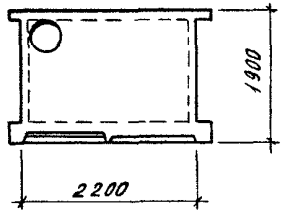

Рис 3

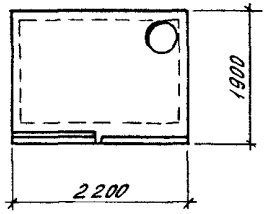

Рис. 4

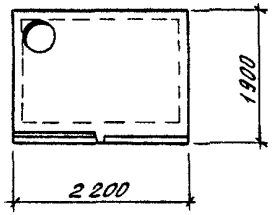

Номенклатура изделий

Обозначение	Марка	Рис,	Объем бетона, м³		Расход стали, кг		Масса, кг
			конструктивного	декоративного	натуральной	приведенной к стали класса А-I	
1.152.1-8.7 10000	2ЛП22.19-4 - км	1	0,455	0,077	21,10	29,73	1330
1.152.1-8.7 20000	2ЛП22.19-4Л - км				20,48	28,84	1096
1.152.1-8.7 10000-01	2ЛП22.19-4 - кмл	2	0,455	0,077	21,10	29,73	1330
1.152.1-8.7 20000-01	2ЛП22.19-4Л - кмл				20,48	28,80	1096
1.152.1-8.7 30000	2ЛП22.19-4 - м	3	0,428	0,077	23,99	33,50	1260
1.152.1-8.7 40000	2ЛП22.19-4Л - м				21,14	29,40	1080
1.152.1-8.7 30000-01	2ЛП22.19-4 - мл	4	0,428	0,077	23,99	33,50	1260
1.152.1-8.7 40000-02	2ЛП22.19-4Л - мл				21,14	29,40	1080

Рис.1

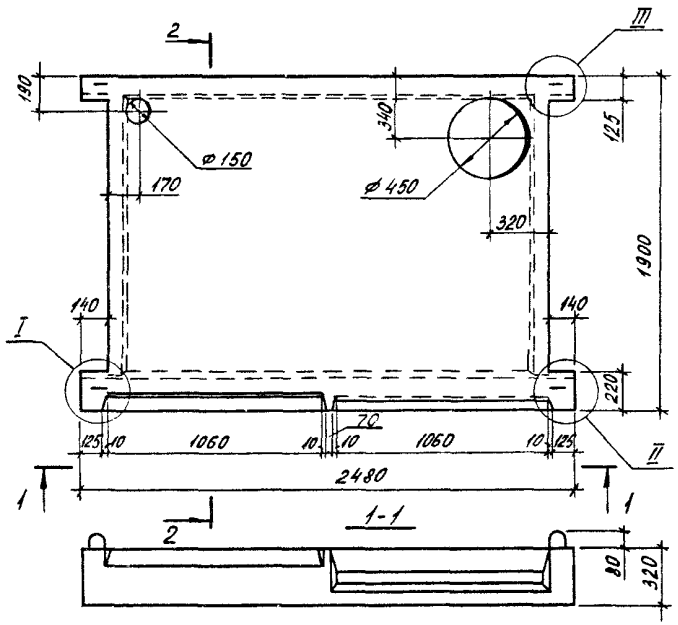

2-2
М 1 : 1

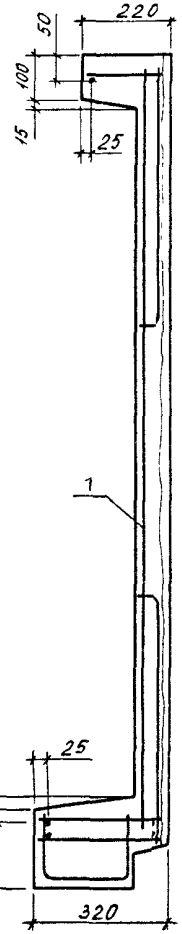

Рис. 2
Остальное - см рис.1

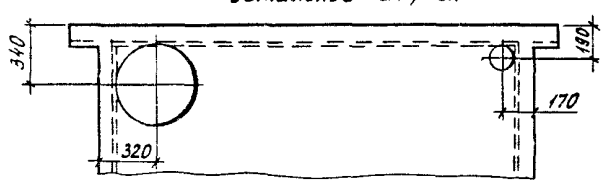

Обозначение	Марка	Рис.	Масса, кг
1.152.1-8.7 110000	2ЛП22.19-4-км	1	1330
-01	2ЛП22.19-4-кмл	2	1330

Формат	Зона	Поз	Обозначение	Наименование	Кол	Примечание
				Документация		
А3			1.152.1-8.7 00000 Д1	Узлы I; II		
А3			1.152.1-8.7 00000 Д2	Узлы III; VII		
А3			1.152.1-8.7 00000 ТО	Техническое описание		
А3			1.152.1-8.7 00000 РМ	Ведомость расхода материалов		
				Материалы		
				Бетон марки М200	0,455	м³
				Бетон декоративный М200	0,077	м³
				Переменные данные для исполнений		
				1.152.1-8.7 100000		
				Сборочные единицы		
А3		1	1.152.1-8.7 11000	Каркас пространственный КП11	1	
				1.152.1-8.7 110000-01		
				Сборочные единицы		
А3		1	1.152.1-8.7 11000-01	Каркас пространственный КП2	1	

Нач. отд.	Росинский		01.10.85
Н. контр.	Гиберман		01.10.85
Гл. констр.	Пальман		01.10.85
ГИП	Пальман		01.10.85
Рук. грип.	Горлова		01.10.85

1.152.1-8.7 110000

Площадка лестничная 2ЛП22.19-4-км; 2ЛП22.19-4-кмл

Стадия	Масса	Масштаб
Р	См. табл.	-
Лист	Листов 1	

ЦНИИЭП жилища

Копировал

21705 10

Формат А3

Рис. 1

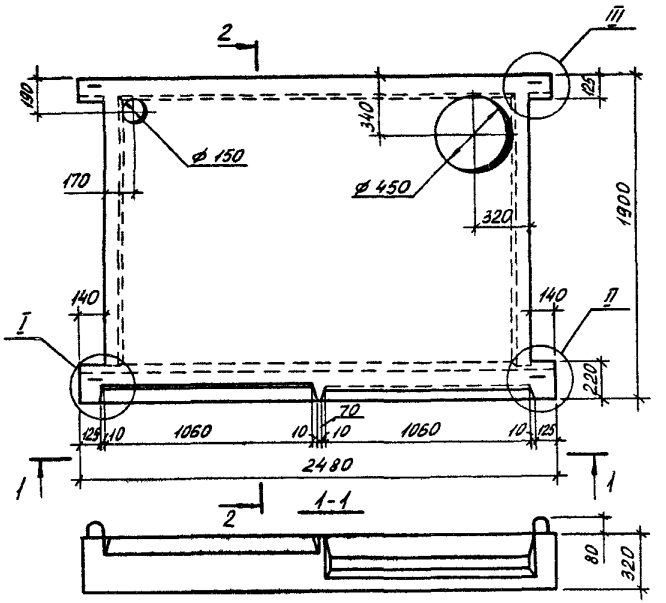

2-2
М 1:10

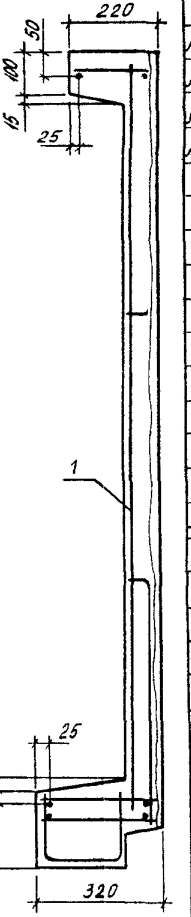

Рис. 2
Остальное - см. рис. 1

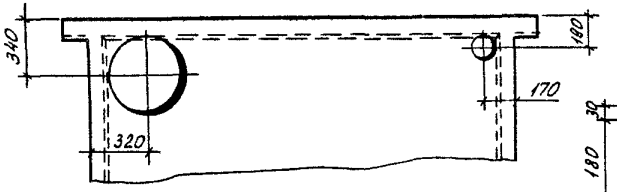

Обозначение	Марка	Рис.	Масса, кг
1.152.1-8.7 20000	2.ЛП22.19-4Л-км	1	1096
-01	2.ЛП22.19-4Л-кмл	2	1096

Формат	Зона	Поз	Обозначение	Наименование	Кол.	Примечание
				Документация		
А3			1.152.1-8.7 00000 Д1	Узлы I; II		
А3			1.152.1-8.7 00000 Д2	Узлы III; IV		
А3			1.152.1-8.7 00000 ТО	Техническое описание		
А3			1.152.1-8.7 00000 РМ	Ведомость расхода материалов		
				Материалы		
				Бетон марки М200	0,455	м³
				Бетон декоративный М200	0,077	м³
				Переменные данные для исполнений		
				1.152.1-8.7 220000		
				Сборочные единицы		
А3		1	1.152.1-8.7 21000	Каркас пространственный КП3	1	
				1.152.1-8.7 200000-01		
				Сборочные единицы		
А3		1	1.152.1-8.7 21000-01	Каркас пространственный КП4	1	

Нач. отд	Росинский		04.88
Нор. контр	Гиберман		04.88
Гл. констр	Пальман		04.88
ГИП	Пальман		04.88
Рук. груп	Горлова		04.88

1.152.1-8.7 210000

Площадка лестничная
2.ЛП22.19-4Л - км;
2.ЛП22.19-4Л - кмл.

Стадия	Масса	Масштаб
Р	См. табл.	
Лист	Листов 1	

ЦНИИЭП жилища

Копировал

21705 11

Формат А3

Рис. 1

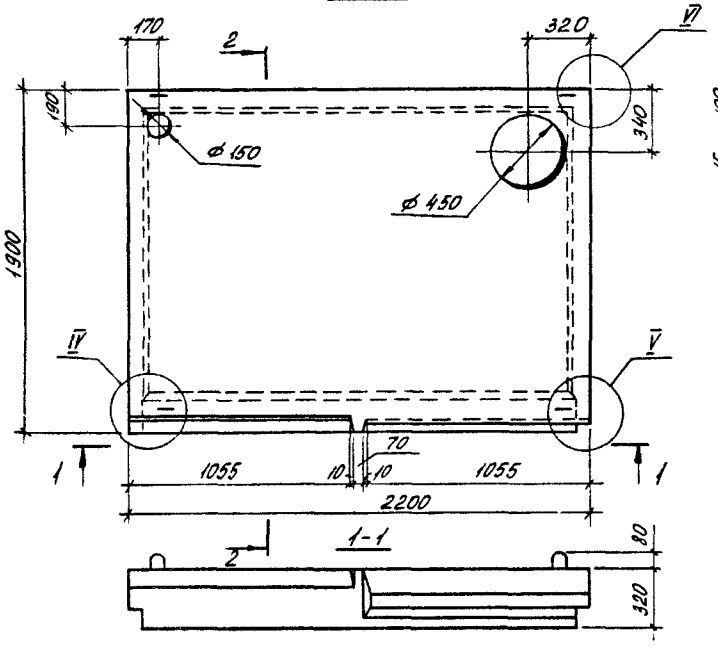

Рис. 2

Остальное – см рис. 1

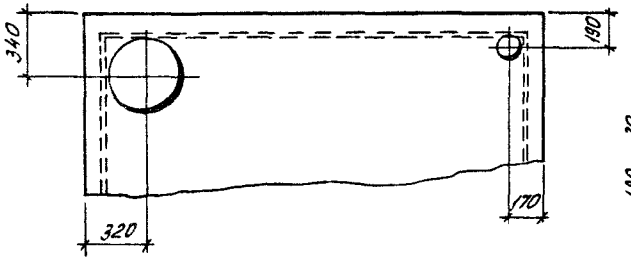

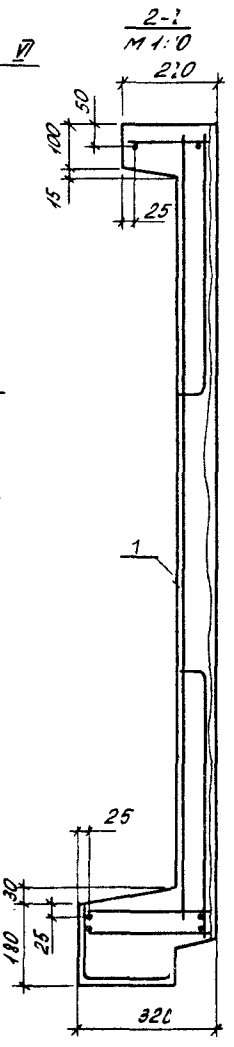

Обозначение	Марка	Рис.	Масса, кг
1.152.1-8.7 30000	2ЛП22.19-4-м	1	1260
-01	2ЛП22.19-4-мл	2	1260

Формат	Зона	Поз	Обозначение	Наименование	Кол.	Примечание
				Документация		
А3			1.152.1-8.7 00000 Д2	Узлы VI; VII		
А3			1.152.1-8.7 00000 Д3	Узлы IV; V		
А3			1.152.1-8.7 00000 ТО	Техническое описание		
А3			1.152.1-8.7 00000 РМ	Ведомость расхода материалов		
				Материалы		
				Бетон марки М200	0,428	м³
				Бетон декоративный М200	0,077	м³
				Переменные данные для исполнений		
				1.152.1-8.7 30000		
				Сборочные единицы		
А3		1	1.152.1-8.7 31000	Каркас пространственный КП55	1	
				1.152.1-8.7 30000		
				Сборочные единицы		
А3		1	1.152.1-8.7 31000-01	Каркас пространственный КП65	1	

Нач отд	Росинский		08.85
Н контр	Гиберман		08.85
Гл констр	Пальман		08.85
ГИП	Пальман		08.85
Рук груп	Горлова		08.85

1.152.1-8.7 30000

Площадка лестничная
2ЛП22.19-4 - м
2ЛП22.19-4 - мл

Стадия	Масса	Масштаб
Р	См. табл.	-
Лист	Листов 1	

ЦНИИЭП жилища

Копировал

21705 112

Формат А3

Рис. 1

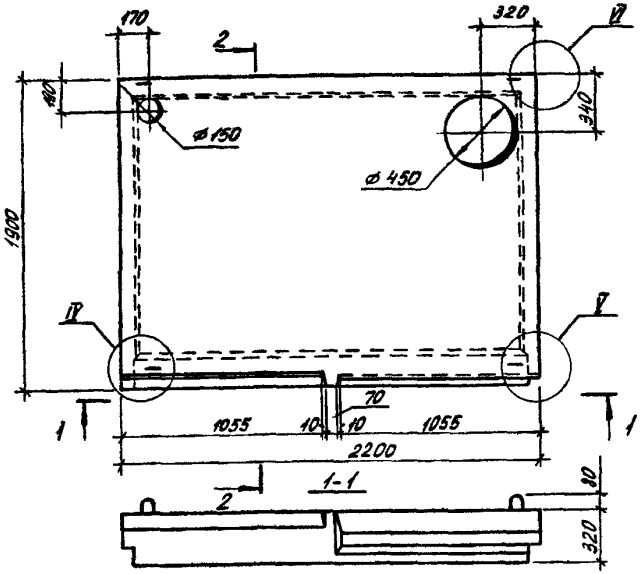

Рис. 2

Остальное - см. рис. 1

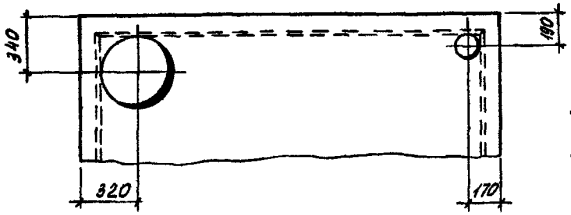

2-2

М 1:10

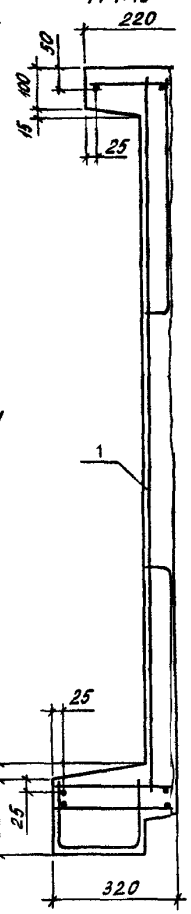

Обозначение	Марка	Рис.	Масса, кг
1.152.1-8.7 40000	2ЛП22.19-4Л-м	1	1080
-01	2ЛП22.19-4Л-мл	2	1080

Формат	Зона	Поз.	Обозначение	Наименование	Кол.	Примечание
				Документация		
А3			1.152.1-8.7 00000 Д2	Узлы III; VI		
А3			1.152.1-8.7 00000 Д3	Узлы IV; V		
А3			1.152.1-8.7 00000 ТО	Техническое описание		
А3			1.152.1-8.7 00000 РМ	Ведомость расхода материалов.		
				Материалы		
				Бетон марки М200	0,428	м³
				Бетон декоративный М200	0,077	м³
				Переменные данные для исполнений		
				1.152.1-8.7 40000		
				Сборочные единицы		
А3		1	1.152.1-8.7 41000	Каркас пространственный КП7	1	
				1.152.1-8.7 40000-01		
				Сборочные единицы		
А3		1	1.152.1-8.7 41000-01	Каркас пространственный КП8	1	

1.152.1-8.7 40000

Площадка лестничная
2ЛП22.19-4Л-м
2ЛП22.19-4Л-мл

Стадия	Масса	Масштаб
Р	См. табл.	1:25
Лист	Листов 1	

ЦНИИЭП жилища

Нач. отд	Росинский		08.13
Н. контр	Гиберман		08.13
Гл. конст.	Пальман		08.13
ГИП	Пальман		08.13
Рук. груп	Горлова		08.13

Копировал 21705 13 Формат А3

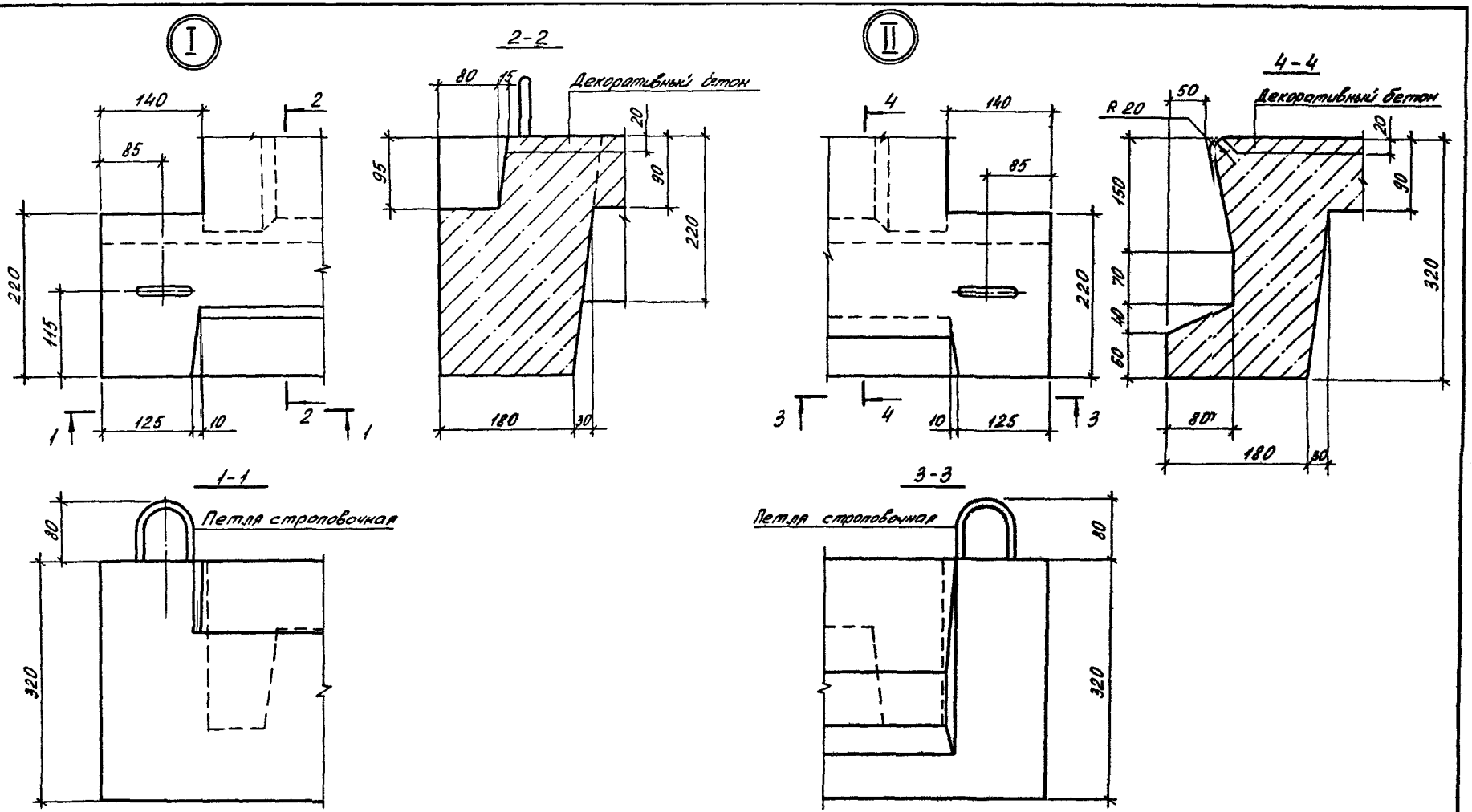

				1.152.1-8.7 00000 Д1			
Нач.отд.	Росинский		09.85	Узлы I; II	Стадия	Лист	Листов
Н.контр	Гиберман		09.85		Р		1
Гл.конст	Пальман		09.85		ЦНИИЭП жилища		
ГИП	Пальман		09.85				
Рук.эрул.	Горлова		09.85				

21705 14

Котрова

Формат А3

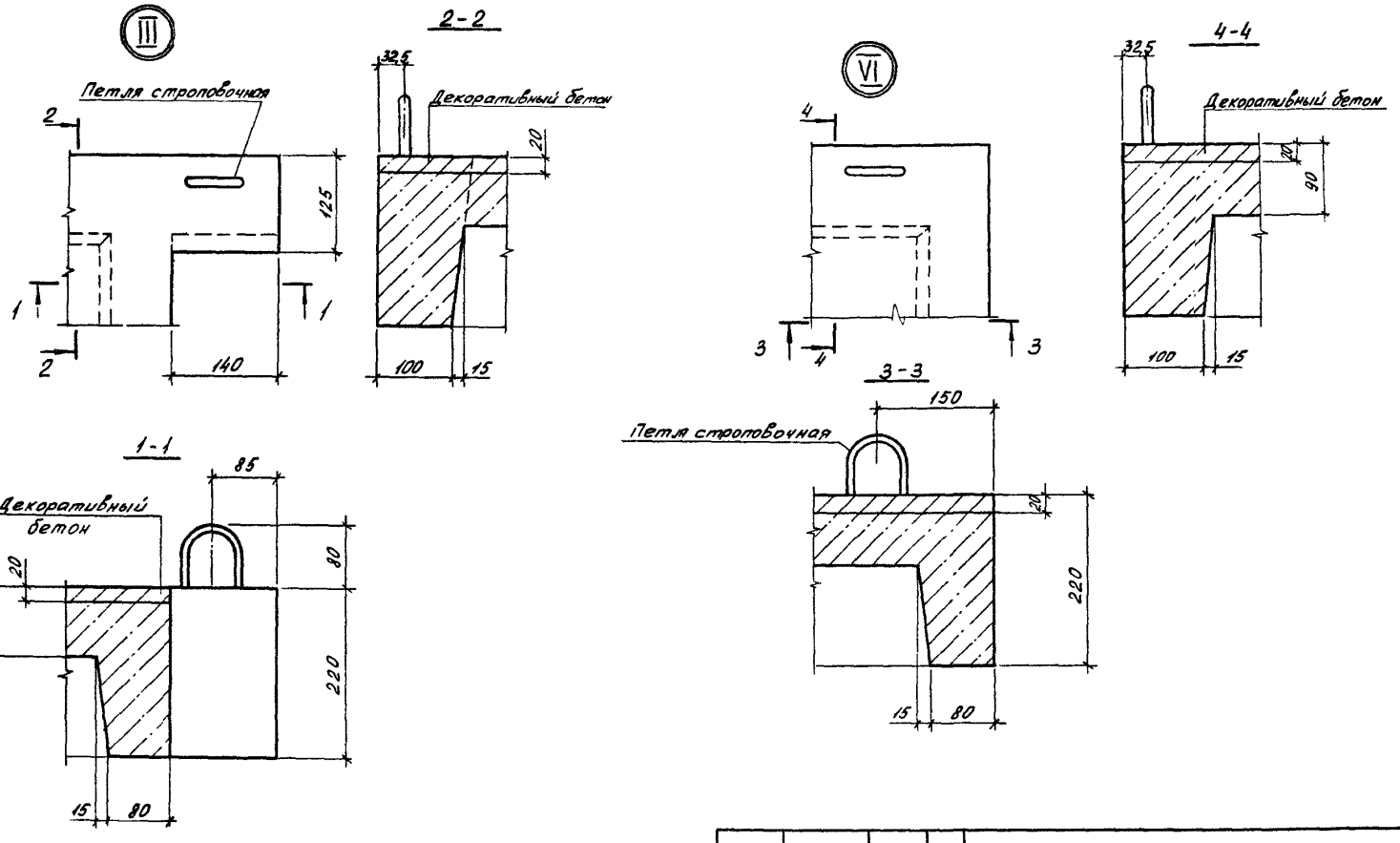

				1.152.1-8.7 010000 Д2	
Нач. отр.	Росинский			Узлы III; VI	Стадия: Р; Лист: —; Листов: 1
Н. контр.	Гибертон				ЦНИИЭП жилища
Гл конст	Пальман				
ГИП	Пальман				
Рук грут	Горлова				

Копировал 21705 15 формат А3

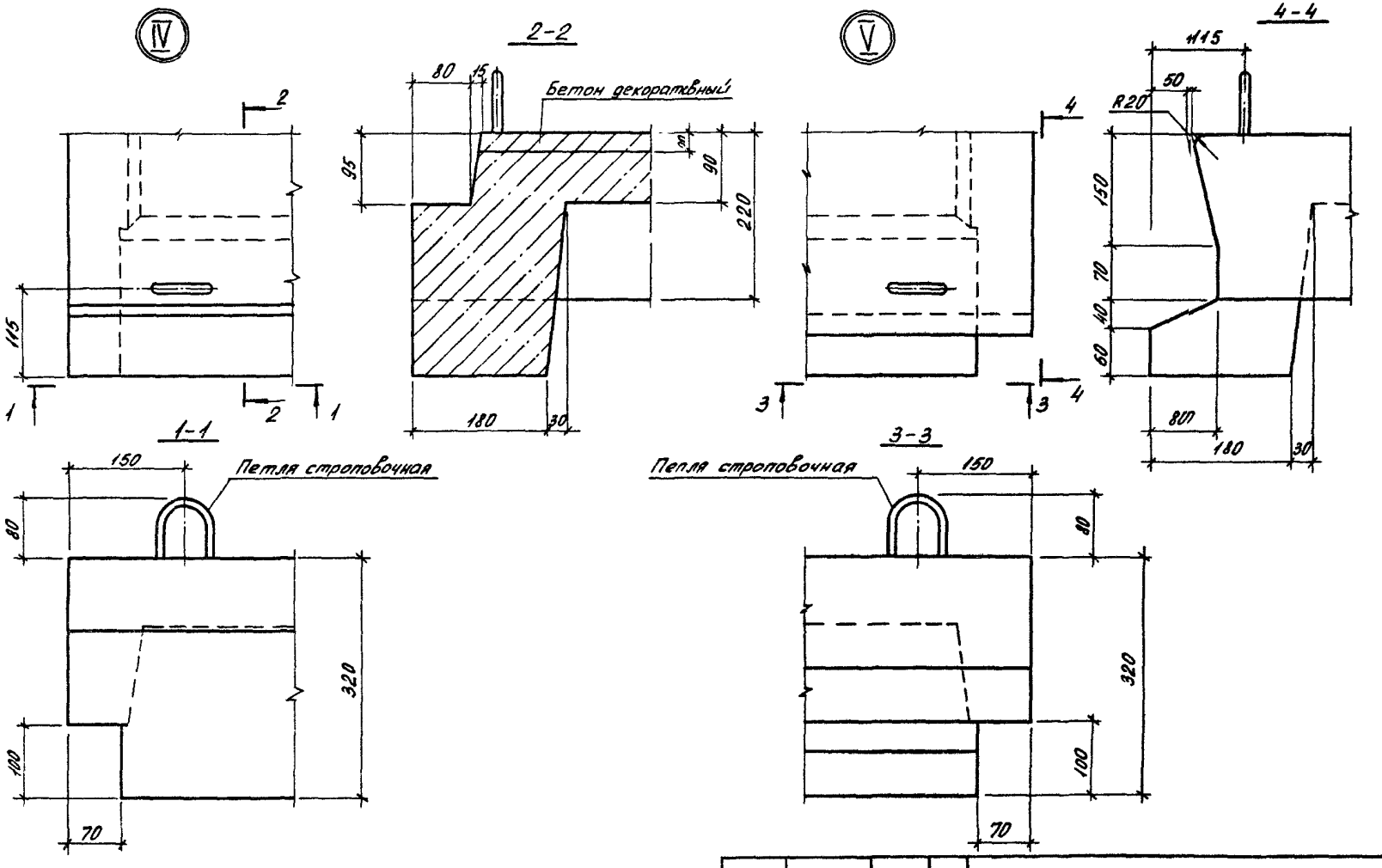

				1.152.1-8.Т 00000 ДЗ	
Нач. отд.	Росинский		09.85	Узлы Ⅳ; Ⅴ	Стадия: Р; Лист: ; Листов: 1
Н. контр.	Гиберман		09.85		ЦНИИЭП жилища
Гл. конст.	Пальман		09.85		
ГИП	Пальман		09.85		
Ст. инж.	Горлова		09.85		

Копировал 21705 16 Формат А3

Рис. 1

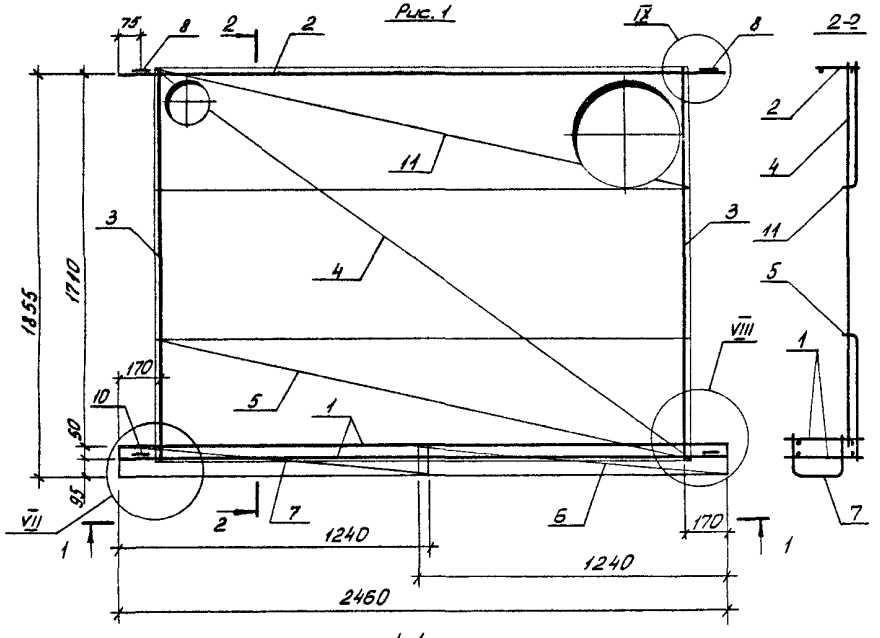

1-1

позиции 3; 6; 7 условно не показаны

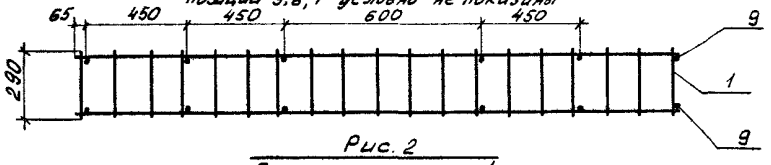

Рис. 2

Остальное - см. рис. 1

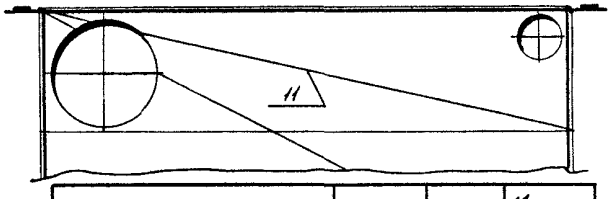

Обозначение	Марка	Рис.	Масса, кг
1.152.1-8.7 11000	КП1	1	21,10
-01	КП2	2	21,10

Формат	Зона	Поз.	Обозначение	Наименование	Кол.	Примеч.
				Документация		
А3			1.152.1-8.7 00000 Д4	Узел VII		
А3			1.152.1-8.7 00000 Д5	Узел VIII		
А3			1.152.1-8.7 00000 Д6	Узел IX		
				Сборочные единицы		
А3		1	1.152.1-8.7 11100	Каркас КР3	2	
А3		2	-03	Каркас КР6	1	
А3		3	1.152.1-8.7 11200-01	Каркас КР8	2	
А3		4	-02	Каркас КР9	1	
А3		5	1.152.1-8.7 11300	Каркас гнутый КР10	1	
А3		6	1.152.1-8.7 31200-01	Каркас гнутый КР14	1	
А3		7	-03	Каркас гнутый КР16	1	
А4		8	1.152.1-8.7 11400	Петля строповочная П1	2	
				Детали		
Б4		9	1.152.1-8.7 11001	ф4 Вр.I ГОСТ 6727-80 ℓ=80	12	0,01 кг
А4		10	1.152.1-8.7 11400-01	Петля строповочная П2	2	
				Переменные данные для исполнений		
				1.152.1-8.7 11000		КП1
				Сборочные единицы		
А3		11	1.152.1-8.7 11300-02	Каркас гнутый КР12	1	
				1.152.1-8.7 11000-01		КП2
				Сборочные единицы		
А3		11	1.152.1-8.7 11300-01	Каркас гнутый КР11	1	

Нач. отд	Росинский		01.85
Н. контр	Гиберман		01.85
Гл. констр	Пальман		01.85
ГИП	Пальман		01.85
Зак. отд	Головёв		01.85

1.152.1-8.7 11000

Каркас пространственный КП1, КП2

Стадия	Масса	Масштаб
Р	см табл	
Лист	Листов 1	

ЦНИИЭП жилища

Рис. 1

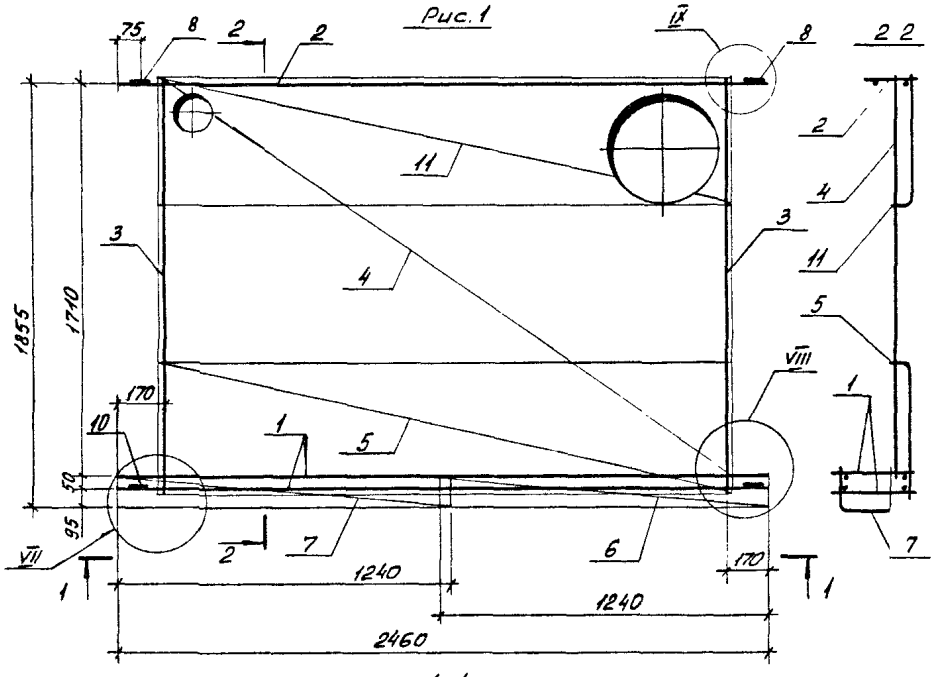

1-1

поз 3, 6, 7 условно не показаны

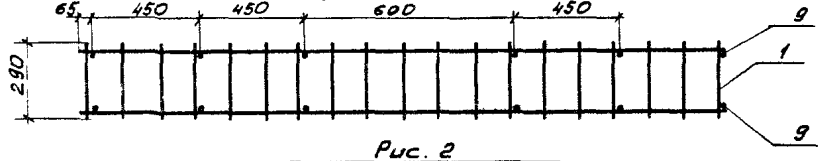

Рис. 2

Остальное – см. рис. 1

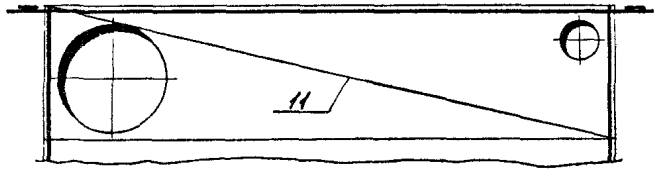

Обозначение	Марка	Рис.	Масса, кг.
1.152.1-8.7 21000	КП3	1	20,48
-01	КП4	2	20,48

Формат	Зона	Поз.	Обозначение	Наименование	Кол.	Примеч.
				Документация		
А3			1.152.1-8.7 00000 Д4	Узел VII		
А3			1.152.1-8.7 00000 Д5	Узел VIII		
А3			1.152.1-8.7 00000 Д6	Узел IX		
				Сборочные единицы		
А3		1	1.152.1-8.7 11100	Каркас КР3	2	
А3		2	-03	Каркас КР6	1	
А3		3	1.152.1-8.7 11200	Каркас КР7	2	
А3		4	-02	Каркас КР8	1	
А3		5	1.152.1-8.7 11300	Каркас гнутый КР10	1	
А3		6	1.152.1-8.7 31200 -01	Каркас гнутый КР14	1	
А3		7	-03	Каркас гнутый КР16	1	
А4		8	1.152.1-8.7 11400	Петля строповочная П1	2	
				Детали		
Б4		9	1.152.1-8.7 11001	ф4 Вр I ГОСТ 6727-80 ℓ=80	12	0,01 кг
А4		10	1.152.1-8.7 11400 -01	Петля строповочная П2	2	
			Переменные данные для исполнений			
				1.152.1-8.77 21000		КП3
				Сборочные единицы		
А3		11	1.152.1-8.7 11300-02	Каркас гнутый КР12	1	
				1.152.1-8.7 21000-01		КП4
				Сборочные единицы		
А3		11	1.152.1-8.7 11300-01	Каркас гнутый КР11	1	

Нач. отд	Росинский		09.95
Н. контр	Гиберман		09.95
Гл. констр	Польман		09.95
ГИП	Польман		09.95
Рук. груп	Горлова		09.95

1.152.1-8.7 .21000

Каркас пространственный КП3; КП4

Стадия	Масса	Масштаб
Р	См. табл.	
Лист	Листов 1	

ЦНИИЭП жилища

Копировал

Формат А3

Рис.1

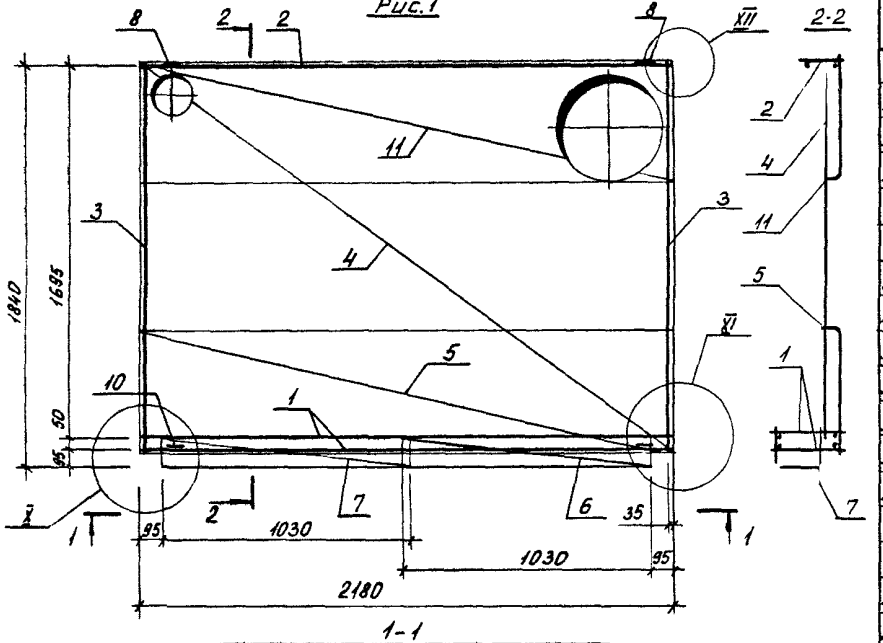

1-1

поз. 3; 5; 6, 7 условно не показаны

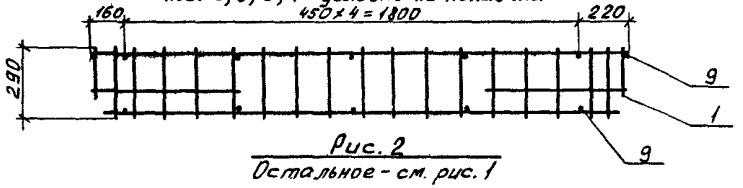

Рис. 2

Остальное - см. рис. 1

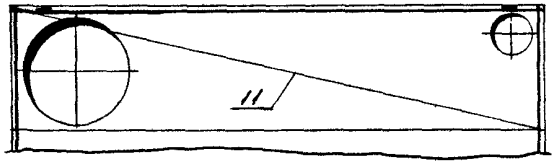

Обозначение	Марка	Рис.	Масса, кг
1.152.1-8.7 31000	КП5	1	23,99
-01	КП6	2	23,99

Формат	Зона	Поз.	Обозначение	Наименование	Кол.	Примеч.
				Документация		
А3			1.152.1-8.7 00000 Д7	Узел X		
А3			1.152.1-8.7 00000 Д8	Узел XI		
А3			1.152.1-8.7 00000 Д9	Узел XII		
				Сборочные единицы		
А3		1	1.152.1-8.7 31100-01	Каркас КР2	2	
А3		2	1.152.1-8.7 11100-02	Каркас КР5	1	
А3		3	1.152.1-8.7 11200-01	Каркас КР8	2	
А3		4	-02	Каркас КР9	1	
А3		5	1.152.1-8.7 11300	Каркас гнутый КР10	1	
А3		6	1.152.1-8.7 31200	Каркас гнутый КР13	1	
А3		7	-02	Каркас гнутый КР15	1	
		8	1.152.1-8.7 11400	Петля строповочная ПП	2	
				Детали		
Б4		9	1.152.1-8.7 31001	ф8.AIII ГОСТ 5781-82 ℓ=80	12	0,03 кг
Д4		10	1.152.1-8.7 11400-01	Петля строповочная П2	2	
			Переменные данные для исполнений			
				1.152.1-8.7 31000		КП5
				Сборочные единицы		
А3		11	1.152.1-8.7 11300-02	Каркас гнутый КР12	1	
				1.152.1-8.7 31000-01		КП6
				Сборочные единицы		
А3		11	1.152.1-8.7 11300-01	Каркас гнутый КР11	1	

Нач отд	Росинский		10.85
Н контр	Гиберман		10.85
Гл констр	Пальман		10.85
ГИП	Пальман		10.85
Рук груп	Горлова		10.85

1.152.1-8.7' 31000

Каркас пространственный КП5; КП6

Стадия	Масса	Масштаб
Р	См. табл.	—
Лист	Листов 1	

ЦНИИЭП жилища

Копировал 21705 19 Формат А3

Рис. 1

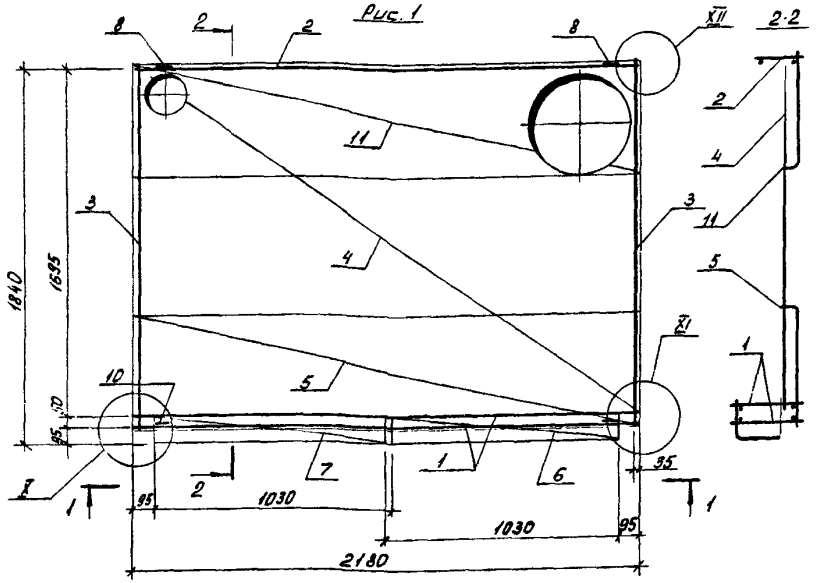

Позиции 3,5,6;7 условно непоказаны

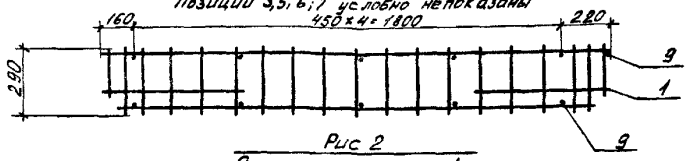

Рис 2

Остальное – см. рис. 1

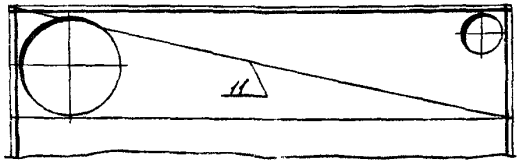

Обозначение	Марка	Рис	Масса, кг.
1.152.1-8.7 41000	КП7	1	21,14
-01	КП8	2	21,14

Формат	Зона	Поз.	Обозначение	Наименование	Кол.	Примеч.
				Документация		
А3			1.152.1-8.7 00000 Д7	Узел X		
А3			1.152.1-8.7 00000 Д8	Узел XI		
А3			1.152.1-8.7 00000 Д9	Узел XII		
				Сборочные единицы		
		1	1.152.1-8.7 31100	Каркас 1КР1	2	
		2	1.152.1-8.7 11100-01	Каркас КР4	1	
		3	1.152.1-8.7 11200-01	Каркас КР8	2	
		4	-02	Каркас КР9	1	
		5	1.152.1-8.7 11300	Каркас внутый КР10	1	
		6	1.152.1-8.7 31200	Каркас внутый КР13	1	
		7	-02	Каркас внутый КР15	1	
		8	1.152.1-8.7 11400	Петля строповочная П1	2	
				Детали		
Б4		9	1.152.1-8.7 31001	⌀8 АII ГОСТ 5781-82 ℓ=80	12	0,03 кг.
А4		10	1.152.1-8.7 11400-01	Петля строповочная П2	2	
				Переменные данные для изделий		
				1.152.1-8.7 41000		КП7
				Сборочные единицы		
		11	1.152.1-8.7 11300-02	Каркас внутый КР12	1	
				1.152.1-8.7 41000-01		КП8
				Сборочные единицы		
		11	1.152.1-8.7 11300-01	Каркас внутый КР11	1	

Нач. отд.	Росинский		10.85
Н.к. пр.	Гиберман		10.85
Гл. конст.	Пальман		10.85
ГИП	Пальман		10.85
Рук. груп	Горлова		10.85

1.152.1-8.7 41000

Каркас пространственный КП7; КП8

Стадия	Масса	Масштаб
Р	См. табл.	—
Лист	Листов 1	

ЦНИИЭП жилища

Копировал

21705 20

Формат А3

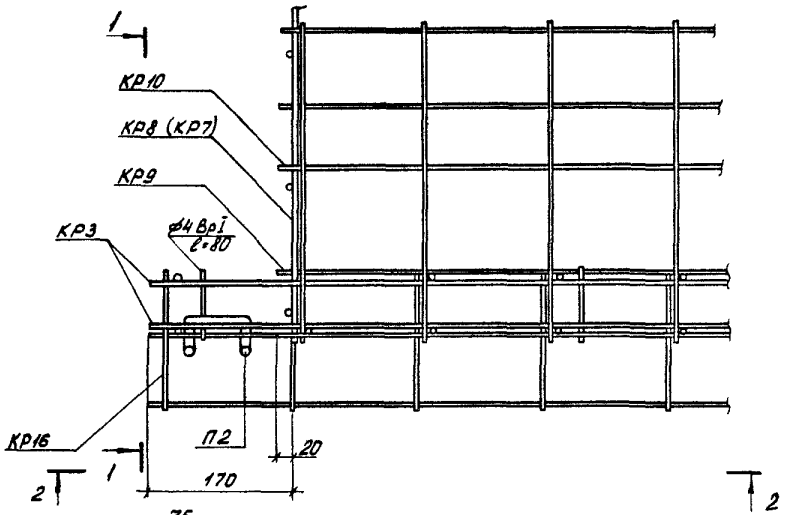

1 - 1

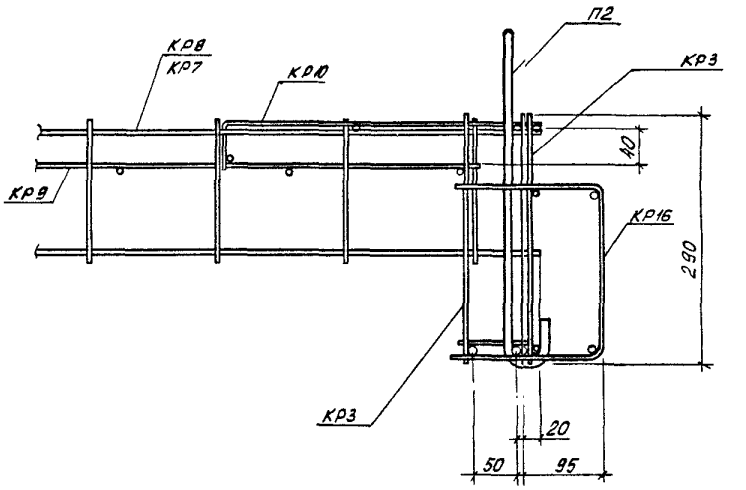

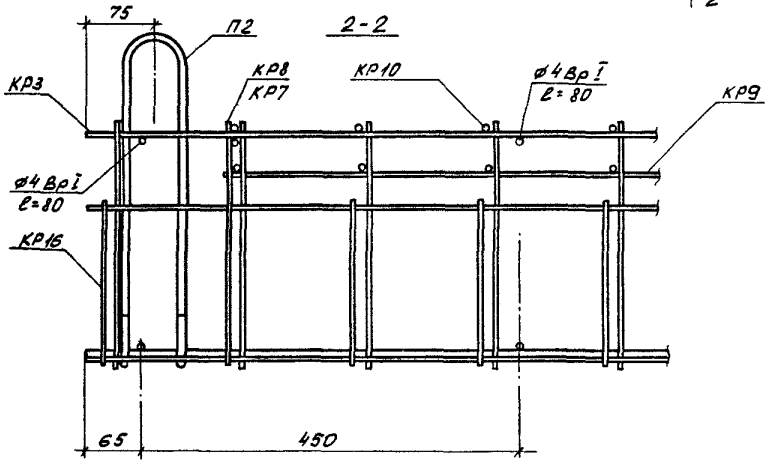

КР8 - для КП1 и КП2

КР7 - для КП3 и КП4

				1.152.1-8.7 000000 Д4	
Нач. отд	Росинский		10.85	Узел VII	Стадия: Р; Лист: ; Листов: 1
Н. контр	Гиберман		10.85		
Гл. констр	Пальман		10.85		
ГИП	Пальман		10.85		ЦНИИЭП жилища
Рук. груп	Горлова		10.85		

Копировал

21705 21

Формат А3

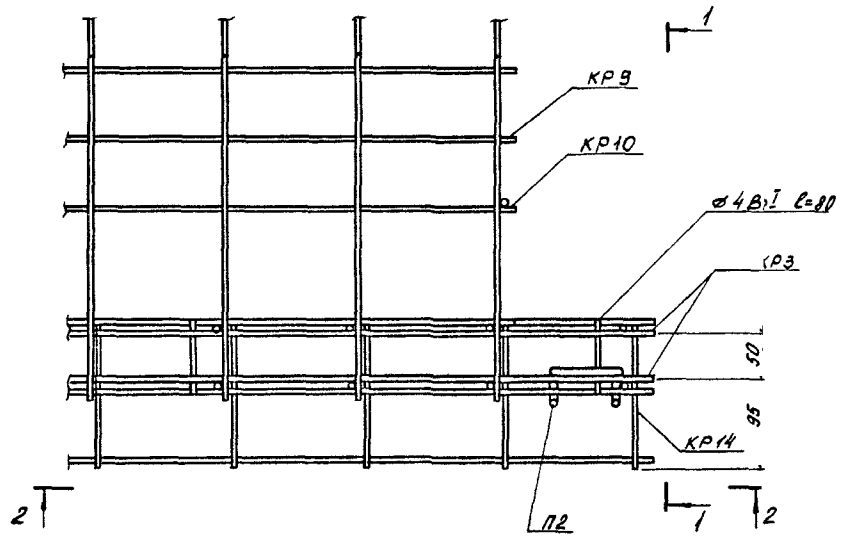

1-1

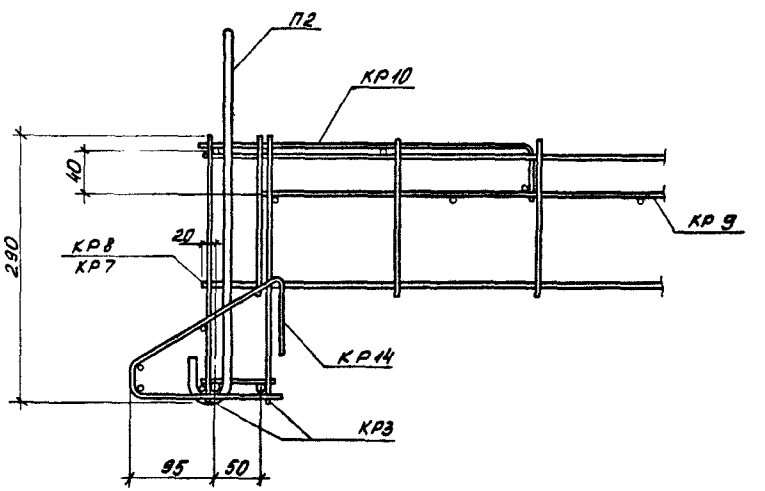

2-2

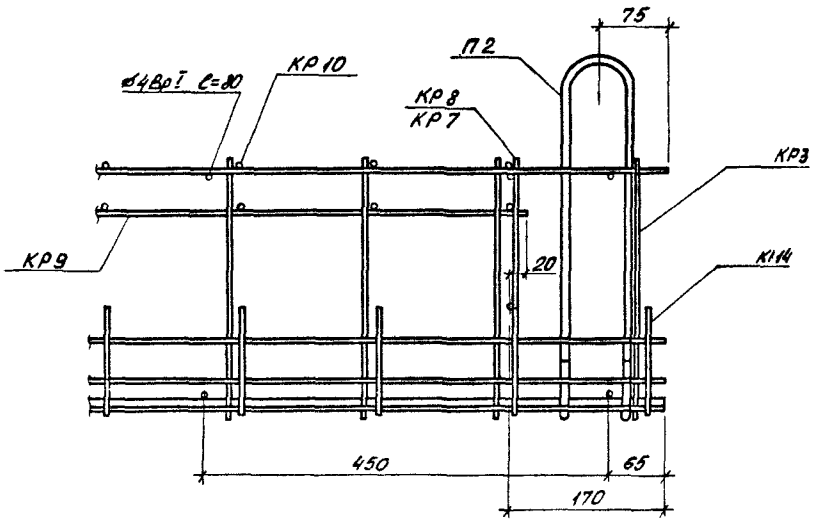

КР8 – для КП1 и КП2
КР7 – для КП3 и КП4

				1.152.1-83.7 00000 Д5			
Нач. отд.	Росинский		10.85	Узел VIII	Стадия	Лист	Листов
Н. контр.	Гиберман		10.85		Р		1
Гл. констр.	Пальман		10.85		ЦНИИЭП жилища		
ГИП	Пальман		10.85				
Рук. груп	Горлова		10.85				

Копировал 21705 122 Формат А3

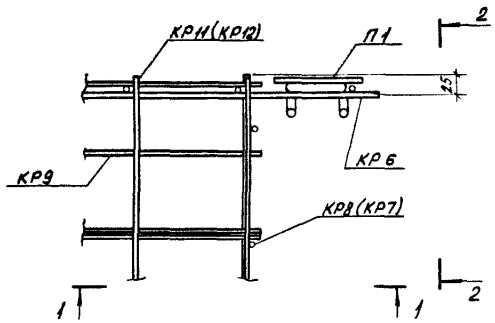

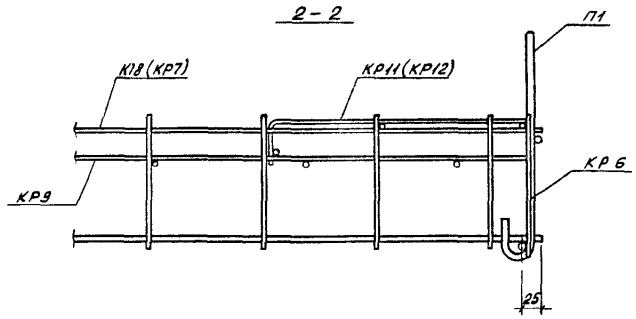

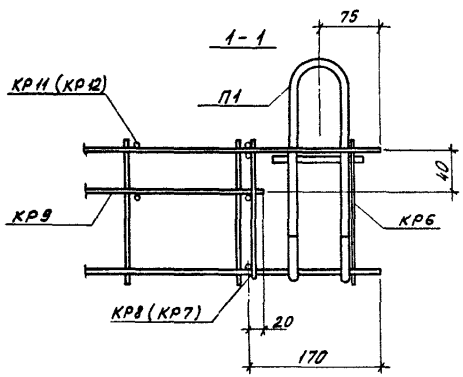

КР8 - для КП1 и КП2
КР7 - для КП3 и КП4
КР11 - для КП2 и КП4
КР12 - для КП1 и КП3

				1.152.1-8.7 ОП000 ДБ		
Нач отд.	Росинский		10.85	Узел IX	Стадия	Лист	Листов
Н контр	Гиберман		10.85		Р		1
Гл констр	Пальман		10.85		ЦНИИЭП жилища		
ГИП	Пальман		10.85				
Рук груп.	Горлова		10.85				

21705 23

Копировал

Формат А3

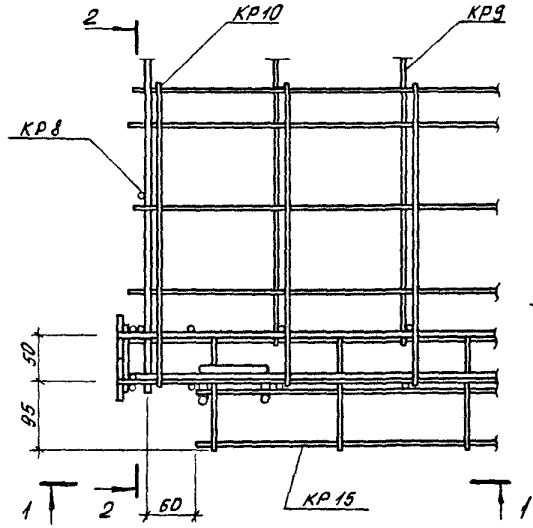

2-2

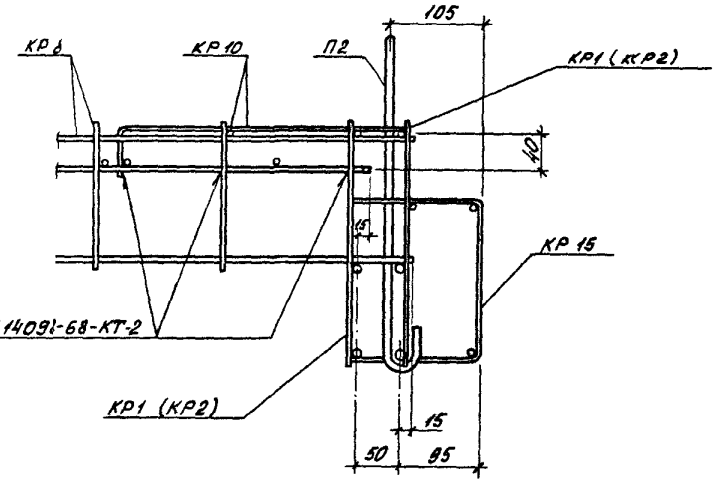

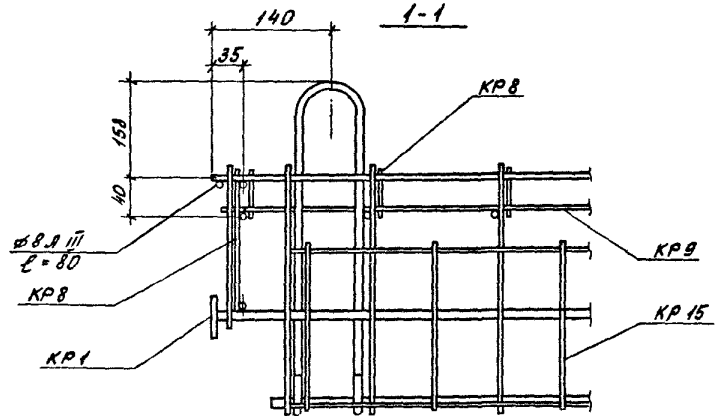

КР1 - для КП7 и КП8
КР2 - для КП5 и КП6

				1.152.1-8.7 00000 Д7		
Нач. отд.	Росинский		10.85	Узел К	Стадия: Р	Лист:	Листов: 1
Н. контр.	Гиберман		10.85		ЦНИИЭП жилища		
Гл. констр.	Польман		10.85				
ГИП	Польман		10.85				
Рук. груп.	Горлова		10.85				

Копировал

Формат А3

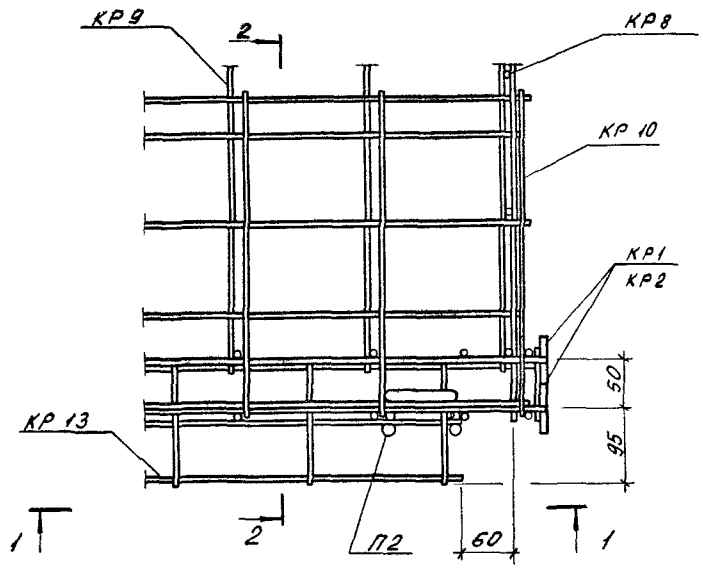

2 - 2

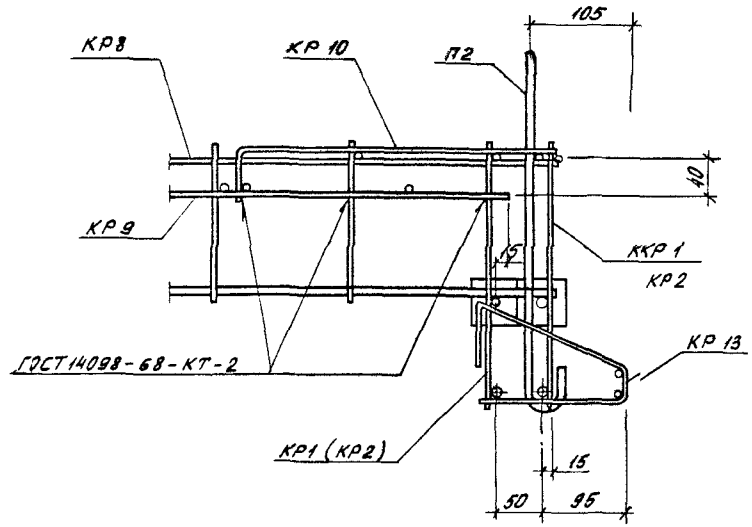

1 - 1

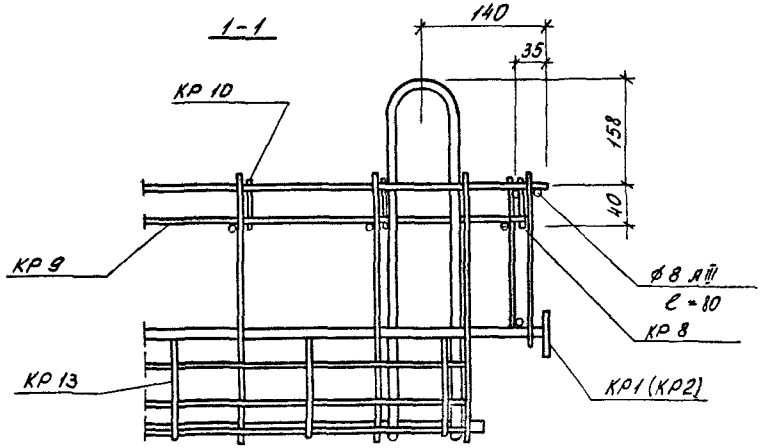

КР1 - для КП7 и КП8
КР2 - для КП5 и КП6

Нач. отд.	Росинский		10.85
Н. контр.	Гиберман		10.85
Гл. констр.	Пальман		10.85
ГИП	Пальман		10.85
Рук. груп.	Горлева		10.85

1.152.1 - 8.7 000000 Д8

Узел XI

Стадия	Лист	Листов
Р		1

ЦНИИЭП жилища

Копировал

21705 25

Формат А3

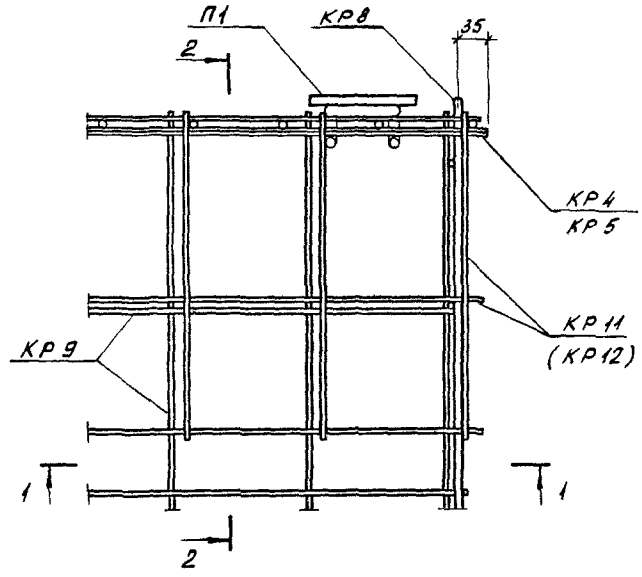

2 - 2

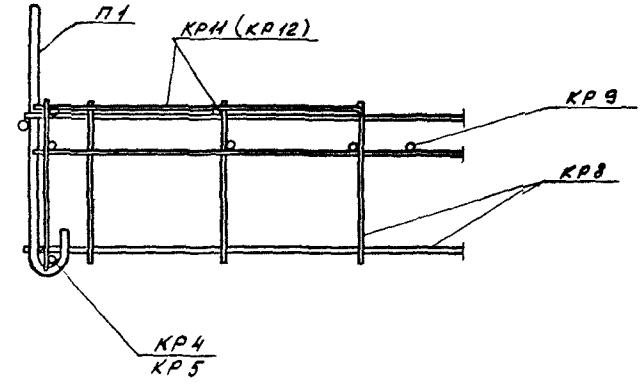

1 - 1

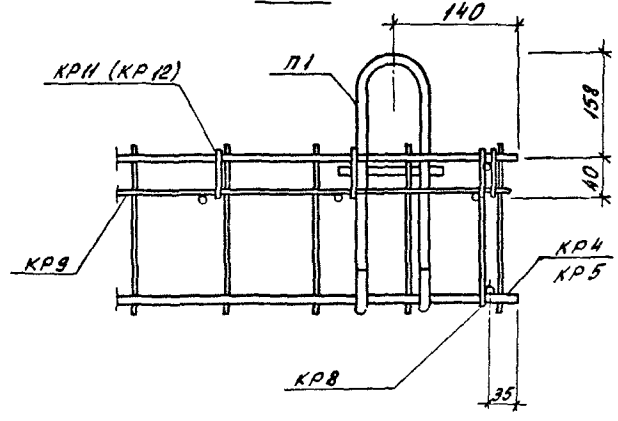

КР4; КР11 – для КП6 и КП8

КР5; КР12 – для КП6 и КП7

				1.152.1 - 8.77 00000 Д9		
Нач отд	Росинский		10.85			
Н контр	Гиберман		10.85	Узел XII	Стадия Р	Лист	Листов 1
Гл. констр.	Пальман		10.85		ЦНИИЭП жилища		
ГИП	Пальман		10.85				
Рук. эгруп.	Горлово		10.85				

Копировал

24705 26;

Формат А3

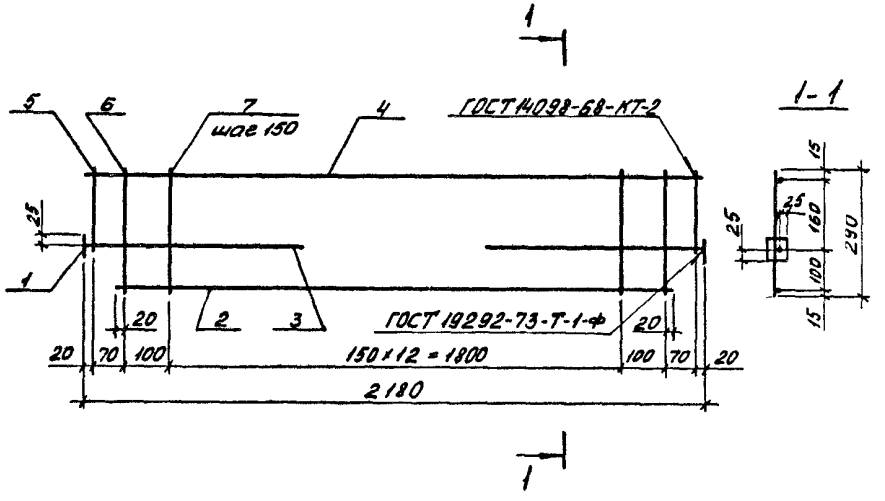

Обозначение	Марка	Масса, кг
1.152.1-8.7 31100	КР1	2,72
-01	КР2	3,81

Формат	Зона	Поз.	Обозначение	Наименование	Кол.	Примечание
				Детали		
Б4		1	1.152.1-8.7 31112	Полоса $\frac{Б\text{-}2\ 10\times50\ ГОСТ103\text{-}76}{Вст3кт2\ ГОСТ535\text{-}79}$ ℓ=50	2	0,2 кг
				Переменные данные для исполнений		
				1.152.1-8.7 31100		КР1
				Детали		
Б1		2	1.152.1-8.7 31107	⌀8 AIII ГОСТ 5781-82 ℓ=2040	1	0,81 кг
Б4		3	1.152.1-8.7 31106	⌀8 AIII ГОСТ 5781-82 ℓ=660	2	0,26 кг
Б4		4	1.152.1-8.7 31102	⌀4 Bpi ГОСТ 6727-80 ℓ=2180	1	0,2 кг
Б4		5	1.152.1-8.7 31104	⌀8 AIII ГОСТ 5781-82 ℓ=190	2	0,08 кг
Б4		6	1.152.1-8.7 31105	⌀8 AIII ГОСТ 5781-82 ℓ=290	2	0,12 кг
Б4		7	1.152.1-8.7 31101	⌀4 Bpi ГОСТ 6727-80 ℓ=290	13	0,03 кг
				1.152.1-8.7 31100-01		КР2
				Детали		
Б4		2	1.152.1-8.7 31111	⌀10 AIII ГОСТ 5781-82 ℓ=2040	1	1,26 кг
Б4		3	1.152.1-8.7 31110	⌀10 AIII ГОСТ 5781-82 ℓ=660	2	0,41 кг
Б4		4	1.152.1-8.7 31103	⌀5 Bpi ГОСТ 6727-80 ℓ=2180	1	0,34 кг
Б4		5	1.152.1-8.7 31108	⌀10 AIII ГОСТ 5781-82 ℓ=190	2	0,12 кг
Б4		6	1.152.1-8.7 31109	⌀10 AIII ГОСТ 5781-82 ℓ=290	2	0,18 кг
Б4		7	1.152.1-8.7 31101	⌀4 Bpi ГОСТ 6727-80 ℓ=290	13	0,03 кг

Нач. отд.	Росинский		10.95
Н. контр.	Гиберман		10.95
Гл. конс.	Пальман		10.95
ГИП	Пальман		10.95
Рук. арх.	Горлова		10.95

1.152.1-8.7 31100

Каркас КР1; КР2

Стадия	Масса	Масштаб
Р	См. табл.	—
Лист	Листов 1	

ЦНИИЭП жилища

Копировал

21705 27

Формат А3

Рис. 1

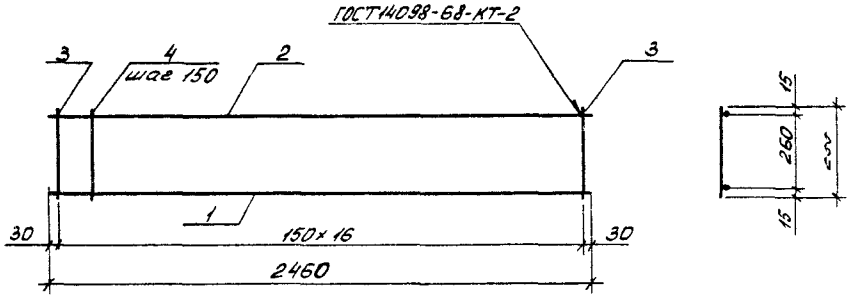

Рис. 2

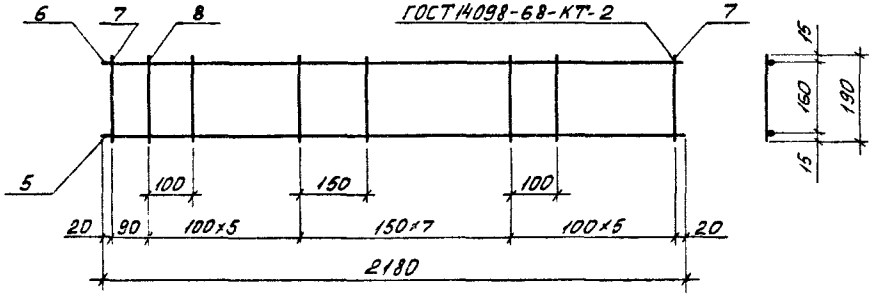

Рис 3

Остальное - см. Рис. 1

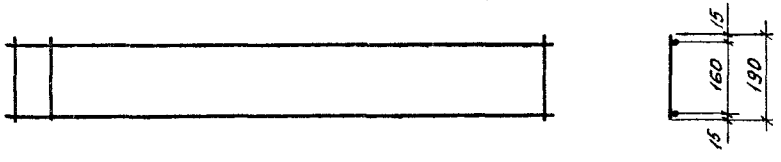

Обозначение	Марка	Рис.	Масса, кг
1.152.1-8.7 11100	КР3	1	2,4
-01	КР4	2	1,56
-02	КР5	2	2,23
-03	КР6	3	2,23

Формат	Зона	Поз.	Обозначение	Наименование	Кол.	Примечание
				1.152.1-8.7 11100		КР3
				Детали		
Б4		1	1.152.1-8.7 11107	⌀10 AIII ГОСТ 5781-82 ℓ=2460	1	1,52 кг
Б4		2	1.152.1-8.7 11104	⌀5 BpI ГОСТ 6727-80 ℓ=2460	1	0,35 кг
Б4		3	1.152.1-8.7 11103	⌀5 BpI ГОСТ 6727-80 ℓ=290	2	0,04 кг
Б4		4	1.152.1-8.7 31101	⌀4 BpI ГОСТ 6727-80 ℓ=290	15	0,03 кг
				1.152.1-8.7 11100-01		КР4
				Детали		
Б4		5	1.152.1-8.7 11105	⌀8 AIII ГОСТ 5781-82 ℓ=2180	1	0,86 кг
Б4		6	1.152.1-8.7 31102	⌀4 BpI ГОСТ 6727-80 ℓ=2180	1	0,2 кг
Б4		7	1.152.1-8.7 31104	⌀8 AIII ГОСТ 5781-82 ℓ=190	2	0,08 кг
Б4		8	1.152.1-8.7 11101	⌀4 BpI ГОСТ 6727-80 ℓ=190	17	0,02 кг
				1.152.1-8.7 11100-02		КР5
				Детали		
Б4		5	1.152.1-8.7 11106	⌀10 AIII ГОСТ 5781-82 ℓ=2180	1	1,34 кг
Б4		6	1.152.1-8.7 31103	⌀5 BpI ГОСТ 6727-80 ℓ=2180	1	0,31 кг
Б4		7	1.152.1-8.7 31108	⌀10 AIII ГОСТ 5781-82 ℓ=190	2	0,12 кг
Б4		8	1.152.1-8.7 11101	⌀4 BpI ГОСТ 6727-80 ℓ=190	17	0,02 кг
				1.152.1-8.7 11100-03		КР6
				Детали		
Б4		1	1.152.1-8.7 11107	⌀10 AIII ГОСТ 5781-82 ℓ=2460	1	1,52 кг
Б4		2	1.152.1-8.7 11104	⌀5 BpI ГОСТ 6727-80 ℓ=2460	1	0,35 кг
Б4		3	1.152.1-8.7 11102	⌀5 BpI ГОСТ 6727-80 ℓ=190	2	0,03 кг
Б4		4	1.152.1-8.7 11101	⌀4 BpI ГОСТ 6727-80 ℓ=190	15	0,02 кг

Нач. отд.	Росинский		10.85
Н. контр.	Гиберман		10.85
Гл. конструктор	Пальман		10.85
ГИП	Пальман		10.85
Рук. эрчп.	Горлова		10.85

1.152.1-8.7 11100

Каркас КР3...КР6

Стадия	Масса	Масштаб
Р	См. табл.	
Лист	Листов 1	

ЦНИИЭП жилища

Копировал

21705 28

Формат А3

Рис. 1

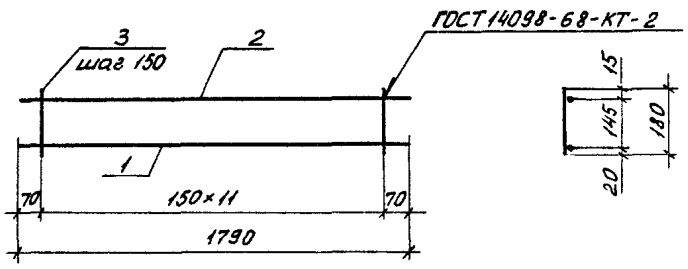

Рис. 2

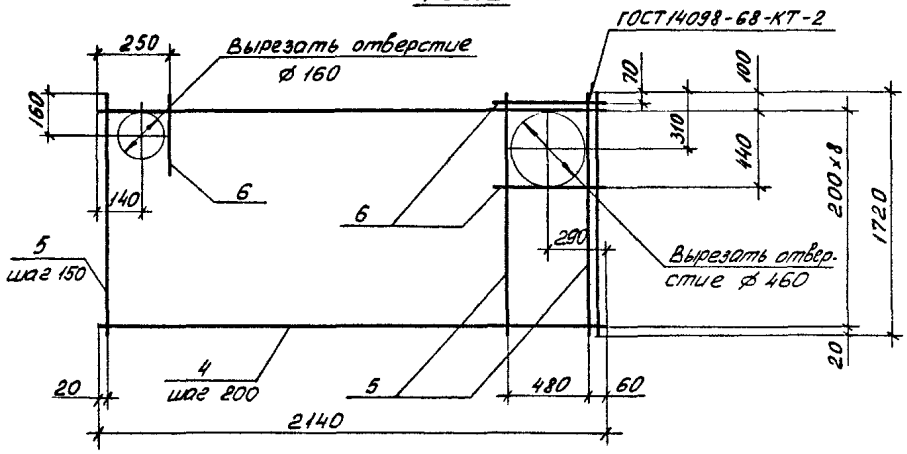

Обозначение	Марка	Рис.	Масса, кг
1.152.1-8.7 11200	КР7	1	0,8
-01	КР8	1	1,11
-02	КР9	2	4,7

Формат	Зона	Поз.	Обозначение	Наименование	Кол.	Примечание
				1.152.1-8.7 11200		КР7
				Детали		
Б4		1	1.152.1-8.7 11206	ø6 AIII ГОСТ 5781-82 ℓ=1790	1	0,4 кг
Б4		2	1.152.1-8.7 11204	ø4 Bpi ГОСТ 6727-80 ℓ=1790	1	0,16 кг
Б4		3	1.152.1-8.7 11201	ø4 Bpi ГОСТ 6727-80 ℓ=180	12	0,02 кг
				1.152.1-8.7 11200-01		КР8
				Детали		
Б4		1	1.152.1-8.7 11207	ø8 AIII ГОСТ 5781-82 ℓ=1790	1	0,71 кг
Б4		2	1.152.1-8.7 11204	ø4 Bpi ГОСТ 6727-80 ℓ=1790	1	0,16 кг
Б4		3	1.152.1-8.7 11201	ø4 Bpi ГОСТ 6727-80 ℓ=180	12	0,02 кг
				1.152.1-8.7 11200-02		КР9
				Детали		
Б4		4	1.152.1-8.7 11205	ø4 Bpi ГОСТ 6727-80 ℓ=2140	9	0,2 кг
Б4		5	1.152.1-8.7 11203	ø4 Bpi ГОСТ 6727-80 ℓ=1720	17	0,16 кг
Б4		6	1.152.1-8.7 11202	ø4 Bpi ГОСТ 6727-80 ℓ=650	3	0,06 кг

Нач. отд	Росинский		10.95
Н. контр	Гиберман		10.95
Гл. констр	Пальман		10.95
ГИП	Пальман		10.95
Рук. груп	Горлова		10.95

1.152.1-8.7 11200

Каркас КР7... КР9

Стадия	Масса	Масштаб
	См. табл.	
Лист	Листов 1	

ЦНИИЭП жилища

Копировал

21705 29

Формат А3

Рис. 1

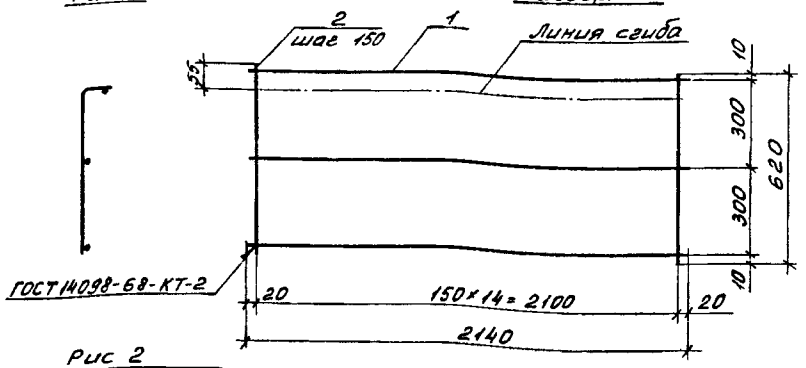

Рис 2

Остальное – см. рис. 1

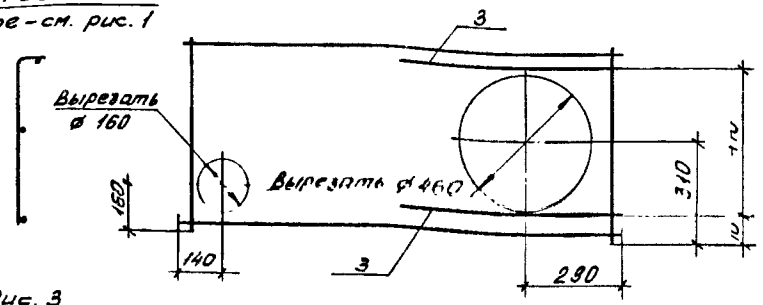

Рис. 3

Остальное – см. рис. 1

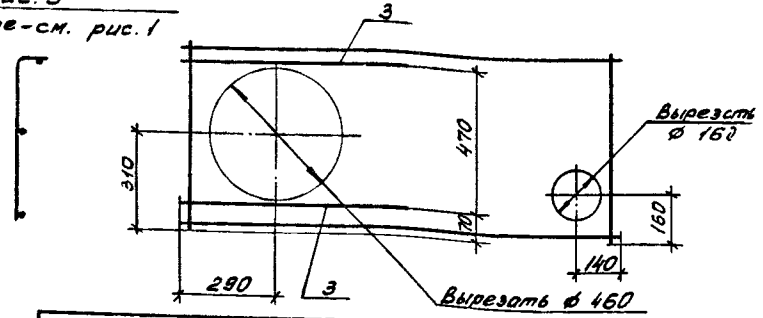

Обозначение	Марка	Рис.	Масса, кг
1.152.1-8.7 11300	КР 10	1	1,5
-01	КР 11	2	1,62
-02	КР 12	3	1,62

Формат	Зона	Поз.	Обозначение	Наименование	Кол.	Примечание
				1.152.1-8.7 11300		КР 10
				Детали		
БЧ		1	1.152.1-8.7 11205	ф4 Вр.I ГОСТ 6727-80 ℓ=2140	3	0,20 кг
БЧ		2	1.152.1-8.7 11301	ф4 Вр.I ГОСТ 6727-80 ℓ=620	15	0,06 кг
				1.152.1-8.7 11300-01		КР 11
				Детали		
БЧ		1	1.152.1-8.7 11205	ф4 Вр.I ГОСТ 6727-80 ℓ=2140	3	0,2 кг
БЧ		2	1.152.1-8.7 11301	ф4 Вр.I ГОСТ 6727-80 ℓ=620	15	0,06 кг
БЧ		3	1.152.1-8.7 11202	ф4 Вр.I ГОСТ 6727-80 ℓ=650	2	0,06 кг
				1.152.1-8.7 11300-02		КР 12
				Детали		
БЧ		1	1.152.1-8.7 11205	ф4 Вр.I ГОСТ 6727-80 ℓ=2140	3	0,2 кг
БЧ		2	1.152.1-8.7 11301	ф4 Вр.I ГОСТ 6727-80 ℓ=620	15	0,06 кг
БЧ		3	1.152.1-8.7 11202	ф4 Вр.I ГОСТ 6727-80 ℓ=650	2	0,06 кг

Нач. отд.	Росинский		10.85
Н. контр.	Гиберман		10.85
Гл. констр.	Пальман		10.85
ГИП	Пальман		10.85
Рук. груп.	Горлова		10.85

1.152.1-8.7 11300

Каркас гнутый КР 10 ... КР 12

Стадия	Масса	Масштаб
Р	См. табл.	–
Лист	Листов 1	

ЦНИИЭП жилища

Копировал

21705 :30

Формат А3

Рис. 1

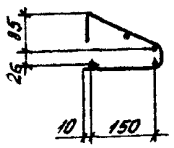

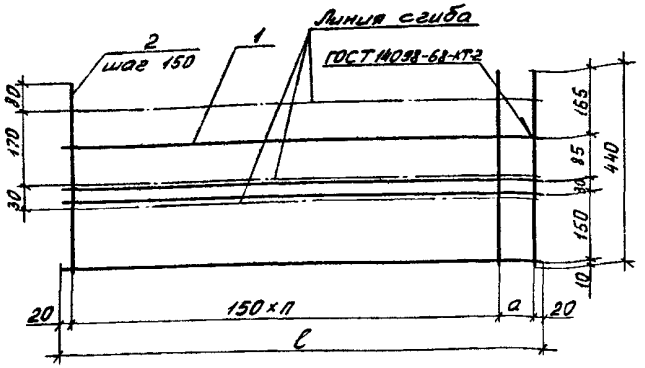

Рис. 2

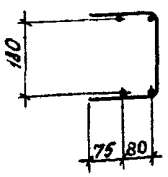

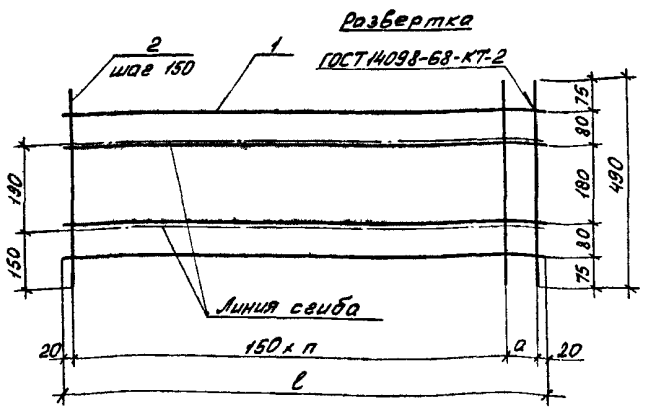

Обозначение	Марка	Рис.	n	a, мм	ℓ, мм	Масса, кг
1.152.1-8.7 31200	КР13	1	6	90	1030	1,72
-01	КР14	1	8	0	1240	1,8
-02	КР15	2	6	90	1030	0,8
-03	КР16	2	8	0	1240	1,89

Формат	Зона	Поз.	Обозначение	Наименование	Кол.	Примечание
				1.152.1-8.7 31200		КР13
				Детали		
Б4		1	1.152.1-8.7 31203	⌀4Bpİ ГОСТ6727-80 ℓ=1030	4	0,1 кг
Б4		2	1.152.1-8.7 31.201	⌀4Bpİ ГОСТ6727-80 ℓ=440	8	0,04 кг
				1.152.1-8.7 31200-01		КР14
				Детали		
Б4		1	1.152.1-8.7 31204	⌀4Bpİ ГОСТ6727-80 ℓ=1240	4	0,11 кг
Б4		2	1.152.1-8.7 31201	⌀4Bpİ ГОСТ6727-80 ℓ=440	9	0,04 кг
				1.152.1-8.7 31200-02		КР15
				Детали		
Б4		1	1.152.1-8.7 31203	⌀4Bpİ ГОСТ6727-80 ℓ=1030	4	0,1 кг
Б4		2	1.152.1-8.7 31202	⌀4Bpİ ГОСТ6727-80 ℓ=490	8	0,05 кг
				1.152.1-8.7 31200-03		КР16
				Детали		
Б4		1	1.152.1-8.7 31204	⌀4Bpİ ГОСТ6727-80 ℓ=1240	4	0,11 кг
Б4		2	1.152.1-8.7 31202	⌀4Bpİ ГОСТ6727-80 ℓ=490	9	0,05 кг

Нач. отд	Росинский	10.85
Н. контр	Гиберман	10.85
Гл. констр	Пальман	10.85
ГИП	Пальман	10.85
Рук. арун	Горлова	10.85

1.152.1-8.77 31200

Каркас гнутый
КР13 ... КР16

Стадия	Масса	Масштаб
Р	См. табл.	—
Лист	Листов 1	

ЦНИИЭП жилища

Копировал 21705 31 Формат А3

Рис. 1

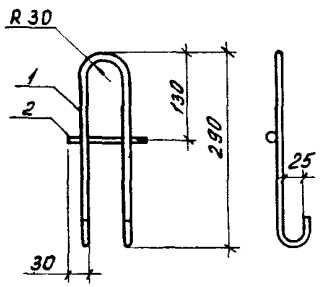

Рис. 2

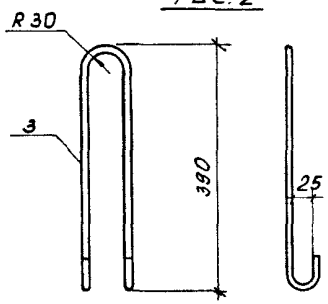

Обозначение	Марка	Рис.	Масса, кг
1.152.1-8.7 11400	П1	1	0,53
-01	П2	2	0,58

Формат	Зона	Поз.	Обозначение	Наименование	Кол.	Примечание
				Переменные данные для исполнений		
				1.152.1-8.7 11400		П1
				Детали		
Б4		1	1.152.1-8.7 11402	ф10 А1 ГОСТ 5781-82 ℓ = 740	1	0,46 кг
Б4		2	1.152.1-8.7 11401	ф10 А1 ГОСТ 5781-82 ℓ = 120	1	0,07 кг
				1.152.1-8.7 11400-01		П2
				Детали		
Б4		3	1.152.1-8.7 11403	ф10 А1 ГОСТ 5781-82 ℓ = 940	1	0,58 кг

Нач. отд.	Росинский		10.85
Н. контр.	Тиберман		10.85
Гл. конс.	Пальман		10.85
ГИП	Пальман		10.85
Рук. груп.	Голова		10.85

1.152.1-8.7 11400

Петля строповочная П1; П2

Стадия	Масса	Масштаб
Р	См. табл.	—
Лист	Листов 1	

ЦНИИЭП жилища

Копировал

Формат А4

кг

Марка элемента	Изделия арматурные									Всего	Изделия закладные		Всего	Общий расход
	Арматура класса										Прокат марки			
	A-I		A-III				Bp-I				Вст3кп2			
	ГОСТ 5781-82						ГОСТ 6727-80				ГОСТ 103-76			
	⌀10	Итого	⌀6	⌀8	⌀10	Итого	⌀4	⌀5	Итого		-10×50	Итого		
2ЛП22.19-4-км	2,22	2,22		1,42	4,56	5,98	11,63	1,27	12,90	21,10				21,10
2ЛП22.19-4-кмл	2,22	2,22		1,42	4,56	5,98	11,63	1,27	12,90	21,10				21,10
2ЛП22.19-4Л-км	2,22	2,22	0,80		4,56	5,36	11,63	1,27	12,90	20,48				20,48
2ЛП22.19-4Л-кмл	2,22	2,22	0,80		4,56	5,36	11,63	1,27	12,90	20,48				20,48
2ЛП22.19-4-м	2,22	2,22		1,78	6,94	8,72	11,26	0,99	12,25	23,19	0,80	0,80	0,80	23,99
2ЛП22.19-4-мл	2,22	2,22		1,78	6,94	8,72	11,26	0,99	12,25	23,19	0,80	0,80	0,80	23,99
2ЛП22.19-4Л-м	2,22	2,22		6,26		6,26	11,86		11,86	20,34	0,80	0,80	0,80	21,14
2ЛП22.19-4Л-мл	2,22	2,22		6,26		6,26	11,86		11,86	20,34	0,80	0,80	0,80	21,14

Нач отд.	Росинский	
Н контр	Гиберман	
Гл конст	Пальман	
ГИП	Пальман	
Рук. арит	Ефремова	

1.152.1-8.7 00000РС

Ведомость расхода стали

Стадия	Лист	Листов
Р	1	

ЦНИИЭП жилища

№ строки	Наименование материала и единица измерения	Код: Материал	Код: Единицы измерения	Код и марка изделия. Количество на марку: 58 9121 2722 2ЛП22.19-4-км	58 9121 2722 2ЛП22.19-4-кмл	58 9122 0247 2ЛП22.19-4Л-км	58 9122 0247 2ЛП22.19-4Л-кмл	58 9121 2984 2ЛП22.19-4-м	58 9121 2984 2ЛП22.19-4-мл	58 9122 0645 2ЛП22.19-4Л-м	58 9122 0645 2ЛП22.19-4Л-мл
1	Арматурные изделия										
2	Арматура стержневая класса А-I										
3	ГОСТ 5781-82										
4	⌀10, кг	0933 1443 1100 1010	166	2,22	2,22	2,22	2,22	2,22	2,22	2,22	2,22
5	Арматура стержневая класса А-III										
6	ГОСТ 5781-82										
7	⌀6, кг	0934 2707 1100 1030	166			0,8	0,8				
8	⌀8, кг	0934 2707 1100 1030	166	1,42	1,42			1,78	1,78	6,26	6,26
9	⌀10, кг	0933 2707 1100 1030	166	4,56	4,56	4,56	4,56	6,94	6,94		
10	Арматура проволочная класса Вр-I										
11	ГОСТ 6727-80										
12	⌀4, кг	1213 0000 8183 0110	166	11,63	11,63	11,63	11,63	11,26	11,26	11,86	11,86
13	⌀5, кг	1213 0000 8183 0110	166	1,27	1,27	1,27	1,27	0,99	0,99		
14	Анкерные изделия										
15	Прокат марки ВСт3кп2, ГОСТ 535-79										
16	Полоса 10х50, ГОСТ 103-76, кг	0931 1124 1310 0800	166					0,8	0,8	0,8	0,8
17	Итого стали арматурной, кг		166	21,10	21,10	20,48	20,48	23,19	23,19	20,34	20,34
18	Итого проката, кг		166					0,8	0,8	0,8	0,8
19	Итого стали в натуральной										
20	массе, кг		166	21,10	21,10	20,48	20,48	23,99	23,99	21,14	21,14
21	В том числе по укрупненному										
22	сортаменту:										
23	Сталь среднесортная, кг	0932 1124 1310 0800	166					0,8	0,8	0,8	0,8
24	Сталь мелкосортная, кг	0933 2707 1100 1030	166	6,78	6,78	6,78	6,78	9,16	9,16	2,22	2,22
25	Катанка, кг	0934 2707 1100 1030	166	1,42	1,42	0,8	0,8	1,78	1,78	6,26	6,26
26	Металлоизделия промышленного										
27	назначения, кг	1213 0000 8183 0110	166	12,9	12,9	12,9	12,9	12,25	12,25	11,86	11,86
28	Итого стали, приведенной к										
29	классу А-I, кг		166	29,73	29,73	28,84	28,84	32,70	32,70	28,60	28,60
30	То же к стали класса Ст3, кг							0,8	0,8	0,8	0,8
31	Бетон марки М200, м³	57 4512 1154	113	0,455	0,455			0,428	0,428		
32	Бетон на пористых заполните-										
33	лях марки М200, м³	57 4512 1254	113			0,455	0,455			0,428	0,428
34	Бетон декоративный марки										
35	М200, м³	57 4512 1154	113	0,077	0,077	0,077	0,077	0,077	0,077	0,077	0,077
36	Портландцемент марки										
37	М400, т	57 3112 0001	168	0,157	0,157	0,184	0,184	0,149	0,149	0,175	0,175

21705

34

Нач. отд.	Росинский	[signature]	10.85
Н. контр.	Гиберман	[signature]	10.85
Гл. констр.	Пальман	[signature]	10.85
ГИП	Пальман	[signature]	10.85
Рук. груп.	Горлова	[signature]	10.85

1.152.1-8.7 00000 РМ

Ведомость расхода материалов

Стадия	Лист	Листов
Р		1

ЦНИИЭП жилища

gost.e-ecolog.ru