ТИПОВЫЕ КОНСТРУКЦИИ, ИЗДЕЛИЯ И УЗЛЫ ЗДАНИЙ И СООРУЖЕНИЙ

СЕРИЯ 1152.1-8

ПЛОЩАДКИ ЛЕСТНИЧНЫЕ ЖЕЛЕЗОБЕТОННЫЕ

К ПЛОСКИМ МАРШАМ ДЛЯ ЖИЛЫХ ЗДАНИЙ С ВЫСОТОЙ ЭТАЖА 2,8 м

ВЫПУСК 6

ПЛОЩАДКИ ПЛОСКИЕ ДЛИНОЙ 210 И 280 см К МАРШАМ ШИРИНОЙ 105 И 120 см ИЗ БЕТОНОВ НА ПОРИСТЫХ ЗАПОЛНИТЕЛЯХ ДЛЯ КРУПНОПАНЕЛЬНЫХ ЗДАНИЙ

РАБОЧИЕ ЧЕРТЕЖИ

19909
ЦЕНА 3-12

gost.e-ecolog.ru

ТИПОВЫЕ КОНСТРУКЦИИ, ИЗДЕЛИЯ И УЗЛЫ ЗДАНИЙ И СООРУЖЕНИЙ

СЕРИЯ 1.152.1-8

ПЛОЩАДКИ ЛЕСТНИЧНЫЕ ЖЕЛЕЗОБЕТОННЫЕ

К ПЛОСКИМ МАРШАМ ДЛЯ ЖИЛЫХ ЗДАНИЙ С ВЫСОТОЙ ЭТАЖА 2,8 м

ВЫПУСК 6

ПЛОЩАДКИ ПЛОСКИЕ ДЛИНОЙ 20 И 280см К МАРШАМ ШИРИНОЙ 105 И 120см ИЗ БЕТОНОВ НА ПОРИСТЫХ ЗАПОЛНИТЕЛЯХ ДЛЯ КРУПНОПАНЕЛЬНЫХ ЗДАНИЙ

РАБОЧИЕ ЧЕРТЕЖИ

Разработаны ЦНИИЭПжилища

Гл. инж. отделения проектных работ — Н. Дыховичная

Нач. отдела №24 — Н. Росинский

Гл. инж. проекта — Н. Клепиков

Согласовано: Гл. инж. ин-та Гипростроммаш — В.М. Бузинов

Утверждены и введены в действие с 30.07.84

Госгражданстроем

приказ от 16.07.84 № 197

© ЦИТП Госстроя СССР, 1988

Обозначение	Наименование	Стр.
1.152.1-8.6 00000ТО	Техническое описание	3
1.152.1-8.6 10000	Площадка лестничная (1АП 22.12-4П;	
	1АП 22.15-4П; 1АП 22.18-4П; 1АП 22.21-4П)	9
1.152.1-8.6 10000СБ	Площадка лестничная (1АП 22.12-4П;	
	1АП 22.15-4П; 1АП 22.18-4П; 1АП 22.21-4П)	
	Сборочный чертеж	10
1.152.1-8.6 20000	Площадка лестничная (1АП 24.12-4П;	
	1АП 24.15-4П; 1АП 24.18-4П; 1АП 24.21-4П)	11
1.152.1-8.6 20000СБ	Площадка лестничная (1АП 24.12-4П;	
	1АП 24.15-4П; 1АП 24.18-4П; 1АП 24.21-4П)	
	Сборочный чертеж	12
1.152.1-8.6 30000	Площадка лестничная (1АП 28.12-4П;	
	1АП 28.15-4П; 1АП 28.18-4П; 1АП 28.21-4П)	13
1.152.1-8.6 30000СБ	Площадка лестничная (1АП 28.12-4П;	
	1АП 28.15-4П; 1АП 28.18-4П; 1АП 28.21-4П)	
	Сборочный чертеж	14
1.152.1-8.6 40000	Площадка лестничная (1АП 30.12-4П;	
	1АП 30.15-4П; 1АП 30.18-4П; 1АП 30.21-4П)	15
1.152.1-8.6 40000СБ	Площадка лестничная (1АП 30.12-4П;	
	1АП 30.15-4П; 1АП 30.18-4П; 1АП 30.21-4П)	
	Сборочный чертеж	16
1.152.1-8.6 50000	Площадка лестничная (1АП 24.12в-4П	
	1АП 24.15в-4П; 1АП 24.18в-4П; 1АП 24.21в-4П)	17
1.152.1-8.6 50000СБ	Площадка лестничная (1АП 24.12в-4П;	
	1АП 24.15в-4П; 1АП 24.18в-4П; 1АП 24.21в-4П)	
	Сборочный чертеж	18
1.152.1-8.6 60000	Площадка лестничная (1АП 30.12в-4П;	
	1АП 30.15в-4П; 1АП 30.18в-4П; 1АП 30.21в-4П)	19
1.152.1-8.6 60000СБ	Площадка лестничная (1АП 30.12в-4П;	
	1АП 30.15в-4П; 1АП 30.18в-4П; 1АП 30.21в-4П)	
	Сборочный чертеж	20

Обозначение	Наименование	Стр
1.152.1-8.6 00000Д1	Узлы I; II	21
1.152.1-8.6 00000Д2	Узлы III; IV	22
1.152.1-8.6 00000Д3	Узлы V; VI; VII	23
1.152.1-8.6 11000	Блок арматурный (АБ1; АБ3)	24
1.152.1-8.6 21000	Блок арматурный (АБ2; АБ4)	25
1.152.1-8.6 51000	Блок арматурный (АБ5; АБ6)	26
1.152.1-8.6 00000Д4	Узлы VIII... XI	27
1.152.1-8.6 00000Д5	Узлы XII; XIII; XIV	28
1.152.1-8.6 11100	Каркас КР1	29
1.152.1-8.6 21100	Каркас КР2	29
1.152.1-8.6 11200	Каркас КР3	30
1.152.1-8.6 21200	Каркас КР4	30
1.152.1-8.6 10100	Каркас (КР5 .... КР8)	31
1.152.1-8.6 20100	Каркас (КР9 .... КР12)	32
1.152.1-8.6 30100	Каркас (КР13.... КР16)	33
1.152 1-8.6 40100	Каркас (КР17.... КР20)	34
1.152.1-8.6 11300	Каркас гнутый (КР21... КР24)	35
1.152.1-8.6 10200	Петля строповочная (П1; П2)	36
1.152.1-8.6 51100	Изделие закладное М1	36
1.152.1-8.6 00000 ВМС	Ведомость расхода стали	37
1.152.1-8.6 00000 ВРМ	Ведомость расхода материалов	38

Нач. отд	Росинский		01.84
Гл. инж. отд	Первушин		01.84
Гл. конст.	Пальман		01.84
ГИП	Клепикова		01.84
Рук. гр	Горлова		05.12.83
Пров	Клепикова		01.84
Разраб	Горлова		05.12.83

1.152.1-8.6 00000

Содержание

Стадия	Лист	Листов
Р		1

ЦНИИЭП жилища

1. Общая часть

Серия 1.152.1-8 входит в Общесоюзный строительный каталог типовых конструкций и изделий для всех видов строительства.

Рабочие чертежи лестничных площадок, включенные в настоящий выпуск, разработаны по заданиям Управления по жилищному строительству Госгражданстроя, утвержденным 4.02.1981 г. и 21.01.1982 г.

В выпуске представлены рабочие чертежи лестничных плоских площадок, которые в сочетании с плоскими лестничными маршами без фризовых ступеней предназначены для устройства двухмаршевых лестниц в жилых крупнопанельных зданиях с высотой этажа 2,8 м, для обычных условий строительства.

Лестничные площадки рассчитаны и запроектированы в соответствии с требованиями ГОСТ 9818.0-81 и предназначены для применения в лестницах на расчетную временную нагрузку 360 кгс/м² (3,5 кПа) (без учета собственного веса), коэффициенте надежности по нагрузке $n=1,2$, в жилых зданиях, имеющих коэффициент надежности по назначению $\gamma_n=0,95$.

Опирание лестничных площадок (в том числе несущих ребер) предусмотрено:

в уровне этажа - на поперечные стены лестничной клетки;

для промежуточных лестничных площадок - на консоли этих стен.

Прогибы элементов площадок определены от действия постоянной и длительной нагрузки. Принятые при расчете нагрузки, расчетные пролеты, прогибы и глубина опирания указаны на листе 3.

Предел огнестойкости площадок - не менее 1,0 часа

Номенклатура площадок дана на листе 6.

(Письмо НИИЖБ Госстроя СССР №27/23-4683 от 21.10.84)

Марка площадки состоит из трех буквенно-цифровых групп.

Первая группа содержит обозначение типа площадки и ее номинальные размеры: длину и ширину в дециметрах (значения которых округляются до целого числа). Для конечных площадок добавляется строчная буква „в".

Во второй группе указывают расчетную временную нагрузку, обозначаемую числом „4" (соответствует нагрузке 360 кгс/м² или 3,5 кПа), и вид бетона, из которого изготавливаются площадки.

Вид отделки верхних лицевых поверхностей площадок, выбранный при привязке, проставляется в третьей группе.

Вид отделки отражают следующими прописными буквами:

Г - глянцевая поверхность

Ш - шлифованная мозаичная поверхность

К - облицованная керамической плиткой.

Например, марка 1ЛП 22 15в-4П соответствует площадке плоской для маршей без фризовых ступеней, длиной 2200мм, шириной 1520 мм, верхней, на расчетную временную нагрузку 3,5 кПа (360 кгс/м²), из бетона на пористых заполнителях.

Внесение изменений в обозначения марок изделий не допускается.

Марки изделий проставляются на чертежах и в спецификациях проектов, в заказах заводам-изготовителям и на изделиях.

2. Технические требования

Лестничные площадки следует изготовлять в соответствии с техническими требованиями ГОСТ 9818.-0-81.

Нач. отд.	Росинский		01.84	1.152.1-8.6 0 0 000ТО		
Гл. инж. отд.	Первушин		01.84			
Гл. констр.	Пальман		01.84			
ГИП	Клепикова		01.84	Техническое описание	Стадия: Р	Лист: 1 / Листов: 6
Рук. гр.	Горлова		01.84			
Пров.	Клепикова		01.84		ЦНИИЭП жилища	
Разраб.	Горлова		01.84			

Изготовление площадок предусмотрено из бетона на пористых заполнителях марки по прочности на сжатие М200.

Бетон должен иметь плотную структуру, объем межзерновых пустот в уплотненной бетонной смеси не должен превышать 3%.

Площадки по лицевой поверхности должны иметь отделочный слой из тяжелого бетона толщиной 20мм и проектной марки по прочности на сжатие не ниже М200.*)

Объемная масса бетона площадок (в высушенном до постоянной массы состоянии) принята $\gamma = 1800$ кг/м^3; масса площадок, приведенная на чертежах, определена при влажности бетона по массе 12%; нормативный объемный вес бетона, учитывавшийся при расчете площадок, принят 2070 кгс/м^3; объемный вес бетона отделочного слоя -2500кгс/м^3.

При изготовлении площадок из бетонов на пористых заполнителях с объемной массой, отличающейся от принятой, (при сохранении указанной марки бетона), масса площадок, указанная на чертежах, должна быть исправлена.**)

Отклонения фактической массы площадок от номинальной отпускной не должны превышать ±7%.

Величина нормируемой отпускной прочности должна быть не менее 80% проектной марки по прочности на сжатие.

Поставка площадок с отпускной прочностью бетона ниже прочности, соответствующей его проектной марке, разрешается при условии, что изготовитель гарантирует достижение бетоном прочности, соответствующей его проектной марке, в возрасте 28 суток со дня изготовления.

Лестничные площадки должны выпускаться с законченной отделкой верхнего отделочного слоя следующих видов: с гладкой поверхностью бетона на обычных цементах, с глянцевой поверхностью бетона на белом и цветном цементе, со шлифованным мозаичным слоем и с отделкой керамической плиткой.

Нижняя и боковая поверхности должны быть подготовлены под окраску.

Показатель истираемости отделочного бетона площадок не должен превышать величин, приведенных в ГОСТ 9818.0-81.

*) Если показатель истираемости бетона на пористых заполнителях марки М200 не превышает 0,9 г/см^2, площадки могут изготавливаться без отделочного слоя по лицевой поверхности.

**) Допускается применение бетона с объемной массой 1600 кг/м^3 и более.

Армирование площадок производится пространственными арматурными блоками, состоящими из гнутых каркасов, и отдельными каркасами.

Арматурные изделия должны удовлетворять требованиям ГОСТ 10922-75.

Рабочая арматура несущего ребра принята из стали класса AIII по ГОСТ 5781-82, каркасов – из проволоки класса Вр-I по ГОСТ 6727-80.

Для подъема и монтажа площадок предусмотрены строповочные петли.

Крюки петель должны быть заведены за продольные стержни каркасов. Строповочные петли должны изготовляться из арматурной стали класса AI марок ВСт3сп2 и ВСт3пс2. Если возможен монтаж площадок при расчетной зимней температуре ниже -40°С, то для петель сталь марки ВСт3пс2 применять не допускается. Строповочные петли состоят из петли и анкерующих стержней, которые привариваются к ней контактной точечной сваркой. Строповочные петли привязываются к стержням плоских каркасов и после установки арматуры в форму заводятся в прорези борта.

3. Указания по изготовлению

Лестничные площадки запроектированы с учетом изготовления их в стальных формах в горизонтальном (рабочем) положении.

Сборку арматурного блока следует производить в кондукторе.

Сварка арматуры каркасов и арматурных блоков должна производиться контактной точечной электросваркой.

4. Контроль и оценка качества

Размеры, непрямолинейность площадок, толщину защитного слоя бетона до арматуры, качество поверхностей, внешний вид площадок проверять по ГОСТ 13015.1-81. Перед массовым изготовлением и применением площадки должны быть испытаны на прочность, жесткость и трещиностойкость согласно требованиям ГОСТ 8829-77; данные для проведения испытаний см. табл. 2

5. Хранение и транспортирование

Приемка, маркировка, хранение и транспортирование площадок должно производиться в соответствии с ГОСТ 9818.0-81.

Площадки следует хранить в горизонтальном (рабочем) положении рассортированными по маркам. Подъем площадок должен производиться в рабочем положении самобалансирующими траверсами за 4 строповочные петли. Лунки для строповочных петель после монтажа площадок должны быть заделаны под цвет пола раствором марки М100.

Маркировка площадок по рабочим чертежам соответствует их маркировке по ГОСТ 9818-85. Например:

По р.ч.	по ГОСТ
2ЛП22.12-4-К	2ЛП22.13-4-К
2ЛП22.15-4-К	2ЛП22.16-4-К

(Симонов)

Изм. Изменения внесены 1.04.87. ст. инж.

Схема опирания лестничных площадок на стены в уровне этажа

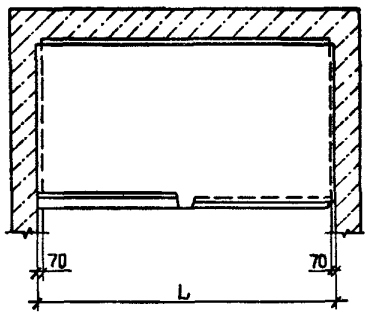

Схема опирания промежуточных лестничных площадок на консоли стен

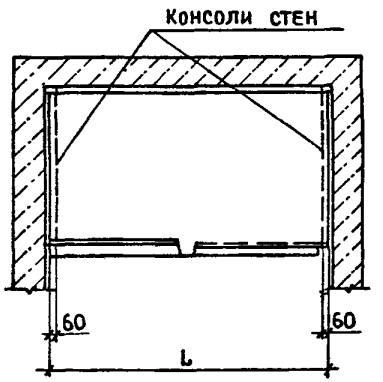

Расчетная схема ребра

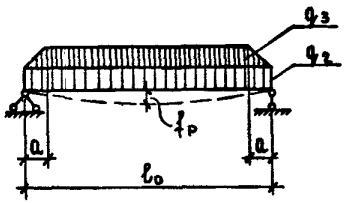

Расчетная схема плиты

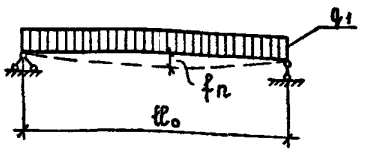

Таблица 1

Данные для расчета

Длина L, мм	Расчетный пролет l_0, мм	Нагрузка на плиту q_1, кгс/м²				Расчетный прогиб плиты f_n, мм	Нагрузка на ребро q_2, кгс/м				a, мм	Нагрузка на ребро q_3, кгс/м				Расчетный прогиб ребра f_p, мм
		нормативная			расчетная		нормативная			расчетная		нормативная			расчетная	
		полная	длительная	кратковр.			полная	длительн.	кратковр.			полная	длительн.	кратковр.		
2200	2140	710[1] / 300	510 / 100	200	810 / 360	0,8	1040[2] / 890	800 / 650	240	1185 / 1020	530	315[2] / 160	210 / 55	105	360 / 190	2,4
2380	2310					1,0					560	330 / 170	215 / 55	115	380 / 200	2,6
2800	2740					1,9					630	380 / 190	255 / 65	125	440 / 225	6,5
2980	2910					2,6					660	405 / 190	270 / 65	135	465 / 240	7,2

1) В числителе - полная нагрузка на плиту; в знаменателе - нагрузка за вычетом собственного веса плиты

2) В числителе - полная нагрузка на ребро; в знаменателе - нагрузка за вычетом собственного веса ребра

Схема опирания и загружения при испытании

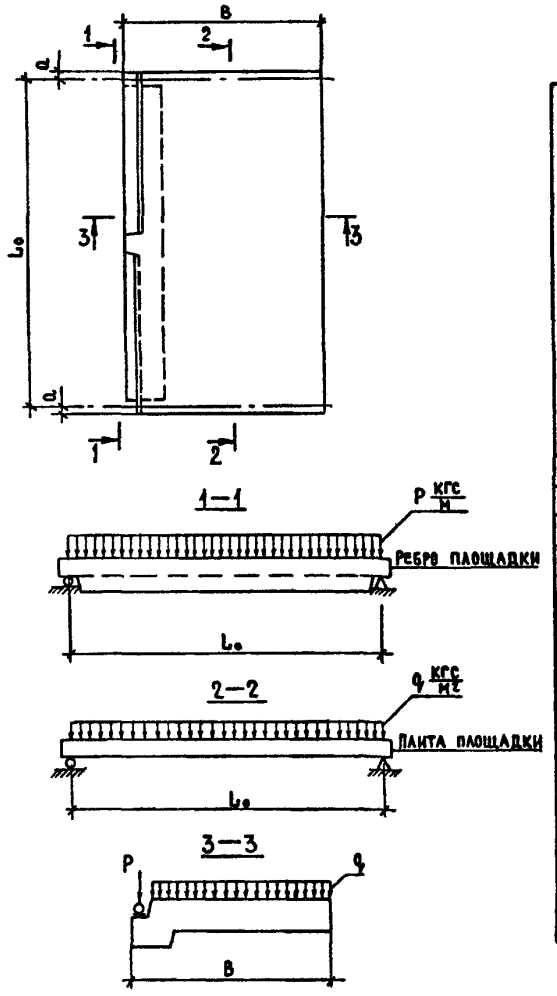

Таблица 2

Данные для испытаний. Проверка прочности

Марка	Расчетный пролет l_0, мм	а, мм	Характер разрушения: 1. Текучесть продольной растянутой арматуры до наступления раздробления сжатой зоны бетона $c = 1,4$. Величина контрольной разрушающей нагрузки, при которой площадки признаются годными: с учетом собственного веса на ребро $\geq P_п$, кгс/м	с учетом собственного веса на плиту $\geq q_п$, кгс/м²	за вычетом собственного веса на ребро $\geq P_д$, кгс/м	за вычетом собственного веса на плиту $\geq q_д$, кгс/м²	требуется повторное испытание: с учетом собственного веса на ребро $< P_п$, но $\geq 0,85 P_п$, кгс/м	с учетом собственного веса на плиту $< q_п$, но $\geq 0,85 q_п$, кгс/м²	за вычетом собственного веса на ребро $< P_д$, но $\geq 0,85 P_д$, кгс/м	за вычетом собственного веса на плиту $< q_д$, но $\geq 0,85 q_д$, кгс/м²
1ЛП 22.12-4п	2140	30	1660	1135	1510	725	< 1660, но ≥ 1410	< 1135, но ≥ 965	< 1510, но ≥ 1280	< 725, но ≥ 615
1ЛП 22.15-4п										
1ЛП 22.18-4п										
1ЛП 22.21-4п										
1ЛП 24.12-4п	2310	35								
1ЛП 24.15-4п										
1ЛП 24.18-4п										
1ЛП 24.21-4п										
1ЛП 28.12-4п	2740	30								
1ЛП 28.15-4п										
1ЛП 28.18-4п										
1ЛП 28.21-4п										
1ЛП 30.12-4п	2910	35								
1ЛП 30.15-4п										
1ЛП 30.18-4п										
1ЛП 30.21-4п										

Продолжение табл. 2

Данные для испытаний проверка прочности

Марка	Расчетный пролет l_0, мм	a, мм	Характер разрушения: 1. Разрыв продольной растянутой арматуры 2. Раздробление бетона сжатой зоны сечения до наступления текучести продольной растянутой арматуры или разрушение по сечениям, наклонным к продольной оси конструкции $c = 1,6$							
			Величина контрольной разрушающей нагрузки, при которой							
			площадки признаются годными				требуется повторное испытание			
			с учетом собственного веса		за вычетом собственного веса		с учетом собственного веса		за вычетом собственного веса	
			на ребро	на плиту	на ребро	на плиту	на ребро	на плиту	на ребро	на плиту
			$\geq P_п$, кгс/м	$\geq q_п$, кгс/м²	$\geq P_д$, кгс/м	$\geq q_п$, кгс/м²	$< P_п$, но $\geq 0,85 P_п$, кгс/м	$< q_п$, но $\geq 0,85 q_п$, кгс/м²	$< P_д$, но $\geq 0,85 P_д$, кгс/м	$< q_д$, но $\geq 0,85 q_д$, кгс/м²
1ЛП 22.12-4П	2140	30	1895	1295	1725	830	< 1895, но ≥ 1610	< 1295, но ≥ 1100	< 1725, но ≥ 1465	< 830, но ≥ 705
1ЛП 22.15-4П										
1ЛП 22.18-4П										
1ЛП 22.21-4П										
1ЛП 24.12-4П	2310	35								
1ЛП 24.15-4П										
1ЛП 24.18-4П										
1ЛП 24.21-4П										
1ЛП 28.12-4П	2740	30								
1ЛП 28.15-4П										
1ЛП 28.18-4П										
1ЛП 28.21-4П										
1ЛП 30.12-4П	2910	35								
1ЛП 30.15-4П										
1ЛП 30.18-4П										
1ЛП 30.21-4П										

Таблица 3

Данные для испытаний

Марка	Расчетный пролет l_0, мм	a, мм	Проверка жесткости: контрольная нагрузка *) с учетом собств. веса $q_п$	за вычетом собств. веса $q_д$	прогиб ребра от кратковременного действия контрольн. нагр. $f_к$, мм	$\frac{f_{тд}}{f_{пред}}$ %	прогибы ребра (мм), при которых: площадки признаются годными	требуется повторное испытание	Проверка трещиностойкости: контрольная нагрузка *) с учетом собств. веса $q_п$	за вычетом собств. веса $q_д$	контрольная ширина раскрытия трещин, мм
1ЛП 22.12-4П	2140	30	800 / 510	650 / 100	2,03	19	< 0,78	> 0,78, но < 0,84	1040 / 710	890 / 300	0,25
1ЛП 22.15-4П											
1ЛП 22.18-4П											
1ЛП 22.21-4П											
1ЛП 24.12-4П	2310	35			2,25	16	< 0,8	> 0,8, но < 0,86			
1ЛП 24.15-4П											
1ЛП 24.18-4П											
1ЛП 24.21-4П											
1ЛП 28.12-4П	2740	30			4,14	30	< 2,59	> 2,59, но < 2,78			
1ЛП 28.15-4П											
1ЛП 28.18-4П											
1ЛП 28.21-4П											
1ЛП 30.12-4П	2910	35			4,73	32	< 3,42	> 3,42 но < 3,70			
1ЛП 30.15-4П											
1ЛП 30.18-4П											
1ЛП 30.21-4П											

*) Нагрузки на площадку даны дробью: в числителе ЛЕ - нагрузка на ребро „P" в кгс/м длины ребра, в знаменателе - нагрузка на площадку „q" в кгс/м² площади плиты площадки.

НОМЕНКЛАТУРА ИЗДЕЛИЙ

Эскиз	Обозначение	Марка	Геометрические характеристики				Показатели расхода материалов								Масса, кг
							На изделие				На 1 м² изделия				
			Размер осях L_o, м	Длина L_1, мм	Ширина B, мм	Площадь, м²	Бетон, м³	Бетон декорат. м³	Сталь, кг натуральн	Сталь, кг привед. к кл. А-I	Бетон, м³	Бетон декорат. м²	Сталь, кг натуральн.	Сталь, кг привед. к кл. А-I	
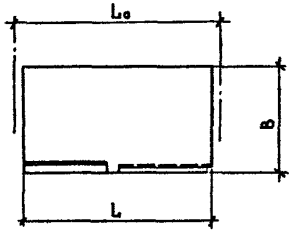	1.152.1-8.5 10000	1АП 22.12-4П	2,4	2200	1300	2,86	0,542	0,052	15,79	20,44	0,19	0,02	5,52	7,15	1270
	-01	1АП 22.15-4П			1600	3,52	0,66	0,066	16,47	21,44	0,19	0,02	4,68	6,09	1550
	-02	1АП 22.18-4П			1900	4,18	0,78	0,079	17,47	22,91	0,19	0,02	4,18	5,48	1830
	-03	1АП 22.21-4П			2200	4,84	0,858	0,088	18,03	23,74	0,18	0,02	3,72	4,9	2015
	1.152.1-8.5 30000	1АП 28.12-4П	3,0	2800	1300	3,64	0,696	0,068	22,04	29,35	0,19	0,02	6,06	8,06	1635
	-01	1АП 28.15-4П			1600	4,48	0,848	0,084	23,11	30,89	0,19	0,02	5,16	6,9	1990
	-02	1АП 28.18-4П			1900	5,32	0,999	0,101	24,8	33,33	0,19	0,02	4,66	6,26	2345
	-03	1АП 28.21-4П			2200	6,16	1,1	0,112	27,04	35,97	0,18	0,02	4,39	5,84	2585
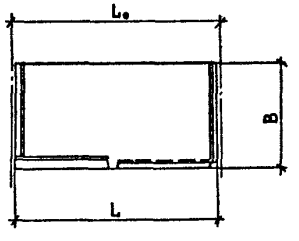	1.152.1-8.5 20000	1АП 24.12-4П	2,4	2380	1300	3,09	0,583	0,054	17,57	23,01	0,19	0,02	5,69	7,45	1360
	-01	1АП 24.15-4П			1600	3,80	0,712	0,068	18,64	24,59	0,19	0,02	4,9	6,47	1665
	-02	1АП 24.18-4П			1900	4,52	0,839	0,08	19,71	26,16	0,19	0,02	4,36	5,79	1960
	-03	1АП 24.21-4П			2200	5,23	0,924	0,089	21,97	28,86	0,18	0,02	4,2	5,52	2160
	1.152.1-8.5 40000	1АП 30.12-4П	3,0	2980	1300	3,87	0,739	0,069	24,87	33,4	0,19	0,02	6,43	8,63	1725
	-01	1АП 30.15-4П			1600	4,77	0,898	0,086	26,67	35,99	0,19	0,02	5,59	7,54	2100
	-02	1АП 30.18-4П			1900	5,66	1,058	0,103	29,79	39,91	0,19	0,02	5,26	7,05	2480
	-03	1АП 30.21-4П			2200	6,55	1,164	0,114	31,43	42,27	0,18	0,02	4,8	6,45	2725
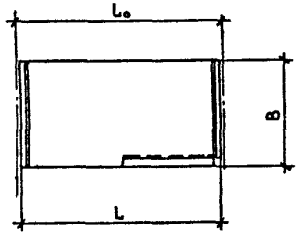	1.152.1-8.5 50000	1АП 24.12в-4П	2,4	2380	1300	3,09	0,59	0,056	18,63	24,31	0,19	0,02	6,03	7,87	1380
	-01	1АП 24.15в-4П			1600	3,80	0,719	0,07	19,7	25,89	0,19	0,02	5,18	6,81	1685
	-02	1АП 24.18в-4П			1900	4,52	0,846	0,082	20,77	27,46	0,19	0,02	4,60	6,08	1980
	-03	1АП 24.21в-4П			2200	5,23	0,931	0,091	23,03	30,16	0,18	0,02	4,4	5,77	2180
	1.152.1-8.5 60000	1АП 30.12в-4П	3,0	2980	1300	3,87	0,747	0,071	26,46	35,35	0,19	0,02	6,84	9,13	1750
	-01	1АП 30.15в-4П			1600	4,77	0,906	0,088	28,26	37,94	0,19	0,02	5,92	7,95	2125
	-02	1АП 30.18в-4П			1900	5,66	1,066	0,105	31,38	41,86	0,19	0,02	5,54	7,40	2400
	-03	1АП 30.21в-4П			2200	6,55	1,172	0,116	33,02	44,22	0,18	0,02	5,04	6,75	2750

Формат	Зона	Поз	Обозначение	Наименование	Кол.	Примечание
				Документация		
А3			1.152.1-8.6 10 000 СБ	Сборочный чертеж		
А3			1.152.1-8.6 00 000 Д1	Узлы I; II		
А3			1.152.1-8.6 00 000 Д3	Узлы V; VI; VII		
А3			1.152.1-8.6 00 000 ТО	Техническое описание		
А3			1.152.1-8.6 00 000 ВМС	Ведомость расхода стали		
				Сборочные единицы		
А3		1	1.152.1-8.6 11 000	Блок арматурный АБ1	1	
А4		2	1.152.1-8.6 10 200	Петля строповочная П1	4	
				Переменные данные для исполнений:		
				1.152.1-8.6 10 000		
				1ЛП 22.12-4П		
				Сборочные единицы		
А3		3	1.152.1-8.6 10100	Каркас КР5	1	
				Материалы		
				Бетон марки М 200	0,542	м³
				Бетон декоративный М200	0,052	м³

Нач. отд.	Росинский		01.89
Гл. инж. отд.	Первушин		01.89
Гл. конст.	Пальман		01.89
ГИП	Клепикова		01.89
Рук. гр.	Горлова		12.88
Пров.	Клепикова		01.89
Разраб.	Горлова		12.88

1.152.1-8.6 10 000

Площадка лестничная (1ЛП 22.12-4П; 1ЛП 22.15-4П; 1ЛП 22.18-4П; 1ЛП 22.21-4П)

Стадия	Лист	Листов
Р	1	2

ЦНИИЭП жилища

Инв. № подл. | Подпись и дата | Взам. инв. №

Формат	Зона	Поз	Обозначение	Наименование	Кол.	Примечание
				Переменные данные для исполнений:		
				1.152.1-8.6 10 1000-01		
				1ЛП 22.15-4П		
				Сборочные единицы		
А3		3	1.152.1-8.6 10100-01	Каркас КР6	1	
				Материалы		
				Бетон марки М 200	0,66	м³
				Бетон декоративный М 200	0,066	м³
				1.152.1-8.6 10 000-02		
				1ЛП 22.18-4П		
				Сборочные единицы		
А3		3	1.152.1-8.6 10100-02	Каркас КР7	1	
				Материалы		
				Бетон марки М 200	0,779	м³
				Бетон декоративный М200	0,079	м³
				1.152.1-8.6 10 000-03		
				1ЛП 22.21-4П		
				Сборочные единицы		
А3		3	1.152.1-8.6 10100-03	Каркас КР8	1	
				Материалы		
				Бетон марки М 200	0,858	м³
				Бетон декоративный	0,088	м³

1.152.1-8.6 10 000 | Лист 2

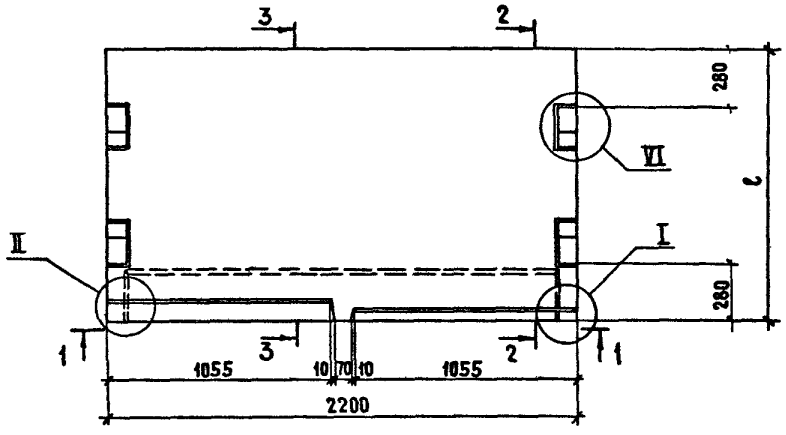

1 - 1

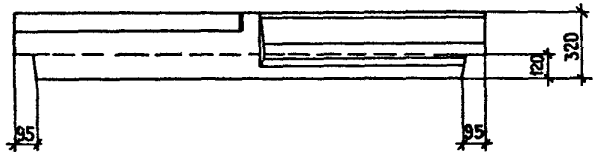

2 - 2
М 1:10

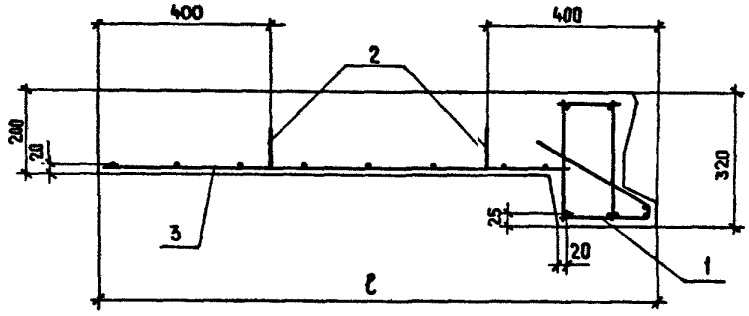

3 - 3
М 1:10

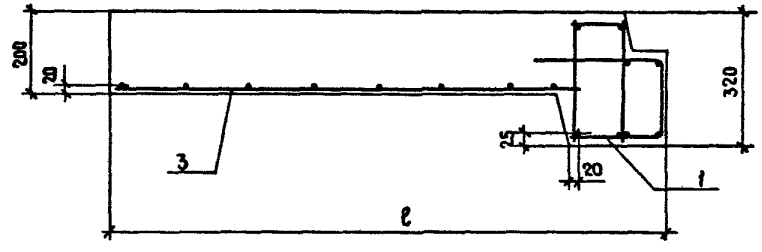

Обозначение	Марка	ℓ, мм	Масса, кг
1.152.1-8.6 10000	1АП 22.12-4П	1300	1270
-01	1АП 22.15-4П	1600	1550
-02	1АП 22.18-4П	1900	1830
-03	1АП 22.21-4П	2200	2015

Узлы I; II см. 1.152.1-8.6 00000Д1
Узел VI см. 1.152.1-8.6 00000Д3

Нач. отд.	Росинский		01.84
Гл. инж. отд	Первушин		01.84
Гл. констр	Пальман		01.84
ГИП	Клепикова		01.84
Рук. гр.	Горлова		05.12.13
Провер.	Клепикова		01.84
Разраб.	Горлова		05.12.13

1.152.1-8.6 10000 СБ

Площадка лестничная (1АП 22.12-4П; 1АП 22.15-4П; 1АП 22.18-4П; 1АП 22.21-4П) Сборочный чертеж

Стадия	Масса	Масштаб
Р	см. табл.	1:20
Лист	Листов 1	

ЦНИИЭП жилища

Формат	Зона	Поз	Обозначение	Наименование	Кол	Примечание
				Документация		
А3			1.152.1-8.6 20 000 СБ	Сборочный чертеж		
А3			1.152.1-8.6 00 000 Д2	Узлы III; IV		
А3			1.152.1-8.6 00 000 Д3	Узлы V; VI; VII		
А3			1.152.1-8.6 00 000 ТО	Техническое описание		
А3			1.152.1-8.6 00 000 ВМС	Ведомость расхода стали		
				Сборочные единицы		
А3		1	1.152.1-8.6 21 000	Блок арматурный АБ2	1	
				Переменные данные для исполнений:		
				1.152.1-8.6 20000		
				1АП 24.12-4П		
				Сборочные единицы		
А3		2	1.152.1-8.6 20 100	Каркас КР9	1	
А4		3	1.152.1-8.6 10 200	Петля строповочная П1	4	
				Материалы		
				Бетон марки М200	0,583	м³
				Бетон декоративный М200	0,054	м³

Нач отд	Росинский		07.84
Гл инж.отд	Первушин		07.84
Гл конст	Пальман		07.84
ГИП	Клепикова		07.84
Рук гр.	Горлова		22.12.83
Пров.	Клепикова		07.84
Разраб	Горлова		22.12.83

1.152.1-8.6 20 000

Площадка лестничная (1АП 24.12-4П; 1АП 24.15-4П; 1АП 24.18-4П; 1АП 24.21-4П)

Стадия	Лист	Листов
Р	1	2

ЦНИИЭП жилища

Инв.№ подл. | Подпись и дата | Взам. инв.№

Формат	Зона	Поз	Обозначение	Наименование	Кол.	Примечание
				Переменные данные для исполнений:		
				1.152.1-8.6 20 000-01		
				1АП 24.15-4П		
				Сборочные единицы		
А3		2	1.152.1-8.6 20100-01	Каркас КР10	1	
А4		3	1.152.1-8.6 10200	Петля строповочная П1	4	
				Материалы		
				Бетон марки М200	0,712	м³
				Бетон декоративный М200	0,068	м³
				1.152.1-8.6 20 000-02		
				1АП 24.18-4П		
				Сборочные единицы		
А3		2	1.152.1-8.6 20100-02	Каркас КР11	1	
А4		3	1.152.1-8.6 10200	Петля строповочная П1	4	
				Материалы		
				Бетон марки М200	0,839	м³
				Бетон декоративный М200	0,08	м³
				1.152.1-8.6 20 000-03		
				1АП 24.21-4П		
				Сборочные единицы		
А3		2	1.152.1-8.6 20100-03	Каркас КР12	1	
А4		3	1.152.1-8.6 10200-01	Петля строповочная П2	4	
				Материалы		
				Бетон марки М200	0,924	м³
				Бетон декоративный М200	0,089	м³

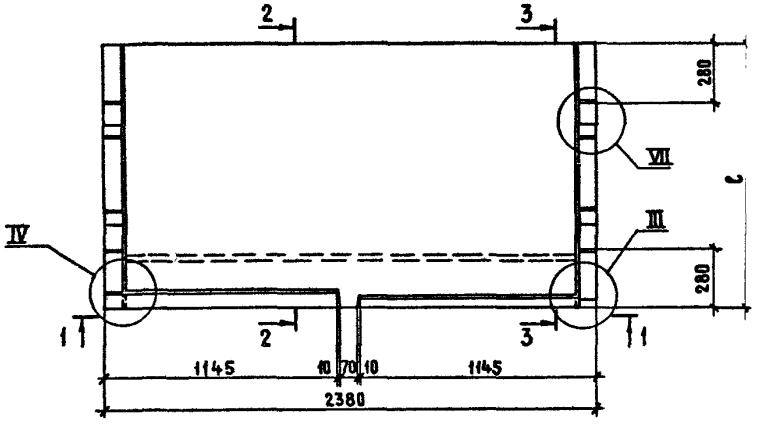

1 - 1

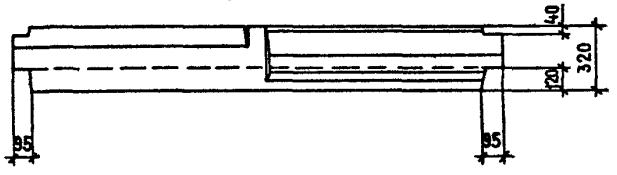

2 - 2
М 1:10

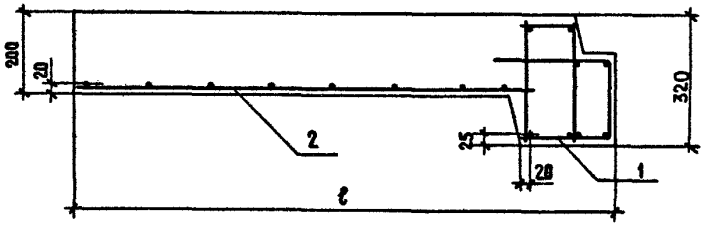

3 - 3
М 1:10

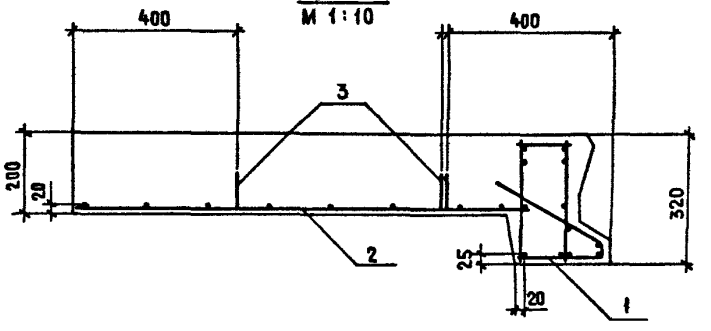

Обозначение	Марка	ℓ, мм	Масса, кг
1.152.1-8.6 20000	1ЛП 24.12 - 4П	1300	1360
-01	1ЛП 24.15 - 4П	1600	1665
-02	1ЛП 24.18 - 4П	1900	1960
-03	1ЛП 24.21 - 4П	2200	2160

Узел VIII см. 1.152.1-8.6 00000 ДЗ

Узлы III; IV см. 1.152.1-8.6 00000 Д2

Нач. отд.	Росинский		01.84
Гл. инж. отд.	Первушин		01.84
Гл. конст.	Пальман		01.84
ГИП	Клепикова		01.84
Рук. гр.	Горлова		05.12.83
Пров.	Клепикова		01.84
Разраб	Горлова		05.12.83

1.152.1-8.6 20000 СБ

Площадка лестничная (1ЛП 24.12-4П; 1ЛП 24.15-4П; 1ЛП 24.18-4П; 1ЛП 24.21-4П)
Сборочный чертеж

Стадия	Масса	Масштаб
Р	См. табл.	1:20
Лист	Листов 1	

ЦНИИЭП жилища

Формат	Зона	Поз.	Обозначение	Наименование	Кол.	Примечание
				Документация		
А3			1.152.1-8.6 30000 СБ	Сборочный чертеж		
А3			1.152.1-8.6 00000 Д1	Узлы I; II		
А3			1.152.1-8.6 00000 Д3	Узлы V; VI; VII		
А3			1.152.1-8.6 00000 ТО	Техническое описание		
А3			1.152.1-8.6 00000 ВМС	Ведомость расхода стали		
				Сборочные единицы		
А3		1	1.152.1-8.6 11000-01	Блок арматурный АБ3	1	
				Переменные данные для исполнений:		
				1.152.1-8.6 30000		
				1АП 28.12-4П		
				Сборочные единицы		
А3		2	1.152.1-8.6 30100	Каркас КР13	1	
А4		3	1.152.1-8.6 10200	Петля строповочная П1	4	
				Материалы		
				Бетон марки М200	0,696	м³
				Бетон декоративный М200	0,068	м³

Нач. отд.	Росинский		01.84
Гл. инж. отд.	Первушин		01.84
Гл. констр.	Пальман		01.84
ГИП	Клепикова		01.84
Рук. гр.	Горлова		05.12.83
Провер.	Клепикова		01.84
Разраб.	Горлова		05.12.83

1.152.1-8.6 30000

Площадка лестничная (1АП 28.12-4П; 1АП 28.15-4П; 1АП 28.18-4П; 1АП 28.21-4П)

Стадия	Лист	Листов
Р	1	2

ЦНИИЭП жилища

Инв. № подл. | Подпись и дата | Взам. инв. №

Формат	Зона	Поз	Обозначение	Наименование	Кол.	Примечание
				Переменные данные для исполнений:		
				1.152.1-8.6 30000-01		
				1АП 28.15-4П		
				Сборочные единицы		
А3		2	1.152.1-8.6 30100-01	Каркас КР14	1	
А4		3	1.152.1-8.6 10200	Петля строповочная П1	4	
				Материалы		
				Бетон марки М200	0,848	м³
				Бетон декоративный М200	0,084	м³
				1.152.1-8.6 30000-02		
				1АП 28.18-4П		
				Сборочные единицы		
А3		2	1.152.1-8.6 30100-02	Каркас КР15	1	
А4		3	1.152.1-8.6 10200-01	Петля строповочная П2	4	
				Материалы		
				Бетон марки М200	0,999	м³
				Бетон декоративный М200	0,101	м³
				1.152.1-8.6 30000-03		
				1АП 28.21-4П		
				Сборочные единицы		
А3		2	1.152.1-8.6 30100-03	Каркас КР16	1	
А4		3	1.152.1-8.6 10200-01	Петля строповочная П2	4	
				Материалы		
				Бетон марки М200	1,10	м³
				Бетон декоративный М200	0,112	м³

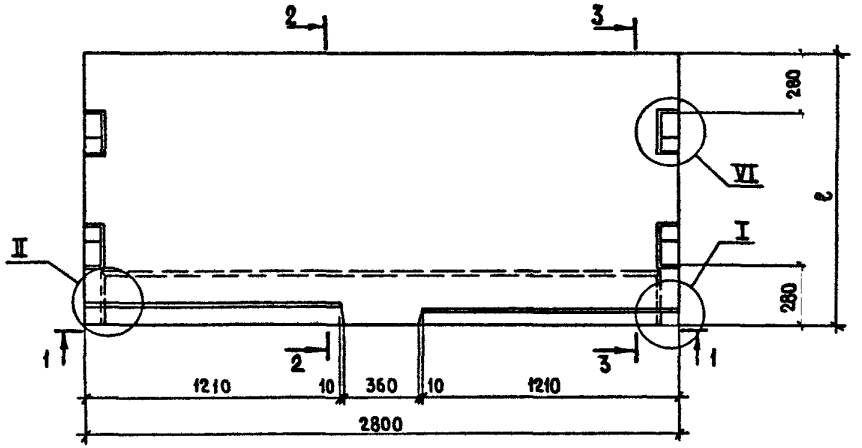

2 - 2
М1:10

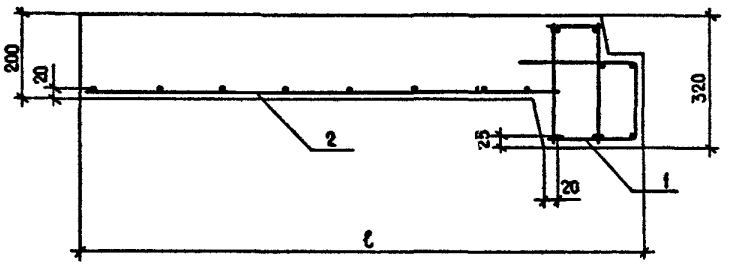

3 - 3
М1:10

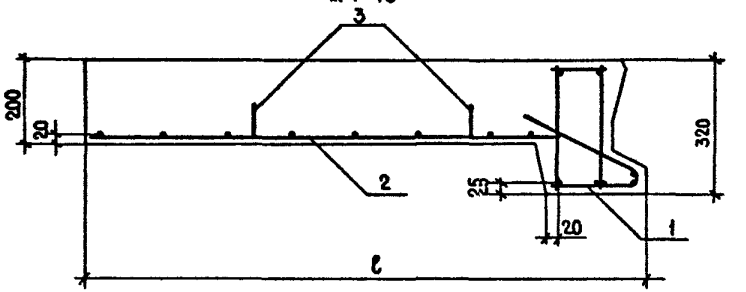

1 - 1

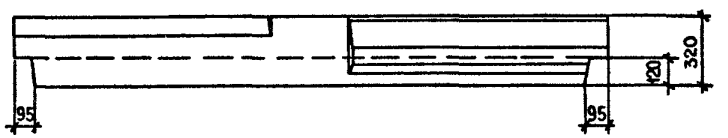

Узлы I; II см. 1.152.1-8.6 00000 Д1
Узел VI см. 1.152.1-8.6 00000 Д3

Обозначение	Марка	ℓ, мм	Масса, кг
1.152.1-8.6 30000	1ЛП 28.12-4П	1300	1635
– 01	1ЛП 28.15-4П	1600	1990
– 02	1ЛП 28.18-4П	1900	2345
– 03	1ЛП 28.21-4П	2200	2585

Нач. отд.	Росинский		01.84
Гл. инж. отд.	Первушин		01.84
Гл. конст.	Пальман		01.84
ГИП	Клепикова		01.84
Рук. гр.	Горлова		28.06.83
Пров.	Клепикова		01.84
Разраб.	Горлова		30.06.83

1.152.1-8.6 30000 СБ

Площадка лестничная (1ЛП 28.12-4П; 1ЛП 28.15-4П; 1ЛП 28.18-4П; 1ЛП 28.21-4П) Сборочный чертеж

Стадия	Масса	Масштаб
Р	См. табл.	1:20
Лист	Листов 1	

ЦНИИЭП жилища

199 09 15

Формат	Зона	Поз	Обозначение	Наименование	Кол.	Примечание
				Документация		
А3			1.152.1-8.6 40000 СБ	Сборочный чертеж		
А3			1.152.1-8.6 00000 Д2	Узлы III; IV		
А3			1.152.1-8.6 00000 Д3	Узел VII		
А3			1.152.1-8.6 00000 ТО	Техническое описание		
А3			1.152.1-8.6 00000 ВМС	Ведомость расхода стали		
				Сборочные единицы		
А3		1	1.152.1-8.6 21000-01	Блок арматурный АБ4	1	
				Переменные данные для исполнений:		
				1.152.1-8.6 40000		
				1АП 30.12-4П		
				Сборочные единицы		
А3		2	1.152.1-8.6 40100	Каркас КР17	1	
А4		3	1.152.1-8.6. 10200	Петля строповочная П1	4	
				Материалы		
				Бетон марки М200	0,739	м³
				Бетон декоративный М200	0,069	м³

Нач. отд.	Росинский		01.84
Гл. инж. отд.	Первушин		01.84
Гл. конст.	Пальман		01.84
ГИП	Клепикова		01.84
Рук. гр.	Горлова		25.12.83
Пров.	Клепикова		01.84
Разраб.	Горлова		25.12.83

1.152.1-8.6 40000

Площадка лестничная (1АП 30.12-4П; 1АП 30.15-4П; 1АП 30.18-4П; 1АП 30.21-4П)

Стадия	Лист	Листов
Р	1	2

ЦНИИЭП жилища

Инв. № подл. | Подпись и дата | Взам. инв. №

Формат	Зона	Поз	Обозначение	Наименование	Кол.	Примечание
				Переменные данные для исполнений:		
				1.152.1-8.6 40 000-01		
				1АП 30.15-4П		
				Сборочные единицы		
А3		2	1.152.1-8.6 40100-01	Каркас КР18	1	
А4		3	1.152.1-8.6 10200	Петля строповочная П1	4	
				Материалы		
				Бетон марки М200	0,898	м³
				Бетон декоративный М200	0,086	м³
				1.152.1-8.6 40000-02		
				1АП 30.118-4П		
				Сборочные единицы		
А3		2	1.152.1-8.6 40100-02	Каркас КР 19	1	
А4		3	1.152.1-8.6 10200-01	Петля строповочная П2	4	
				Материалы		
				Бетон марки М200	1,058	м³
				Бетон декоративный М200	0,103	м³
				1.152.1-8.6 40000-03		
				1АП 30.21-4П		
				Сборочные единицы		
А3		2	1.152.1-8.6 40100-03	Каркас КР 20	1	
А4		3	1.152.1-8.6 10200-01	Петля строповочная П2	4	
				Материалы		
				Бетон марки М200	1,164	м³
				Бетон декоративный М200	0,114	м³

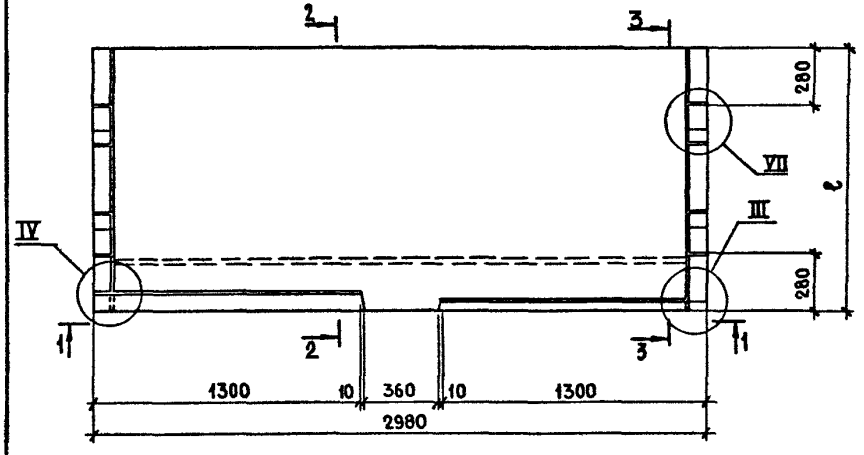

1 - 1

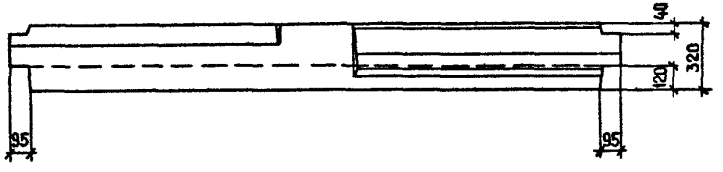

2 - 2
М 1:10

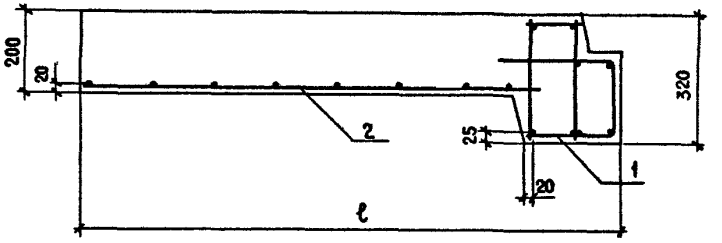

3 - 3
М 1:10

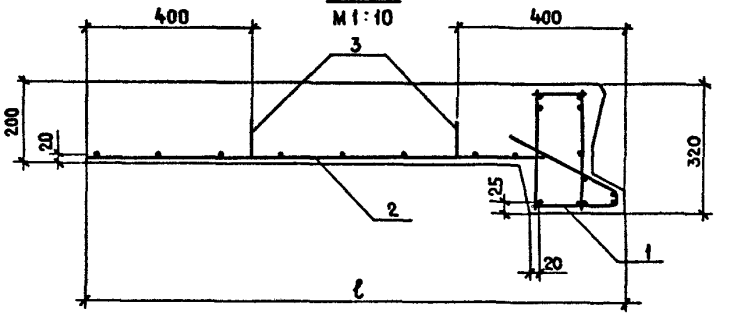

Обозначение	Марка	ℓ, мм	Масса, кг
1.152.1-8.6 40000	1ЛП 30.12-4П	1300	1725
-01	1ЛП 30.15-4П	1600	2100
-02	1ЛП 30.18-4П	1900	2480
-03	1ЛП 30.21-4П	2200	2725

Узлы III; IV см. 1.152.1-8.6 000 00 Д2
Узел VII см. 1.152.1-8.6 00000 Д3

Нач. отд.	Росинский		01.84
Гл. инж. отд.	Первушин		01.84
Гл. констр.	Пальман		01.84
ГИП	Клепикова		01.84
Рук. гр.	Горлова		30.06.83
Пров.	Клепикова		01.84
Разраб.	Горлова		30.06.83

1.152.1-8..6 40000 СБ

Площадка лестничная (1ЛП 30.12-4П; 1ЛП 30.15-4П; 1ЛП 30.18-4П; 1ЛП 30.21-4П) Сборочный чертеж

Стадия	Масса	Масштаб
Р	См. табл	1:20
Лист	Листов 1	

ЦНИИЭП жилища

Формат	Зона	Поз	Обозначение	Наименование	Кол.	Примечание
				Документация		
А3			1.152.1-8.6 50000 СБ	Сборочный чертеж		
А3			1.152.1-8.6 00000 Д2	Узлы III; IV		
А3			1.152.1-8.6 00000 Д3	Узлы V; VII		
А3			1.152.1-8.6 00000 ТО	Техническое описание		
А3			1.152.1-8.6 00000 ВМС	Ведомость расхода стали		
				Сборочные единицы		
А3		1	1.152.1-8.6 51000	Блок арматурный АБ5	1	
				Переменные данные для исполнений:		
				1.152.1-8.6 50000		
				1ЛП 24.12в-4П		
				Сборочные единицы		
А3		2	1.152.1-8.6 20100	Каркас КР9	1	
А4		3	1.152.1-8.6 10200	Петля строповочная П1	4	
				Материалы		
				Бетон марки М200	0,59	м³
				Бетон декоративный М200	0,056	м³

Нач ОТА	Росинский		07.84
Гл. инж ОТ	Первушин		01.84
Гл. конст	Пальман		01.84
ГИП	Клепикова		01.84
Рук гр	Горлова		05.12.83
Пров.	Клепикова		01.84
Разраб	Горлова		05.12.83

1.152.1-8.6 50000

Площадка лестничная (1ЛП 24.12в-4П; 1ЛП 24.15в-4П; 1ЛП 24.18в-4П; 1ЛП 24.21в-4П)

Стадия	Лист	Листов
Р	1	2

ЦНИИЭП жилища

Инв. № подл. | Подпись и дата | Взам. инв. №

Формат	Зона	Поз	Обозначение	Наименование	Кол.	Примечание
				Переменные данные для исполнений:		
				1.152.1-8.6 50000-01		
				1ЛП 24.15в-4П		
				Сборочные единицы		
А3		2	1.152.1-8.6 20100-01	Каркас КР10	1	
А4		3	1.152.1-8.6 10200	Петля строповочная П1	4	
				Материалы		
				Бетон марки М200	0,719	м³
				Бетон декоративный М200	0,07	м³
				1.152.1-8.6 50000-02		
				1ЛП 24.18в-4П		
				Сборочные единицы		
А3		2	1.152.1-8.6 20100-02	Каркас КР 11	1	
А4		3	1.152.1-8.6 10200	Петля строповочная П1	4	
				Материалы		
				Бетон марки М200	0,846	м³
				Бетон декоративный М200	0,082	м³
				1.152.1-8.6 50000-03		
				1ЛП 24.21в-4П		
				Сборочные единицы		
А3		2	1.152.1-8.6 20100-03	Каркас КР12	1	
А4		3	1.152.1-8.6 10200-01	Петля строповочная П2	4	
				Материалы		
				Бетон марки М200	0,931	м³
				Бетон декоративный М200	0,091	м³

199 09 18

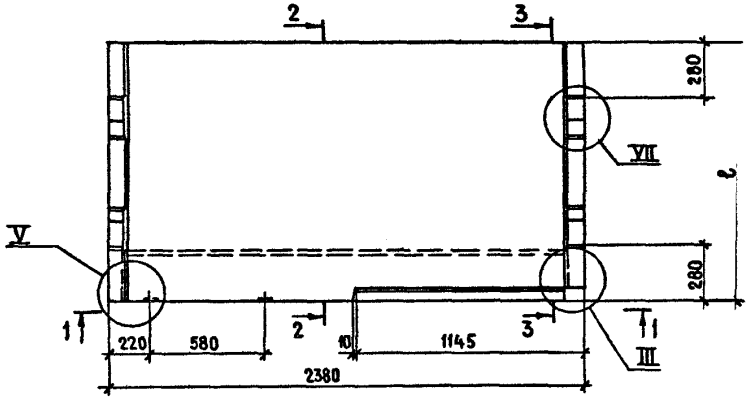

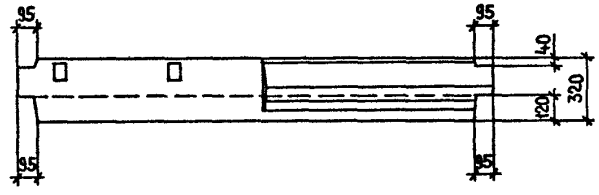

2 - 2
М1:10

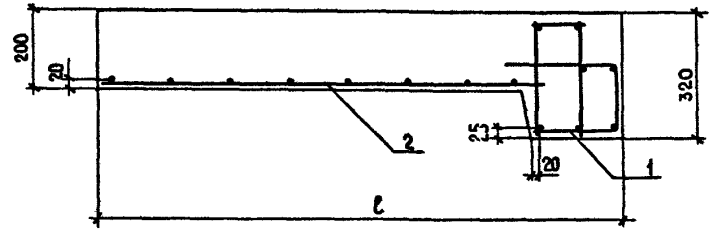

3 - 3
М1:10

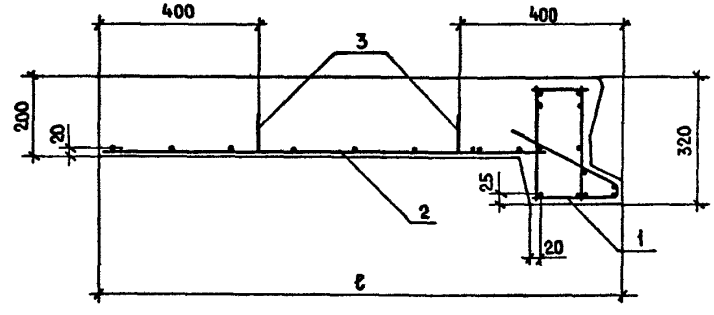

Обозначение	Марка	ℓ, мм	Масса, кг
1.152.1-8.6 50000	1АП 24.12в-4п	1300	1380
-01	1АП 24.15в-4п	1600	1685
-02	1АП 24.18в-4п	1900	1980
-03	1АП 24.21в-4п	2200	2160

Узел III см. 1.152.1-8.6 00000Д2
Узлы V; VII см. 1.152.1-8.6 00000 Д3

				1.152.1-8.6 50000СБ		
				Площадка лестничная (1АП 24.12в-4п; 1АП 24.15в-4п; 1АП 24.18в-4п; 1АП 24.21в-4п) Сборочный чертеж	Стадия	Масса	Масштаб
Нач.отд	Росинский		01.84		Р	см. табл.	1:20
Гл.инж.от.	Первушин		01.84				
Гл.конст.	Пальман		01.84		Лист	Листов 1	
ГИП	Клепикова		01.84				
Рук.гр	Горлова		05.12.83		ЦНИИЭП жилища		
Пров	Клепикова		01.84				
Разраб	Горлова		05.12.83				

Формат	Зона	Поз	Обозначение	Наименование	Кол.	Примечание
				Документация		
А3			1.152.1-8.6 60 000 СБ	Сборочный чертеж		
А3			1.152.1-8.6 00 000 Д2	Узел III		
А3			1.152.1-8.6 00 000 Д3	Узлы V; VII		
А3			1.152.1-8.6 00 000 ТО	Техническое описание		
А3			1.152.1-8.6 00 000 ВМС	Ведомость расхода стали		
				Сборочные единицы		
А3		1	1.152.1-8.6 51 000-01	Блок арматурный АБ6	1	
				Переменные данные для исполнений:		
				1.152.1-8.6 60 000		
				1АП 30.12в-4П		
				Сборочные единицы		
А3		2	1.152.1-8.6 40100	Каркас КР17	1	
А4		3	1.152.1-8.6 10200	Петля строповочная П1	4	
				Материалы		
				Бетон марки М200	0,747	м³
				Бетон декоративный М200	0,071	м³

Нач отд	Росинский		01.84
Гл инж отд	Первушин		01.84
Гл конст	Пальман		01.84
ГИП	Клепикова		01.84
Рук гр.	Горлова		13.12.83
Пров	Клепикова		01.84
Разраб	Горлова		13.12.83

1.152.1-8.6 60 000

Площадка лестничная (1АП 30.12в-4П; 1АП 30.15в-4П; 1АП 30.18в-4П; 1АП 30.21в-4П)

Стадия	Лист	Листов
Р	1	2

ЦНИИЭП жилища

Инв. № подл. | Подпись и дата | Взам. инв. №

Формат	Зона	Поз	Обозначение	Наименование	Кол.	Примечание
				Переменные данные для исполнений:		
				1.152.1-8.6 60 000-01		
				1АП 30.15в-4П		
				Сборочные единицы		
А3		2	1.152.1-8.6 40100-01	Каркас КР1В	1	
А4		3	1.152.1-8.6 10200-01	Петля строповочная П2	4	
				Материалы		
				Бетон марки М200	0,906	м³
				Бетон декоративный М200	0,088	м³
				1.152.1-8.6 60000-02		
				1АП 30.18Зв-4П		
				Сборочные единицы		
А3		2	1.152.1-8.6 40100-02	Каркас КР19	1	
А4		3	1.152.1-8.6 10200-01	Петля строповочная П2	4	
				Материалы		
				Бетон марки М200	1,066	м³
				Бетон декоративный М200	0,105	м³
				1.152.1-8.6 60000-03		
				1АП 30.21в-4П		
				Сборочные единицы		
А3		2	1.152.1-8.6 40100-03	Каркас КР2О	1	
А4		3	1.152.1-8.6 10200-01	Петля строповочная П2	4	
				Материалы		
				Бетон марки М200	1,172	м³
				Бетон декоративный М200	0,116	м³

1.152.1-8.6 60 000 | Лист 2

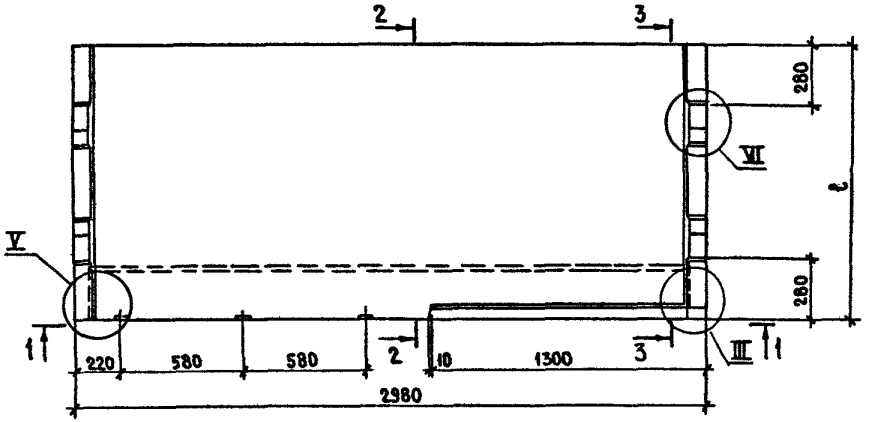

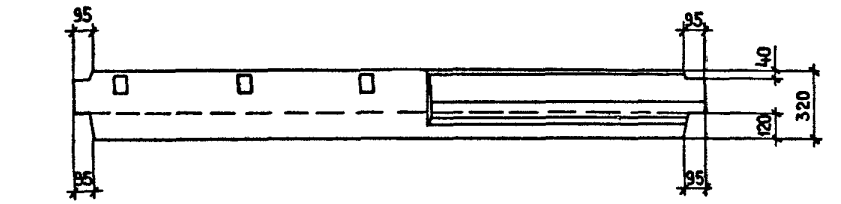

2 - 2
М 1:10

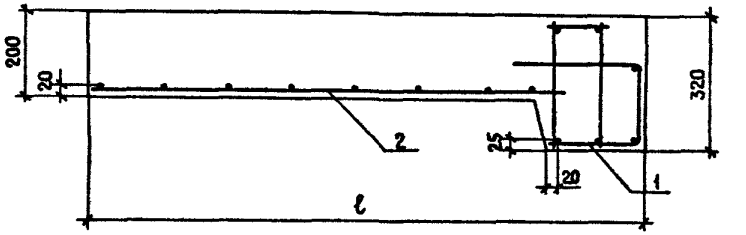

3 - 3
М 1:10

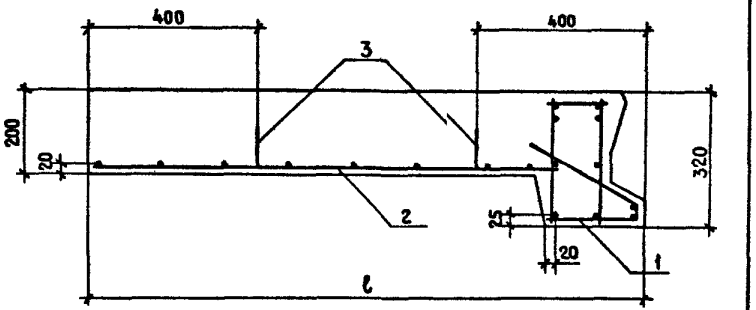

Узел III см. 1.152.1-8.6 00000 Д2
Узлы V; VII см. 1.152.1-8.6 0000 0 Д3

Обозначение	Марка	ℓ, мм	Масса, кг
1.152.1-8.6 60000	1ЛП 30.12в-4П	1300	1750
-01	1ЛП 30.15в-4П	1600	2125
-02	1ЛП 30.18в-4П	1900	2400
-03	1ЛП 30.21в-4П	2200	2750

Нач. отд	Росинский		01.84
Гл. инж. отд	Первушин		01.84
Гл. конст	Пальман		01.84
ГИП	Клепикова		01.84
Рук. гр.	Горлова		30.06.83
Провер.	Клепикова		01.84
Разраб.	Горлова		30.06.83

1.152.1-8.6 60000 СБ

Площадка лестничная (1ЛП 30.12в-4П; 1ЛП 30.15в-4П; 1ЛП 30.18в-4П; 1ЛП 30.21в-4П) Сборочный чертеж

Стадия	Масса	Масштаб
Р	СМ ТАБЛ.	1:20
Лист	Листов 1	

ЦНИИЭП жилища

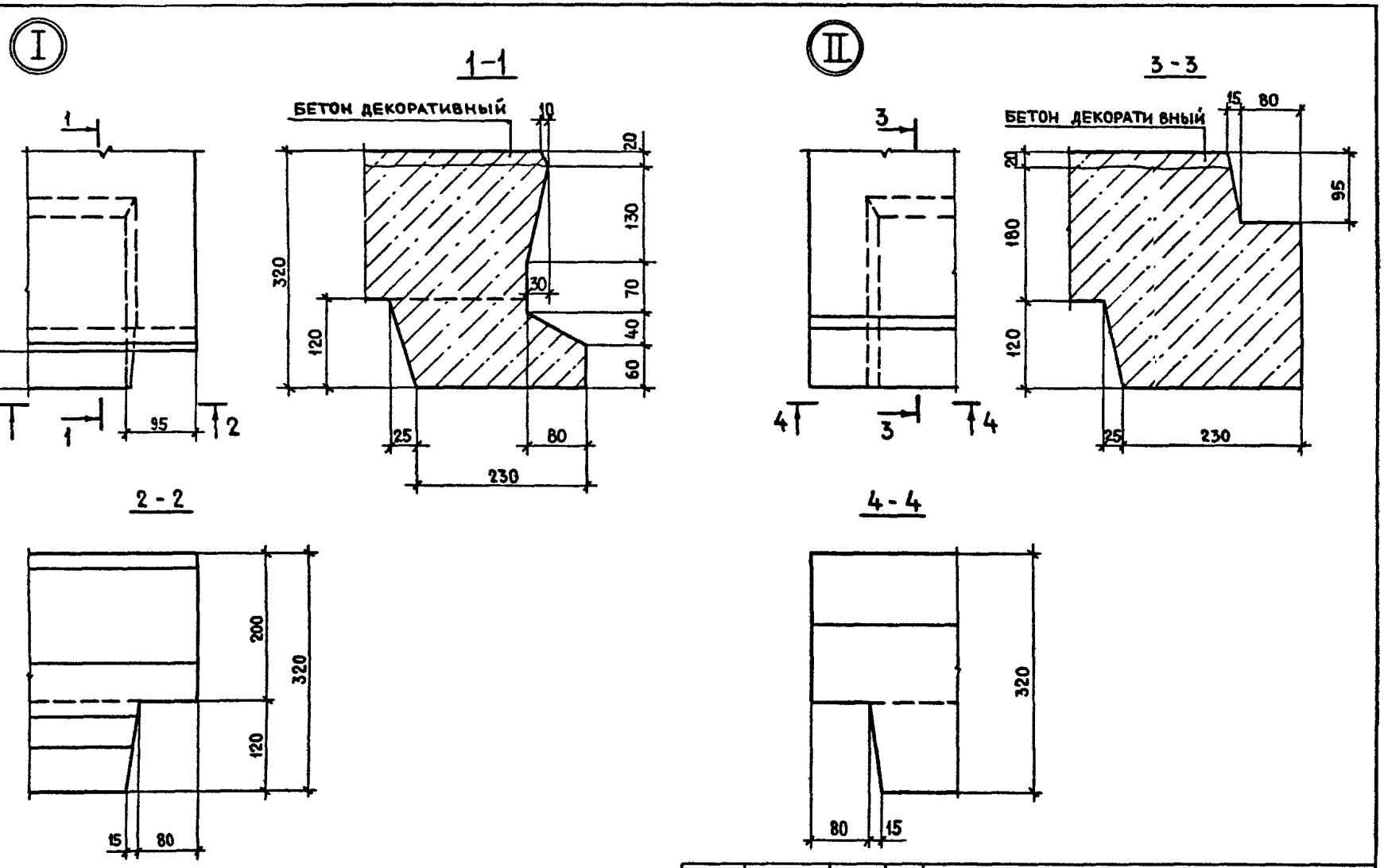

Нач. отд.	Росинский		01.84
Гл. инж. пр.	Первушин		01.84
Гл. конст.	Пальман		01.84
ГИП	Клепикова		01.84
Рук. гр.	Горлова		30.05.83
Пров.	Клепикова		01.84
Разраб.	Горлова		30.05.83

1.152.1-8.6 0 0000 Д1

Узлы I, II

Стадия	Лист	Листов
Р		1

ЦНИИЭП жилища

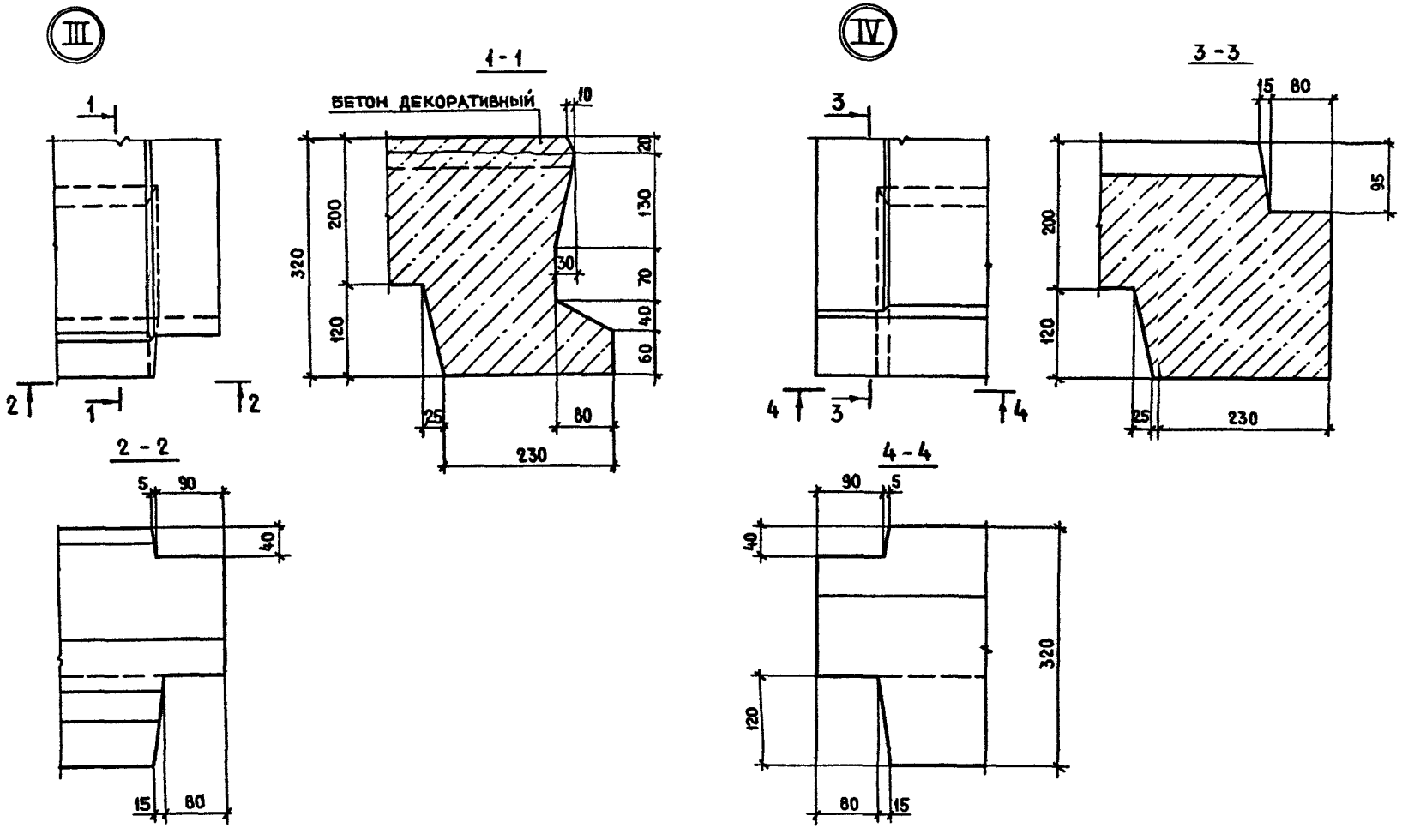

Нач. отд.	Росинский		01.84
Гл. инж. отд.	Первушин		01.84
Гл. констр.	Пальман		01.84
ГИП	Клепикова		01.84
Рук. гр.	Горлова		14.06.83
Пров.	Клепикова		01.84
Разраб.	Горлова		14.06.83

1.152.1-8 .6 00000 Д 2

Узлы III; IV

Стадия	Лист	Листов
Р		1

ЦНИИЭП жилища

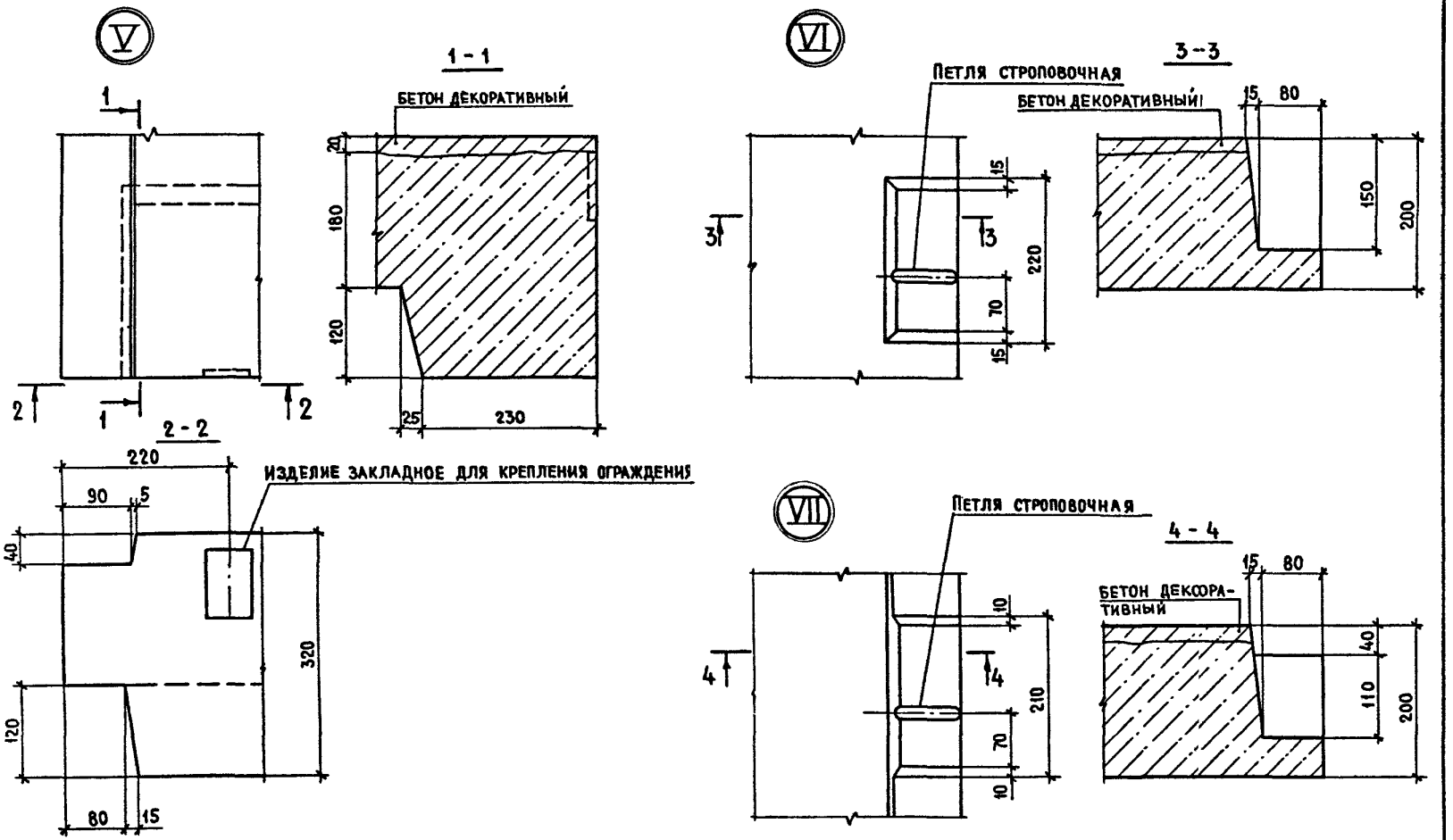

Нач. отд.	Росинский		01.84
Гл инж отд	Первушин		01.84
Гл конст	Пальман		01.84
Гип	Клепикова		01.84
Рук. гр.	Горлова		30.05.83
Пров	Клепикова		01.84
Разраб	Горлова		30.05.83

1.152.1-8.6 00000 ДЗ

Узлы V; VI; VIII

Стадия	Лист	Листов
Р		1

ЦНИИЭП жилища

19909 24

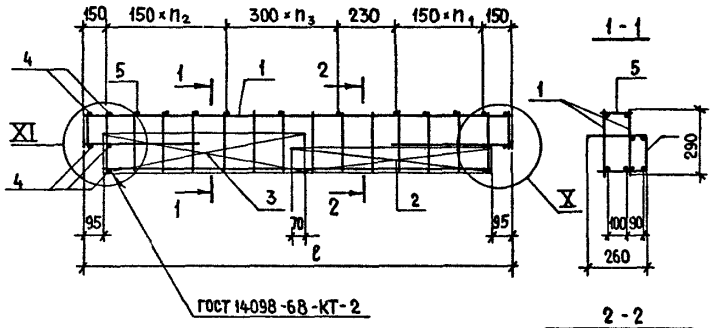

Обозначение	Марка	ℓ, мм	n_1	n_2	n_3	Масса, кг
1.152.1-8.6 11000	АБ1	2180	3	4	2	7,59
-01	АБ3	2780	4	5	3	11,44

Формат	Зона	Поз.	Обозначение	Наименование	Кол.	Примечание
				Документация		
А3			1.152.1-8.6 00000Д4	Узлы X; XI		
				Переменные данные для исполнений:		
				1.152.1-8.6 11000		АБ1
				Сборочные единицы		
А4		1	1.152.1-8.6 11100	Каркас КР1	2	
А3		2	1.152.1-8.6 11300	Каркас гнутый КР21	1	
А3		3	-02	Каркас гнутый КР23	1	
				Детали		Масса ед., кг
Б4		4	1.152.1-8.6 00021	⌀8 AIII ГОСТ 5781-82 ℓ=140	10	0,06
Б4		5	1.152.1 8.6 00001	⌀4 BpI ГОСТ 6727-80 ℓ=140	9	0,01
				1.152.1-8.6 11000-01		АБ3
				Сборочные единицы		
А4		1	1.152.1-8.6 11200	Каркас КР3	2	
А3		2	1.152.1-8.6 11300-01	Каркас гнутый КР22	1	
А3		3	-03	Каркас гнутый КР24	1	
				Детали		
Б4		4	1.152.1-8.6 00028	⌀10 AIII ГОСТ 5781-82 ℓ=140	10	0,09
Б4		5	1.152.1-8.6 00001	⌀4 BpI ГОСТ 6727-80 ℓ=140	12	0,01

Нач. отд.	Росинский		01.84
Гл. инж. отд.	Первушин		01.84
Гл. конст.	Пальман		01.84
ГИП	Клепикова		01.84
Рук. гр	Горлова		12.83
Пров	Клепикова		01.84
Разраб	Горлова		12.83

1.152.1-8.6 11000

Блок арматурный (АБ1; АБ3)

Стадия	Масса	Масштаб
Р	см. табл.	1:20
Лист	Листов 1	

ЦНИИЭП жилища

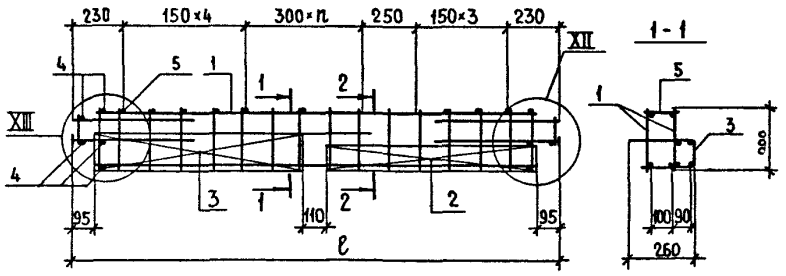

2-2
ОСТАЛЬНОЕ—ПО 1-1

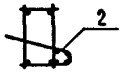

Обозначение	Марка	ℓ, мм	n	Масса, кг
1.152.1-8.6 21000	АБ2	2360	2	8,79
-01	АБ4	2960	4	13,23

Формат	Зона	Поз.	Обозначение	Наименование	Кол.	Примечание
				Документация		
А3			1.152.1-8.6 00000 ДЗ	Узлы XII ; XIII		
				Переменные данные для исполнений:		
				1.152.1-8.6 21000		АБ2
				Сборочные единицы		
А4		1	1.152.1-8.6 21100	Каркас КР 2	2	
А3		2	1.152.1-8.6 11300	Каркас гнутый КР1	1	
А3		3	-02	Каркас гнутый КР23	1	
				Детали		Масса ед., кг
Б4		4	1.152.1-8.6 00021	⌀8 AIII ГОСТ 578 1-82 ℓ=140	10	0,06
Б4		5	1.152.1-8.6 00001	⌀4 BpI ГОСТ 67 27-80 ℓ=140	11	0,01
				1.152.1-8.6 21000-01		АБ4
				Сборочные единицы		
А4		1	1.152.1-8.6 21200	Каркас КР 4	2	
А3		2	1.152.1-8.6 11300-01	Каркас гнутый КР22	1	
А3		3	-03	Каркас гнутый КР24	1	
				Детали		
Б4		4	1.152.1-8.6 00028	⌀10 AIII ГОСТ 5781-82 ℓ=140	10	0,09
Б4		5	1.152.1-8.6 00001	⌀4 BpI ГОСТ 6 727-80 ℓ=140	13	0,01

Нач. отд.	Росинский		01.84
Гл. инж. отд.	Первушин		01.84
Гл. конст.	Пальман		01.84
ГИП	Клепикова		01.84
Рук. гр.	Горлова		05.12.83
Пров.	Клепикова		01.84
Разраб.	Горлова		05.12.83

1.152.1-8.6 21000

Блок арматурный (АБ2 ; АБ4)

Стадия	Масса	Масштаб
Р	См. табл.	1:20
Лист	Листов 1	

ЦНИИЭПжилища

Рис. 1

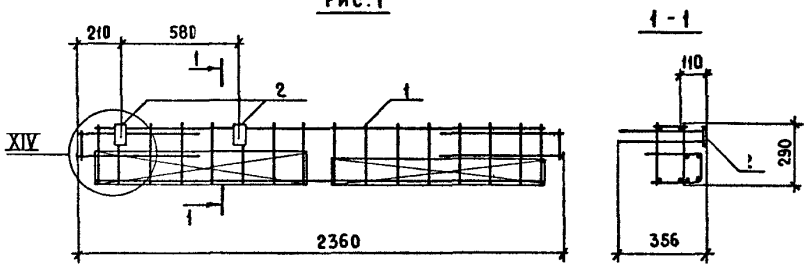

Рис. 2

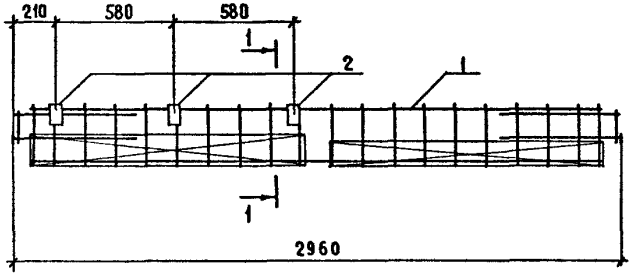

Обозначение	Марка	Рис	Масса, кг
1.152.1-8.6 51000	АБ5	1	9,85
-01	АБ6	2	14,82

Формат	Зона	Поз.	Обозначение	Наименование	Кол.	Примечание
				Документация		
А3			1.152.1-8.6 00 000 ДЗ	Узлы XII ; XIII ; XIV		
				Переменные данные для исполнений		
				1.152.1-8.6 51000		АБ5
				Сборочные единицы		
А3		1	1.152.1-8.6 21000	Блок арматурный АБ2	1	
А4		2	1.152.1-8.6 51100	Деталь закладная М1	2	
				1.152.1-8.6 51000-01		АБ6
				Сборочные единицы		
А3		1	1.152.1-8.6 21000-01	Блок арматурный АБ4	1	
А4		2	1.152.1-8.6 51100	Деталь закладная М1	3	

Нач. отд	Росинский		01.84
Гл. инж. отд	Первушин		01.84
Гл. конст	Пальман		01.84
ГИП	Клепикова		01.84
Рук. гр	Горлова		05.12.83
Пров	Клепикова		01.84
Разраб	Горлова		05.12.83

1.152.1-8..6 51000

Блок арматурный (АБ5; АБ6)

Стадия	Масса	Масштаб
Р	См. табл.	1:20
Лист	Листов 1	

ЦНИИЭП жилища

VIII

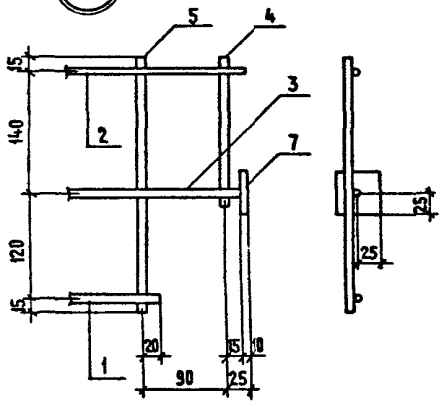

IX

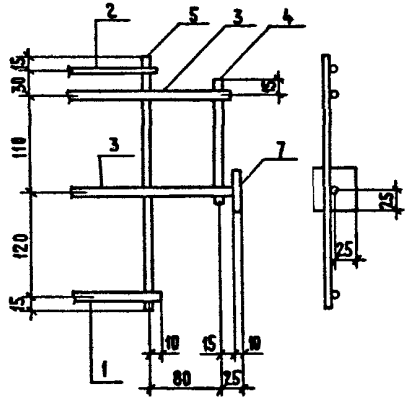

X

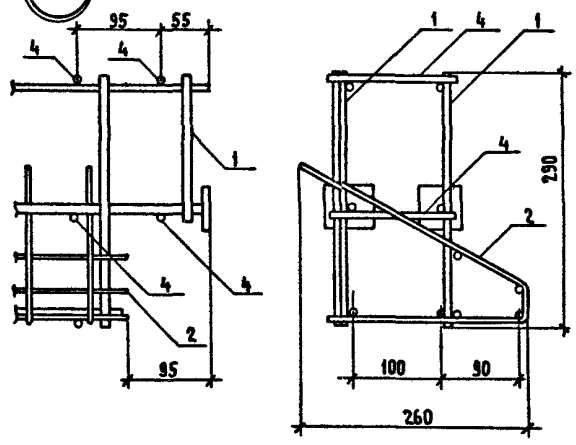

XI

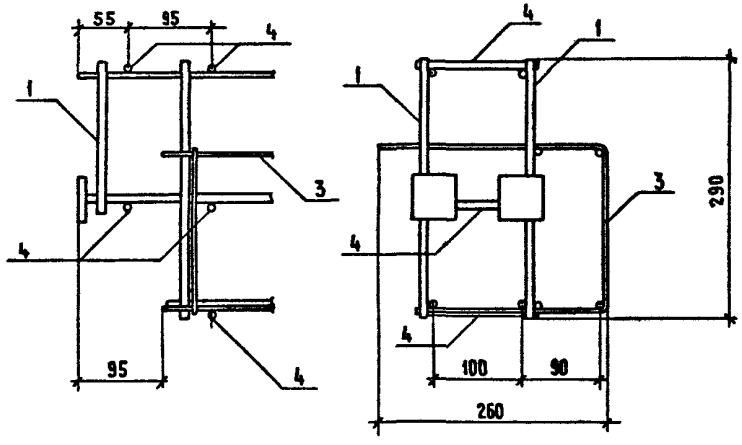

Нач. отд.	Росинский		01.84
Гл. инж. отд.	Первушин		01.84
Гл. конст.	Пальман		01.84
ГИП	Клепикова		01.84
Рук. гр.	Горлова		29.11.83
Пров.	Клепикова		01.84
Разраб.	Горлова		29.11.83

1.152.1-8.6 00 000 Д4

Узлы

VIII ... XI

Стадия	Лист	Листов
Р		1

ЦНИИЭП жилища

19909 26

XII

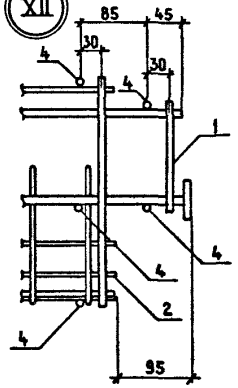

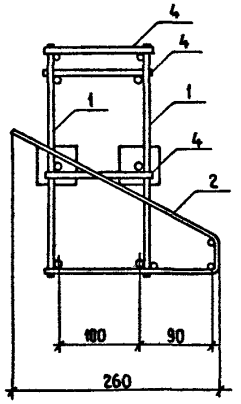

XIII

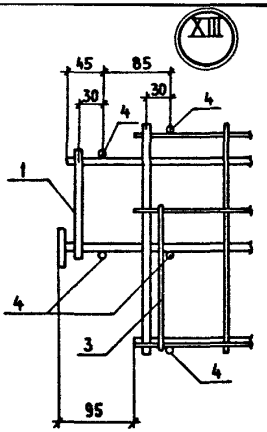

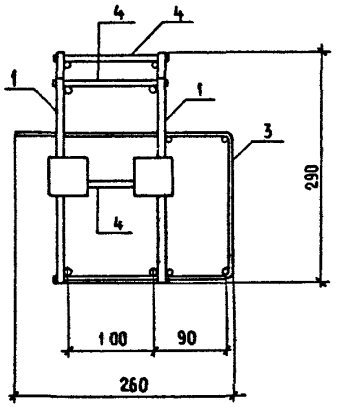

XIV

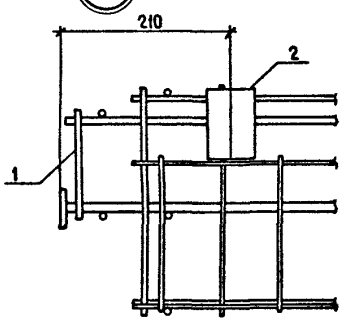

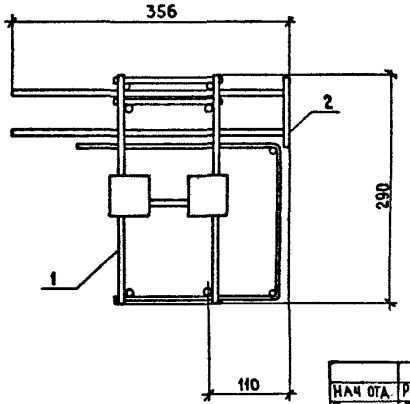

Нач. отд.	Росинский		01.84
Гл. инж. отд.	Первушин		01.84
Гл. констр.	Пальман		01.84
ГИП	Клепикова		01.84
Рук. гр.	Горлова		05.12.83
Провер.	Клепикова		01.84
Разраб.	Горлова		01.12.83

1.152.1-8..6 00000Д5

Узлы XII; XIII; XIV

Стадия	Лист	Листов
Р		1

ЦНИИЭП жилища

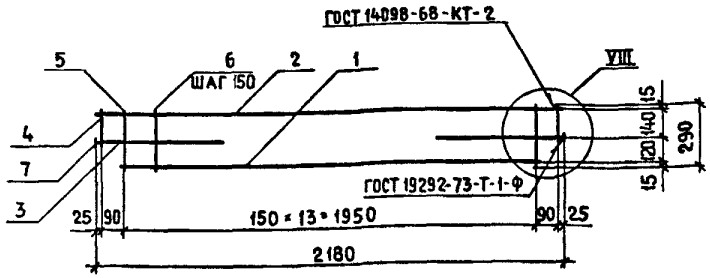

ФОРМАТ	ЗОНА	ПОЗ.	ОБОЗНАЧЕНИЕ	НАИМЕНОВАНИЕ	КОЛ.	ПРИМЕЧАНИЕ
				Документация		
А3			1.152.1-8.6 00000 Д4	Узлы VIII...XI		
				Детали		масса ед. кг.
бч		1	1.152.1-8.6 00026	⌀8 AIII ГОСТ 5781-82 ℓ=1990	1	0,79
бч		2	1.152.1-8.6 00013	⌀4 BpI ГОСТ 6727-80 ℓ=2180	1	0,2
бч		3	1.152.1-8.6 00025	⌀8 AIII ГОСТ 5781-82 ℓ=600	2	0,24
бч		4	1.152.1-8.6 00022	⌀8 AIII ГОСТ 5781-82 ℓ=170	2	0,07
бч		5	1.152.1-8.6 00023	⌀8 AIII ГОСТ 5781-82 ℓ=290	2	0,12
бч		6	1.152.1-8.6 00002	⌀4 BpI ГОСТ 6727-80 ℓ=290	12	0,03
бч		7	1.152.1-8.6 11101	Полоса Б-2 10×50 ГОСТ 103-76 / ВСт3кп2 ГОСТ 380-71* ℓ=50	2	0,2

Нач. отд	Росинский		
Гл. инж. отд	Первушин		
Гл. конст	Пальман		
Гип	Клепикова		
Рук. гр	Горлова		05.12.83
Провер.	Клепикова		
Разраб.	Горлова		05.12.83

1.152.1-8.6 11100

Каркас КР1

Стадия	Масса	Масштаб
Р	2,61	1:20
Лист	Листов 1	

ЦНИИЭП жилища

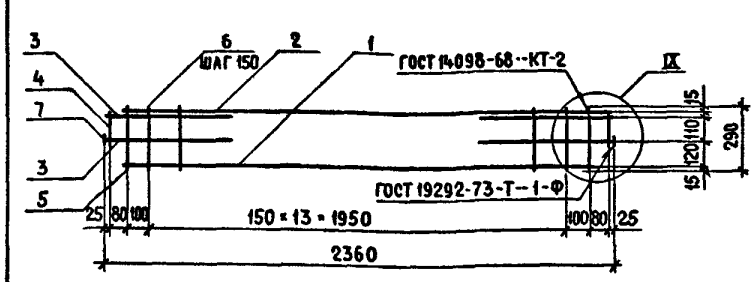

ФОРМАТ	ЗОНА	ПОЗ	ОБОЗНАЧЕНИЕ	НАИМЕНОВАНИЕ	КОЛ.	ПРИМЕЧАНИЕ
				Документация		
А3			1.152.1-8.6 00000 Д4	Узлы VIII.... XI		
				Детали		масса ед. кг
бч		1	1.152.1-8.6 00027	⌀8 AIII ГОСТ 5781-82 ℓ=2170	1	0,86
бч		2	1.152.1-8.6 00012	⌀4 BpI ГОСТ 6727-80 ℓ=2170	1	0,2
бч		3	1.152.1-8.6 00025	⌀8 AIII ГОСТ 5781-82 ℓ=600	4	0,24
бч		4	1.152.1-8.6 00021	⌀8 AIII ГОСТ 5781-82 ℓ=140	2	0,06
бч		5	1.152.1-8.6 00023	⌀8 AIII ГОСТ 5781-82 ℓ=290	2	0,12
бч		6	1.152.1-8.6 00002	⌀4 BpI ГОСТ 6727-80 ℓ=290	14	0,03
бч		7	1.152.1-8.6 11101	Полоса Б-2 10×50 ГОСТ 103-76 / ВСт3кп2 ГОСТ 380-71* ℓ=50	2	0,2

Нач. отд	Росинский		07.84
Гл. инж. отд	Первушин		07.84
Гл. констр	Пальман		07.84
ГИП	Клепикова		07.84
Рук. гр.	Горлова		05.12.83
Провер.	Клепикова		07.84
Разраб.	Горлова		05.12.83

1.152.1-8.6 21100

Каркас КР2

Стадия	Масса	Масштаб
Р	3,2	1:20
Лист	Листов 1	

ЦНИИЭП жилища

Взамен инв.№

Подпись и дата

Инв.№ подл.

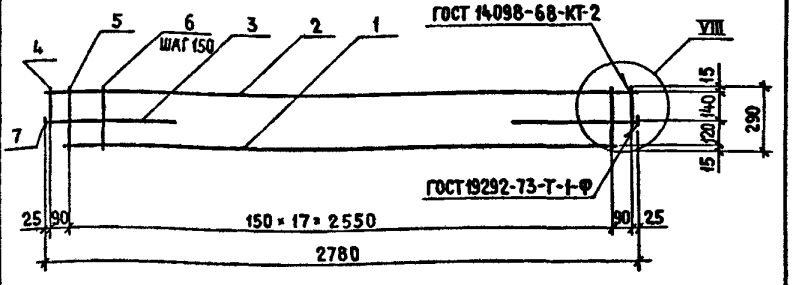

Формат	Зона	Поз.	Обозначение	Наименование	Кол.	Примечание
				Документация		
А3			1.152.1-8.6 00000Д4	Узлы VIII...XI		
				Детали		Масса ед., кг
БЧ		1	1.152.1-8.6 00033	⌀10 AIII ГОСТ 5781-82 ℓ=2590	1	1,6
БЧ		2	1.152.1-8.6 00017	⌀5 BpI ГОСТ 6727-80 ℓ=2780	1	0,4
БЧ		3	1.152.1-8.6 00032	⌀10 AIII ГОСТ 5781-82 ℓ=600	2	0,37
БЧ		4	1.152.1-8.6 00029	⌀10 AIII ГОСТ 5781-82 ℓ=170	2	0,10
БЧ		5	1.152.1-8.6 00031	⌀10 AIII ГОСТ 5781-82 ℓ=290	2	0,18
БЧ		6	1.152.1-8.6 00002	⌀4 BpI ГОСТ 6727-80 ℓ=290	16	0,03
БЧ		7	1.152.1-8.6 11101	Полоса 5-2 10×50 ГОСТ 103-76 / Вст3кп2 ГОСТ 380-71* ℓ=50	2	0,2

1.152.1-8.6 11200

Нач. отд.	Росинский		01.84
Гл. инж. отд.	Первушин		01.84
Гл. констр.	Пальман		01.84
ГИП	Клепикова		01.84
Рук. гр.	Горлова		05.12.83
Пров.	Клепикова		01.84
Разраб.	Горлова		05.12.83

Каркас КР3

Стадия	Масса	Масштаб
Р	4,18	1:20
Лист	Листов 1	

ЦНИИЭП жилища

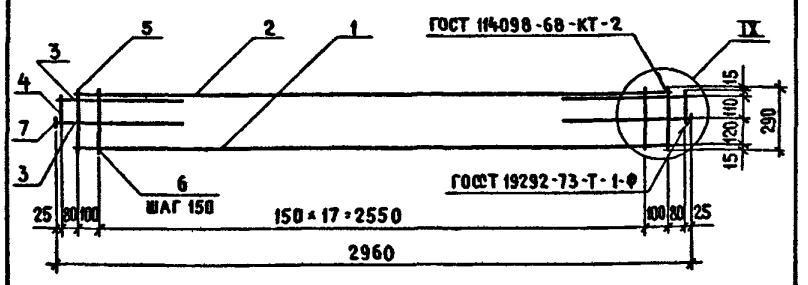

Формат	Зона	Поз.	Обозначение	Наименование	Кол.	Примечание
				Документация		
А3			1.152.1-8.6 00000Д4	Узлы VIII...XI		
				Детали		Масса ед., кг
БЧ		1	1.152.1-8.6 00034	⌀10 AIII ГОСТ 5781-82 ℓ=2770	1	1,71
БЧ		2	1.152.1-8.6 00016	⌀5 BpI ГОСТ 6727-80 ℓ=2770	1	0,4
БЧ		3	1.152.1-8.6 00032	⌀10 AIII ГОСТ 5781-82 ℓ=600	4	0,37
БЧ		4	1.152.1-8.6 00028	⌀10 AIII ГОСТ 5781-82 ℓ=140	2	0,09
БЧ		5	1.152.1-8.6 00031	⌀10 AIII ГОСТ 5781-82 ℓ=290	2	0,18
БЧ		6	1.152.1-8.6 00002	⌀4 BpI ГОСТ 6727-80 ℓ=290	18	0,03
БЧ		7	1.152.1-8.6 11101	Полоса 5-2 10×50 ГОСТ 103-76 / Вст3кп2 ГОСТ 380-71* ℓ=50	2	0,2

1.152.1-8.6 21200

Нач. отд.	Росинский		01.84
Гл. инж. отд.	Первушин		01.84
Гл. конст.	Пальман		01.84
ГИП	Клепикова		01.84
Рук. гр.	Горлова		05.12.83
Пров.	Клепикова		01.84
Разраб.	Горлова		05.12.83

Каркас КР4

Стадия	Масса	Масштаб
Р	5,07	1:20
Лист	Листов 1	

ЦНИИЭП жилища

Взамен инв. №

Подпись и дата

Инв. № подл.

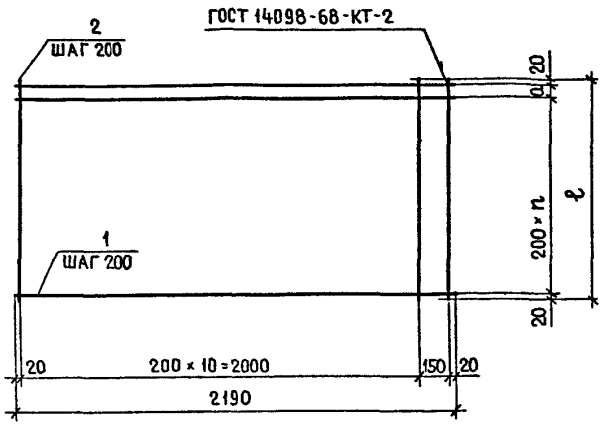

Обозначение	Марка	ℓ, мм	n	a, мм	Масса, кг
1.152.1-8.6 10100	КР5	1090	5	50	3,44
-01	КР6	1390	6	150	4,12
-02	КР7	1690	8	50	5,12
-03	КР8	1990	9	150	5,68

Формат	Зона	Поз.	Обозначение	Наименование	Кол.	Примечание
				Переменные данные для исполнений:		
				1.152.1-8.6 10100		КР5
				Детали		Масса ед. кг
БЧ		1	1.152.1-8.6 00014	⌀5 BpI ГОСТ 67 27-80 ℓ=2190	7	0,32
БЧ		2	1.152.1-8.6 00006	⌀4 BpI ГОСТ 6 727-80 ℓ=1090	12	0,10
				1.152.1-8.6 10100-01		КР6
				Детали		
БЧ		1	1.152.1-8.6 00014	⌀5 BpI ГОСТ 67 27-80 ℓ=2190	8	0,32
БЧ		2	1.152.1-8.6 00008	⌀4 BpI ГОСТ 6 727-80 ℓ=1390	12	0,13
				1.152.1-8.6 10100-02		КР7
				Детали		
БЧ		1	1.152.1-8.6 00014	⌀5 BpI ГОСТ 6 727-80 ℓ=2190	10	0,32
БЧ		2	1.152.1-8.6 00009	⌀4 BpI ГОСТ 6 727-80 ℓ=1690	12	0,16
				1.152.1-8.6 10100-03		КР8
				Детали		
БЧ		1	1.152.1-8.6 00014	⌀5 BpI ГОСТ 6 727-80 ℓ=2190	11	0,32
БЧ		2	1.152.1-8.6 00011	⌀4 BpI ГОСТ 6 727-80 ℓ=1990	12	0,18

1.152.1-8.6 10100

Нач. отд.	Росинский		01.84
Гл. инж. отд.	Первушин		01.84
Гл. констр.	Пальман		01.84
ГИП	Клепикова		01.84
Рук. гр.	Горлова		05.12.83
Провер.	Клепикова		01.84
Разраб.	Горлова		05.12.83

Каркас (КР5 ... КР8)

Стадия	Масса	Масштаб
Р	См. табл.	1:20
Лист	Листов 1	

ЦНИИЭП жилища

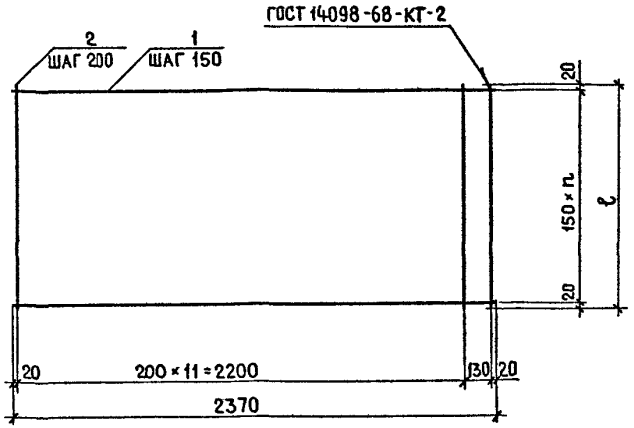

Обозначение	Марка	ℓ, мм	n	Масса, кг
1.152.1-8.6 20100	КР 9	1090	7	4,02
-01	КР10	1390	9	5,09
-02	КР11	1690	11	6,16
-03	КР12	1990	13	7,10

Формат	Зона	Поз.	Обозначение	Наименование	Кол.	Примечание
			Переменные	данные для исполнений:		
				1.152.1-8.6 20100		КР9
				Детали		масса ед. кг
БЧ		1	1.152.1-8.6 00015	Ø5 BpI ГОСТ 6727-80 ℓ=2370	8	0,34
БЧ		2	1.152.1-8.6 00006	Ø4 BpI ГОСТ 6727-80 ℓ=1090	13	0,10
				1.152.1-8.6 20100-01		КР10
				Детали		
БЧ		1	1.152.1-8.6 00015	Ø5 BpI ГОСТ 6727-80 ℓ=2370	10	0,34
БЧ		2	1.152.1-8.6 00008	Ø4 BpI ГОСТ 6727-80 ℓ=1390	13	0,13
				1.152.1-8.6 20100-02		КР11
				Детали		
БЧ		1	1.152.1-8.6 00015	Ø5 BpI ГОСТ 6727-80 ℓ=2370	12	0,34
БЧ		2	1.152.1-8.6 00009	Ø4 BpI ГОСТ 6727-80 ℓ=1690	13	0,16
				1.152.1-8.6 20100-03		КР12
				Детали		
БЧ		1	1.152.1-8.6 00015	Ø5 BpI ГОСТ 6727-80 ℓ=2370	14	0,34
БЧ		2	1.152.1-8.6 00011	Ø4 BpI ГОСТ 6727-80 ℓ=1990	13	0,18

Нач. отд.	Росинский		01.84
Гл. инж. отд.	Первушин		01.84
Гл. конст.	Пальман		01.84
ГИП	Клепикова		01.84
Рук. гр.	Горлова		05.12.83
Пров.	Клепикова		01.84
Разраб.	Горлова		05.12.83

1.152.1-8.6 20100

Каркас (КР9... КР12)

Стадия	Масса	Масштаб
Р	См. табл.	1:20
Лист	Листов 1	

ЦНИИЭП жилища

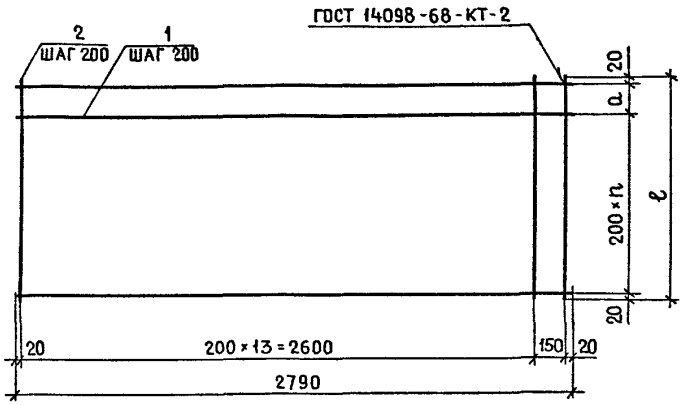

Обозначение	Марка	ℓ, мм	n	a, мм	Масса, кг
1.152.1-8.6 30100	КР13	1090	5	50	5,84
– 01	КР14	1390	6	150	6,91
– 02	КР15	1690	8	50	8,6
– 03	КР16	1990	9	150	9,52

Формат	Зона	Поз.	Обозначение	Наименование	Кол.	Примечание
				Переменные данные для исполнений:		
				1.152.1-8.6 30100		КР13
				Детали		Масса ед. кг
БЧ		1	1.152.1-8.6 00018	Ø6 AIII ГОСТ 578 1-82 ℓ=2790	7	0,62
БЧ		2	1.152.1-8.6 00006	Ø4 BpI ГОСТ 672 7-80 ℓ=1090	15	0,10
				1.152.1-8.6 30 100-01		КР14
				Детали		
БЧ		1	1.152.1-8.6 00018	Ø6 AIII ГОСТ 578 1-82 ℓ=2790	8	0,62
БЧ		2	1.152.1-8.6 00008	Ø4 BpI ГОСТ 67 27-80 ℓ=1390	15	0,13
				1.152.1-8.6 30 100-02		КР15
				Детали		
БЧ		1	1.152.1-8.6 00018	Ø6 AIII ГОСТ 578 1-82 ℓ=2790	10	0,62
БЧ		2	1.152.1-8.6 00009	Ø4 BpI ГОСТ 67 27-80 ℓ=1690	15	0,16
				1.152.1-8.6 301 00-03		КР16
				Детали		
БЧ		1	1.152.1-8.6 00018	Ø6 AIII ГОСТ 578 1-82 ℓ=2790	11	0,62
БЧ		2	1.152.1-8.6 00011	Ø4 BpI ГОСТ 67 27-80 ℓ=1990	15	0,18

Нач. отд.	Росинский		01.84
Гл. инж. отд.	Первушин		11.84
Гл. конст.	Пальман		01.84
ГИП	Клепикова		01.84
Рук. гр.	Горлова		05.12.83
Пров.	Клепикова		01.84
Разраб.	Горлова		05.12.83

1.152.1-8.6 30100

Каркас (КР13 ... КР16)

Стадия	Масса	Масштаб
Р	См. табл.	1:20
Лист	Листов 1	

ЦНИИЭП жилища

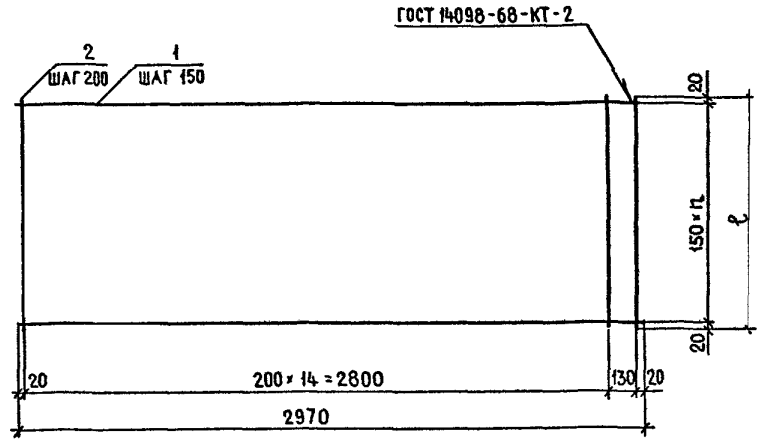

Обозначение	Марка	ℓ, мм	n	Масса, кг
1.152.1-8.6 40100	КР17	1090	7	6,88
– 01	КР18	1390	9	8,68
– 02	КР19	1690	11	10,48
– 03	КР20	1990	13	12,12

Формат	Зона	Поз	Обозначение	Наименование	Кол.	Примечание
			Переменные	данные для исполнений:		
				1.152.1-8.6 40100		КР17
				Детали		Масса ед. кг
БЧ		1	1.152.1-8.6 00019	Ø6 AIII ГОСТ 5781-82 ℓ=2970	8	0,66
БЧ		2	1.152.1-8.6 00006	Ø4 BpI ГОСТ 6727-80 ℓ=1090	16	0,10
				1.152.1-8.6 40100-01		КР18
				Детали		
БЧ		1	1.152.1-8.6 00019	Ø6 AIII ГОСТ 5781-82 ℓ=2970	10	0,66
БЧ		2	1.152.1-8.6 00008	Ø4 BpI ГОСТ 6727-80 ℓ=1390	16	0,13
				1.152.1-8.6 40100-02		КР19
				Детали		
БЧ		1	1.152.1-8.6 00019	Ø6 AIII ГОСТ 5781-82 ℓ=2970	12	0,66
БЧ		2	1.152.1-8.6 00009	Ø4 BpI ГОСТ 6727-80 ℓ=1690	16	0,16
				1.152.1-8.6 40100-03		КР20
				Детали		
БЧ		1	1.152.1-8.6 00019	Ø6 AIII ГОСТ 5781-82 ℓ=2970	14	0,66
БЧ		2	1.152.1-8.6 00011	Ø4 BpI ГОСТ 6727-80 ℓ=1990	16	0,18

Нач. отд.	Росинский		01.84
Гл. инж. отд.	Первушин		01.84
Гл. конст.	Пальман		01.84
ГИП	Клепикова		01.84
Рук. гр.	Горлова		05.12.83
Пров.	Клепикова		01.84
Разраб.	Горлова		05.12.83

1.152.1-8.6 40100

Каркас (КР17...КР20)

Стадия	Масса	Масштаб
Р	См. табл.	1:20
Лист	Листов 1	

ЦНИИЭП жилища

Рис. 1

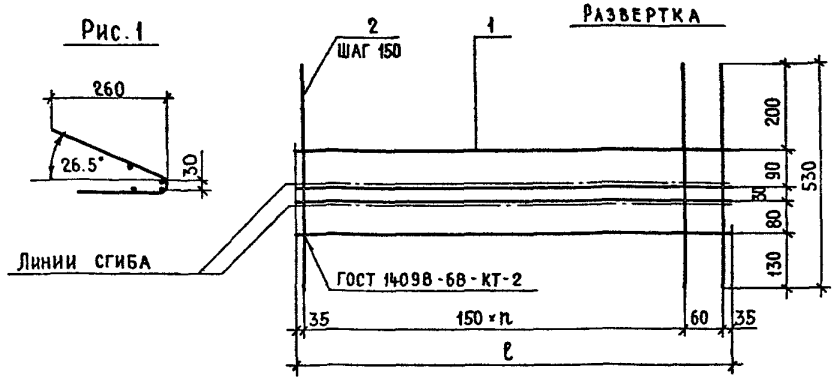

Рис. 2

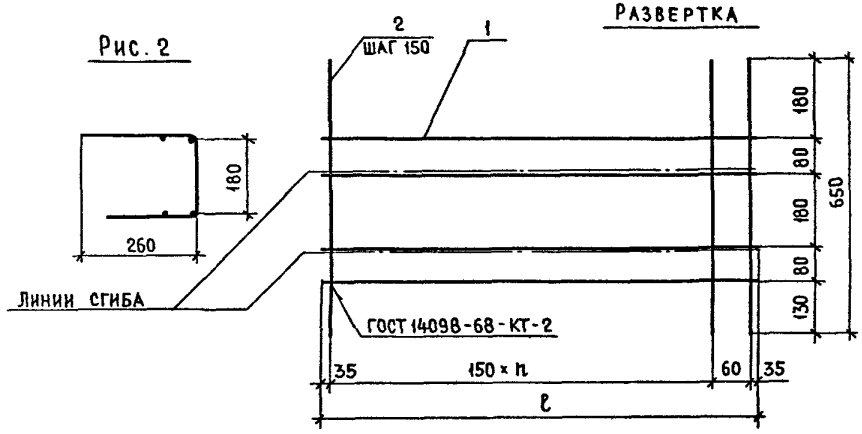

Обозначение	Марка	Рис.	ℓ, мм	n	Масса, кг
1.152.1-8.6 11300	КР21	1	1030	6	0,8
-01	КР22	1	1330	8	0,98
-02	КР23	2	1030	6	0,88
-03	КР24	2	1330	8	1,08

Формат	Зона	Поз.	Обозначение	Наименование	Кол.	Примечание
			Переменные	Данные для исполнений:		
				1.152.1-8.6 11300		КР21
				Детали		Масса ед. кг
БЧ		1	1.152.1-8.6 00005	Ø4 BpI ГОСТ 6727-80 ℓ=1030	4	0,1
БЧ		2	1.152.1-8.6 00003	Ø4 BpI ГОСТ 6727-80 ℓ=530	8	0,05
				1.152.1-8.6 11300-01		КР22
				Детали		
БЧ		1	1.152.1-8.6 00007	Ø4 BpI ГОСТ 6727-80 ℓ=1330	4	0,12
БЧ		2	1.152.1-8.6 00003	Ø4 BpI ГОСТ 6727-80 ℓ=530	10	0,05
				1.152.1-8.6 11300-02		КР23
				Детали		
БЧ		1	1.152.1-8.6 00005	Ø4 BpI ГОСТ 6727-80 ℓ=1030	4	0,1
БЧ		2	1.152.1-8.6 00004	Ø4 BpI ГОСТ 6727-80 ℓ=650	8	0,06
				1.152.1-8.6 111300-03		КР24
				Детали		
БЧ		1	1.152.1-8.6 00007	Ø4 BpI ГОСТ 67 27-80 ℓ=1330	4	0,12
БЧ		2	1.152.1-8.6 00004	Ø4 BpI ГОСТ 67 27-80 ℓ=650	10	0,06

Нач. отд.	Росинский		01.84
Гл. инж. отд.	Первушин		01.84
Гл. конст.	Пальман		01.84
ГИП	Клепикова		01.84
Рук. гр.	Горлова		05.12.83
Провер.	Клепикова		01.84
Разраб.	Горлова		05.12.83

1.152.1-8.6 11300

Каркас гнутый (КР21...КР24)

Стадия	Масса	Масштаб
Р	См. табл.	1:10
Лист	Листов 1	

ЦНИИЭП жилища

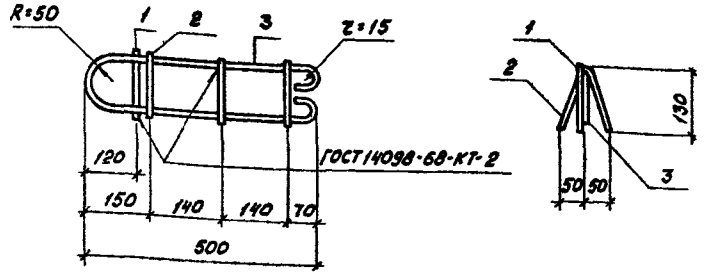

Обозначение	Марка	Масса, кг
1.152.1-8.6 10400	П1	1,19
-01	П2	1,52

Формат	Зона	Поз.	Обозначение	Наименование	Кол.	Примечание
				Детали		масса ед. кг
Б4		1	1.152.1-8.6 00036	ф10 AI ГОСТ 5781-82 ℓ=130	1	0,09
Б4		2	1.152.1-8.6 00035	ф8 AI ГОСТ 5781-82 ℓ=300	3	0,12
			Переменные	Данные для исполнений:		
				1.152.1-8.6 10400		П1
				Детали		
Б4		3	1.152.1-8.6 00037	ф10 AI ГОСТ 5781-82 ℓ=1200	1	0,74
				1.152.1-8.6 10400-01		П2
				Детали		
Б4		3	1.152.1-8.6 00038	ф12 AI ГОСТ 5781-82 ℓ=1200	1	1,07

Нач. отд.	Росинский	1.152.1-8.6 10400	
Гл. инж. от.	Первушин	Петля строповочная (П1; П2)	Стадия: Р; Масса: см. табл.; Масштаб: —
Гл. конст.	Пальман		Лист; Листов 1
ГИП	Клепикова		ЦНИИЭП жилища
Рук. гр.	Горлова		
Пров.	Клепикова		
Разраб.	Горлова		

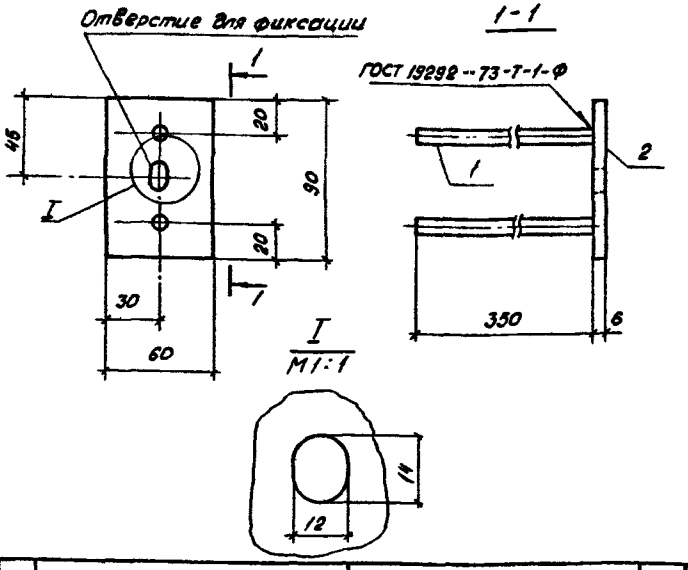

Формат	Зона	Поз.	Обозначение	Наименование	Кол.	Примечание
				Детали		масса ед. кг
Б4		1	1.152.1-8.6. 00024	ф8 A III ГОСТ 5781-82 ℓ=350	2	0,14
Б4		2	1.152.1-8.6 51101	Полоса $\frac{Б\cdot 2\ 6\times 60\ ГОСТ\ 103-76}{Ст3кп2\ ГОСТ\ 380-71^{*}}$ ℓ=90	1	0,25

Нач. отд	Росинский	1.152.1-8.6 51100	
Гл. инж. от.	Первушин	Изделие закладное М1	Стадия: Р; Масса: 0,53; Масштаб: 1:2,5
Гл. констр	Пальман		Лист; Листов 1
ГИП	Клепикова		ЦНИИЭП жилища
Рук. гр.	Горлова		
Пров	Клепикова		
Разраб	Горлова		

Выборка стали на элемент, кг

Марка	Изделия арматурные												Изделия закладные			Изделия анкерные	Общий расход стали
	Арматура класса Вр-I			Арматура класса A-III				Арматура класса A-I				Всего	Арматура класса AII ГОСТ 5781-82	Прокат марки ВСт3кп2 ГОСТ 103-76	В сего	Прокат марки ВСт3кп2 ГОСТ 103-76	
	ГОСТ 6727-80		Итого	ГОСТ 5781-82			Итого	ГОСТ 5781-82			Итого						
	ф4	ф5		ф6	ф8	ф10		ф9	ф10	ф12			ф8	-6×60		-10×50	
1ЛП22.12-4П	4,09	2,24	6,33		3,9		3,9	1,4	3,32		4,76	14,99				0,8	15,79
1ЛП22.15-4П	4,45	2,56	7,01		3,9		3,9	1,4	3,32		4,76	15,67				0,8	16,47
1ЛП22.18-4П	4,81	3,20	8,01		3,9		3,9	1,4	3,32		4,76	16,67				0,8	17,47
1ЛП22.21-4П	5,05	3,52	8,57		3,9		3,9	1,4	3,32		4,76	17,23				0,8	18,03
1ЛП24.12-4П	4,33	2,72	7,05		4,96		4,96	1,4	3,32		4,76	16,77				0,8	17,57
1ЛП24.15-4П	4,72	3,4	8,12		4,96		4,96	1,4	3,32		4,76	17,84				0,8	18,64
1ЛП24.18-4П	5,11	4,08	9,19		4,96		4,96	1,4	3,32		4,76	18,91				0,8	19,71
1ЛП24.21-4П	5,37	4,76	10,13		4,96		4,96	1,4	0,36	4,28	6,08	21,17				0,8	21,97
1ЛП28.12-4П	4,64	0,8	5,44	4,34		6,7	11,04	1,4	3,32		4,76	21,24				0,8	22,04
1ЛП28.15-4П	5,09	0,8	5,89	4,96		6,7	11,66	1,4	3,32		4,76	22,31				0,8	23,11
1ЛП28.18-4П	5,54	0,80	6,34	6,20		6,7	12,90	1,4	3,32		4,76	24,0				0,8	24,8
1ЛП28.21-4П	5,84	0,80	6,64	6,82		6,7	13,52	1,4	0,36	4,28	6,08	26,24				0,8	27,04
1ЛП30.12-4П	4,87	0,8	5,67	5,28		8,36	13,64	1,4	3,32		4,76	24,07				0,8	24,87
1ЛП30.15-4П	5,35	0,8	6,15	6,6		8,36	14,96	1,4	3,32		4,76	25,87				0,8	26,67
1ЛП30.18-4П	5,83	0,8	6,63	7,92		8,36	16,28	1,4	0,36	4,28	6,08	28,99				0,8	29,79
1ЛП30.21-4П	6,15	0,8	6,95	9,24		8,36	17,60	1,4	0,36	4,28	6,08	30,63				0,8	31,43
1ЛП24.12В-4П	4,33	2,72	7,05		4,96		4,96	1,4	3,32		4,76	16,77	0,56	0,5	1,06	0,8	18,63
1ЛП24.15В-4П	4,72	3,4	8,12		4,96		4,96	1,4	3,32		4,76	17,84	0,56	0,5	1,06	0,8	19,7
1ЛП24.18В-4П	5,11	4,08	9,19		4,96		4,96	1,4	3,32		4,76	18,91	0,56	0,5	1,06	0,8	20,77
1ЛП24.21В-4П	5,37	4,76	10,13		4,96		4,96	1,4	0,36	4,28	6,08	21,17	0,56	0,5	1,06	0,8	23,03
1ЛП30.12В-4П	4,87	0,8	5,67	5,28		8,36	13,64	1,4	3,32		4,76	24,07	0,84	0,75	1,59	0,8	26,46
1ЛП30.15В-4П	5,35	0,8	6,15	6,6		8,36	14,96	1,4	3,32		4,76	25,87	0,84	0,75	1,59	0,8	28,26
1ЛП30.18В-4П	5,83	0,8	6,63	7,92		8,36	16,28	1,4	0,36	4,28	6,08	28,99	0,84	0,75	1,59	0,8	31,38
1ЛП30.21В-4П	6,15	0,8	6,95	9,24		8,36	17,60	1,4	0,36	4,28	6,08	30,63	0,84	0,75	1,59	0,8	33,02

Нач.отд.	Росинский		
Гл.инж.отд	Первушин		
Гл.конст.	Пальман		
ГИП	Клепикова		
Рук.гр.	Горлова		
Пров.	Клепикова		
Разраб.	Горлова		

1.152.1-8.6 00 000 ВМС

Ведомость расхода стали

Стадия	Лист	Листов
Р		1

ЦНИИЭП жилища

№ строки	Наименование материала и единица измерения	Код. материала	Ед. изм.	Количество на изделие											
				58 9122 0645 1ЛП 22.12-4П	58 9122 0648 1ЛП 22.15-4П	58 9122 0651 1ЛП 22.18-4П	58 9122 0654 1ЛП 22.21-4П	58 9122 0669 1ЛП 24.12-4П	58 9122 0672 1ЛП 24.15-4П	58 9122 0675 1ЛП 24.18-4П	58 9122 0678 1ЛП 24.21-4П	58 9122 0657 1ЛП 28.12-4П	58 9122 0660 1ЛП 28.15-4П	58 9122 0663 1ЛП 28.18-4П	58 9122 0666 1ЛП 28.21-4П
1	Арматурные изделия														
2	Сталь класса А-I ГОСТ 5781-82	093 011													
3	Ø8, кг		166	1,44	1,44	1,44	1,44	1,44	1,44	1,44	1,44	1,44	1,44	1,44	1,44
4	Ø10, кг		166	3,32	3,32	3,32	3,32	3,32	3,32	3,32	0,36	3,32	3,32	3,32	0,36
5	Ø12, кг		166								4,28				4,28
6	Сталь класса А-III ГОСТ 5781-82	093 004													
7	Ø6, кг		166									4,34	4,96	6,20	6,82
8	Ø8, кг		166	3,9	3,9	3,9	3,9	4,96	4,96	4,96	4,96				
9	Ø10, кг		166									6,7	6,7	6,7	6,7
10	Сталь класса Вр-I ГОСТ 6727-80	121 301													
11	Ø4, кг		166	4,09	4,45	4,81	5,05	4,33	4,72	5,11	5,37	4,64	5,09	5,54	5,84
12	Ø5, кг		166	2,24	2,56	3,2	3,52	2,72	3,4	4,08	4,76	0,8	0,8	0,8	0,8
13	Анкерные изделия														
14	Прокат	095 000													
15	Полоса Б-2 10×50 ГОСТ 103-76 / Вст.3 кп 2 ГОСТ 380-71*, кг		166	0,8	0,8	0,8	0,8	0,8	0,8	0,8	0,8	0,8	0,8	0,8	0,8
16	Общий расход стали, кг		166	15,79	16,47	17,47	18,03	17,57	18,64	19,71	21,97	22,04	23,11	24,8	27,04
17	Общий расход стали, приведенный к классу А-I, кг		166	20,44	21,44	22,91	23,74	29,35	30,89	33,33	35,97	23,01	24,59	26,16	28,86
18	Бетон на пористых заполнителях марки 200, м³		113	0,542	0,66	0,78	0,858	0,696	0,848	0,999	1,1	0,583	0,712	0,839	0,924
19	Бетон декоративный марки 200, м³		113	0,052	0,066	0,079	0,088	0,068	0,084	0,101	0,112	0,054	0,068	0,08	0,089
20	Портландцемент	573110													
21	М400, т	573112	168	0,175	0,214	0,253	0,279	0,225	0,275	0,324	0,358	0,188	0,23	0,271	0,299
22															
23															

Нач. отд.	Росинский		01.84
Гл. констр	Пальман		01.84
ГИП	Клепикова		01.84
Рук. груп	Горлова		06.01.84
Проверил	Клепикова		04.84
Разработ	Горлова		06.11.84

1.152.1-8.6 00 000 ВРМ

Ведомость расхода материалов

Стадия	Лист	Листов
Р	1	2

ЦНИИЭП жилища

Продолжение

№ строки	Наименование материала и единица измерения	Код материала	Код единицы измерения	Количество на изделие											
				58 9122 0681 1ЛП 30.12-4П	58 9122 0684 1ЛП 30.15-4П	58 9122 0687 1ЛП 30.18-4П	58 9122 0690 1ЛП 30.21-4П	58 9122 0693 1ЛП 24.12в-4П	58 9122 0696 1ЛП 24.15в-4П	58 9122 0699 1ЛП 24.18в-4П	58 9122 0702 1ЛП 24.21в-4П	58 9122 0705 1ЛП 30.12в-4П	58 9122 0708 1ЛП 30.15в-4П	58 9122 0711 1ЛП 30.18в-4П	58 9122 0714 1ЛП 30.21в-4П
1	Арматурные изделия														
2	Сталь класса А-I ГОСТ 5781-82	093 011													
3	⌀8, кг		166	1,44	1,44	1,44	1,44	1,44	1,44	1,44	1,44	1,44	1,44	1,44	1,44
4	⌀10, кг		166	3,32	3,32	0,36	0,36	3,32	3,32	3,32	0,36	3,32	3,32	0,36	0,36
5	⌀12, кг		166			4,28	4,28				4,28			4,28	4,28
6	Сталь класса А-III ГОСТ 5781-82	093 004													
7	⌀6, кг		166	5,28	6,6	7,92	9,24					5,28	6,6	7,92	9,24
8	⌀8, кг		166					4,96	4,96	4,96	4,96				
9	⌀10, кг		166	8,36	8,36	8,36	8,36					8,36	8,36	8,36	8,36
10	Сталь класса А-I ГОСТ 6727-80	121 301													
11	⌀4, кг		166	4,87	5,35	5,83	6,15	4,33	4,72	5,11	5,37	4,87	5,35	5,83	6,15
12	⌀5, кг		166	0,8	0,8	0,8	0,8	2,72	3,4	4,08	4,76	0,8	0,8	0,8	0,8
13	Закладные изделия														
14	Сталь класса А-III ГОСТ 5781-82														
15	⌀8, кг		166					0,56	0,56	0,56	0,56	0,84	0,84	0,84	0,84
16	Прокат	095 000													
17	Полоса $\frac{5-2\ 10\times50\ \text{ГОСТ}\ 103-76}{\text{Ст3кп2 ГОСТ 380-71*}}$, кг		166	0,8	0,8	0,8	0,8	0,8	0,8	0,8	0,8	0,8	0,8	0,8	0,8
18	Полоса $\frac{5-2\ 6\times60\ \text{ГОСТ}\ 103-76}{\text{Ст3кп2 ГОСТ 380-71*}}$, кг		166					0,5	0,5	0,5	0,5	0,75	0,75	0,75	0,75
19	Общий расход стали, кг		166	24,87	26,67	29,79	31,43	18,63	19,7	20,77	23,03	26,46	28,26	31,38	33,02
20	Общий расход стали, приведенный к классу А-I, кг		166	33,4	35,99	39,91	42,27	24,31	25,89	27,46	30,16	35,35	37,94	41,86	44,22
21	Бетон на пористых заполнителях марки М200, $м^3$		113	0,739	0,898	1,058	1,164	0,59	0,719	0,846	0,931	0,747	0,906	1,066	1,172
22	Бетон декоративный марки М200, $м^3$		113	0,069	0,086	0,103	0,114	0,056	0,07	0,082	0,091	0,071	0,088	0,105	0,116
23	Портландцемент марки М400, т	573112	168	0,238	0,29	0,342	0,377	0,191	0,233	0,274	0,302	0,241	0,293	0,345	0,38

gost.e-ecolog.ru