Типовые конструкции, изделия и узлы зданий и сооружений

Серия 1.152.1-8

ПЛОЩАДКИ ЛЕСТНИЧНЫЕ ЖЕЛЕЗОБЕТОННЫЕ

к плоским маршам для жилых зданий с высотой этажа 2,8 м

Выпуск 5

Площадки плоские длиной 220 и 280см к маршам шириной 105 и 120см для крупнопанельных зданий

Рабочие чертежи

19908
Цена 3-12

gost.e-ecolog.ru

ТИПОВЫЕ КОНСТРУКЦИИ, ИЗДЕЛИЯ И УЗЛЫ ЗДАНИЙ И СООРУЖЕНИЙ

СЕРИЯ 1152.1-8

ПЛОЩАДКИ ЛЕСТНИЧНЫЕ ЖЕЛЕЗОБЕТОННЫЕ

К ПЛОСКИМ МАРШАМ ДЛЯ ЖИЛЫХ ЗДАНИЙ С ВЫСОТОЙ ЭТАЖА 2,8 м

ВЫПУСК 5

ПЛОЩАДКИ ПЛОСКИЕ ДЛИНОЙ 220 И 280см К МАРШАМ ШИРИНОЙ 105 И 120см ДЛЯ КРУПНОПАНЕЛЬНЫХ ЗДАНИЙ

РАБОЧИЕ ЧЕРТЕЖИ

Разработаны ЦНИИЭП жилища

Гл. инж. отделения проектных работ — Н. Дыховичная

Нач. отдела № 24 — Н. Росинский

Гл. инж. проекта — Н. Клепикова

Согласовано: Гл. инж. ин-та Гипростроммаш — В.М Бузинов

Утверждены и введены в действие с 30 07 84

Госгражданстроем

ПРИКАЗ от 16.07.84 № 197

© ЦИТП Госстроя СССР, 1988

Обозначение	Наименование	Стр.
1.152.1-8.5 00000 ТО	Техническое описание	3
1.152.1-8.5 10000	Площадка лестничная (1АП 22.12-4;	
	1АП 22.15-4 ; 1АП 22.18-4 ; 1АП 22.21-4)	9
1.152.1-8.5 10000 СБ	Площадка лестничная (1АП 22.12-4;	
	1АП 22.15-4 ; 1АП 22.18-4; 1АП 22.21-4)	
	Сборочный чертеж	10
1.152.1-8.5 20000	Площадка лестничная (1АП 24.12-4;	
	1АП 24.15-4; 1АП 24.18-4 ; 1АП 24.21-4)	11
1.152.1-8.5 20000 СБ	Площадка лестничная (1АП 24.12-4;	
	1АП 24.15-4 ; 1АП 24.18-4; 1АП 24.21-4)	
	Сборочный чертеж	12
1.152.1-8.5 30000	Площадка лестничная (1АП 28.12-4;	
	1АП 28.15-4; 1АП 28.18-4 ; 1АП 28.21-4)	13
1.152.1-8.5 30000 СБ	Площадка лестничная (1АП 28.12-4;	
	1АП 28.15-4; 1АП 28.18-4 ; 1АП 28.21-4)	
	Сборочный чертеж	14
1.152.1-8.5 40000	Площадка лестничная (1АП 30.12-4;	
	1АП 30.15-4 ; 1АП 30.18-4 ; 1АП 30.21-4)	15
1.152.1-8.5 40000 СБ	Площадка лестничная (1АП 30.12-4;	
	1АП 30.15-4; 1АП 30.18-4; 1АП 30.21-4)	
	Сборочный чертеж	16
1.152.1-8.5 50000	Площадка лестничная (1АП 24.12в-4;	
	1АП 24.15в-4, 1АП 24.18в-4; 1АП 24.21в-4)	17
1.152.1-8.5 50000 СБ	Площадка лестничная (1АП 24.12в-4;	
	1АП 24.15в-4; 1АП 24.18в-4; 1АП 24.21в-4)	
	Сборочный чертеж	18
1.152.1-8.5 60000	Площадка лестничная (1АП 30.12в-4;	
	1АП 30.15в-4; 1АП 30.18в-4; 1АП 30.21в-4)	19
1.152.1-8.5 60000 СБ	Площадка лестничная (1АП 30.12в-4,	
	1АП 30.15в-4; 1АП 30.18в-4; 1АП 30.21в-4)	
	Сборочный чертеж	20

Обозначение	Наименование	Стр.
1.152.1-8.5 00000 Д1	Узлы I; II	21
1.152.1-8.5 00000 Д2	Узлы III; IV	22
1.152.1-8.5 00000 Д3	Узлы V; VI; VII	23
1.152.1-8.5 11000	Блок арматурный (АБ1; АБ3)	24
1.152.1-8.5 21000	Блок арматурный (АБ2; АБ4)	25
1.152.1-8.5 51000	Блок арматурный (АБ5; АБ6)	26
1.152.1-8.5 00000 Д4	Узлы VIII ... XI	27
1.152.1-8.5 00000 Д5	Узлы XII; XIII; XIV	28
1.152.1-8.5 11100	Каркас КР1	29
1.152.1-8.5 21100	Каркас КР2	29
1.152.1-8.5 11200	Каркас КР3	30
1.152.1-8.5 21200	Каркас КР4	30
1.152.1-8.5 10100	Каркас (КР5... КР 8)	31
1.152.1-8.5 20100	Каркас (КР9... КР 12)	32
1.152.1-8.5 30100	Каркас (КР13... КР 16)	33
1.152.1-8.5 40100	Каркас (КР17... КР 20)	34
1.152.1-8.5 11300	Каркас гнутый (КР21... КР24)	35
1.152.1-8.5 10200	Петля строповочная (П1; П2)	36
1.152.1-8.5 51100	Изделие закладное М1	36
1.152.1-8.5 00000 ВМС	Ведомость расхода стали	37
1.152.1-8.5 00000 ВРМ	Ведомость расхода материалов	38

Нач. отд.	Росинский	01.84
Гл. инж. отд.	Первушин	01.84
Гл. констр.	Пальман	01.84
ГИП	Клепикова	01.84
Рук. гр.	Горлова	12.12.83
Провер.	Клепикова	01.84
Разраб.	Горлова	12.12.83

1.152.1-8.5 100000

Содержание

Стадия	Лист	Листов
Р		1

ЦНИИЭПжилища

19908 3

1. Общая часть

Серия 1.152.1-8 входит в Общесоюзный строительный каталог типовых конструкций и изделий для всех видов строительства.

Рабочие чертежи лестничных площадок, включенные в настоящий выпуск, разработаны по заданиям Управления по жилищному строительству Госгражданстроя, утвержденным 4.02.81г и 21.01.82г

В выпуске представлены рабочие чертежи лестничных плоских площадок, которые в сочетании с плоскими лестничными маршами без фризовых ступеней предназначены для устройства двухмаршевых лестниц в жилых крупнопанельных зданиях с высотой этажа 2,8 м для обычных условий строительства.

Лестничные площадки рассчитаны и запроектированы в соответствии с требованиями ГОСТ 9818.0-81 и предназначены для применения в лестницах на расчетную временную нагрузку 360 кгс/м² (3,5 кПа) (без учета собственного веса), коэффициенте надежности по нагрузке $n = 1,2$, в жилых зданиях, имеющих коэффициент надежности по назначению $\gamma_n = 0,95$

Опирание лестничных площадок (в том числе несущих ребер) предусмотрено:

в уровне этажа - на поперечные стены лестничной клетки

для промежуточных лестничных площадок - на консоли этих стен.

Прогибы элементов площадок определены от действия постоянной и длительной нагрузки. Принятые при расчете нагрузки, расчетные пролеты, прогибы и глубина опирания указаны на листе 3.

В связи с тем, что в зависимости от длины пролета в приведенное сечение ребра входят различные по величине прилегающие участки плиты, величина нагрузки получилась различная.

Значения нагрузки даны дробью: в числителе - с учетом собственного веса, в знаменателе - без учета.

(Письмо НИИЖБ Госстроя СССР №27/23-4683 от 21.10.83),

Предел огнестойкости площадок - не менее 1,0 часа.

Номенклатура площадок дана на листе 6.

Марка площадки состоит из трех буквенно-цифровых групп.

Первая группа содержит обозначение типа площадки и ее номинальные размеры: длину и ширину в дециметрах (значения которы округляются до щелого числа). Для конечных площадок добавляется строчная буква „в".

Во второй группе указывают расчетную временную нагрузку, обозначаемую числом „4" (соответствует нагрузке 360 кгс/м² или 3,5 кПа).

Вид отделки верхних лицевых поверхностей, выбранный при привязке, проставляется в третьей группе и отражается следующими прописными буквами:

Г - глянцевая поверхность,

Ш - шлифованная мозаичная поверхность,

К - облицованная керамической плиткой.

Например, марка 1ЛП 22.15в-4-Г соответствует площадке плоской для маршей без фризовый ступеней, верхней, длиной 2200 мм, шириной 1520 мм на расчетную временную нагрузку 3,5 кПа (360 кгс/м²), с глянцевой верхней поверхностью.

Внесение изменений в обозначения марок изделий не допускается. Марки изделий проставляются на чертежах и в спецификациях проектов, в заказах заводам-изготовителям и на изделиях.

2. Технические требования

Лестничные площадки следует изготовлять в соответствии с техническими требованиями ГОСТ 9818.0-81

Изготовление площадок предусмотрено из тяжелого бетона марки по прочности на сжатие М200.

Нач. отд	Росинский		01.84	1.152.1-8.5 00 000 ТО		
Гл. инж. отд	Первушин		01.84			
Гл. конст	Пальман		01.84			
ГИП	Клепикова		01.84			
Рук. гр.	Горлова		11.83	Техническое описание	Стадия: Р; Лист: 1; Листов: 6	
Провер	Клепикова		01.84		ЦНИИЭП жилища	
Разраб	Горлова		12.83			

Величина нормируемой отпускной прочности бетона должна быть не менее 70% проектной марки по прочности на сжатие.

Поставка площадок с отпускной прочностью бетона ниже прочности, соответствующей его проектной марке, разрешается при условии, что изготовитель гарантирует достижение бетоном прочности, соответствующей его проектной марке, в возрасте 28 суток со дня изготовления.

Лестничные площадки должны выпускаться с законченной отделкой верхних лицевых поверхностей следующих видов: с гладкой поверхностью бетона на обычных цементах, с глянцевой поверхностью бетона на белом и цветном цементе, со шлифованным мозаичным слоем и с отделкой керамической плиткой.

Нижняя и боковые поверхности должны быть подготовлены под окраску.

Показатель истираемости отделочного слоя бетона площадок не должен превышать величин, приведенных в ГОСТ 9818.0-81.

Армирование площадок производится пространственными арматурными блоками, и отдельными плоскими каркасами.

Арматурные изделия должны удовлетворять требованиям ГОСТ 10922-75.

Рабочая арматура несущего ребра принята из стали класса А-III по ГОСТ 5781-82, плиты - из проволоки класса Вр-I по ГОСТ 6727-80 и стали класса А-III (для площадок длиной 2800 и 2980 мм)

Для подъема и монтажа площадок предусмотрены строповочные петли. Строповочные петли должны изготовляться из арматурной стали класса А-I марок ВСт3сп2 и ВСт3пс2. Если возможен монтаж площадок при расчетной зимней температуре ниже -40°С, то для петель сталь марки ВСт3пс2 применять не допускается.

Строповочные петли состоят из петли и анкерующих стержней, которые привариваются к ней контактной точечной сваркой. Строповочные петли привязываются к стержням плоских каркасов и после установки арматуры в форму заводятся в прорези борта.

3. Указания по изготовлению

Лестничные площадки запроектированы с учетом изготовления их в стальных формах в горизонтальном (рабочем) положении.

Сборку арматурного блока следует производить в кондукторе.

Сварка арматуры каркасов и арматурных блоков должна производиться контактной точечной электросваркой.

4. Контроль и оценка качества

Размеры и непрямолинейность площадок, толщину защитного слоя бетона до арматуры, деталей, а также качество поверхностей и внешний вид маршей следует проверять по ГОСТ 13015.1-81. Перед массовым изготовлением и применением площадки должны быть испытаны на прочность, жесткость и трещиностойкость согласно требованиям ГОСТ 8829-77. Данные для проведения испытаний даны в табл. 2 и 3

5. Хранение и транспортирование

Приемка, маркировка, хранение и транспортирование должны производиться в соответствии с ГОСТ 9818.0-81.

Площадки следует хранить в горизонтальном положении рассортированными по маркам. Подъем площадок должен производиться в рабочем положении самобалансирующими траверсами за 4 монтажные петли. Лунки для строповочных петель после монтажа площадок должны быть заделаны под цвет пола раствором марки М 100.

Маркировка площадок по рабочим чертежам соответствует их маркировке по ГОСТ 9818-85. Например:

по Р.Ч.	по ГОСТ
2ЛП 22.12-4-К	2ЛП 22.13-4-К
2ЛП 22.15-4-К	2ЛП 22.16-4-К

Изменения внесены 1.04.87. ст. инж. (Симонова)

19908 5

Схема опирания лестничных площадок на стены в уровне этажа

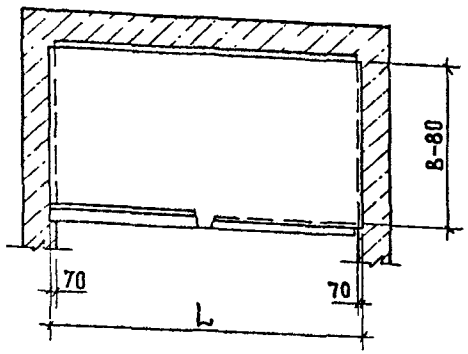

Схема опирания промежуточных лестничных площадок на консоли стен

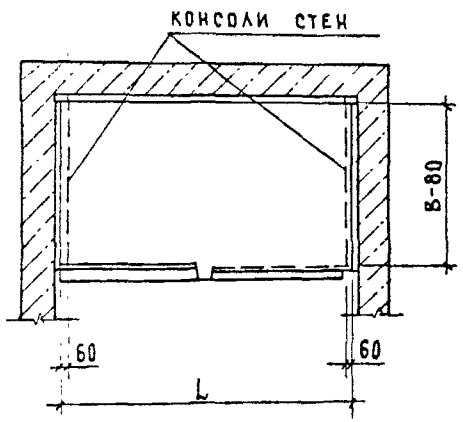

Расчетная схема ребра

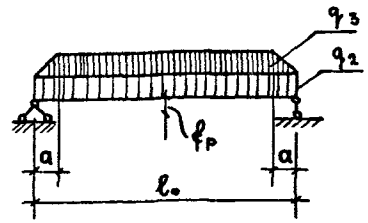

Расчетная схема плиты

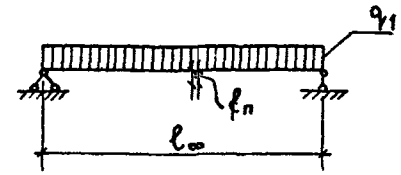

Таблица 1

Данные для расчета

Длина L, мм	Расчетный пролет ℓo, мм	Нагрузка на плиту q_1, кгс/м²				Расчетный прогиб плиты $f_п$, мм	Нагрузка на ребро q_2, кгс/м				a, мм	Нагрузка на ребро q_3, кгс/м				Расчетный прогиб ребра $f_р$, мм
		нормативная			расчетная		нормативная			расчетная		нормативная			расчетная	
		полная	длительн.	кратков.			полная	длительн.	кратков.			полная	длительн.	кратков.		
2200	2140	800[1] / 300	600 / 100	200	910 / 360	0,5	1200[2] / 1020	960 / 780	240	1360 / 1165	530	340[1] / 160	235 / 55	105	390 / 190	1,6
2380	2310					0,7					560	365 / 170	250 / 55	115	415 / 200	2,6
2800	2740					1,3					630	420 / 190	295 / 65	125	480 / 225	4,9
2980	2910					1,7					660	445 / 190	310 / 65	135	510 / 240	6,6

1) В числителе - полная нагрузка на плиту; в знаменателе - нагрузка за вычетом собственного веса плиты

2) В числителе - полная нагрузка на ребро; в знаменателе - нагрузка за вычетом собственного веса ребра

11990В 6

СХЕМА ОПИРАНИЯ И ЗАГРУЖЕНИЯ ПРИ ИСПЫТАНИИ

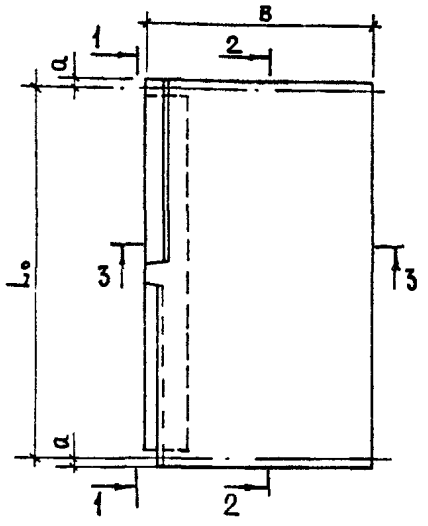

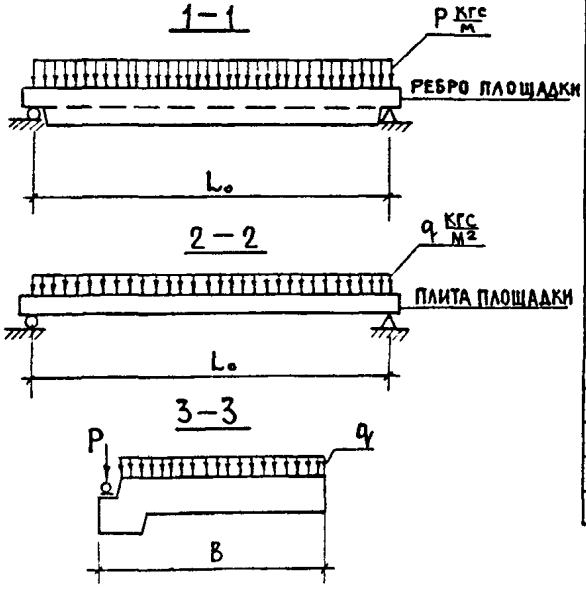

ТАБЛИЦА 2

ДАННЫЕ ДЛЯ ИСПЫТАНИЙ. ПРОВЕРКА ПРОЧНОСТИ.

МАРКА	РАСЧЕТНЫЙ ПРОЛЕТ L_o, мм	a, мм	ХАРАКТЕР РАЗРУШЕНИЯ: 1. ТЕКУЧЕСТЬ ПРОДОЛЬНОЙ РАСТЯНУТОЙ АРМАТУРЫ ДО НАСТУПЛЕНИЯ РАЗДРОБЛЕНИЯ СЖАТОЙ ЗОНЫ БЕТОНА $C=1,4$							
			ВЕЛИЧИНА КОНТРОЛЬНОЙ РАЗРУШАЮЩЕЙ НАГРУЗКИ, ПРИ КОТОРОЙ							
			ПЛОЩАДКИ ПРИЗНАЮТСЯ ГОДНЫМИ				ТРЕБУЕТСЯ ПОВТОРНОЕ ИСПЫТАНИЕ			
			С УЧЕТОМ СОБСТВЕННОГО ВЕСА		ЗА ВЫЧЕТОМ СОБСТВЕННОГО ВЕСА		С УЧЕТОМ СОБСТВЕННОГО ВЕСА		ЗА ВЫЧЕТОМ СОБСТВЕННОГ ВЕСА	
			НА РЕБРО	НА ПЛИТУ	НА РЕБРО	НА ПЛИТУ	НА РЕБРО	НА ПЛИТУ	НА РЕБРО	НА ПЛИТУ
			$\geqslant P_п$, кгс/м	$\geqslant q_п$, кгс/м²	$\geqslant P_д$, кгс/м	$\geqslant q_д$, кгс/м²	$<P_п$, но $\geqslant 0{,}85\,P_п$, кгс/м	$< q_п$, но $\geqslant 0{,}85 q_п$, кгс/м²	$<P_д$, но $\geqslant 0{,}85 P_д$, кгс/м	$< q_д$, но $\geqslant 0{,}85 q_д$, кгс/м²
1 АП 22.12-4	2140	30	1900	1275	1720	775	<1900, но $\geqslant 1620$	<1275, но $\geqslant 1085$	<1720, но $\geqslant 1440$	<775, но $\geqslant 585$
1 АП 22.15-4										
1 АП 22.18-4										
1 АП 22.21-4										
1 АП 24.12-4	2310	35								
1 АП 24.15-4										
1 АП 24.18-4										
1 АП 24.21-4										
1 АП 28.12-4	2740	30								
1 АП 28.15-4										
1 АП 28.18-4										
1 АП 28.21-4										
1 АП 30.12-4	2910	35								
1 АП 30.15-4										
1 АП 30.18-4										
1 АП 30.21-4										

1990 г

Продолжение табл. 2

Таблица 3

Данные для испытаний. Проверка прочности

Марка	Расчетный пролет l_0, мм	a, мм	Характер разрушения: 1. Разрыв продольной растянутой арматуры 2. Раздробление бетона сжатой зоны сечения до наступления текучести продольной растянутой арматуры или разрушение по сечениям, наклонным к продольной оси конструкции $c = 1,6$							
			Величина контрольной разрушающей нагрузки, при которой							
			площадки признаются годными				требуется повторное испытание			
			с учетом собственного веса		за вычетом собственного веса		с учетом собственного веса		за вычетом собственного веса	
			на ребро	на плиту	на ребро	на плиту	на ребро	на плиту	на ребро	на плиту
			$\geq P_п$, кгс/м	$\geq q_п$, кгс/м²	$\geq P_д$, кгс/м	$\geq q_д$, кгс/м²	$< P_п$, но $\geq 0{,}85 P_п$, кгс/м	$< q_п$, но $\geq 0{,}85 q_п$, кгс/м²	$< P_д$, но $\geq 0{,}85 P_д$, кгс/м	$< q_д$, но $\geq 0{,}85 q_д$, кгс/м²
1АП 22.12-4	2140	30	2175	1455	1995	955	< 2175, но ≥ 1850	< 1455, но ≥ 1240	< 1995, но ≥ 1670	< 955, но ≥ 740
1АП 22.15-4										
1АП 22.18-4										
1АП 22.21-4										
1АП 24.12-4	2310	35								
1АП 24.15-4										
1АП 24.18-4										
1АП 24.21-4										
1АП 28.12-4	2740	30								
1АП 28.15-4										
1АП 28.18-4										
1АП 28.21-4										
1АП 30.12-4	2910	35								
1АП 30.15-4										
1АП 30.18-4										
1АП 30.21-4										

Данные для испытаний

Марка	Расчетный пролет l_0, мм	a, мм	Проверка жесткости: Контрольная нагрузка*) с учетом собств. веса $q_п$	Контрольная нагрузка*) за вычетом собств. веса $q_д$	Прогиб от кратковременного действия контрольной нагр. $f_к$, мм	$\frac{f_{дл}}{f_{пред}}$ %	Прогибы ребра (мм), при которых: площадки признаются годными	Прогибы ребра (мм), при которых: требуется повторное испытание	Проверка трещиностойкости: Контрольная нагрузка*) с учетом собств. веса $q_п$	Контрольная нагрузка*) за вычетом собств. веса $q_д$	Контрольная ширина раскрытия трещин, мм
1АП 22.12-4	2140	30	960 / 600	780 / 100	0,34	9	$< 0{,}41$	$> 0{,}41$, но $< 0{,}46$	1200 / 800	1020 / 300	0,25
1АП 22.15-4											
1АП 22.18-4											
1АП 22.21-4											
1АП 24.12-4	2310	35			0,46	12	$< 0{,}555$	$> 0{,}46$, но $< 0{,}6$			
1АП 24.15-4											
1АП 24.18-4											
1АП 24.21-4											
1АП 28.12-4	2740	30			1,43	19	$< 1{,}712$	$> 1{,}72$, но $< 1{,}86$			
1АП 28.15-4											
1АП 28.18-4											
1АП 28.21-4											
1АП 30.12-4	2910	35			2,28	25	$< 2{,}714$	$> 2{,}74$, но $< 2{,}96$			
1АП 30.15-4											
1АП 30.18-4											
1АП 30.21-4											

*) Нагрузка на площадку дана дробью: в числителе - нагрузка на ребро „P" в кгс/м длины ребра, в знаменателе - нагрузка на площадку „q" в кгс/м² площади площадки.

Номенклатура изделий

Эскиз	Обозначение	Марка	Геометрические характеристики: Размер в осях L_o, м	Длина L, мм	Ширина B, мм	Площадь, $м^2$	Показатели расхода материалов: на изделие: Бетон, $м^2$	Бетон декорат. $м^3$	Сталь, кг: натуральная	Сталь, кг: приведенная к классу AI	на 1 $м^2$ изделия: Бетон, $м^3$	Бетон декорат. $м^3$	Сталь, кг: натуральная	Сталь, кг: приведенная к классу AI	Масса, кг
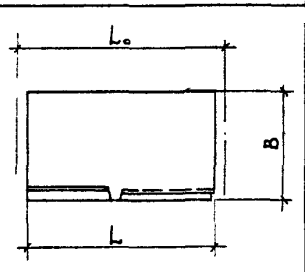	1.152.1-8.5 10000	1АП 22.12-4	2,4	2200	1300	2,86	0,542	0,052	15,79	19,64	0,19	0,02	5,52	6,87	1485
	-01	1АП 22.15-4			1600	3,52	0,66	0,066	16,47	20,64			4,68	5,86	1815
	-02	1АП 22.18-4			1900	4,18	0,779	0,079	18,79	23,43			4,50	5,6	2145
	-03	1АП 22.21-4			2200	4,84	0,858	0,088	19,35	24,26	0,18		4,0	5,01	2365
	1.152.1-8.5 3000	1АП 28.12-4	3,0	2800	1300	3,64	0,696	0,068	24,52	32,06	0,19		6,74	8,81	1910
	-01	1АП 28.15-4			1600	4,48	0,848	0,084	26,91	34,92			6,01	7,8	2330
	-02	1АП 28.18-4			1900	5,32	0,999	0,101	28,60	37,36			5,38	7,02	2750
	-03	1АП 28.21-4			2200	6,16	1,10	0,112	29,52	38,68	0,18		4,79	6,28	3030
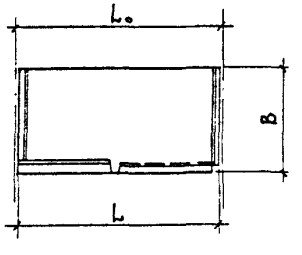	1.152.1-8.5 20000	1АП 24.12-4	2,4	2380	1300	3,09	0,583	0,054	20,45	26,35	0,19		6,62	8,53	1590
	-01	1АП 24.15-4			1600	3,80	0,712	0,068	21,52	27,92			5,66	7,35	1950
	-02	1АП 24 18-4			1900	4,52	0,839	0,08	23,91	30,81			5,29	6,82	2300
	-03	1АП 24.21-4			2200	5,23	0,924	0,089	24,85	32,19	0,18		4,75	6,16	2530
	1.152.1-8.5 40000	1АП 30.12-4	3,0	2980	1300	3,87	0,739	0,069	28,09	37,17	0,19		7,26	9,6	2020
	-01	1АП 30.15-4			1600	4,77	0,898	0,086	31,21	41,08			6,54	8,61	2460
	-02	1АП 30.18-4			1900	5,66	1,058	0,103	33,01	43,68			5,83	7,72	2900
	-03	1АП 30 21-4			2200	6,55	1,164	0,114	34,65	46,04	0,18		5,29	7,03	3195
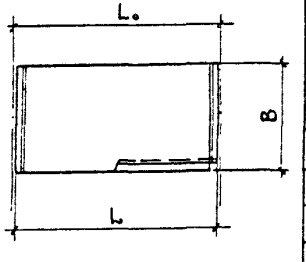	1.152 1-8.5 50000	1АП 24.12в-4	2,4	2380	1300	3,09	0,59	0,056	21,51	28,45	0,19		6,96	9,21	1615
	-01	1АП 24.15в-4			1600	3,80	0,719	0,07	22,58	30,02			5,94	7,9	1970
	-02	1АП 24.18в-4			1900	4,52	0,846	0,082	24,97	32,91			5,52	7,28	2320
	-03	1АП 24.21в-4			2200	5,23	0,931	0,091	25,91	34,29	0,18		4,95	6,56	2555
	1.152.1-8.5 60000	1АП 30.12в-4	3,0	2980	1300	3,87	0,747	0,071	29,68	39,92	0,19		7,67	10,32	2045
	-01	1АП 30.15в-4			1600	4,77	0,906	0,088	32,8	43,83			6,88	9,19	2485
	-02	1АП 30.18в-4			1900	5,66	1,066	0,105	34,6	46,43			6,11	8,2	2930
	-03	1АП 30.21в-4			2200	6,55	1,172	0,116	36,24	48,79	0,18		5,53	7,45	3220

Формат	Зона	Поз.	Обозначение	Наименование	Кол.	Примечание
				Документация		
А3			1.152.1-8.5 10000 СБ	Сборочный чертеж		
А3			1.152.1-8.5 00000 Д1	Узлы I; II		
А3			1.152.1-8.5 00000 Д3	Узлы V; VI; VII		
А3			1.152.1-8.5 00000 ТО	Техническое описание		
А3			1.152.1-8.5 00000 ВМС	Ведомость расхода стали		
				Сборочные единицы		
А3		1	1.152.1-8.5 11000	Блок арматурный АБ1	1	
				Переменные данные для исполнений:		
				1.152.1-8.5 10000		
				1ЛП 22.12-4		
				Сборочные единицы		
А3		2	1.152.1-8.5 10100	Каркас КР5	1	
А4		3	1.152.1-8.5 10200	Петля строповочная П1	4	
				Материалы		
				Бетон марки М200	0,542	м³
				Бетон декоративный М200	0,052	м³

Нач. отд.	Росинский		01.84
Гл. инж. ст.	Первушин		01.84
Гл. конст.	Пальман		01.84
ГИП	Клепикова		01.84
Рук. гр.	Горлова		12.12.83
Провер.	Клепикова		01.84
Разраб.	Горлова		12.12.83

1.152.1-8.5 10000

Площадка лестничная (1ЛП 22.12-4; 1ЛП 22.15-4; 1ЛП 22.18-4; 1ЛП 22.21-4)

Стадия	Лист	Листов
Р	1	2

ЦНИИЭП жилища

Формат	Зона	Поз.	Обозначение	Наименование	Кол.	Примечание
				Переменные данные для исполнений:		
				1.152.1-8.5 10000-01		
				1ЛП 22 15-4		
				Сборочные единицы		
А3		2	1.152.1-8.5 10100-01	Каркас КР6	1	
А4		3	1.152.1-8.5 10200	Петля строповочная П1	4	
				Материалы		
				Бетон марки М200	0,66	м³
				Бетон декоративный М200	0,066	м³
				1.152.1-8.5 10000-02		
				1ЛП 22..18-4		
				Сборочные единицы		
А3		2	1.152.1-8.5 10100-02	Каркас КР7	1	
А4		3	1.152.1-8.5 10200-01	Петля строповочная П2	4	
				Материалы		
				Бетон марки М200	0,779	м³
				Бетон декоративный М200	0,079	м³
				1.152.1-8.5 10000-03		
				1ЛП 22..21-4		
				Сборочные единицы		
А3		2	1.152.1-8.5 10100-03	Каркас КР8	1	
А4		3	1.152.1-8.5 10200-01	Петля строповочная П2	4	
				Материалы		
				Бетон марки М200	0,858	м³
				Бетон декоративный М200	0,088	м³

Взам. инв. №

Подпись и дата

Инв. № подл.

1.152.1-8.5 10010

Лист 2

199 08 10

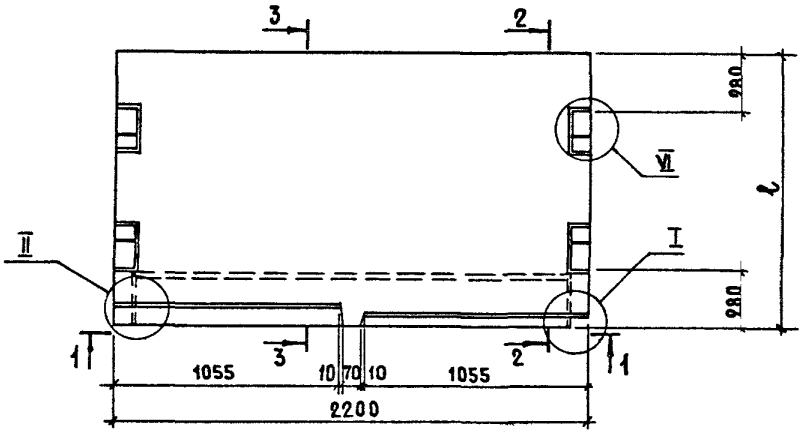

2 — 2
М 1:10

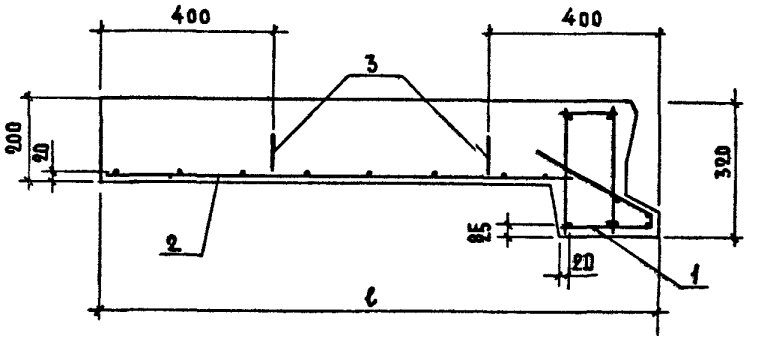

1 — 1

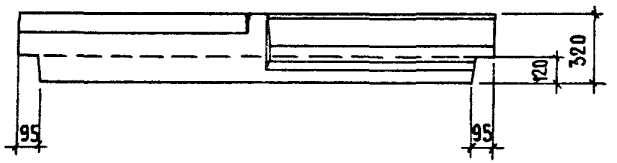

3 — 3
М 1:10

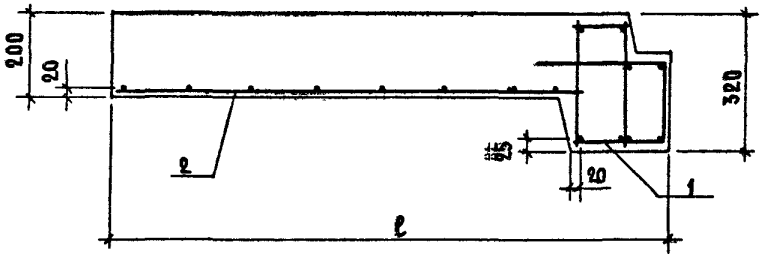

Обозначение	Марка	ℓ, мм	Масса, кг
1.152.1-8.5 10000	1 ЛП 22.12-4	1300	1485
– 01	1 ЛП 22.15-4	1600	1815
– 02	1 ЛП 22.18-4	1900	2145
– 03	1 ЛП 22.21-4	2200	2365

Узлы I, II см 1.152.1-8.5 00000 Д1; Узел VI см. 1.152.1-8.5 000000 Д3

Нач. отд.	Росинский		07.84
ГИП	Клепикова		07.84
Рук. гр.	Горлова		02.12.83
Провер.	Клепикова		07.84
Разраб.	Горлова		02.12.83

1.152.1-8.5 10000 СБ

Площадка лестничная (1 ЛП 22.12-4; 1 ЛП 22.15-4; 1 ЛП 22.18-4; 1 ЛП 22.21-4)
Сборочный чертеж

Стадия	Масса	Масштаб
Р	см. табл.	1:20
Лист	Листов 1	

ЦНИИЭПжилища

19908 11

Формат	Зона	Поз.	Обозначение	Наименование	Кол.	Примечание
				Документация		
А3			1.152.1-8.5 20000 СБ	Сборочный чертеж		
А3			1.152.1-8.5 00000 Д2	Узлы III; IV		
А3			1.152.1-8.5 00000 Д3	Узлы V; VI; VII		
А3			1.152.1-8.5 00000 ТО	Техническое описание		
А3			1.152.1-8.5 00000 ВМС	Ведомость расхода стали		
				Сборочные единицы		
А3		1	1.152.1-8.5 21000	Блок арматурный АБ2	1	
				Переменные данные для исполнений:		
				1.152.1-8.5 20000		
				1АП 24.12-4		
				Сборочные единицы		
А3		2	1.152.1-8.5 20100	Каркас КР9	1	
А4		3	1.152.1-8.5 10200	Петля строповочная П1	4	
				Материалы		
				Бетон марки М200	0,583	м³
				Бетон декоративный М200	0,054	м³

Нач.отд.	Росинский		01.84
ГИП	Клепикова		01.84
Рук.гр.	Горлова		02.12.83
Провер.	Клепикова		01.84
Разраб.	Горлова		02.12.83

1.152.1-8.5 20000

Площадка лестничная (1АП 24.12-4; 1АП 24.15-4; 1АП 24.18-4; 1АП 24.21-4)

Стадия	Лист	Листов
Р	1	2

ЦНИИЭП жилища

Формат	Зона	Поз.	Обозначение	Наименование	Кол.	Примечание
				Переменные данные для исполнений:		
				1.152.1-8.5 210000-01		
				1АП 24 15-4		
				Сборочные единицы		
А3		2	1.152.1-8.5 20100-01	Каркас КР10	1	
А4		3	1.152.1-8.5 10200	Петля строповочная П1	4	
				Материалы		
				Бетон марки М200	0,712	м³
				Бетон декоративный М200	0,068	м³
				1.152.1-8.5 220000-02		
				1АП 24.118-4		
				Сборочные единицы		
А3		2	1.152.1-8.5 20100-02	Каркас КР11	1	
А4		3	1.152.1-8.5 10200-01	Петля строповочная П2	4	
				Материалы		
				Бетон марки М200	0,839	м³
				Бетон декоративный М200	0,08	м³
				1.152.1-8.5 220000-03		
				1АП 24 2.1-4		
				Сборочные единицы		
А3		2	1.152.1-8.5 20100-03	Каркас КР12	1	
А4		3	1.152.1-8.5 10200-01	Петля строповочная П2	4	
				Материалы		
				Бетон марки М200	0,924	м³
				Бетон декоративный М200	0,089	м³

Инв.№ подл. | Подпись и дата | Взам.инв.№

1.152.1-8.5 20000

Лист 2

19908 12

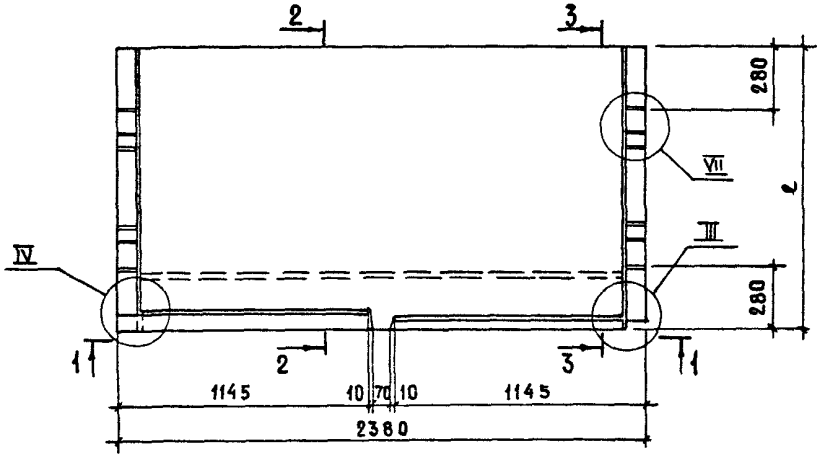

1 — 1

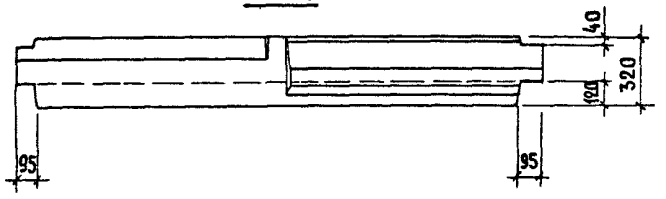

2 — 2
М 1:10

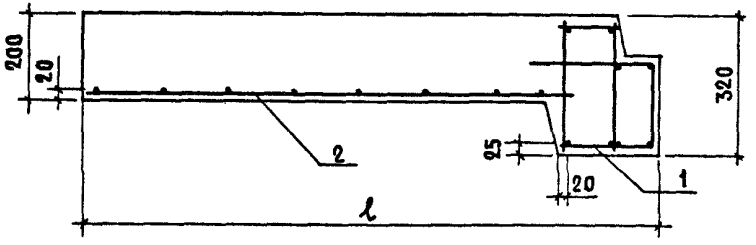

3 — 3
М 1:10

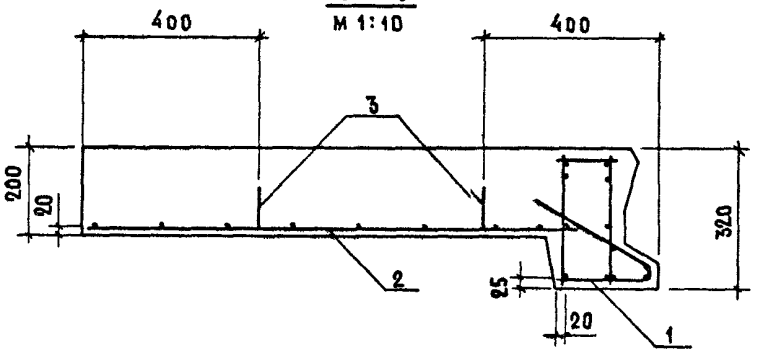

Узлы III; IV см. 1.152.1-8.5 00000 Д2
Узел VII см. 1.152.1-8.5 00000 Д3

Обозначение	Марка	ℓ, мм	Масса, кг
1.152.1-8.5 20000	1 ЛП 24.12 - 4	1300	1590
- 01	1 ЛП 24.15 - 4	1600	1950
- 02	1 ЛП 24.18 - 4	1900	2300
- 03	1 ЛП 24.21 - 4	2200	2530

Нач.отд.	Росинский		01.84
ГИП	Клепикова		01.84
Рук.гр.	Горлова		02.12.83
Пробер	Клепикова		01.84
Разраб	Горлова		02.12.83

1.152.1-8.5 20000 СБ

Площадка лестничная (1ЛП 24.12-4; 1ЛП 24..15-4; 1ЛП 24.18-4; 1ЛП 24. 21-4)

Сборочный чертеж

Стадия	Масса	Масштаб
Р	См. табл.	1:20
Лист	Листов 1	

ЦНИИЭП жилища

19908 13

Формат	Зона	Поз.	Обозначение	Наименование	Кол.	Примечание
				Документация		
А3			1.152.1-8.5 30000 СБ	Сборочный чертеж		
А3			1.152.1-8.5 00000 Д1	Узлы I; II		
А3			1.152.1-8.5 00000 Д3	Узлы V; VI; VII		
А3			1.152.1-8.5 00000 ТО	Техническое описание		
А3			1.152.1-8.5 00000 ВМС	Ведомость расхода стали		
				Сборочные единицы		
А3		1	1.152.1-8.5 11000-01	Блок арматурный АБ3	1	
				Переменные данные для исполнений:		
				1.152.1-8.5 30000		
				1 ЛП 28 12-4		
				Сборочные единицы		
А3		2	1.152.1-8.5 30100	Каркас КР13	1	
А4		3	1.152.1-8.5 10200	Петля строповочная П1	4	
				Материалы		
				Бетон марки М200	0,696	м³
				Бетон декоративный М200	0,068	м³

			1.152.1-8.5 30000
Нач.отд	Росинский		07.84
ГИП	Клепикова		01.84
Рук.гр	Горлова		02.12.83
Провер	Клепикова		01.84
Разраб	Горлова		02.12.83

Площадка лестничная (1 ЛП 28.12-4; 1 ЛП 28.15-4; 1 ЛП 28.18-4; 1 ЛП 28.21-4)

Стадия	Лист	Листов
Р	1	2

ЦНИИЭП жилища

Инв.№ подл. | Подпись и дата | Взам. инв. №

Формат	Зона	Поз.	Обозначение	Наименование	Кол.	Примечание
				Переменные данные для исполнений:		
				1.152.1-8.5 30000-01		
				1 ЛП 28.15-4		
				Сборочные единицы		
А3		2	1.152.1-8.5 30100-01	Каркас КР14	1	
А4		3	1.152.1-8.5 10200-01	Петля строповочная П2	4	
				Материалы		
				Бетон марки М200	0,848	м³
				Бетон декоративный М200	0,084	м³
				1.152.1-8.5 30000-02		
				1 ЛП 28.18-4		
				Сборочные единицы		
А3		2	1.152.1-8.5 30100-02	Каркас КР15	1	
А4		3	1.152.1-8.5 10200-01	Петля строповочная П2	4	
				Материалы		
				Бетон марки М200	0,999	м³
				Бетон декоративный М200	0,101	м³
				1.152.1-8.5 30000-03		
				1 ЛП 28.221-4		
				Сборочные единицы		
А3		2	1.152.1-8.5 30100-03	Каркас КР16	1	
А4		3	1.152.1-8.5 10200-01	Петля строповочная П2	4	
				Материалы		
				Бетон марки М200	1,10	м³
				Бетон декоративный М200	0,112	м³

19908 14

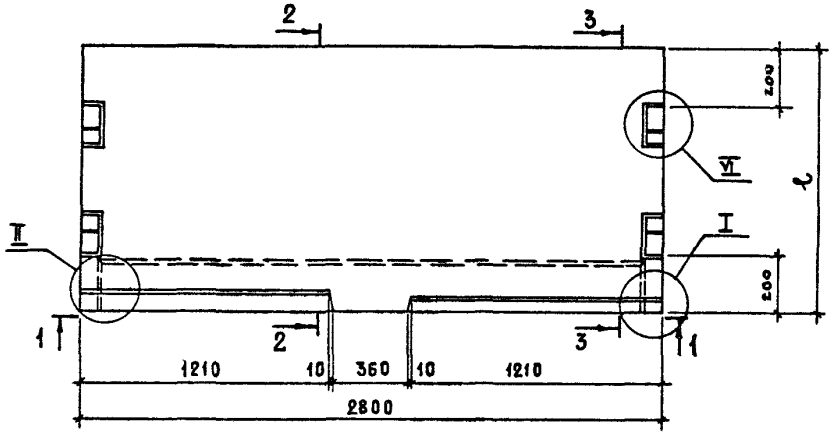

2 – 2
М 1:10

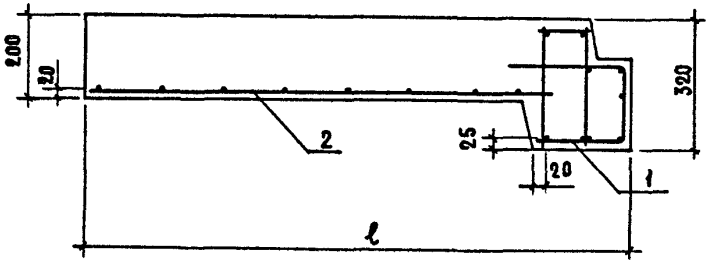

3 – 3
М 1:10

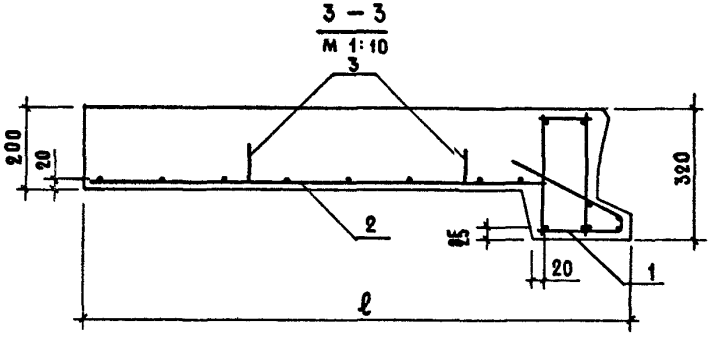

1 – 1

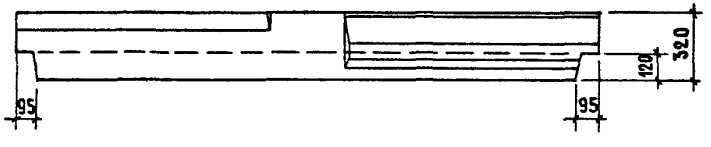

Узлы I; II см. 1.152.1-8.5 00000Д1
Узел VI см. 1.152.1-8.5 00000Д3

Обозначение	Марка	ℓ, мм	Масса, кг
1.152.1-8.5 30000	1ЛП 28.12-4	1300	1910
-01	1ЛП 28.15-4	1600	2330
-02	1ЛП 28.18-4	1900	2750
-03	1ЛП 28.21-4	2200	3030

Нач. отд.	Росинский		07.84
ГИП	Клепикова		07.84
Рук. гр	Горлова		12.83
Провер.	Клепикова		07.84
Разраб.	Горлова		12.83

1.152.1-8.5 30000 СБ

Площадка лестничная (1ЛП 28.12-4; 1ЛП 28..15-4; 1ЛП 28.18-4; 1ЛП 28..21-4)
Сборочный чертеж

Стадия	Масса	Масштаб
Р	см. табл.	1:20
Лист	Листов 1	

ЦНИИЭПжилища

19908 15

Формат	Зона	Поз.	Обозначение	Наименование	Кол.	Примечание
				Документация		
А3			1.152.1-8.5 40000 СБ	Сборочный чертеж		
А3			1.152.1-8.5 00000 Д2	Узлы III; IV		
А3			1.152.1-8.5 00000 Д3	Узел VII		
А3			1.152.1-8.5 00000 ТО	Техническое описание		
А3			1.152.1-8.5 00000 ВМС	Ведомость расхода стали		
				Сборочные единицы		
А3		1	1.152.1-8.5 21000-01	Блок арматурный АБ4	1	
				Переменные данные для исполнений:		
				1.152.1-8.5 40000		
				1АП 30.12-4		
				Сборочные единицы		
А3		2	1.152.1-8.5 40100	Каркас КР17	1	
А4		3	1.152.1-8.5 10200	Петля строповочная П1	4	
				Материалы		
				Бетон марки М200	0,739	м³
				Бетон декоративный М200	0,069	м³

Нач. отд.	Росинский		07.84
ГИП	Клепикова		07.84
Рук. гр.	Горлова		02.12.85
Провер.	Клепикова		07.84
Разраб.	Горлова		02.12.85

1.152.1-8.5 40000

Площадка лестничная (1АП 30.12-4; 1АП 30.15-4; 1АП 30.18-4; 1АП 30.21-4)

Стадия	Лист	Листов
Р	1	2

ЦНИИЭП жилища

Формат	Зона	Поз.	Обозначение	Наименование	Кол.	Примечание
				Переменные данные для исполнений:		
				1.152.1-8.5 40100-01		
				1АП 30.115-4		
				Сборочные единицы		
А3		2	1.152.1-8.5 40100-01	Каркас КР18	1	
А4		3	1.152.1-8.5 10200-01	Петля строповочная П2	4	
				Материалы		
				Бетон марки М200	0,898	м³
				Бетон декоративный М200	0,086	м³
				1.152.1-8.5 40000-02		
				1АП 30.118-4		
				Сборочные единицы		
А3		2	1.152.1-8.5 40100-02	Каркас КР19	1	
А4		3	1.152.1-8.5 10200-01	Петля строповочная П2	4	
				Материалы		
				Бетон марки М200	1,058	м³
				Бетон декоративный М200	0,103	м³
				1.152.1-8.5 40000-03		
				1АП 30.221-4		
				Сборочные единицы		
А3		2	1.152.1-8.5 40100-03	Каркас КР20	1	
А4		3	1.152.1-8.5 10200-01	Петля строповочная П2	4	
				Материалы		
				Бетон марки М200	1,164	м³
				Бетон декоративный М200	0,114	м³

Инв. № подл. | Подпись и дата | Взам. инв. №

1.152.1-8.5 40000 | Лист 2

1:9908 16

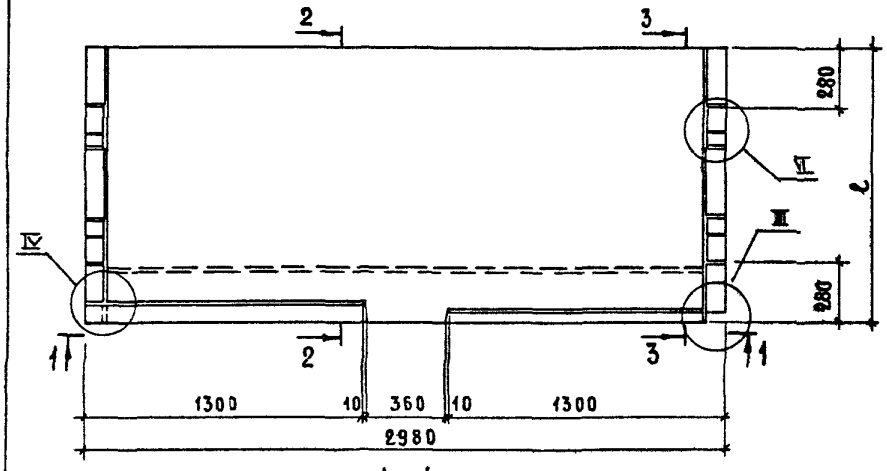

1—1

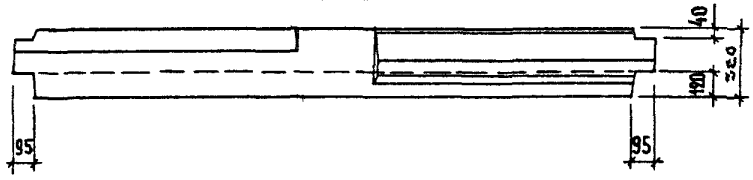

2 — 2
М 1:10

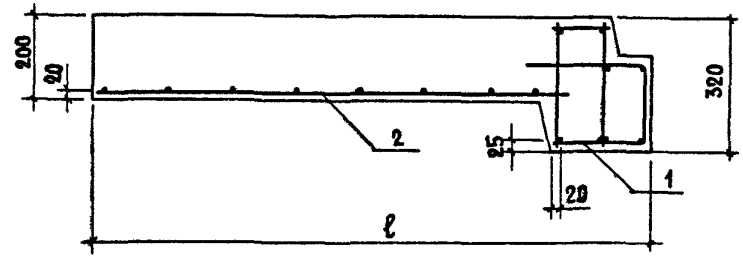

3 — 3
М 1:10

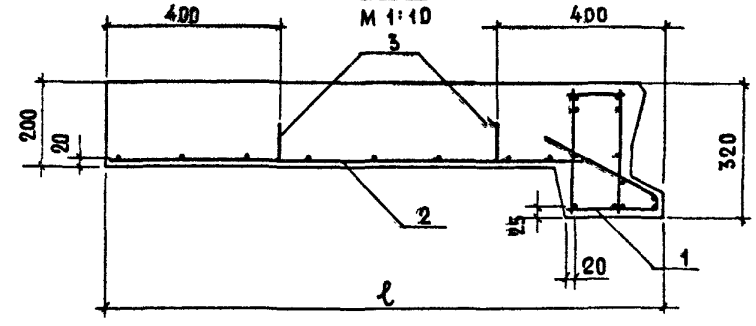

Узлы III; IV см 1.152.1-8.5 00000 Д2
Узел VII см 1.152.1-8.5 00000 Д3

Обозначение	Марка	ℓ, мм	Масса, кг
1.152.1-8.5 40000	1АП 30.12-4	1300	2020
-01	1АП 30.15-4	1600	2460
-02	1АП 30.18-4	1900	2900
-03	1АП 30.21-4	2200	3195

Нач. отд	Росинский		01.87
ГИП	Клепикова		01.87
Рук. гр.	Горлова		02.12.86
Провер.	Клепикова		01.87
Разраб.	Горлова		02.12.86

1.152.1-8.5 40000 СБ

ПЛОЩАДКА ЛЕСТНИЧНАЯ (1АП 30.12-4; 1АП 30.15-4; 1АП 30.18-4; 1АП 30.21-4) СБОРОЧНЫЙ ЧЕРТЕЖ

Стадия	Масса	Масштаб
Р	см. табл.	1:20
Лист	Листов 1	

ЦНИИЭП жилища

19808 17

Формат	Зона	Поз.	Обозначение	Наименование	Кол.	Примечание
				Документация		
А3			1.152.1-8.5 50000 СБ	Сборочный чертеж		
А3			1.152.1-8.5 00000 Д2	Узлы III; IV		
А3			1.152.1-8.5 00000 Д3	Узлы V; VII		
А3			1.152.1-8.5 00000 ТО	Техническое описание		
А3			1.152.1-8.5 00000 ВМС	Ведомость расхода стали		
				Сборочные единицы		
А3		1	1.152.1-8.5 51000	Блок арматурный АБ5	1	
				Переменные данные для исполнений:		
				1.152.1-8.5 50000		
				1ЛП 24.12в-4		
				Сборочные единицы		
А3		2	1.152.1-8.5 20100	Каркас КР9	1	
А4		3	1.152.1-8.5 10200	Петля строповочная П1	4	
				Материалы		
				Бетон марки М200	0,59	м³
				Бетон декоративный М200	0,056	м³

Нач.отд.	Росинский		01.84
ГИП	Клепикова		01.84
Рук.гр.	Горлова		02.12.83
Провер.	Клепикова		01.84
Разраб.	Горлова		02.12.83

1.152.1-8.5 50000

Площадка лестничная (1ЛП 24.12в-4; 1ЛП 24.15в-4; 1ЛП 24.18в-4; 1ЛП 24.21в-4)

Стадия	Лист	Листов
Р	1	2

ЦНИИЭПжилища

Формат	Зона	Поз.	Обозначение	Наименование	Кол.	Примечание
				Переменные данные для исполнений:		
				1.152.1-8.5 50000-01		
				1ЛП 24.15в-4		
				Сборочные единицы		
А3		2	1.152.1-8.5 20100-01	Каркас КР10	1	
А4		3	1.152.1-8.5 10200	Петля строповочная П1	4	
				Материалы		
				Бетон марки М200	0,719	м³
				Бетон декоративный М200	0,07	м³
				1.152.1-8.5 50000-02		
				1ЛП 24.18в-4		
				Сборочные единицы		
А3		2	1.152.1-8.5 20100-02	Каркас КР11	1	
А4		3	1.152.1-8.5 10200-01	Петля строповочная П2	4	
				Материалы		
				Бетон марки М200	0,846	м³
				Бетон декоративный М200	0,082	м³
				1.152.1-8.5 50000-03		
				1ЛП 24.21в-4		
				Сборочные единицы		
А3		2	1.152.1-8.5 20100-03	Каркас КР12	1	
А4		3	1.152.1-8.5 10200-01	Петля строповочная П2	4	
				Материалы		
				Бетон марки М200	0,931	м³
				Бетон декоративный М200	0,091	м³

Инв.№ подл. | Подпись и дата | Взам.инв.№

1.152.1-8.5 50010

Лист 2

19908 18

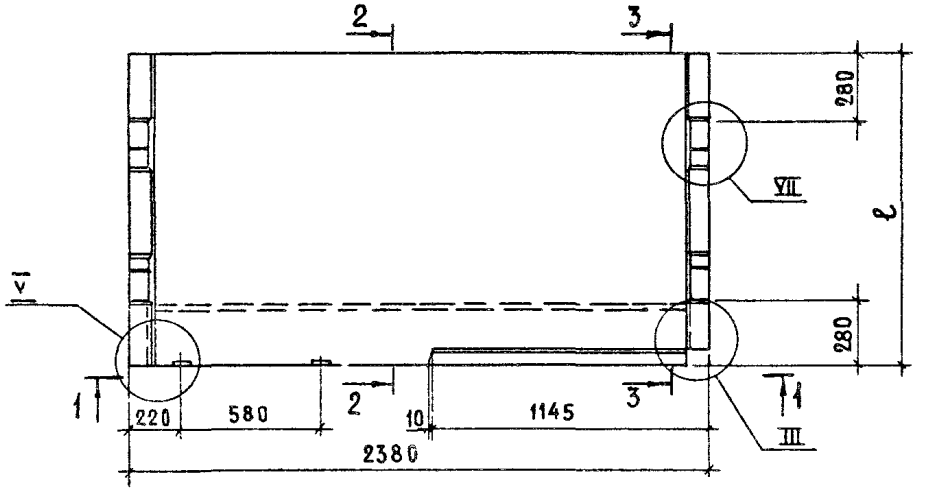

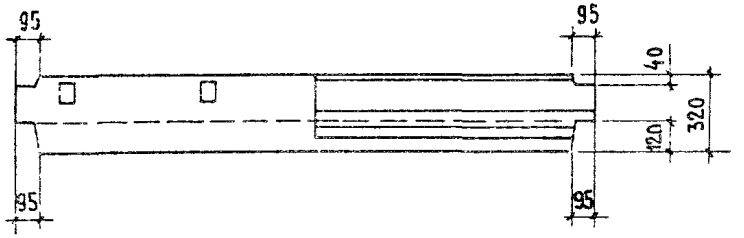

2 – 2
М 1:10

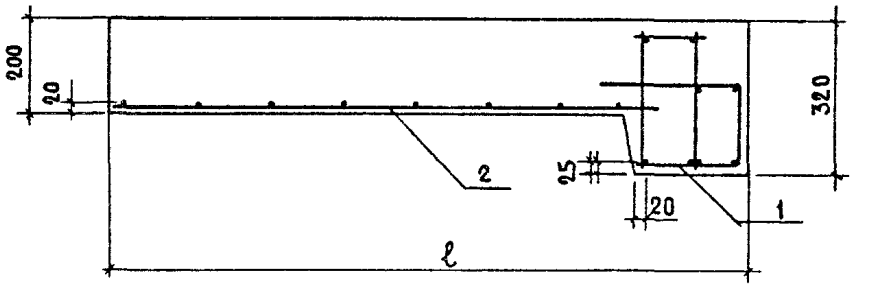

3 – 3
М 1:10

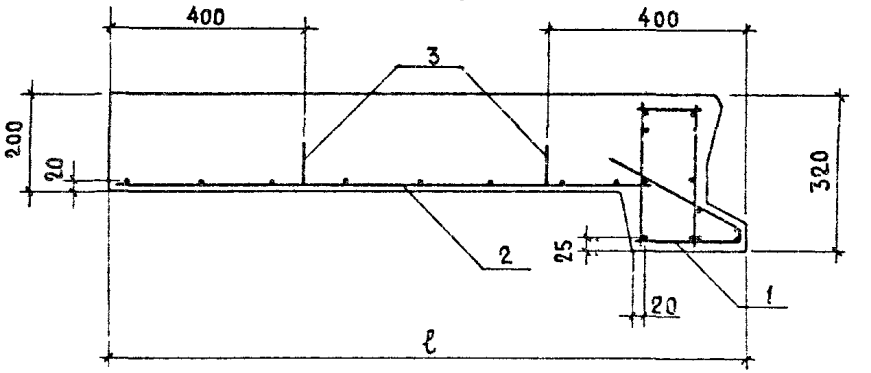

Обозначение	Марка	ℓ, мм	Масса, кг
1.152.1-8.5 50000	1ЛП 24.12в-4	1300	1615
-01	1ЛП 24.15в-4	1600	1970
-02	1ЛП 24.18в-4	1900	2320
-03	1ЛП 24.21в-4	2200	2555

Узел III см 1.152.1-8.5 00000 Д2
Узлы V, VII см 1.152.1-8.5 00000 Д3

Нач. отд	Росинский		07.87
ГИП	Клепикова		07.87
Рук. гр.	Горлова		07.87
Провер	Клепикова		07.87
Разраб	Горлова		07.87

1.152.1-8.5 500000 СБ

Площадка лестничная (1ЛП 24.12в-4; 1ЛП 24.15в-4; 1ЛП 24.18в-4, 1ЛП 24.21в-4)

Сборочный чертеж

Стадия	Масса	Масштаб
Р	см. табл.	1:20
Лист	Листов 1	

ЦНИИЭП жилища

Формат	Зона	Поз.	Обозначение	Наименование	Кол.	Примечание
				Документация		
А3			1.152.1-8.5 60000 СБ	Сборочный чертеж		
А3			1.152.1-8.5 00000 Д2	Узел III		
А3			1.152.1-8.5 00000 Д3	Узлы V; VII		
А3			1.152.1-8.5 00000 ТО	Техническое описание		
А3			1.152.1-8.5 00000 ВМС	Ведомость расхода стали		
				Сборочные единицы		
А3		1	1.152.1-8.5 51000-01	Блок арматурный АБ6	1	
				Переменные данные для исполнений:		
				1.152.1-8.5 60000		
				1ЛП 30.12в-4		
				Сборочные единицы		
А3		2	1.152.1-8.5 40100	Каркас КР17	1	
А4		3	1.152.1-8.5 10200	Петля строповочная П1	4	
				Материалы		
				Бетон марки М200	0,747	м³
				Бетон декоративный М200	0,071	м³

Нач. отд	Росинский		01.84
ГИП	Клепикова		01.84
Рук. гр.	Горлова		02.12.83
Провер.	Клепикова		01.84
Разраб	Горлова		02.12.83

1.152.1-8.5 60000

Площадка лестничная (1ЛП 30.12в-4; 1ЛП 30.15в-4; 1ЛП 30.18в-4; 1ЛП 30.21в-4)

Стадия	Лист	Листов
Р	1	2

ЦНИИЭП жилища

Формат	Зона	Поз.	Обозначение	Наименование	Кол.	Примечание
				Переменные данные для исполнений:		
				1.152.1-8.5 60000-01		
				1ЛП 30.15в-4		
				Сборочные единицы		
А3		2	1.152.1-8.5 40100-01	Каркас КР18	1	
А4		3	1.152.1-8.5 10200-01	Петля строповочная П2	4	
				Материалы		
				Бетон марки М200	0,906	м³
				Бетон декоративный М200	0,088	м³
				1.152.1-8.5 60000-02		
				1ЛП 30.18в-4		
				Сборочные единицы		
А3		2	1.152.1-8.5 40100-02	Каркас КР19	1	
А4		3	1.152.1-8.5 10200-01	Петля строповочная П2	4	
				Материалы		
				Бетон марки М200	1,066	м³
				Бетон декоративный М200	0,105	м³
				1.152.1-8.5 60000-03		
				1ЛП 30.21в-4		
				Сборочные единицы		
А3		2	1.152.1-8.5 40100-03	Каркас КР20	1	
А4		3	1.152.1-8.5 10200-01	Петля строповочная П2	4	
				Материалы		
				Бетон марки М200	1,172	м³
				Бетон декоративный М200	0,116	м³

Инв. № подл. | Подпись и дата | Взам. инв. №

1.152.1-8.5 60000

Лист 2

19908 20

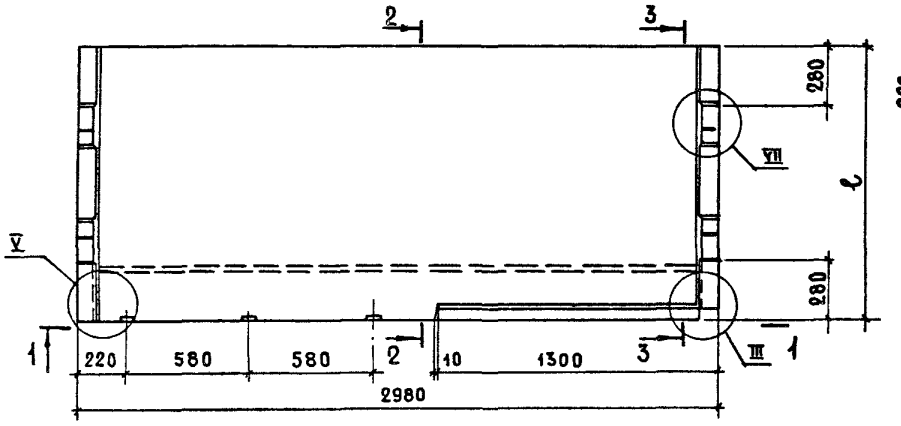

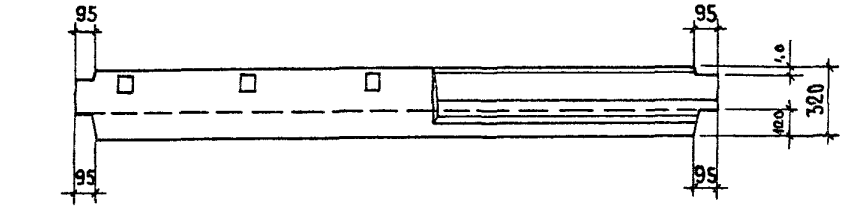

2 — 2
М 1:10

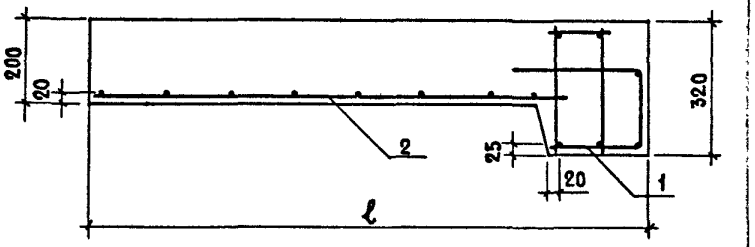

3 — 3
М 1:10

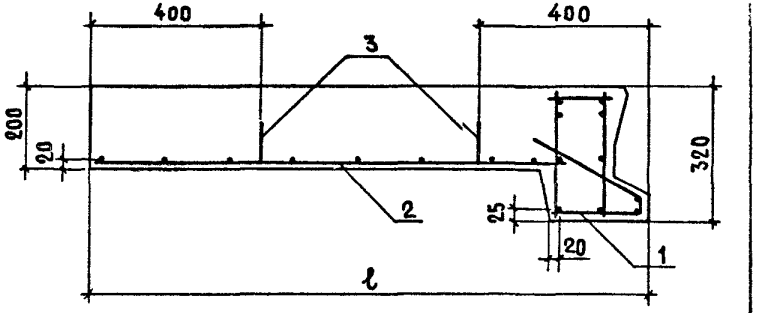

Обозначение	Марка	ℓ, мм	Масса, кг
1.152.1-8.5 60 000	1ЛП 30.12в-4	1300	2045
-01	1ЛП 30.15в-4	1600	2485
-02	1ЛП 30.18в-4	1900	2930
-03	1ЛП 30.21в-4	2200	3220

Узел III см. 1.152.1-8.5 00000Д2
Узлы V; VII см. 1.152.1-8.5 00000Д33

Нач. отд	Росинский		01.87
ГИП	Клепикова		01.87
Рук. гр.	Горлова		02.12.83
Провер.	Клепикова		01.87
Разраб.	Горлова		02.12.83

1.152.1-8.5 60000 СБ

Площадка лестничная (1ЛП 30.12в-4; 1ЛП 30.15в-4; 1ЛП 30.18в-4; 1ЛП 30.21в-4)

Сборочный чертеж

Стадия	Масса	Масштаб
Р	см. табл.	1:20
Лист	Листов 1	

ЦНИИЭП жилища

19908 21

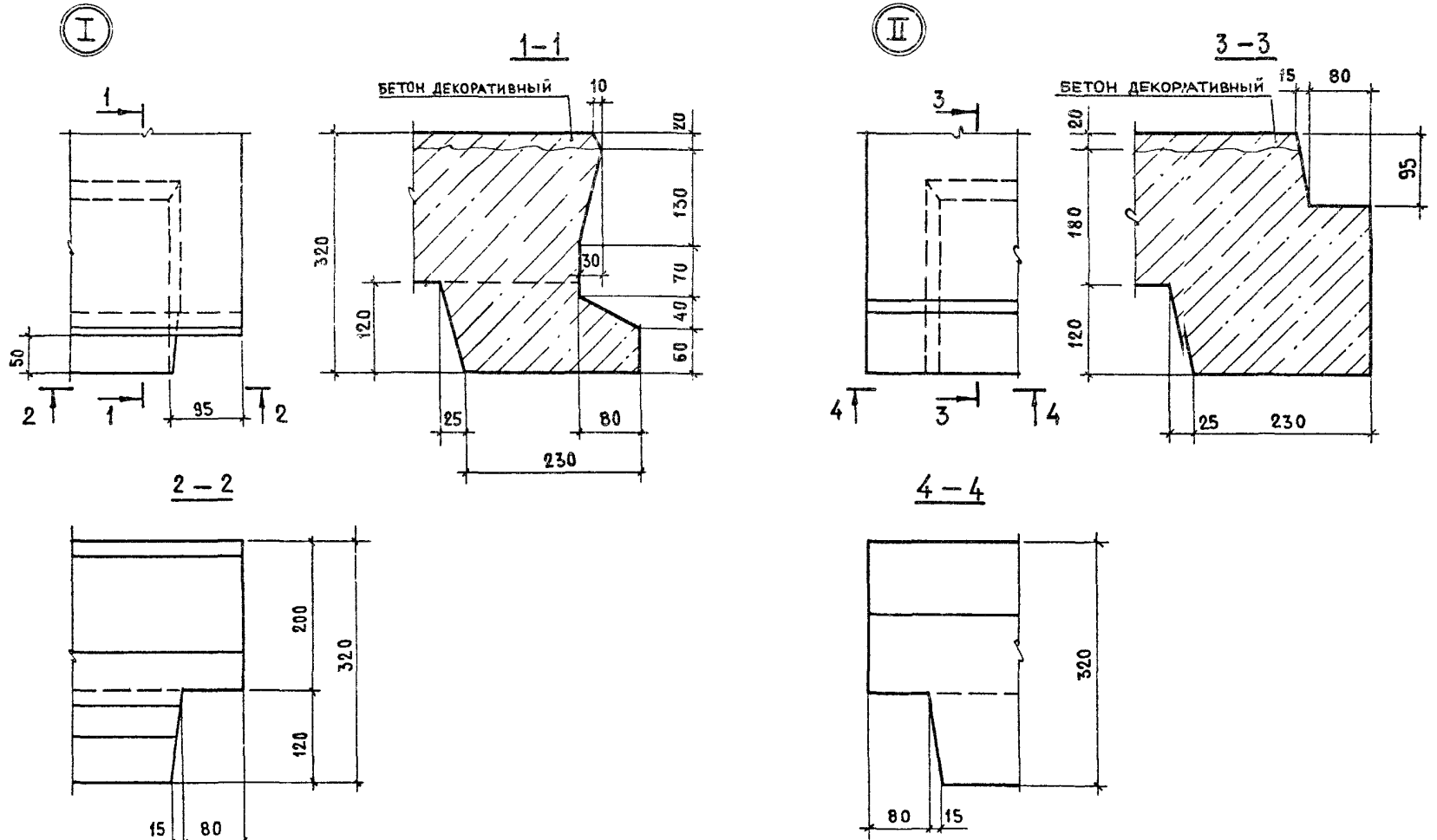

НАЧ.ОТД	РОСИНСКИЙ		01.89
ГИП	КЛЕЛИКОВА		01.89
РУК.ГР.	ГОРЛОВА		02.12.88
ПРОВЕР.	КЛЕПИКОВА		01.89
РАЗРАБ	ГОРЛОВА		02.12.88

1.152.1-8.15 00000 Д1

Узлы I, II

Стадия	Лист	Листов
Р		1

ЦНИИЭПжилища

19908 22

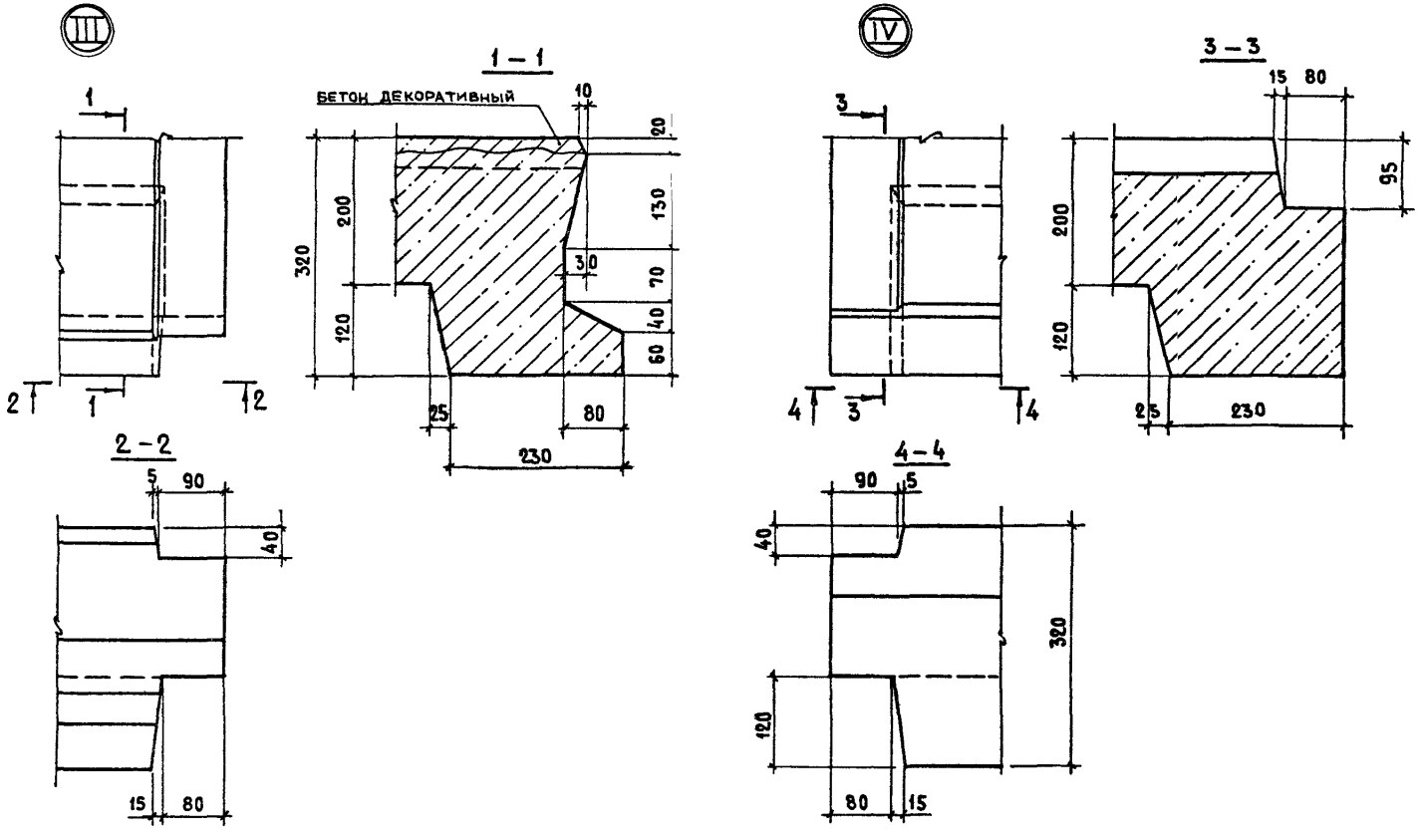

Нач.отд	Росинский		01.89
ГИП	Клепикова		01.89
Рук.гр.	Горлова		02.12.13
Провер.	Клепикова		01.89
Разраб	Горлова		02.12.13

1.152.1-8.15 00000 Д2

Узлы III ; IV

Стадия	Лист	Листов
Р		1

ЦНИИЭП жилища

19908 23

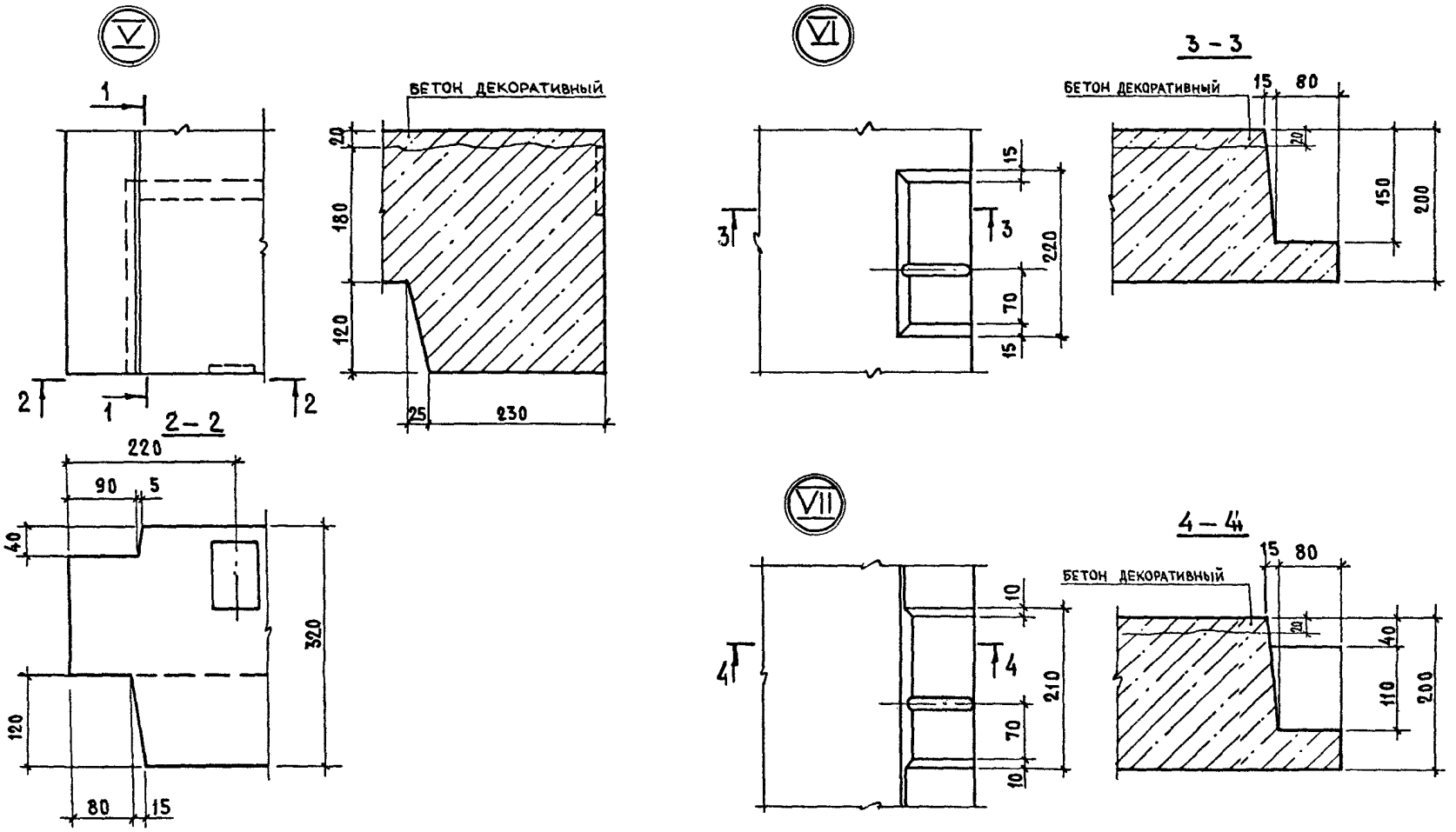

НАЧ.ОТД.	Росинский		07.84
ГИП	Клепикова		01.84
РУК.ГР.	Горлова		02.12.83
ПРОВЕР.	Клепикова		01.84
РАЗРАБ.	Горлова		02.12.83

1.152.1-8.5 000000 ДЗ

Узлы V ; VI ; VII

Стадия	Лист	Листов
Р		1

ЦНИИЭПжилища

199.08 24

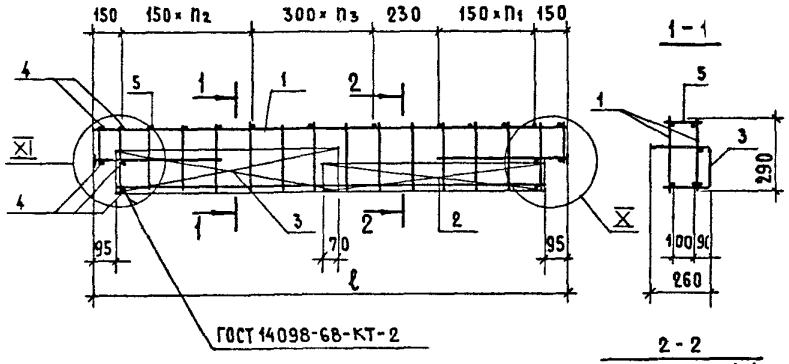

2-2
ОСТАЛЬНОЕ-ПО 1-1

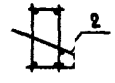

Обозначение	Марка	ℓ, мм	n1	n2	n3	Масса, кг
1.152.1-8.5 11000	АБ1	2180	3	4	2	159
-01	АБ3	2780	4	5	3	13,92

Формат	Зона	Поз.	Обозначение	Наименование	Кол.	Примечание
				Документация		
А3			1.152.1-8.5 00000 Д4	Узлы X; XI		
			Переменные	Данные для исполнений:		
				1.152.1-8.5 11000		АБ1
				Сборочные единицы		
А4		1	1.152.1-8.5 11100	Каркас КР1	2	
А3		2	1.152.1-8.5 11300	Каркас гнутый КР21	1	
А3		3	-02	Каркас гнутый КР23	1	
				Детали		Масса ед., кг
Б4		4	1.152.1-8.5 000 21	ф8 AIII ГОСТ 5781-82 ℓ=140	10	0,06
Б4		5	1.152.1-8.5 00001	ф4 BpI ГОСТ 6727-80 ℓ=140	9	0,01
				1.152.1-8.5 11000-01		АБ3
				Сборочные единицы		
А4		1	1.152.1-8.5 11200	Каркас КР3	2	
А3		2	1.152.1-8.5 11300-01	Каркас гнутый КР22	1	
А3		3	-03	Каркас гнутый КР24	1	
				Детали		
Б4		4	1.152.1-8.5 000 26	ф10 AIII ГОСТ 5781-82 ℓ=140	10	0,09
Б4		5	1.152.1-8.5 00001	ф4 BpI ГОСТ 6727-80 ℓ=140	12	0,01

Нач.отд	Росинский		01.84
ГИП	Клепикова		01.84
Рук.гр.	Горлова		01.84
Провер.	Клепикова		01.84
Разраб.	Горлова		01.84

1.152.1-8.5 11000

Блок арматурный (АБ1; АБ3)

Стадия	Масса	Масштаб
Р	см. табл.	1:20
Лист	Листов 1	

ЦНИИЭПжилища

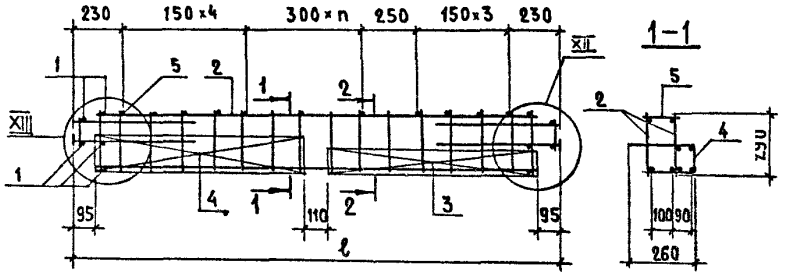

2 – 2

ОСТАЛЬНОЕ – ПО 1-1

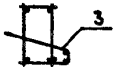

Обозначение	Марка	ℓ, мм	n	Масса, кг
1.152.1-8.5 21000	АБ2	2360	2	11,67
-01	АБ4	2960	4	16,45

Формат	Зона	Поз.	Обозначение	Наименование	Кол.	Примечание
				Документация		
А3			1.152.1-8.5 00000 ДС	Узлы XII ; XIII		
				Детали		масса ед., кг
БЧ		1	1.152.1-8.5 00026	ф10 AIII ГОСТ 5781-82 ℓ=140	10	0,09
				Переменные данные для исполнений:		
				1.152.1-8.5 21000		АБ2
				Сборочные единицы		
АЧ		2	1.152.1-8.5 21100	Каркас КР2	2	
А3		3	1.152.1-8.5 11300	Каркас гнутый КР21	1	
А3		4	1.152.1-8.5 -02	Каркас гнутый КР23	1	
				Детали		
БЧ		5	1.152.1-8.5 00001	ф4 BpI ГОСТ 6727-80 ℓ=140	11	0,01
				1.152.1-8.5 21000-01		АБ4
				Сборочные единицы		
АЧ		2	1.152.1-8.5 21200	Каркас КР4	2	
А3		3	1.152.1-8.5 11300-01	Каркас гнутый КР22	1	
А3		4	-03	Каркас гнутый КР24	1	
				Детали		
БЧ		5	1.152.1-8.5 00001	ф4 BpI ГОСТ 6727-80 ℓ=140	13	0,01

Нач.отд.	Росинский		01.84
ГИП	Клепикова		01.84
Рук.гр.	Горлова		02.12.83
Пров.	Клепикова		01.84
Разраб.	Горлова		02.12.83

1.152.1-8.5 21000

Блок арматурный (АБ2 ; АБ4)

Стадия	Масса	Масштаб
Р	см. табл.	1:20
Лист	Листов 1	

ЦНИИЭПжилища

19908 26

Рис.1

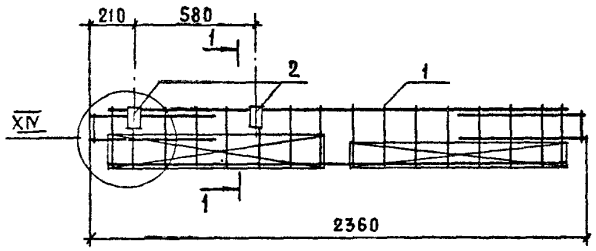

1-1

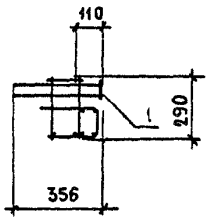

Рис.2

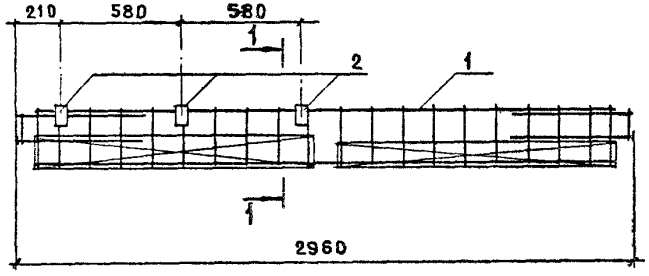

Обозначение	Марка	Рис	Масса, кг
1.152.1-8.5 51000	АБ5	1	12,73
-01	АБ6	2	18,04

Формат	Зона	Поз.	Обозначение	Наименование	Кол.	Примечание
				Документация		
А3			1.152.1-8.5 00000 ДБ	Узлы XIII ; XIII ; XIV		
				Переменные данные для исполнений:		
				1.152.1-8.5 51000		АБ5
				Сборочные единицы		
А3		1	1.152.1-8.5 21000	Блок арматурный АБ2	1	
А4		2	1.152.1-8.5 51100	Изделие закладное М1	2	
				1.152.1-8.5 51000-01		АБ6
				Сборочные единицы		
А3		1	1.152.1-8.5 21000-01	Блок арматурный АБ4	1	
А4		2	1.152.1-8.5 51100	Изделие закладное М1	3	

Нач.отд.	Росинский		07.84
Гл.инж.отд.	Первушин		07.84
Гл.констр.	Пальман		07.84
ГИП	Клепикова		07.84
Рук.гр.	Горлова		02.12.83
Пров.	Клепикова		07.84
Разраб.	Горлова		02.12.83

1.152.1-8.5 51000

Блок арматурный (АБ5; АБ6)

Стадия	Масса	Масштаб
Р	см. табл.	1:20
Лист	Листов 1	

ЦНИИЭП жилища

19908 27

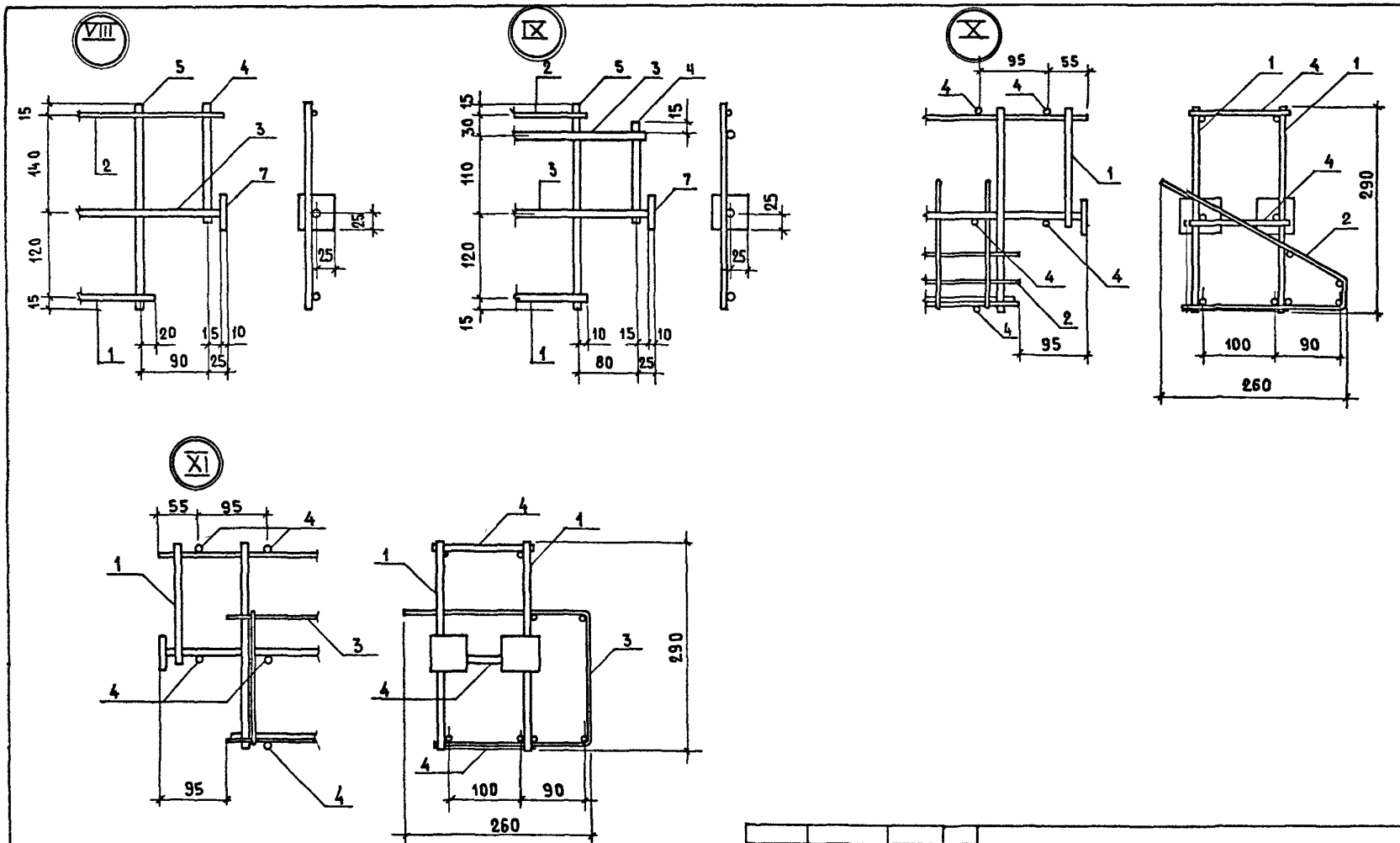

				1.152.1-8.5 00000 Д4			
Нач.отд.	Росинский		01.84	Узлы VIII ... XI	Стадия	Лист	Листов
ГИП	Клепикова		01.84		Р		1
Рук.гр.	Горлова		01.84		ЦНИИЭПжилища		
Провер.	Клепикова		01.84				
Разраб.	Горлова		01.84				

19908 28

XII

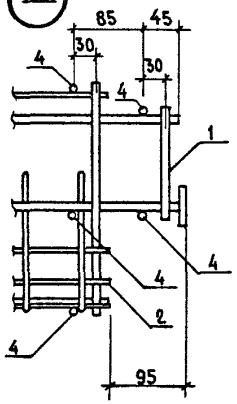

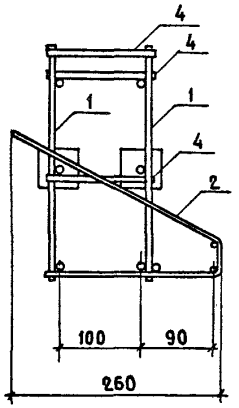

XIII

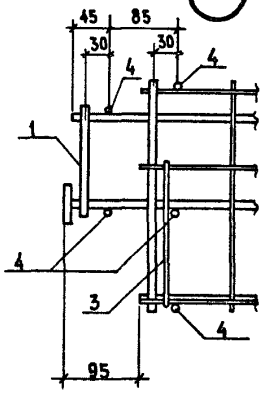

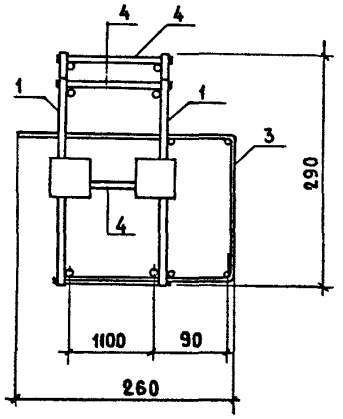

XIV

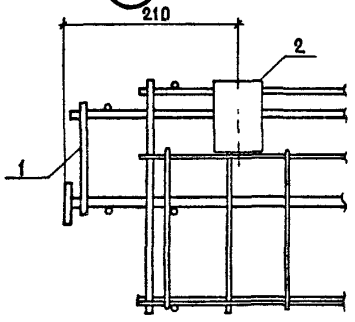

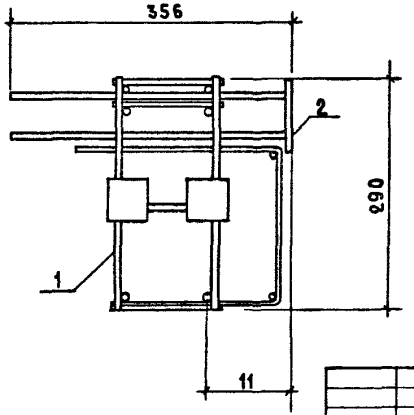

				1.152.1-81.5 00000 А5	
Нач. отд.	Росинский		07.84	Узлы XII; XIII; XIV	Стадия: Р; Лист: ; Листов: 1
ГИП	Клепикова		07.84		
Рук. гр.	Горлова		02.12.83		
Провер.	Клепикова		07.84		ЦНИИЭПжилища
Разраб.	Горлова		02.12.83		

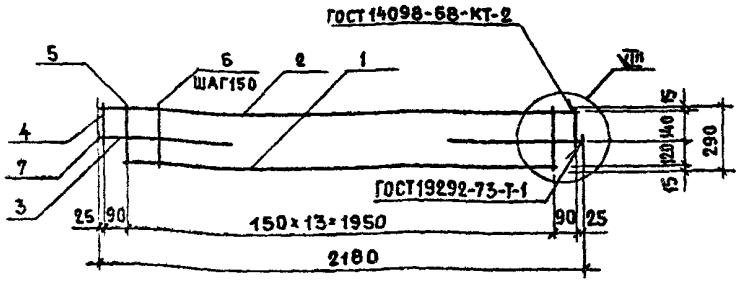

Формат	Зона	Поз.	Обозначение	Наименование	Кол.	Примечание
				Документация		
А3			1.152.1-8.5 00000 Д4	Узлы VIII...XI		
				Детали		Масса ед., кг
БЧ		1	1.152.1-8.5 00026	ф8 AIII ГОСТ 5781-82 ℓ=1990	1	0,79
БЧ		2	1.152.1-8.5 00012	ф4 BpI ГОСТ 6727-80 ℓ=2180	1	0,2
БЧ		3	1.152.1-8.5 00025	ф8 AIII ГОСТ 5781-82 ℓ=600	2	0,24
БЧ		4	1.152.1-8.5 00022	ф8 AIII ГОСТ 5781-82 ℓ=170	2	0,07
БЧ		5	1.152.1-8.5 00023	ф8 AIII ГОСТ 5781-82 ℓ=290	2	0,12
БЧ		6	1.152.1-8.5 00002	ф4 BpI ГОСТ 6727-80 ℓ=290	12	0,03
БЧ		7	1.152.1-8.5 11101	Полоса Б-2 10×50 ГОСТ 103-76 / Ст.3кп2 ГОСТ 380-71* ℓ=50	2	0,2

Нач.отд.	Росинский	01.84
Гл.инж.от.	Первушин	01.84
Гл.конст.	Пальман	01.84
ГИП	Клепикова	01.84
Рук.гр.	Горлова	02.12.84
Провер.	Клепикова	01.84
Разраб.	Горлова	02.12.84

1.152.1-8.5 11100

КАРКАС КР1

Стадия	Масса	Масштаб
Р	2,61	1:20
Лист	Листов 1	

ЦНИИЭП жилища

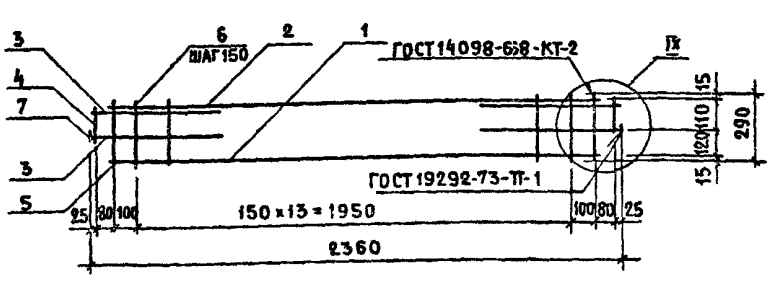

Формат	Зона	Поз.	Обозначение	Наименование	Кол.	Примечание
				Документация		
А3			1.152.1-8.5 00000 Д4	Узлы VIII...XI		
				Детали		Масса ед., кг
БЧ		1	1.152.1-8.5 00032	ф10 AIII ГОСТ 5781-82 ℓ=2170	1	1,34
БЧ		2	1.152.1-8.5 00013	ф5 BpI ГОСТ 6727-80 ℓ=2170	1	0,31
БЧ		3	1.152.1-8.5 00031	ф10 AIII ГОСТ 5781-82 ℓ=600	4	0,37
БЧ		4	1.152.1-8.5 00027	ф10 AIII ГОСТ 5781-82 ℓ=140	2	0,09
БЧ		5	1.152.1-8.5 00029	ф10 AIII ГОСТ 5781-82 ℓ=290	2	0,18
БЧ		6	1.152.1-8.5 00002	ф4 BpI ГОСТ 6727-80 ℓ=290	14	0,03
БЧ		7	1.152.1-8.5 11101	Полоса Б-2 10×50 ГОСТ 103-76 / Ст.3кп2 ГОСТ 380-71* ℓ=50	2	0,2

Инв.№ подл. | Подпись и дата | Взам.инв.№

Нач.отд.	Росинский	01.84
Гл.инж.от.	Первушин	01.84
Гл.конст.	Пальман	01.84
ГИП	Клепикова	01.84
Рук.гр.	Горлова	02.12.84
Провер.	Клепикова	01.84
Разраб.	Горлова	02.12.84

1.152.1-8.5 21100

КАРКАС КР2

Стадия	Масса	Масштаб
Р	4,49	1:20
Лист	Листов 1	

ЦНИИЭП жилища

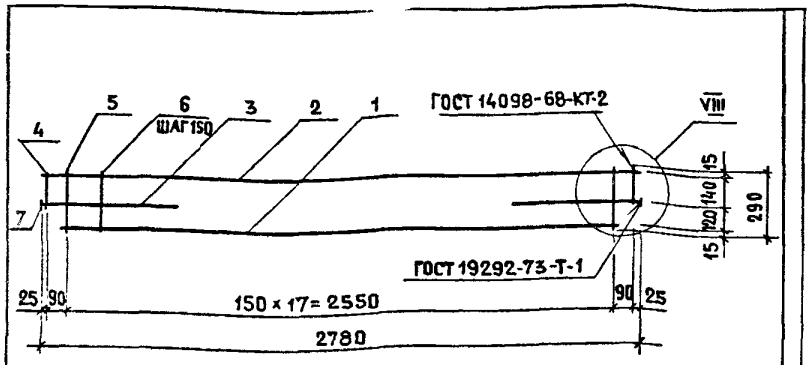

Формат	Зона	Поз.	Обозначение	Наименование	Кол.	Примечание
				Документация		
А3			1.152.1-85 00000 Д4	Узлы VIII ... XI		
				Детали		Масса ед., кг
БЧ		1	1.152.1-85 00034	ф12 AIII ГОСТ 5781-82 ℓ= 2590	1	2,30
БЧ		2	1.152.1-85 00017	ф6 AIII ГОСТ 5781-82 ℓ=2780	1	0,62
БЧ		3	1.152.1-85 00033	ф12 AIII ГОСТ 5781-82 ℓ= 600	2	0,53
БЧ		4	1.152.1-85 00028	ф10 AIII ГОСТ 5781-82 ℓ= 170	2	0,10
БЧ		5	1.152.1-85 00029	ф10 AIII ГОСТ 5781-82 ℓ= 290	2	0,18
БЧ		6	1.152.1-85 00002	ф4 BpI ГОСТ 6727-80 ℓ= 290	16	0,03
БЧ		7	1.152.1-85 11101	Полоса Б-2 10×50 ГОСТ 103-76 / Ст.3кп2 ГОСТ 380-71 ℓ=50	2	0,2

1.152.1-85 11200

Нач. отд.	Росинский		01.84
Гл. инж. отд.	Первушин		01.84
Гл. конст.	Пальман		01.84
ГИП	Клепикова		01.84
Рук. гр.	Горлова		02.12.83
Провер.	Клепикова		01.84
Разраб.	Горлова		02.12.83

Каркас КР3

Стадия	Масса	Масштаб
Р	5,42	1:20
Лист	Листов 1	

ЦНИИЭП жилища

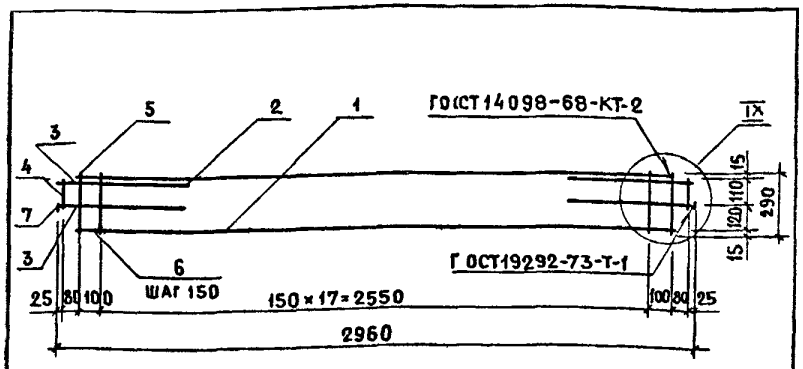

Формат	Зона	Поз.	Обозначение	Наименование	Кол.	Примечание
				Документация		
А3			1.152.1-85 00000 Д4	Узлы VIII ... XI		
				Детали		Масса ед., кг
БЧ		1	1.152.1-85 00035	ф12 AIII ГОСТ 5781-82 ℓ=2770	1	2,46
БЧ		2	1.152.1-85 00016	ф6 AIII ГОСТ 5781-82 ℓ=2770	1	0,62
БЧ		3	1.152.1-85 00033	ф12 AIII ГОСТ 5781-82 ℓ= 600	4	0,53
БЧ		4	1.152.1-85 00027	ф10 AIII ГОСТ 5781-82 ℓ= 140	2	0,09
БЧ		5	1.152.1-85 00029	ф10 AIII ГОСТ 5781-82 ℓ= 290	2	0,18
БЧ		6	1.152.1-85 00002	ф4 BpI ГОСТ 6727-80 ℓ= 290	18	0,03
БЧ		7	1.152.1-85 11101	Полоса Б-2 10×50 ГОСТ 103-76 / Ст.3кп2 ГОСТ 380-71 ℓ=50	2	0,2

1.152.1-85 21200

Нач. отд.	Росинский		01.84
Гл. инж. отд.	Первушин		01.84
Гл. конст.	Пальман		01.84
ГИП	Клепикова		01.84
Рук. гр.	Горлова		02.12.83
Провер.	Клепикова		01.84
Разраб.	Горлова		02.12.83

Каркас КР4

Стадия	Масса	Масштаб
Р	6,68	1:20
Лист	Листов 1	

ЦНИИЭП жилища

Инв. № подл. | Подпись и дата | Взам. инв. №

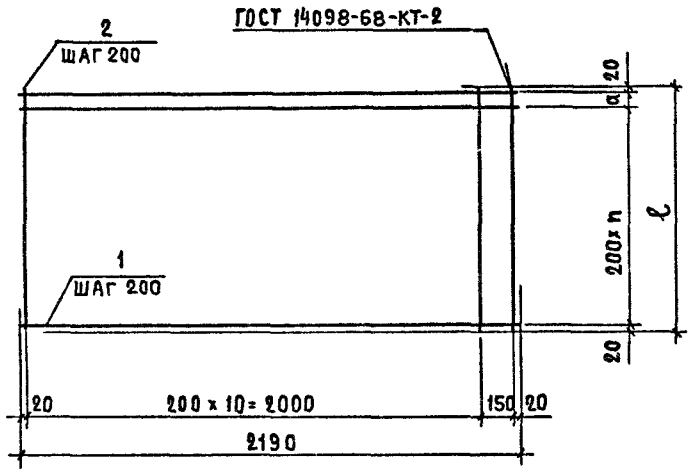

Обозначение	Марка	ℓ, мм	n	a, мм	Масса, кг
1.152.1-8.5 10100	КР5	1090	5	50	3,44
-01	КР6	1390	6	150	4,12
-02	КР7	1690	8	50	5,12
-03	КР8	1990	9	150	5,68

Формат	Зона	Поз.	Обозначение	Наименование	Кол.	Примечание
			Переменные данные для исполнений:			
				1.152.1-8.5 10100		КР5
				Детали		масса ед., кг
БЧ		1	1.152.1-8.5 00014	ф5 BpI ГОСТ 6727-80 ℓ=2190	7	0,32
БЧ		2	1.152.1-8.5 00006	ф4 BpI ГОСТ 6727-80 ℓ=1090	12	0,10
				1.152.1-8.5 10100-01		КР6
				Детали		
БЧ		1	1.152.1-8.5 00014	ф5 BpI ГОСТ 6727-80 ℓ=2190	8	0,32
БЧ		2	1.152.1-8.5 00008	ф4 BpI ГОСТ 6727-80 ℓ=1390	12	0,13
				1.152.1-8.5 10100-02		КР7
				Детали		
БЧ		1	1.152.1-8.5 00014	ф5 BpI ГОСТ 6727-80 ℓ=2190	10	0,32
БЧ		2	1.152.1-8.5 00009	ф4 BpI ГОСТ 6727-80 ℓ=1690	12	0,16
				1.152.1-8.5 10100-03		КР8
				Детали		
БЧ		1	1.152.1-8.5 00014	ф5 BpI ГОСТ 6727-80 ℓ=2190	11	0,32
БЧ		2	1.152.1-8.5 00011	ф4 BpI ГОСТ 6727-80 ℓ=1990	12	0,18

1.152.1-8.5 10100

Нач.отд.	Росинский		01.84
Гл.инж.от	Первушин		01.84
Гл.конст	Пальман		01.84
ГИП	Клепикова		01.84
Рук.гр.	Горлова		02.12.83
Пров.	Клепикова		01.84
Разраб.	Горлова		02.12.83

Каркас (КР5... КР8)

Стадия	Масса	Масштаб
Р	см. табл.	1:20
Лист	Листов 1	

ЦНИИЭПжилища

19908 32

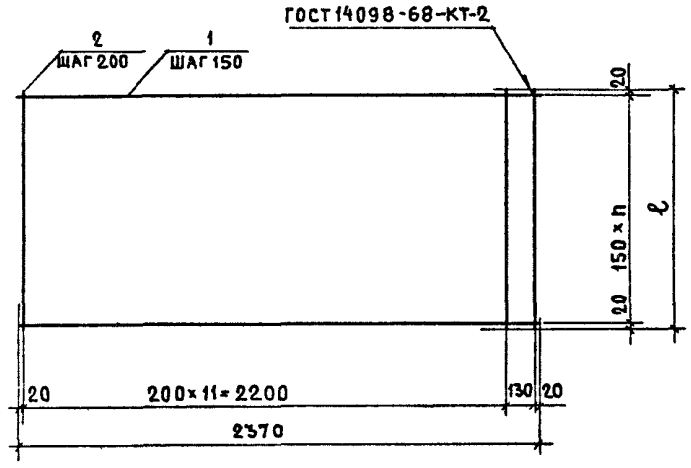

Обозначение	Марка	ℓ, мм	n	Масса, кг
1.152.1-8.5 20100	КР 9	1090	7	4,02
-01	КР 10	1390	9	5,09
-02	КР 11	1690	11	6,16
-03	КР 12	1990	13	7,1

Формат	Зона	Поз.	Обозначение	Наименование	Кол.	Примечание
			Переменные данные для исполнений:			
				1.152.1-8.5 20100		КР9
				Детали		Масса ед., кг
БЧ		1	1.152.1-8.5 00015	ф5 Вр I ГОСТ 6727-80 ℓ=2370	8	0,34
БЧ		2	1.152.1-8.5 00006	ф4 Вр I ГОСТ 6727-80 ℓ=1090	13	0,10
				1.152.1-8.5 20100-01		КР10
				Детали		
БЧ		1	1.152.1-8.5 00015	ф5 Вр I ГОСТ 16727-80 ℓ=2370	10	0,34
БЧ		2	1.152.1-8.5 00008	ф4 Вр I ГОСТ 16727-80 ℓ=1390	13	0,13
				1.152.1-8.5 20100-02		КР11
				Детали		
БЧ		1	1.152-1-8.5 00015	ф5 Вр I ГОСТ 66727-80 ℓ=2370	12	0,34
БЧ		2	1.152.1-8.5 00009	ф4 Вр I ГОСТ 65727-80 ℓ=1690	13	0,16
				1.152.1-8.5 20100-03		КР12
				Детали		
БЧ		1	1.152.1-8.5 00015	ф5 Вр I ГОСТ 16727-80 ℓ=2370	14	0,34
БЧ		2	1.152.1-8.5 00011	ф4 Вр I ГОСТ 16727-80 ℓ=1990	13	0,18

1.152.1-8.5 20100

Нач.отд.	Росинский		01.84
Гл.инж.от.	Первушин		01.84
Гл.конст.	Пальман		01.84
ГИП	Клепикова		01.84
Рук.гр.	Горлова		02.12.13
Пров.	Клепикова		01.84
Разраб.	Горлова		02.12.13

Каркас (КР9 ... КР12)

Стадия	Масса	Масштаб
Р	см. табл.	1:20
Лист	Листов 1	

ЦНИИЭП жилища

19908 33

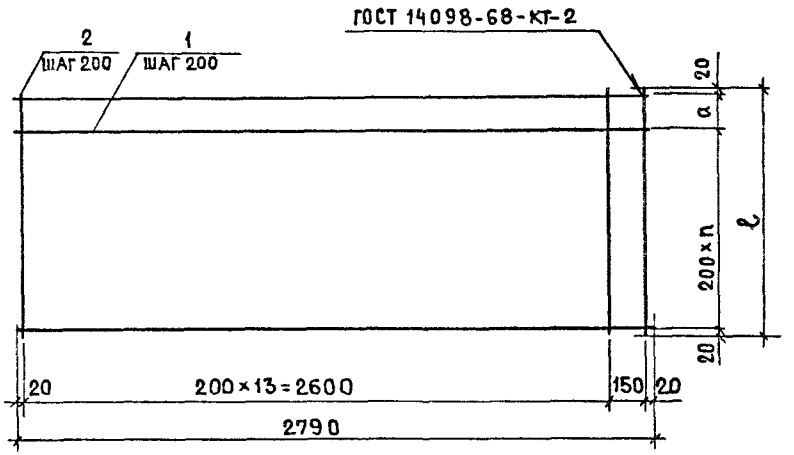

Обозначение	Марка	ℓ, мм	n	a, мм	Масса, кг
1.152.1-8.5 30100	КР13	1090	5	50	5,84
-01	КР14	1390	6	150	6,91
-02	КР15	1690	8	50	8,6
-03	КР16	1990	9	150	9,52

Формат	Зона	Поз.	Обозначение	Наименование	Кол.	Примечание
			Переменные	Данные для исполнений:		
				1.152.1-8.5 30100		КР13
				Детали		Масса ед., кг
БЧ		1	1.152.1-8.5 00018	ф6AIII ГОСТ 5781-82 ℓ=2790	7	0,62
БЧ		2	1.152.1-8.5 00006	ф4BpI ГОСТ 6727-80 ℓ=1090	15	0,10
				1.152.1-8.5 30100-01		КР14
				Детали		
БЧ		1	1.152.1-8.5 00018	ф6AIII ГОСТ 5781-82 ℓ=2790	8	0,62
БЧ		2	1.152.1-8.5 00008	ф4BpI ГОСТ 6727-80 ℓ=1390	15	0,13
				1.152.1-8.5 30100-02		КР15
				Детали		
БЧ		1	1.152.1-8.5 00018	ф6AIII ГОСТ 5781-82 ℓ=2790	10	0,62
БЧ		2	1.152.1-8.5 00009	ф4BpI ГОСТ 6727-80 ℓ=1690	15	0,16
				1.152.1-8.5 30100-03		КР16
				Детали		
БЧ		1	1.152.1-8.5 00018	ф6AIII ГОСТ 5781-82 ℓ=2790	11	0,62
БЧ		2	1152.1-8.5 00011	ф4BpI ГОСТ 6727-80 ℓ=1990	15	0,18

Нач. отд.	Росинский		07.84
Гл. инж. от.	Первушин		07.84
Гл. конст.	Пальман		07.84
ГИП	Клепикова		07.84
Рук. гр.	Горлова		02.11.83
Пров.	Клепикова		07.84
Разраб.	Горлова		02.11.83

1.152.1-8.5 30100

Каркас (КР13 ... КР16)

Стадия	Масса	Масштаб
Р	См. табл.	1:20
Лист	Листов 1	

ЦНИИЭП жилища

197908 34

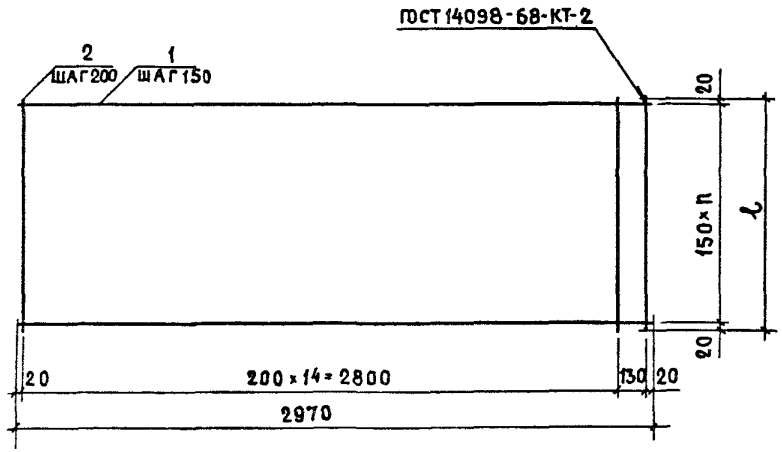

Обозначение	Марка	ℓ, мм	n,	Масса, кг
1.152.1-8.5 40100	КР17	1090	7	6,88
-01	КР18	1390	9	8,68
-02	КР19	1690	11	10,48
-03	КР20	1990	13	12,12

Формат	Зона	Поз.	Обозначение	Наименование	Кол.	Примечание
			Переменные	данные для исполнений:		
				1.152.1-8.5 40100		КР17
				Деталями		Масса ед., кг
БЧ		1	1.152.1-8.5 00019	ф6 AIII ГОСТ 57781-82 ℓ=2970	8	0,66
БЧ		2	1.152.1-8.5 00006	ф4 BpI ГОСТ 6727-80 ℓ=1090	16	0,10
				1.152.1-8.5 40100-01		КР18
				Детали		
БЧ		1	1.152.1-8.5 00019	ф6 AIII ГОСТ 57781-82 ℓ=2970	10	0,66
БЧ		2	1.152.1-8.5 00008	ф4 BpI ГОСТ 6727-80 ℓ=1390	16	0,13
				1.152.1-8.5 40100-02		КР19
				Детали		
БЧ		1	1.152.1-8.5 00019	ф6 AIII ГОСТ 57781-82 ℓ=2970	12	0,66
БЧ		2	1.152.1-8.5 00009	ф4 BpI ГОСТ 6727-80 ℓ=1690	16	0,16
				1.152.1-8.5 40100-03		КР20
				Детали		
БЧ		1	1.152.1-8.5 00019	ф6 AIII ГОСТ 57781-82 ℓ=2970	14	0,66
БЧ		2	1.152.1-8.5 00011	ф4 BpI ГОСТ 6727-80 ℓ=1990	16	0,18

Нач. отд.	Росинский		01.84
Гл. инж. отд.	Первушин		01.84
Гл. констр.	Пальман		01.84
ГИП	Клепикова		01.84
Рук. гр.	Горлова		02.12.83
Провер.	Клепикова		01.84
Разраб.	Горлова		02.12.83

1.152.1-8.5 40100

Каркас (КР17... КР20)

Стадия	Масса	Масштаб
Р	См. табл.	1:20
Лист	Листов 1	

ЦНИИЭП жилища

Рис.1

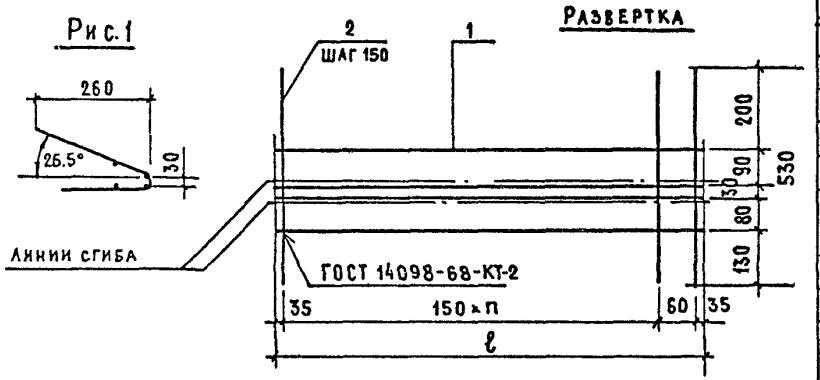

Рис. 2

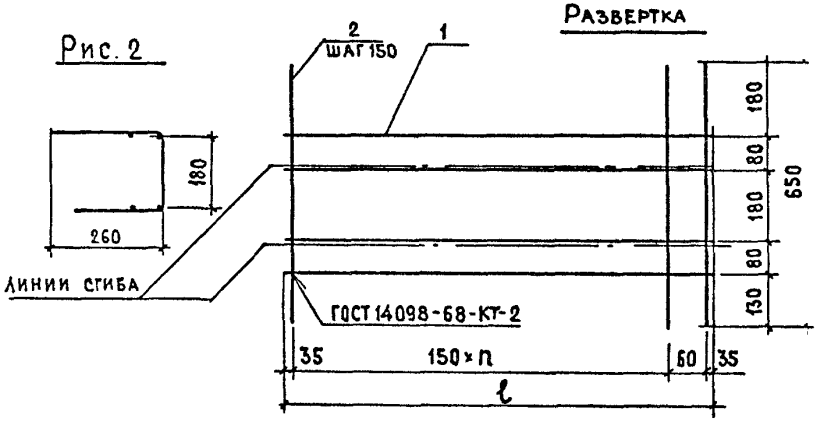

Обозначение	Марка	Рис.	ℓ, мм	n	Масса, кг
1.152.1-8.5 11300	КР21	1	1030	6	0,8
-01	КР22	1	1330	8	0,98
-02	КР23	2	1030	6	0,88
-03	КР24	2	1330	8	1,08

Формат	Зона	Поз.	Обозначение	Наименование	Кол.	Примечание
			Переменные данные для исполнения:			
				1.152.1-8.5 11300		КР21
				Детали		масса ед., кг
БЧ		1	1.152.1-8.5 00005	ф4 BpI ГОСТ 6727-80 ℓ=1030	4	0,1
БЧ		2	1.152.1-8.5 00003	ф4 BpI ГОСТ 6727-80 ℓ=530	8	0,05
				1.152.1-8.5 11300-01		КР22
				Детали		
БЧ		1	1.152.1-8.5 00007	ф4 BpI ГОСТ 6727-80 ℓ=1330	4	0,12
БЧ		2	1.152.1-8.5 00003	ф4 BpI ГОСТ 6727-80 ℓ=530	10	0,05
				1.152.1-8.5 11300-02		КР23
				Детали		
БЧ		1	1.152.1-8.5 00005	ф4 BpI ГОСТ 6727-80 ℓ=1030	4	0,1
БЧ		2	1.152.1-8.5 00004	ф4 BpI ГОСТ 6727-80 ℓ=650	8	0,06
				1.152.1-8.5 11300-03		КР24
				Детали		
БЧ		1	1.152.1-8.5 00007	ф4 BpI ГОСТ 6727-80 ℓ=1330	4	0,12
БЧ		2	1.152.1-8.5 00004	ф4 BpI ГОСТ 6727-80 ℓ=650	10	0,06

Нач.отд.	Росинский		01.84
Гл.инж.пр.	Первушин		01.84
Гл.конст.	Пальман		01.84
ГИП	Клепикова		01.84
Рук.гр.	Горлова		02.12.83
Пров.	Клепикова		01.84
Разраб.	Горлова		02.12.83

1.152.1-8.5 11300

Каркас гнутый (КР21... КР24)

Стадия	Масса	Масштаб
Р	См. табл.	1:10
Лист	Листов 1	

ЦНИИЭПжилища

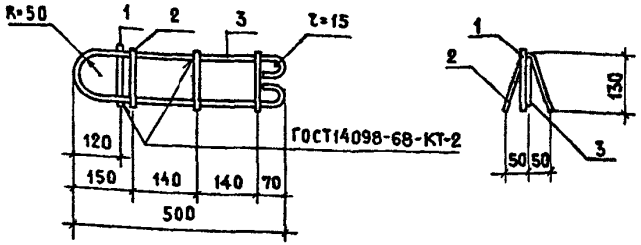

Обозначение	Марка	Масса, кг
1.152.1-8.5 10200	П1	1,19
-01	П2	1,52

Формат	Зона	Поз.	Обозначение	Наименование	Кол.	Примечание
				Детали		Масса ед. кг
Б4		1	1.152.1-8.5 00037	ф10 AI ГОСТ 5781-82 ℓ=150	1	0,09
Б4		2	1.152.1-8.5 00036	ф8 AI ГОСТ 5781-82 ℓ=300	3	0,12
			Переменные	данные для исполнений:		
				1.152.1-8.5 10200		П1
				Детали		
Б4		3	1.152.1-8.5 00038	ф10 AI ГОСТ 5781-82 ℓ=1200	1	0,74
				1.152.1-8.5 10200-01		П2
				Детали		
Б4		3	1.152.1-8.5 00039	ф12 AI ГОСТ 5781-82 ℓ=1200	1	1,07

Нач.отд.	Росинский		07.84
ГИП	Клепикова		07.84
Рук.гр.	Горлова		02.12.83
Провер.	Клепикова		07.84
Разраб.	Горлова		02.12.83

1.152.1-8.5 10200

Петля строповочная (П1; П2)

Стадия	Масса	Масштаб
Р	См. табл.	–
Лист	Листов 1	

ЦНИИЭПжилища

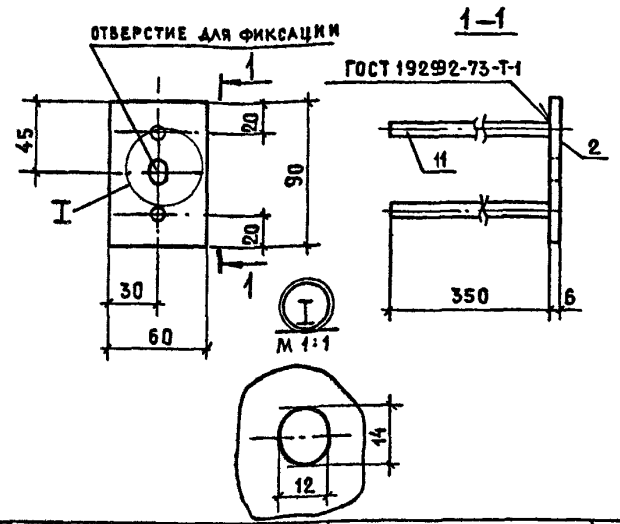

Формат	Зона	Поз.	Обозначение	Наименование	Кол.	Примечание
				Детали		Масса ед. кг
Б4		1	1.152.1-8.5 00024	ф8 AIII ГОСТ 5781-82 ℓ=350	2	0,14
А4		2	1.152.1-8.5 51101	Полоса $\frac{Б\text{-}2\ 6\times 60\ ГОСТ\ 103\text{-}76}{ВСт3кп2\ ГОСТ\ 380\text{-}71}$ ℓ=90	1	0,25

Нач.отд.	Росинский		07.84
ГИП	Клепикова		07.84
Рук.гр.	Горлова		02.12.83
Провер.	Клепикова		07.84
Разраб.	Горлова		02.12.83

1.152.1-8.5 51100

Изделие закладное М1

Стадия	Масса	Масштаб
Р	0,53	1:2,5
Лист	Листов 1	

ЦНИИЭП жилища

Инв.№ подл. | Подпись и дата | Взамен инв.№

19908 37

Расход стали на 1 элемент, кг

Марка	Изделия арматурные													Изделия закладные				Общий расход стали
	Арматурная сталь класса А-III ГОСТ 5781-82				Арматурная сталь класса А-III ГОСТ 5781-82					Арм.турная сталь класса Вр-I ГОСТ 6727-80			Всего	Арматурная сталь класса А-III ГОСТ 5781-82	Полосовая сталь класса С 38/23 ГОСТ 380-71*		Всего	
	ф 8	ф 10	ф 12	итого	ф6	ф 8	ф10	ф 12	итого	ф,	ф 5	итого		ф 8	- 6х60	-110х50		
1 АП 22.12- 4	1,44	3,32		4,76		3,9			3,9	4,19	2,24	6,33	14, 99			0,80	0, 8	15,79
1 АП 22.15- 4	1,44	3,32		4,76		3,9			3, 9	4,·5	2,56	7,01	15, 67			0,80	0, 8	16,47
1 АП 22.18- 4	1,44	0,36	4,28	6,08		3,9			3, 9	4,11	3, 2	8,01	17, 99			0,80	0,8	18,79
1 АП 22.21- 4	1,44	0,36	4,28	6,08		3,9			3, 9	5,15	3,52	8,57	18,55			0,80	0,8	19,35
1 АП 24.12- 4	1,44	3,32		4,76			7,62		7, 62	3,13	3,34	7,27	19,65			0,80	0,8	20,45
1 АП 24.15- 4	1,44	3,32		4,76			7,62		7, 62	4,·2	4,02	8,34	20,72			0,80	0,8	21, 52
1 АП 24.18- 4	1,44	0,36	4,28	6,08			7,62		7, 62	4,·1	4,70	9,41	23,11			0,80	0,8	23,91
1 АП 24.21-·4	1,44	0,36	4,28	6,08			7,62		7, 62	4,17	5,38	10,35	24,05			0,80	0,8	24,85
1 АП 28.12- 4	1,44	3,32		4,76	5,58		2,02	6,72	14,32	4,14		4,64	23,72			0,80	0,8	24,52
1 АП 28.15- 4	1,44	0,36	4,28	6,08	6,20		2,02	6,72	14,94	5,19		5,09	26,11			0,8	0,8	26,91
1 АП 28.18- 4	1,44	0,36	4,28	6,08	7,44		2,02	6,72	16,18	5,·4		5,54	27,80			0,8	0,8	28,60
1 АП 28.21- 4	1,44	0,36	4,28	6,08	8,06		2,02	6,72	16,80	5,·4		5,84	28,72			0,8	0,8	29,52
1 АП 30.12- 4	1,44	3,32		4,76	6,52		1,98	9,16	17,66	4,87		4,87	27,29			0,8	0,8	28,09
1 АП 30.15- 4	1,44	0,36	4,28	6,08	7,84		1,98	9,16	18,98	5,35		5,35	30,41			0,8	0,8	31,21
1 АП 30.18- 4	1,44	0,36	4,28	6,08	9,16		1,98	9,16	20,30	5,83		5,83	32,21			0,8	0,8	33,01
1 АП 30.21- 4	1,44	0,36	4,28	6,08	10,48		1,98	9,16	21,62	6,15		6,15	33,85			0,,8	0,8	34,65
1 АП 24.12в-4	1,44	3,32		4,76			7,62		7,62	3,93	3,34	7,27	19,65	0,56	0,5	0,,8	1,86	21,51
1 АП 24.15в-4	1,44	3,32		4,76			7,62		7,62	4,32	4,02	8,34	20,72	0,56	0,5	0,,8	1,86	22,58
1 АП 24.18в-4	1,44	0,36	4,28	6,08			7,62		7,62	4,7	4,70	9,41	23,11	0,56	0,5	0,,8	1,86	24,97
1 АП 24.21в-4	1,44	0,36	4,28	6,08			7,62		7,62	4,97	5,38	10,35	24,05	0,56	0,5	0,,8	1,86	25,91
1 АП 30.12в-4	1,44	3,32		4,76	6,52		1,98	9,16	17,66	4,87		4,87	27,29	0,84	0,75	0,,8	2,39	29,68
1 АП 30.15в-4	1,44	0,36	4,28	6,08	7,84		1,98	9,16	18,98	5,35		5,35	30,41	0,84	0,75	0,,8	2,39	32,80
1 АП 30.18в-4	1,44	0,36	4,28	6,08	9,16		1,98	9,16	20,30	5,83		5,83	32,21	0,84	0,75	0,,8	2,39	34,60
1 АП 30.21в-4	1.44	0,36	4,28	6,08	10,48		1,98	9,16	21,62	6,15		6.15	33,85	0,84	0,75	0,,8	2,39	36,24

Нач отд	Росинский		07.84
Гл.инж.отд	Первушин		07.84
Гл.констр.	Пальман		07.84
ГИП	Клепикова		07.84
Рук.гр.	Горлова		02.12.83
Провер.	Клепикова		07.84
Разраб.	Горлова		02.12.83

1.152.1-8.5 000000 ВМС

Ведомость расхода стали

Стадия	Лист	Листов
Р		1

ЦНИИЭПжилища

№ строки	Наименование материала и единица измерения	Код материала	Код единицы измерения	Количество на изделие: 58 9121 2984 1ЛП 22.12-4	58 9121 2987 1ЛП 22.15-4	58 9121 2990 1ЛП 22.18-4	58 9121 2993 1ЛП 22.21-4	58 9121 2405 1ЛП 24.12-4	58 9121 2408 1ЛП 24.15-4	58 9121 2411 1ЛП 24.18-4	58 9121 2414 1ЛП 24.21-4	58 9121 2393 1ЛП 28.12-4	58 9121 2396 1ЛП 28.15-4	58 9121 2399 1ЛП 28.18-4	58 9121 2402 1ЛП 28.21-4
1	Арматурные изделия														
2	Сталь класса А-I ГОСТ 5781-82	093 011													
3	Ø 8, кг		166	1,44	1,44	144	1,44	1,44	1,44	1,44	1,44	1,44	1,44	1,44	1,44
4	Ø 10, кг		166	3,32	3,32	036	0,36	3,32	3,32	0,36	0,36	3,32	0,36	0,36	0,36
5	Ø 12, кг		166			4,28	4,28			4,28	4,28		4,28	4,28	4,28
6	Сталь класса А-III ГОСТ 5781-82	093 004													
7	Ø 6, кг		166									5,58	6,20	7,44	8,06
8	Ø 8, кг		166	3,9	3,9	39	3,9								
9	Ø 10, кг		166					7,62	7,62	7,62	7,62	2,02	2,02	2,02	2,02
10	Ø 12, кг		166									6,72	6,72	6,72	6,72
11	Сталь класса Вр-I ГОСТ 6727-80	121 301													
12	Ø 4, кг		166	4,09	4,45	481	5,05	3,93	4,32	4,71	4,97	4,64	5,09	5,54	5,84
13	Ø 5, кг		166	2,24	2,56	32	3,52	3,34	4,02	4,70	5,38				
14	Анкерные изделия														
15	Прокат	095 000													
16	Полоса Б-2 10×50 ГОСТ 103-76 / В Ст3 кп 2 ГОСТ 380-71*, кг		166	0,8	0,8	08	0,8	0,8	0,8	0,8	0,8	0,8	0,8	0,8	0,8
17															
18	Общий расход стали, кг		166	15,79	16,47	1879	19,35	20,45	21,52	23,91	24,85	24,52	26,91	28,6	29,52
19	Общий расход стали, приведенный к классу А-I, кг		166	19,64	20,64	23,43	24,26	32,06	34,92	37,36	38,68	26,35	27,92	30,81	32,19
20	Бетон марки 200, м³		113	0,542	0,66	0,79	0,858	0,696	0,848	0,999	1,10	0,583	0,712	0,839	0,924
21	Бетон декоративный марки 200, м³		113	0,052	0,066	0,079	0,088	0,068	0,084	0,101	0,112	0,054	0,068	0,08	0,089
22	Портландцемент	573110													
23	м400, т	573112	168	0,175	0,214	0,253	0,279	0,225	0,275	0,324	0,358	0,188	0,23	0,271	0,299

Нач ОТД	Росинский	07.87
Гл констр	Пальман	07.87
ГИП	Клепикова	07.87
Рук гр	Горлова	09.01.87
Проверил	Клепикова	07.87
Разработ	Горлова	09.01.87

1.152.11-8.5 00 000 ВРМ

Ведомость расхода материалов

Стадия	Лист	Листов
Р	1	2

ЦНИИЭП жилища

Продолжение

№ строки	Наименование материала и единица измерения	Код материала	Код единицы измерения	Количество на изделие: 58 9121 2417 1ЛП 30.12-4	58 9121 2420 1ЛП 30.15-4	58 9121 2423 1ЛП 30.18-4	58 9121 2426 1ЛП 30.21-4	58 9121 2429 1ЛП 24.12в-4	58 9121 2432 1ЛП 24.15в-4	58 9121 2435 1ЛП 24.18в-4	58 9121 2438 1ЛП 24.21в-4	58 9121 2441 1ЛП 30.12в-4	58 9121 2444 1ЛП 30.15в-4	58 9121 2447 1ЛП 30.18в-4	58 9121 2450 1ЛП 30.21в-4	
1	Арматурные изделия															
2	Сталь класса А-I ГОСТ 5781-82	093 011														
3	Ø8, кг		166	1,44	1,44	1,44	1,44	1,44	1,44	1,44	1,44	1,44	1,44	1,44	1,44	
4	Ø10, кг		166	3,32	0,36	0,36	0,36	3,32	3,32	0,36	0,36	3,32	0,36	0,36	0,36	
5	Ø12, кг		166		4,28	4,28	4,28			4,28	4,28		4,28	4,28	4,28	
6	Сталь класса А-III ГОСТ 5781-82	093 004														
7	Ø6, кг		166	6,52	7,84	9,16	10,48					6,52	7,84	9,16	10,48	
8	Ø10, кг		166	1,98	1,98	1,98	1,98	7,62	7,62	7,62	7,62	1,98	1,98	1,98	1,98	
9	Ø12, кг		166	9,16	9,16	9,16	9,16					9,16	9,16	9,16	9,16	
10	Сталь класса Вр-I ГОСТ 6727-80	121 301														
11	Ø4, кг		166	4,87	5,35	5,83	6,15	3,93	4,32	4,71	4,97	4,87	5,35	5,83	6,15	
12	Ø5, кг		166					3,34	4,02	4,7	5,88					
13	Закладные изделия															
14	Сталь класса А-III ГОСТ 5781-82															
15	Ø8, кг		166					0,56	0,56	0,56	0,56	0,84	0,84	0,84	0,84	
16	Прокат	094 000														
17	Полоса $\frac{Б\text{-}2\ 6\times60\ ГОСТ\ 103\text{-}76}{Вст3кп2\ ГОСТ\ 380\text{-}71*}$, кг		166					0,5	0,5	0,5	0,5	0,75	0,75	0,75	0,75	
18	Полоса $\frac{Б\text{-}2\ 10\times50\ ГОСТ\ 103\text{-}76}{Вст3кп2\ ГОСТ\ 380\text{-}71*}$, кг		166	0,8	0,8	0,8	0,8	0,8	0,8	0,8	0,8	0,8	0,8	0,8	0,8	
19	Общий расход стали, кг	—	166	28,09	31,21	33,01	34,65	21,51	22,58	24,97	25,91	29,68	32,8	34,6	36,24	
20	Общий расход стали, приведенный к классу А-I, кг	—	166	37,17	41,08	43,68	46,04	28,45	30,02	32,91	34,29	39,92	43,83	46,43	48,79	
21	Бетон декоративный марки 200, м³		113	0,069	0,086	0,103	0,114	0,056	0,07	0,082	0,091	0,071	0,0888	0,105	0,116	
22	Бетон марки 200, м³		113	0,739	0,898	1,058	1,164	0,59	0,719	0,846	0,931	0,747	0,9006	1,066	1,172	
23	Портландцемент марки М400, т	573112	168	0,238	0,29	0,342	0,377	0,191	0,233	0,274	0,302	0,241	0,2933	0,345	0,38	

gost.e-ecolog.ru