ТИПОВЫЕ КОНСТРУКЦИИ, ИЗДЕЛИЯ И УЗЛЫ ЗДАНИЙ И СООРУЖЕНИЙ

СЕРИЯ 1.152.1 - 8

ПЛОЩАДКИ ЛЕСТНИЧНЫЕ ЖЕЛЕЗОБЕТОННЫЕ

К ПЛОСКИМ МАРШАМ ДЛЯ ЖИЛЫХ ЗДАНИЙ С ВЫСОТОЙ ЭТАЖА 2,8 м

ВЫПУСК 1

ПЛОЩАДКИ РЕБРИСТЫЕ ДЛИНОЙ 220 И 250см К МАРШАМ ШИРИНОЙ 105 И 120 см ДЛЯ КИРПИЧНЫХ ЗДАНИЙ

РАБОЧИЕ ЧЕРТЕЖИ

gost.e-ecolog.ru

ТИПОВЫЕ КОНСТРУКЦИИ, ИЗДЕЛИЯ И УЗЛЫ ЗДАНИЙ И СООРУЖЕНИЙ

СЕРИЯ 1.152.1-8

ПЛОЩАДКИ ЛЕСТНИЧНЫЕ ЖЕЛЕЗОБЕТОННЫЕ

К ПЛОСКИМ МАРШАМ ДЛЯ ЖИЛЫХ ЗДАНИЙ ВЫСОТОЙ ЭТАЖА 2,8 М

ВЫПУСК 1

ПЛОЩАДКИ РЕБРИСТЫЕ ДЛИНОЙ 220 И 250СМ К МАРШАМ ШИРИНОЙ 105 И 120СМ ДЛЯ КИРПИЧНЫХ ЗДАНИЙ

РАБОЧИЕ ЧЕРТЕЖИ

Разработаны ЦНИИЭП жилища

Гл. инж. отделения проектных работ — И. Дыховичная

Нач. отдела № 24 — И. Росинский

Й инж. проекта — Н. Клепикова

Утверждены и введены в действие с 30.07.84

Госгражданстроем

Приказ от 16.07.84 № 197

© ЦИТП Госстроя СССР, 1988

19904 2

Обозначение	Наименование	Стр.
1.152.1-8.1 00 000ТО	Техническое описание	3
1.152.1-8.1 10 000	Площадка лестничная (2ЛП 22.12-4-к;	
	2ЛП 22.15-4-к; 2ЛП 22.18-4-к)	8
1.152.1-8.1 10 000 СБ	Площадка лестничная (2ЛП 22.12-4-к;	
	2ЛП 22.15-4-к; 2ЛП 22.18-4-к)	
	Сборочный чертеж	9
1.152.1-8.1 20 000	Площадка лестничная (2ЛП 22.12в-4-к;	
	2ЛП 22.15в-4-к; 2ЛП 22.18в-4-к)	10
1.152.1-8.1 20 000 СБ	Площадка лестничная (2ЛП 22.12в-4-к;	
	2ЛП 22.15в-4-к; 2ЛП 22.18в-4-к)	
	сборочный чертеж	11
1.152.1-8.1 30 000	Площадка лестничная (2ЛП 25.12-4-к;	
	2ЛП 25.15-4-к; 2ЛП 25.18-4-к)	12
1.152.1-8.1 30 000 СБ	Площадка лестничная (2ЛП 25.12-4-к;	
	2ЛП 25.15-4-к; 2ЛП 25.18-4-к)	
	сборочный чертеж	13
1.152.1-8.1 40 000	Площадка лестничная (2ЛП 25.12в-4-к;	
	2ЛП 25.15в-4-к; 2ЛП 25.18в-4-к)	14
1.152.1-8.1 40 000 СБ	Площадка лестничная (2ЛП 25.12в-4-к;	
	2ЛП 25.15в-4-к; 2ЛП 25.18в-4-к)	
	Сборочный чертеж	15
1.152.1-8.1 50 000	Площадка лестничная (2ЛП 25.18-4-км;	
	2ЛП 25.18-4-кмл)	16
1.152.1-8.1 00 000Д1	Узлы I; II	17
1.152.1-8.1 00 000Д2	Узлы III; IV	18
1.152.1-8.1 11 000	Блок арматурный (АБ1...АБ3)	19
1.152.1-8.1 11 000 СБ	Блок арматурный (АБ1...АБ3)	
	сборочный чертеж	20
1.152.1-8.1 21 000	Блок арматурный (АБ4...АБ6)	21
1.152.1-8.1 21 000 СБ	Блок арматурный (АБ4...АБ6)	
	сборочный чертеж	22
1.152.1-8.1 31 000	Блок арматурный (АБ7...АБ9)	23
1.152.1-8.1 31 000 СБ	Блок арматурный (АБ7...АБ9)	
	Сборочный чертеж	24
1.152.1-8.1 41 000	Блок арматурный (АБ10...АБ12)	25
1.152.1-8.1 41 000 СБ	Блок арматурный (АБ10...АБ12)	
	сборочный чертеж	26
1.152.1-8.1 51 000	Блок арматурный (АБ13; АБ14)	27
1.152.1-8.1 00 000Д3	Узел VI	28
1.152.1-8.1 00 000Д4	Узел VII	29
1.152.1-8.1 00 000Д5	Узлы VIII; IX	30
1.152.1-8.1 11 100	Каркас (КР1... КР3)	31
1.152.1-8.1 11 200	Каркас (КР4... КР7)	32
1.152.1-8.1 11 300	Каркас (КР8...КР10)	33
1.152.1-8.1 11 400	Каркас (КР11...КР15)	34
1.152.1-8.1 31 100	Каркас (КР16; КР17)	35
1.152.1-8.1 11 500	Каркас гнутый (КР18...КР21)	36
1.152.1-8.1 51 100	Каркас гнутый (КР22; КР23)	37
1.152.1-8.1 11 600	Каркас гнутый (КР24...КР27)	38
1.152.1-8.1 21 100	Каркас гнутый (КР28; КР29)	39
1.152.1-8.1 11 700	Петля строповочная (П1; П2)	39
1.152.1-8.1 00 000ВМС	Ведомость расхода стали	40
1.152.1-8.1 00000 ВРМ	Ведомость расхода материалов	41

Нач. отд.	Росинский		01.84
Гл. инж. отд.	Первушин		01.84
Гл. конст.	Пальман		01.84
Гип	Клепикова		01.84
Рук. гр.	Горлова		09.12.83
Провер.	Клепикова		01.84
Разраб.	Горлова		09.12.83

52.1-8.1 00 000

Содержание

Стадия	Лист	Листов
Р		1

ЦНИИЭП жилища

1 Общая часть

Серия 1.152.1-8.1 входит в общесоюзный строительный каталог типовых конструкций и изделий для всех видов строительства.

Рабочие чертежи лестничных площадок, включенные в настоящий выпуск, разработаны по заданиям Управления по жилищному строительству. Госгражданстроя, утвержденным 4.02.1981 г и 21.01.1982 г.

В выпуске представлены рабочие чертежи лестничных ребристых площадок, которые в сочетании с плоскими лестничными маршами без фризовых ступеней предназначены для устройства двухмаршевых лестниц в жилых зданиях со стенами из кирпича, с высотой этажа 2,8 м, для обычных условий строительства, а также для массового производства этих изделий предприятиями строительной промышленности.

Лестничные площадки рассчитаны и запроектированы в соответствии с требованиями ГОСТ 9818.0-81 и предназначены для применения в лестницах на расчетную временную нагрузку 360 кгс/м^2 (3,5 кПа) (без учета собственного веса), коэффициенте надежности по нагрузке $n=1,2$, в жилых зданиях, имеющих коэффициент надежности по назначению $\gamma_n=0,95$.

Опирание лестничных площадок предусмотрено на поперечные стены лестничной клетки.

Лестничные площадки, в которых предусмотрены отверстия для пропуска труб и ствола мусоропровода, не рассчитаны на нагрузки от них.

Прогибы элементов площадок определены от действия постоянной и длительной нагрузки. Принятые при расчете нагрузки, расчетные пролеты, прогибы и глубина опирания указаны на листе 4

Предел огнестойкости площадок - не менее 1,0 часа. (Письмо НИИЖБ Госстроя СССР № 27/23-4683 от 21.10.83)

Номенклатура площадок дана на листе 3.

Марка площадки состоит из трех буквенно-цифровых групп.

Первая группа содержит обозначение типа площадки и ее номинальные размеры: длину и ширину в дециметрах (значения которых округляются до целого числа). Для конечных площадок добавляется строчная буква „в".

Во второй группе указывают расчетную временную нагрузку, обозначаемую числом „4" (соответствует нагрузке 360 кгс/м^2 или 3,5 кПа).

Наличие опорных консолей отмечается строчной буквой „к" в третьей группе. В этой же группе проставляется при привязке и выбранный вид отделки верхних лицевых поверхностей. Вид отделки отражается следующими прописными буквами:

Г - глянцевая поверхность

Ш - шлифованная мозаичная поверхность.

К - облицованная керамической плиткой.

Например, марка 2ЛП 22.15в-4к соответствует площадке ребристой для маршей без фризовых ступеней, верхней, длиной 2200 мм, шириной 1520 мм, на расчетную временную нагрузку 3,5 кПа (360 кгс/м^2), с опорными консолями.

Внесение изменений в обозначения марок изделий не допускается.

Марки изделий проставляются на чертежах и в спецификациях проектов, в заказах заводам-изготовителям и на изделиях.

Нач отд.	Росинский		01.84
Гл инж отд	Первушин		01.84
Гл констр	Пальман		01.84
ГИП	Каепикова		01.84
Рук гр.	Горлова		09.01.84
Провер.	Каепикова		01.84
Разраб.	Горлова		09.01.84

1.152.1-8.1 00 000 ТО

Техническое описание

Стадия	Лист	Листов
Р	1	

ЦНИИЭП жилища

2. Технические требования

Лестничные площадки следует изготовлять в соответствии с техническими требованиями ГОСТ 9818.0-81.

Изготовление площадок предусмотрено из тяжелого бетона марки по прочности на сжатие М200.

Величина нормируемой отпускной прочности бетона должна быть не менее 70% проектной марки по прочности на сжатие.

Поставка площадок с отпускной прочностью бетона ниже прочности, соответствующей его проектной марке, разрешается при условии, что изготовитель гарантирует достижение бетоном прочности, соответствующей его проектной марке, в возрасте 28 суток со дня изготовления.

Лестничные площадки должны выпускаться с законченной отделкой верхних лицевых поверхностей следующих видов: с гладкой поверхностью бетона на обычных цементах, с глянцевой поверхностью бетона на белом и цветном цементе, со шлифованным мозаичным слоем и с отделкой керамической плиткой.

Нижняя и боковые поверхности должны быть подготовлены под окраску.

Показатель истираемости декоративного бетона площадок не должен превышать величин, приведенных в ГОСТ 9818.0-81.

Армирование площадок производится пространственными арматурными блоками, состоящими из плоских и гнутых каркасов.

Арматурные изделия должны удовлетворять требованиям ГОСТ 10922-75.

Рабочая арматура каркасов несущих ребер принята из стали класса Aш по ГОСТ 5781-82, остальных каркасов - из проволоки класса Bр-I по ГОСТ 6727-80.

Для подъема и монтажа площадок предусмотрены строповочные петли.

Крюки петель должны быть заведены за продольные стержни каркасов.

Строповочные петли должны изготовляться из арматурной стали класса A-I марок ВСт 3 сп 2 и ВСт 3 пс 2. Если возможен монтаж площадок при расчетной зимней температуре ниже -40°С, то для петель сталь марки ВСт 3 пс 2 применять не допускается.

3. Указания по изготовлению и монтажу

Лестничные площадки запроектированы с учетом изготовления их в стальных формах в горизонтальном (рабочем) положении.

Сборку арматурного блока следует производить в кондукторе.

Сварка арматуры каркасов и арматурных блоков должна производиться контактной точечной электросваркой.

4. Контроль и оценка качества

Размеры и непрямолинейность площадок, толщину защитного слоя бетона до арматуры, а также качество поверхностей и внешний вид площадок следует проверять по ГОСТ 13015.1-81.

Перед массовым изготовлением и применением площадки должны быть испытаны на прочность, жесткость и трещиностойкость согласно требованиям ГОСТ 8829-77. Данные для проведения испытаний см. лист 5 (табл. 2)

5. Хранение и транспортирование

Приемка, маркировка, хранение и транспортирование. должно производиться в соответствии с ГОСТ 9818.0-81.

Площадки следует хранить в горизонтальном положении рассортированными по маркам. Подъем площадок производиться в рабочем положении самобалансирующими траверсами за 4 монтажные петли.

Маркировка площадок по рабочим чертежам соответствует их маркировке по ГОСТ 9818-85. Например:

по Р.Ч.	по ГОСТ
2ЛП22.12-4-К	2ЛП22.13-4-К
2ЛП22.15-4-К	2ЛП22.15-4-К

Изменения внесены 1.04.87. ст. инж. (Симонова)

Рис 1

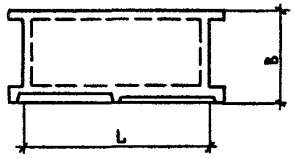

Рис 2

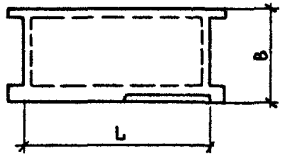

Рис. 3

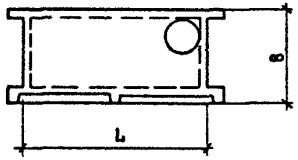

Рис. 4

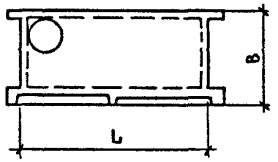

Номенклатура изделий

Обозначение	Марка	Рис.	Размеры, мм		Площадь, м²	Объем бетона, м³		Масса, кг	Расход стали, кг			
									натуральной		приведенной к классу А-I	
			L	B		конструктивного	декоративного		на изделие	на 1 м² площади	на изделие	на 1 м² площади
1.152.1-8.1 10000	2ЛП 22.12-4-к	1	2200	1300	2,86	0,36	0,054	1035	16,27	5,69	22,7	7,94
-01	2ЛП 22.15-4-к		2200	1600	3,52	0,413	0,067	1200	18,33	5,21	25,71	7,3
-02	2ЛП 22.18-4-к		2200	1900	4,18	0,467	0,08	1370	20,52	4,91	28,87	6,91
1.152.1-8.1 20000	2ЛП 22.12В-4-к	2	2200	1300	2,86	0,367	0,056	1060	16,27	5,69	22,7	7,94
-01	2ЛП 22.15В-4-к		2200	1600	3,52	0,42	0,069	1220	18,33	5,21	25,71	7,3
-02	2ЛП 22.18В-4-к		2200	1900	4,18	0,474	0,082	1390	20,52	4,91	28,87	6,91
1.152.1-8.1 30000	2ЛП 25.12-4-к	1	2500	1300	3,25	0,402	0,062	1160	18,66	5,74	26,17	8,05
-01	2ЛП 25.15-4-к		2500	1600	4,0	0,462	0,076	1345	22,13	5,53	31,16	7,79
-02	2ЛП 25.18-4-к		2500	1900	4,75	0,521	0,092	1530	25,46	5,36	35,94	7,57
1.152.1-8.1 40000	2ЛП 25.12В-4-к	2	2500	1300	3,25	0,41	0,064	1185	18,66	5,74	26,17	8,05
-01	2ЛП 25.15В-4-к		2500	1600	4,0	0,47	0,079	1370	22,13	5,53	31,16	7,79
-02	2ЛП 25.18В-4-к		2500	1900	4,75	0,529	0,094	1560	25,46	5,36	35,94	7,57
1.152.1-8.1 50000	2ЛП 25.18-4-км	3	2500	1900	4,75	0,509	0,089	1495	26,08	5,49	36,85	7,76
-01	2ЛП 25.18-4-кмА	4	2500	1900	4,75	0,509	0,089	1495	26,08	5,49	36,85	7,76

19904 6

Схема опирания и загружения при испытании

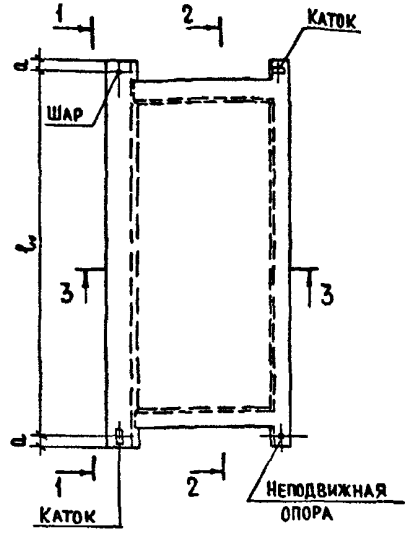

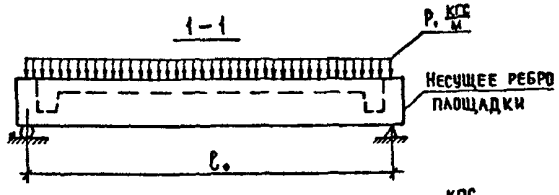

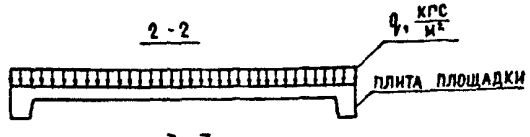

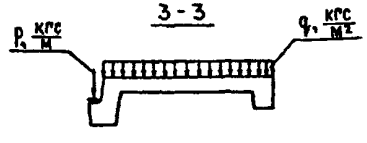

Расчетная схема ребра

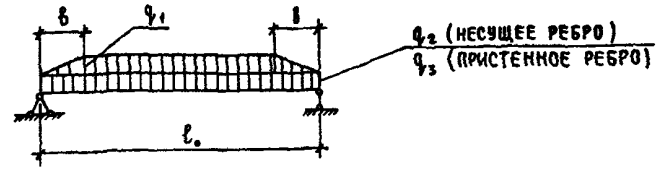

Таблица 1

Данные для расчета

Несущее и пристенное ребра площадки																Плита площадки			
Расчетный пролет ℓ_0, мм	Ширина площадки, мм	δ, мм	Нагрузка q_1, кгс/м: нормативная полная *)	нормативная длительн. *)	нормативная кратковр.	расчетная *	Нагрузка q_2, кгс/м: нормативная полная *)	нормативная длительн. *)	нормативная кратковр.	расчетная *	Нагрузка q_3, кгс/м: нормативн. полная	нормативн. длительн.	расчетная	Прогиб несущего ребра f, см	Нагрузка q, кгс/м²: нормативная полная **)	нормативная длительн. **)	нормативная кратковр.	расчетная **
2360	1220	610	320/180	200/60	120	370/220	1160/1020	920/780	240	1320/1165	60	60	65	0,17	525/300	325/100	200	610/360
	1520	760	395/225	245/75	150	455/270								0,18				
	1820	910	480/270	300/95	180	555/330								0,19				
2660	1220	610	320/180	200/60	120	370/220								0,23				
	1520	760	395/225	245/75	150	455/270								0,24				
	1820	910	480/270	300/95	180	555/330								0,25				

*) В числителе дана полная нагрузка на ребро, в знаменателе - за вычетом собственного веса ребра

**) В числителе дана полная нагрузка на плиту, в знаменателе - за вычетом собственного веса плиты

Таблица 2

Данные для испытаний			Проверка прочности								Проверка жесткости						Проверка трещиностойкости		
Марка	Расчетный пролет l_0, мм	a, мм	1. Текучесть продольной растянутой арматуры до наступления раздробления сжатой зоны бетона $c=1,4$				1. Разрыв продольной растянутой арматуры 2. Раздробление бетона сжатой зоны сечения до наступления текучести продольной растянутой арматуры или разрушение по сечениям, наклонным к продольной оси конструкц. $c=1,6$				Контрольная нагрузка [1]		Прогиб ребра от кратковременного действия контрольной нагрузки $f_к$, мм	$\frac{f_{дл.}}{f_{пред.}}$, %	Прогибы ребра (мм), при которых		Контрольная нагрузка [1]		Контрольная ширина раскрытия трещины, мм
			Величина контрольной разрушающей нагрузки, при которой				Величина контрольной разрушающей нагрузки, при которой				С учетом собственного веса $\frac{P_{полн}}{q_{полн}}$	За вычетом собственного веса $\frac{P_{доп}}{q_{доп}}$			Площадки признаются годными	Требуется повторное испытание	С учетом собственного веса $\frac{P_{полн}}{q_{полн}}$	За вычетом собственного веса $\frac{P_{доп}}{q_{доп}}$	
			Площадки признаются годными		Требуется повторное испытание		Площадки признаются годными		Требуется повторное испытание										
			С учетом собственного веса $\geq \frac{P_{полн}}{q_{полн}}$	За вычетом собств. веса $\geq \frac{P_{доп}}{q_{доп}}$	С учетом собств. веса $< \frac{P^{веса}_{полн}}{q_{полн}}$, но $\geq \frac{0,85P_{полн}}{0,85q_{полн}}$	За вычетом собств. веса $< \frac{P_{доп}}{q_{доп}}$ но $\geq \frac{0,85P_{доп}}{0,85q_{доп}}$	С учетом собственного веса $\geq \frac{P_{полн}}{q_{полн}}$	За вычетом собств. веса $\geq \frac{P_{доп}}{q_{доп}}$	С учетом собств. веса $< \frac{P_{полн}}{q_{полн}}$, но $\geq \frac{0,85P_{полн}}{0,85q_{полн}}$	За вычетом собств. веса $< \frac{P_{доп}}{q_{доп}}$ но $\geq \frac{0,85P_{доп}}{0,85q_{доп}}$									
2АП 22.12-4-к	2360	60	$\frac{1850}{855}$	$\frac{1710}{630}$	$\frac{1570}{730}$	$\frac{1430}{505}$	$\frac{2110}{975}$	$\frac{1970}{750}$	$\frac{1790}{835}$	$\frac{1650}{610}$	$\frac{920}{325}$	$\frac{780}{100}$	0,14	14	< 0,17	> 0,17, но ≤ 0,18	$\frac{1160}{525}$	$\frac{1020}{300}$	0,25
2АП 22.15-4-к													0,14	15	< 0,17	> 0,17, но ≤ 0,18			
2АП 22.18-4-к													0,15	16	< 0,18	> 0,18, но ≤ 0,19			
2АП 25.12-4-к	2660	60											0,18	10	< 0,22	> 0,22, но ≤ 0,23			
2АП 25.15-4-к													0,19	10	< 0,23	> 0,23, но ≤ 0,25			
2АП 25.18-4-к													0,20	11	< 0,24	> 0,24, но ≤ 0,26			

1) Нагрузки на площадку даны дробью: в числителе - нагрузки на ребро „P" в кгс/м длины ребра, в знаменателе - нагрузка на плиту площадки „q" в кгс/м² площади плиты площадки.

Формат	Зона	Поз	Обозначение	Наименование	Кол.	Примечание
				Документация		
А3			1.152.1-8.1 10000 СБ	Сборочный чертеж		
А3			1.152.1-8.1 00000 Д1	Узлы I, II		
А3			1.152.1-8.1 00000 Д2	Узлы III, IV		
А3			1.152.1-8.1 00000 ТО	Техническое описание		
А3			1.152.1-8.1 00000 ВМС	Ведомость расхода стали		
				Переменные данные для исполнений		
				1.152.1-8.1 10000		
				2ЛП 22.12-4-к		
				Сборочные единицы		
А3		1	1.152.1-8.1 11000	Блок арматурный АБ1	1	
				Материалы		
				Бетон марки М200	0,36	м³
				Бетон декоративный М200	0,054	м³
				1.152.1-8.1 10000-01		
				2ЛП 22.15-4-к		
				Сборочные единицы		
А3		1	1.152.1-8.1 11000-01	Блок арматурный АБ2	1	
				Материалы		
				Бетон марки М200	0,413	м³
				Бетон декоративный М200	0,067	м³

Нач. отд	Росинский		8.84
Гл. инж. отд	Первушин		9.84
Гл. конст	Пальман		9.84
ГИП	Клепикова		01.84
Рук. гр	Горлова		29.11.83
Пров	Клепикова		01.84
Разраб	Горлова		29.11.83

1.152.1-8.1 10000

Площадка лестничная (2ЛП 22.12-4-к; 2ЛП 22.15-4-к; 2ЛП 22.18-4-к).

Стадия	Лист	Листов
Р	1	2

ЦНИИЭП жилища

Формат	Зона	Поз.	Обозначение	Наименование	Кол.	Примечание
				Переменные данные для исполнений:		
				1.152.1-8.1 10000-02		
				2ЛП 22.18-4-к		
				Сборочные единицы		
А3		1	1.152.1-8.1 11000-02	Блок арматурный АБ3	1	
				Материалы		
				Бетон марки М 200	0,467	м³
				Бетон декоративный М200	0,08	м³

Инв. № подл. | Подпись и дата | Взам. инв. №

1.152.1-8.1 10000

Лист 2

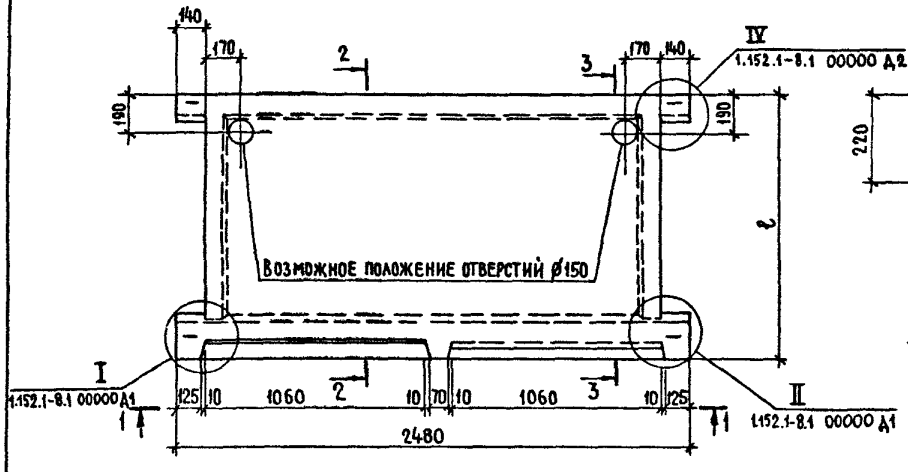

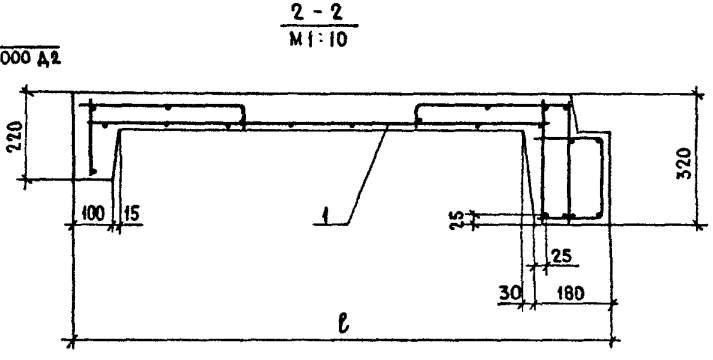

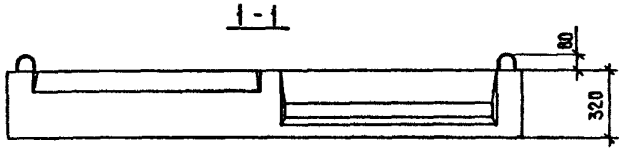

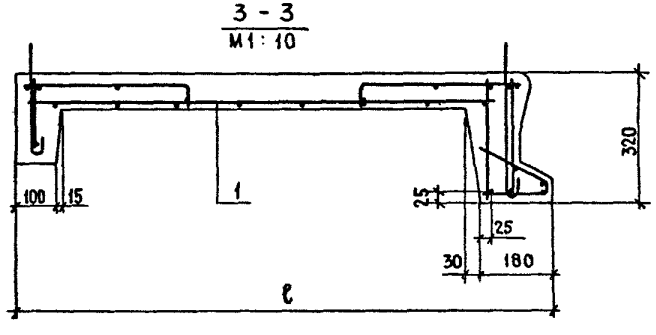

Обозначение	Марка	ℓ, мм	Масса, кг
1.152.1-8.1 1000	2АП 22.12-4-к	1300	1035
-01	2АП 22.15-4-к	1600	1200
-02	2АП 22.18-4-к	1900	1370

Нач. отд.	Росинский		01.84
Гл. инж. отд.	Первушин		01.84
Гл. конст.	Пальман		01.84
ГИП	Клепикова		01.84
Рук. гр	Горлова		15.11.83
Провер	Клепикова		01.84
Разраб.	Горлова		15.11.83

1.152.1-8.1 10 000 СБ

Площадка лестничная (2АП 22.12-4-к; 2АП 22.15-4-к; 2АП 22.18-4-к)
Сборочный чертеж

Стадия	Масса	Масштаб
Р	Сн. табл.	1:20
Лист	Листов 1	

ЦНИИЭП жилища

19904 10

Формат	Зона	Поз	Обозначение	Наименование	Кол.	Примечание
				Документация		
А3			1.152.1-8.1 20000 СБ	Сборочный чертеж		
А3			1.152.1-8.1 00000 Д1	Узлы I, II		
А3			1.152.1-8.1 00000 Д2	Узлы III, IV		
А3			1.152.1-8.1 00000 ТО	Техническое описание		
А3			1.152.1-8.1 00000 ВМС	Ведомость расхода стали		
				Переменные данные для исполнений:		
				1.152.1-8.1 20000		
				2ЛП 22.12в-4-к		
				Сборочные единицы		
А3		1	1.152.1-8.1 21000	Блок арматурный АБ4	1	
				Материалы		
				Бетон марки М200	0,367	м³
				Бетон декоративный М200	0,056	м³
				1.152.1-8.1 20000-01		
				2ЛП 22.15в-4-к		
				Сборочные единицы		
А3		1	1.152.1-8.1 21000-01	Блок арматурный АБ5	1	
				Материалы		
				Бетон марки М200	0,42	м³
				Бетон декоративный М200	0,069	м³

Нач. отд.	Росинский		11.84
Гл. инж. отд.	Первушин		11.84
Гл. конст.	Пальман		11.84
ГИП	Клепикова		11.84
Рук. гр.	Горлова		29.11.84
Пров.	Клепикова		11.84
Разраб.	Горлова		29.11.84

1.152.1-8.1 20000

Площадка лестничная (2ЛП 22.12в-4-к; 2ЛП 22.15в-4-к; 2ЛП 22.18в-4-к)

Стадия	Лист	Листов
Р	1	2

ЦНИИЭП жилища

Инв. № подл. | Подпись и дата | Взам. инв. №

Формат	Зона	Поз	Обозначение	Наименование	Кол.	Примечание
				Переменные данные для исполнений:		
				1.152.1-8.1 20000-02		
				2ЛП 22.18в-4-к		
				Сборочные единицы		
А3		1	1.152.1-8.1 21000-02	Блок арматурный АБ6	1	
				Материалы		
				Бетон марки М200	0,474	м³
				Бетон декоративный М200	0,082	м³

1.152.1-8.1 20000

Лист 2

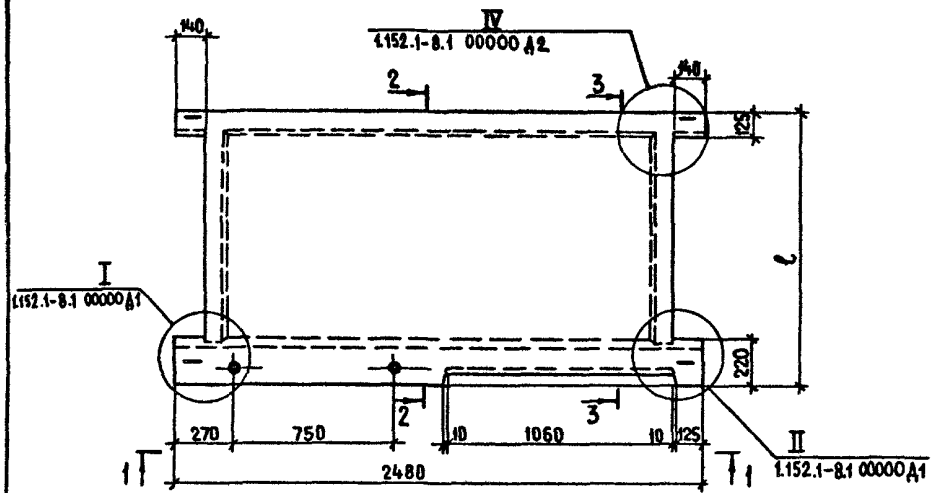

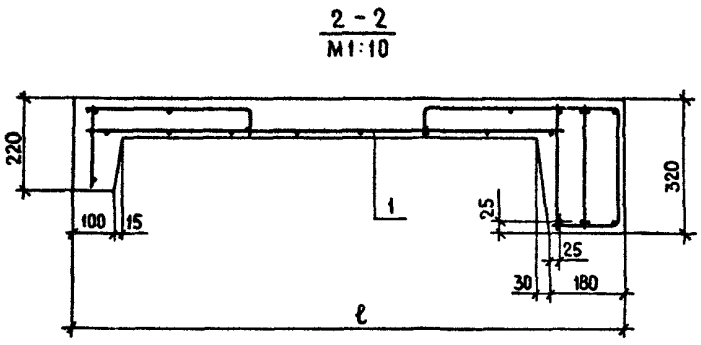

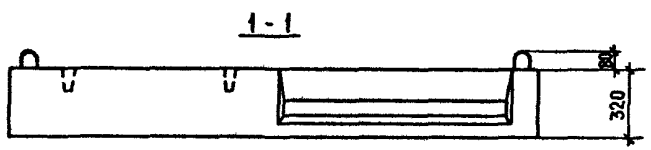

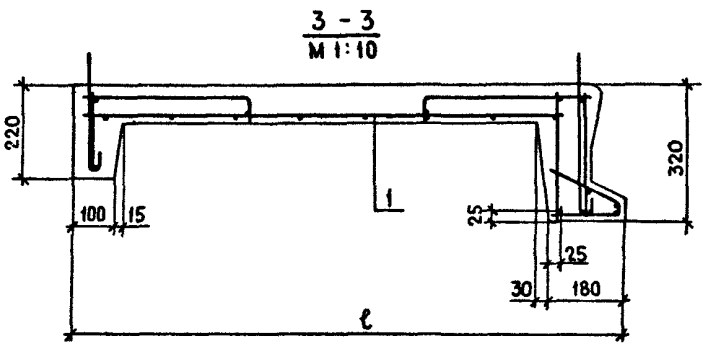

Обозначение	Марка	ℓ, мм	Масса, кг
1.152.1-8.1 20000	2ЛП 22.12в-4-к	1300	1060
- 01	2ЛП 22.15в-4-к	1600	1220
- 02	2ЛП 22.18в-4-к	1900	1390

Нач. отд.	Росинский		9.84
Гл. инж. пр.	Первушин		09.84
Гл. конст.	Пальман		09.84
ГИП	Клепикова		09.84
Рук. гр.	Горлова		29.11.83
Пров.	Клепикова		09.84
Разраб.	Горлова		29.11.83

1.152.1-8.1 20000 СБ

Площадка лестничная (2ЛП 22.12в-4-к; 2ЛП 22.15в-4-к; 2ЛП 22.18в-4-к)
Сборочный чертеж

Стадия	Масса	Масштаб
Р	См. табл.	1:20
Лист	Листов 1	

ЦНИИЭП жилища

19904 12

Формат	Зона	Поз	Обозначение	Наименование	Кол.	Примечание
				Документация		
А3			1.152.1-8.1 30000 СБ	Сборочный чертеж		
А3			1.152.1-8.1 00000 Д1	Узлы I; II		
А3			1.152.1-8.1 00000 Д2	Узлы III; IV		
А3			1.152.1-8.1 00000 ТО	Техническое описание		
А3			1.152.1-8.1 00000 ВМС	Ведомость расхода стали		
				Переменные данные для исполнений:		
				1.152.1-8.1 30000		
				2ЛП 25.12-4-к		
				Сборочные единицы		
А3		1	1.152.1-8.1 31000	Блок арматурный АБ7	1	
				Материалы		
				Бетон марки М200	0,402	м³
				Бетон декоративный М200	0,062	м³
				1.152.1-8.1 30000-01		
				2ЛП 25.15-4-к		
				Сборочные единицы		
А3		1	1.152.1-8.1 31000-01	Блок арматурный АБ8	1	
				Материалы		
				Бетон марки М200	0,462	м³
				Бетон декоративный М200	0,076	м³

Нач. отд.	Росинский		01.84
Гл. инж. отд.	Первушин		01.84
Гл. конст.	Пальман		01.84
ГИП	Клепикова		01.84
Рук. гр.	Горлова		29.11.83
Пров.	Клепикова		01.84
Разраб.	Горлова		29.11.83

1.152.1-8.1 30000

Площадка лестничная (2ЛП 25.12-4-к; 2ЛП 25.15-4-к; 2ЛП 25.18-4-к)

Стадия	Лист	Листов
Р	1	2

ЦНИИЭП жилища

Инв. № подл. | Подпись и дата | Взам. инв. №

Формат	Зона	Поз.	Обозначение	Наименование	Кол.	Примечание
				Переменные данные для исполнений:		
				1.152.1-8.1 30000-02		
				2ЛП 25.18-4-к		
				Сборочные единицы		
А3		1	1.152.1-8.1 31000-02	Блок арматурный АБ9	1	
				Материалы		
				Бетон марки М200	0,521	м³
				Бетон декоративный М200	0,092	м³

1.152.1-8.1 30000

Лист 2

19904 13

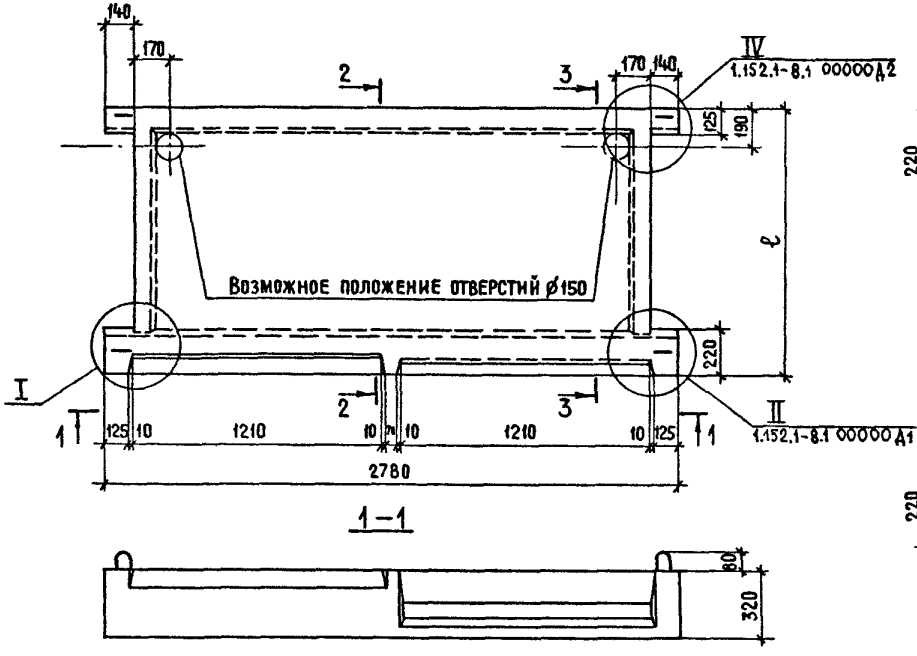

1 – 1

2 – 2
М 1:10

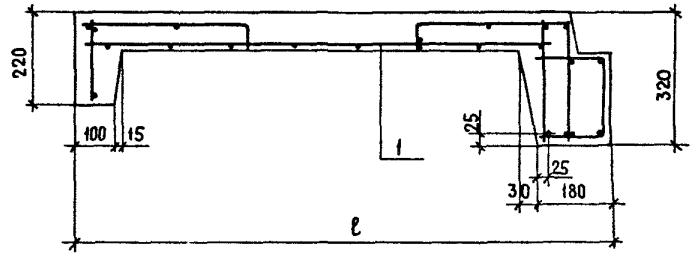

3 – 3
М 1:10

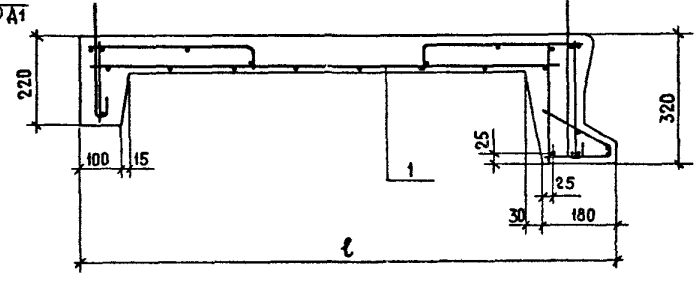

Обозначение	Марка	ℓ, мм	Масса, кг.
1.152.1-8.1 30000	2АП 25.12-4-к	1300	1160
-01	2АП 25.15-4-к	1600	1345
-02	2АП 25.18-4-к	1900	1530

Узел I см. 1.152.1-8.1 00000Д1

Нач. отд.	Росинский		01.84
Гл. инж. отд.	Первушин		01.84
Гл. конст.	Пальман		01.84
ГИП	Клепикова		01.84
Рук. гр.	Горлова		23.11.83
Пров.	Клепикова		01.84
Разраб.	Горлова		23.11.83

1.152.1-8.1 30000 СБ

Площадка лестничная (2АП 25.12-4-к ; 2АП 25.15-4-к; 2АП 25.18-4-к) Сборочный чертеж

Стадия	Масса	Масштаб
Р	см табл.	1:20
Лист	Листов 1	

ЦНИИЭП жилища

19904 14

Формат	Зона	Поз	Обозначение	Наименование	Кол.	Примечание
				Документация		
А3			1.152.1-8.1 40000 СБ	Сборочный чертеж		
А3			1.152.1-8.1 00000 Д1	Узлы I; II		
А3			1.152.1-8.1 00000 Д2	Узлы III; IV		
А3			1.152.1-8.1 00000 ТО	Техническое описание		
А3			1.152.1-8.1 00000 ВМС	Ведомость расхода стали		
				Переменные данные для исполнений:		
				1.152.1-8.1 40000		
				2ЛП 25.12в-4-к		
				Сборочные единицы		
А3		1	1.152.1-8.1 41000	Блок арматурный АБ10	1	
				Материалы		
				Бетон марки М200	0,41	м³
				Бетон декоративный М200	0,064	м³
				1.152.1-8.1 40000-01		
				2ЛП 25.15в-4-к		
				Сборочные единицы		
А3		1	1.152.1-8.1 41000-01	Блок арматурный АБ11	1	
				Материалы		
				Бетон марки М200	0,47	м³
				Бетон декоративный М200	0,079	м³

Нач.отд.	Росинский		01.84
Гл.инж.пр.	Первушин		01.84
Гл.конст	Пальман		01.84
ГИП	Клепикова		01.84
Рук.гр.	Горлова		29.11.83
Пров.	Клепикова		01.84
Разраб	Горлова		29.11.83

1.152.1-8.1 40000

Площадка лестничная (2ЛП 25.12в-4-к; 2ЛП 25.15в-4-к; 2ЛП 25.18в-4-к)

Стадия	Лист	Листов
Р	1	2

ЦНИИЭП жилища

Инв.№ подл. | Подпись и дата | Взам.инв.№

Формат	Зона	Поз	Обозначение	Наименование	Кол.	Примечание
				Переменные данные для исполнений:		
				1.152.1-8.1 40000-02		
				2ЛП 25.18в-4-к		
				Сборочные единицы		
А3		1	1.152.1-8.1 41000-02	Блок арматурный АБ12	1	
				Материалы		
				Бетон марки М200	0,529	м³
				Бетон декоративный М200	0,094	м³

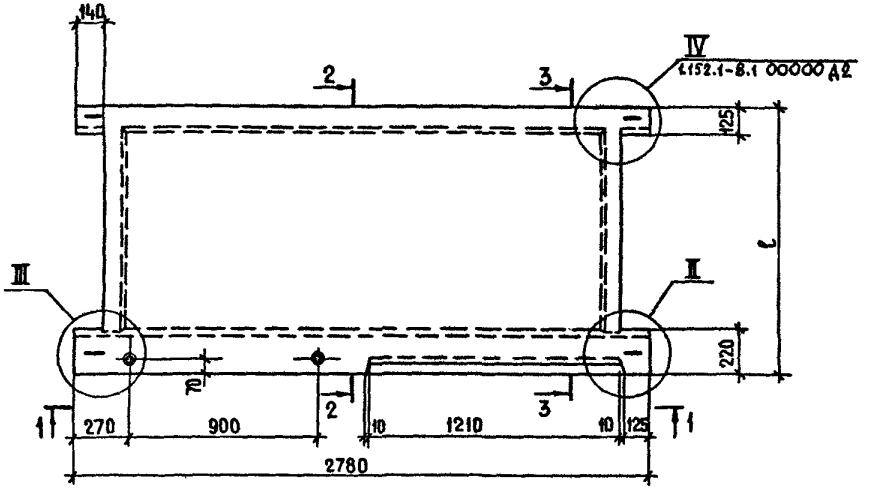

1 - 1



2 - 2
М 1:10

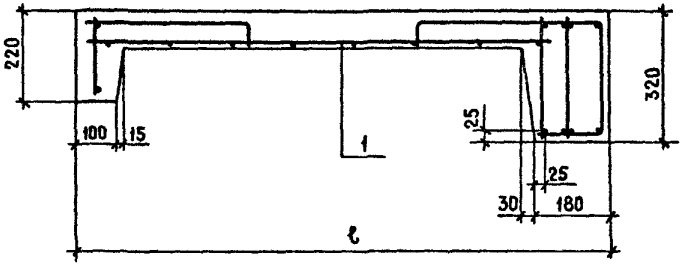

3 - 3
М 1:10

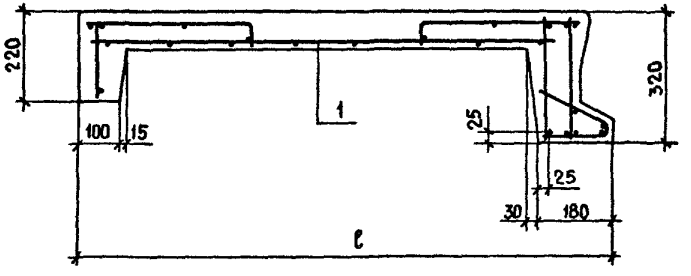

Обозначение	Марка	ℓ, мм	Масса, кг
1.152.1-8.1 40000	2ЛП 25.12в-4-к	1300	1185
-01	2ЛП 25.15в-4-к	1600	1370
-02	2ЛП 25.18в-4-к	1900	1560

Узлы и см. 1.152.1-8.1 00000Д1 и 1.152.1-8.1 00000Д2

Нач. отд.	Росинский		01.84
Гл. инж. отд.	Первушин		01.84
Гл. констр.	Пальман		01.84
ГИП	Клепикова		01.84
Рук. гр.	Горлова		23.11.83
Пров.	Клепикова		01.84
Разраб.	Горлова		23.11.83

1.152.1-8.1 40000 СБ

Площадка лестничная (2ЛП 25.12в-4-к ; 2ЛП 25.15в-4-к ; 2ЛП 25.18в-4-к) Сборочный чертеж

Стадия	Масса	Масштаб
Р	См. табл.	1:20

Лист Г Листов 1

ЦНИИЭП жилища

Рис. 1

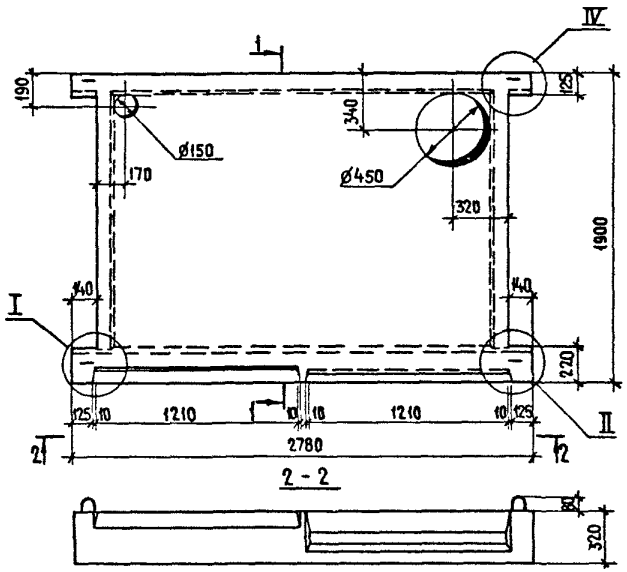

1 - 1
М1:10

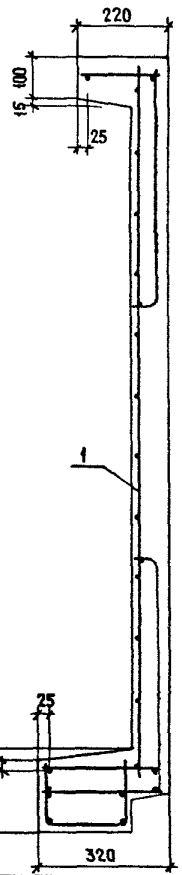

2 - 2

Рис. 2
ОСТАЛЬНОЕ—СМ. РИС. 1

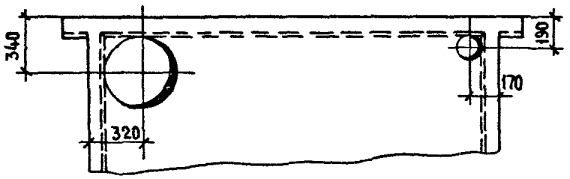

Обозначение	Марка	Рис.	Масса, кг
1.152.1-8.1 50 000	2ЛП 25.18-4-км	1	1495
-01	2ЛП 25.18-4-кмл	2	1495

Формат	Зона	Поз.	Обозначение	Наименование	Кол.	Примечание
				Документация		
А3			1.152.1-8.1 00 000 Д1	Узлы I; II		
А3			1.152.1-8.1 00 000 Д2	Узлы III; IV		
А3			1.152.1-8.1 00 000 ТО	Техническое описание		
А3			1.152.1-8.1 00 000 ВМС	Ведомость расхода стали		
				Материалы		
				Бетон марки М200	0,509	м³
				Бетон декоративный М200	0,089	м³
				Переменные данные для исполнений:		
				1.152.1-8.1 50000		
				2ЛП 25.18-4-км		
				Сборочные единицы		
А3		1	1.152.1-8.1 51 000	Блок арматурный АБ13	1	
				1.152.1-8.1 50000-01		
				2ЛП 25.18-4-кмл		
				Сборочные единицы		
А3		1	1.152.1-8.1 51 000-01	Блок арматурный АБ14	1	

1.152.1-8.1 50000

Нач. отд.	Росинский		01.84
Гл. инж. пр.	Первушин		01.84
Гл. констр.	Пальман		01.84
ГИП	Клепикова		01.84
Рук. гр.	Горлова		28.12.83
Пров.	Клепикова		01.84
Разраб.	Горлова		28.12.83

Площадка лестничная (2ЛП 25.18-4-км; 2ЛП 25.18-4-кмл)

Стадия	Масса	Масштаб
Р	См. табл.	1:25
Лист	Листов 1	

ЦНИИЭП жилища

19904 17

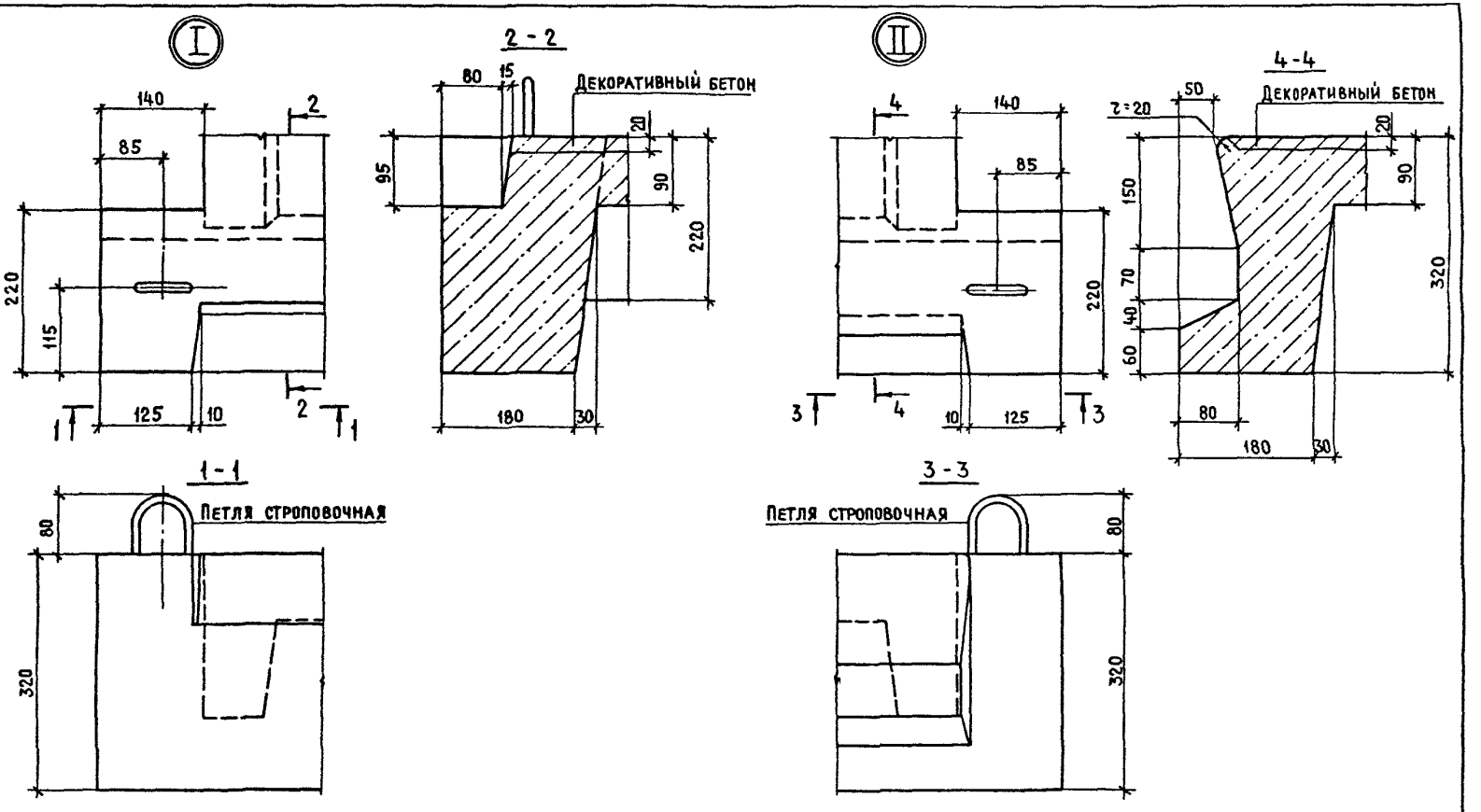

Нач. отд.	Росинский		01.84	1.152.1-8.1 00000 Д1	
Гл. инж. отд.	Первушин		01.84		
Гл. конст.	Пальман		01.84		
ГИП	Клепикова		01.84	Узлы I; II	Стадия: Р; Лист: ; Листов: 1
Рук. гр.	Горлова		29.11.83		
Пров.	Клепикова		01.84		ЦНИИЭП жилища
Разраб.	Горлова		29.11.83		

19904 18

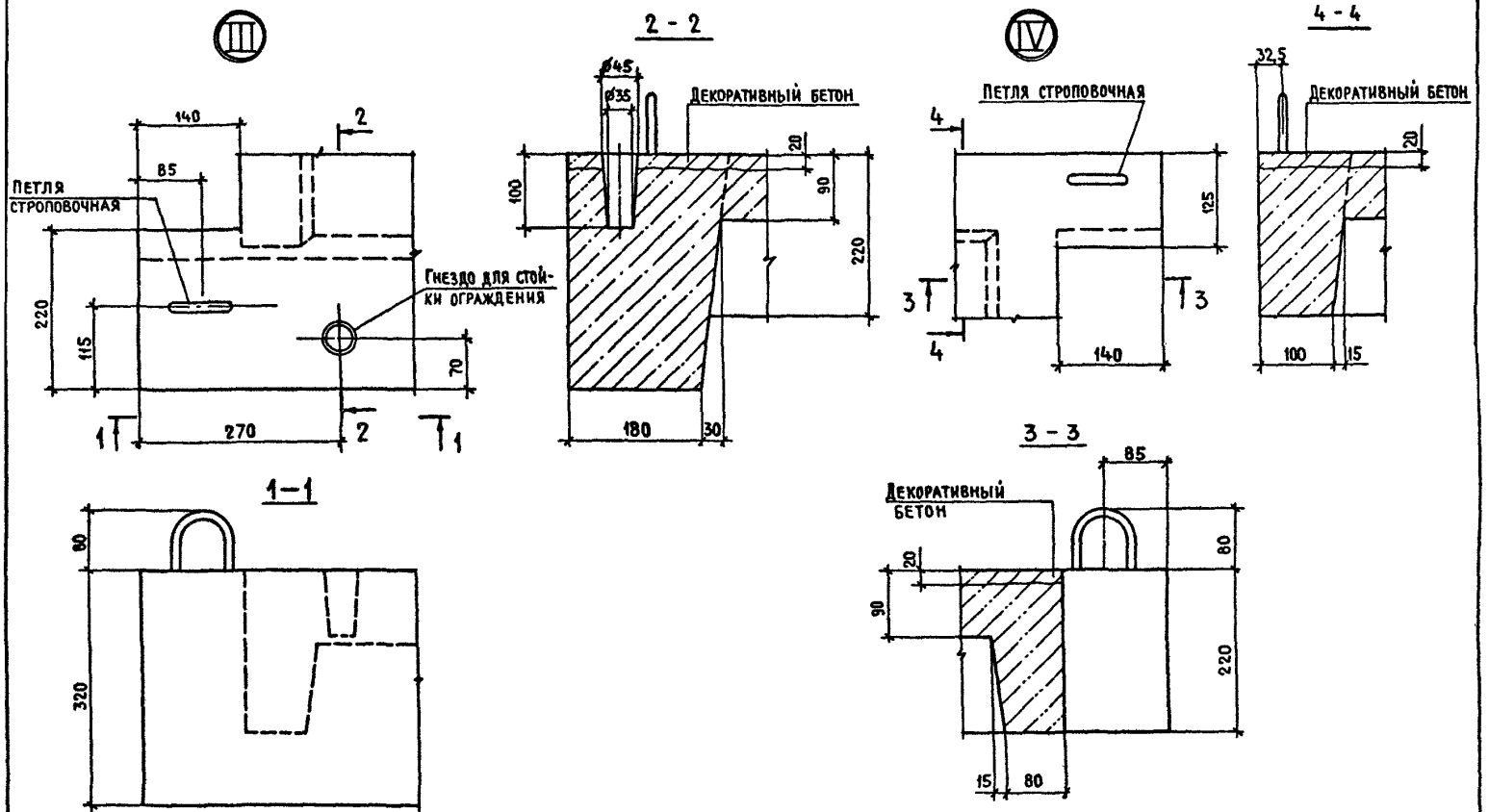

Нач. отд.	Росинский		01.84
А. инж. отд.	Первушин		01.84
Гл. констр.	Пальман		01.84
ГИП	Клепикова		01.84
Рук. гр.	Горлова		29.11.83
Пров.	Клепикова		01.84
Разраб.	Горлова		29.11.83

1.152.1-8.1 00000 Д2

Узлы III; IV

Стадия	Лист	Листов
Р		1

ЦНИИЭП жилища

19904 19

Формат	Зона	Поз	Обозначение	Наименование	Кол.	Примечание
				Документация		
А3			1.152.1-8.1 11 000 СБ	Сборочный чертеж		
А3			1.152.1-8.1 00 000 Д3	Узел VI		
А3			1.152.1-8.1 00 000 Д4	Узел VII		
А3			1.152.1-8.1 00 000 Д5	Узел VIII		
				Сборочные единицы		
А3		1	1.152.1-8.1 11 100	Каркас КР1	2	
А3		2	1.152.1-8.1 11 600	Каркас гнутый КР24	1	
А3		3	1.152.1-8.1 11 600-01	Каркас гнутый КР25	1	
А4		4	1.152.1-8.1 11 700	Петля строповочная П1	2	
				Детали		Масса ед. кг
Б4		5	1.152.1-8.1 00 001	Ø4 Вр I ГОСТ 6727-80 С=80	12	0,01
А4		6	1.152.1-8.1 11 700-01	Петля строповочная П2	2	
				Переменные данные для исполнений:		
				1.152.1-8.1 11 000		АБ1
				Сборочные единицы		
А3		7	1.152.1-8.1 11 200	Каркас КР4	1	
А3		8	1.152.1-8.1 11 300	Каркас КР8	2	
А3		9	1.152.1-8.1 11 400	Каркас КР11	1	
А3		10	1.152.1-8.1 11 500	Каркас гнутый КР18	2	

Нач. отд.	Росинский		01.84
Гл. инж. отд.	Первушин		01.84
Гл. конст.	Пальман		01.84
ГИП	Каепикова		01.84
Рук. гр.	Горлова		13.12.83
Провер.	Каепикова		01.84
Разраб.	Горлова		13.12.83

1.152.1-8.1 11 000

Блок арматурный (АБ1... АБ3)

Стадия	Лист	Листов
Р	1	2

ЦНИИЭП жилища

Инв. № подл. | Подпись и дата | Взам. инв. №

Формат	Зона	Поз	Обозначение	Наименование	Кол.	Примечание
				Переменные данные для исполнений:		
				1.152.1-8.1 11 000-01		АБ2
				Сборочные единицы		
А3		7	1.152.1-8.1 11 200-01	Каркас КР5	1	
А3		8	1.152.1-8.1 11 300-01	Каркас КР9	2	
А3		9	1.152.1-8.1 11 400-01	Каркас КР12	1	
А3		10	1.152.1-8.1 11 500	Каркас гнутый КР18	2	
				1.152.1-8.1 11 000-02		АБ3
				Сборочные единицы		
А3		7	1.152.1-8.1 11 200-01	Каркас КР5	1	
А3		8	1.152.1-8.1 11 300-02	Каркас КР10	2	
А3		9	1.152.1-8.1 11 400-02	Каркас КР13	1	
А3		10	1.152.1-8.1 11 500-02	Каркас гнутый КР20	2	

1990 4 20

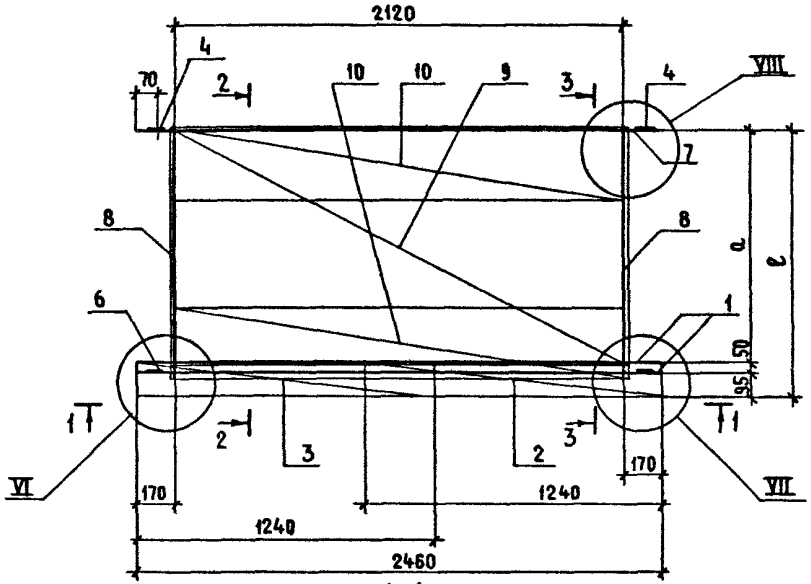

1—1

поз. 2; 3; 6...10 условно не показаны

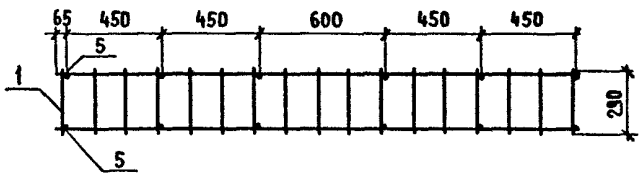

2-2

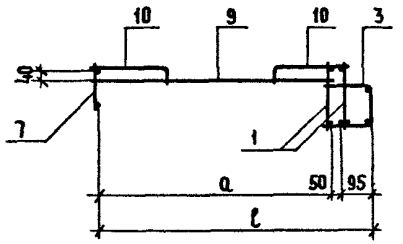

3-3

поз. 4; 6; 8 условно не показаны

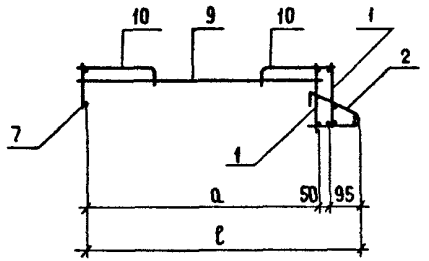

Узел VI см. 1.152.1-8.1 00000 Д3
Узел VII см. 1.152.1-8.1 00000 Д4
Узел VIII см. 1.152.1-8.1 00000 Д5

Обозначение	Марка	a, мм	ℓ, мм	Масса, кг
1.152.1-8.1 11000	АБ1	1095	1240	16,27
-01	АБ2	1395	1540	18,33
-02	АБ3	1695	1840	20,52

Нач. отд.	Росинский		01.84
Гл. инж. отд.	Первушин		01.84
Гл. конст.	Лальман		01.84
ГИП	Клепикова		01.84
Рук. гр.	Горлова		29.11.83
Провер.	Клепикова		01.84
Разраб.	Горлова		29.11.83

1.152.1-8.1 11000 СБ

Блок арматурный (АБ1...АБ3) Сборочный чертеж

Стадия	Масса	Масштаб
Р	см. табл.	1:20
Лист	Листов 1	

ЦНИИЭП жилища

19904 21

Формат	Зона	Поз	Обозначение	Наименование	Кол.	Примечание
				Документация		
А3			1.152.1-8.1 21000 СБ	Сборочный чертеж		
А3			1.152.1-8.1 00000 Д3	Узел VI		
А3			1.152.1-8.1 00000 Д4	Узел VII		
А3			1.152.1-8.1 00000 Д5	Узлы VIII ; IX		
				Сборочные единицы		
А3		1	1.152.1-8.1 11100	Каркас КР1	2	
А3		2	1.152.1-8.1 11600	Каркас гнутый КР24	1	
А4		3	1.152.1-8.1 21100	Каркас гнутый КР28	1	
А4		4	1.152.1-8.1 11700	Петля строповочная П1	2	
				Детали		Масса ед., кг
Б4		5	1.152.1-8.1 00001	⌀4 BpI ГОСТ6727-80 ℓ=80	12	0,01
А4		6	1.152.1-8.1 11700-01	Петля строповочная П2	2	
				Переменные данные для исполнений:		
				1.152.1-8.1 21000		АБ4
				Сборочные единицы		
А3		7	1.152.1-8.1 11200	Каркас КР4	1	
А3		8	1.152.1-8.1 11300	Каркас КР8	2	
А3		9	1.152.1-8.1 11400	Каркас КР11	1	
А3		10	1.152.1-8.1 11500	Каркас гнутый КР18	2	

Нач. отд.	Росинский		01.87
Гл. инж. отд.	Первушин		01.87
Гл. конст.	Пальман		01.87
ГИП	Клепикова		01.87
Рук. гр.	Горлова		29.11.83
Провер.	Клепикова		01.87
Разраб.	Горлова		29.11.83

1.152.1-8.1 21000

Блок арматурный (АБ4...АБ6)

Стадия	Лист	Листов
Р	1	2

ЦНИИЭП жилища

Инв. № подл. | Подпись и дата | Взам. инв. №

Формат	Зона	Поз	Обозначение	Наименование	Кол.	Примечание
				Переменные данные для исполнений:		
				1.152.1-8.1 21000-01		АБ5
				Сборочные единицы		
А3		7	1.152.1-8.1 11200-01	Каркас КР5	1	
А3		8	1.152.1-8.1 11300-01	Каркас КР9	2	
А3		9	1.152.1-8.1 11400-01	Каркас КР12	1	
А3		10	1.152.1-8.1 11500	Каркас гнутый КР18	2	
				1.152.1-8.1 21000-02		АБ6
				Сборочные единицы		
А3		7	1.152.1-8.1 11200-01	Каркас КР5	1	
А3		8	1.152.1-8.1 11300-02	Каркас КР10	2	
А3		9	1.152.1-8.1 11400-02	Каркас КР13	1	
А3		10	1.152.1-8.1 11500-02	Каркас гнутый КР20	2	

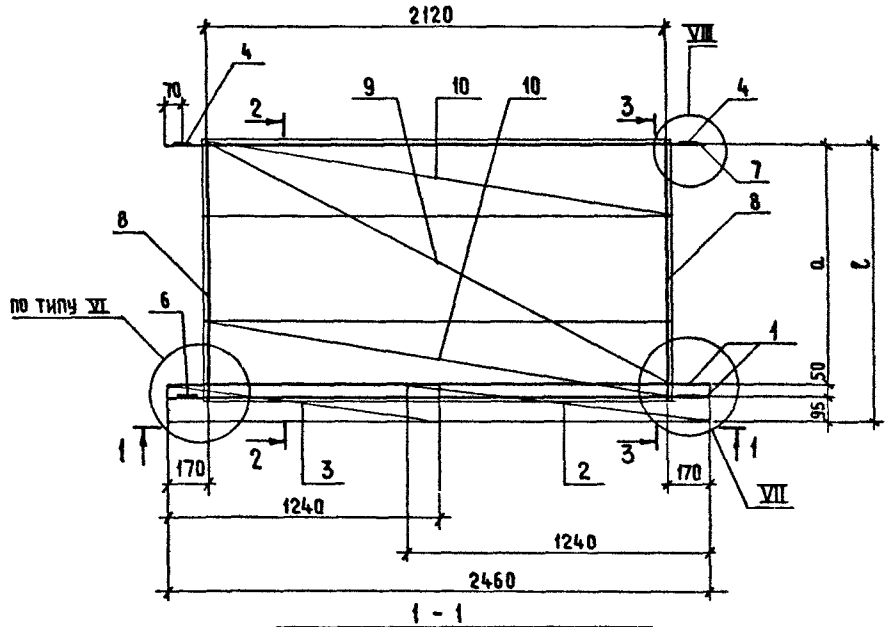

1 - 1

Поз. 2; 3; 4; 6...10 условно не показаны

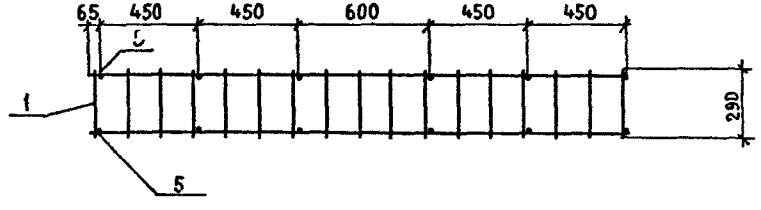

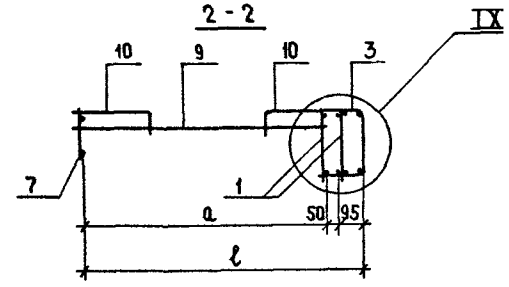

3 - 3

Поз. 4; 6; 8 условно не показаны

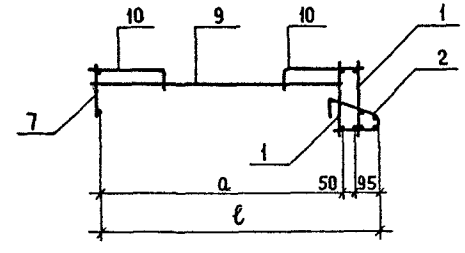

Узел VI см. 1.152.1-8.1 00000 Д3

Узел VII см. 1.152.1-8.1 00000 Д4

Узлы VIII; IX см. 1.152.1-8.1 00000 Д5

Обозначение	Марка	a, мм	ℓ, мм	Масса, кг
1.152.1-8.1 21000	АБ4	1095	1240	16,27
-01	АБ5	1395	1540	18,33
-02	АБ6	1695	1840	20,52

Нач. отд.	Росинский		01.84
Гл. инж. отд.	Первушин		01.84
Гл. конст.	Пальман		01.84
ГИП	Клепикова		01.84
Рук. гр.	Горлова		29.11.83
Пров.	Клепикова		01.84
Разраб.	Горлова		29.11.83

1.152.1-8.1 21000 СБ

Блок арматурный (АБ4...АБ6)

Сборочный чертеж

Стадия	Масса	Масштаб
Р	См. табл.	1:20
Лист	Листов 1	

ЦНИИЭП жилища

19904 23

Формат	Зона	Поз	Обозначение	Наименование	Кол.	Примечание
				Документация		
А3			1.152.1-8.1 31 100 СБ	Сборочный чертеж		
А3			1.152.1-8.1 00 000 Д3	Узел VI		
А3			1.152.1-8 1 00 000 Д4	Узел VII		
А3			1.152.1-8.1 00000 Д5	Узел VIII		
				Сборочные единицы		
А3		1	1.152.1-8.1 11600-02	Каркас гнутый КР 26	1	
А3		2	1.152.1-8.1 11600-03	Каркас гнутый КР 27	1	
А4		3	1.152 1-8 1 11700	Петля строповочная П1	2	
				Детали		Масса ед кг
Б Ч		4	1.152 1-8.1 00001	Ø4 Вр I ГОСТ 6727-80 ℓ=80	14	0,01
А Ч		5	1.152 1-8.1 11 700-01	Петля строповочная П2	2	
				Переменные данные для исполнений:		
				1.152.1-8.1 31 000		АБ7
				Сборочные единицы		
А3		6	1.152.1-8.1 11100-01	Каркас КР 2	2	
А3		7	1.152.1-8.1 11200-02	Каркас КР 6	1	
А3		8	1.152.1-8.1 11300	Каркас КР 8	2	
А3		9	1.152.1-8.1 11400-03	Каркас КР 14	1	
А3		10	1.152 1-8 1 11500-01	Каркас гнутый КР19	2	

Нач отд	Росинский		01.84
Гл инж отд	Первушин		01.84
Гл конст	Пальман		01.84
ГИП	Клепикова		01.84
Рук гр	Горлова		27.12.83
Пров	Клепикова		01.84
Разраб	Горлова		27.12.83

1.152.1-8.1 31000

Блок арматурный (АБ7... АБ9)

Стадия	Лист	Листов
Р	1	2

ЦНИИЭП жилища

Инв. № подл. | Подпись и дата | Взам. инв. №

Формат	Зона	Поз	Обозначение	Наименование	Кол.	Примечание
				Переменные данные для исполнений:		
				1.152 1-8 1 31 000-01		АБ8
				Сборочные единицы	1	
А3		6	1.152 1-8 1 11100-02	Каркас КР3	2	
А3		7	1.152 1-8 1 11200-02	Каркас КР6	1	
А3		8	1.152 1-8 1 11300-01	Каркас КР9	2	
А3		9	1.152.1-8.1 11400-04	Каркас КР15	1	
А3		10	1.152 1-8 1 11500-01	Каркас гнутый КР19	2	
				1.152 1-8.1 31 000-02		АБ9
				Сборочные единицы		
А3		6	1.152 1-8 1 11100-02	Каркас КР 3	2	
А3		7	1.152.1-8.1 11200-03	Каркас КР 7	1	
А3		8	1.152 1-8.1 11300-02	Каркас КР 10	2	
А3		9	1.152 1-8.1 31100	Каркас КР 16	1	
А3		10	1.152 1-8 1 11500-03	Каркас гнутый КР21	2	

1.152.1-8.1 31 000 | Лист 2

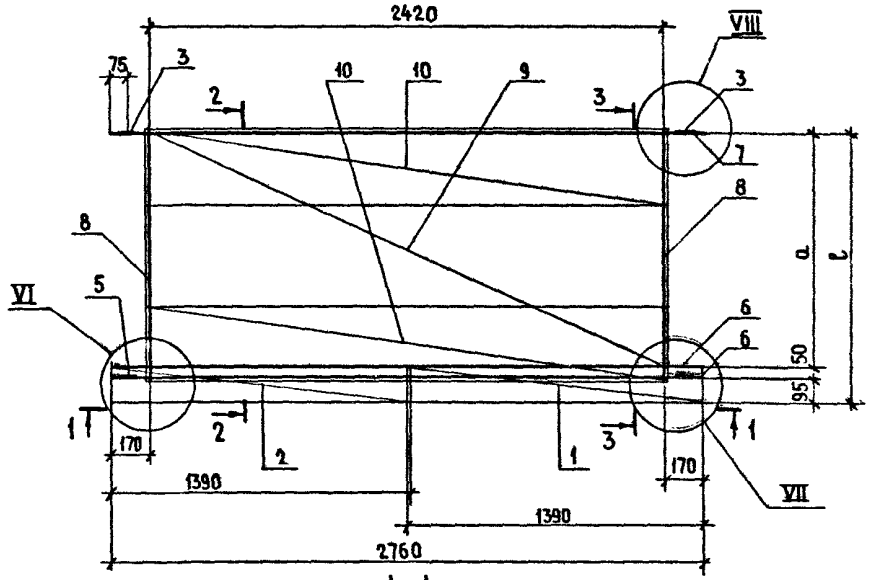

1 - 1

Поз. 1...3; 5...10 условно не показаны

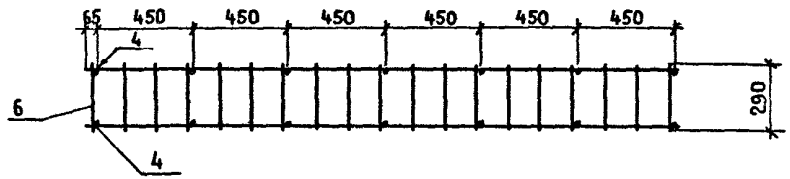

2 - 2

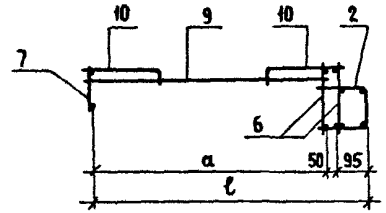

3 - 3

Поз. 3; 5; 8 условно не показаны

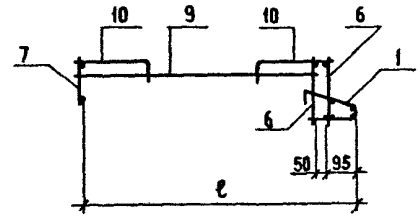

Узел VI см. 1.152.1-8.1 00000Д3

Узел VII см. 1.152.1-8.1 00000Д4

Узел VIII см. 1.152.1-8.1 00000Д5

Обозначение	Марка	a, мм	ℓ, мм	Масса, кг
1.152.1-8.1 31000	АБ7	1095	1240	18,66
-01	АБ8	1395	1540	22,13
-02	АБ9	1695	1840	25,46

Нач. отд.	Росинский		01.84
Гл. инж. отд.	Первушин		01.84
Гл. конст.	Пальман		01.84
ГИП	Клепикова		01.84
Рук. гр.	Горлова		29.11.83
Провер.	Клепикова		01.84
Разраб.	Горлова		29.11.83

1.152.1-8.1 31000 СБ

Блок арматурный (АБ7 ... АБ9) Сборочный чертеж

Стадия	Масса	Масштаб
Р	см. табл.	1:20
Лист	Листов 1	

ЦНИИЭП жилища

19904 25

Формат	Зона	Поз	Обозначение	Наименование	Кол.	Примечание
				Документация		
А3			1.152.1-8.1 41000СБ	Сборочный чертеж		
А3			1.152.1-8.1 00000Д3	Узел VI		
А3			1.152.1-8.1 00000Д4	Узел VII		
А3			1.152.1-8.1 00000Д5	Узлы VIII; IX		
				Сборочные единицы		
А3		1	1.152.1-8.1 11600-02	Каркас гнутый КР26	1	
А4		2	1.152.1-8.1 21100-01	Каркас гнутый КР29	1	
А4		3	1.152.1-8.1 11700	Петля строповочная П1	2	
				Детали		Масса ед. кг
Б4		4	1.152.1-8.1 00001	⌀4 ВрI ГОСТ6727-80 ℓ=80	14	0,01
А4		5	1.152.1-8.1 11700-01	Петля строповочная П2	2	
				Переменные данные для исполнений:		
				1.152.1-8.1 41000		АБ10
				Сборочные единицы		
А3		6	1.152.1-8.1 11100-01	Каркас КР2	2	
А3		7	1.152.1-8.1 11200-02	Каркас КР6	1	
А3		8	1.152.1-8.1 11300	Каркас КР8	2	
А3		9	1.152.1-8.1 11400-03	Каркас КР14	1	
А3		10	1.152.1-8.1 11500-01	Каркас гнутый КР19	2	

Нач. отд.	Росинский		01.84
Гл. инж. отд.	Первушин		01.84
Гл. конст.	Пальман		01.84
ГИП	Клепикова		01.84
Рук. гр	Горлова		29.11.83
Пров	Клепикова		01.84
Разраб	Горлова		29.11.83

1.152.1-8.1 41000

Блок арматурный (АБ10 ... АБ12)

Стадия	Лист	Листов
Р	1	2

ЦНИИЭП жилища

Инв. № подл. | Подпись и дата | Взам. инв. №

Формат	Зона	Поз	Обозначение	Наименование	Кол.	Примечание
				Переменные данные для исполнений:		
				1.152.1-8.1 41000-01		АБ11
				Сборочные единицы		
А3		6	1.152.1-8.1 11100-02	Каркас КР3	2	
А3		7	1.152.1-8.1 11200-02	Каркас КР6	1	
А3		8	1.152.1-8.1 11300-01	Каркас КР9	2	
А3		9	1.152.1-8.1 11400-04	Каркас КР15	1	
А3		10	1.152.1-8.1 11500-01	Каркас гнутый КР19	2	
				1.152.1-8.1 41000-02		АБ12
				Сборочные единицы		
А3		6	1.152.1-8.1 11100-02	Каркас КР3	2	
А3		7	1.152.1-8.1 11200-03	Каркас КР7	1	
А3		8	1.152.1-8.1 11300-02	Каркас КР10	2	
А3		9	1.152.1-8.1 31100	Каркас КР16	1	
А3		10	1.152.1-8.1 11500-03	Каркас гнутый КР21	2	

1.152.1-8.1 41000 Лист 2

19904 26

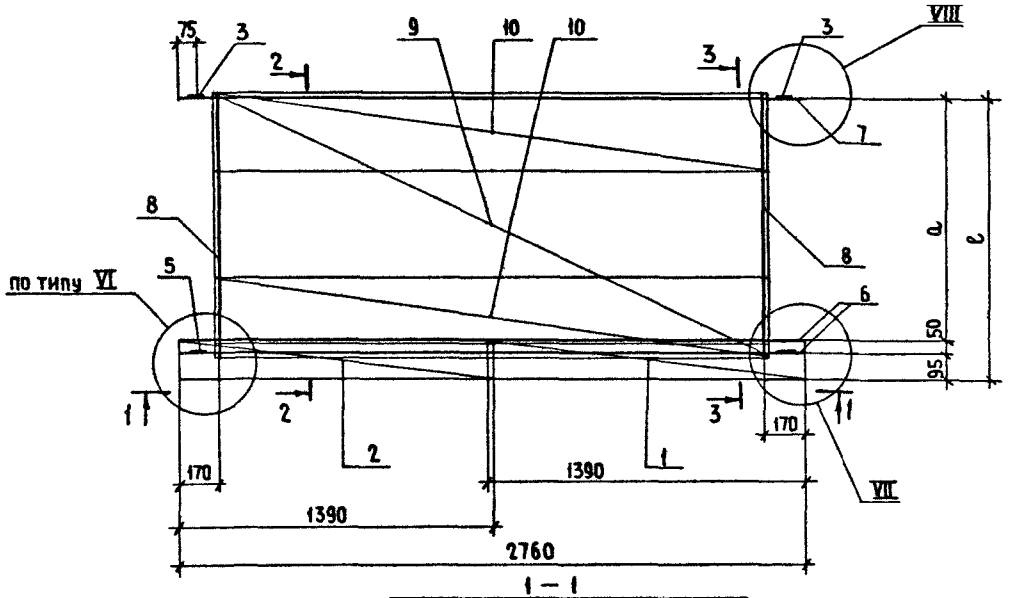

1 – 1

поз. 1...3; 5...9 условно не показаны

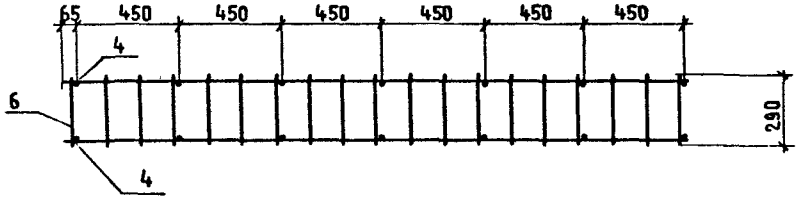

2 - 2

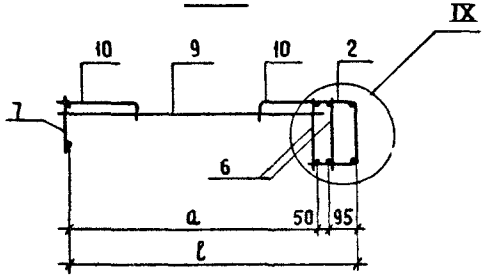

3 - 3

поз 3; 5; 8 условно не показаны

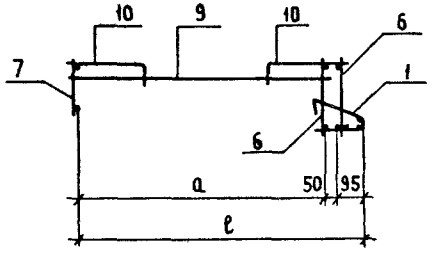

Узел VI см. 1.152.1-8.1 00000Д3

Узел VII см. 1.152.1-8.1 00000Д4

Узлы VIII; IX см. 1.152.1-8.1 00000Д5

Обозначение	Марка	a, мм	ℓ, мм	Масса, кг
1.152.1-8.1 41000	АБ 10	1095	1240	18,66
– 01	АБ 11	1395	1540	22,13
– 02	АБ 12	1695	1840	25,46

Нач. отд	Росинский		01.84
Гл. инж. пр.	Первушин		01.84
Гл. констр.	Пальман		01.84
ГИП	Клепикова		01.84
Рук. гр.	Горлова		01.84
Пров.	Клепикова		01.84
Разраб.	Горлова		01.84

1.152.1-8.1 41 000 СБ

Блок арматурный (АБ10...АБ12) Сборочный чертеж

Стадия	Масса	Масштаб
Р	см. табл.	1:20
Лист	Листов 1	

ЦНИИЭП жилища

Рис. 1

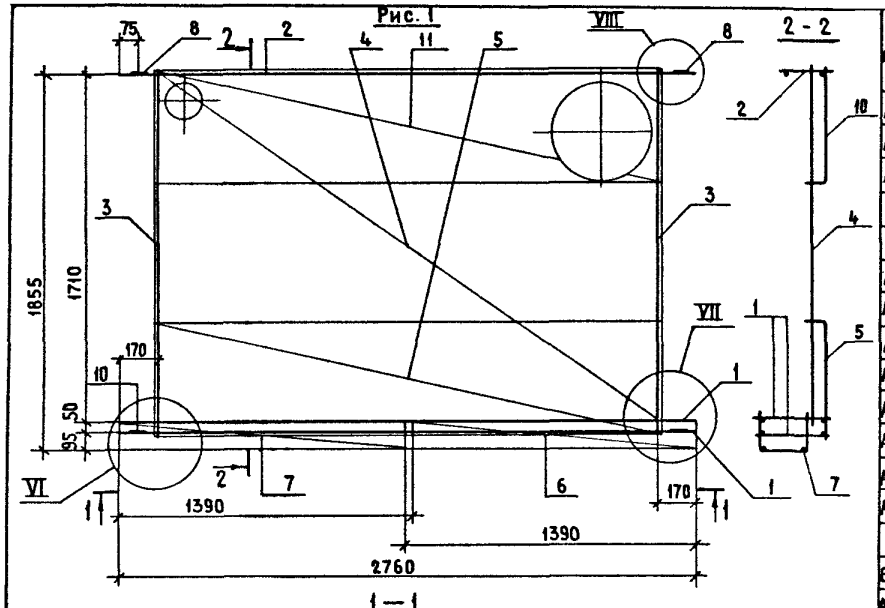

1 — 1

ПОЗИЦИИ 2...6, 10, 11 УСЛОВНО НЕ ПОКАЗАНЫ

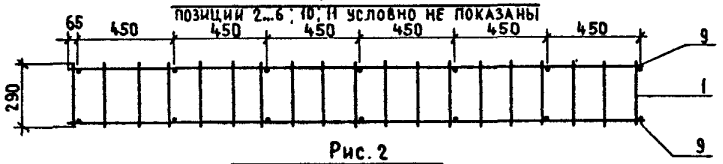

Рис. 2

ОСТАЛЬНОЕ-СМ. РИС. 1

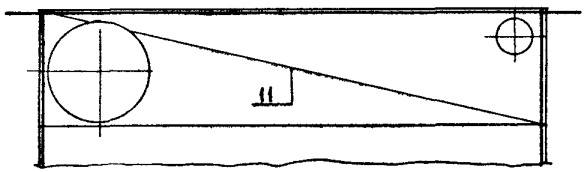

Обозначение	Марка	Рис	Масса, кг
1.152.1-8.1 51000	АБ13	1	26,08
-01	АБ14	2	26,08

Формат	Зона	Поз.	Обозначение	Наименование	Кол.	Примечание
				Документация		
А3			1.152.1-8.1 00 000 Д3	Узел VI		
А3			1.152.1-8.1 00 000 Д4	Узел VII		
А3			1.152.1-8.1 00 000 Д5	Узел VIII		
				Сборочные единицы		
А3		1	1.152.1-8.1 11 100-02	Каркас КР3	2	
А3		2	1.152.1-8.1 11 200-03	Каркас КР7	1	
А3		3	1.152.1-8.1 11 300-02	Каркас КР10	2	
А3		4	1.152.1-8.1 31 100-01	Каркас КР17	1	
А3		5	1.152.1-8.1 11 500-03	Каркас гнутый КР21	1	
А3		6	1.152.1-8.1 11 600-02	Каркас гнутый КР26	1	
А3		7	1.152.1-8.1 11 600-03	Каркас гнутый КР27	1	
А4		8	1.152.1-8.1 11 700	Петля строповочная П1	2	
				Детали		Масса ед. кг
БЧ		9	1.152.1-8.1 00 001	⌀48 PI ГОСТ 6727-80 ℓ=80	14	0,01
АЧ		10	1.152.1-8.1 11 700-01	Петля строповочная П2	2	
				Переменные данные для исполнений:		
				1.152.1-8.1 51 000		АБ13
				Сборочные единицы		
А3		11	1.152.1-8.1 51 100	Каркас гнутый КР22	1	
				1.152.1-8.1 51 000-01		АБ14
				Сборочные единицы		
А3		11	1.152.1-8.1 51 100-01	Каркас гнутый КР23	1	

Нач. отд.	Росинский		07.84
Гл. инж. отд.	Первушин		07.84
Гл. конст.	Пальман		07.84
ГИП	Клепикова		07.84
Рук. гр.	Горлова		22.12.83
Пров.	Клепикова		07.84
Разраб.	Горлова		22.12.83

1.152.1-8.1 51 000

Блок арматурный (АБ13; АБ14)

Стадия	Масса	Масштаб
Р	См. табл.	1:20
Лист	Листов 1	

ЦНИИЭП жилища

199 04 28

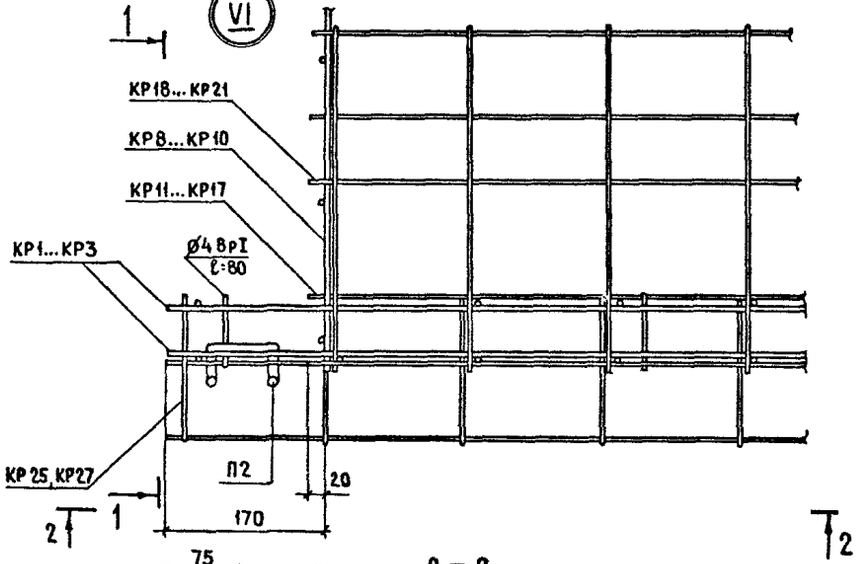

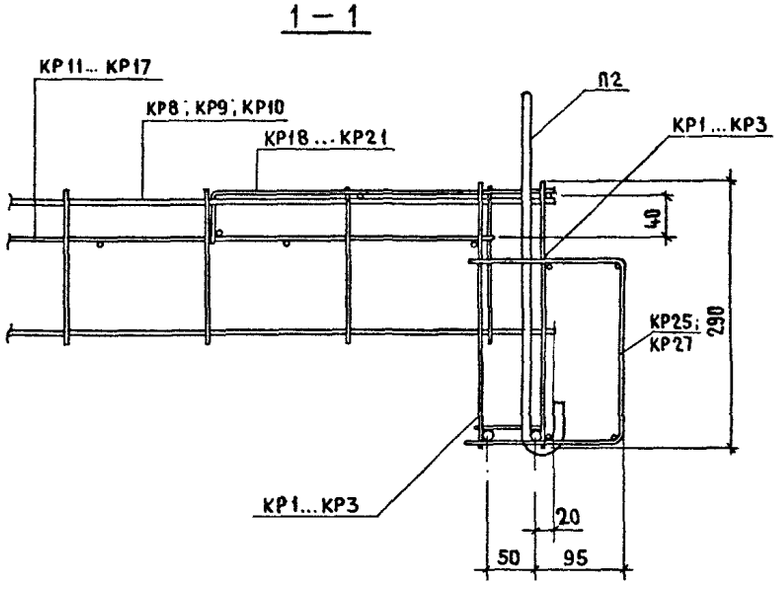

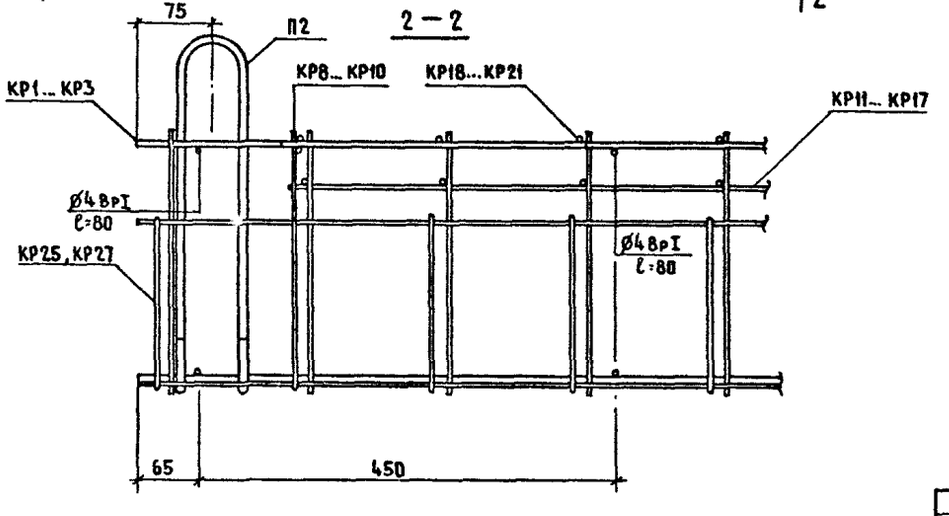

Нач. отд	Росинский		01.84
Гл. инж. отд	Первушин		01.84
Гл. констр	Пальман		01.84
ГИП	Клепикова		01.84
Рук. гр.	Горлова		28.12.83
Пров.	Клепикова		01.84
Разраб.	Горлова		28.12.83

1.152.1-8.1 00 000Д3

Узел VI

Стадия	Лист	Листов
Р		1

ЦНИИЭП жилища

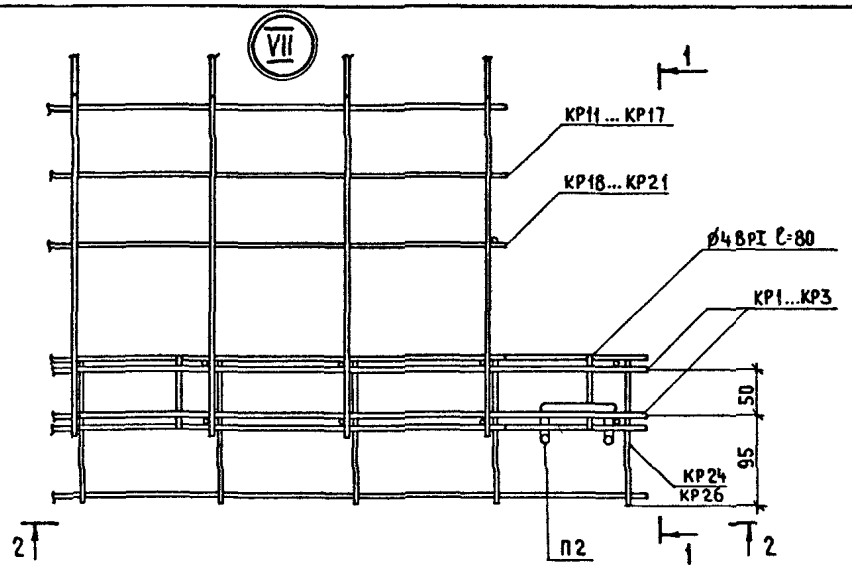

1 - 1

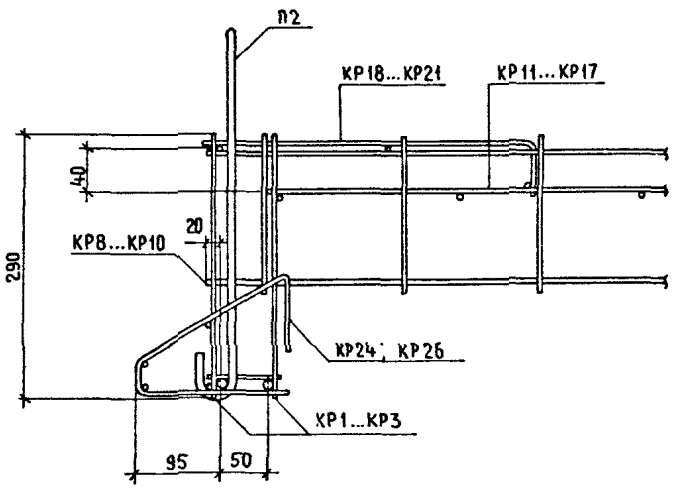

2 - 2

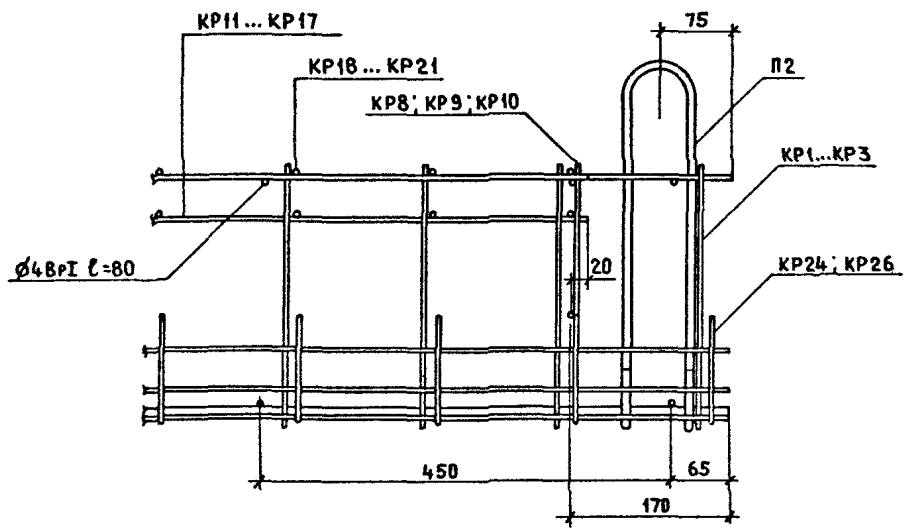

Нач. отд.	Росинский		01.84
Гл. инж. отд.	Первушин		01.84
Гл. констр.	Пальман		01.84
ГИП	Клепикова		01.84
Рук. гр.	Горлова		29.11.83
Пров.	Клепикова		01.84
Разраб.	Горлова		29.11.83

1.152.1-8.1 00000Д4

Узел VII

Стадия	Лист	Листов
Р		1

ЦНИИЭП жилища

19904 30

VIII

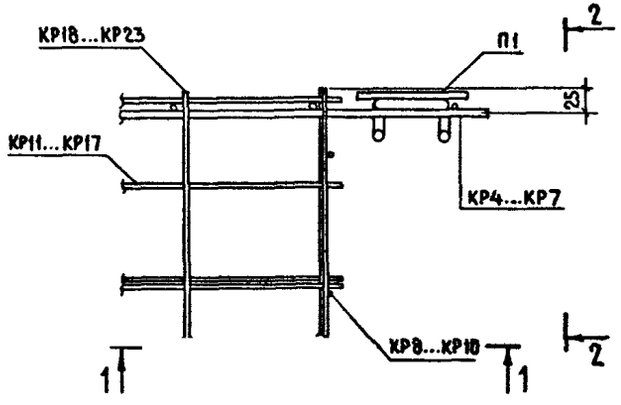

1 – 1

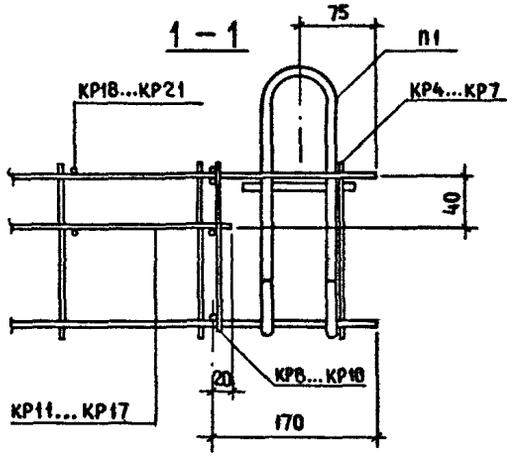

2 – 2

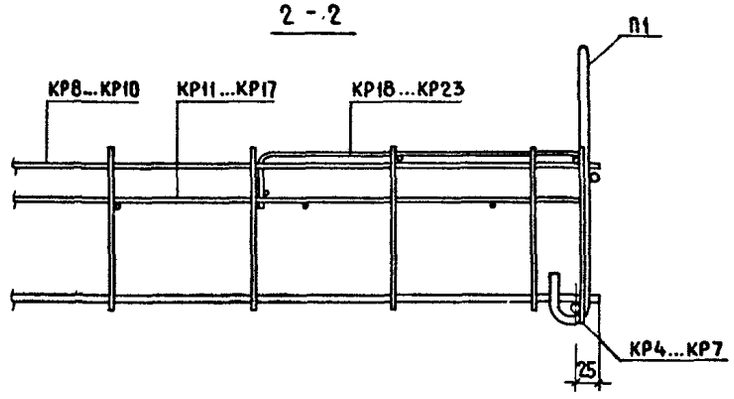

IX

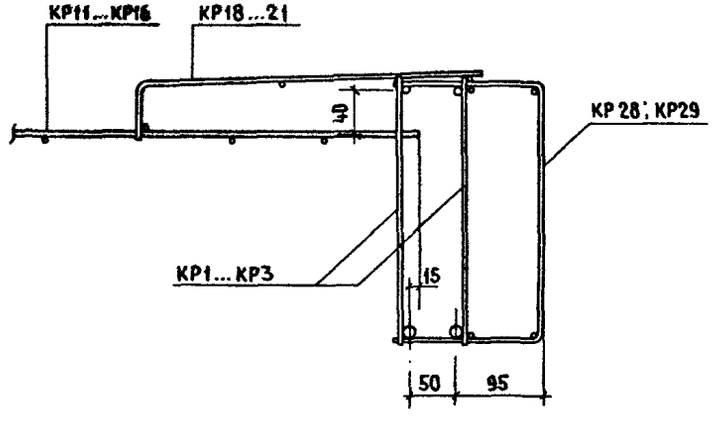

НАЧ ОТД.	Росинский		01.84	1.152.1-8.1 00 000 Д5	
ГЛ ИНЖ ОТД	Первушин		01.84		
ГЛ. КОНСТ.	Пальман		01.84		
ГИП	Клепикова		01.84	Узлы VIII ; IX	СТАДИЯ Р; ЛИСТ; ЛИСТОВ 1
РУК ГР	Горлова		26.12.83		
ПРОВ.	Клепикова		01.84		ЦНИИЭПжилища
РАЗРАБ	Горлова		26.12.83		

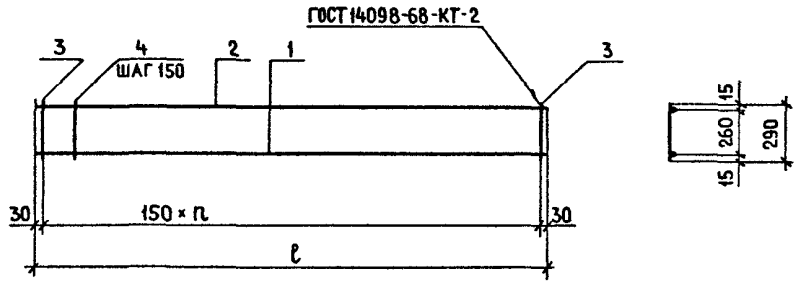

Обозначение	Марка	n	ℓ, мм	Масса, кг
1.152.1-8.1 11100	КР1	16	2460	2,41
– 01	КР2	18	2760	2,69
– 02	КР3	18	2760	3,69

Формат	Зона	Поз.	Обозначение	Наименование	Кол.	Примечание
			Переменные	данные для исполнений		
				1.152.1-8.1 11100		КР1
				Детали		Масса ед. кг
БЧ		1	1.152.1-8.1 00034	Ø10 AIII ГОСТ 5781-82 ℓ=2460	1	1,52
БЧ		2	1.152.1-8.1 00026	Ø5 BpI ГОСТ 6727-80 ℓ=2460	1	0,36
БЧ		3	1.152.1-8.1 00024	Ø5 BpI ГОСТ 6727-80 ℓ=290	2	0,04
БЧ		4	1.152.1-8.1 00004	Ø4 BpI ГОСТ 6727-80 ℓ=290	15	0,03
				1.152.1-8.1 11100-01		КР2
				Детали		
БЧ		1	1.152.1-8.1 00035	Ø10 AIII ГОСТ 5781-82 ℓ=2760	1	1,7
БЧ		2	1.152.1-8.1 00027	Ø5 BpI ГОСТ 6727-80 ℓ=2760	1	0,4
БЧ		3	1.152.1-8.1 00024	Ø5 BpI ГОСТ 6727-80 ℓ=290	2	0,04
БЧ		4	1.152.1-8.1 00004	Ø4 BpI ГОСТ 6727-80 ℓ=290	17	0,03
				1.152.1-8.1 11100-02		КР3
				Детали		
БЧ		1	1.152.1-8.1 00036	Ø12 AIII ГОСТ 5781-82 ℓ=2760	1	2,45
БЧ		2	1.152.1-8.1 00031	Ø6 AIII ГОСТ 5781-82 ℓ=2760	1	0,61
БЧ		3	1.152.1-8.1 00029	Ø6 AIII ГОСТ 5781-82 ℓ=290	2	0,06
БЧ		4	1.152.1-8.1 00004	Ø4 BpI ГОСТ 6727-80 ℓ=290	17	0,03

1.152.1-8.1 11100

Нач. отд	Росинский		01.84
Гл. инж. отд	Первушин		01.84
Гл. конст.	Пальман		01.84
ГИП	Клепикова		01.84
Рук. гр	Горлова		29.11.83
Пров	Клепикова		01.84
Разраб	Горлова		29.11.83

Каркас (КР1 ... КР3)

Стадия	Масса	Масштаб
Р	См. табл.	—
Лист	Листов 1	

ЦНИИЭП жилища

Рис. 1

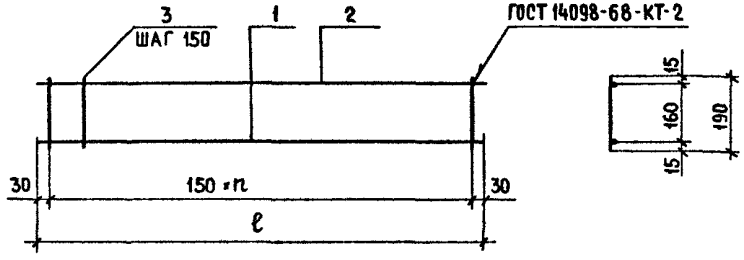

Рис. 2

ОСТАЛЬНОЕ – СМ. РИС. 1

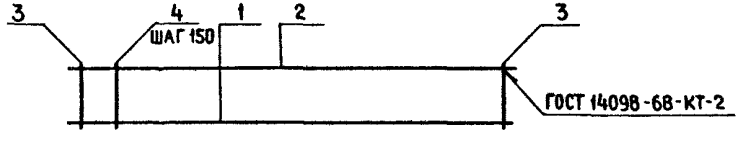

Обозначение	Марка	Рис.	n	ℓ, мм	Масса, кг
1.152.1-8.1 11200	КР4	1	16	2460	1,54
– 01	КР5	2	16	2460	2,23
– 02	КР6	2	18	2760	2,50
– 03	КР7	2	18	2760	3,48

Формат	Зона	Поз.	Обозначение	Наименование	Кол.	Примечание
				Переменные данные для исполнений:		
				1.152.1-8.1 11200		КР4
				Детали		Масса ед., кг
БЧ		1	1152.1-8.1 00033	Ø8 AIII ГОСТ 5781-82 ℓ=2460	1	0,97
БЧ		2	1.152.1-8.1 00022	Ø4 BpI ГОСТ 6727-80 ℓ=2460	1	0,23
БЧ		3	1152.1-8.1 00003	Ø4 BpI ГОСТ 6727-80 ℓ=190	17	0,02
				1.152.1-8.1 11200-01		КР5
				Детали		
БЧ		1	1.152.1-8.1 00034	Ø10 AIII ГОСТ 5781-82 ℓ=2460	1	1,52
БЧ		2	1152.1-8.1 00026	Ø5 BpI ГОСТ 6727-80 ℓ=2460	1	0,35
БЧ		3	1152.1-8.1 00023	Ø5 BpI ГОСТ 6727-80 ℓ=190	2	0,03
БЧ		4	1152.1-8.1 00003	Ø4 BpI ГОСТ 6727-80 ℓ=190	15	0,02
				1152.1-8.1 11200-02		КР6
				Детали		
БЧ		1	1152.1-8.1 00035	Ø10 AIII ГОСТ 5781-82 ℓ=2760	1	1,7
БЧ		2	1152.1-8.1 00027	Ø5 BpI ГОСТ 6727-80 ℓ=2760	1	0,4
БЧ		3	1152.1-8.1 00023	Ø5 BpI ГОСТ 6727-80 ℓ=190	2	0,03
БЧ		4	1152.1-8.1 00003	Ø4 BpI ГОСТ 6727-80 ℓ=190	17	0,02
				1152.1-8.1 11200-03		КР7
				Детали		
БЧ		1	1152.1-8.1 00036	Ø12 AIII ГОСТ 5781-82 ℓ=2760	1	2,45
БЧ		2	1152.1-8.1 00031	Ø6 AIII ГОСТ 5781-82 ℓ=2760	1	0,61
БЧ		3	1152.1-8.1 00028	Ø6 AIII ГОСТ 5781-82 ℓ=190	2	0,04
БЧ		4	1.152.1-8.1 00003	Ø4 BpI ГОСТ 6727-80 ℓ=190	17	0,02

1.152.1-8.1 11200

Нач. отд.	Росинский		29.11.83
Гл. инж. отд.	Первушин		29.11.83
Гл. констр.	Пальман		29.11.83
ГИП	Клепикова		29.11.83
Рук. гр.	Горлова		29.11.83
Провер.	Клепикова		29.11.83
Разраб.	Горлова		29.11.83

КАРКАС (КР4 ... КР7)

Стадия	Масса	Масштаб
Р	см табл.	—
Лист	Листов 1	

ЦНИИЭП жилища

Рис.1

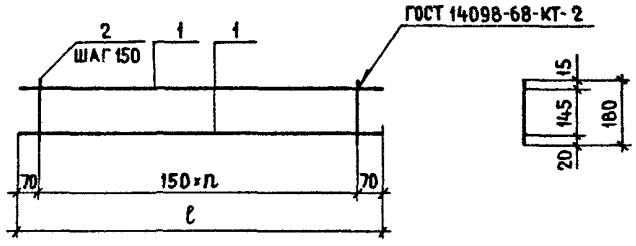

Рис. 2

ОСТАЛЬНОЕ–СМ. РИС.1

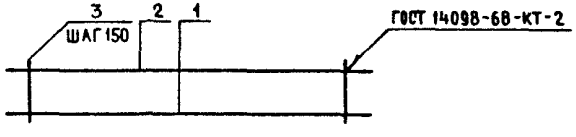

Обозначение	Марка	Рис.	n	ℓ, мм	Масса, кг
1.152.1-8.1 11300	КР8	1	7	1190	0,38
– 01	КР9	1	9	1490	0,64
– 02	КР10	2	11	1790	1,11

Формат	Зона	Поз.	Обозначение	Наименование	Кол.	Примечание
			Переменные	Данные для исполнений:		
				1152 1-8.1 11300		КР8
				Детали		Масса ед. кг
БЧ		1	1.152 1-8.1 00013	⌀4 BpI ГОСТ 6727-80 ℓ=1190	2	0,11
БЧ		2	1.152.1-8.1 00002	⌀4 BpI ГОСТ 6727-80 ℓ=180	8	0,02
				1152 1-8 1 11300-01		КР9
				Детали		
БЧ		1	1152 1-8.1 00025	⌀5 BpI ГОСТ 6727-80 ℓ=1490	2	0,22
БЧ		2	1152.1-8 1 00002	⌀4 BpI ГОСТ 6727-80 ℓ=180	10	0,02
				1152 1-8 1 11300-02		КР10
				Детали		
БЧ		1	1.152.1-8 1 00032	⌀8 A III ГОСТ 5781-82 ℓ=1790	1	0,71
БЧ		2	1152 1-8.1 00018	⌀4 BpI ГОСТ 6727-80 ℓ=1790	1	0,16
БЧ		3	1152.1-8.1 00002	⌀4 BpI ГОСТ 6727-80 ℓ=180	12	0,02

1.152.1-8.1 11300

Нач отд	Росинский		01.84
Гл инж отд	Первушин		01.84
Гл конст	Пальман		01.84
Гип	Клепикова		01.84
Рук гр	Горлова		29.11.83
Пров	Клепикова		01.84
Разраб	Горлова		29.11.83

Каркас (КР8 ... КР10)

Стадия	Масса	Масштаб
Р	СМ ТАБЛ	
Лист	Листов 1	

ЦНИИЭП жилища

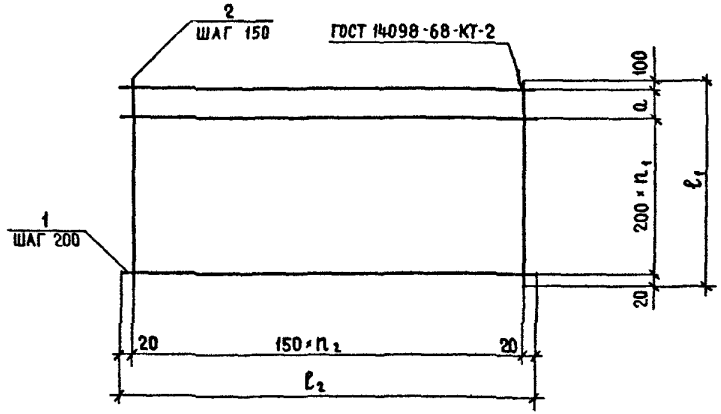

Обозначение	Марка	a, мм	n_1	n_2	ℓ_1, мм	ℓ_2, мм	Масса, кг
1.152.1-8.1 11400	КР11	0	5	14	1120	2140	2,7
— 01	КР12	100	6	14	1420	2140	3,55
— 02	КР13	0	8	14	1720	2140	4,2
— 03	КР14	0	5	16	1120	2440	3,02
— 04	КР15	100	6	16	1420	2440	3,97

Формат	Зона	Поз.	Обозначение	Наименование	Кол.	Примечание
				Переменные данные для исполнений:		
				1.152.1-8.1 11400		КР11
				Детали		Масса ед. кг
Б4		1	1.152.1-8.1 00019	⌀4 Вр I ГОСТ 6727-80 ℓ=2140	6	0,2
Б4		2	1.152.1-8.1 00012	⌀4 Вр I ГОСТ 6727-80 ℓ=1120	15	0,10
				1.152.1-8.1 11400-01		КР12
				Детали		
Б4		1	1.152.1-8.1 00019	⌀4 Вр I ГОСТ 6727-80 ℓ=2140	8	0,2
Б4		2	1.152.1-8.1 00016	⌀4 Вр I ГОСТ 6727-80 ℓ=1420	15	0,13
				1.152.1-8.1 11400-02		КР13
				Детали		
Б4		1	1.152.1-8.1 00019	⌀4 Вр I ГОСТ 6727-80 ℓ=2140	9	0,2
Б4		2	1.152.1-8.1 00017	⌀4 Вр I ГОСТ 6727-80 ℓ=1720	15	0,16
				1.152.1-8.1 11400-03		КР14
				Детали		
Б4		1	1.152.1-8.1 00021	⌀4 Вр I ГОСТ 6727-80 ℓ=2440	6	0,22
Б4		2	1.152.1-8.1 00012	⌀4 Вр I ГОСТ 6727-80 ℓ=1120	17	0,10
				1.152.1-8.1 11400-04		КР15
				Детали		
Б4		1	1.152.1-8.1 00021	⌀4 Вр I ГОСТ 6727-80 ℓ=2440	8	0,22
Б4		2	1.152.1-8.1 00016	⌀4 Вр I ГОСТ 6727-80 ℓ=1420	17	0,13

1.152.1-8.1 11400

Нач. отд.	Росинский		01.84
Гл. инж. отд.	Первушин		01.84
Гл. конст.	Пальман		01.84
ГИП	Клепикова		01.84
Рук. гр.	Горлова		29.11.83
Пров.	Клепикова		01.84
Разраб.	Горлова		29.11.83

Каркас (КР11... КР15)

Стадия	Масса	Масштаб
Р	см. табл.	—
Лист	Листов 1	

ЦНИИЭП жилища

Рис. 1

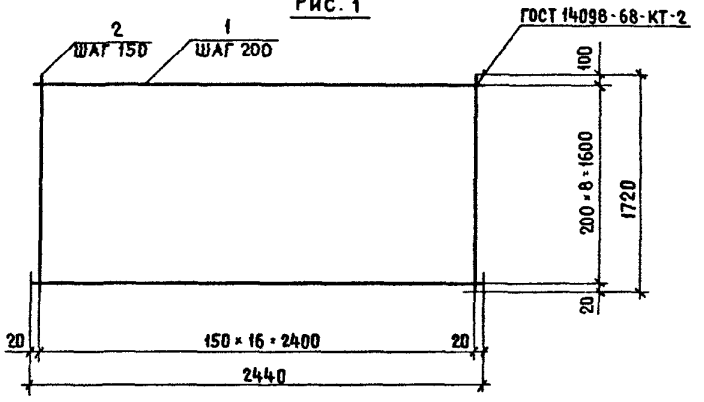

Рис. 2

ОСТАЛЬНОЕ–СМ. РИС. 1

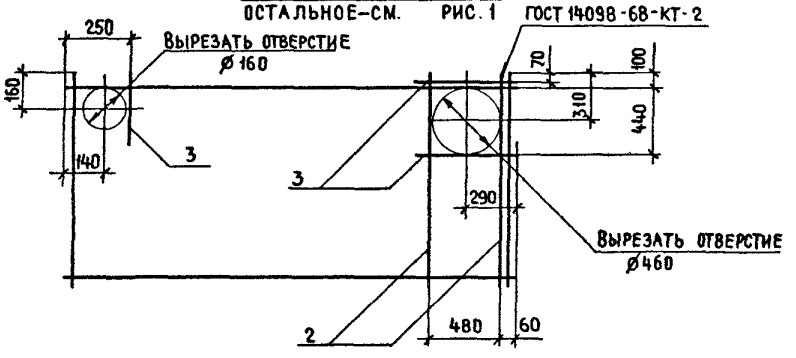

Обозначение	Марка	Рис.	Масса, кг
1.152.1-8.1 31100	КР16	1	4,7
-01	КР17	2	5,2

Формат	Зона	Поз.	Обозначение	Наименование	Кол.	Примечание
				Детали		масса ед., кг
Б4		1	1.152.1-8.1 00021	Ø4 8рI ГОСТ 6727-80 ℓ=2440	9	0,22
				Переменные данные для исполнений:		
				1.152.1-8.1 31100		КР16
				Детали		
Б4		2	1.152.1-8.1 00017	Ø4 8рI ГОСТ 6727-80 ℓ=1720	17	0,16
				1.152.1-8.1 31100-01		КР17
				Детали		
Б4		2	1.152.1-8.1 00017	Ø4 8рI ГОСТ 6727-80 ℓ=1720	19	0,16
Б4		3	1.152.1-8.1 00011	Ø4 8рI ГОСТ 6727-80 ℓ=650	3	0,06

Нач. отд.	Росинский		11.84
Гл. инж. отд.	Первушин		01.84
Гл. констр.	Пальман		01.84
ГИП	Клепикова		01.84
Рук. гр.	Горлова		29.11.83
Пров.	Клепикова		01.84
Разраб.	Горлова		29.11.83

1.152.1-8.1 31100

Каркас (КР16; КР17)

Стадия	Масса	Масштаб
Р	СМ ТАБЛ	—
Лист	Листов 1	

ЦНИИЭП жилища

19904 36

Рис.1

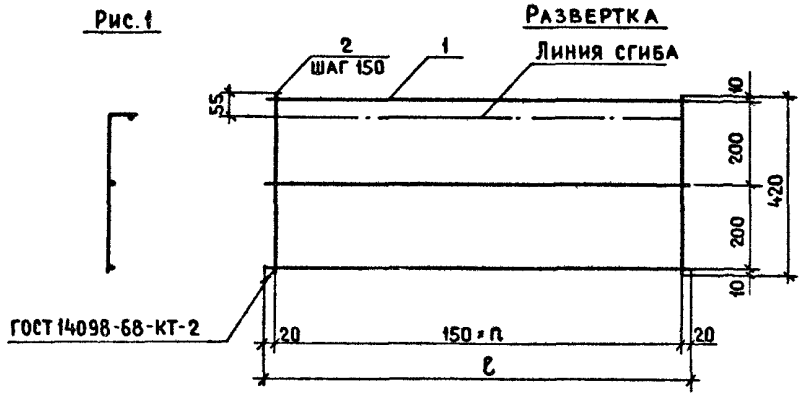

Рис.2

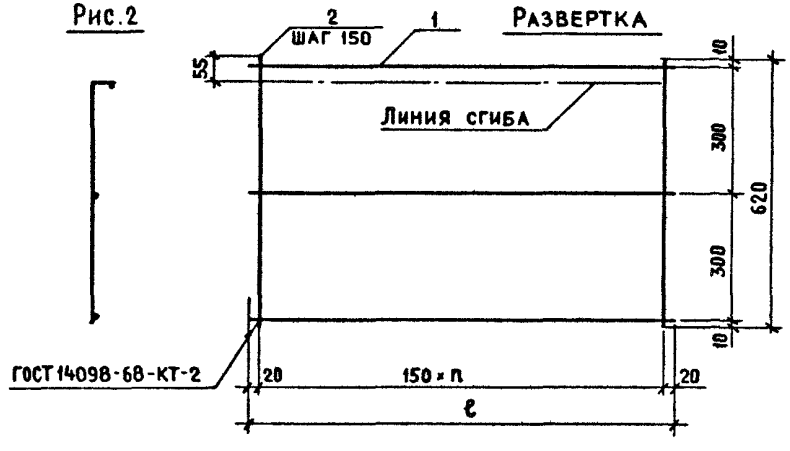

Обозначение	Марка	Рис	n	ℓ, мм	Масса, кг
1.152 1-8.1 11500	КР18	1	14	2140	1,2
−01	КР19	1	16	2440	1,34
−02	КР20	2	14	2140	1,5
−03	КР21	2	16	2440	1,68

Формат	Зона	Поз	Обозначение	Наименование	Кол.	Примечание
			Переменные	данные для исполнений:		
				1152 1-8 1 11500		КР18
				Детали		масса ед., кг
БЧ		1	11521-81 00019	Ø4 BpI ГОСТ 6727-80 ℓ=2140	3	0,20
БЧ		2	1.1521-81 00005	Ø4 BpI ГОСТ 6727-80 ℓ=420	15	0,04
				1152 1-8 1 11500-01		КР19
				Детали		
БЧ		1	11521-8.1 00021	Ø4 BpI ГОСТ6727-80 ℓ=2440	3	0,22
БЧ		2	1.1521-8.1 00005	Ø4 BpI ГОСТ6727-80 ℓ=420	17	0,04
				1152 1-8 1 11500-02		КР20
				Детали		
БЧ		1	1.1521-81 00019	Ø4 BpI ГОСТ6727-80 ℓ=2140	3	0,2
БЧ		2	11521-81 00009	Ø4 BpI ГОСТ 6727-80 ℓ=620	15	0,06
				1152 1-8 1 11500-03		КР21
				Детали		
БЧ		1	11521-81 00021	Ø4 BpI ГОСТ 6727-80 ℓ=2440	3	0,22
БЧ		2	11521-81 00009	Ø4 BpI ГОСТ 6727-80 ℓ=620	17	0,06

Нач ОТД	Росинский		
Гл инж ПД	Первушин		
Гл констр	Пальман		
ГИП	Клепикова		
Рук гр	Горлова		29.11.93
Пров	Клепикова		
Разраб	Горлова		29.11.93

1152 1-8 1 11500

Каркас гнутый (КР18 ... КР21)

Стадия	Масса	Масштаб
Р	см. табл	—
Лист	Листов 1	

ЦНИИЭП жилища

Рис. 1

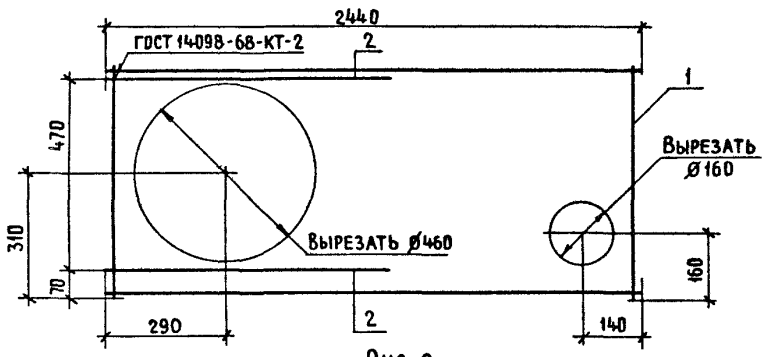

Рис. 2

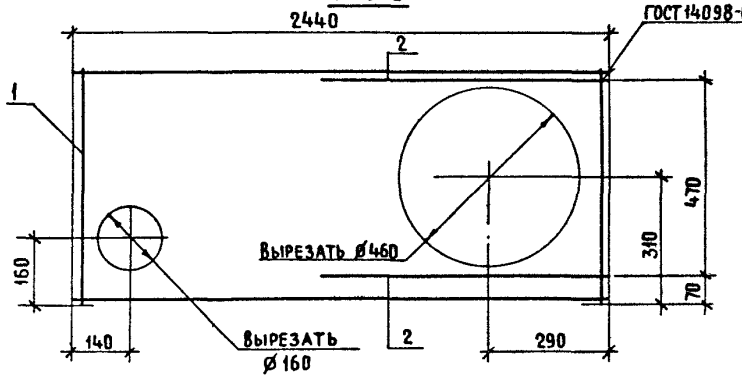

Обозначение	Марка	Рис.	Масса, кг
1.152.1-8.1 51100	КР22	1	1,8
-01	КР23	2	1,8

Формат	Зона	Поз	Обозначение	Наименование	Кол	Примечание
				1.152.1-8.1 51100		КР 22
				Сборочные единицы		
А3		1	1152.1-8.1 11500-03	Каркас гнутый КР21	1	
				Детали		Масса ед кг
Б4		2	1152.1-8.1 00011	Ø4 BpI ГОСТ6727-80 ℓ=650	2	0,06
				1.152.1-8.1 51100-01		КР23
				(то же как для 1.152.1-8.1 51100)		
			Различие исполнений 1.152.1-8.1 51100 и 1.152.1-8.1 51100-01 по сборочному чертежу			

Нач отд	Росинский		29.11.83
Гл инж отд	Первушин		29.11.83
Гл конст	Пальман		29.11.83
ГИП	Клепикова		29.11.83
Рук гр	Горлова		29.11.83
Пров	Клепикова		29.11.83
Разраб	Горлова		29.11.83

1 152 1-8 1 51100

Каркас гнутый (КР22, КР23)

Стадия	Масса	Масштаб
Р	см табл	—
Лист	Листов 1	

ЦНИИЭП жилища

Рис.1

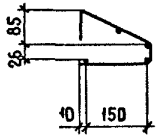

Развертка

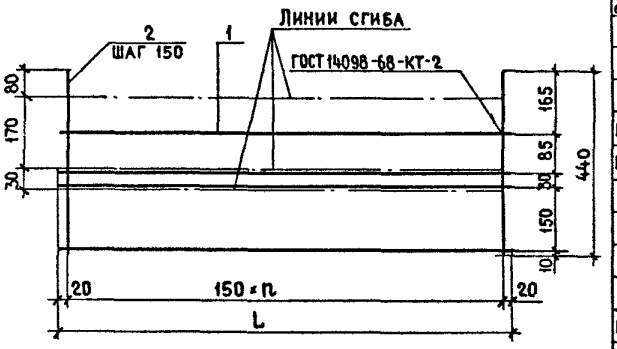

Рис.2

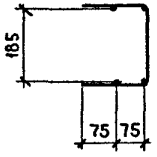

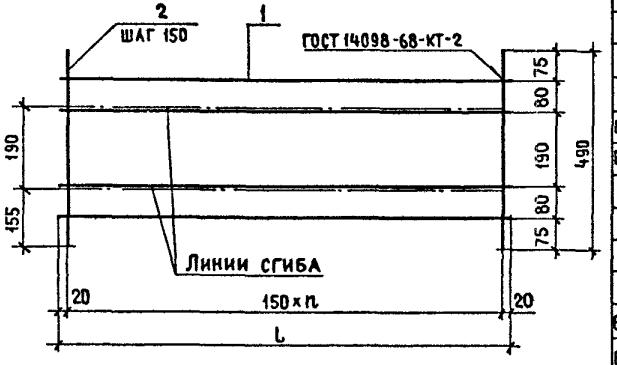

Обозначение	Марка	Рис.	L, мм	n	Масса, кг
1.152.1-8.1 11600	КР24	1	1240	8	0,8
—01	КР25	2	1240	8	0,89
—02	КР26	1	1390	9	0,92
—03	КР27	2	1390	9	1,02

Формат	Зона	Поз.	Обозначение	Наименование	Кол.	Примечание
			Переменные	Данные для исполнений:		
				1.152.1-8.1 11600		КР24
				Детали		масса ед. кг
БЧ		1	1.152.1-8.1 00014	⌀4 BpI ГОСТ 6727-80 ℓ=1240	4	0,11
БЧ		2	1.152.1-8.1 00006	⌀4 BpI ГОСТ 6727-80 ℓ=440	9	0,04
				1.152.1-8.1 11600-01		КР25
				Детали		
БЧ		1	1.152.1-8.1 00014	⌀4 BpI ГОСТ 6727-80 ℓ=1240	4	0,11
БЧ		2	1.152.1-8.1 00007	⌀4 BpI ГОСТ 6727-80 ℓ=490	9	0,05
				1.152.1-8.1 11600-02		КР26
				Детали		
БЧ		1	1.152.1-8.1 00015	⌀4 BpI ГОСТ 6727-80 ℓ=1390	4	0,13
БЧ		2	1.152.1-8.1 00006	⌀4 BpI ГОСТ 6727-80 ℓ=440	10	0,04
				1.152.1-8.1 11600-03		КР27
				Детали		
БЧ		1	1.152.1-8.1 00015	⌀4 BpI ГОСТ 6727-80 ℓ=1390	4	0,13
БЧ		2	1.152.1-8.1 00007	⌀4 BpI ГОСТ 6727-80 ℓ=490	10	0,05

Нач отд	Росинский		01.84
Гл инж отд	Первушин		01.84
Гл конст	Пальман		01.84
ГИП	Клепикова		01.84
Рук гр	Горлова		29.11.83
Пров	Клепикова		01.84
Разраб	Горлова		29.11.83

1.152.1-8.1 11600

Каркас гнутый (КР24...КР27)

Стадия	Масса	Масштаб
Р	См. табл.	—
Лист	Листов 1	

ЦНИИЭП жилища

Развертка

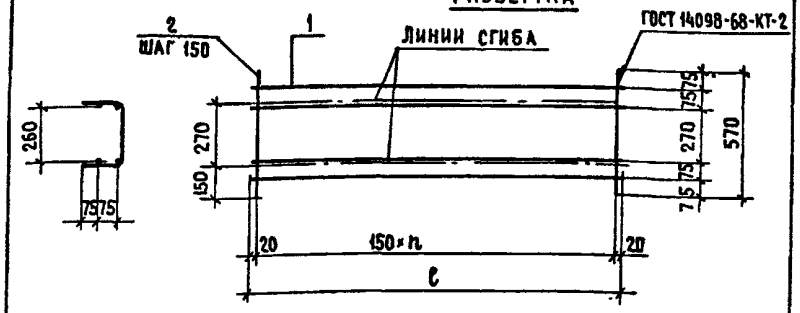

Обозначение	Марка	n	ℓ, мм	Масса, кг
1.152.1-8.1 21 100	КР28	8	1240	0,89
-01	КР29	9	1390	1,02

Формат	Зона	Поз.	Обозначение	Наименование	Кол.	Примечание
				Переменные данные для исполнений:		
				1.152.1-8.1 21 100		КР28
				Детали		Масса ед. кг
БЧ		1	1.152.1-8.1 00 014	⌀4 Вр I ГОСТ 6727-80 ℓ=1240	4	0,11
БЧ		2	1.152.1-8.1 00 008	⌀4 Вр I ГОСТ 6727-80 ℓ= 570	9	0,05
				1.152.1-8.1 21 100-01		КР29
				Детали		
БЧ		1	1.152.1-8.1 00 015	⌀4 Вр I ГОСТ 6727-80 ℓ=1390	4	0,13
БЧ		2	1.152.1-8.1 00 008	⌀4 Вр I ГОСТ 6727-80 ℓ= 570	10	0,05

Нач. отд.	Росинский		01.84
Гл. инж. отд.	Первушин		01.84
Гл. конст.	Пальман		01.84
ГИП	Клепикова		01.84
Рук. гр.	Горлова		15.12.83
Провер.	Клепикова		01.84
Разраб.	Горлова		15.12.83

1.152.1-8.1 21 100

Каркас гнутый (КР28, КР29)

Стадия	Масса	Масштаб
Р	см. табл.	—
Лист	Листов 1	

ЦНИИЭП жилища

Рис. 1

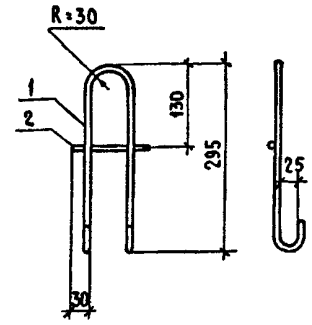

Рис. 2

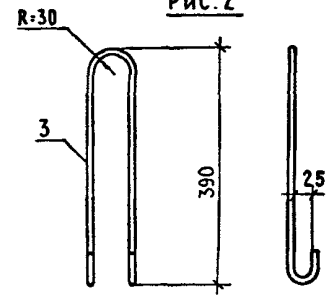

Обозначение	Марка	Рис	Масса, кг
1.152.1-8.1 11 700	П1	1	0,53
-01	П2	2	0,59

Формат	Зона	Поз	Обозначение	Наименование	Кол.	Примечание
				Переменные данные для исполнений:		
				1.152.1-8.1 11 700		П1
				Детали		Масса ед., кг
БЧ		1	1.152.1-8.1 00 038	⌀10 AI ГОСТ 5781-82 ℓ=750	1	0,46
БЧ		2	1.152.1-8.1 00 037	⌀10 AI ГОСТ 5781-82 ℓ=120	1	0,07
				1.152.1-8.1 11 700-01		П2
				Детали		
БЧ		3	1.152.1-8.1 00 039	⌀10 AI ГОСТ 5781-82 ℓ=950	1	0,59

Инв. № подл. | Подпись и дата | Взам. инв. №

Нач. отд.	Росинский		01.84
Гл. инж. отд.	Первушин		01.84
Гл. конст.	Пальман		01.84
ГИП	Клепикова		01.84
Рук. гр.	Горлова		15.12.83
Провер.	Клепикова		01.84
Разраб.	Горлова		15.12.83

1.152.1-8.1 11 700

Петля строповочная (П1; П2)

Стадия	Масса	Масштаб
Р	см. табл.	—
Лист	Листов 1	

ЦНИИЭП жилища

Расход стали на 1 элемент, кг

Марка	Изделия арматурные									
	Арматурная сталь ГОСТ 5781-82						Арматурная сталь ГОСТ 6727-80			Всего
	Класс A-III				Итого	Класс A-I	Класс Bp-I		Итого	
	Ø, мм					Ø, мм	Ø, мм			
	6	8	10	12		10	4	5		
2ЛП 22.12-4-к		0,97	3,04		4,01	2,24	9,14	0,88	10,02	16,27
2ЛП 22.15-4-к			4,56		4,56	2,24	9,36	2,17	11,53	18,33
2ЛП 22.18-4-к		1,42	4,56		5,98	2,24	11,01	1,29	12,3	20,52
2ЛП 22 12в-4-к		0,97	3,04		4,01	2,24	9,14	0,88	10,02	16,27
2ЛП 22.15в-4-к			4,56		4,56	2,24	9,36	2,17	11,53	18,33
2ЛП 22.18в-4-к		1,42	4,56		5,98	2,24	11,01	1,29	12,3	20,52
2ЛП 25.12-4-к			5,1		5,10	2,24	9,9	1,42	11,32	18,66
2ЛП 25.15-4-к	1,46		1,7	4,9	8,06	2,24	10,49	1,34	11,83	22,13
2ЛП 25.18-4-к	2,15	1,42		7,35	10,92	2,24	12,3		12,3	25,46
2ЛП 25.12в-4-к			5,1		5,1	2,24	9,9	1,42	11,32	18,66
2ЛП 25.15в-4-к	1,46		1,7	4,9	8,06	2,24	10,49	1,34	11,83	22,13
2ЛП 25.18в-4-к	2,15	1,42		7,35	10,92	2,24	12,3		12,3	25,46
2ЛП 25.18-4-км	2,15	1,42		7,35	10,92	2,24	12,92		12,92	26,08
2ЛП 25.18-4-кмл										

Нач отд.	Росинский		01.84
Гл. инж. отд.	Первушин		01.84
Гл. конст	Пальман		01.84
ГИП	Клепикова		01.84
Рук гр.	Горлова		29.11.83
Пров	Клепикова		01.84
Разраб	Горлова		29.11.83

1.152.1-8.1 00000 ВМС

Ведомость расхода стали

Стадия	Лист	Листов
Р		1

ЦНИИЭП жилища

№ строки	Наименование материала и единица измерения	Код материала	Код материала	Ед. изм.	Код и марка изделия. Количество на марку													
					58 9121 2611 2ЛП 22.12-4-к	58 9121 2614 2ЛП 22.15-4-к	58 9121 2617 2ЛП 22.18-4-к	58 9121 2620 2ЛП 22.12в-4-к	58 9121 2623 2ЛП 22.15в-4-к	58 9121 2626 2ЛП 22.18в-4-к	58 9121 2701 2ЛП 25.12-4-к	58 9121 2704 2ЛП 25.15-4-к	58 9121 2707 2ЛП 25.18-4-к	58 9121 2710 2ЛП 25.12в-4-к	58 9121 2713 2ЛП 25.15в-4-к	58 9121 2716 2ЛП 25.18в-4-к	58 9121 2719 2ЛП 25.18-4-км	58 9121 2719 2ЛП 25.18-4-кмн
1	Арматурные изделия																	
2	Сталь класса А-I ГОСТ 5781-82, кг	093011	166		2,24	2,24	2,24	2,24	2,24	2,24	2,24	2,24	2,24	2,24	2,24	2,24	2,24	2,24
3	Сталь класса А-III ГОСТ 5781-82, кг	093004	166		3,98	4,56	5,98	4,01	4,56	5,98	5,1	8,06	10,92	5,1	8,06	10,92	10,92	10,92
4	Сталь класса Вр-I ГОСТ 6727-80, кг	121301	166		10,02	11,53	12,3	10,02	11,53	12,3	11,32	11,83	12,3	11,32	11,83	12,3	12,92	12,92
5	Общий расход стали, кг	–	166		16,27	18,33	20,52	16,27	18,33	20,52	18,66	22,13	25,46	18,66	22,13	25,46	26,08	26,08
6	Общий расход стали, приведен-																	
7	ный к классу А-I, кг	–	166		22,7	25,71	28,87	22,7	25,71	28,87	26,17	31,16	35,94	26,17	31,16	35,94	36,85	36,85
8	Бетон марки М200, м³		113		0,36	0,413	0,467	0,367	0,42	0,474	0,402	0,462	0,521	0,41	0,47	0,529	0,509	0,509
9	Бетон декоративный марки																	
10	М200, м³		113		0,054	0,067	0,08	0,056	0,069	0,082	0,062	0,076	0,092	0,064	0,079	0,094	0,089	0,089
11	Портландцемент	573110																
12	М400, т	573112	168		0,122	0,142	0,161	0,125	0,143	0,164	0,137	0,159	0,181	0,14	0,162	0,184	0,176	0,176

Нач. отд.	Росинский		9.89
Гл. констр.	Пальман		9.89
ГИП	Клепикова		09.89
Рук. гр.	Горлова		09.89
Проверил	Клепикова		9.89
Разраб.	Горлова		9.01.89

1.152.1-8.1 00 000 ВРМ

Ведомость расхода материалов

Стадия	Лист	Листов
Р		1

ЦНИИЭП жилища

19904 (42)

gost.e-ecolog.ru