ТИПОВЫЕ КОНСТРУКЦИИ, ИЗДЕЛИЯ И УЗЛЫ ЗДАНИЙ И СООРУЖЕНИЙ

СЕРИЯ 2.240-1

ДЕТАЛИ ПЕРЕКРЫТИЙ ОБЩЕСТВЕННЫХ ЗДАНИЙ

Выпуск 4

МЕЖДУЭТАЖНЫЕ ПЕРЕКРЫТИЯ КАРКАСНО-ПАНЕЛЬНЫХ ЗДАНИЙ В КОНСТРУКЦИЯХ СЕРИИ 1.020-1/83.

Рабочие чертежи

22661
ЦЕНА 6-38

gost.e-ecolog.ru

ТИПОВЫЕ КОНСТРУКЦИИ, ИЗДЕЛИЯ И УЗЛЫ ЗДАНИЙ И СООРУЖЕНИЙ

СЕРИЯ 2.240-1

ДЕТАЛИ ПЕРЕКРЫТИЙ ОБЩЕСТВЕННЫХ ЗДАНИЙ

Выпуск 4

Междуэтажные перекрытия каркасно-панельных зданий в конструкциях серии 1.020-1/83.

Рабочие чертежи

Разработаны:
ЦНИИЭП учебных зданий

Гл. инженер А.Ляхович
Нач. отдела В.Греков
Гл.инж. отдела З.Шахова

Утверждены и введены в действие с 01.12.87 г.
Госгражданстроем
Приказ № 370 от 16.11.87 г.

© ЦИТП Госстроя СССР, 1988

Обозначение	Наименование	Стр.
2.240-I.4-00.0.0 ТО	Техническое описание	3
2.240-I.4-00.0.0 Д	Маркировка типовых деталей на планах	
	перекрытий	5
2.240-I.4-0I.0.0	Деталь ТДI	7
2.240-I.4-02.0.0	Деталь ТД2	8
2.240-I.4-03.0.0	Деталь ТД3	9
2.240-I.4-04.0.0	Деталь ТД4	I0
2.240-I.4-05.0.0	Деталь ТД5	II
2.240-I.4-06.0.0	Деталь ТД6	I2
2.240-I.4-07.0.0	Деталь ТД7	I3
2.240-I.4-08.0.0	Деталь ТД8	I3
2.240-I.4-09.0.0	Деталь ТД9, ТДI0	I4
2.240-I.4-I0.0.0	Деталь ТДII	I4
2.240-I.4-II.0.0	Деталь ТДI2	I5
2.240-I.4-I2.0.0	Деталь ТДI3	I5
2.240-I.4-I3.0.0	Деталь ТДI4	I6
2.240-I.4-I4.0.0	Деталь ТДI5	I7
2.240-I.4-I5.0.0	Деталь ТДI6	I8
2.240-I.4-I6.0.0	Деталь ТДI7	I9
2.240-I.4-I7.0.0	Деталь ТДI8	20
2.240-I.4-I8.0.0	Деталь ТДI9	22
2.240-I.4-I9.0.0	Деталь ТД20	23
2.240-I.4-20.0.0	Деталь ТД2I	23
2.240-I.4-2I.0.0	Деталь ТД22	24
2.240-I.4-22.0.0	Деталь ТД23	24
2.240-I.4-23.0.0	Деталь ТД24	25
2.240-I.4-24.0.0	Деталь ТД25	26

2.240-I.4- 00.0.0 С

Нач.отд. Греков
Гл.инж. Шахова
Рук.гр. Мадоян

Содержание

Стадия Р | Лист I | Листов 3

ЦНИИЭП учебных зданий

Обозначение	Наименование	Стр.
2.240-I.4-25.0.0	Деталь ТД26	27
2.240-I.4-26.0.0	Деталь ТД27	30
2.240-I.4-27.0.0	Деталь ТД28	3I
2.240-I.4-28.0.0	Деталь ТД29	32
2.240-I.4-29.0.0	Деталь ТД30	33
2.240-I.4-30.0.0	Деталь ТД3I	34
2.240-I.4-3I.0.0	Деталь ТД32	34
2.240-I.4-32.0.0	Деталь ТД33	36
2.240-I.4-33.0.0	Деталь ТД34	36
2.240-I.4-34.0.0	Деталь ТД35	37
2.240-I.4-35.0.0	Деталь ТД36	37
2.240-I.4-36.0.0	Деталь ТД37	39
2.240-I.4-37.0.0	Деталь ТД38	40
2.240-I.4-38.0.0	Деталь ТД39	42
2.240-I.4-39.0.0	Деталь ТД40	43
2.240-I.4-40.0.0	Деталь ТД4I	43
2.240-I.4-4I.0.0	Деталь ТД42	44
2.240-I.4-42.0.0	Деталь ТД43	44
2.240-I.4-43.0.0	Деталь ТД44	45
2.240-I.4-44.0.0	Деталь ТД45	46
2.240-I.4-45.0.0	Деталь ТД46	47
2.240-I.4-46.0.0	Деталь ТД47	48
2.240-I.4-47.0.0	Деталь ТД48...ТД5I	48
2.240-I.4-48.0.0	Деталь ТД52...ТД55	50
2.240-I.4-49.0.0	Деталь ТД56...ТД59	5I
2.240-I.4-50.0.0	Деталь ТД60...ТД63	5I
2.240-I.4-5I.0.0	Деталь ТД64...ТД67	52
2.240-I.4-52.0.0	Деталь ТД68...ТД7I	52
2.240-I.4-53.0.0	Деталь ТД72...ТД75	53
2.240-I.4-54.0.0	Деталь ТД76...ТД79	54

Инв.N подл. | Подп. и дата | Взам. инв.N

2.240-I.4- 00.0.0 С

Лист 2

Обозначение	Наименование	Стр.
2.240-I.4-55.0.0	Деталь ТД80...ТД83	55
2.240-I.4-56.0.0	Деталь ТД84...ТД87	56
2.240-I.4-0I.0.I	Изделие монтажное ММ-I ... ММ5	58
2.240-I.4-03.0.I	Изделие монтажное ММ-6 ... ММ-II	58
2.240-I.4-I3.0.I	Изделие монтажное ММ-I2,... ММ-I6	59
2.240-I.4-35.I.0	Изделие монтажное ММ-I7, ММ-I8, ММ-22	60
2.240-I.4-35.I.0 СБ	Изделие монтажное ММ-I7, ММ-I8, ММ-22.	
	Сборочный чертеж	60
2.240-I.4-37.I.0	Изделие монтажное ММ-I9, ММ-20, ММ-2I	6I
2.240-I.4-37.I.0 СБ	Изделие монтажное ММ-I9, ММ-20, ММ-2I.	
	Сборочный чертеж	6I
2.240-I.4-57.0.0	Спецификация	62...
		82

В настоящий выпуск включены типовые детали междуэтажных перекрытий каркасно-панельных общественных зданий I-У степеней огнестойкости, решаемых в конструкциях серии I.020-I/83.

Плиты перекрытий приняты по серии I.04I.I-2 выпуски I...6.

В альбоме на документе 2.240-I.4-00.0.0Д даны фрагменты планов перекрытий с замаркированными на них типовыми деталями. Представленные фрагменты планов не являются техническими решениями для применения в проектах и даны только для маркировки типовых деталей и удобства их подбора.

В выпуске разработаны типовые детали междуэтажных перекрытий зданий различной конфигурации с продольным, поперечным и смешанным (продольно-поперечным) расположением ригелей и детали перекрытий в местах прохождения деформационных и температурных швов.

Типовые детали междуэтажных перекрытий разработаны для следующих конструктивных решений:

I. Для малоэтажных (с высотой до 5 этажей зданий с колоннами сечением 300х300 мм и с нагрузками на перекрытие, при которых величина опорной реакции ригеля не превышает 28 тс.

2. Для зданий с колоннами 400х400 мм повышенной этажности, а также для малоэтажных с нагрузками на перекрытие, при которых величина опорной реакции ригеля превышает 28 тс.

При этом для зданий с пролетами 3,0; 6,0 и 7,2 м запроектированы типовые детали с ригелями высотой 450 мм, а для зданий с пролетами 9,0 м - типовые детали с ригелями высотой 600 мм.

Деформационные швы решены установкой парных колонн с

Инв.№ подл. | Подп. и дата | Взам. инв.№

сохранением размеров примыкающих пролетов.

Расстояние между осями, примыкающих к деформационному шву рядов колонн, принято равным 860, 960, I060 и II60 мм для колонн сечением 300х300 мм при толщине стен соответственно 250, 300, 350 и 400 мм и равным 960, I060, II60 и I260 мм для колонн сечением 300х400 мм при толщине стен соответственно 250, 300, 350 и 400 мм.

Расчетные монтажные швы и соединительные изделия марки МС приняты по серии I.020-I/83 выпуски 6-I и 7-I.

При использовании данных типовых деталей в конкретном проекте необходимо руководствоваться указаниями по применению серии I.020-I/83 вып.0-I; в случае использования типовых деталей в условиях, отличающихся от изложенных в указаниях по применению серии I.020-I/83, вып.0-I, необходимо проверить несущую способность соединительного (марки МС) и монтажного (марки ММ) изделий и сварных швов применяемой типовой детали.

Монтаж плит перекрытий производить в следующем порядке: в первую очередь установить и закрепить с помощью сварки связевые и пристенные плиты, затем установить рядовые плиты и произвести тщательное замоноличивание шпонок и швов между всеми элементами перекрытия.

Монтаж плит перекрытий производить с соблюдением требований главы СНиП III-I6-80.

Плиты перекрытий укладывать на полки ригелей по слою цементного раствора марки М200 толщиной I0 мм, расстилаемого непосредственно перед монтажом.

Перед началом бетонирования монолитных участков должны быть установлены монтажные изделия ММ, которые в необходимых случаях фиксируются в рабочем положении при помощи прихватки (показаны на рабочих чертежах знаком "Х") к закладным изделиям плит перекрытий, колонн и ригелей ручной дуговой сваркой.

Мероприятия по антикоррозийной защите соединительных и монтажных изделий следует выполнять в соответствии с требованиями главы СНиП 2.03.II-85.

Опалубка для замоноличивания перекрытий во всех случаях предполагается подвесной.

Замоноличивание осуществляется тяжелым бетоном класса по прочности на сжатие В15.

Швы в сопряжениях элементов каркаса, заполняемые бетоном или раствором (горизонтальный и вертикальный швы между диафрагмами жесткости, а также шов между диафрагмами жесткости и колонной) являются расчетными и должны выполняться со всей тщательностью и качественно.

При работах в зимнее время проектом производства работ необходимо предусматривать мероприятия по обеспечению проектной прочности раствора и бетона в соединениях сборных элементов с применением электропрогрева, химических добавок и т.д.

Видимые поверхности монолитных участков перекрытия должны быть подготовлены под покраску.

На документе 2.240-I.4-00.0.0Д обозначение типовой детали дано в виде дроби, где в числителе указан номер типовой детали, а в знаменателе указан сокращенный номер документа, на котором она изображена (номер серии и выпуска опущены, а также 2 и 3 группы индексов), например:

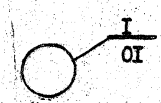

В ссылках на документы настоящего выпуска в их обозначениях условно опущен номер серии и выпуска.

Инв.№ подл. | Подп. и дата | Взам.инв.№

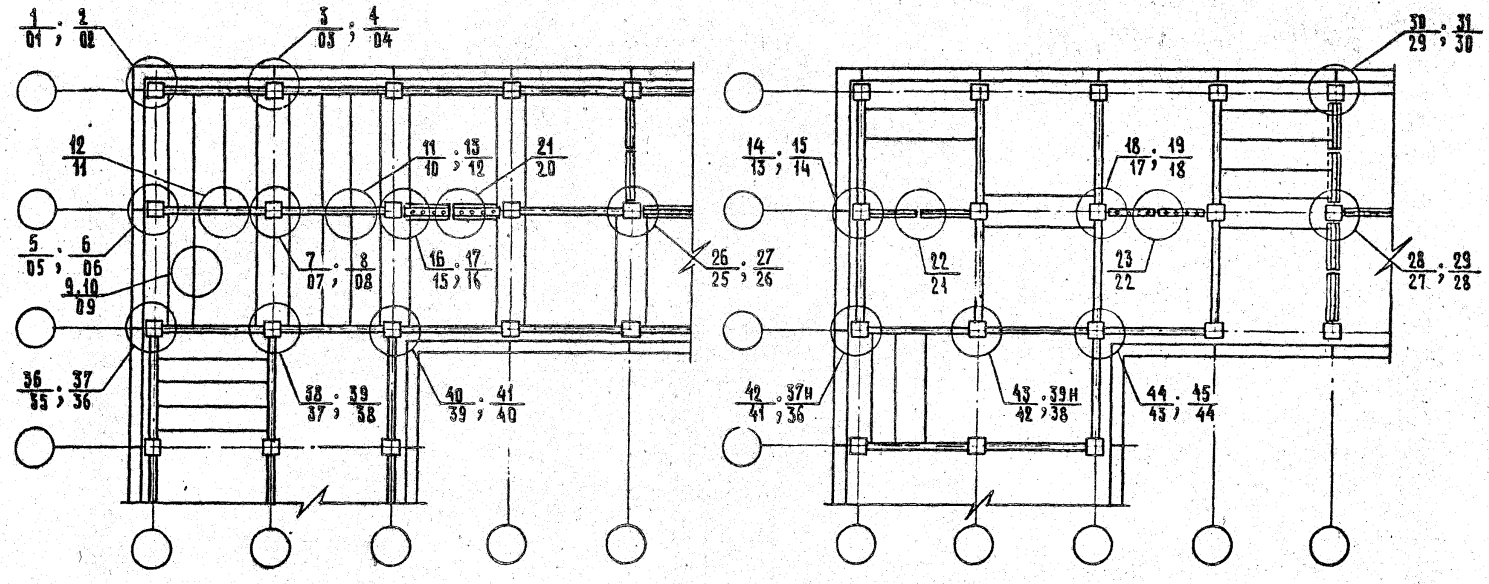

Сечение колонн, мм	N ТД
300×300	1, 3, 5, 7, 14, 16, 18, 24, 26, 28, 30, 32, 34, 36, 38, 40, 42, 43, 44, 46
400×400	2, 4, 6, 8, 15, 17, 19, 25, 27, 29, 31, 33, 35, 37, 39, 41, 45, 47

ТД9 – деталь сопряжения рядовых плит перекрытия,
ТД10 – рядовой и сантехнической плит перекрытия.

ТД11 – деталь опирания на ригель рядовых плит перекрытия,
ТД13 – рядовых и сантехнических плит перекрытия.

На чертежах деталей таблицы должны читаться совместно с соответствующими разрезами.

				2.240-1.4-00.0.0 Д	
Нач.отд.	Грекова				
Н.контр.	Мадоян		25.10.84	Маркировка типовых деталей на планах перекрытий.	Стадия: Р; Лист: 1; Листов: 2
Гл.инж.отд	Шахова				
Рук.гр.	Мадоян				
Инж.	Бурмакова				ЦНИИЭП учебных зданий
Ст.техн.	Акмурачева				

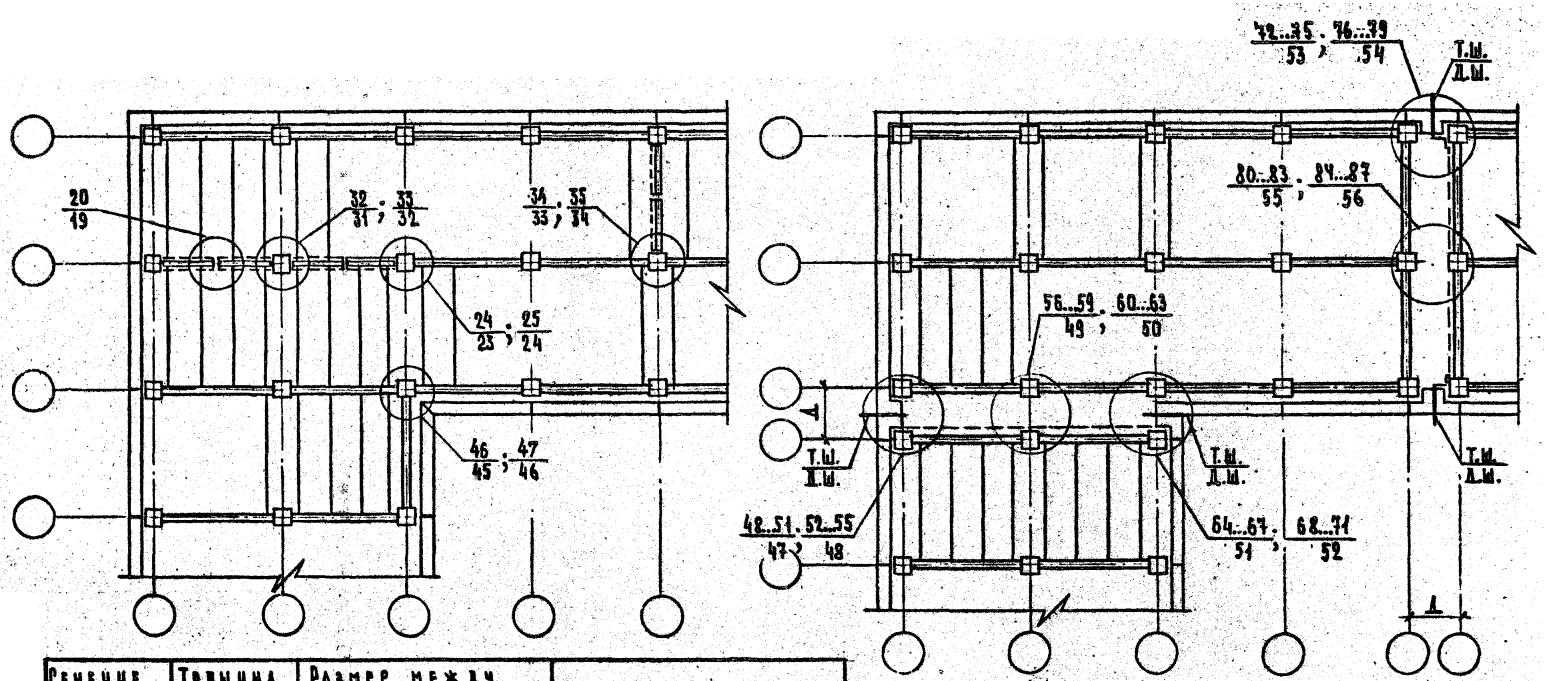

Сечение колонн, мм	Толщина стен, мм	Размер между осями колонн. Д, мм	N ТД
300×300	250	860	48, 56, 64, 72, 80
	300	960	49, 57, 65, 73, 81
	350	1060	50, 58, 66, 74, 82
	400	1160	51, 59, 67, 75, 83
400×400	250	960	52, 60, 68, 76, 84
	300	1060	53, 61, 69, 77, 85
	350	1160	54, 62, 70, 78, 86
	400	1260	55, 63, 71, 79, 87

Отличие ТД24 и ТД25; ТД32 и ТД33. ТД34 и ТД35 в применении см. таблицу на листе 1.

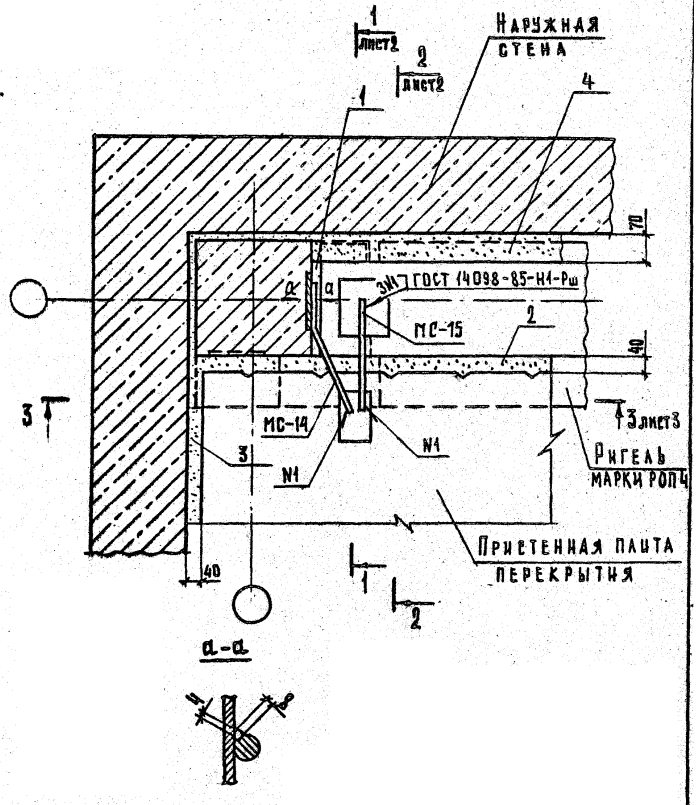

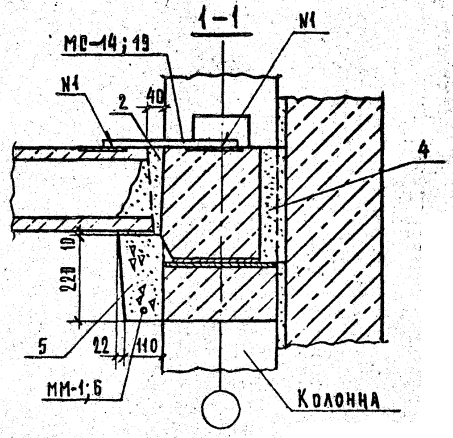

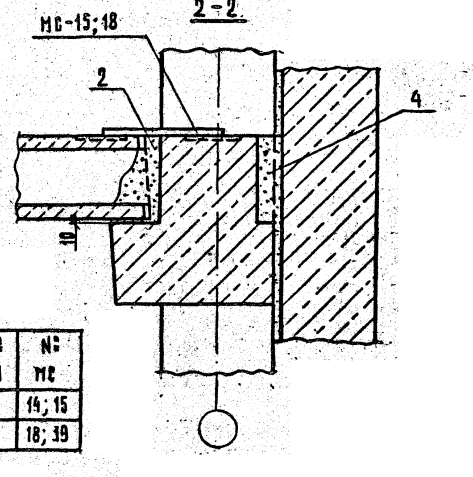

№ ТД	№ ММ	№ МС
1	1	14; 15
3	6	18; 19

Нач.отд.	Греков		25.09.86
Н.контр.	Мадоян		
Гл.инж.отд.	Шахова		
Рук.гр.	Мадоян		
Инж.	Бурмакова		
Ст.техн.	Домрачева		

2.240-1.4-01.0.0

Деталь ТД1

Стадия	Лист	Листов
Р	1	3

ЦНИИЭП учебных зданий

Инв. № подл. | Подп. и дата | Взам. инв. №

2.240-1.4-01.0.0

Лист 2

3-3

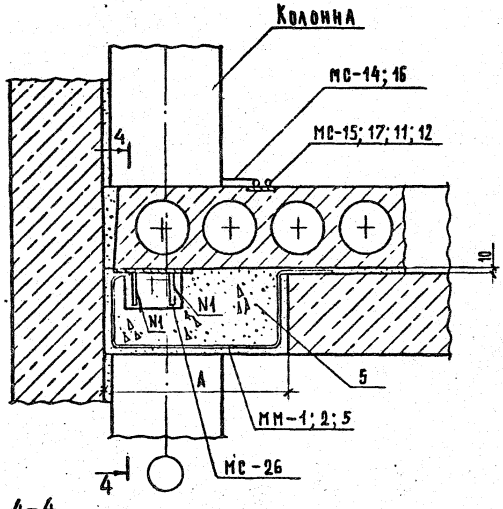

4-4

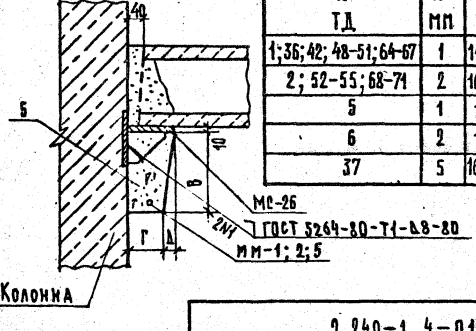

№ ТД	№ мп	№ мс	Размеры, мм А	В	Г	Д
1; 36; 42; 48-51; 64-67	1	14; 15; 26	500	220	110	22
2; 52-55; 68-71	2	16; 17; 26	600	370	60	37
5	1	11; 26	500	220	110	22
6	2	12; 26	600	370	60	37
37	5	16; 17; 26	600	220	110	22

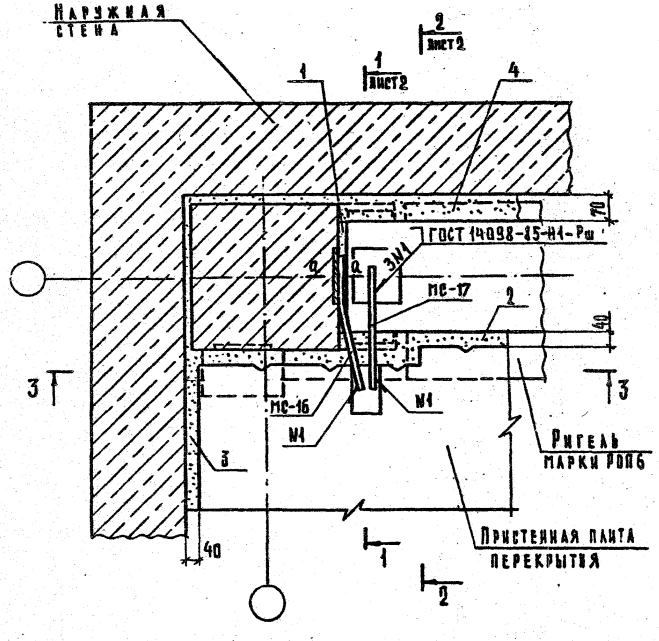

Сечение 3-3 см. документ 01 лист 3.
Сечение а-а см. документ 01 лист 1.

Нач.отд.	Греков		05.09.86
Н.контр.	Мадоян		
Гл.инж.отд	Шахова		
Рук.гр.	Мадоян		
Инж.	Бурмакова		
Ст.техн.	Домрачева		

2.240-1.4-01.0.0

Деталь ТД2

Стадия	Лист	Листов
Р	1	2

ЦНИИЭП учебных зданий

2.240-1.4-01.0.0 | Лист 3

Инв.№ подл. | Подп. и дата | Взам.инв.№

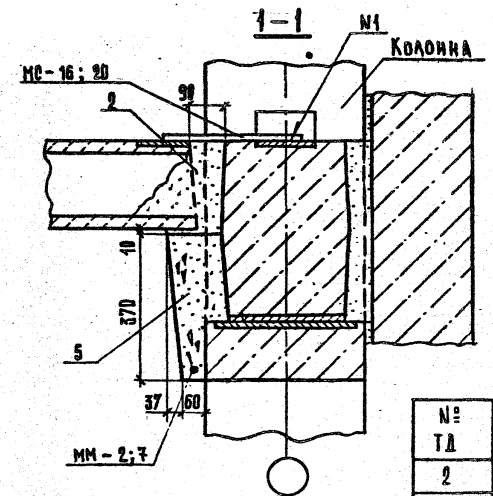

№ ТД	№ МП	№ МС
2	2	16; 17
4	4	18; 20

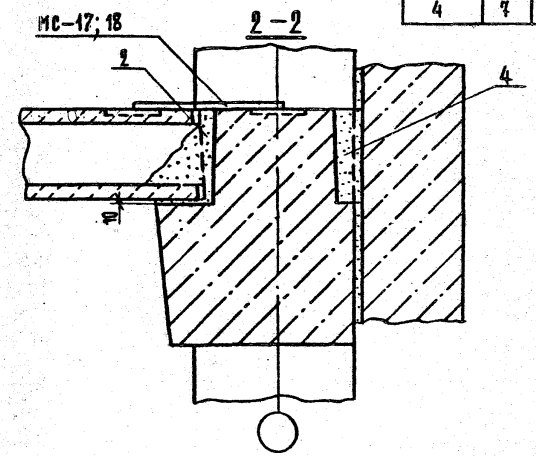

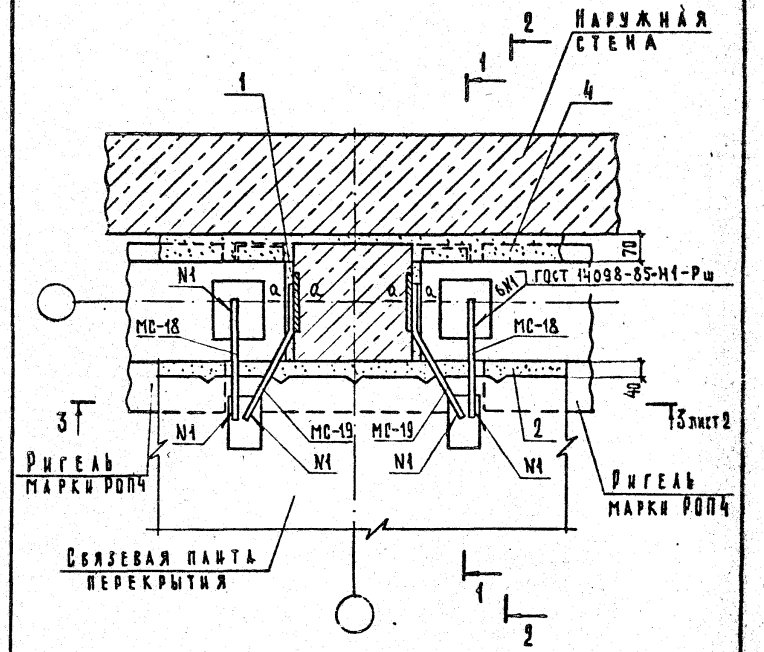

Сечение 1-1 и 2-2 см. документ 01 лист 2.
Сечение а-а см. документ 01 лист 1.

				2.240-1.4-03.0.0
Нач.отд.	Греков		5.95	
Н.контр.	Мадоян			Деталь ТД3
Гл.инж.отд	Шахова			
Рук.гр.	Мадоян			
Инж.	Бурмакова			
Ст.техн.	Домрачева			

Стадия	Лист	Листов
Р	1	2

ЦНИИЭП учебных зданий

Взам.инв.№ | Подп. и дата | Инв.№ подл.

2.240-1.4-02.0.0 Лист 2

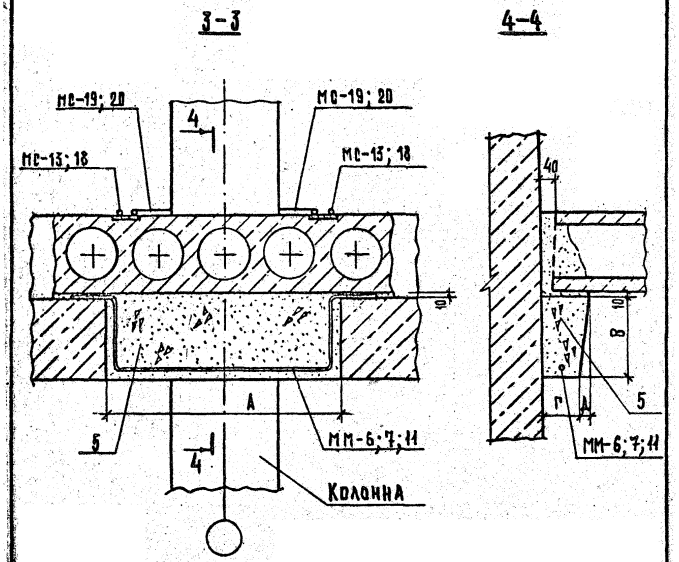

№ ТД	№ мм	№ МС	Размеры, мм			
			А	В	Г	Д
3; 18; 34; 38; 40; 43; 46; 56-59; 64-67	6	18; 19	660	220	110	22
4; 19; 60-63; 68-71	7	18; 20	760	370	60	37
7	6	13	660	220	110	22
8	7	15	760	370	60	37
39; 41; 47; 35	11	18; 20	760	220	110	22

2.240-1.4-03.0.0 Лист 2

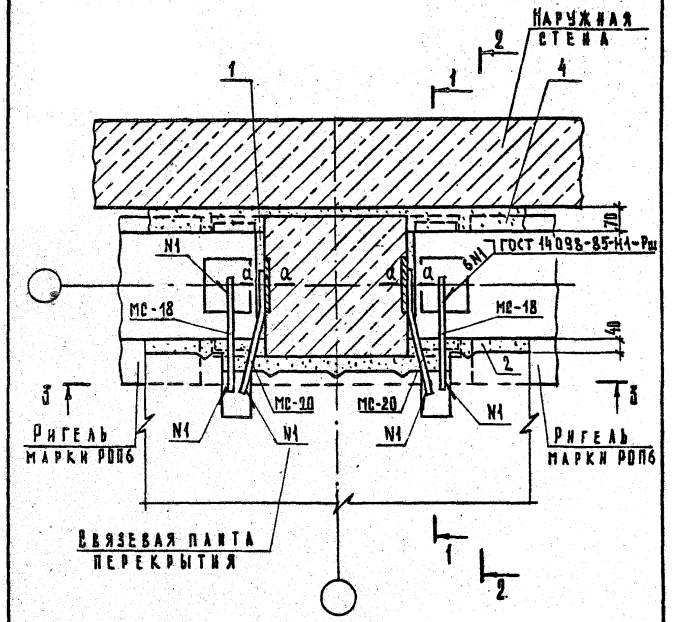

Сечение 1-1 и 2-2 см. документ 02 лист 2.
Сечение 3-3 см. документ 03 лист 2.
Сечение а-а см. документ 01 лист 1.

Нач.отд.	Грекоб		25.09.86
Н.контр.	Мадоян		
Гл.инж.отд.	Шахова		
Рук.гр.	Мадоян		
Инж.	Бурмакова		
Ст.техн.	Домрачева		

2.240-1.4-04.0.0

Деталь ТД4

Стадия	Лист	Листов
Р		1

ЦНИИЭП учебных зданий

Инв.№ подл. | Подп. и дата | Взам.инв.№

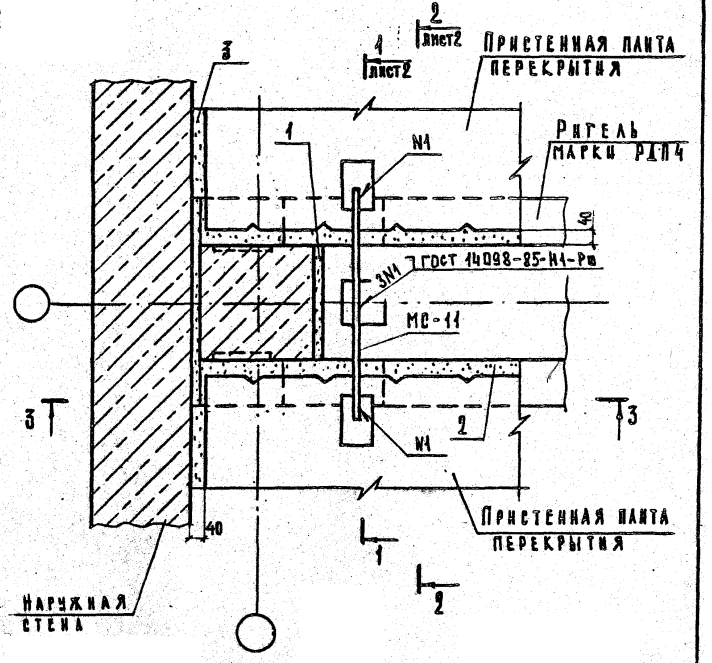

Сечение 3-3 см. документ 01 лист 3.

Нач. отд.	Греков		25.09.86
Н. контр.	Маджян		
Гл. инж. отд.	Шакова		
Рук. гр.	Маджян		
Инж.	Бурмакова		
Ст. техн.	Донрачева		

2.240-1.4-05.0.0

Деталь ТД5

Стадия	Лист	Листов
Р	1	2

ЦНИИЭП учебных зданий

1-1

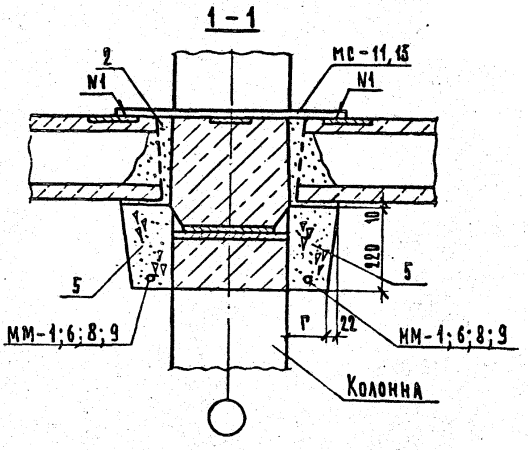

2-2

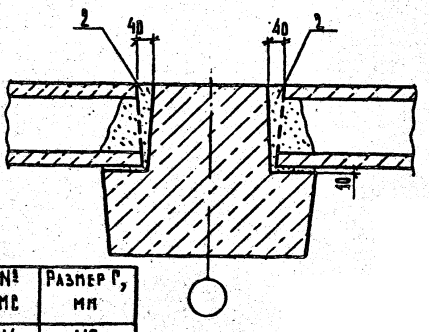

№ ТД	№ ММ	№ МС	Размер r, мм
5	1	11	110
7	6	13	110
16,24	8	15	110
17,25	9	15	60

Инв. № подл. | Подп. и дата | Взам. инв. №

2.240-1.4-05.0.0

Лист 2

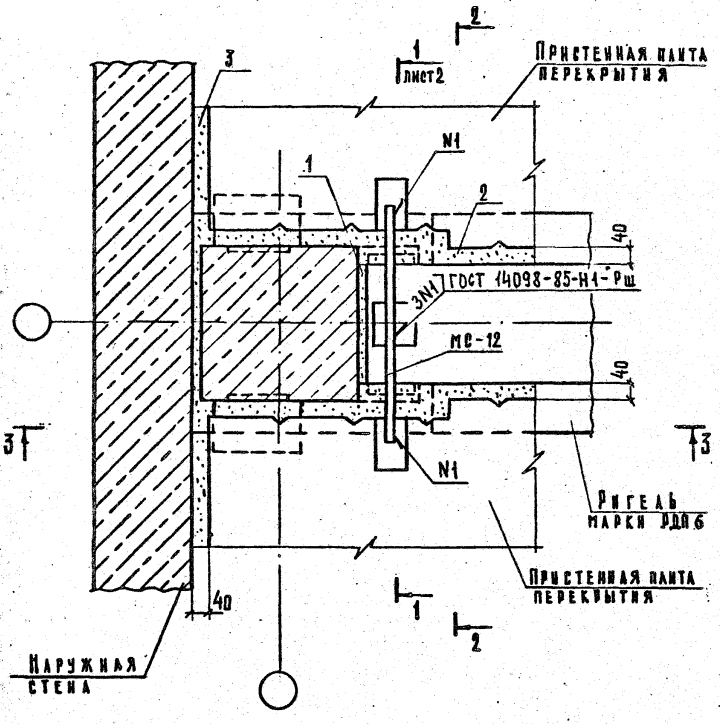

Сечение 2-2 см. документ 05 лист 2.
Сечение 3-3 см. документ 01 лист 3.

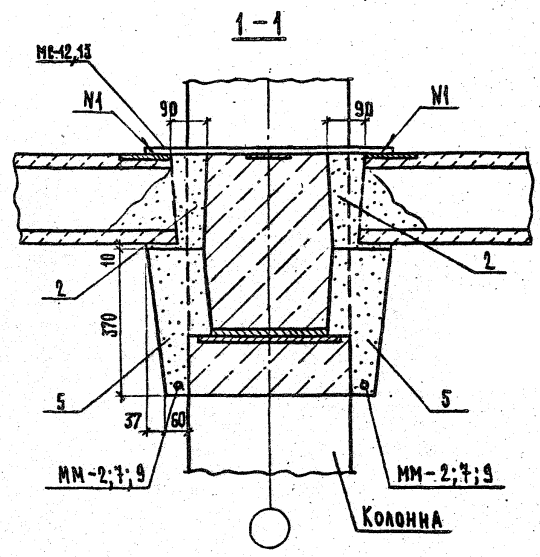

N ТД	N ММ	N МС
6	2	12
8	7	13
25	9	13

Нач.отд.	Греков		25.09.86
Н.контр.	Мадоян		
Гл.инж.отд	Шахова		
Рук.гр.	Мадоян		
Инж.	Бурмакова		
Ст.техн.	Домрачева		

2.240-1.4-06.0.0

Деталь ТД6

Стадия	Лист	Листов
Р	1	2

ЦНИИЭП учебных зданий

Инв.№ подл. | Подп. и дата | Взам. инв.№

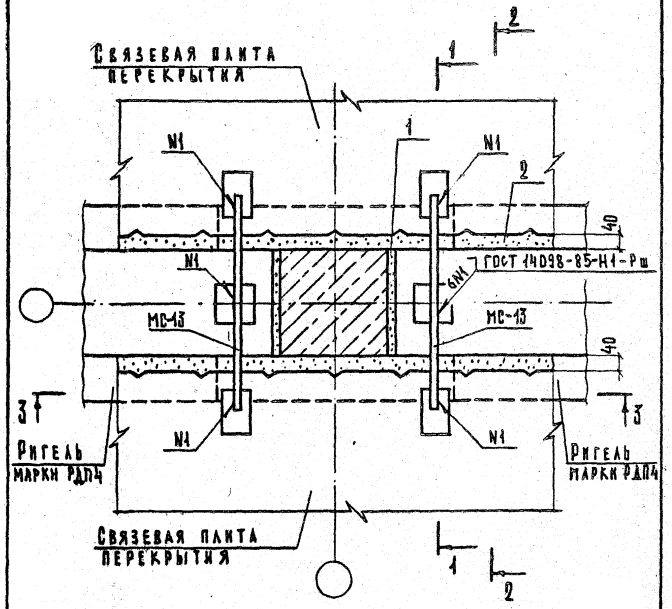

Сечение 1-1 и 2-2 см. документ 05. лист 2.
Сечение 3-3 см. документ 03. лист 2.

Нач.отд.	Греков		05.09.85	
Н.контр.	Мадоян			
Гл.инж.отд	Шахова			
Рук.гр.	Мадоян			
Инж.	Бурмакова			
Ст.техн.	Домрачева			

2.240-1.4-07.0.0

Деталь ТД7

Стадия	Лист	Листов
Р		1

ЦНИИЭП учебных зданий

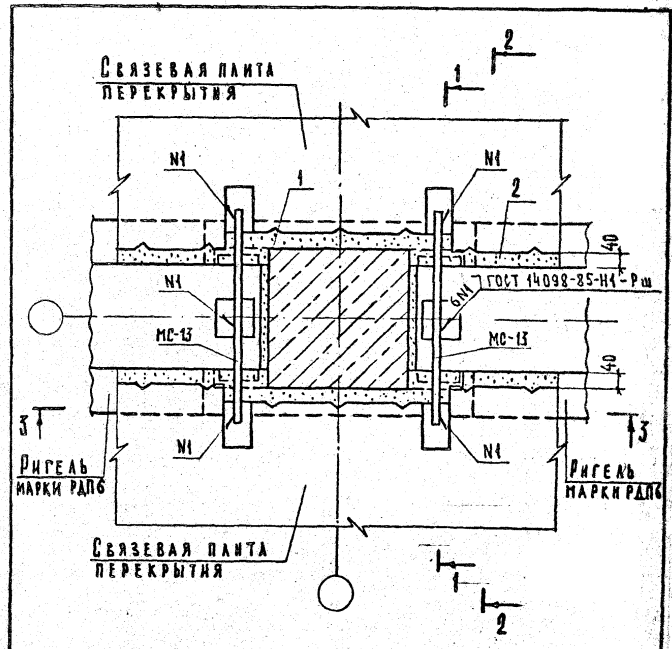

Сечение 1-1 см. документ 06 лист 2.
Сечение 2-2 см. документ 05 лист 2.
Сечение 3-3 см. документ 03 лист 2.

Инв.№подл. | Подп. и дата | Взам.инв.№

Нач.отд.	Греков		05.09.85	
Н.контр.	Мадоян			
Гл.рук.отд	Шахова			
Рук.гр.	Мадоян			
Инж.	Бурмакова			
Ст.техн.	Домрачева			

2.240-1.4-08.0.0

Деталь ТД8

Стадия	Лист	Листов
Р		1

ЦНИИЭП учебных зданий

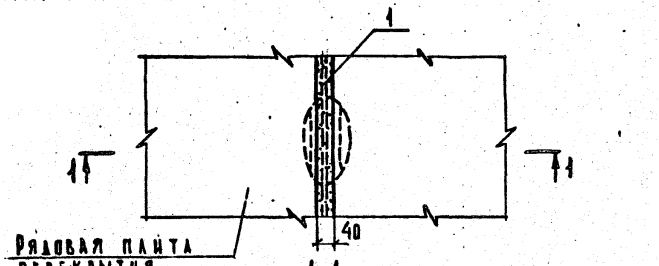

1-1
Рис.1

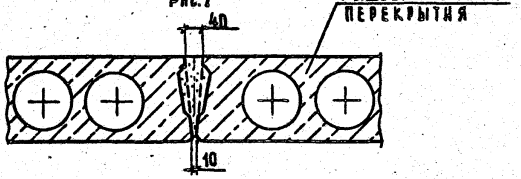

1-1
Рис.2

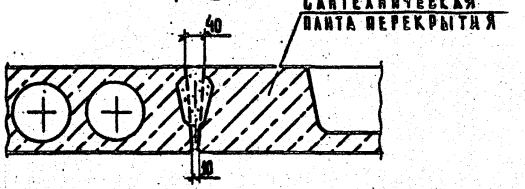

Обозначение	N ТД	Рис.
2.240-1.4-09.0.0	9	1
-01	10	2

Нач.отд.	Греков		25.09.86
Н.контр.	Мадоян		
Гл.инж.от	Шахова		
Рук.гр.	Мадоян		
Инж.	Бурмакова		
Ст.техн.	Домрачева		

2.240-1.4-09.0.0

Деталь ТД9, ТД10

Стадия	Лист	Листов
Р		1

ЦНИИЭП учебных зданий

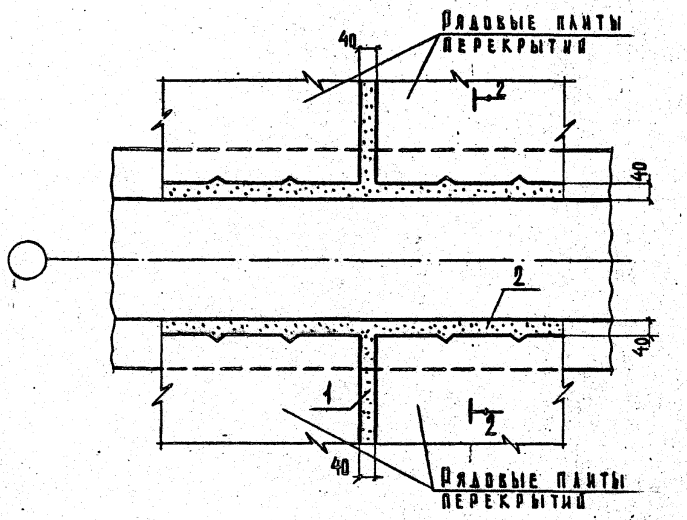

Сечение 2-2 см. документ 05 лист 2.

Нач.отд.	Греков		25.09.86
Н.контр.	Мадоян		
Гл.инж.от	Шахова		
Рук.гр.	Мадоян		
Инж.	Бурмакова		
Ст.техн.	Домрачева		

2.240-1.4-10.0.0

Деталь ТД11

Стадия	Лист	Листов
Р		1

ЦНИИЭП учебных зданий

Инв.№ подл. | Подп. и дата | Взам.инв.№

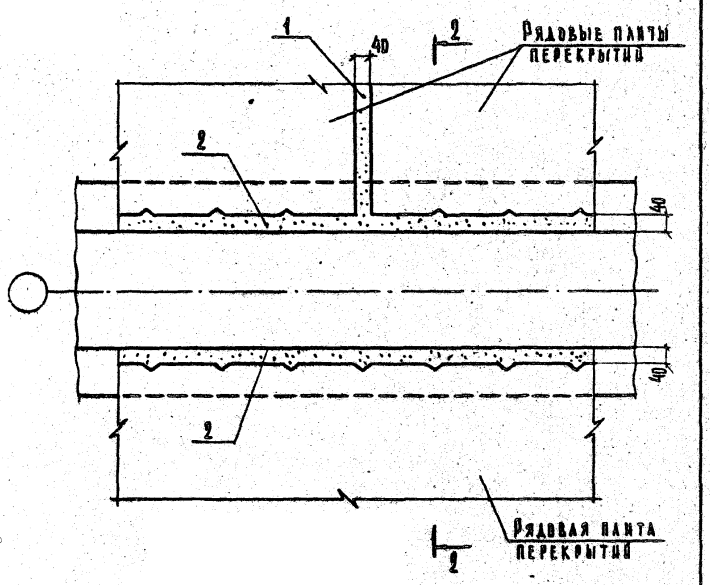

Сечение 2-2 см. документ 05 лист 2.

Нач.отд.	Греков		25.09.86
Нач.контр.	Мадоян		
Гл.инж.отд.	Шахова		
Рук.гр.	Мадоян		
Инж.	Бурмакова		
Ст.техн.	Домрачева		

2.240-1.4-011.0.0.0

Деталь ТД12

Стадия	Лист	Листов
Р		1

ЦНИИЭП учебных зданий

Формат А4

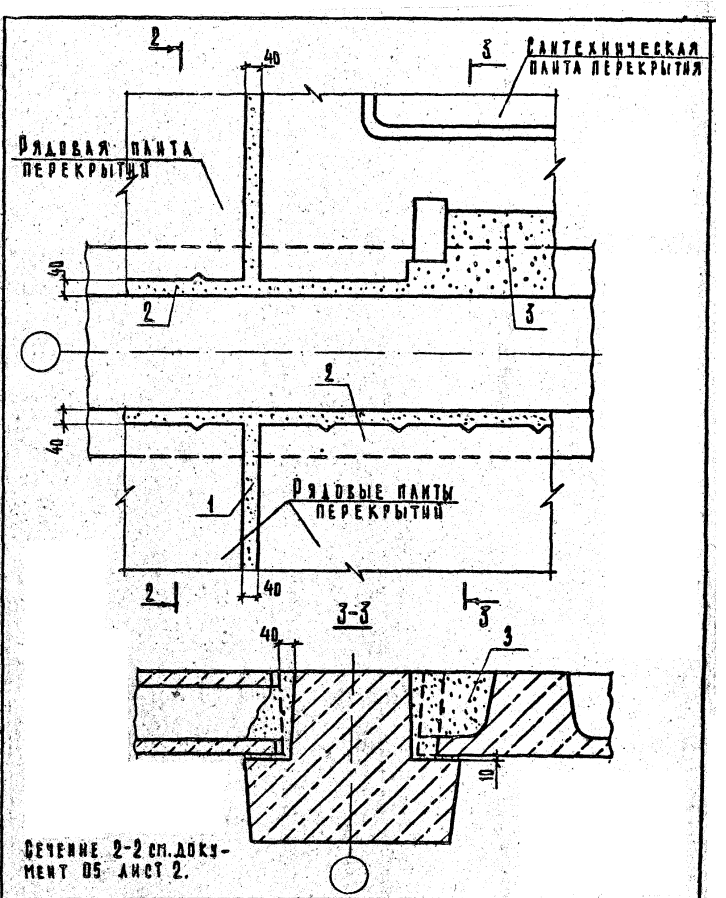

Сечение 2-2 см. документ 05 лист 2.

Нач.отд.	Греков		25.09.86
Н.контр.	Мадоян		
Гл.инж.отд.	Шахова		
Рук.гр.	Мадоян		
Инж.	Бурмакова		
Ст.техн.	Домрачева		

2.240-1.4-012.0.0.0

Деталь ТД13

Стадия	Лист	Листов
Р		1

ЦНИИЭП учебных зданий

Инв.№ подл. | Подп. и дата | Взам.инв.№

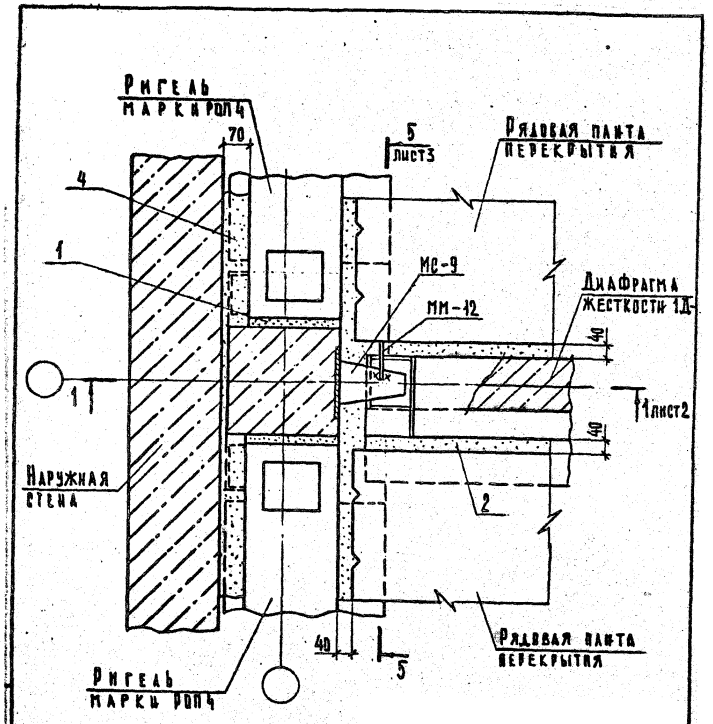

Нач.отд.	Греков		25.09.86
Н.контр.	Мадоян		
Гл.инж.отд	Шахова		
Рук.гр.	Мадоян		
Инж.	Бурмакова		
Ст.техн.	Дапрачева		

2.240-1.4-13.0.0

Деталь ТД14

Стадия	Лист	Листов
Р	1	3

ЦНИИЭП учебных зданий

1-1

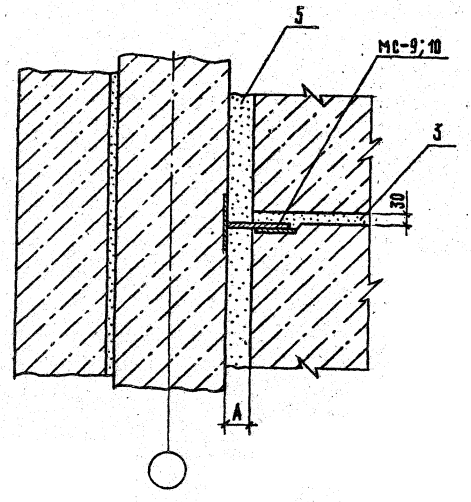

N ТД	N МС	Размер А, мм
14	9	70
15	10	20

Инв.№подл. | Подп. и дата | Взам.инв.№

2.240-1.4-13.0.0

Лист 2

5-5

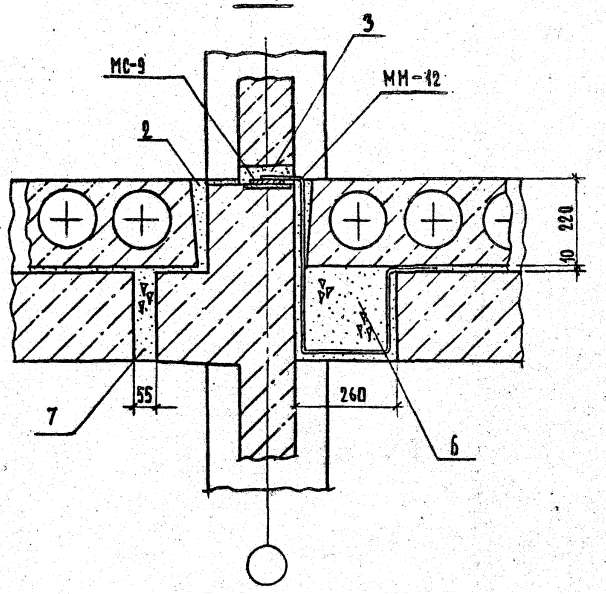

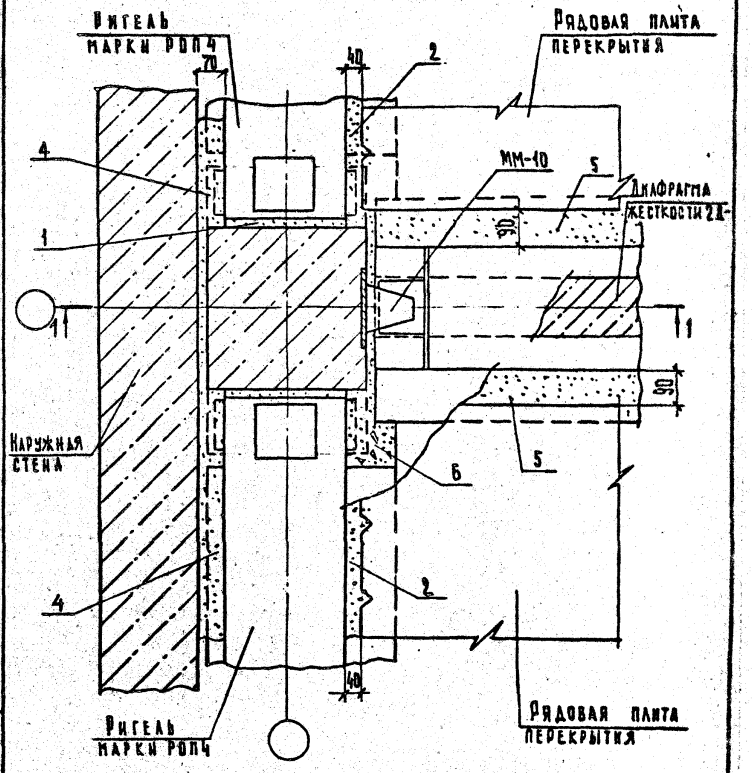

Сечение 1-1 см. документ 18 листы 2.

Инв. N подл. | Подпись и дата | Взам. инв. N

Нач.отд.	Греков		25.1986
Н.контр.	Мадоян		
Гл.инж.отд	Шахова		
Рук.гр.	Мадоян		
Инж.	Бурмакова		
Ст.техн.	Домрачева		

2.240-1.4-14.0.0

Деталь ТД15

Стадия	Лист	Листов
Р		1

ЦНИИЭП учебных зданий

2.240-1.4-13.0.0 Лист 3

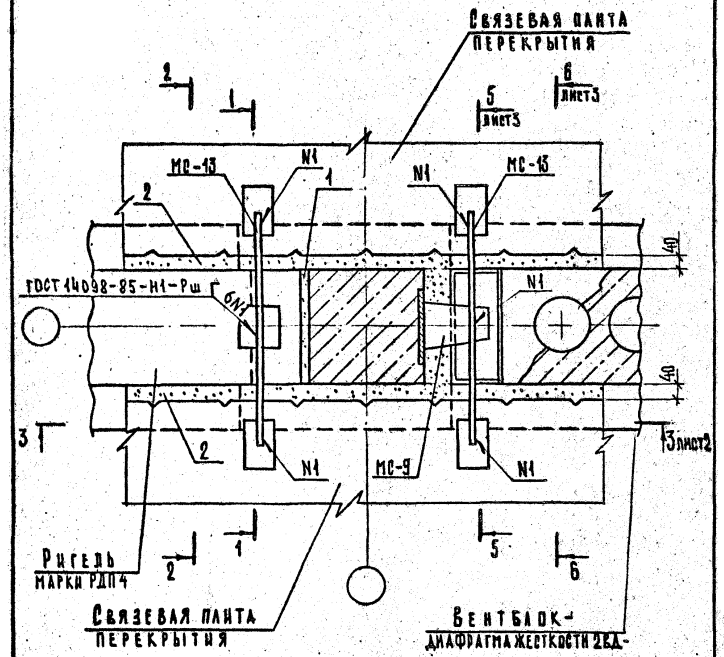

Сечение 1-1, и 2-2 см. документ 05 лист 2.

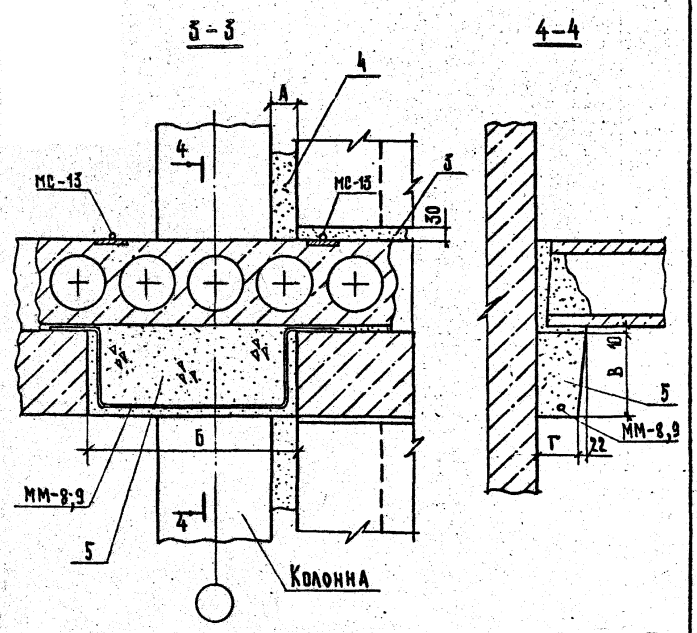

N ТД	N ММ	Размеры, мм А	Б	В	Г
16	8	70	550	220	110
17	9	20	600	220	60

Нач.отд.	Греков		25.09.85
Н.контр.	Мадоян		
Гл.инж.отд	Шахова		
Рук.гр	Мадоян		
Инж.	Бурмакова		
Ст.техн.	Домрачева		

2.240-1.4-15.0.0

Деталь ТД16

Стадия	Лист	Листов
Р	1	3

ЦНИИЭП учебных зданий

Инв.N подл. | Подпись и дата | Взам.инв.N

2.240-1.4-15.0.0

Лист 2

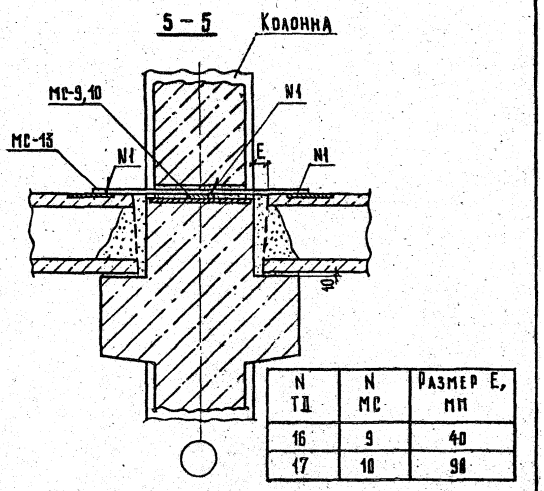

N ТД	N МС	Размер E, мм
16	9	40
17	10	98

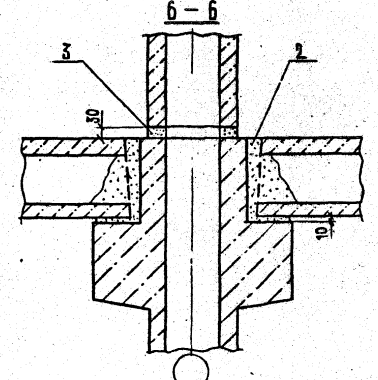

2.240-1.4-15.0.0

Лист 3

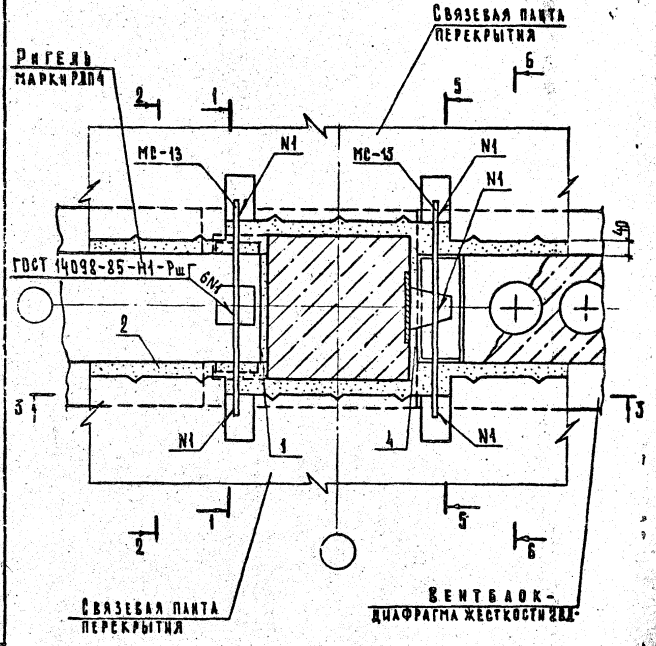

Сечение 1-1 и 2-2 см. документ 05. лист 2.
Сечение 3-3 см. документ 15 лист 2.
Сечение 5-5 и 6-6 см. документ 15. лист 5.

Инв. № подл. | Подп. и дата | Взам. инв. №

Нач. отд.	Греков		25.09.86
Н. контр.	Мадоян		
Гл. арх. отд	Шахова		
Рук. гр.	Мадоян		
Инж.	Бурмакова		
Ст. техн.	Домрачева		

2.240-1.4-16.0.0

Деталь ТД17

Стадия	Лист	Листов
Р		1

ЦНИИЭП учебных зданий

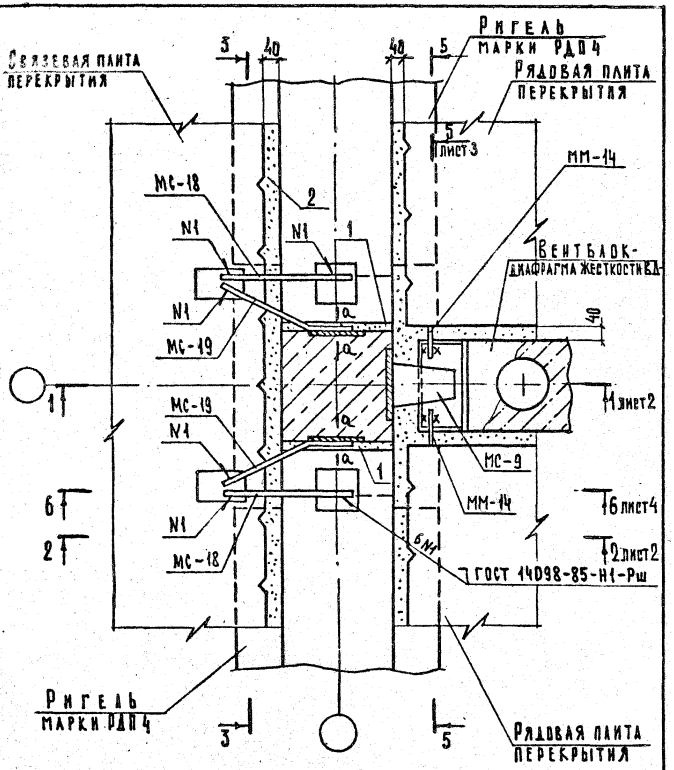

Сечение 3-3 см. документ 03 лист 2.
Сечение а-а см. документ 01 лист 1.

		2.240-1.4-17.0.0	
Нач.отд.	Треков		25.09.86
Н.контр.	Мадоян		
Гл.инж.пр.	Шахова		
Рук.гр.	Мадоян		
Инж.	Бурлакова		
Ст.техн.	Домрачева		
Деталь ТД18		Стадия: Р; Лист: 1; Листов: 4	
		ЦНИИЭП учебных зданий	

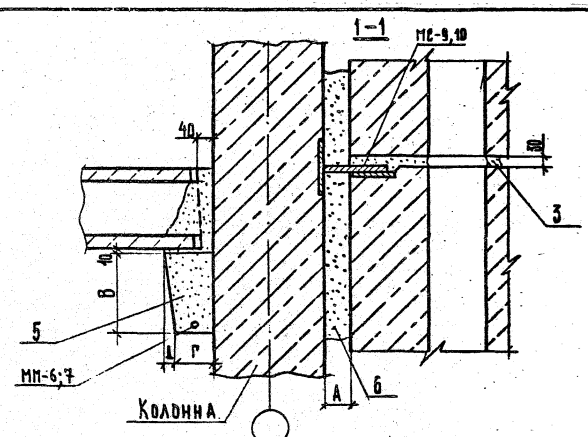

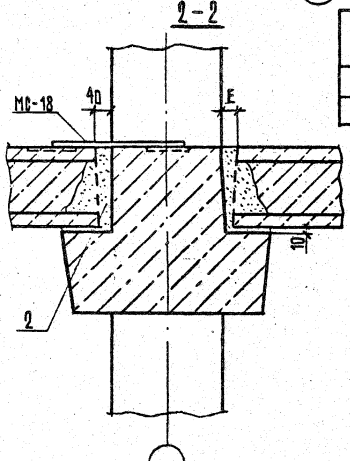

N ТД	N ММ	N МС	Размеры, мм А	Б	Г	Д
18	6	9	10	220	110	22
19	7	10	20	370	60	37

№ ТД	Размер Е, мм
18,19,26,34	40
27,35	90

Инв.№ подл. | Подпись и дата | Взам. инв.№

	2.240-1.4-17.0.0	Лист 2

5 – 5

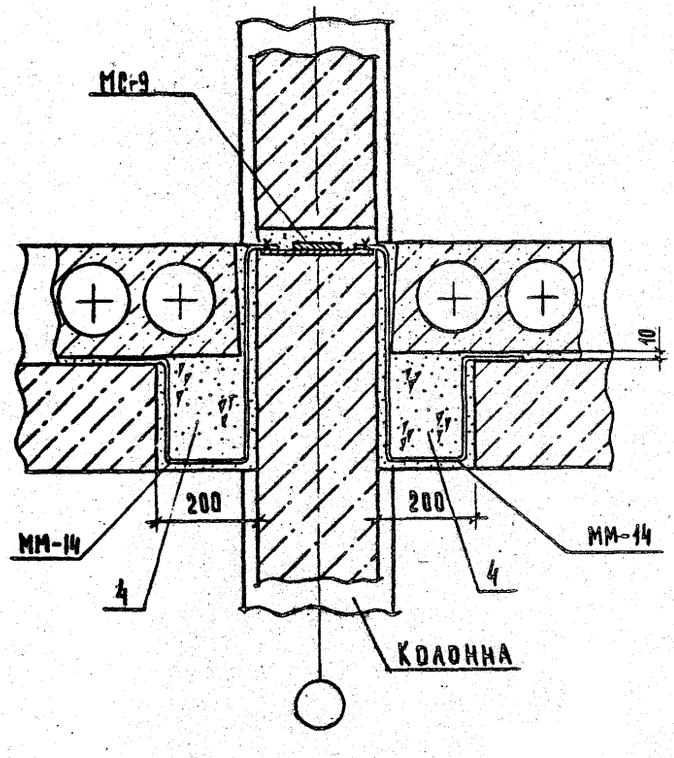

6 – 6

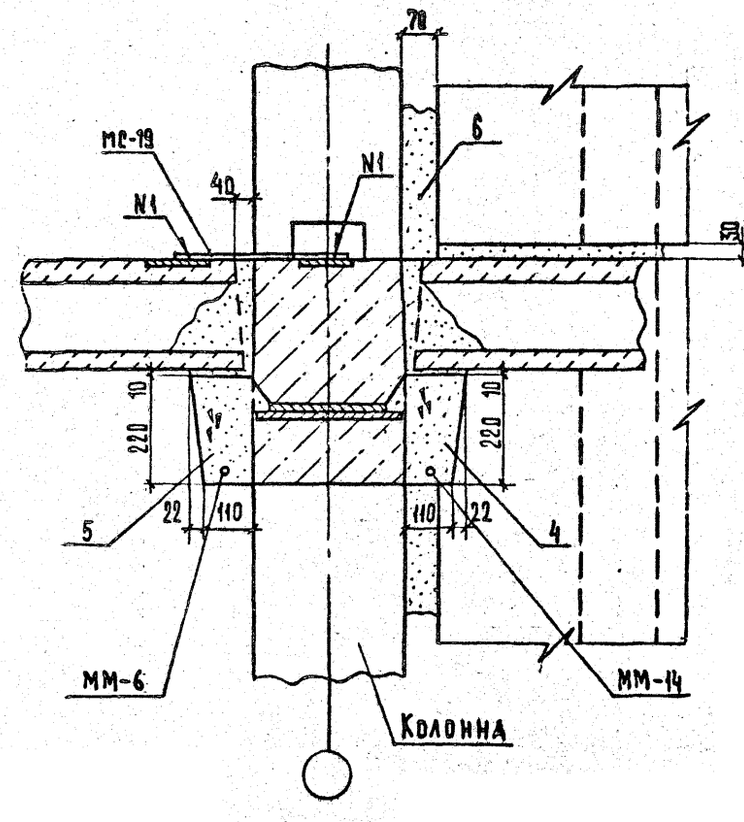

Инв. № подл. | Подпись и дата | Взам. инв. №

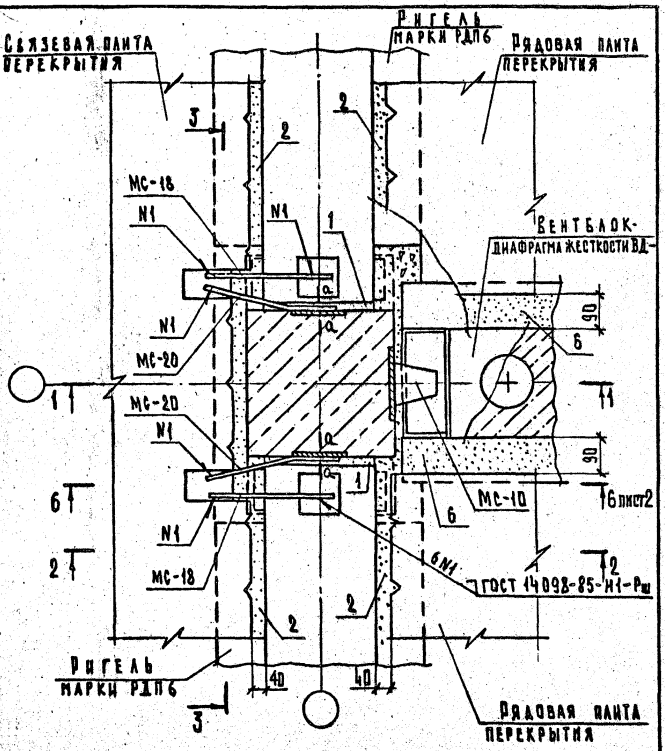

Сечение 1-1, 2-2 см. документ 17 лист 2.
Сечение 3-3 см. документ 03 лист 2.
Сечение а-а см. документ 01 лист 1.

			2.240-1.4-18.0.0
Нач.отд.	Греков	25.09.86	
Н.контр.	Мадоян		
Гл.инж.отд	Шахова		
Рук.гр.	Мадоян		Деталь ТД19
Инж.	Бурмакова		Стадия Р; Лист 1; Листов 2
Ст.техн	Домрачева		ЦНИИЭП учебных зданий

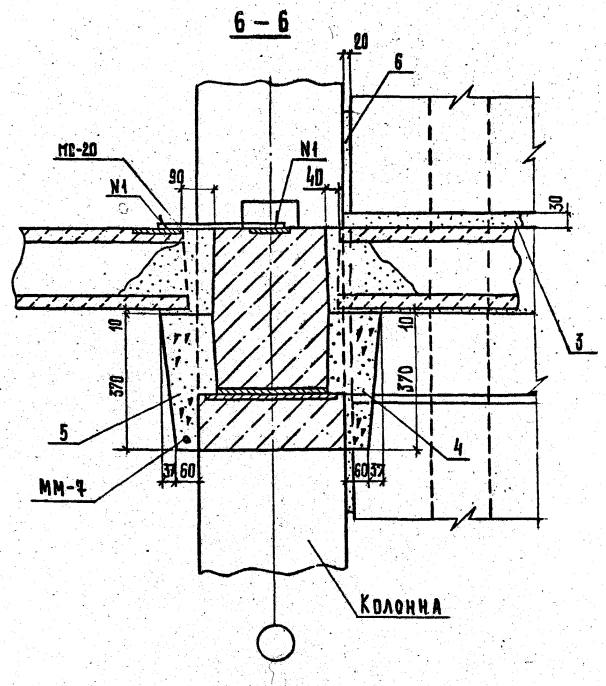

Инв.№ подл. | Подпись и дата | Взам.инв.№

2.240-1.4-18.0.0 Лист 2

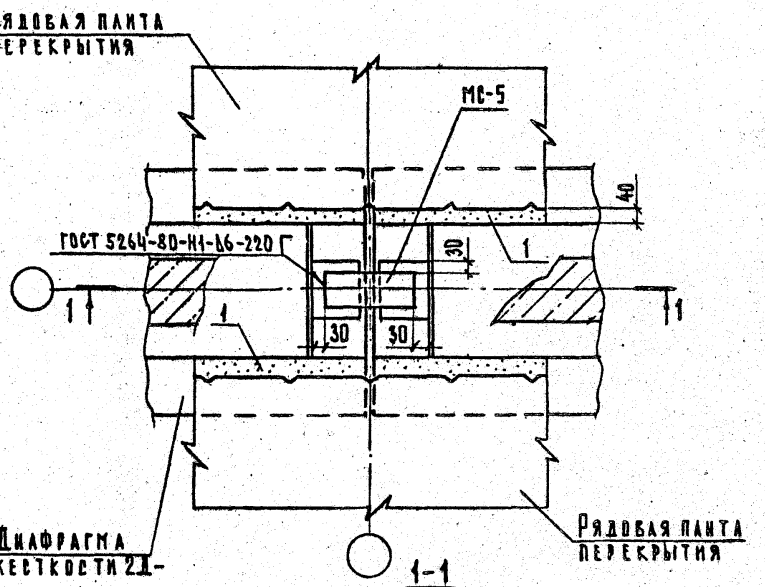

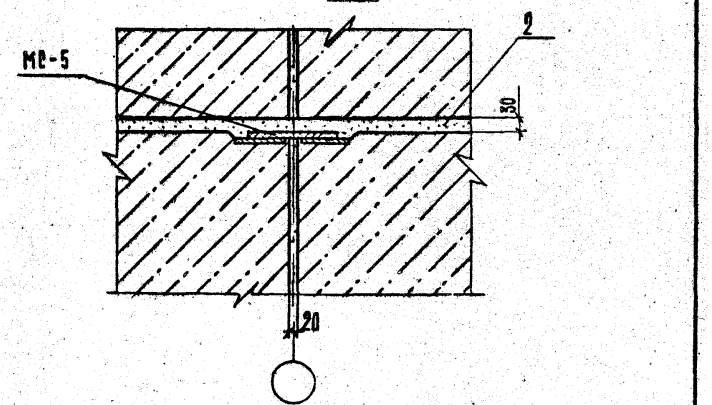

Нач.отд.	Греков		05.09.86
Н.контр.	Мадоян		
Гл.инж.отд	Шахова		
Рук.гр.	Мадоян		
Инж.	Бурмакова		
Ст.техн.	Домрачева		

2.240-1.4-19.0.0

Деталь ТД20

Стадия	Лист	Листов
Р		1

ЦНИИЭП учебных зданий

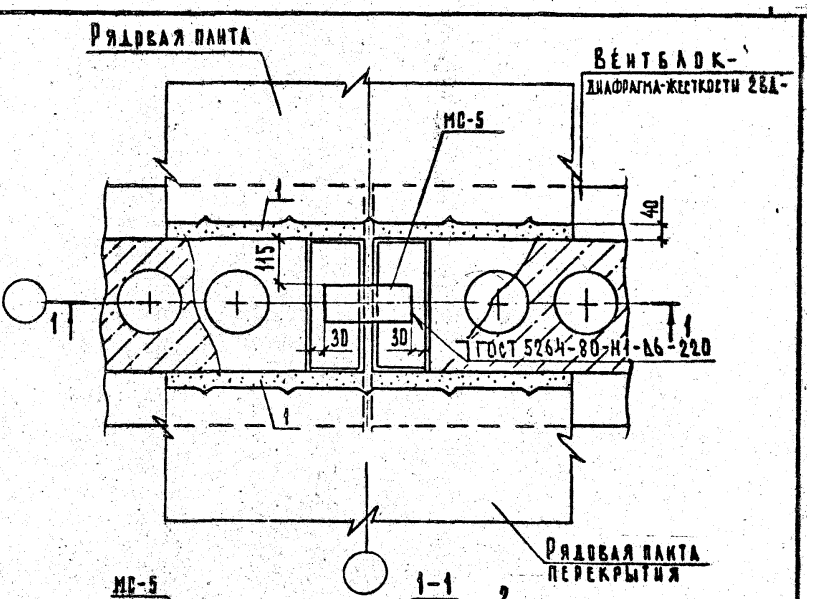

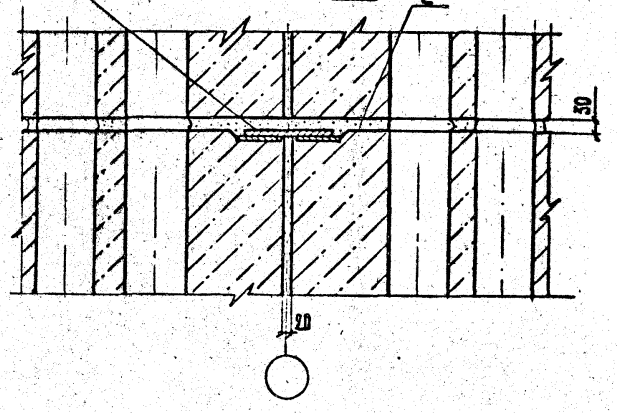

Инв.№ подл. | Подпись и дата | Взам.инв.№

Нач.отд.	Греков		05.09.86
Н.контр.	Мадоян		
Гл.инж.отд	Шахова		
Рук.гр.	Мадоян		
Инж.	Бурмакова		
Ст.техн.	Домрачева		

2.240-1.4-20.0.0

Деталь ТД21

Стадия	Лист	Листов
Р		4

ЦНИИЭП учебных зданий

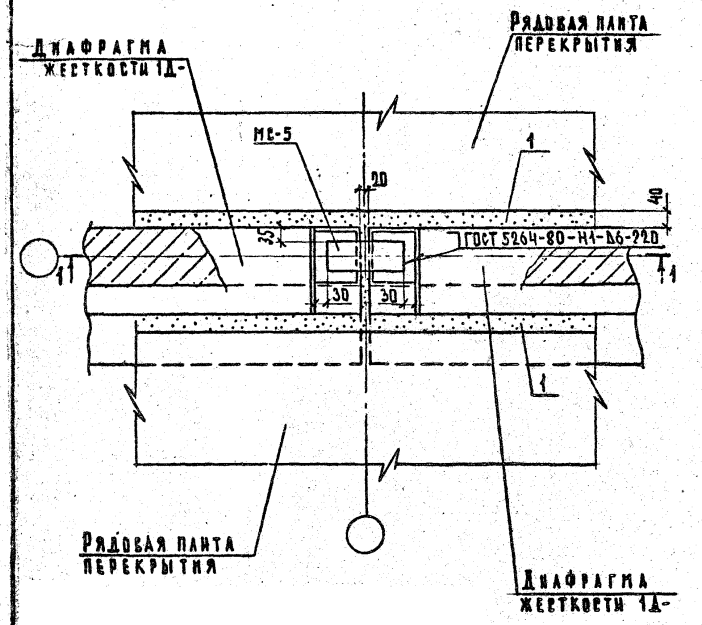

Сечение 1-1 см. документ 19 лист 1.

Нач.отд.	Трекоб		25.09.86
Н.контр.	Мадоян		
Гл.инж.отд	Шахова		
Рук.гр.	Мадоян		
Инж.	Бурмакова		
Ст.техн.	Домрачева		

2.240-1.4-21.0.0

Деталь ТД22

Стадия	Лист	Листов
Р		1

ЦНИИЭП учебных зданий

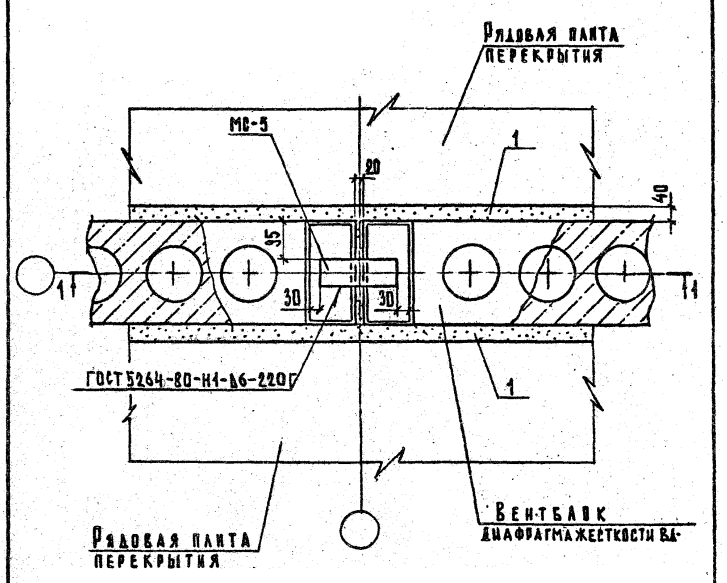

Сечение 1-1 см. документ 20 лист 21.

Нач.отд.	Трекоб		25.09.86
Н.контр.	Мадоян		
Гл.инж.отд	Шахова		
Рук.гр.	Мадоян		
Инж.	Бурмакова		
Ст.техн.	Домрачева		

2.240-1.4-22.0.0

Деталь ТД23

Стадия	Лист	Листов
Р		1

ЦНИИЭП учебных зданий

Инв.№ подл. | Подпись и дата | Взам.инв.№

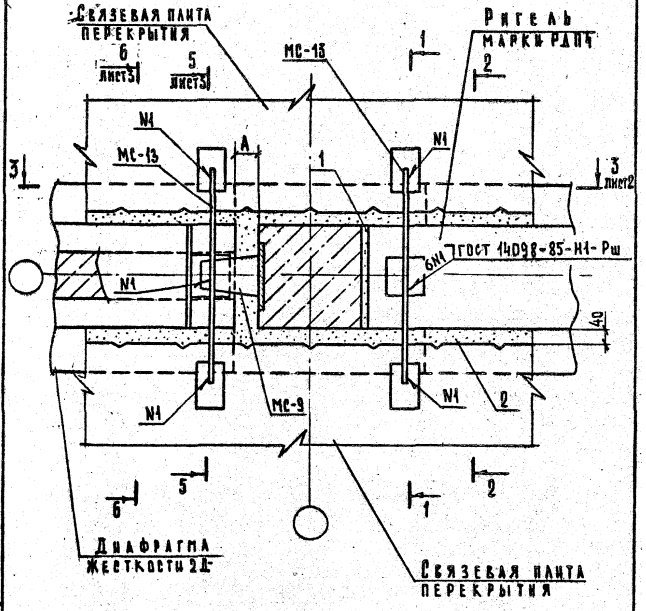

Сечение 1-1 и 2-2 см. документ 05 лист 2.

Размер „А" см. таблицу на листе 2.

Нач.отд.	Греков		25.09.86
Н.контр.	Мадоян		
Гл.инж.отд.	Шахова		
Рук.гр.	Мадоян		
Инж.	Бурмакова		
Ст.техн.	Комрачева		

2.240-1.4-23.0.0

Деталь ТД24

Стадия	Лист	Листов
Р	1	3

ЦНИИЭП учебных зданий

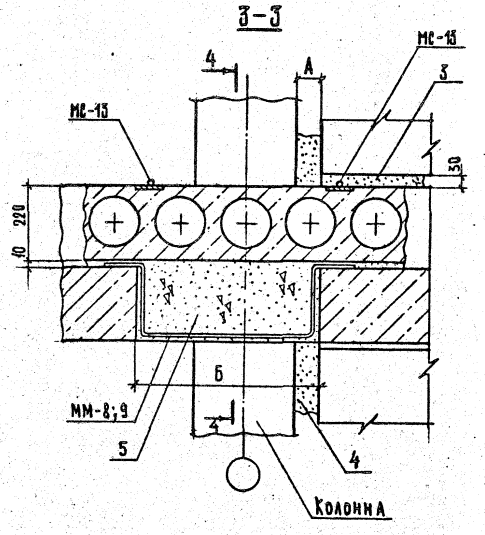

N ТД	N ММ	Размеры, мм А	Б
24	8	70	550
25	9	20	600

Сечение 4-4 см. документ 15.

Инв.№подл. | Подпись и дата | Взам.инв.№

2.240-1.4-23.0.0

Лист 2

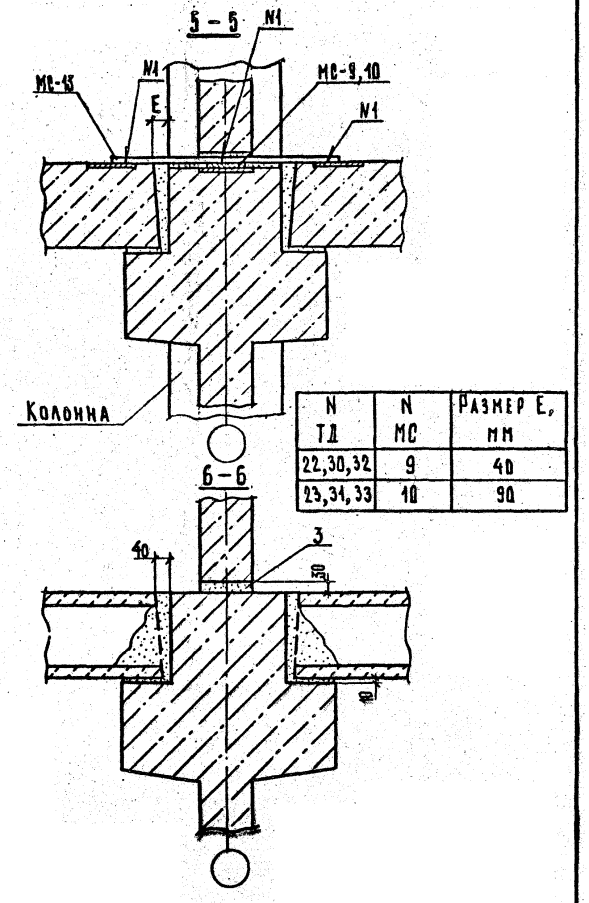

N ТД	N МС	Размер E, мм
22,30,32	9	40
23,31,33	10	90

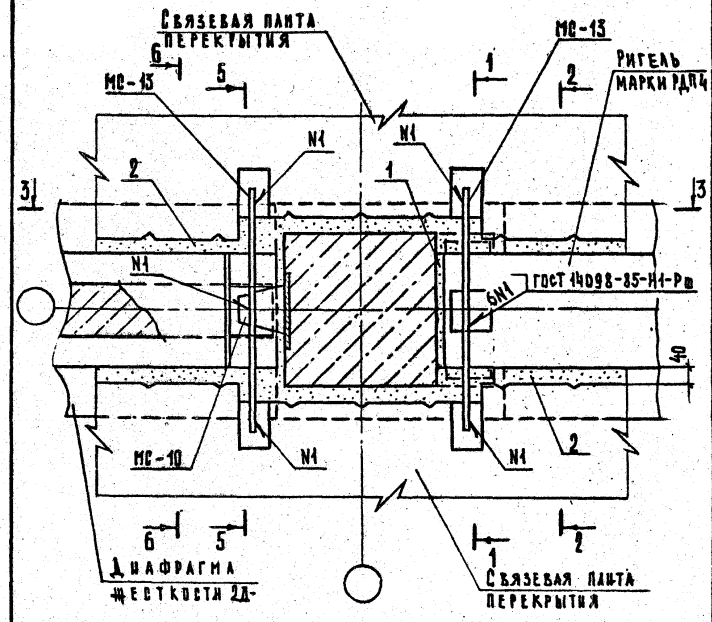

Сечение 1-1 и 2-2 см. документ 05 лист 2,
Сечение 3-3 см. документ 23. лист 2.
Сечение 5-5 и 6-6 см. документ 23. лист 3.

Нач.отд.	Греков		25.09.96
Н.контр.	Мадоян		
Гл.инж.отд.	Шахова		
Рук.гр.	Мадоян		
Инж.	Бурмакова		
Ст.техн.	Домрачева		

2.240-1.4-24.0.0

Деталь ТД25

Стадия	Лист	Листов
Р		1

ЦНИИЭП учебных зданий

Инв.№ подл. | Подпись и дата | Взам.инв.№

2.240-1.4-23.0.0

Лист 3

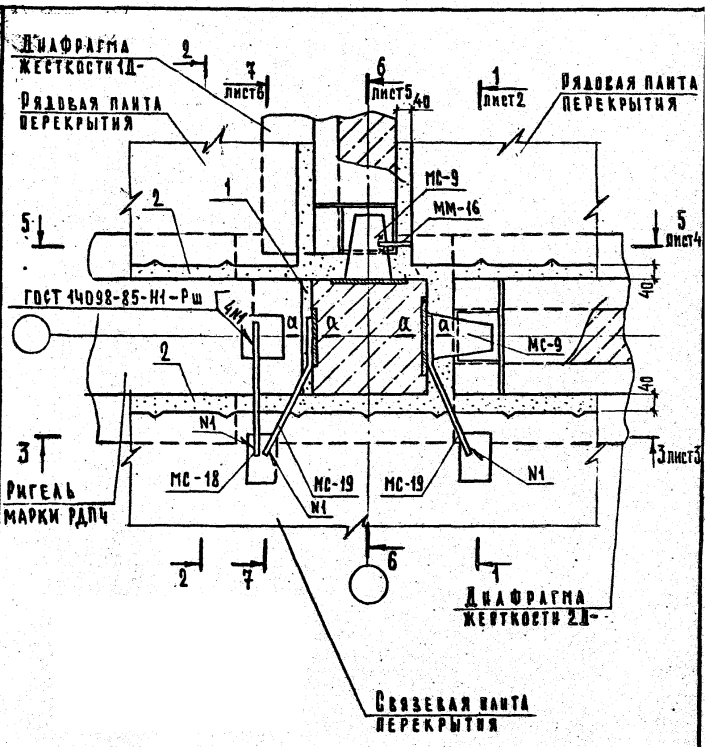

Сечение 2-2 см. документ 17 лист 2.
Сечение а-а см. документ 01 лист 1.

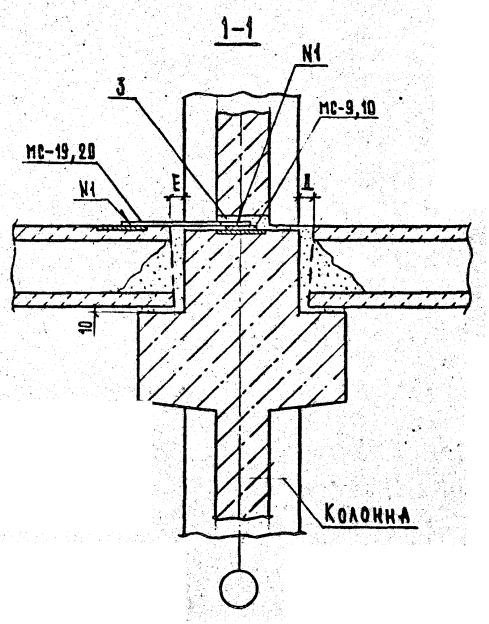

№ ТД	№ МС	Размеры, Д, Е, мм	
		А	Е
26,28	9, 19	40	40
27	10, 20	90	90
29	10,20	90	40

Нач.отд.	Трекова		25.09.86
Н.контр.	Маджян		
Гл.инж.отд	Шахова		
Рук.гр.	Маджян		
Инж.	Бурмакова		
Ст.техн.	Добрачева		

2.240-1.4-25.0.0

Деталь ТД26

Стадия	Лист	Листов
Р	1	6

ЦНИИЭП учебных зданий

Инв.№ подл. | Подпись и дата | Взам.инв.№

2.240-1.4-25.0.0

Лист 2

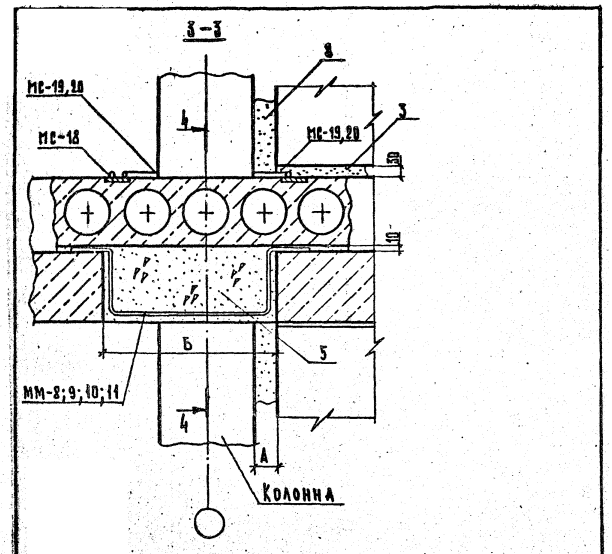

№ ТД	№ ММ	№ МС	Размеры, мм		
			А	Б	Ж
26	8;16	9,18,19	70	550	55
27	9;16	10,18,20	20	600	105

Сечение 4-4 см. документ 15.

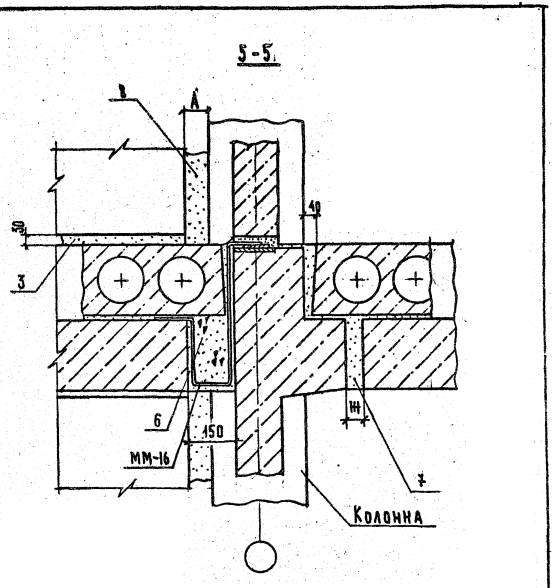

Инв.№ подл. | Подпись и дата | Взам.инв.№

6-6

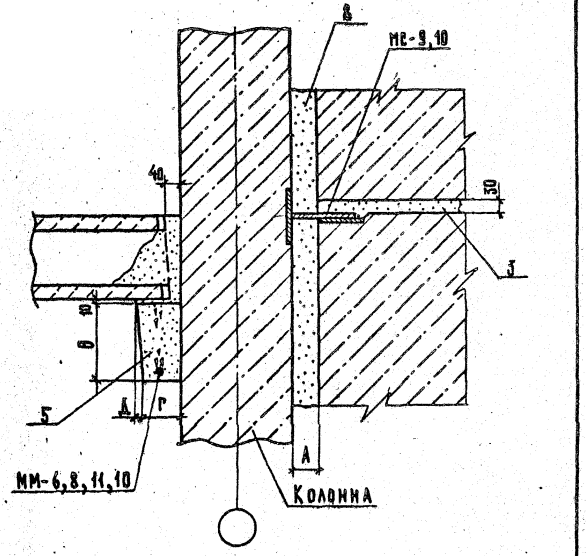

№ ТД	№ ММ	№ МС	Размеры, мм			
			А	Б	Г	Д
26	8	9	70	220	110	22
34	6	9	70	220	110	22
35	11	10	20	370	60	37
28	10	9	70	220	125	–
29	10	10	20	220	75	–

7-7

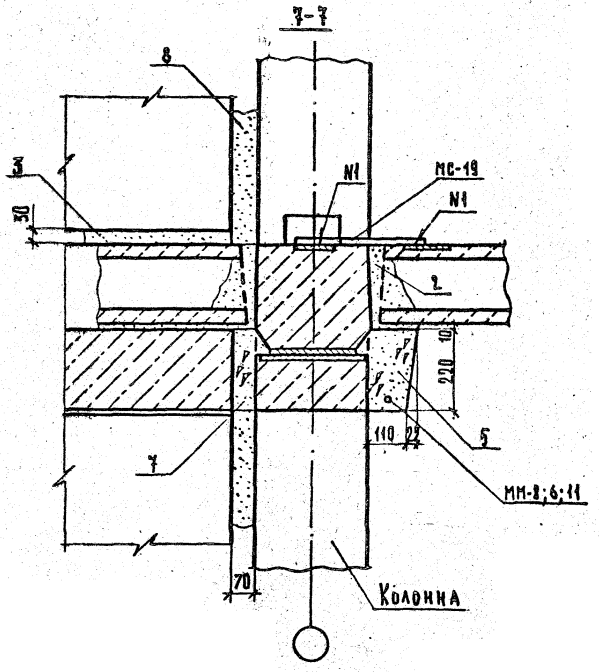

№ ТД	№ ММ	№ МС
26	8	19
34	6	19
35	11	20

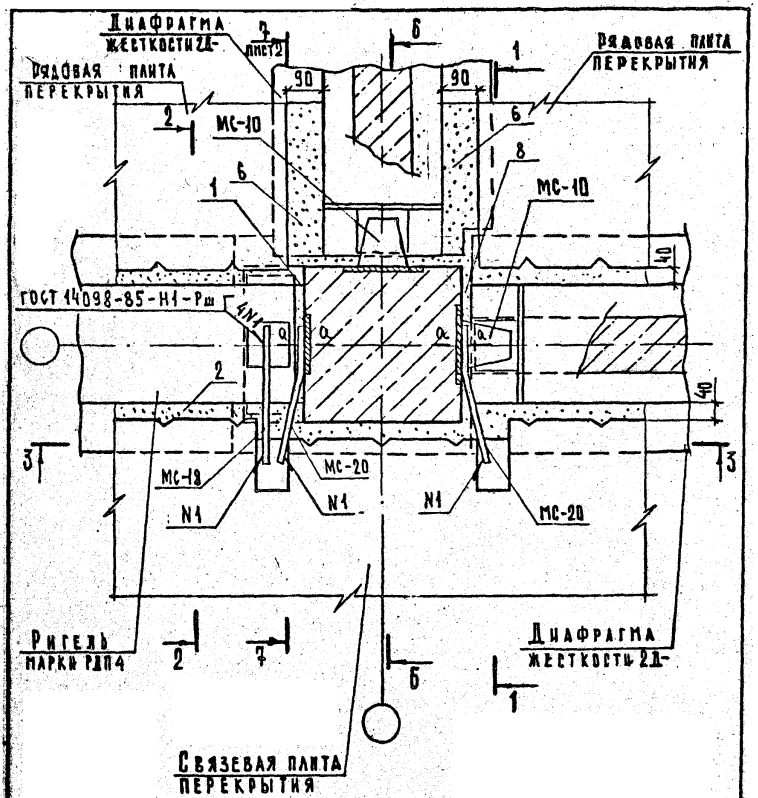

Сечение 1-1, 3-3, 6-6 см. документ 25 листы 2...5.
Сечение 2-2 см. документ 17 лист 2.
Сечение а-а см. документ 01 лист 1.

				2.240-1.4-26.0.0	
Нач.отд.	Греков		27.09.86		
Н.контр.	Мадоян				
Гл.инж.отд.	Шахова			Деталь ТД27	Стадия: Р; Лист: 1; Листов: 2
Рук.гр.	Мадоян				ЦНИИЭП учебных зданий
Инж.	Бурмакова				
Ст.техн.	Домрачева				

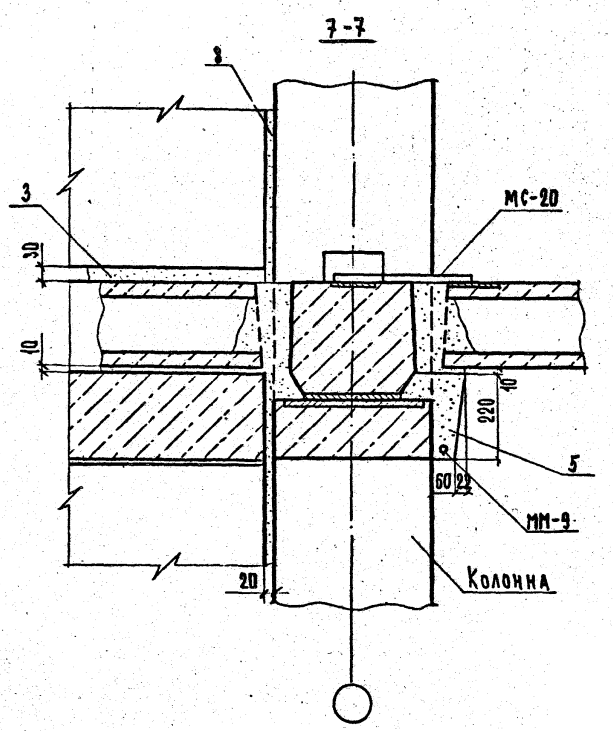

Инв.№ подл. | Подпись и дата | Взам.инв.№

2.240-1.4-26.0.0 Лист 2

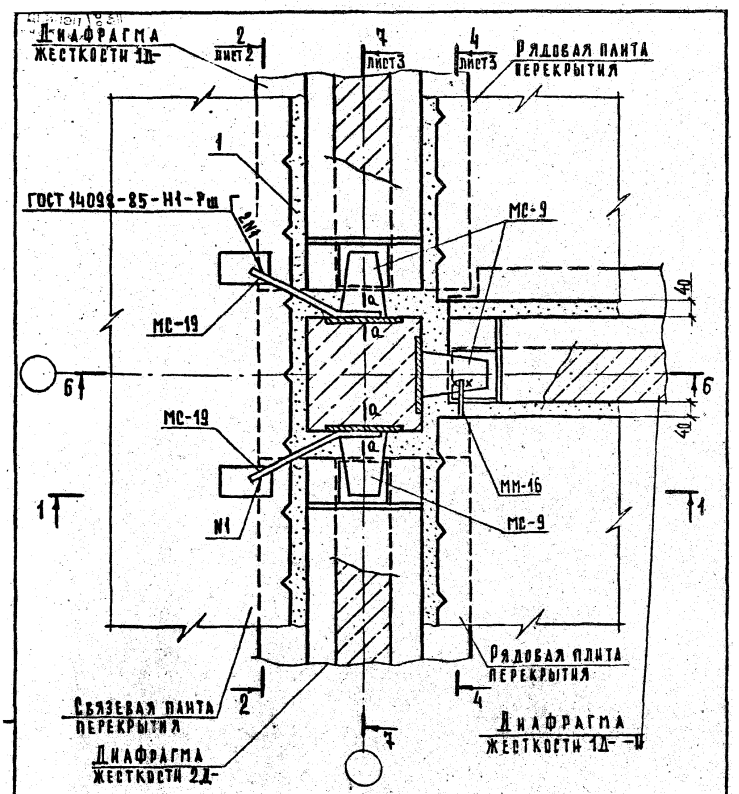

Сечение 1-1 и Б-Б см. документ 25 листы 2 и 5.
Сечение а-а см. документ 01 лист 1.

			2.240-1.4-27.0.0	
Нач.отд.	Греков	25.09.86		
Н.контр.	Мадоян			
Гл.инж.отд	Шахова			
Рук. гр.	Мадоян			
Инж.	Бурлакова			
Ст.техн.	Домрачева		Деталь ТД28	Стадия: Р; Лист: 1; Листов: 3
				ЦНИИЭП учебных зданий

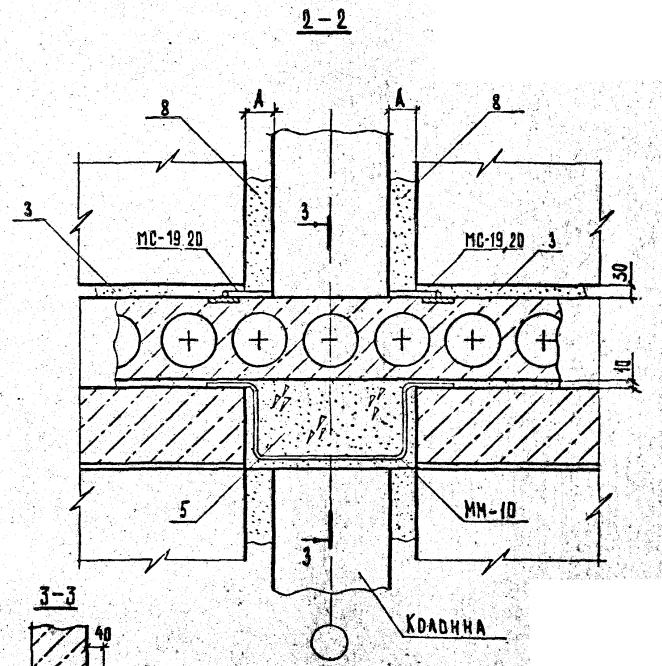

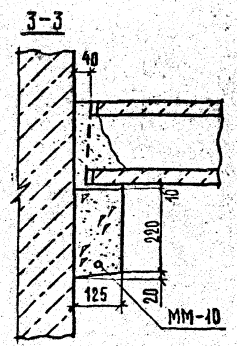

Размер „А" см. лист 3.

Взам. инв. №
Подпись и дата
Инв. № подл.

2.240-1.4-27.0.0		Лист 2

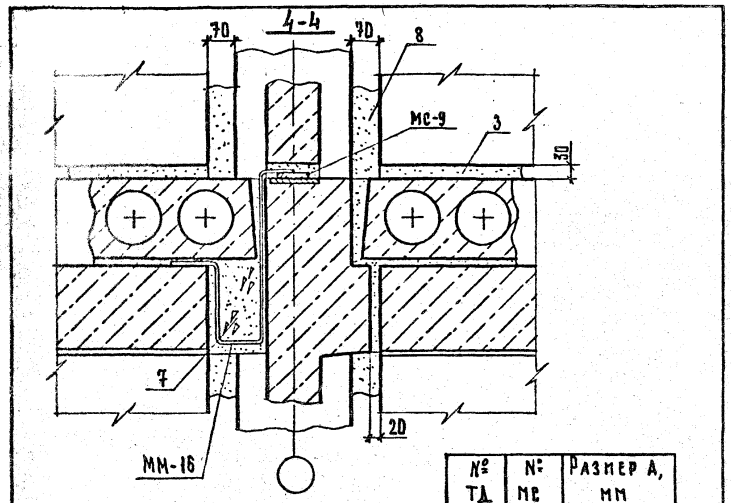

№ ТД	№ МС	Размер А, мм
28	9, 19	70
23	10, 20	20

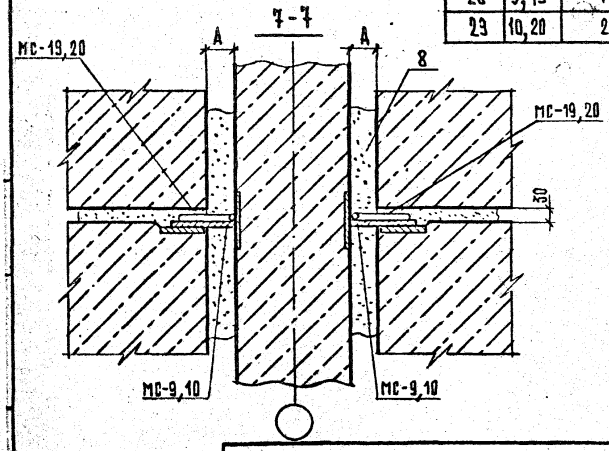

2.240-1.4-27.0.0

Лист 3

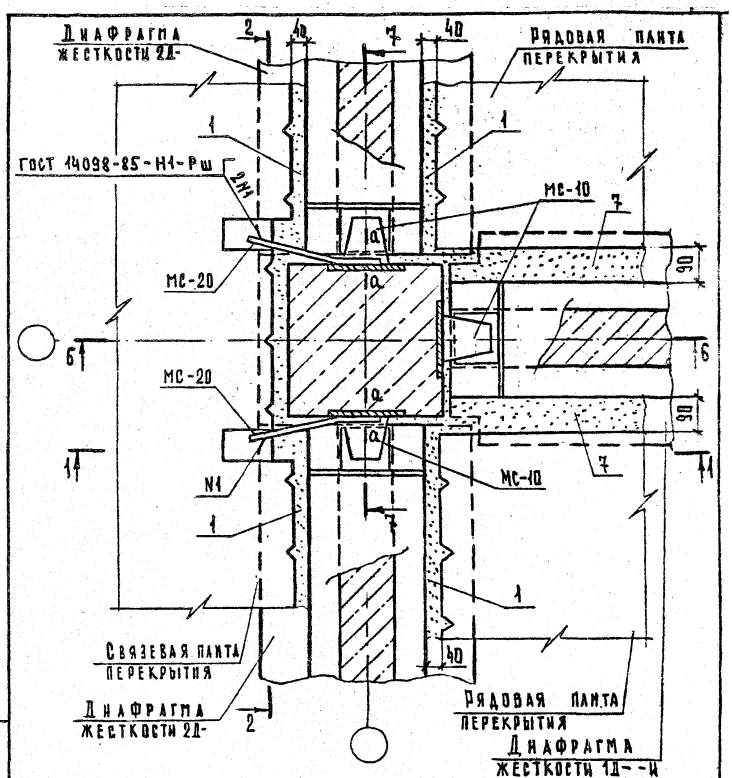

Сечение 1-1 и 6-6 см. документ 25 листы 2 и 5.
Сечение 2-2 и 7-7 см. документ 27 листы 2 и 3.
Сечение а-а см. документ 01 лист 1.

Инв. № подл. | Подпись и дата | Взам. инв. №

Нач. отд.	Грекова		25.09.86
Н. контр.	Мадоян		
Гл. инж. отд.	Шахова		
Рук. гр.	Мадоян		
Инж.	Бурмакова		
Ст. техн.	Домрачева		

2.240-1.4-28.0.0

Деталь ТД29

Стадия	Лист	Листов
Р		1

ЦНИИЭП учебных зданий

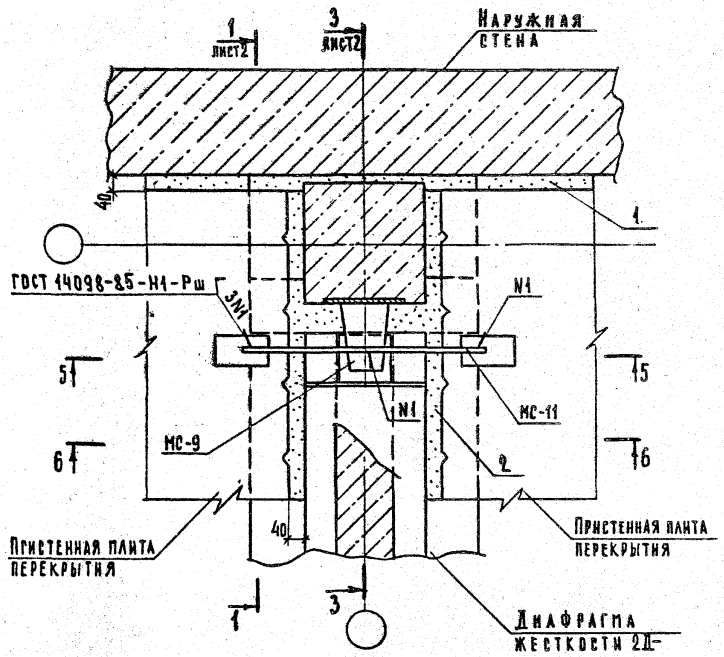

Сечение 5-5 и 6-6 см. документ 23 лист 3.

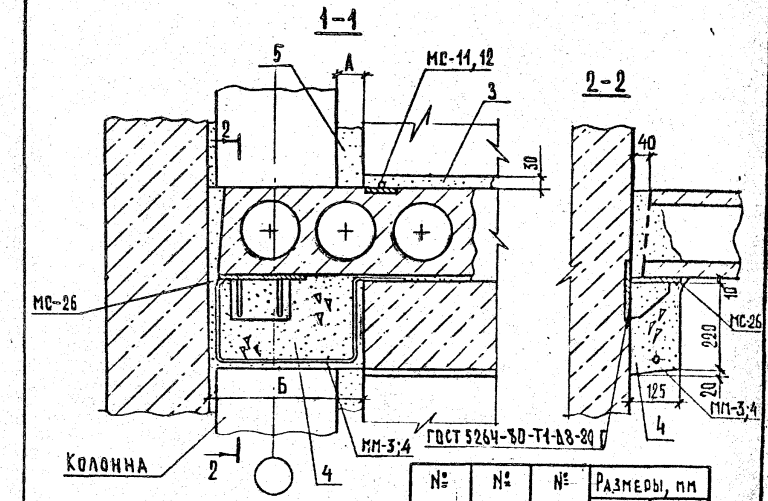

№ ТД	№ ММ	№ МС	Размеры, мм А	Размеры, мм Б
30	3	9,11,26	70	390
31	4	10,12,26	20	440

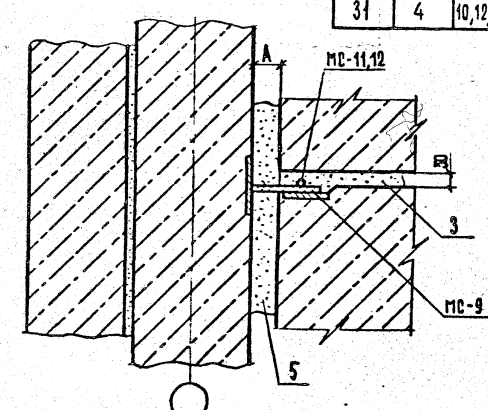

Нач.отд.	Греков		25.09.86
Н.контр.	Мадоян		
Гл.инж.отд	Шахова		
Рук.гр.	Мадоян		
Инж.	Бурмакова		
Ст.техн.	Домрачева		

2.240-1.4-29.0.0

Деталь ТД30

Стадия	Лист	Листов
Р	1	2

ЦНИИЭП учебных зданий

Инв.№ подл. | Подпись и дата | Взам. инв.№

2.240-1.4-29.0.0

Лист 2

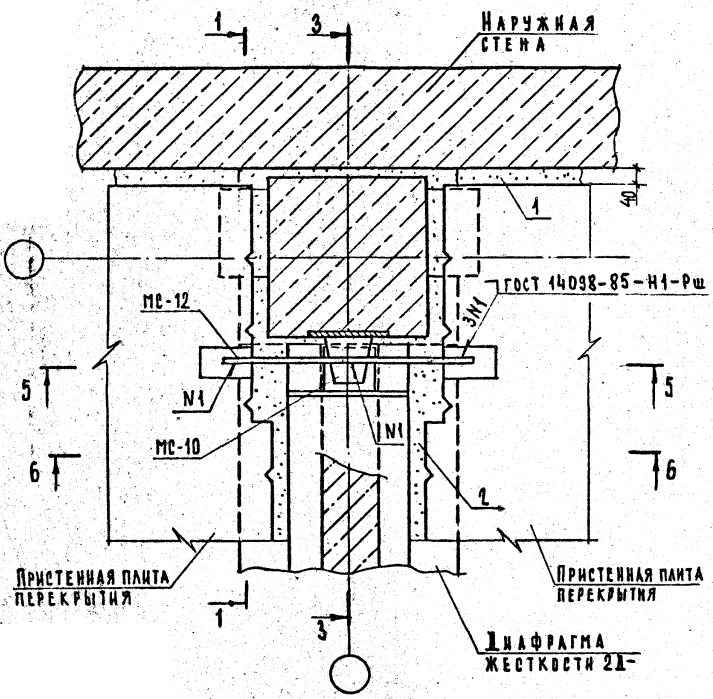

Сечение 1-1 и 3-3 см. документ 29 лист 2.
Сечение 5-5 и 6-6 см. документ 23 лист 3.

Нач.отд.	Греков		25.09.86	2.240-1.4-30.0.0	
Н.контр.	Мадояи			Деталь ТД31	Стадия: Р; Лист: —; Листов: 1
Гл.инж.отд	Шахова				ЦНИИЭП учебных зданий
Рук.гр.	Мадояи				
Инж.	Бурмакова				
Ст.техн.	Домрачева				

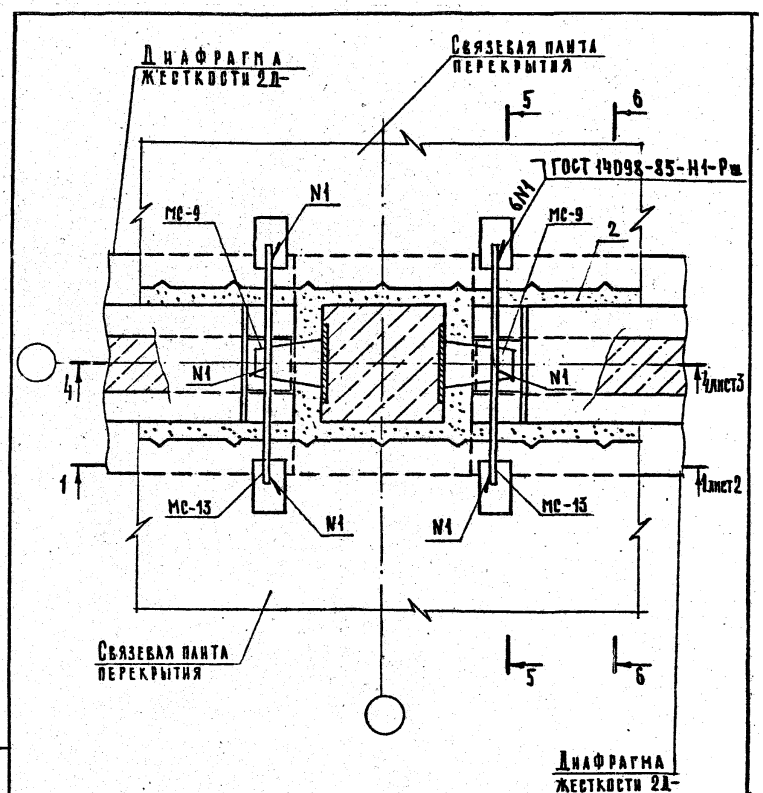

Сечение 5-5 и 6-6 см. документ 23 лист 3.

Инв.№ подл. | Подпись и дата | Взам.инв.№

Нач.отд.	Греков		25.09.86	2.240-1.4-31.0.0	
Н.контр.	Мадояи			Деталь ТД32	Стадия: Р; Лист: 1; Листов: 3
Гл.инж.отд	Шахова				ЦНИИЭП учебных зданий
Рук.гр.	Мадояи				
Инж.	Бурмакова				
Ст.техн.	Домрачева				

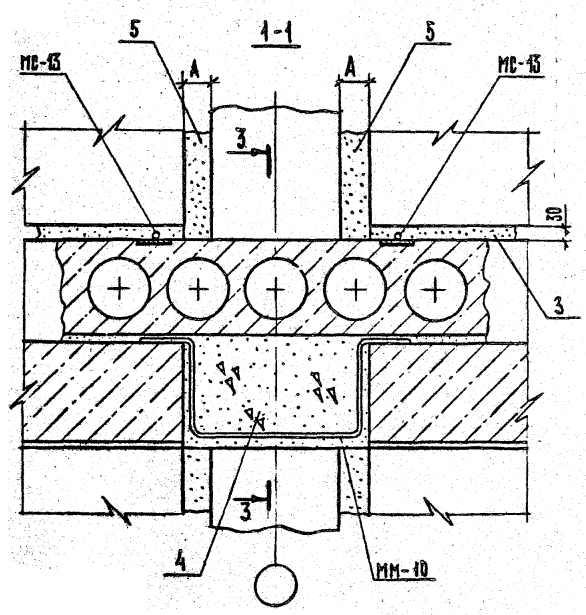

Сечение 3-3 см. документ 27.

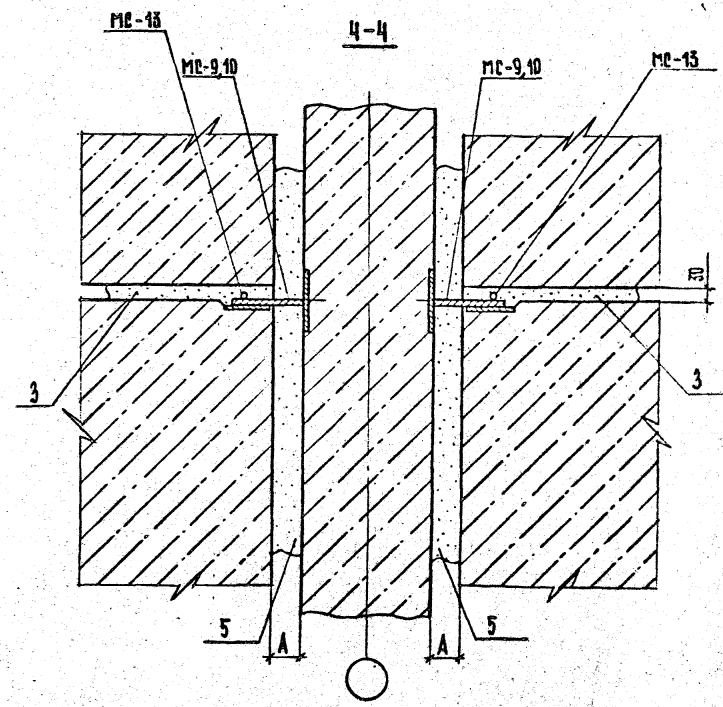

№ ТД	№ ММ	№ МС	Размер А, мм
32	10	9,13	70
33	10	10,13	20

Взам. инв. № | Подпись и дата | Инв. № подл.

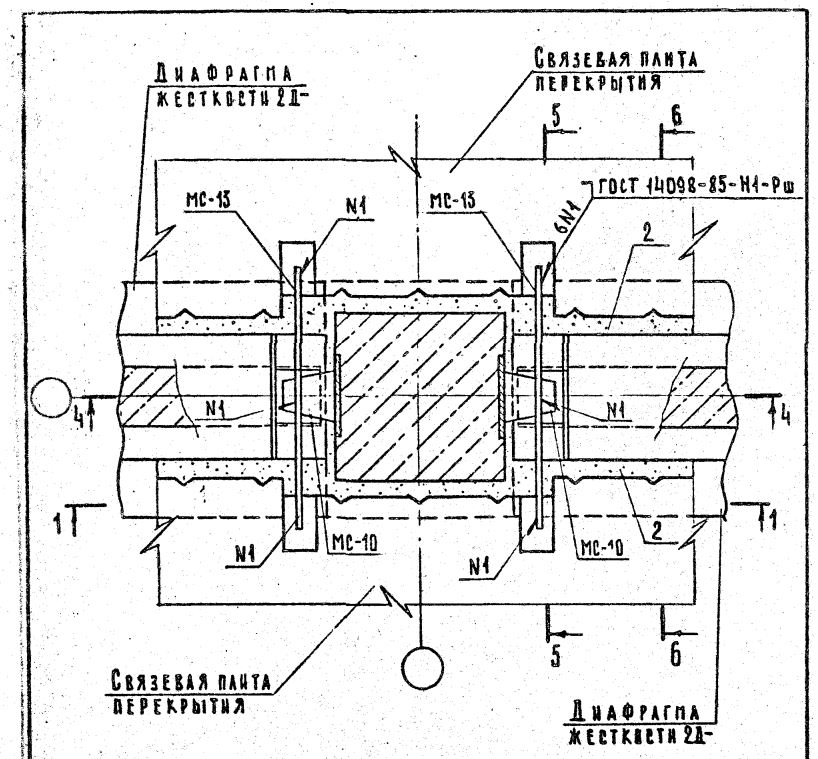

Сечение 1-1 и 4-4 см. документ 31 листы 2 и 3.
Сечение 5-5 и 6-6 см. документ 23 лист 3.

			2.240-1.4-32.0.0
Нач.отд.	Греков	25.09.86	
Н. контр.	Мадоян		Деталь ТД33
Гл.инж.отд	Шахова		
Рук.гр.	Мадоян		Стадия: Р; Лист: ; Листов: 1
Инж.	Бурмакова		ЦНИИЭП учебных зданий
Ст.техн.	Домрачева		

Формат А4

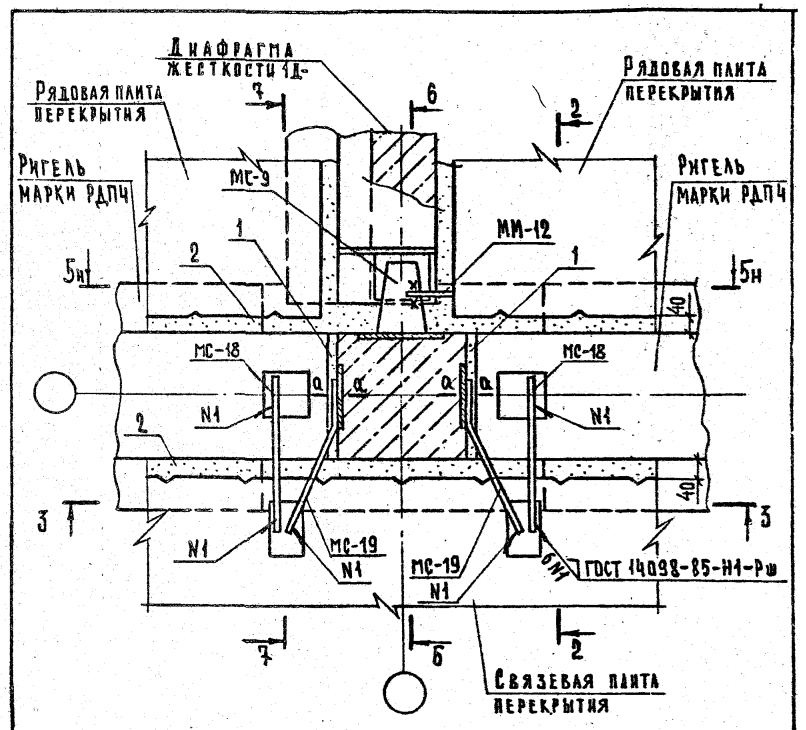

Сечение 2-2 см. документ 17 лист 2.
Сечение 3-3 см. документ 03 лист 2.
Сечение 5-5 см. документ 13 лист 3.
Сечение 6-6 и 7-7 см. документ 25 лист 5,6.
Сечение а-а см. документ 01 лист 1.

Инв.№ подл. | Подпись и дата | Взам. инв.№

			2.240-1.4-33.0.0
Нач.отд.	Греков	25.09.86	
Н.контр.	Мадоян		Деталь ТД34
Гл.инж.отд	Шахова		
Рук.гр.	Мадоян		Стадия: Р; Лист: ; Листов: 1
Инж.	Бурмакова		ЦНИИЭП учебных зданий
Ст.техн.	Домрачева		

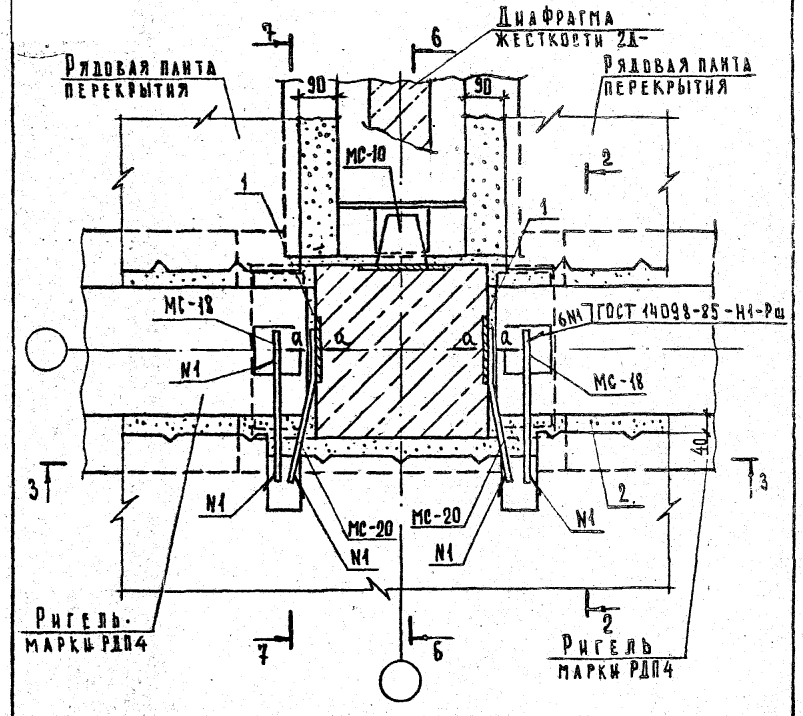

Сечение 2-2 см. документ 17. лист 2.
Сечение 3-3 см. документ 03. лист 2.

Сечение 6-6; 7-7 см. документ 25. листы 5; 6.
Сечение а-а см. документ 01 лист 1.

Нач.отд.	Греков		05.09.86
Н.контр.	Мадоян		
Гл.инж.отд	Шахова		
Рук.гр.	Мадоян		
Инж.	Бурмакова		
Ст.техн.	Домрачева		

2.240-1.4-34.0.0

Деталь ТД35

Стадия	Лист	Листов
Р		1

ЦНИИЭП учебных зданий

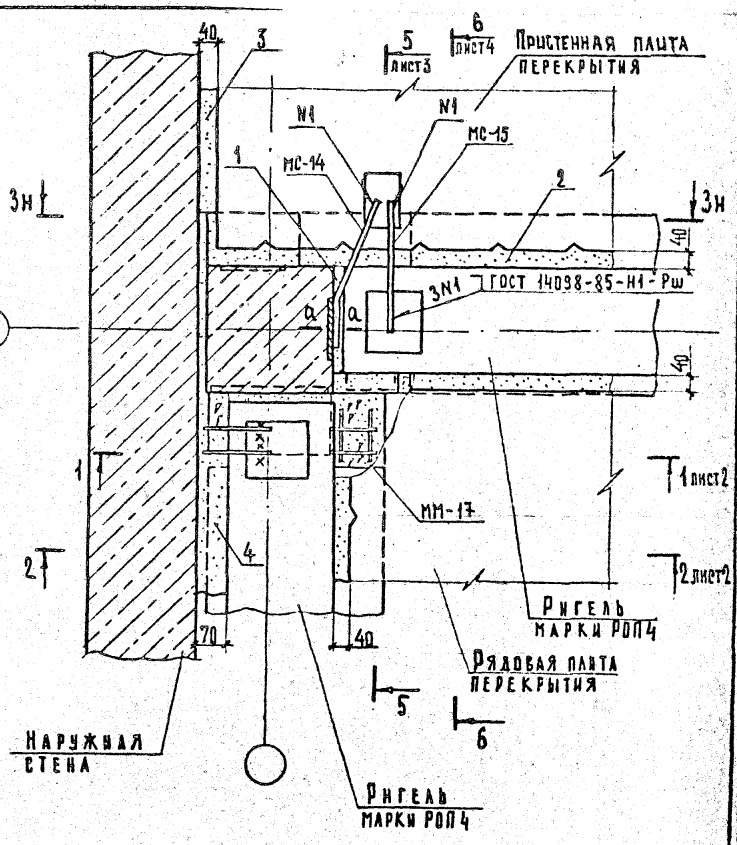

Сечение 3-3 см. документ 01 лист 3.
Сечение а-а см. документ 01 лист 1.

Нач.отд.	Греков		05.09.86
Гл.инж.отд	Шахова		
Рук.гр.	Мадоян		
Инж.	Бурмакова		
Ст.техн.	Домрачева		

2.240-1.4-35.0.0

Деталь ТД36

Стадия	Лист	Листов
Р	1	4

ЦНИИЭП учебных зданий

Инв.№ подл. | Подпись и дата | Взам.инв.№

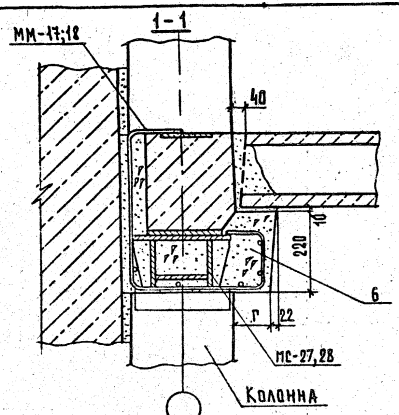

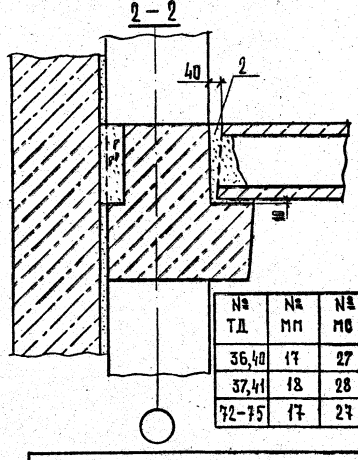

№ ТД	№ ММ	№ МС	Размер Г, мм
36,40	17	27	110
37,41	18	28	60
72-75	17	27	110

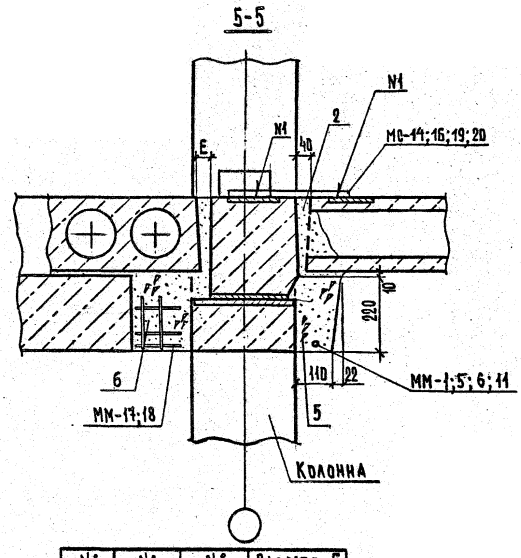

№ ТД	№ ММ	№ МС	Размер Е, мм
36	1; 17	14	40
42	1; 17	14	70
40	6; 17	19	40

Инв.№ подл. | Подпись и дата | Взам.инв.№

6-6

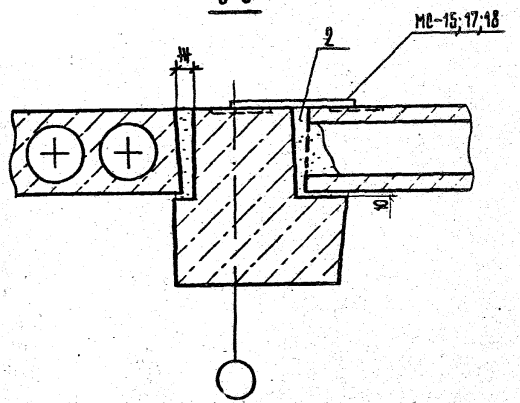

№ ТД	№ МС	Размер Ж, мм
36	15	40
38, 40	18	40
42	15	70
43	18	70

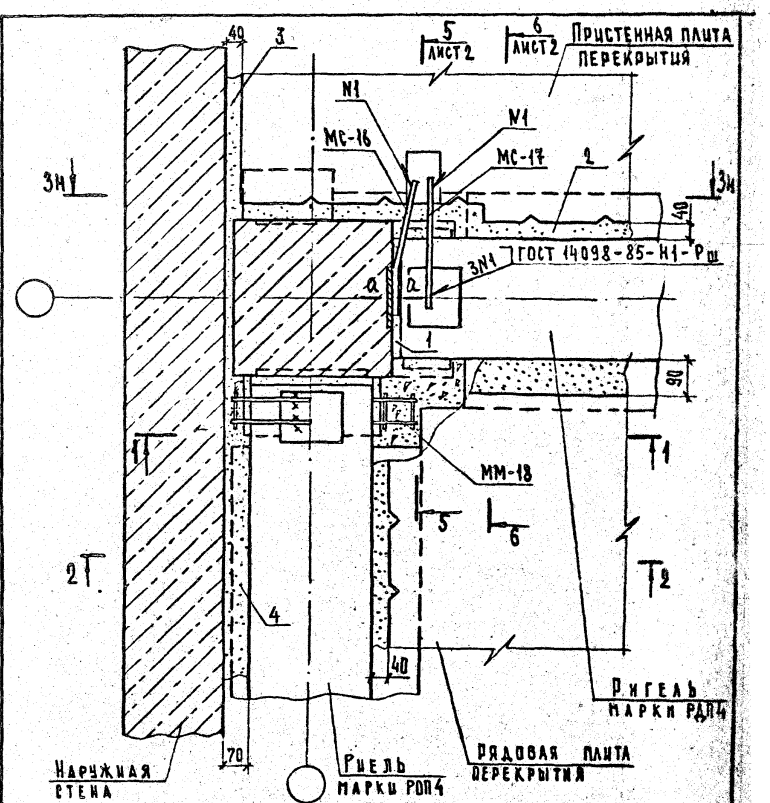

Сечение а-а см. документ 01 лист 1.
Сечение 1-1 и 2-2 см. документ 35 лист 2.
Сечение 3-3 см. документ 01 лист 3.

Инв. № подл. | Подпись и дата | Взам. инв. №

Нач. отд.	Грекова		25.03.85
Н. контр.	Мадоян		
Гл. инж. отд.	Шахова		
Рук. гр.	Мадоян		
Инж.	Бурмакова		
Ст. техн.	Домрачева		

2.240-1.4-36.0.0

Деталь ТД57

Стадия	Лист	Листов
Р	1	2

ЦНИИЭП учебных зданий

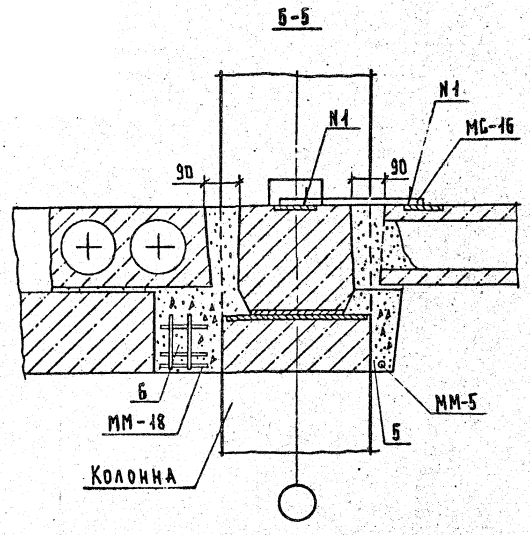

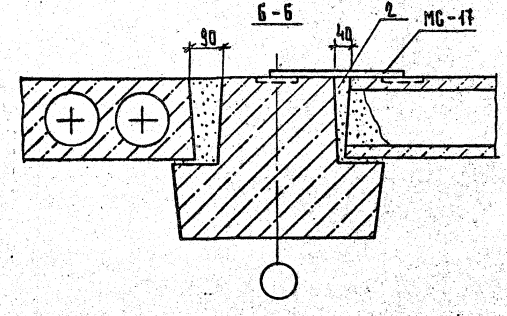

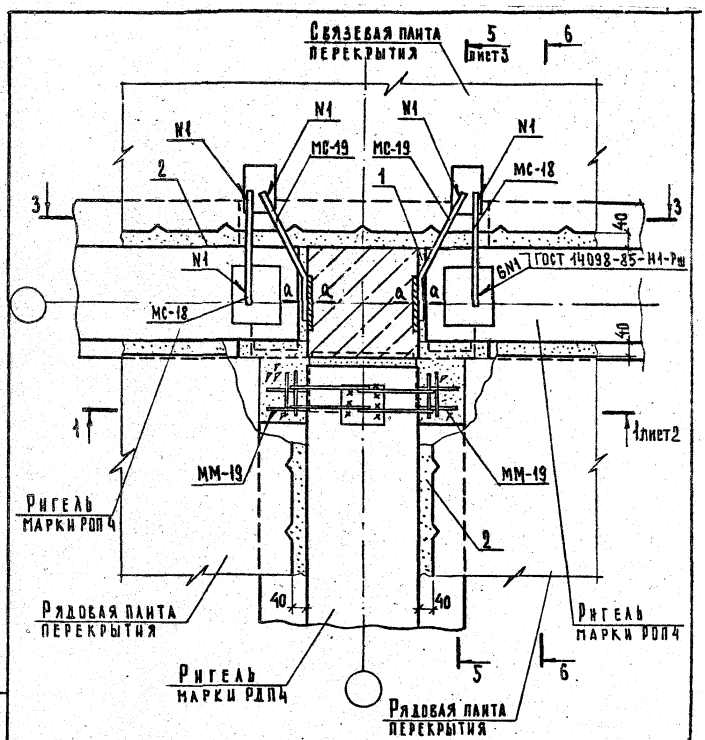

Сечение 3-3 см. документ 03 лист 2.
Сечение 6-6 см. документ 35 лист 4.
Сечение а-а см. документ 01 лист 1.

Нач.отд.	Греков		09.95
Н.контр.	Мадоян		
Гл.инж.отд	Шахова		
Рук.гр.	Мадоян		
Инж.	Бурмакова		
Ст.техн.	Домрачева		

2.240-1.4-37.0.0

Деталь ТД38

Стадия	Лист	Листов
Р	1	3

ЦНИИЭП учебных зданий

Инв.№подл. | Подпись и дата | Взам.инв.№

2.240-1.4-36.0.0 Лист 2

1-1

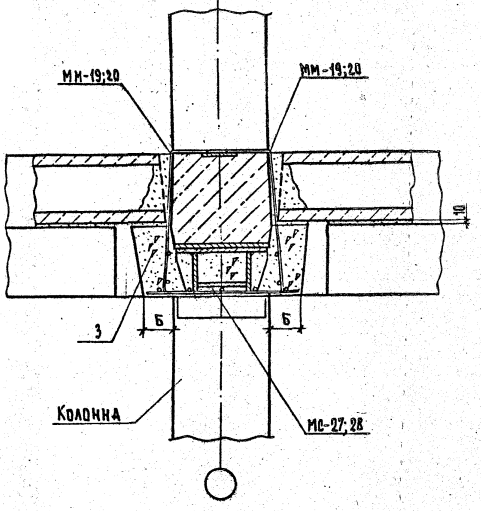

№ тд	№ мм	№ мс	Размер Б, мм
38, 43, 44, 80-83	19	27	110
39, 45	20	28	60

5-5

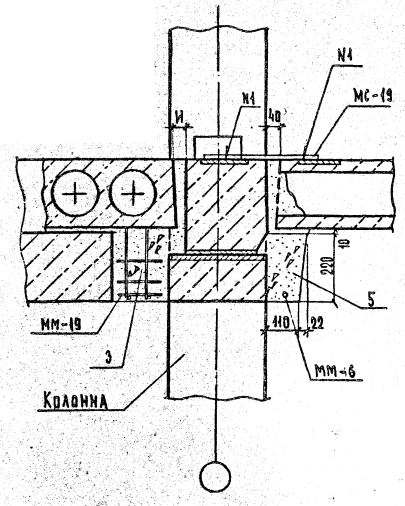

№ тд	Размер И, мм
38	40
43	70

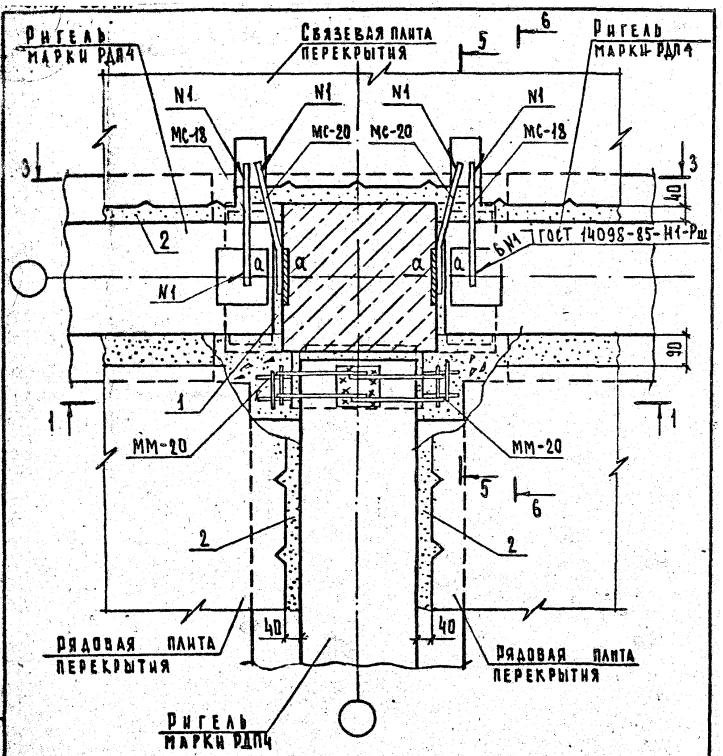

Сечение 1-1 см. документ 37, лист 2.
Сечение 3-3 см. документ 03, лист 2.
Сечение 6-6 см. документ 36, лист 2.
Сечение а-а см. документ 01, лист 1.

			2.240-1.4-38.0.0
Нач.отд.	Греков	25.09.86	
Н.контр.	Мадоян		Деталь ТД39
Гл.инж.отд.	Шахова		
Рук.гр.	Мадоян		
Инж.	Бурлакова		
Ст.техн.	Домрачева	26.09.86	

Стадия	Лист	Листов
Р	1	2

ЦНИИЭП учебных зданий

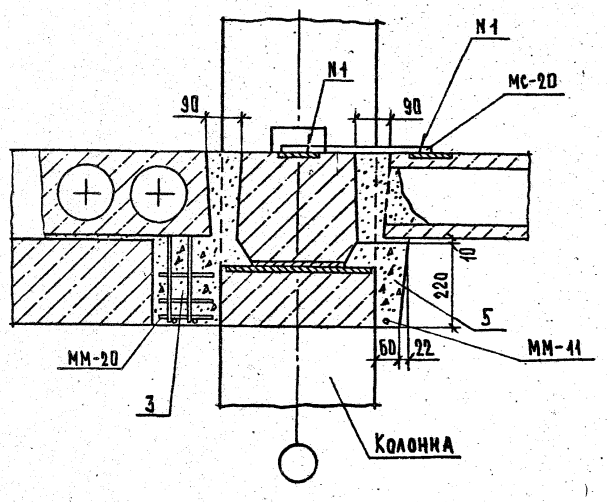

Инв.№ подл. | Подп. и дата | Взам.инв.№

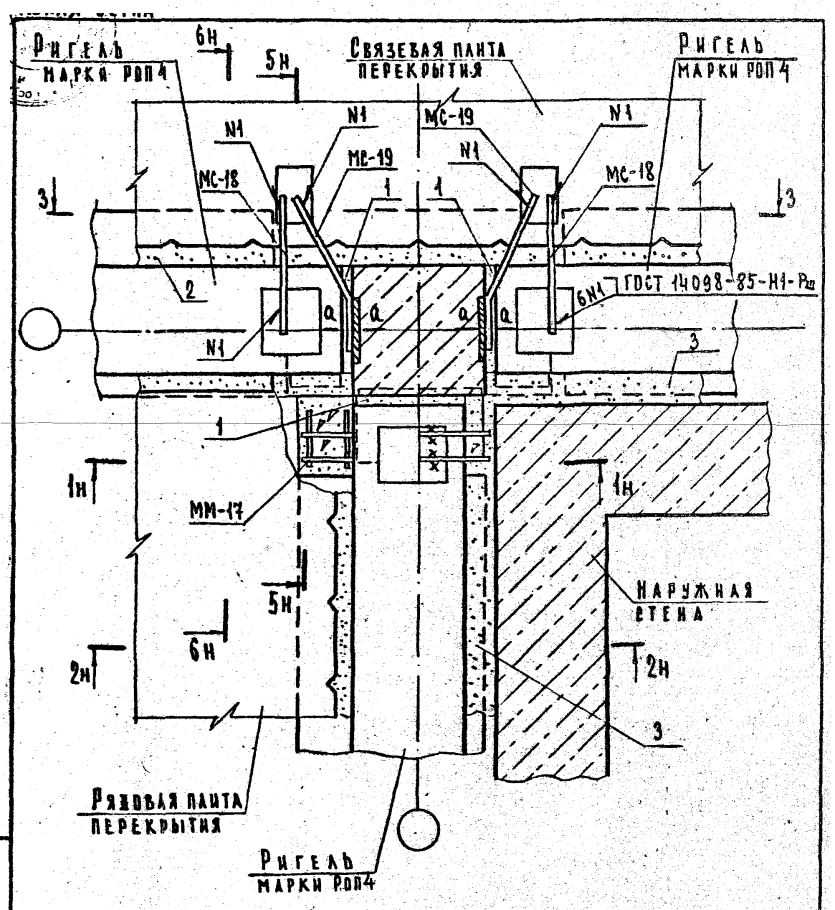

Сечение 1-1 и 2-2 см. документ 35 лист 2.
Сечение 3-3 см. документ 03 лист 2.
Сечение 5-5 и 6-6 см. документ 35 лист 3,4.
Сечение а-а см. документ 01 лист 1.

Нач.отд.	Греков		25.09.85
Н.контр.	Мадоян		
Гл.инж.отд.	Шахова		
Рук.гр.	Мадоян		
Инж.	Бурмакова		
Ст.техн.	Домрачева		

2.240-1.4-39.0.0

Деталь ТД40

Стадия	Лист	Листов
Р		1

ЦНИИЭП учебных зданий

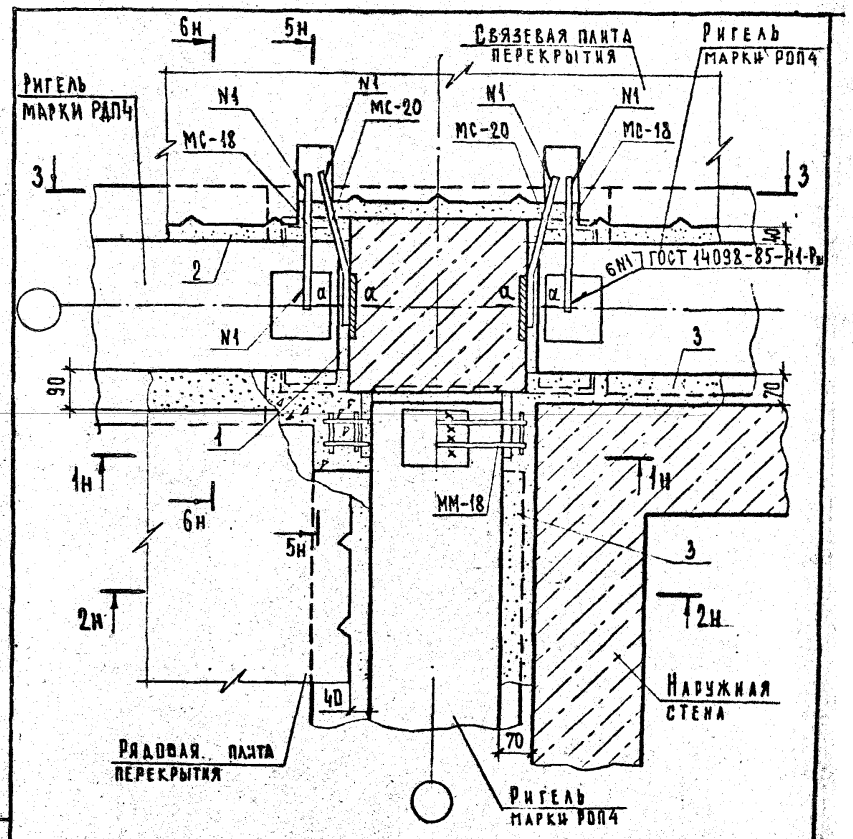

Сечение 1-1 см. документ 35. лист 2.
Сечение 2-2 см. документ 35. лист 2.
Сечение 3-3 см. документ 03. лист 2.
Сечение 5-5 и 6-6 см. документ 36. лист 2.
Сечение а-а см. документ 01. лист 1.

Нач.отд.	Греков		25.09.85
Н.контр.	Мадоян		
А.инж.отд.	Шахова		
Рук.гр.	Мадоян		
Инж.	Бурмакова		
Ст.техн.	Домрачева		

2.240-1.4-40.0.0

Деталь ТД41

Стадия	Лист	Листов
Р		1

ЦНИИЭП учебных зданий

Инв.№ подл. | Подпись и дата | Взам.инв.№

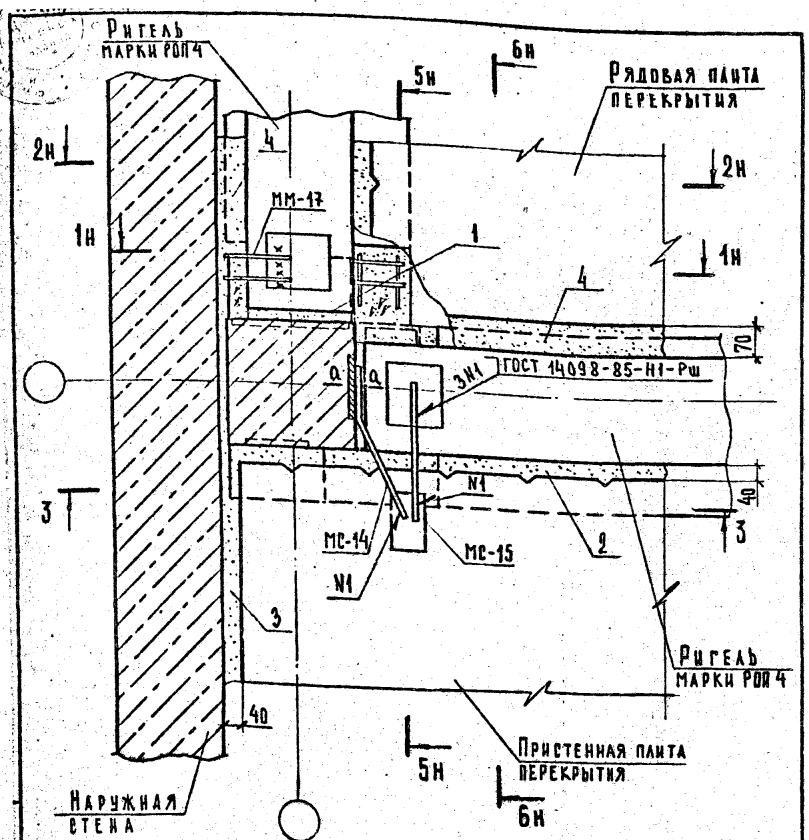

Сечение 1-1 и 2-2 см. документ 35 лист 2.
Сечение 3-3 см. документ 01 лист 3.
Сечение 5-5 и 6-6 см. документ 35 листы 3 и 4.

Нач.отд.	Греков		25.09.86
Н.контр.	Мадоян		
Гл.инж.отд	Шахова		
Рук.гр.	Мадоян		
Инж.	Бурмакова		
Ст.техн.	Домрачева		

2.240-1.4-41.0.0

Деталь ТД42

Стадия	Лист	Листов
Р		1

ЦНИИЭП учебных зданий

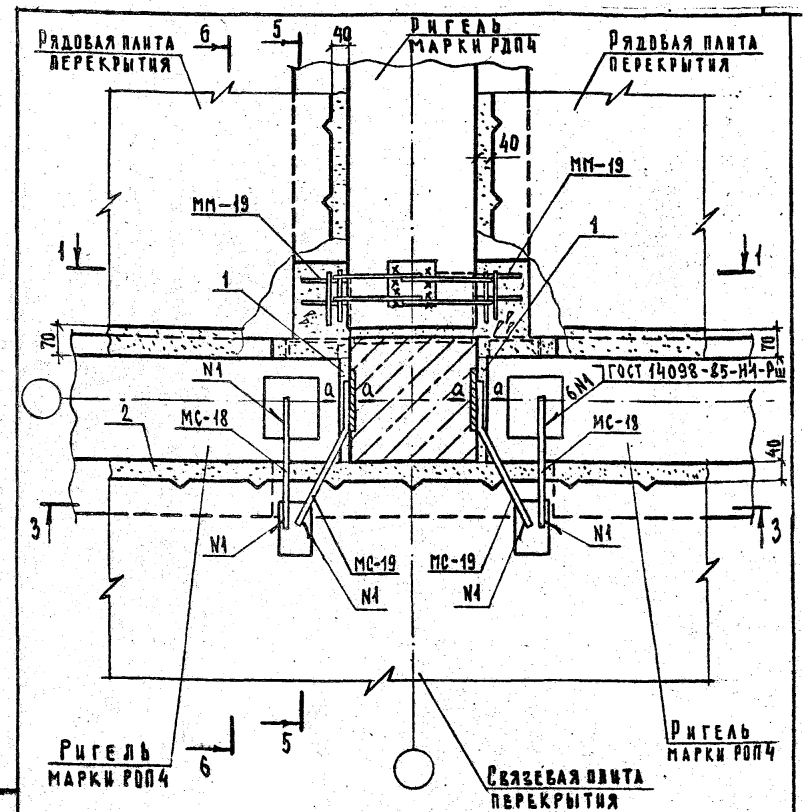

Сечение а-а см. документ 01 лист 1.
Сечение 1-1 см. документ 37 лист 2.
Сечение 3-3 см. документ 03 лист 2.
Сечение 5-5 см. документ 37 лист 3.
Сечение 6-6 см. документ 35 лист 4.

Инв. № подл. | Подпись и дата | Взам. инв. №

Нач.отд.	Греков		25.09.86
Н.контр.	Мадоян		
Гл.инж.отд	Шахова		
Рук.гр.	Мадоян		
Инж.	Бурмакова		
Ст.техн.	Домрачева		

2.240-1.4-42.0.0

Деталь ТД43

Стадия	Лист	Листов
Р		1

ЦНИИЭП учебных зданий

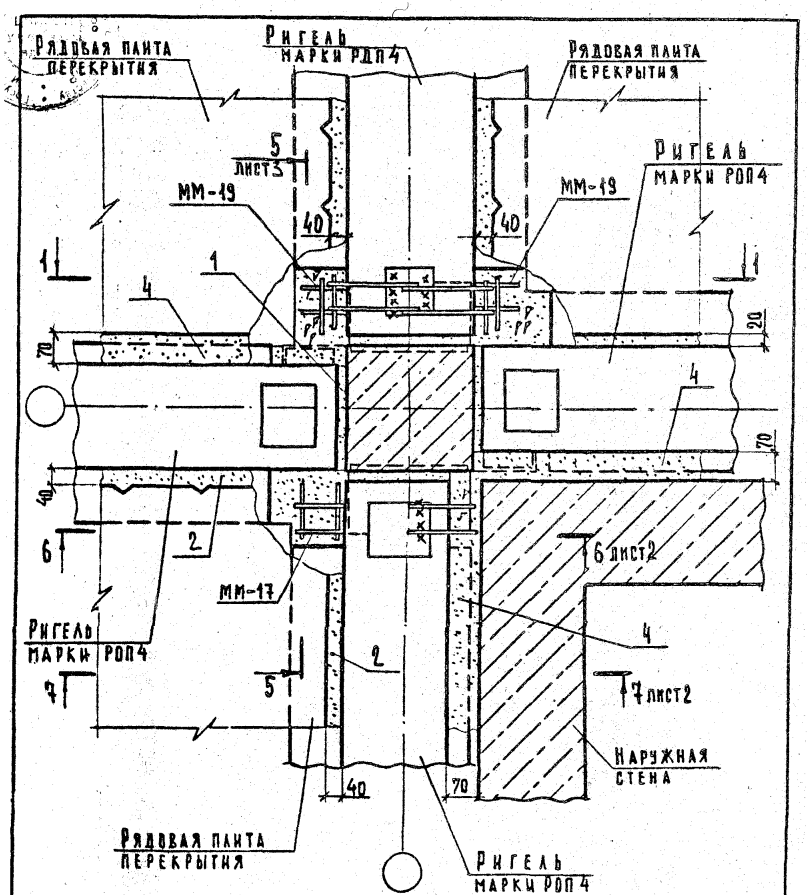

Сечение 1-1 см. документ 37 лист 2.

			2.240-1.4-43.0.0
Нач.отд.	Грекова		25.09.86
Н.контр.	Мадоян		
Гл.инж.отд.	Шахова		
Рук.гр.	Мадоян		
Инж.	Бурмакова		
Ст.техн.	Домрачева		

Деталь ТД44

Стадия	Лист	Листов
Р	1	3

ЦНИИЭП учебных зданий

6-6

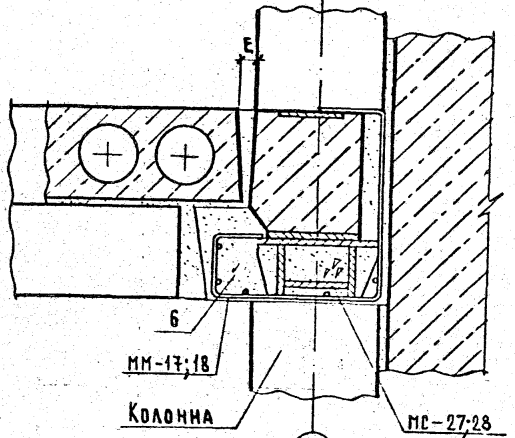

7-7

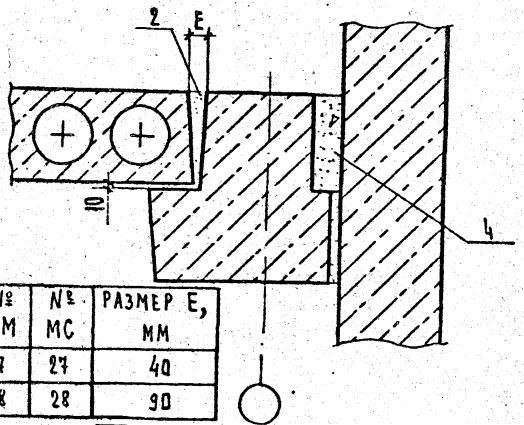

№ ТД	№ ММ	№ МС	Размер E, мм
44, 46	17	27	40
45, 47	18	28	90

Взам.инв.№ | Подп. и дата | Инв.№подл.

2.240-1.4-43.0.0 Лист 2

5-5

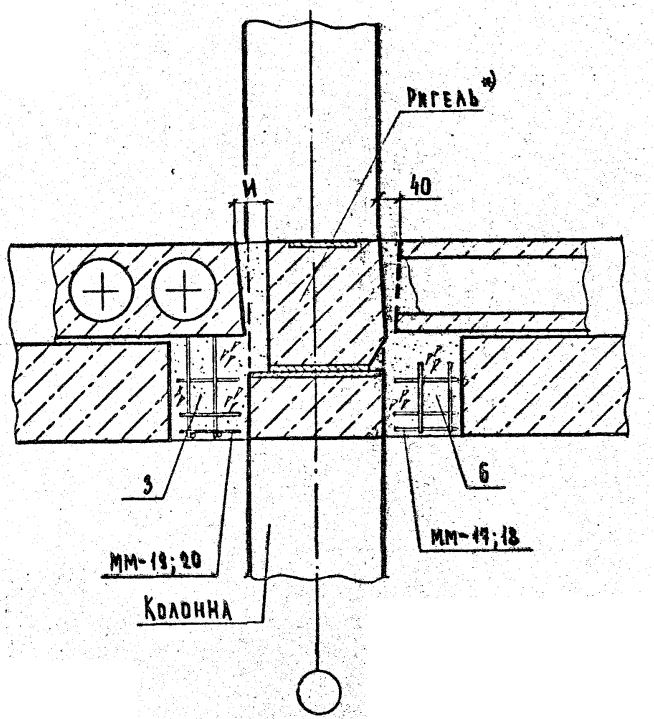

№ ТД	№ мм	Размеры, мм
44	17;19	70
45	18;20	90

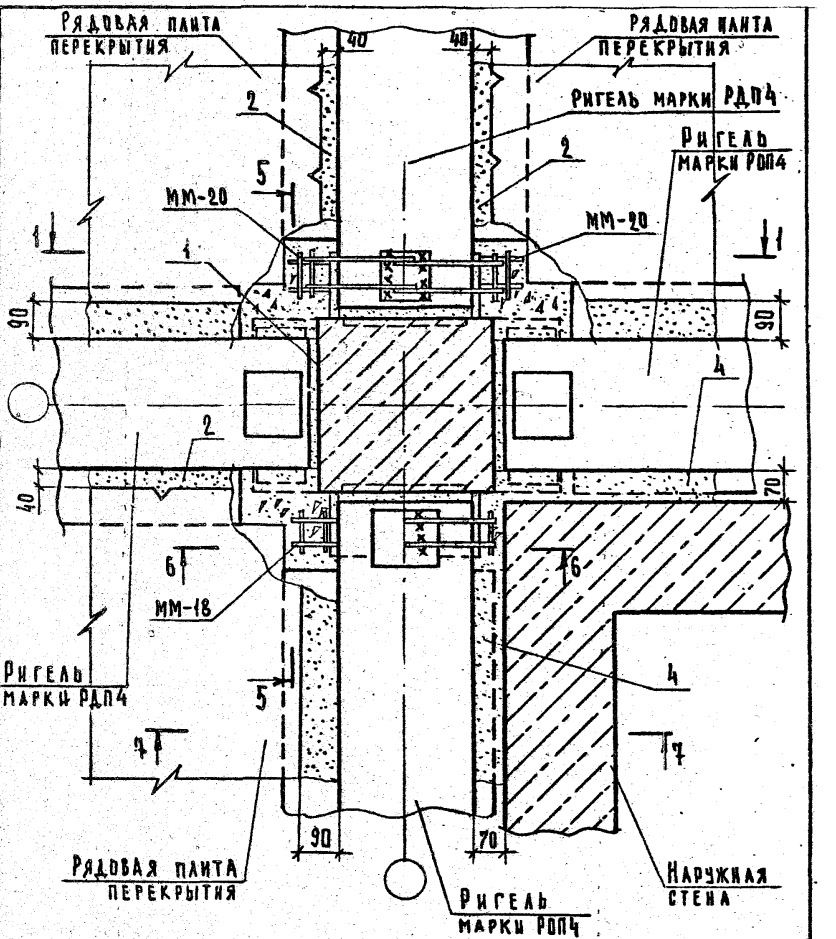

Сечение 1-1 см. документ 37. лист 2.
Сечение 5-5; 6-6; 7-7 см. документ 43. листы 2 и 3.

Нач.отд.	Греков		25.09.86
Н. контр.	Мадоян		
Гл.инж.отд	Шахова		
Рук.гр.	Мадоян		
Инж.	Бурмакова		
Ст.техн.	Домрачева		

Взам. инв. № | Подп. и дата | Инв. № подл.

2.240-1.4-44.0.0

Деталь ТД45

Стадия	Лист	Листов
Р		1

ЦНИИЭП учебных зданий

2.240-1.4-43.0.0

Лист 3

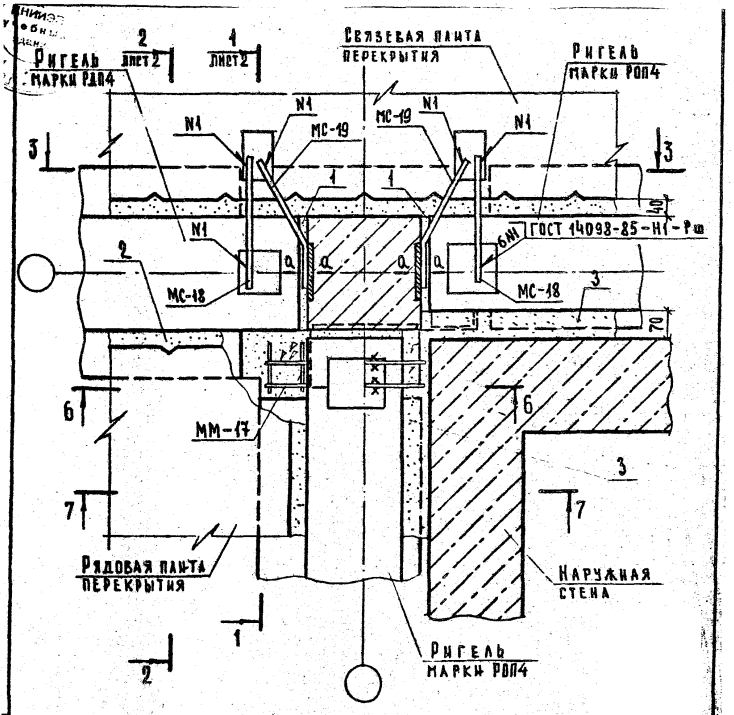

Сечение 3-3 см. документ 03 лист 2.
Сечение 6-6 и 7-7 см. документ 43 лист 2.
Сечение а-а см. документ 01 лист 1.

Нач.отд.	Греков		25.09.86
Н.контр.	Мадоян		
Гл.инж.отд	Шахова		
Рук.гр.	Мадоян		
Инж.	Бурмакова		
Ст.техн.	Домрачева		

2.240-1.4-45.0.0

Деталь ТД46

Стадия	Лист	Листов
Р	1	2

ЦНИИЭП учебных зданий

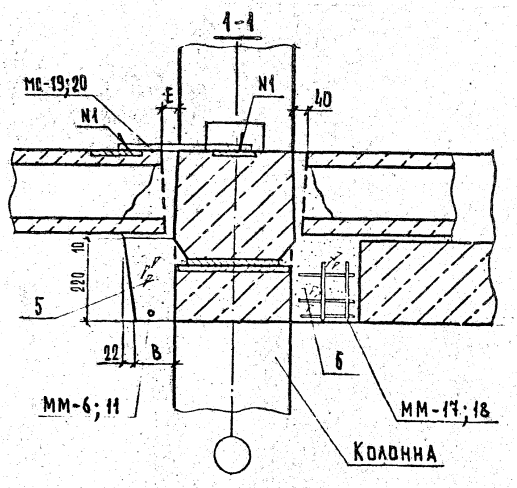

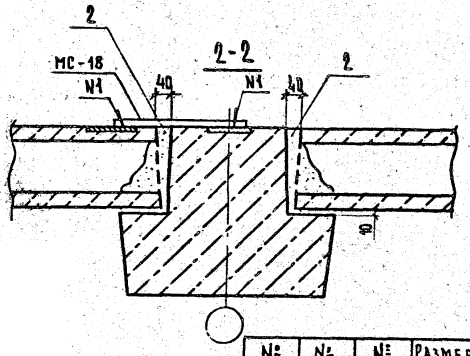

№ ТД	№ ММ	№ МС	Размеры, мм	
			B	E
46	6; 17	18;19;27	110	40
47	11; 18	18;20;28	60	90

Инв.№ подл. | Подпись и дата | Взам.инв.№

2.240-1.4-45.0.0

Лист 2

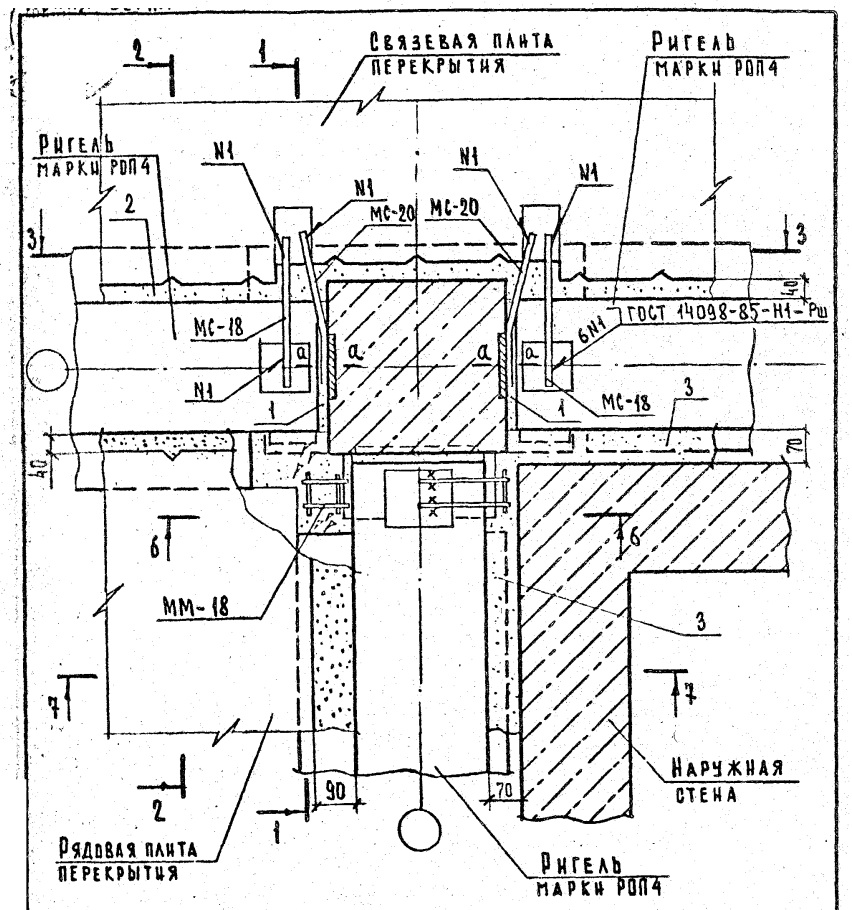

Сечение 1-1 и 2-2 см. документ 45 лист 2.
Сечение 3-3 см. документ 03 лист 2.
Сечение 6-6 и 7-7 см. документ 43 лист 2.
Сечение а-а см. документ 01 лист 1.

Нач.отд.	Греков		25.09.86
Н.контр.	Мадоян		
Гл.инж.отд	Шахова		
Рук.гр.	Мадоян		
Инж.	Бурмакова		
Ст.техн.	Допрачева		

2.240-1.4-46.0.0

Деталь ТД47

Стадия	Лист	Листов
Р		1

ЦНИИЭП учебных зданий

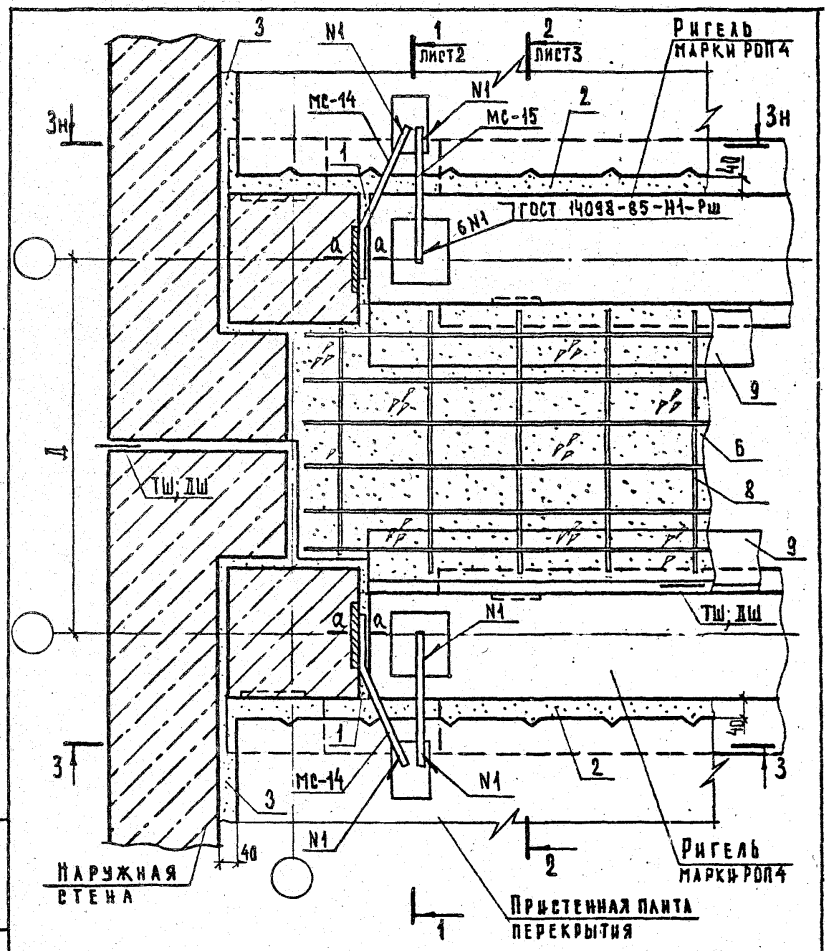

Сечение 3-3 см. документ 01 лист 3.
Сечение а-а см. документ 01 лист 1.

Инв.№ подл. | Подпись и дата | Взам.инв.№

Нач.отд.	Греков		25.09.86
Н.контр.	Мадоян		
Гл.инж.отд	Шахова		
Рук.гр.	Мадоян		
Инж.	Бурмакова		
Ст.техн.	Допрачева		

2.240-1.4-47.0.0

Деталь ТД48...ТД51

Стадия	Лист	Листов
Р	1	3

ЦНИИЭП учебных зданий

1-1

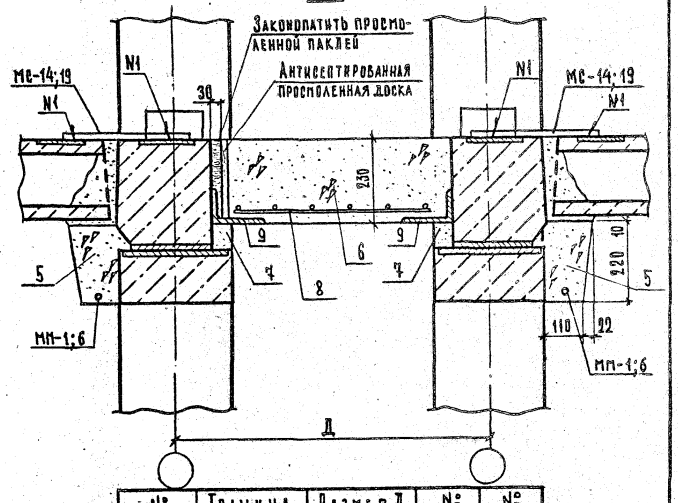

№ ТД	Толщина наружной стены, мм	Размер Д, мм	№ мм	№ мс
48	250	860	1	14
56			6	19
64			1; 6	14; 19
49	300	960	1	14
57			6	19
65			1; 6	14; 19
50	350	1060	1	14
58			6	19
66			1; 6	14; 19
51	400	1160	1	14
59			6	19
67			1; 6	14; 19

2-2

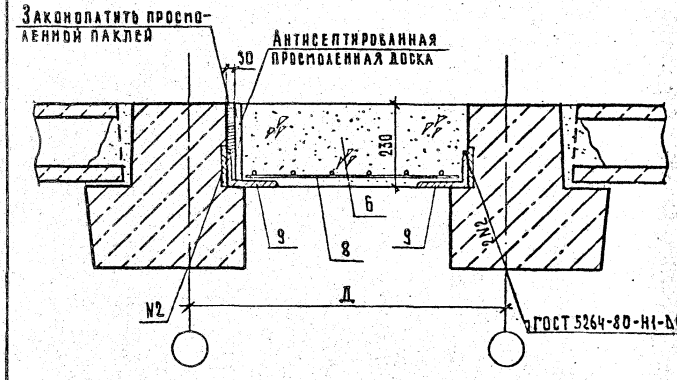

№ ТД	Размер Д, мм
48, 56, 64	860
49, 52, 57, 60, 65, 68	960
50, 53, 58, 61, 66, 69	1060
51, 54, 59, 62, 67, 70	1160
55, 63, 71	1260

Инв. № подл. | Подпись и дата | Взам. инв. №

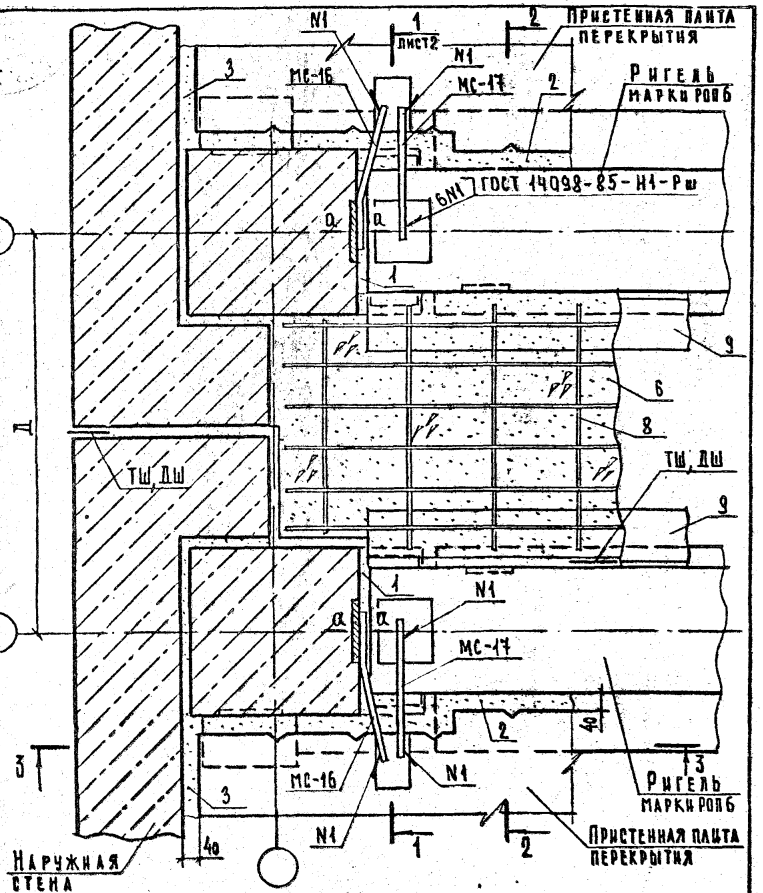

Сечение 2-2 см. документ 47 лист 3.
Сечение 3-3 см. документ 01 лист 3.
Сечение а-а см. документ 01 лист 1.

Нач.отд.	Греков	15.02.88	2.240-1.4-48.0.0
Н.контр.	Мадояи		
Гл.инж.отд.	Шахова		Деталь ТД52...ТД55
Рук.гр.	Мадояи		Стадия Р; Лист 1; Листов 2
Инж.	Бурмакова		ЦНИИЭП учебных зданий
Ст.техн.	Домрачева		

Формат А4

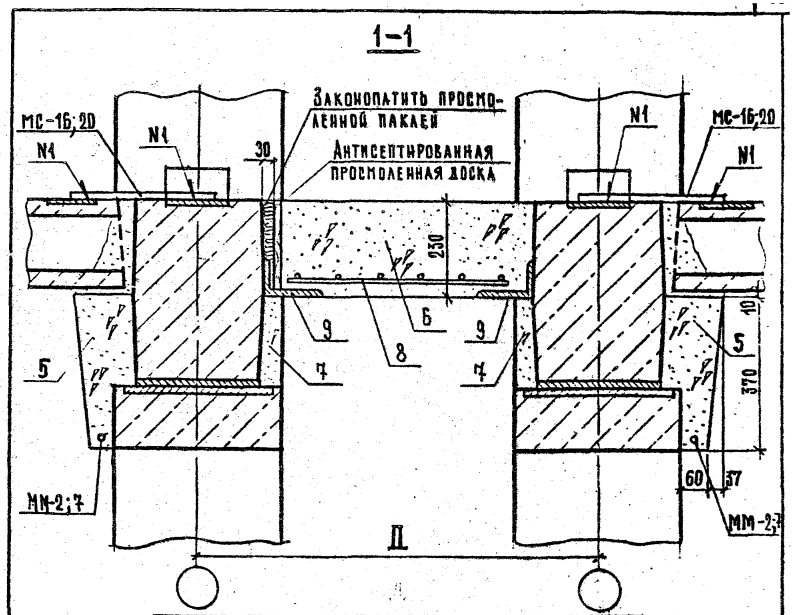

№ ТД	Толщина наружной стены, мм	Размер Д, мм	№ МН	№ МС
52	250	960	2	16
60			7	20
68			2; 7	16; 20
53	300	1060	2	16
61			7	20
69			2; 7	16; 20
54	350	1160	2	16
62			7	20
70			2; 7	16; 20
55	400	1260	2	16
63			7	20
71			2; 7	16; 20

Инв. № подл. | Подпись и дата | Взам. инв. №

2.240-1.4-48.0.0 Лист 2

22661 51 Формат А4

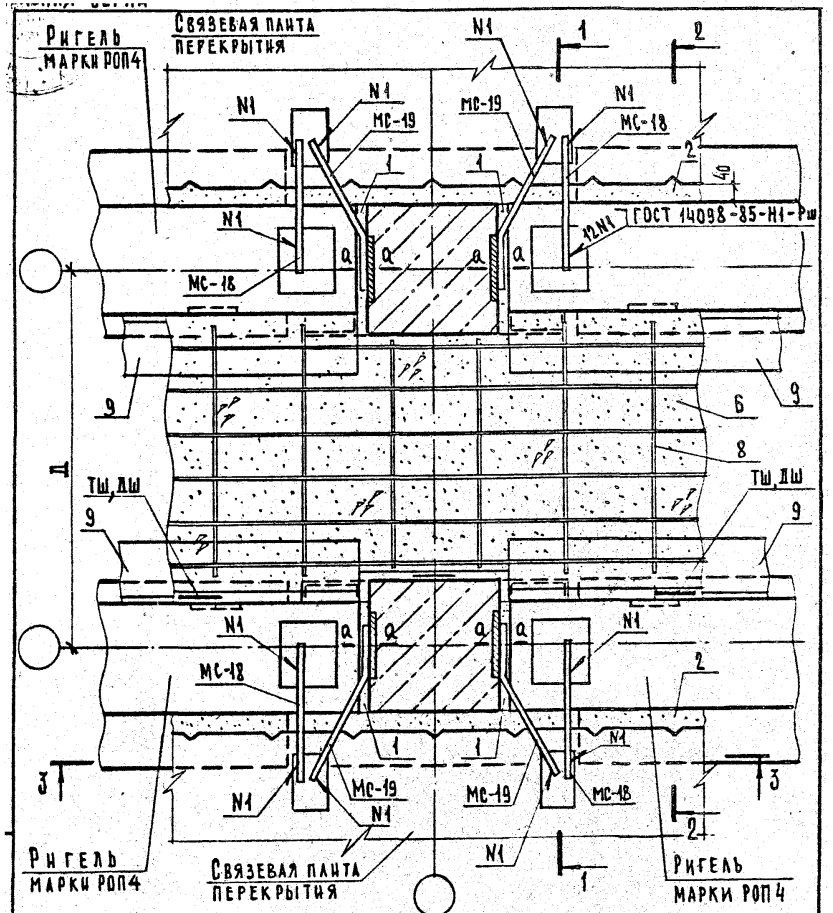

Сечение 1-1 и 2-2 см. документ 47 листы 2 и 3.
Сечение 3-3 см. документ 03 лист 2.
Сечение а-а см. документ 01 лист 1.

Нач.отд.	Греков		
Н.контр.	Мадоян		
Гл.инж.отд	Шахова		
Рук.гр.	Мадоян		
Инж.	Бурмакова		
Ст.техн.	Домрачева		

2.240-1.4-49.0.0

Деталь ТД56...ТД59

Стадия	Лист	Листов
Р		1

ЦНИИЭП учебных зданий

Формат А4

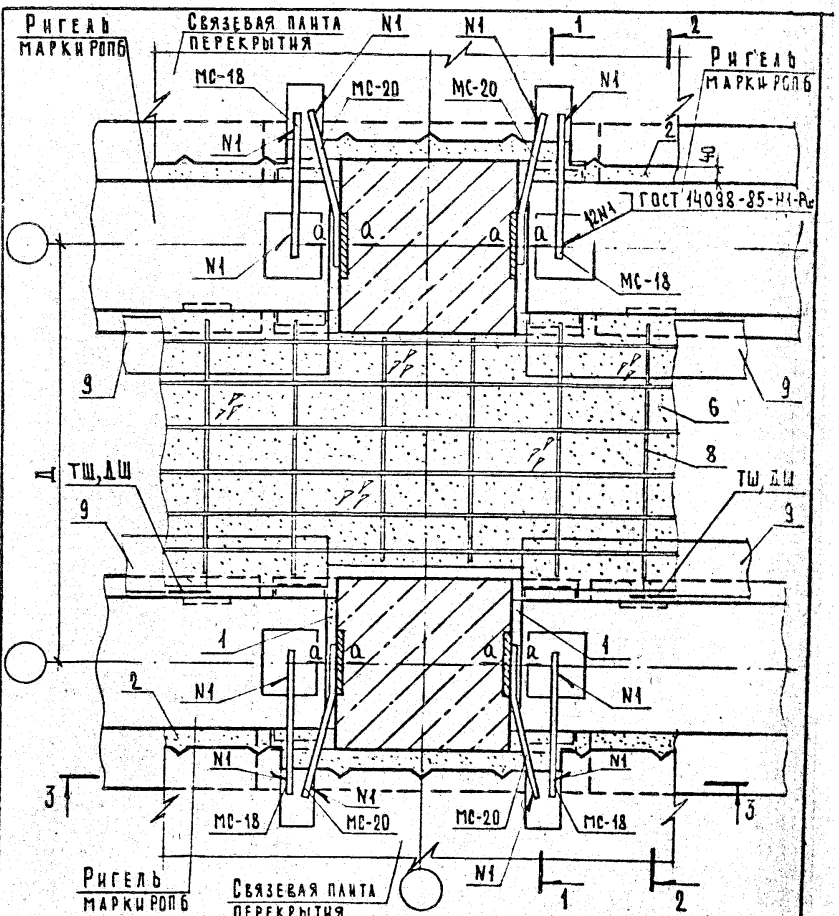

Сечение а-а см. документ 01 лист 1.
Сечение 1-1 см. документ 48 лист 2.
Сечение 2-2 см. документ 47 лист 3.
Сечение 3-3 см. документ 03 лист 2.

Инв.№подл. | Подпись и дата | Взам.инв.№

Нач.отд.	Греков		
Н.контр.	Мадоян		
Гл.инж.отд	Шахова		
Рук.гр.	Мадоян		
Инж.	Бурмакова		
Ст.техн.	Домрачева		

2.240-1.4-50.0.0

Деталь ТД60...ТД63

Стадия	Лист	Листов
Р		1

ЦНИИЭП учебных зданий

Формат А4

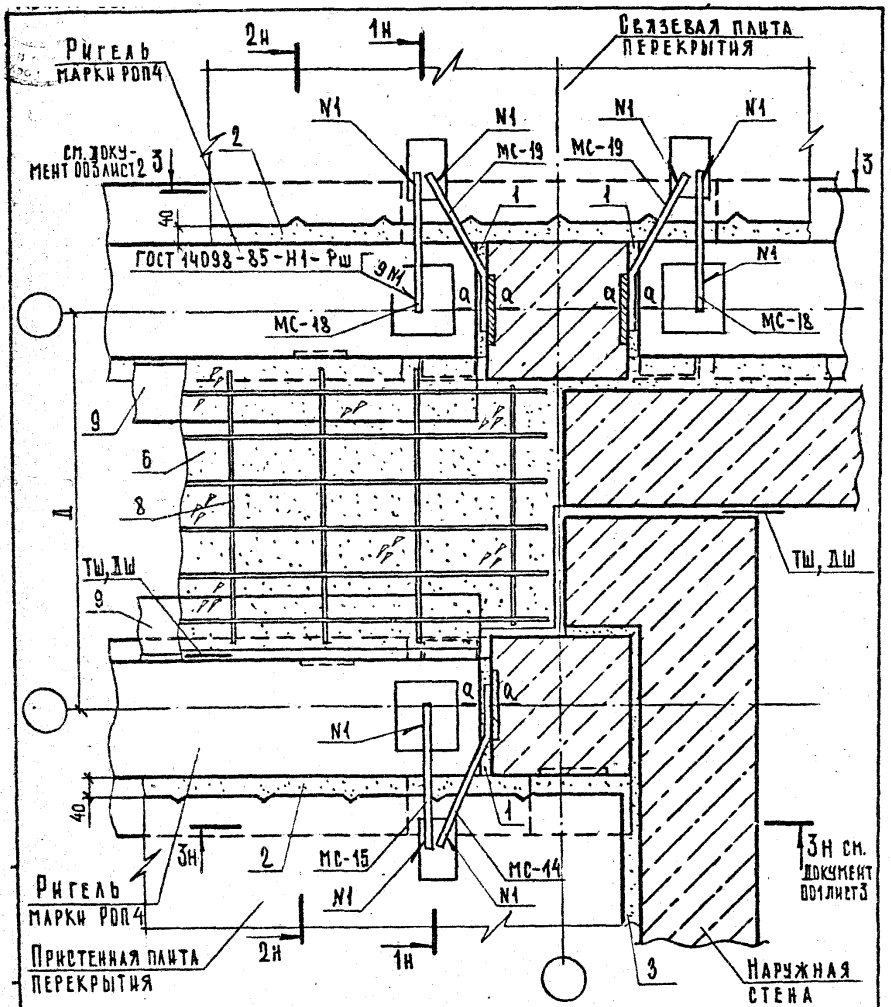

Сечение 1-1 и 2-2 см. документ 47 листы 2 и 3.
Сечение а-а см. документ 01 лист 1.

Нач.отд.	Греков		25.09.86	2.240-1.4-51.0.0
Н.контр.	Мадоян			
Гл.инж.отд	Шахова			Деталь ТД 64...ТД 67
Рук.гр.	Мадоян			Стадия: Р; Лист: ; Листов: 1
Инж.	Бурмакова			ЦНИИЭП учебных зданий
Ст.техн.	Домрачева			

Формат А4

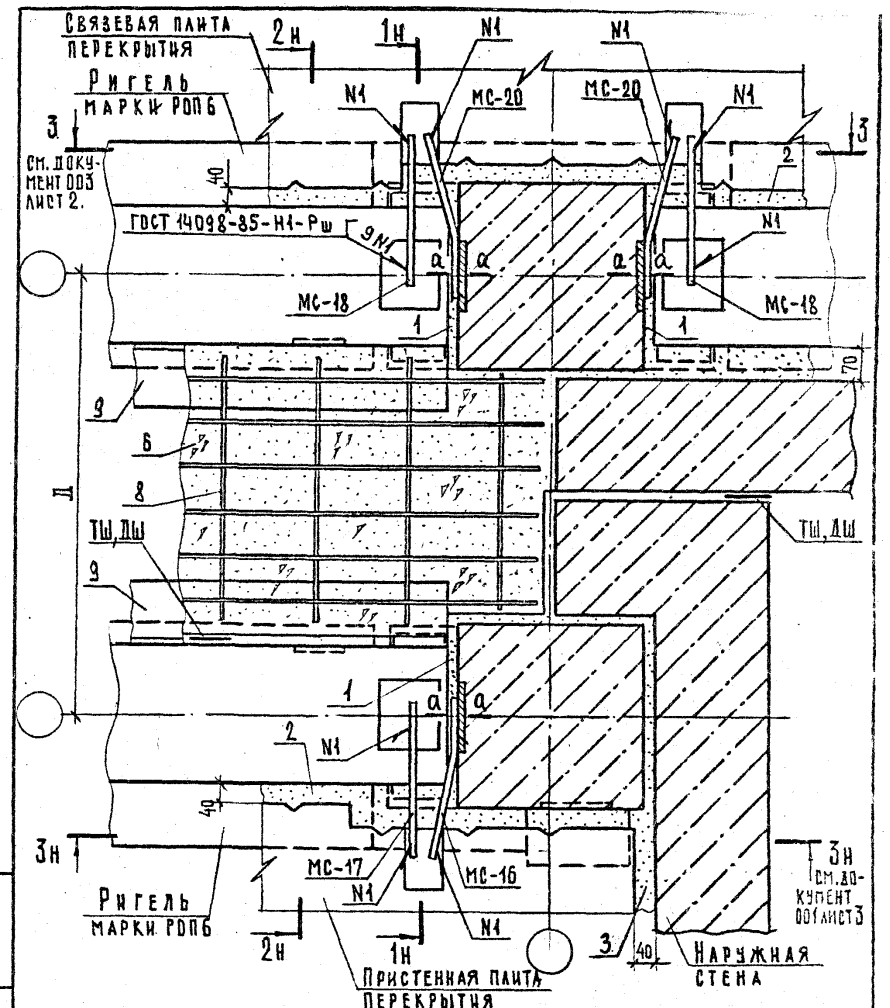

Сечение 1-1 см. документ 48 лист 2.
Сечение 2-2 см. документ 47 лист 3.
Сечение а-а см. документ 01 лист 1.

Нач.отд.	Греков		25.09.86	2.240-1.4-52.0.0
Н.контр.	Мадоян			
Гл.инж.отд	Шахова			Деталь ТД 68...ТД 71
Рук.гр.	Мадоян			Стадия: Р; Лист: ; Листов: 1
Инж.	Бурмакова			ЦНИИЭП учебных зданий
Ст.техн.	Домрачева			

Инв.№ подл. | Подпись и дата | Взам.инв.№

Формат А4

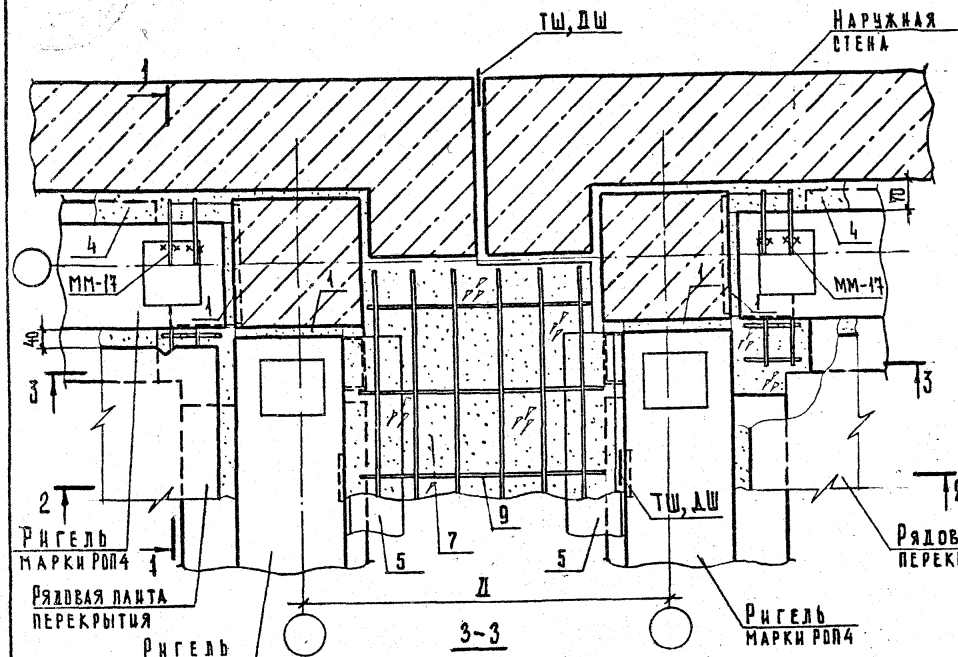

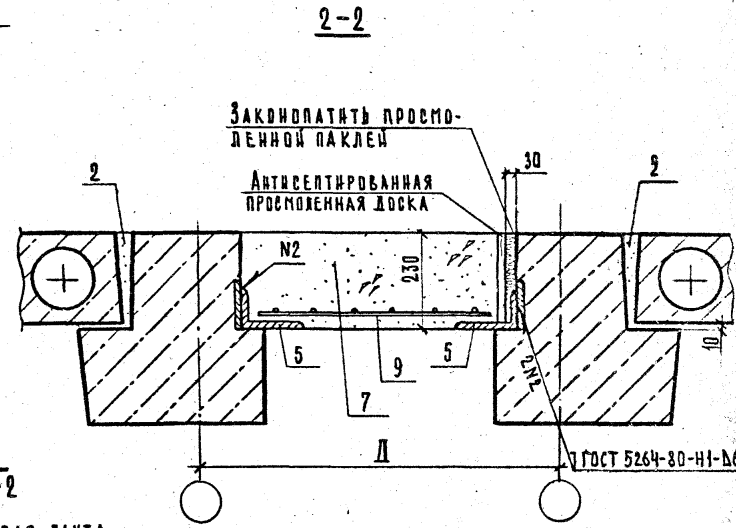

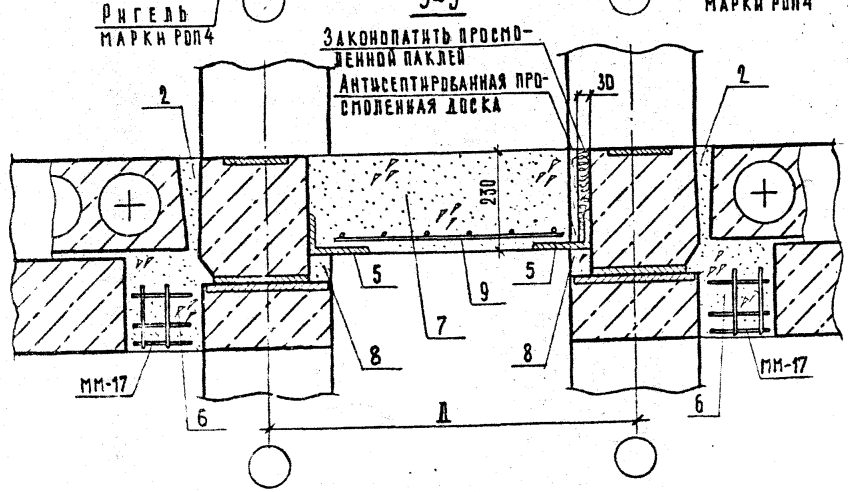

№ ТД	Толщина наружной стены, мм	Размер Д, мм
72; 80	250	860
73; 81	300	960
74; 82	350	1060
75; 83	400	1160
76; 84	250	960
77; 85	300	1060
78; 86	350	1160
79; 87	400	1260

Сечение 1-1 см. документ 35 лист 2.

Нач.отд.	Греков		25.09.86
Н.контр.	Мадоян		
Гл.инж.отд.	Шахова		
Рук.гр.	Мадоян		
Инж.	Бурмакова		
Ст.техн.	Домрачева		

2.240-1.4-53.0.0

Деталь ТД72...ТД75

Стадия	Лист	Листов
Р		1

ЦНИИЭП учебных зданий

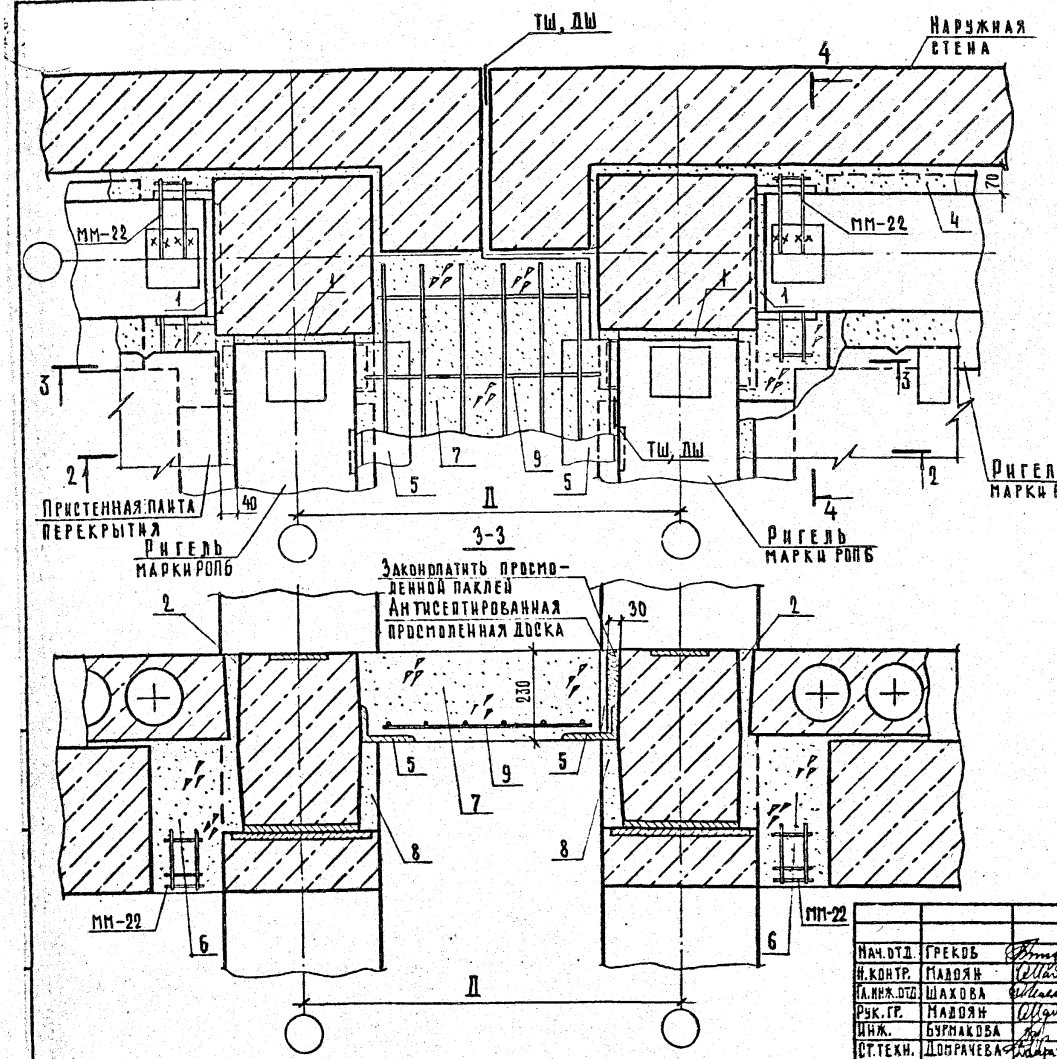

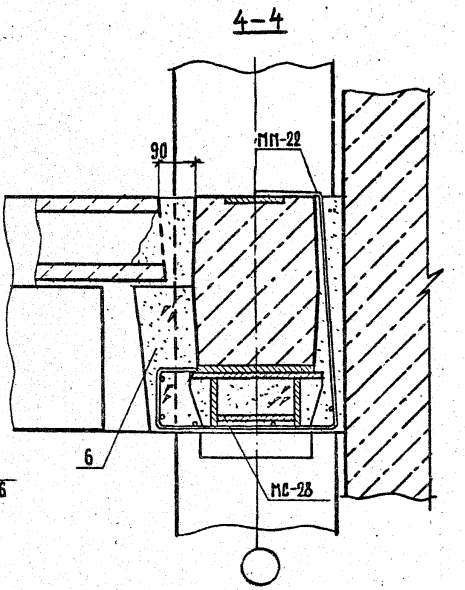

№ ТД	Толщина наружной стены, мм	Размер Д, мм
76	250	960
77	300	1060
78	350	1160
79	400	1260

Сечение 2-2 см. документ 53 лист 1.

Нач.отд.	Грекоб		25.09.86
Н.контр.	Мадоян		
Гл.инж.отд	Шахова		
Рук.гр.	Мадоян		
Инж.	Бурмакова		
Ст.техн.	Добрачева		

2.240-1.4-54.0.0

Деталь ТД76...ТД79

Стадия	Лист	Листов
Р		1

ЦНИИЭП учебных зданий

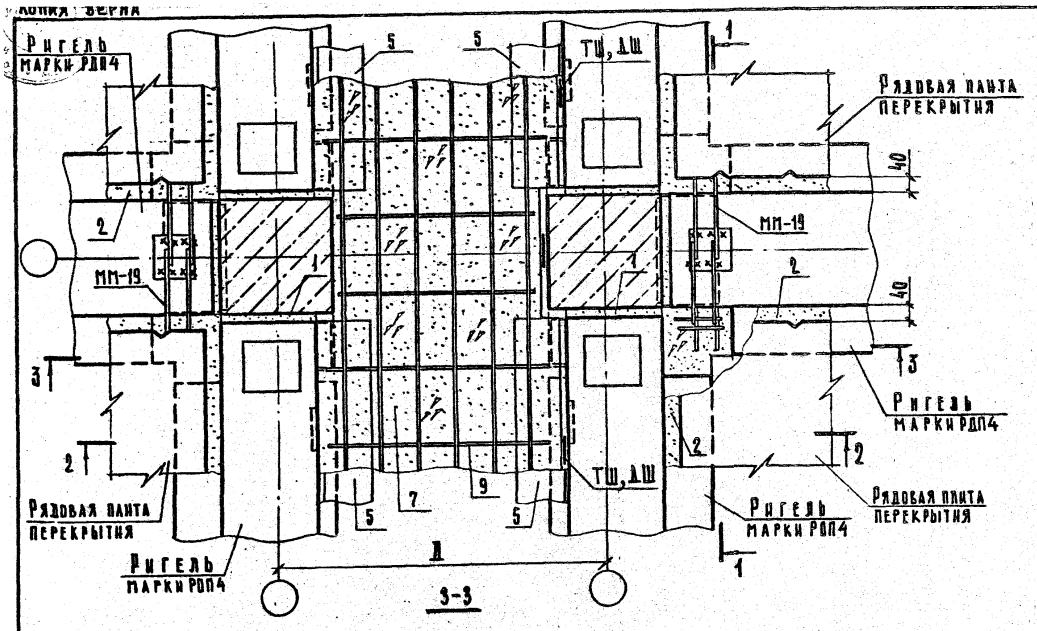

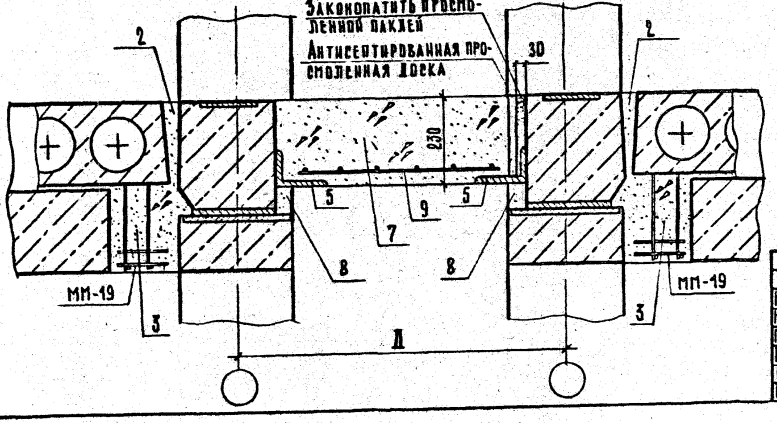

№ ТД	Размер Д, мм
80	860
81	960
82	1060
83	1160

Сечение 1-1 см. документ 37 лист 2.
Сечение 2-2 см. документ 53 лист 1.

Нач.отд.	Грекова		25.09.86
Н.контр.	Мадоян		
Гл.инж.отд.	Шахова		
Рук.гр.	Мадоян		
Инж.	Бурмакова		
Ст.техн.	Долгачева		

2.240-1.4-55.0.0

Деталь ТД80...ТД83

Стадия	Лист	Листов
Р		1

ЦНИИЭП учебных зданий

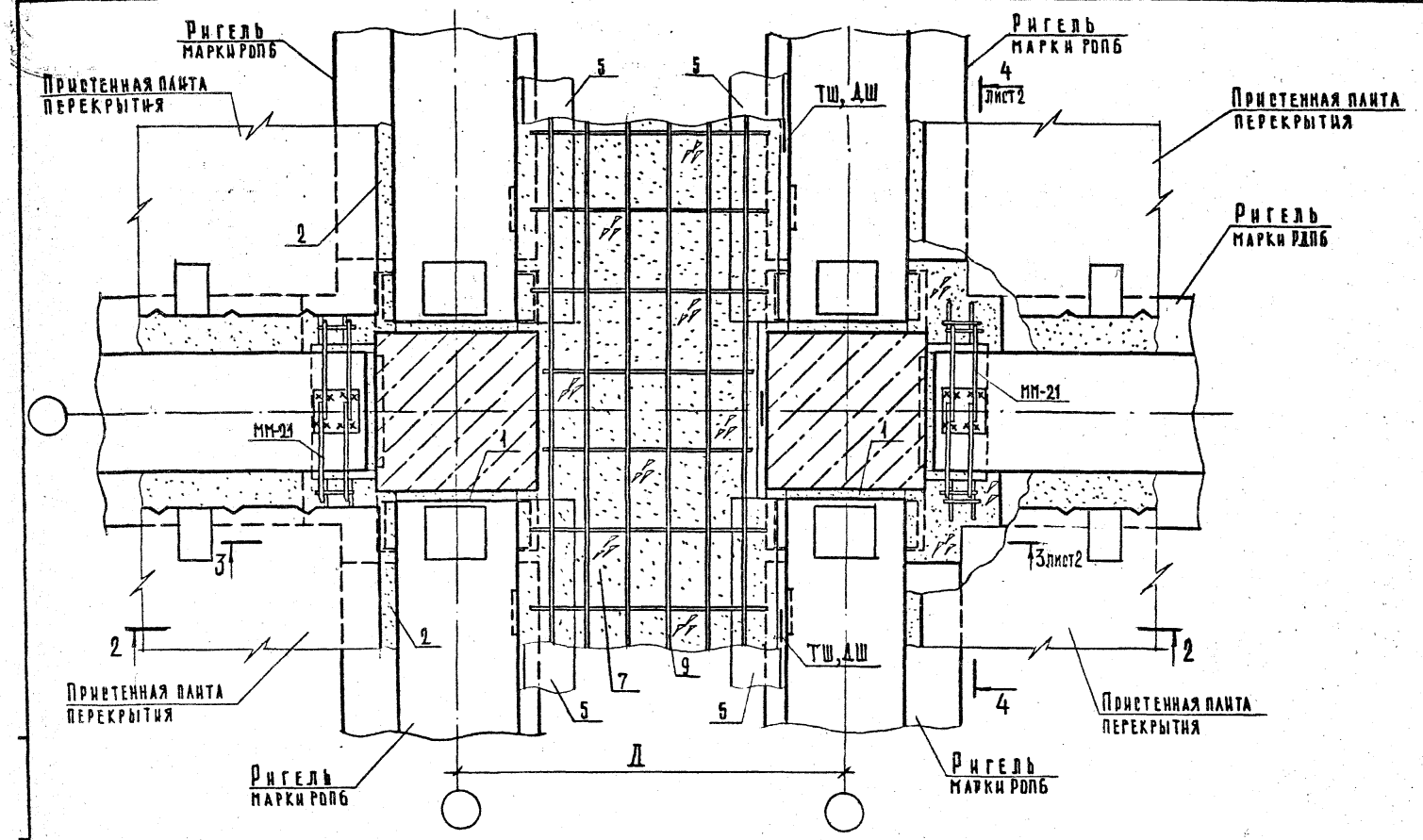

№ ТД	Размер Д, мм
84	960
85	1060
86	1160
87	1260

Сечение 2-2 см. документ 53 лист 1.

Нач.отд.	Греков		25.09.86
Н.контр.	Мадоян		
Гл.инж.отд.	Шахова		
Рук.гр.	Мадоян		
Инж.	Бурмакова		
Ст.техн.	Допрачева		

2.240-1.4-56.0.0

Деталь ТД84...ТД87

Стадия	Лист	Листов
Р	1	2

ЦНИИЭП учебных зданий

3–3

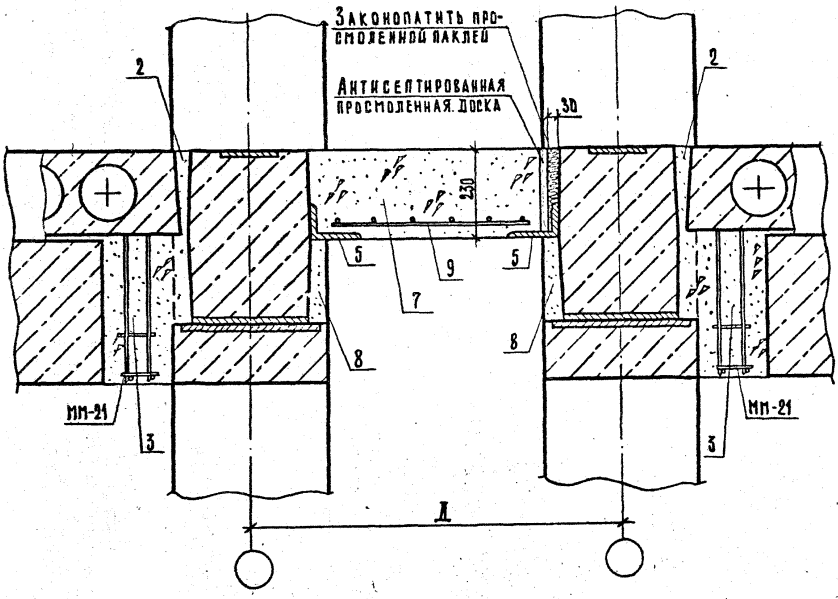

4–4

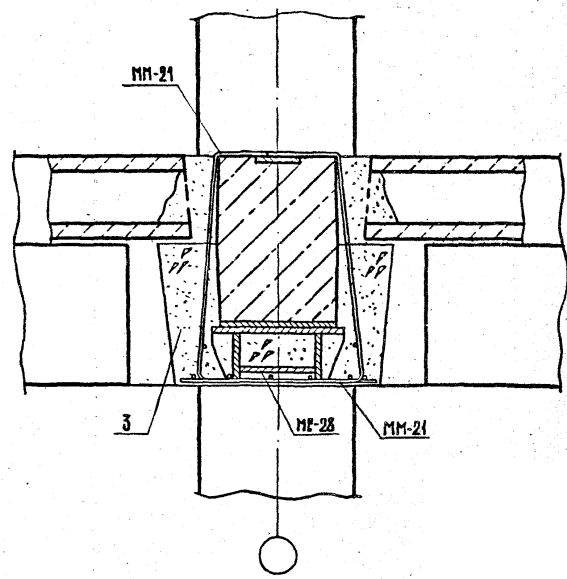

2.240-1.4-56.0.0	Лист 2

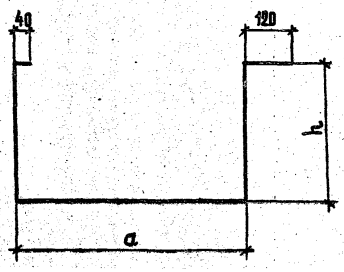

Обозначение	Марка	Размеры, мм a	h	ℓ	Масса, кг
2.240-1.4-01.0.1	МП-1	460	200	1020	0,10
-01	МП-2	560	350	1420	0,14
-02	МП-3	350	200	910	0,09
-03	МП-4	400	200	960	0,10
-04	МП-5	560	200	1120	0,11

Нач.отд.	Греков		25.09.86
Н.контр.	Мадоян		
Гл.инж.отд	Шахова		
Рук.гр.	Мадоян		
Инж.	Бурмакова		
Ст.техн.	Домрачева		

2.240-1.4-01.0.1

Изделие монтажное МП-1 ... МП-5

Стадия	Масса	Масштаб
Р	см. табл.	1:10
Лист	Листов 1	

Проволока 4В1 ГОСТ 6727-80*

ЦНИИЭП учебных зданий

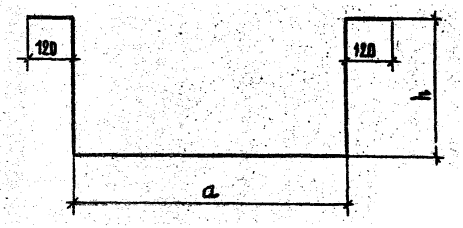

Обозначение	Марка	Размеры, мм a	h	ℓ	Масса, кг
2.240-1.4-03.0.1	МП-6	620	200	1260	0,12
-01	МП-7	720	350	1660	0,16
-02	МП-8	510	200	1150	0,11
-03	МП-9	560	200	1200	0,12
-04	МП-10	400	200	1040	0,10
-05	МП-11	720	200	1360	0,13

Инв.№ подл. | Подпись и дата | Взам.инв.№

Нач.отд.	Греков		25.09.86
Н.контр.	Мадоян		
Гл.инж.отд	Шахова		
Рук.гр.	Мадоян		
Инж.	Бурмакова		
Ст.техн.	Домрачева		

2.240-1.4-03.0.1

Изделие монтажное МП-6 ... МП-11

Стадия	Масса	Масштаб
Р	см. табл.	1:10
Лист	Листов 1	

Проволока 4В1 ГОСТ 6727-80*

ЦНИИЭП учебных зданий

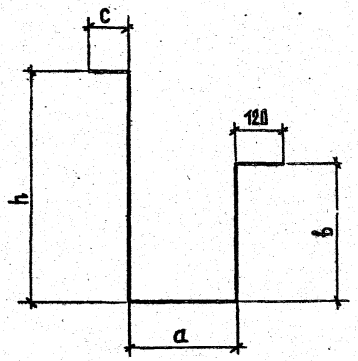

Обозначение	Марка	Размеры, мм					Масса, кг
		a	b	h	c	ℓ	
2.240-1.4-13.0.1	ММ-12	220	200	430	100	1070	0,11
-01	ММ-14	160	200	430	60	970	0,10
-02	ММ-16	110	200	430	100	960	0,10

Нач.отд.	Греков	
Н.контр.	Мадоян	
Гл.инж.отд	Шахова	
Рук.гр.	Мадоян	
Инж.	Бурмакова	
Ст.техн.	Донрачева	

2.240-1.4-13.0.1

Изделие монтажное
ММ-12, ММ-14, ММ-16

Стадия	Масса	Масштаб
Р	см. табл.	1:10
Лист	Листов 1	

Проволока 4В1 ГОСТ 6727-80*

ЦНИИЭП учебных зданий

Формат	Зона	Поз.	Обозначение	Наименование	Кол. на испол. 2.240-1.4-035.0.1.0-										Примечание
					–	01									
				Документация											
А4			2.240-1.4-35.1.0 СБ	Сборочный чертеж	X	X	X								
				Детали											
				ГОСТ 6727-80*											
Б4		1	2.240-1.4-35.1.5	Проволока ВВ1, ℓ=1500			2								0,085кг
Б4		1	2.240-1.4-35.1.1	Проволока ВВ1, ℓ=1250	2										0,071кг
Б4		1	2.240-1.4-35.1.2	Проволока ВВ1, ℓ=1350		2									0,076кг
Б4		2	2.240-1.4-35.1.3	Проволока ВВ1, ℓ=120	5										0,007кг
Б4		2	2.240-1.4-35.1.4	Проволока ВВ1, ℓ=80		5	5								0,005кг

Нач.отд.	Греков		25.08.88
Н.контр.	Мадоян		
Гл.инж.отд	Шахова		
Рук.гр.	Мадоян		
Инж.	Бурмакова		
Ст.техн.	Домрачева		

2.240-1.4-35.1.0

Изделие монтажное ММ-17, ММ-18, ММ-22

Стадия	Лист	Листов
Р		1

ЦНИИЭП учебных зданий

Инв.№ подл. | Подпись и дата | Взам.инв.№

Нач.отд.	Греков		25.08.88
Н.контр.	Мадоян		
Гл.инж.отд	Шахова		
Рук.гр.	Мадоян		
Инж.	Бурмакова		
Ст.техн.	Домрачева		

Изделие монтажное ММ-17, ММ-18, ММ-22

Сборочный чертеж

2.240-1.4-35.1.0 СБ

Стадия	Масса	Масштаб
Р	см. табл.	1:10
	Лист	Листов 1

ЦНИИЭП учебных зданий

Обозначение	Марка	Размеры, мм					Масса, кг
		a	b	c	d	ℓ	
2.240-1.4-35.1.0 -01	ММ-17	400	450	150	50	1250	0,18
-02	ММ-22	450	600	200	10	1500	0,19

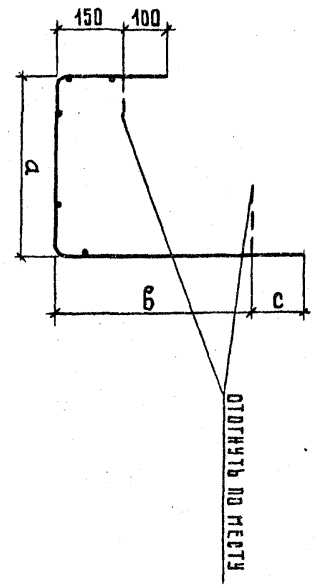

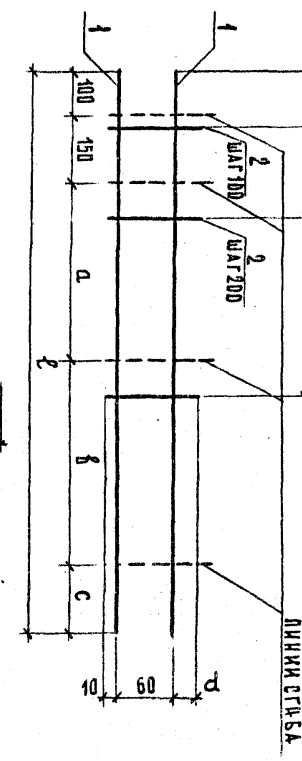

Формат	Поз.	Кол.	Обозначение	Наименование	Кол. на испол. 2.240-1.4-037.0.1.0- —	01	02	Примечание
				Документация				
А4			2.240-1.4-37.1.0 СБ	Сборочный чертеж	X	X	X	
				Детали				
				ГОСТ 6727-80*				
Б4		1	2.240-1.4-37.1.1	Проволока ЗВ1, ℓ=1210			2	0,058кг
Б4		1	2.240-1.4-37.1.2	Проволока ЗВ1, ℓ=1025	2	2		0,058кг
Б4		2	2.240-1.4-35.1.3	Проволока ЗВ1, ℓ=120	5			0,007кг
Б4		2	2.240-1.4-35.1.4	Проволока ЗВ1, ℓ=80		5	6	0,005кг

Нач.отд.	Греков	25.09.86
Н.контр.	Мадоян	
Гл.инж.отд	Шахова	
Рук.гр.	Мадоян	
Инж.	Бурмакова	
Ст.техн.	Домрачева	

2.240-1.4-37.1.0

Изделие монтажное ММ-19, ММ-20, ММ-21.

Стадия	Лист	Листов
Р		1

ЦНИИЭП учебных зданий

Инв.№ подл. | Подпись и дата | Взам.инв.№

Нач.отд.	Греков	25.09.86
Н.контр.	Мадоян	
Гл.инж.отд	Шахова	
Рук.гр.	Мадоян	
Инж.	Бурмакова	
Ст.техн.	Домрачева	

Изделие монтажное ММ-19, ММ-20, ММ-21. Сборочный чертеж

2.240-1.4-37.1.0 СБ

Проволока ЗВ1 ГОСТ 6727-80*

Стадия	Масса	Масштаб
Р	см. табл.	1:10

Лист | Листов 1

ЦНИИЭП учебных зданий

Обозначение	Марка	Размеры, мм a	b	c	d	ℓ	Масса, кг
2.240-1.4-37.1.0 -01	ММ-19	440	450	300	50	1025	0,15
	ММ-20	440	450	300	10	1025	0,14
-02	ММ-21	475	600	400	10	1240	0,16

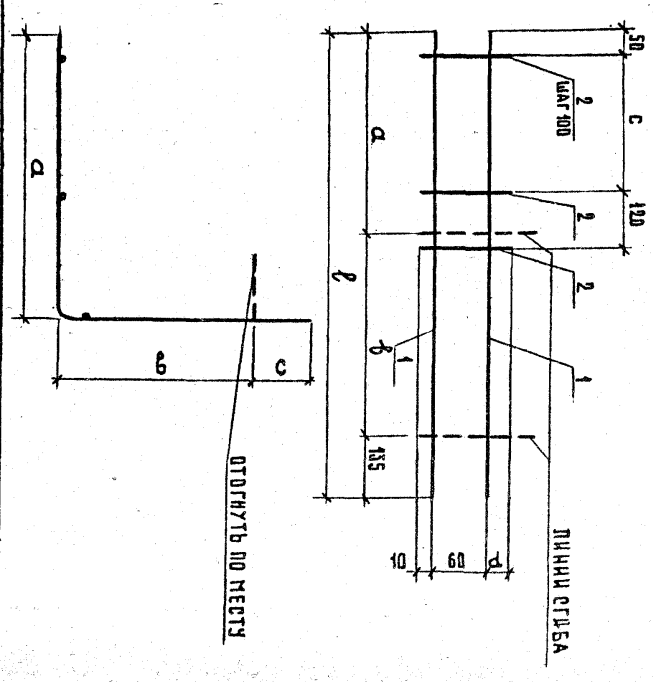

Марка поз.	Обозначение	Наименование	Кол.	Масса ед.кг	Приме-чание
		Деталь ТД1			
		Сборочные единицы			
МС-26	1.020-1/83.7-1.080	Изделие соединительное	1	3,20	
		Детали			
ММ-1	2.240-1.4-01.0.1	Изделие монтажное	1	0,10	
МС-14	1.020-1/83.7-1.050	Изделие соединительное	1	0,66	
МС-15	1.020-1/83.6-1.015	Изделие соединительное	1	0,45	БЧ
		Материалы			
1		Цементный раствор М200	0,002		м³
2		Цементный раствор М200	0,008		м³ на 1 п.м.
3		Цементный раствор М200	0,007		м³ на 1 п.м.
4		Бетон В15	0,021		м³ на 1 п.м.
5		Бетон В15	0,013		м³
		Деталь ТД2			
		Сборочные единицы			
МС-26	1.020-1/83.7-1.080	Изделие соединительное	1	3,20	
		Детали			
ММ-2	2.240-1.4-01.0.1-01	Изделие монтажное	1	0,14	
МС-16	1.020-1/83.7-1.050-01	Изделие соединительное	1	0,66	
МС-17	1.020-1/83.6-1.015	Изделие соединительное	1	0,54	БЧ
		Материалы			
1		Цементный раствор М200	0,003		м³
2		Цементный раствор М200	0,008		м³ на 1 п.м.
3		Цементный раствор М200	0,007		м³ на 1 п.м.
4		Бетон В15	0,021		м³ на 1 п.м.
5		Бетон В15	0,016		м³

2.240-1.4-57.0.0

Нач.отд.	Треков		25.09.86
Н.контр.	Мадоян		
Гл.инж.отд.	Шахова		
Рук.гр.	Мадоян		
Ст.техн.	Шишкина		

Спецификация

Стадия	Лист	Листов
Р	1	42

ЦНИИЭП учебных зданий

Марка поз.	Обозначение	Наименование	Кол.	Масса ед.кг	Приме-чание
		Деталь ТД3			
		Детали			
МС-18	1.020-1/83.6-1.016	Изделие соединительное	2	0,41	БЧ
МС-19	1.020-1/83.7-1.050-02	Изделие соединительное	2	0,51	
ММ-6	2.240-1.4-03.0.1	Изделие монтажное	1	0,12	
		Материалы			
1		Цементный раствор М200	0,002		м³
2		Цементный раствор М200	0,008		м³ на 1 п.м.
4		Бетон В15	0,021		м³ на 1 п.м.
5		Бетон В15	0,017		м³
		Деталь ТД4			
		Детали			
МС-18	1.020-1/83.6-1.016	Изделие соединительное	2	0,41	БЧ
МС-20	1.020-1/83.7-1.050-03	Изделие соединительное	2	0,51	
ММ-7	2.240-1.4-03.0.1-01	Изделие монтажное	1	0,16	
		Материалы			
1		Цементный раствор М200	0,003		м³
2		Цементный раствор М200	0,008		м³ на 1 п.м.
4		Бетон В15	0,021		м³ на 1 п.м.
5		Бетон В15	0,021		м³

Инв.№ подл. | Подп. и дата | Взам.инв.№

Марка поз.	Обозначение	Наименование	Кол.	Масса ед.кг	Приме-чание
		Деталь ТД5			
		Сборочные единицы			
МС-26	1.020-1/83.7-1.080	Изделие соединительное	2	3,20	
		Детали			
ММ-1	2.240-1.4-01.0.1	Изделие монтажное	2	0,10	
МС-11	1.020-1/83.6-1.013	Изделие соединительное	1	1,61	Б4
		Материалы			
1		Цементный раствор М200	0,002		м³
2		Цементный раствор М200	0,008		м³ на 1п.м
3		Цементный раствор М200	0,007		м³ на 1п.м
5		Бетон В15	0,013		м³
		Деталь ТД6			
		Сборочные единицы			
МС-26	1.020-1/83.7-1.080	Изделие соединительное	2	3,20	
		Детали			
МС-12	1.020-1/83.6-1.013	Изделие соединительное	1	1,91	Б4
ММ-2	2.240-1.4-01.0.1-01	Изделие монтажное	2	0,14	
		Материалы			
1		Цементный раствор М200	0,003		м³
2		Цементный раствор М200	0,008		м³ на 1п.м
3		Цементный раствор М200	0,007		м³ на 1п.м
5		Бетон В15	0,016		м³
		Деталь ТД7			
		Детали			
МС-15	1.020-1/83.6-1.014	Изделие соединительное	2	0,73	Б4
ММ-6	2.240-1.4-03.0.1	Изделие монтажное	2	0,12	
		Материалы			
1		Цементный раствор М200	0,002		м³
2		Цементный раствор М200	0,008		м³ на 1п.м
5		Бетон В15	0,017		м³

Марка поз.	Обозначение	Наименование	Кол.	Масса ед.кг	Приме-чание
		Деталь ТД8			
		Детали			
МС-13	1.020-1/83.6-1.014	Изделие соединительное	2	0,73	Б4
ММ-7	2.240-1.4-03.0.1-01	Изделие монтажное	2	0,16	
		Материалы			
1		Цементный раствор М200	0,003		м³
2		Цементный раствор М200	0,008		м³ на 1п.м
5		Бетон В15	0,021		м³
		Деталь ТД9			
		Материалы			
1		Цементный раствор М200	0,007		м³ на 1п.м
		Деталь ТД10			
		Материалы			
1		Цементный раствор М200	0,007		м³ на 1п.м
		Деталь ТД11			
		Материалы			
1		Цементный раствор М200	0,007		м³ на 1п.м
2		Цементный раствор М200	0,008		м³ на 1п.м
		Деталь ТД12			
		Материалы			
1		Цементный раствор М200	0,007		м³ на 1п.м
2		Цементный раствор М200	0,008		м³ на 1п.м

Взам. инв. №

Подп. и дата

Инв. № подл.

Марка поз.	Обозначение	Наименование	Кол.	Масса ед. кг	Приме-чание
		Деталь ТД13			
		Материалы			
1		Цементный раствор М200	0,007		м³ на 1п.м
2		Цементный раствор М200	0,002		м³ на 1п.м
3		Бетон В15			
		Деталь ТД14			
		Детали			
МС-9	1.020-1/83.7-1.030-01	Изделие соединительное	1	1,60	
ММ-12	2.240-1.4-13.0.1	Изделие монтажное	1	0,11	
		Материалы			
1		Цементный раствор М200	0,002		м³
2		Цементный раствор М200	0,008		м³ на 1п.м
3		Цементный раствор М200	0,004		м³ на 1п.м
4		Бетон В15	0,021		м³ на 1п.м
5		Бетон В15	0,008		м³ на 1п.м
6		Бетон В15	0,007		м³
7		Бетон В15	0,002		м³
		Деталь ТД15			
		Детали			
МС-10	1.020-1/83.7-1.030-02	Изделие соединительное	1	1,37	
		Материалы			
1		Цементный раствор М200	0,003		м³
2		Цементный раствор М200	0,008		м³ на 1п.м
3		Цементный раствор М200	0,004		м³ на 1п.м
4		Бетон В15	0,021		м³ на 1п.м
5		Цементный раствор М200	0,020		м³ на 1п.м

Марка поз.	Обозначение	Наименование	Кол.	Масса ед. кг	Приме-чание
6		Бетон В15	0,003		м³
		Деталь ТД16			
		Детали			
МС-13	1.020-1/83.6-1.014	Изделие соединительное	2	0,73	Бч
МС-9	1.020-1/83.7-1.038-01	Изделие соединительное	1	1,60	
ММ-8	2.240-1.4-03.0.1-02	Изделие монтажное	2	0,11	
		Материалы			
1		Цементный раствор М200	0,002		м³
2		Цементный раствор М200	0,008		м³ на 1п.м
3		Цементный раствор М200	0,009		м³ на 1п.м
4		Бетон В15	0,021		м³ на 1п.м
5		Бетон В15	0,014		м³
		Деталь ТД17			
		Детали			
МС-13	1.020-1/83.6-1.014	Изделие соединительное	2	0,73	Бч
МС-10	1.020-1/83.7-1.030-02	Изделие соединительное	1	1,37	
ММ-9	2.240-1.4-03.0.1-03	Изделие монтажное	2	0,12	
		Материалы			
1		Цементный раствор М200	0,002		м³
2		Цементный раствор М200	0,008		м³ на 1п.м
3		Цементный раствор М200	0,009		м³ на 1п.м
5		Бетон В15	0,01		м³
4		Цементный раствор М200	0,006		м³ на 1п.м
		Деталь ТД18			
		Детали			
МС-18	1.020-1/83.6-1.016	Изделие соединительное	2	0,41	Бч
МС-19	1.020-1/83.7-1.050-02	Изделие соединительное	2	0,51	
МС-9	1.020-1/83.7-1.030-01	Изделие соединительное	1	1,60	

Взам. инв. №

Подп. и дата

Инв. № подл.

Марка поз.	Обозначение	Наименование	Кол.	Масса ед, кг	Приме-чание
мм-6	2.240-1.4-003.0.0.1	Изделие монтажное	1	0,12	
мм-14	2.240-1.4-13.0.1-01	Изделие монтажное	2	0,10	
		Материалы			
1		Цементный раствор М200	0,002		м³
2		Цементный раствор М200	0,008		м³ на 1п.м
3		Цементный раствор М200	0,007		м³ на 1п.м
4		Бетон В15	0,005		м³
5		Бетон В15	0,017		м³
6		Бетон В15	0,018		м³ на 1п.м
		Деталь ТД 19			
		Детали			
мс-18	1.020-1/83.6-1.016	Изделие соединительное	2	0,44	Б4
мс-20	1.020-1/83.7-1.050-03	Изделие соединительное	2	0,51	
мс-10	1.020-1/83.7-1.030-02	Изделие соединительное	1	1,37	
мм-7	2.240-1.4-03.0.1-01	Изделие монтажное	1	0,16	
		Материалы			
1		Цементный раствор М200	0,003		м³
2		Цементный раствор М200	0,008		м³ на 1п.м
3		Цементный раствор М200	0,007		м³ на 1п.м
4		Бетон В15	0,007		м³
5		Бетон В15	0,021		м³
6		Цементный раствор М200	0,020		м³ на 1п.м
		Деталь ТД 20			
		Детали			
мс-5	1.020-1/83.6-1.012	Изделие соединительное	1	1,32	Б4
		Материалы			
1		Цементный раствор М200	0,002		м³ на 1п.м

Марка поз.	Обозначение	Наименование	Кол.	Масса ед, кг	Приме-чание
2		Цементный раствор М200	0,004		м³ на 1п.м
		Деталь ТД 21			
		Детали			
мс-5	1.020-1/83.6-1.012	Изделие соединительное	1	1,32	Б4
		Материалы			
1		Цементный раствор М200	0,008		м³ на 1п.м
2		Цементный раствор М200	0,009		м³ на 1п.м
		Деталь ТД 22			
		Детали			
мс-5	1.020-1/83.6-1.012	Изделие соединительное	1	1,32	Б4
		Материалы			
1		Цементный раствор М200	0,002		м³ на 1п.м
2		Цементный раствор М200	0,004		м³ на 1п.м
		Деталь ТД 23			
		Детали			
мс-5	1.020-1/83.6-1.012	Изделие соединительное	1	1,32	Б4
		Материалы			
1		Цементный раствор М200	0,008		м³ на 1п.м
2		Цементный раствор М200	0,007		м³ на 1п.м
		Деталь ТД 24			
		Детали			
мс-13	1.020-1/83.6-1.014	Изделие соединительное	2	0,73	Б4
мс-9	1.020-1/83.7-1.030-01	Изделие соединительное	1	1,37	
мм-8	2.240-1.4-03.0.1-02	Изделие монтажное	2	0,11	
		Материалы			
1		Цементный раствор М200	0,002		м³

Инв.№ подл. | Подп. и дата | Взам. инв.№

Марка поз.	Обозначение	Наименование	Кол.	Масса ед., кг	Приме-чание
2		Цементный раствор М200	0,008		м³ на 1п.м
3		Цементный раствор М200	0,004		м³ на 1п.м
4		Бетон В15	0,01		м³ на 1п.м
5		Бетон В15	0,014		м³
		Деталь ТД 25			
		Детали			
МС-13	1.020-1/83.6-1.014	Изделие соединительное	2	0,73	БЧ
МС-10	1.020-1/83.7-1.030-02	Изделие соединительное	1	1,37	
ММ-9	2.240-1.4-03.0.1-03	Изделие монтажное	2	0,12	
		Материалы			
1		Цементный раствор М200	0,002		м³
2		Цементный раствор М200	0,008		м³ на 1п.м
3		Цементный раствор М200	0,004		м³ на 1п.м
4		Цементный раствор М200	0,003		м³ на 1п.м
5		Бетон В15	0,01		м³
		Деталь ТД 26			
		Детали			
МС-9	1.020-1/83.7-1.030-01	Изделие соединительное	2	1,60	
МС-19	1.020-1/83.7-1.050-02	Изделие соединительное	2	0,51	
МС-18	1.020-1/83.6-1.016	Изделие соединительное	1	0,41	БЧ
ММ-16	2.240-1.4-03.0.1-02	Изделие монтажное	1	0,10	
ММ-8	2.240-1.4-03.0.1-02	Изделие монтажное	1	0,11	
		Материалы			
1		Цементный раствор М200	0,002		м³
2		Цементный раствор М200	0,008		м³ на 1п.м
3		Цементный раствор М200	0,004		м³ на 1п.м
5		Бетон В15	0,014		м³
7		Бетон В15	0,002		м³

Марка поз.	Обозначение	Наименование	Кол.	Масса ед., кг	Приме-чание
6		Бетон В15	0,004		м³
8		Бетон В15	0,01		м³ на 1п.м
		Деталь ТД 27			
		Детали			
МС-10	1.020-1/83.7-1.030-02	Изделие соединительное	2	1,37	
МС-20	1.020-1/83.7-1.050-03	Изделие соединительное	2	0,51	
МС-18	1.020-1/83.6-1.016	Изделие соединительное	1	0,41	БЧ
ММ-9	2.240-1.4-03.0.1-03	Изделие монтажное	1	0,12	
		Материалы			
1		Цементный раствор М200	0,002		м³
2		Цементный раствор М200	0,008		м³ на 1п.м
3		Цементный раствор М200	0,004		м³ на 1п.м
5		Бетон В15	0,01		м³
6		Цементный раствор М200	0,021		м³ на 1п.м
8		Цементный раствор М200	0,083		м³ на 1п.м
		Деталь ТД 28			
		Детали			
МС-9	1.020-1/83.7-1.030-01	Изделие соединительное	3	1,60	
МС-19	1.020-1/83.7-1.050-02	Изделие соединительное	2	0,51	
ММ-10	2.240-1.4-03.0.1-04	Изделие монтажное	1	0,10	
ММ-16	2.240-1.4-13.0.1-02	Изделие монтажное	1	0,10	
		Материалы			
1		Цементный раствор М200	0,008		м³ на 1п.м
3		Цементный раствор М200	0,004		м³ на 1п.м
5		Бетон В15	0,012		м³
8		Бетон В15	0,04		м³ на 1п.м
7		Бетон В15	0,004		м³

Инв. № подл. | Подп. и дата | Взам. инв. №

Марка поз.	Обозначение	Наименование	Кол.	Масса ед.,кг	Примечание
		Деталь ТД 29			
		Детали			
МС-10	1.020-1/83.7-1.030-02	Изделие соединительное	3	1,37	
МС-20	1.020-1/83.1-1.050-03	Изделие соединительное	2	0,51	
ММ-10	2.240-1.4-03.0.1-04	Изделие монтажное	1	0,10	
		Материалы			
1		Цементный раствор М200	0,008		м³ на 1п.м
3		Цементный раствор М200	0,004		м³ на 1п.м
5		Бетон В15	0,007		м³
7		Цементный раствор М200	0,020		м³ на 1п.м
8		Цементный раствор М200	0,003		м³ на 1п.м
		Деталь ТД 30			
		Сборочные единицы			
МС-26	1.020-1/83.7-1.080	Изделие соединительное	2	3,20	
		Детали			
МС-9	1.020-1/83.7-1.030-01	Изделие соединительное	1	1,60	
МС-11	1.020-1/83.6-1.013	Изделие соединительное	1	1,61	Б4
ММ-3	2.240-1.4-01.0.1-02	Изделие монтажное	2	0,09	
		Материалы			
1		Цементный раствор М200	0,007		м³ на 1п.м
2		Цементный раствор М200	0,008		м³ на 1п.м
3		Цементный раствор М200	0,004		м³ на 1п.м
5		Бетон В15	0,01		м³ на 1п.м
4		Бетон В15	0,011		м³
		Деталь ТД 31			
		Сборочные единицы			
МС-26	1.020-1/83.7-1.080	Изделие соединительное	2	3,20	

Марка поз.	Обозначение	Наименование	Кол.	Масса ед.,кг	Примечание
		Детали			
МС-12	1.020-1/83.6-1.013	Изделие соединительное	1	1,91	Б4
ММ-4	2.240-1.4-03.0.1-03	Изделие монтажное	2	0,10	
МС-10	1.020-1/83.7-1.030-02	Изделие соединительное	1	1,37	
		Материалы			
1		Цементный раствор М200	0,007		м³ на 1п.м
2		Цементный раствор М200	0,008		м³ на 1п.м
3		Цементный раствор М200	0,004		м³ на 1п.м
5		Цементный раствор М200	0,003		м³ на 1п.м
4		Бетон В15	0,012		м³
		Деталь ТД 32			
		Детали			
МС-9	1.020-1/83.7-1.030-01	Изделие соединительное	2	1,60	
МС-13	1.020-1/83.6-1.014	Изделие соединительное	2	0,73	Б4
ММ-10	2.240-1.4-03.0.1-04	Изделие монтажное	2	0,10	
		Материалы			
2		Цементный раствор М200	0,008		м³ на 1п.м
3		Цементный раствор М200	0,004		м³ на 1п.м
4		Бетон В15	0,012		м³
5		Бетон В15	0,01		м³ на 1п.м
		Деталь ТД 33			
		Детали			
МС-10	1.020-1/83.7-1.030-02	Изделие соединительное	2	1,37	
МС-13	1.020-1/83.6-1.014	Изделие соединительное	2	0,73	Б4
ММ-10	2.240-1.4-03.0.1-04	Изделие монтажное	2	0,10	
		Материалы			
2		Цементный раствор М200	0,008		м³ на 1п.м
3		Цементный раствор М200	0,004		м³ на 1п.м
4		Бетон В15	0,007		м³

Инв.№ подл. | Подп. и дата | Взам.инв.№

Марка поз.	Обозначение	Наименование	Кол.	Масса ед.,кг	Примечание
5		Цементный раствор М200	0,003		м³ на 1 п.м
		Деталь ТД 34			
		Детали			
МС-9	1.020-1/83.7-1.030-01	Изделие соединительное	1	1,60	
МС-18	1.020-1/83.6-1.016	Изделие соединительное	2	0,41	БЧ
МС-19	1.020-1/83.7-1.050-02	Изделие соединительное	2	0,51	
ММ-6	2.240-1.4-03.0.1	Изделие монтажное	1	0,12	
ММ-12	2.240-1.4-13.0.1	Изделие монтажное	1	0,11	
		Материалы			
1		Цементный раствор М200	0,002		м²
2		Цементный раствор М200	0,008		м³ на 1 п.м
3		Бетон В15	0,004		м³ на 1 п.м
5		Бетон В15	0,017		м³
6		Бетон В15	0,007		м³
7		Бетон В15	0,002		м³
8		Бетон В15	0,01		м³ на 1 п.м
		Деталь ТД 35			
		Детали			
МС-10	1.020-1/83.7-1.030-02	Изделие сборочное	1	1,37	
МС-18	1.020-1/83.6-1.016	Изделие сборочное	2	0,41	БЧ
МС-20	1.020-1/83.7-1.050-03	Изделие сборочное	2	0,51	
ММ-11	2.240-1.4-03.0.1-05	Изделие монтажное	1		
		Материалы			
1		Цементный раствор М200	0,002		м³
2		Цементный раствор М200	0,008		м³ на 1 п.м
3		Бетон В15	0,004		м³ на 1 п.м
5		Бетон В15	0,009		м³

Марка поз.	Обозначение	Наименование	Кол.	Масса ед.,кг	Примечание
6		Бетон В15	0,009		м³
7		Бетон В15	0,003		м³
8		Цементный раствор М200	0,003		м³ на 1 п.м
		Деталь ТД 36			
		Сборочные единицы			
МС-26	1.020-1/83.7-1.080	Изделие соединительное	1	3,20	
МС-27	1.020-1/83.7-1.090	Изделие соединительное	1	11,26	
ММ-17	2.240-1.4-35.3.0	Изделие монтажное	1	0,18	
		Детали			
МС-14	1.020-1/83.7-1.050	Изделие соединительное	1	0,66	
ММ-1	2.240-1.4-01.0.1	Изделие монтажное	1	0,10	
МС-15	1.020-1/83.6-1.015	Изделие соединительное	1	0,45	БЧ
		Материалы			
1		Цементный раствор М200	0,002		м³
2		Цементный раствор М200	0,003		м³ на 1 п.м
3		Цементный раствор М200	0,007		м³ на 1 п.м
4		Бетон В15	0,021		м³ на 1 п.м
5		Бетон В15	0,013		м³
6		Бетон В15	0,014		м³
		Деталь ТД 37			
		Сборочные единицы			
МС-26	1.020-1/83.7-1.080	Изделие соединительное	1	3,20	
МС-28	1.020-1/83.7-1.090-01	Изделие соединительное	1	12,66	
ММ-18	2.240-1.4-35.0.1-01	Изделие монтажное	1	0,18	
		Детали			
МС-16	1.020-1/83.7-1.050-01	Изделие соединительное	1	0,66	
ММ-5	2.240-1.4-01.0.1-04	Изделие монтажное	1	0,11	
МС-17	1.020-1/83.6-1.015	Изделие соединительное	1	0,54	БЧ
		Материалы			
1		Цементный раствор М200	0,002		м³

Взам. инв. № | Подп. и дата | Инв. № подл.

Марка поз.	Обозначение	Наименование	Кол.	Масса ед, кг	Примечание
2		Цементный раствор М200	0,008		м³ на 1п.м
3		Цементный раствор М200	0,007		м³ на 1п.м
4		Бетон В15	0,021		м³ на 1п.м
5		Бетон В15	0,01		м³
6		Бетон В15	0,014		м³
		Деталь ТД38			
		Сборочные единицы			
ММ-19	2.240-1.4-37.1.0	Изделие монтажное	2	0,15	
МС-27	1.020-1/83.7-1.090	Изделие соединительное	1	11,26	
		Детали			
МС-18	1.020-1/83.6-1.016	Изделие соединительное	2	0,41	Б4
ММ-6	2.240-1.4-03.0.1	Изделие монтажное	1	0,12	
МС-19	1.020-1/83.7-1.050-02	Изделие соединительное	2	0,51	
		Материалы			
1		Цементный раствор М200	0,002		м³
2		Цементный раствор М200	0,008		м³ на 1п.м
3		Бетон В15	0,018		м³
5		Бетон В15	0,017		м³
		Деталь ТД39			
		Сборочные единицы			
ММ-20	2.240-1.4-37.1.0-01	Изделие монтажное	2	0,14	
МС-28	1.020-1/83.7-1.090-01	Изделие соединительное	1	12,66	
		Детали			
МС-18	1.020-1/83.6-1.016	Изделие соединительное	2	0,41	Б4
ММ-11	2.240-1.4-03.0.1-05	Изделие монтажное	1	0,13	
МС-20	1.020-1/83.7-1.050-03	Изделие соединительное	2	0,51	
		Материалы			
1		Цементный раствор М200	0,002		м³
2		Цементный раствор М200	0,008		м³ на 1п.м

Марка поз.	Обозначение	Наименование	Кол.	Масса ед, кг	Примечание
3		Бетон В15	0,018		м³
5		Бетон В15	0,012		м³
		Деталь ТД40			
		Сборочные единицы			
ММ-17	2.240-1.4-35.1.0	Изделие монтажное	1	0,18	
МС-27	1.020-1/83.7-1.090	Изделие соединительное	1	11,26	
		Детали			
МС-19	1.020-1/83.7-1.050-02	Изделие соединительное	2	0,51	
ММ-6	2.240-1.4-03.0.1	Изделие монтажное	1	0,12	
МС-18	1.020-1/83.6-1.016	Изделие соединительное	2	0,41	Б4
		Материалы			
1		Цементный раствор М200	0,002		м³
2		Цементный раствор М200	0,008		м³ на 1п.м
3		Бетон В15	0,021		м³ на 1п.м
5		Бетон В15	0,017		м³
6		Бетон В15	0,014		м³
		Деталь ТД41			
		Сборочные единицы			
ММ-18	2.240-1.4-35.1.0-01	Изделие монтажное	1	0,18	
МС-28	1.020-1/83.7-1.090-01	Изделие соединительное	1	12,66	
		Детали			
МС-20	1.020-1/83.7-1.050-03	Изделие соединительное	2	0,51	
ММ-11	2.240-1.4-03.0.1-05	Изделие монтажное	1	0,13	
МС-18	1.020-1/83.6-1.016	Изделие соединительное	2	0,41	Б4
		Материалы			
1		Цементный раствор М200	0,002		м²
2		Цементный раствор М200	0,008		м³ на 1п.м
3		Бетон В15	0,021		м³ на 1п.м
5		Бетон В15	0,012		м³

Взап. инв. №

Подп. и дата

Инв. № подл.

Марка поз.	Обозначение	Наименование	Кол.	Масса ед., кг	Примечание
6		Бетон В15	0,015		м³
		Деталь ТД 42			
		Сборочные единицы			
ММ-17	2.240-1.4-35.1.0	Изделие монтажное	1	0,18	
МС-26	1.020-1/83.7-1.080	Изделие соединительное	1	3,20	
МС-27	1.020-1/83.7-1.090	Изделие соединительное	1	11,26	
		Детали			
МС-14	1.020-1/83.7-1.050	Изделие соединительное	1	0,66	
ММ-1	2.240-1.4-01.0.1	Изделие монтажное	1	0,10	
МС-15	1.020-1/83.6-1.015	Изделие соединительное	1	0,45	
		Материалы			
1		Цементный раствор М200	0,002		м³
2		Цементный раствор М200	0,008		м³ на 1 п.м.
3		Цементный раствор М200	0,007		м³ на 1 п.м.
4		Бетон В15	0,021		м³ на 1 п.м.
5		Бетон В15	0,013		м³
6		Бетон В15	0,014		м³
		Деталь ТД 43			
		Сборочные единицы			
ММ-19	2.240-1.4-37.1.0	Изделие монтажное	2	0,15	
МС-27	1.020-1/83.7-1.090	Изделие соединительное	1	11,26	
		Детали			
МС-18	1.020-1/83.6-1.016	Изделие соединительное	2	0,41	Б.Ч.
ММ-6	2.240-1.4-03.0.1	Изделие монтажное	1	0,12	
МС-19	1.020-1/83.7-1.050-02	Изделие соединительное	2	0,51	
		Материалы			
1		Цементный раствор М200	0,002		м³
2		Цементный раствор М200	0,008		м³ на 1 п.м
3		Бетон В15	0,018		м³
5		Бетон В15	0,017		м³

Формат А4

Марка поз.	Обозначение	Наименование	Кол.	Масса ед., кг	Примечание
		Деталь ТД 44			
		Сборочные единицы			
МС-27	1.020-1/83.7-1.090	Изделие соединительное	1	11,26	
ММ-17	2.240-1.4-35.1.0	Изделие монтажное	1	0,18	
ММ-19	2.240-1.4-37.1.0	Изделие монтажное	2	0,15	
		Материалы			
1		Цементный раствор М200	0,002		м³
2		Цементный раствор М200	0,008		м³ на 1 п.м.
3		Бетон В15	0,018		м³
4		Бетон В15	0,021		м³ на 1 п.м.
6		Бетон В15	0,014		м³
		Деталь ТД 45			
		Сборочные единицы			
ММ-18	2.240-1.4-35.1.0-01	Изделие монтажное	1	0,13	
МС-28	1.020-1/83.7-1.090-01	Изделие соединительное	2	12,66	
ММ-20	2.240-1.4-37.1.0-01	Изделие монтажное	2	0,14	
		Материалы			
1		Цементный раствор М200	0,002		м³
2		Цементный раствор М200	0,008		м³ на 1 п.м.
3		Бетон В15	0,018		м³
4		Бетон В15	0,021		м³ на 1 п.м.
6		Бетон В15	0,015		м³
		Деталь ТД 46			
		Сборочные единицы			
ММ-17	2.240-1.4-35.1.0	Изделие монтажное	1	0,18	
МС-27	1.020-1/83.7-1.090	Изделие соединительное	1	11,26	
		Детали			

Взам. инв. № | Подп. и дата | Инв. № подл.

Формат А4

Марка поз.	Обозначение	Наименование	Кол.	Масса ед.кг	Приме-чание
МС-18	1.020-1/83.6-1.046	Изделие соединительное	2	0,41	6Ч
ММ-6	2.240-1.4-03.0.1	Изделие монтажное	1	0,12	
МС-19	1.020-1/83.7-1.050-02	Изделие соединительное	2	0,51	
		Материалы			
1		Цементный раствор М200	0,002		$м^2$
2		Цементный раствор М200	0,008		$м^3$ на 1 п.м.
3		Бетон В15	0,021		$м^3$ на 1 п.м.
5		Бетон В15	0,017		$м^3$
6		Бетон В15	0,014		$м^3$
		Деталь ТД47			
		Сборочные единицы			
ММ-18	035.0.1.0-01	Изделие монтажное	1	0,18	
МС-28	1.020-1/83.7-1.090-01	Изделие соединительное	1	12,66	
		Детали			
МС-18	1.020-1/83.6-1.046	Изделие соединительное	2	0,41	6Ч
ММ-11	2.240-1.4-03.01-05	Изделие монтажное	1	0,13	
МС-20	1.020-1/83.7-1.050-03	Изделие соединительное	2	0,51	
		Материалы			
1		Цементный раствор М200	0,002		$м^3$
2		Цементный раствор М200	0,008		$м^3$ на 1 п.м
3		Бетон В15	0,021		$м^3$ на 1 п.м.
5		Бетон В15	0,021		$м^3$
6		Бетон В15	0,014		$м^3$
		Деталь ТД48			
		Сборочные единицы			
МС-26	1.020-1/83.7-1.080	Изделие соединительное	2	3,20	
8		Сетка по проекту			
		Детали			
МС-14	1.020-1/83.7-1.050	Изделие соединительное	2	0,66	

Марка поз.	Обозначение	Наименование	Кол.	Масса ед.кг	Приме-чание
МС-15	1.020-1/83.6-1.045	Изделие соединительное	2	0,45	6Ч
ММ-1	2.240-1.4-01.0.1	Изделие монтажное	2	0,10	
9		Уголок 140×90×10 ГОСТ 8510-72 / Ст.3кп ГОСТ 535-79	2	23,28	L=1330мм 6Ч.
		Материалы			
1		Цементный раствор М200	0,002		$м^2$
2		Цементный раствор М200	0,008		$м^3$ на 1 п.м.
3		Цементный раствор М200	0,007		$м^3$ на 1 п.м
6		Бетон В15	0,147		$м^3$ на 1 п.м
5		Бетон В15	0,013		$м^3$
7		Бетон В15	0,004		$м^3$ на 1 п.м.
		Деталь ТД49			
		Сборочные единицы			
МС-26	1.020-1/83.7-1.080	Изделие соединительное	2	3,20	
8		Сетка по проекту	1		
		Детали			
МС-14	1.020-1/83.7-1.050	Изделие соединительное	2	0,66	
МС-15	1.020-1/83.6-1.045	Изделие соединительное	2	0,45	6Ч
ММ-1	2.240-1.4-01.0.1	Изделие монтажное	2	0,10	
9		Уголок 140×90×10 ГОСТ 8510-72 / Ст.3кп ГОСТ 535-79	2	23,28	L=1330мм 6Ч.
		Материалы			
1		Цементный раствор М200	0,002		$м^3$
2		Цементный раствор М200	0,008		$м^3$ на 1 п.м.
3		Цементный раствор М200	0,007		$м^3$ на 1 п.м.
6		Бетон В15	0,170		$м^3$ на 1 п.м.
5		Бетон В15	0,013		$м^3$
7		Бетон В15	0,004		$м^3$ на 1 п.м.
		Деталь ТД50			
		Сборочные единицы			

Инв.№ подл. | Подп. и дата | Взам.инв.№

Марка поз.	Обозначение	Наименование	Кол.	Масса ед., кг	Примечание
МС-26	1.020-1/83.7-1.080	Изделие соединительное	2	3,20	
8		Сетка по проекту	1		
		Детали			
МС-14	1.020-1/83.7-1.050	Изделие соединительное	2	0,66	
МС-15	1.020-1/83.6-1.015	Изделие соединительное	2	0,45	Б.Ч.
ММ-1	2.240-1.4-01.0.1	Изделие монтажное	2	0,10	
9		Уголок 140х90х10 ГОСТ 8510-72 / ст.3кп ГОСТ 535-79	2	23,28	L=1330мм Б Ч
		Материалы			
1		Цементный раствор М200	0,002		м³
2		Цементный раствор М200	0,008		м³ на 1 п.м.
3		Цементный раствор М200	0,007		м³ на 1 п.м.
6		Бетон В15	0,193		м³ на 1 п.м.
5		Бетон В15	0,13		м³
7		Бетон В15	0,004		м³ на 1 п.м.
		Деталь 51			
		Сборочные единицы			
МС-26	1.020-1/83.7-1.080	Изделие соединительное	2	3,20	
8		Сетка по проекту	1		
		Детали			
МС-14	1.020-1/83.7-1.050	Изделие соединительное	2	0,66	
МС-15	1.020-1/83.6-1.015	Изделие соединительное	2	0,45	Б Ч
ММ-1	2.240-1.4-01.0.1	Изделие монтажное	2	0,10	
9		Уголок 140х90х10 ГОСТ 8510-72 / ст.3кп ГОСТ 535-79	2	23,28	L=1330мм Б Ч
		Материалы			
1		Цементный раствор М200	0,002		м³
2		Цементный раствор М200	0,008		м³ на 1 п.м.
3		Цементный раствор М200	0,007		м³ на 1 п.м.
6		Бетон В15	0,216		м³ на 1 п.м.
5		Бетон В15	0,013		м³

Марка поз.	Обозначение	Наименование	Кол.	Масса ед., кг	Примечание
7		Бетон В15	0,004		м³ на 1 п.м.
		Деталь ТД 52			
		Сборочные единицы			
МС-26	1.020-1/83.7-1.080	Изделие соединительное	2	3,20	
8		Сетка по проекту	1		
		Детали			
МС-16	1.020-1/83.7-1.050-01	Изделие соединительное	2	0,66	
МС-17	1.020-1/83.6-1.015	Изделие соединительное	2	0,54	Б Ч
ММ-2	2.240-1.4-01.0.1-01	Изделие монтажное	2	0,14	
9		Уголок 140х90х10 ГОСТ 8510-72 / ст.3кп ГОСТ 535-79	2	22,40	L=1280мм Б Ч
		Материалы			
1		Цементный раствор М200	0,003		м³
2		Цементный раствор М200	0,003		м³ на 1 п.м.
3		Цементный раствор М200	0,007		м³ на 1 п.м.
6		Бетон В15	0,147		м³ на 1 п.м.
5		Бетон В15	0,016		м³
7		Бетон В15	0,011		м³ на 1 п.м.
		Деталь ТД 53			
		Сборочные единицы			
МС-26	1.020-1/83.7-1.080	Изделие соединительное	2	3,20	
8		Сетка по проекту	1		
		Детали			
МС-16	1.020-1/83.7-1.050-01	Изделие соединительное	2	0,66	
МС-17	1.020-1/83.6-1.015	Изделие соединительное	2	0,54	Б Ч
ММ-2	2.240-1.4-01.0.1-01	Изделие монтажное	2	0,14	
9		Уголок 140х90х10 ГОСТ 8510-72 / ст.3кп ГОСТ 535-79	2	22,40	L=1280мм Б Ч
		Материалы			
1		Цементный раствор М200	0,003		м³

Инв.№ подл. | Подп. и дата | Взам. инв.№

Марка поз.	Обозначение	Наименование	Кол.	Масса ед., кг	Приме-чание
		Материалы			
1		Цементный раствор М200	0,003		$м^3$
2		Цементный раствор М200	0,008		$м^3$ на 1п.м.
3		Цементный раствор М200	0,007		$м^3$ на 1п.м.
6		Бетон В15	0,170		$м^3$ на 1п.м.
5		Бетон В15	0,016		$м^3$
7		Бетон В15	0,011		$м^3$ на 1п.м.
		Деталь ТД 54			
		Сборочные единицы			
МС-26	1.020-1/83.7-1.080	Изделие соединительное	2	3,20	
8		Сетка по проекту	1		
		Детали			
МС-16	1.020-1/83.7-1.050-01	Изделие соединительное	2	0,66	
МС-17	1.020-1/83.6-1.015	Изделие соединительное	2	0,54	Б Ч
ММ-2	2.240-1.4-01.0.1-01	Изделие монтажное	2	0,14	
9		Уголок 140×90×10 ГОСТ 8510-72 / ст.3кп ГОСТ 535-79	2	22,40	L=1280мм Б.Ч.
		Материалы			
1		Цементный раствор М200	0,003		$м^3$
2		Цементный раствор М200	0,003		$м^3$ на 1п.м.
3		Цементный раствор М200	0,007		$м^3$ на 1п.м.
6		Бетон В15	0,193		$м^3$ на 1п.м.
5		Бетон В15	0,016		$м^3$
7		Бетон В15	0,011		$м^3$ на 1п.м.
		Деталь ТД 55			
		Сборочные единицы			
МС-26	1.020-1/83.7-1.080	Изделие соединительное	2	3,20	
8		Сетка по проекту	1		
		Детали			

Марка поз.	Обозначение	Наименование	Кол.	Масса ед., кг	Приме-чание
МС-16	1.020-1/83.7-1.050-01	Изделие соединительное	2	0,66	
МС-17	1.020-1/83.6-1.015	Изделие соединительное	2	0,54	Б Ч
ММ-2	2.240-1.4-01.0.1-01	Изделие монтажное	2	0,14	
9		Уголок 140×90×10 ГОСТ 8510-72 / ст.3кп ГОСТ 535-79	2	22,40	L=1280мм Б.Ч.
		Материалы			
1		Цементный раствор М200	0,003		$м^3$
2		Цементный раствор М200	0,008		$м^3$ на 1п.м.
3		Цементный раствор М200	0,007		$м^3$ на 1п.м.
6		Бетон В15	0,216		$м^3$ на 1п.м.
5		Бетон В15	0,016		$м^3$
7		Бетон В15	0,011		$м^3$ на 1п.м.
		Деталь ТД 56			
		Сборочные единицы			
8		Сетка по проекту	1		
		Детали			
МС-18	1.020-1/83.6-1.016	Изделие соединительное	4		Б Ч
МС-19	1.020-1/83.7-1.050-02	Изделие соединительное	4		
ММ-6	2.240-1.4-03.01	Изделие монтажное	2		
9		Уголок 140×90×10 ГОСТ 8510-72 / ст.3кп ГОСТ 535-79	23,28		L=1330мм Б.Ч.
		Материалы			
1		Цементный раствор М200	0,002		$м^3$
2		Цементный раствор М200	0,008		$м^3$ на 1п.м.
5		Бетон В15	0,017		$м^3$
6		Бетон В15	0,147		$м^3$ на 1п.м.
7		Бетон В15	0,004		$м^3$ на 1п.м.
		Деталь ТД 57			
		Сборочные единицы			
8		Сетка по проекту	1		

Инв.№ подл. | Подп. и дата | Взам. инв.№

Марка поз.	Обозначение	Наименование	Кол.	Масса ед.,кг	Примечание
		Детали			
МС-18	1.020-1/83.6-1.016	Изделие соединительное	4	0,41	Б Ч
МС-19	1.020-1/83.7-1.050-02	Изделие соединительное	4	0,51	
ММ-6	2.240-1.4-03.0.1	Изделие монтажное	2	0,12	
9		Уголок 140х90х10 ГОСТ 8510-72 / Ст.3кп ГОСТ 535-79	4	23,28	L=1330мм Б Ч
		Материалы			
1		Цементный раствор М200	0,002		м³
2		Цементный раствор М200	0,008		м³ на 1п.м.
5		Бетон В15	0,017		м³
6		Бетон В15	0,170		м³ на 1п.м.
7		Бетон В15	0,004		м³ на 1п.м.
		Деталь ТД58			
		Сборочные единицы			
8		Сетка по проекту	1		
		Детали			
МС-18	1.020-1/83.6-1.016	Изделие соединительное	4	0,41	Б Ч
МС-19	1.020-1/83.7-1.050-02	Изделие соединительное	4	0,51	
ММ-6	2.240-1.4-03.0.1	Изделие монтажное	2	0,12	
9		Уголок 140х90х10 ГОСТ 8510-72 / Ст.3кп ГОСТ 535-79	4	23,28	L=1330мм Б.Ч.
		Материалы			
1		Цементный раствор М200	0,002		м³
2		Цементный раствор М200	0,008		м³ на 1п.м.
5		Бетон В15	0,017		м³
6		Бетон В15	0,216		м³ на 1п.м.
7		Бетон В15	0,004		м³ на 1п.м.
		Деталь ТД59			
		Сборочные единицы			
8		Сетка по проекту	1		

Марка поз.	Обозначение	Наименование	Кол.	Масса ед.,кг	Примечание
		Детали			
МС-18	1.020-1/83.6-1.016	Изделие соединительное	4	0,41	Б Ч
МС-19	1.020-1/83.7-1.050-02	Изделие соединительное	4	0,51	
ММ-6	2.240-1.4-03.01	Изделие монтажное	2	0,12	
9		Уголок 140х90х10 ГОСТ 8510-72 / Ст.3кп ГОСТ 535-79	4	23,28	L=1330мм Б Ч
		Материалы			
1		Цементный раствор М200	0,002		м³
2		Цементный раствор М200	0,008		м³ на 1п.м.
5		Бетон В15	0,017		м³
6		Бетон В15	0,216		м³ на 1п.м.
7		Бетон В15	0,004		м³ на 1п.м.
		Деталь ТД60			
		Сборочные единицы			
7		Сетка по проекту	1		
		Детали			
МС-18	1.020-1/83.6-1.016	Изделие соединительное	4	0,41	Б Ч
МС-20	1.020-1/83.7-1.050-03	Изделие соединительное	4	0,51	
ПМ-7	2.240-1.4-03.0.1-01	Изделие монтажное	2	0,16	
8		Уголок 140х90х10 ГОСТ 8510-72 / Ст.3кп ГОСТ 535-79	4	22,40	L=1280мм Б Ч
		Материалы			
1		Цементный раствор М200	0,003		м³
2		Цементный раствор М200	0,008		м³ на 1п.м.
5		Бетон В15	0,021		м³
6		Бетон В15	0,147		м³ на 1п.м.
7		Бетон В15	0,011		м³ на 1п.м.
		Деталь ТД61			
		Сборочные единицы			

Марка поз.	Обозначение	Наименование	Кол.	Масса ед, кг	Приме-чание
7		Сетка по проекту	1		
		Детали			
МС-18	1.020-1/83.6-1.016	Изделие соединительное	4	0,41	Б Ч
МС-20	1.020-1/83.7-1.050-03	Изделие соединительное	4	0,51	
ММ-7	2.240-1.4-03.01-01	Изделие монтажное	2	0,16	
8		Уголок $\frac{140\times90\times10\ ГОСТ\ 8510-72}{Ст.3кп\ ГОСТ\ 535-79}$	4	22,40	L=1280мм Б Ч
		Материалы			
1		Цементный раствор М200	0,003		м³
2		Цементный раствор М200	0,008		м³ на 1п.м.
5		Бетон В15	0,021		м³
6		Бетон В15	0,170		м³ на 1п.м.
7		Бетон В15	0,011		
		Деталь ТД 62			
		Сборочные единицы			
7		Сетка по проекту	1		
		Детали			
МС-18	1.020-1/83.6-1.016	Изделие соединительное	4	0,41	Б Ч
МС-20	1.020-1/83.7-1.050-03	Изделие соединительное	4	0,51	
ММ-7	2.240-1.4-03.01-01	Изделие монтажное	2	0,16	
8		Уголок $\frac{140\times90\times10\ ГОСТ\ 8510-72}{Ст.3кп\ ГОСТ\ 535-79}$	4	22,40	L=1280мм Б Ч
		Материалы			
1		Цементный раствор М200	0,003		м³
2		Цементный раствор М200	0,008		м³ на 1п.м.
5		Бетон В15	0,021		м³
6		Бетон В15	0,193		м³ на 1п.м.
7		Бетон В15	0,011		м³ на 1п.м.
		Деталь ТД 63			
		Сборочные единицы			

Марка поз.	Обозначение	Наименование	Кол.	Масса ед, кг	Приме-чание
7		Сетка по проекту	1		
		Детали			
МС-18	1.020-1/83.6-1.016	Изделие соединительное	4	0,41	Б Ч
МС-20	1.020-1/83.7-1.050-03	Изделие соединительное	4	0,51	
ММ-7	2.240-1.4-03.01-01	Изделие монтажное	2	0,16	
8		Уголок $\frac{140\times90\times10\ ГОСТ\ 8510-72}{Ст.3кп\ ГОСТ\ 535-79}$	4	22,40	L=1280мм Б Ч
		Материалы			
1		Цементный раствор М200	0,003		м³
2		Цементный раствор М200	0,008		м³ на 1п.м.
5		Бетон В15	0,021		м³
6		Бетон В15	0,170		м³ на 1п.м.
7		Бетон В15	0,011		
		Деталь ТД 64			
		Сборочные единицы			
МС-26	1.020-1/83.7-1.080	Изделие соединительное	1	3,20	
8		Сетка по проекту	1		
		Детали			
МС-14	1.020-1/83.7-1.050	Изделие соединительное	1	0,66	
МС-15	1.020-1/83.6-1.015	Изделие соединительное	1	0,45	Б Ч
МС-18	1.020-1/83.6-1.016	Изделие соединительное	2	0,41	Б Ч
МС-19	1.020-1/83.7-1.050-02	Изделие соединительное	2	0,51	
ММ-1	2.240-1.4-01.0.1	Изделие монтажное	1	0,10	
ММ-6	2.240-1.4-03.0.1	Изделие монтажное	1	0,12	
9		Уголок $\frac{140\times90\times10\ ГОСТ\ 8510-72}{Ст.3кп\ ГОСТ\ 535-79}$	2	23,28	L=1330мм Б Ч
		Материалы			
1		Цементный раствор М200	0,002		м³
2		Цементный раствор М200	0,008		м³ на 1п.м.
3		Цементный раствор М200	0,007		м³ на 1п.м.
5*		Бетон В15	0,017		м³

Инв.№ подл. | Подп. и дата | Взам. инв. №

Марка поз.	Обозначение	Наименование	Кол.	Масса ед.,кг	Приме-чание
5		Бетон В 15	0,013		м³
6		Бетон В 15	0,147		м³ на 1п.м.
7		Бетон В 15	0,004		м³ на 1п.м.
		Деталь ТД65			
		Сборочные единицы			
МС-26	1.020-1/83.7-1.080	Изделие соединительное	1	3,20	
8		Сетка по проекту	1		
		Детали			
МС-14	1.020-1/83.7-1.050	Изделие соединительное	1	0,66	
МС-15	1.020-1/83.6-1.015	Изделие соединительное	1	0,45	Б Ч
МС-18	1.020-1/83.6-1.016	Изделие соединительное	2	0,41	Б Ч
МС-19	1.020-1/83.7-1.050-02	Изделие соединительное	2	0,51	
ММ-1	2.240-1.4-01.0.1	Изделие монтажное	1	0,10	
ММ-6	2.240-1.4-03.0.1	Изделие монтажное	1	0,12	
9		Уголок $\frac{140\times90\times10\ ГОСТ\ 8510-72}{Ст.3кп\ ГОСТ\ 535-79}$	2	23,28	L=1330мм, Б Ч
		Материалы			
1		Цементный раствор М200	0,002		м³
2		Цементный раствор М200	0,008		м³ на 1п.м.
3		Цементный раствор М200	0,007		м³ на 1п.м.
5*		Бетон В 15	0,017		м³
5		Бетон В 15	0,013		м³
6		Бетон В 15	0,170		м³ на 1п.м.
7		Бетон В 15	0,004		м³ на 1п.м.
		Деталь ТД66			
		Сборочные единицы			
МС-26	1.020-1/83.7-1.080	Изделие соединительное	1	3,20	
8		Сетка по проекту	1		
		Детали			

2.240-1.4-57.0.0 Лист 29

Формат А4

Марка поз.	Обозначение	Наименование	Кол.	Масса ед.,кг	Приме-чание
МС-14	1.020-1/83.7-1.050	Изделие соединительное	1	0,66	
МС-15	1.020-1/83.6-1.015	Изделие соединительное	1	0,45	Б Ч
МС-18	1.020-1/83.6-1.016	Изделие соединительное	2	0,41	Б Ч
МС-19	1.020-1/83.7-1.050-02	Изделие соединительное	2	0,51	
ММ-1	2.240-1.4-01.0.1	Изделие монтажное	1	0,10	
ММ-6	2.240-1.4-03.0.1	Изделие монтажное	1	0,12	
9		Уголок $\frac{140\times90\times10\ ГОСТ\ 8510-72}{Ст.3кп\ ГОСТ\ 535-79}$	2	23,28	L=1330мм, Б Ч
		Материалы			
1		Цементный раствор М200	0,002		м³
2		Цементный раствор М200	0,008		м³ на 1п.м.
3		Цементный раствор М200	0,007		м³ на 1п.м.
5*		Бетон В 15	0,017		м³
5		Бетон В 15	0,013		м³
6		Бетон В 15	0,193		м³ на 1п.м.
7		Бетон В 15	0,004		м³ на 1п.м.

Инв.№ подл. | Подп. и дата | Взам.инв.№

2.240-1.4-57.0.0 Лист 30

Формат А4

Марка поз.	Обозначение	Наименование	Кол.	Масса ед., кг	Примечание
		Деталь ТД 67			
		Сборочные единицы			
МС-14	1.020-1/83.7-1.080	Изделие соединительное	1	3,20	
8		Сетка по проекту	1		
		Детали			
МС-14	1.020-1/83.7-1.050	Изделие соединительное	1	0,66	
МС-15	1.020-1/83.6-1.015	Изделие соединительное	1	0,45	Б ч
ММ-18	1.020-1/83.6-1.016	Изделие соединительное	2	0,44	Б ч
ММ-19	1.020-1/83.7-1.050-02	Изделие соединительное	2	0,51	
ММ-1	2.240-1.4-01.0.1	Изделие монтажное	1	0,10	
ММ-6	2.240-1.4-03.0.1	Изделие монтажное	1	0,12	
9		Уголок 140×90×10 ГОСТ 8510-72 ст.3кп ГОСТ 535-79	2	23,28	L=1330мм Б ч
		Материалы			
1		Цементный раствор М200	0,002		м³
2		Цементный раствор М200	0,008		м³ на 1п.м
3		Цементный раствор М200	0,007		м³ на 1п.м
5*		Бетон В 15	0,017		м³
5		Бетон В 15	0,013		м³
6		Бетон В 15	0,216		м³ на 1п.м
7		Бетон В 15	0,004		м³ на 1п.м
		Деталь ТД 68			
		Сборочные единицы			

*) Бетон между полками ригелей

Формат А4

Марка поз.	Обозначение	Наименование	Кол.	Масса ед., кг	Примечание
МС-26	1.020-1/83.7-1.080	Изделие соединительное	1	3,20	
8		Сетка по проекту	1		
		Детали			
МС-16	1.020-1/83.7-1.050-01	Изделие соединительное	1	0,66	
МС-17	1.020-1/83.6-1.015	Изделие соединительное	1	0,54	Б ч
МС-18	1.020-1/83.6-1.016	Изделие соединительное	2	0,44	Б ч
МС-20	1.020-1/83.7-1.050-03	Изделие соединительное	2	0,51	
ММ-2	2.240-1.4-01.0.1-01	Изделие монтажное	1	0,14	
ММ-7	2.240-1.4-03.0.1-01	Изделие монтажное	1	0,16	
9		Уголок 140×90×10 ГОСТ 8510-72 ст.3кп ГОСТ 535-79	2	22,40	L=1280мм Б ч
		Материалы			
1		Цементный раствор М200	0,003		м³
2		Цементный раствор М200	0,008		м³ на 1п.м
3		Цементный раствор М200	0,007		м³ на 1п.м
5*		Бетон В 15	0,021		м³
5		Бетон В 15	0,016		м³
6		Бетон В 15	0,147		м³ на 1п.м
7		Бетон В 15	0,011		м³ на 1п.м
		Деталь ТД 69			
		Сборочные единицы			
МС-26	1.020-1/83.7-1.080	Изделие соединительное	1	3,20	
8		Сетка по проекту	1		
		Детали			
МС-16	1.020-1/83.7-1.050-01	Изделие соединительное	1	0,66	
МС-17	1.020-1/83.6-1.015	Изделие соединительное	1	0,54	Б ч
МС-18	1.020-1/83.6-1.016	Изделие соединительное	2	0,44	Б ч
МС-20	1.020-1/83.7-1.050-03	Изделие соединительное	2	0,51	
ММ-2	2.240-1.4-01.0.1-01	Изделие монтажное	1	0,14	
ММ-7	2.240-1.4-03.0.1-01	Изделие монтажное	1	0,16	
9		Уголок 140×90×10 ГОСТ 8510-72 ст.3кп ГОСТ 535-79	2	22,40	L=1280мм Б ч

*) Бетон между полками ригелей

Инв.№ подл. | Подп. и дата | Взам. инв. №

Формат А4

Марка поз.	Обозначение	Наименование	Кол.	Масса ед,кг	Приме-чание
		Материалы			
1		Цементный раствор М200	0,003		$м^3$
2		Цементный раствор М200	0,008		$м^3$ на 1п.м
3		Цементный раствор М200	0,007		$м^3$ на 1п.м
5*		Бетон В 15	0,021		$м^3$
5		Бетон В 15	0,016		$м^3$
6		Бетон В 15	0,170		$м^3$ на 1п.м
7		Бетон В 15	0,011		$м^3$ на 1п.м
		Деталь ТД 70			
		Сборочные единицы			
МС-26	1.020-1/83.7-1.050-01	Изделие соединительное	1	0,66	
8		Сетка по проекту	1		
		Детали			
МС-16	1.020-1/83.7-1.050-01	Изделие соединительное	1	0,66	
МС-17	1.020-1/83.6-1.015	Изделие соединительное	1	0,54	Б Ч
МС-18	1.020-1/83.6-1.016	Изделие соединительное	2	0,44	Б Ч
МС-20	1.020-1/83.7-1.050-03	Изделие соединительное	2	0,51	
ММ-2	2.240-1.4-01.01-01	Изделие монтажное	1	0,14	
ММ-7	2.240-1.4-03.01-01	Изделие монтажное	1	0,16	
9		Уголок 140×90×10 ГОСТ 8510-72 / ст3кп ГОСТ 535-79	2	22,40	L=1280мм Б Ч
		Материалы			
1		Цементный раствор М200	0,003		$м^3$
2		Цементный раствор М200	0,008		$м^3$ на 1п.м
3		Цементный раствор М200	0,007		$м^3$ на 1п.м
5*		Бетон В 15	0,021		$м^3$
5		Бетон В 15	0,016		$м^3$
6		Бетон В 15	0,193		$м^3$ на 1п.м
7		Бетон В 15	0,011		$м^3$ на 1п.м
		Деталь ТД 71			
		Сборочные единицы			

*) Бетон между полками ригелей

Марка поз.	Обозначение	Наименование	Кол.	Масса ед,кг	Приме-чание
МС-26	1.020-1/83.7-1.080	Изделие соединительное	1	3,20	
8		Сетка по проекту	1		
		Детали			
МС-16	1.020-1/83.7-1.050-01	Изделие соединительное	1	0,66	
МС-17	1.020-1/83.6-1.015	Изделие соединительное	1	0,54	Б Ч
МС-18	1.020-1/83.6-1.016	Изделие соединительное	2	0,44	Б Ч
МС-20	1.020-1/83.7-1.050-03	Изделие соединительное	2	0,51	
ММ-2	2.240-1.4-01-01-01	Изделие монтажное	1	0,14	
ММ-7	2.240-1.4-03-01-01	Изделие монтажное	1	0,16	
9		Уголок 140×90×10 ГОСТ 8510-72 / ст3кп ГОСТ 535-79	2	22,40	L=1280мм Б Ч
		Материалы			
1		Цементный раствор М200	0,003		$м^3$
2		Цементный раствор М200	0,008		$м^3$ на 1п.м
3		Цементный раствор М200	0,007		$м^3$ на 1п.м
5*		Бетон В 15	0,021		$м^3$
5		Бетон В 15	0,016		$м^3$
6		Бетон В 15	0,216		$м^3$ на 1п.м
7		Бетон В 15	0,011		$м^3$ на 1п.м
		Деталь ТД 72			
		Сборочные единицы			
МС-27	1.020-1/83.7-1.090	Изделие соединительное	2	11,25	
ММ-17	2.240-1.4-35.1.0	Изделие монтажное	2	0,18	
9		Сетка по проекту	1		
		Детали			
5		Уголок 140×90×10 ГОСТ 8510-72 / ст3кп ГОСТ 535-79	2	23,28	L=1330мм Б Ч
		Материалы			
1		Цементный раствор М200	0,002		$м^3$
2		Цементный раствор М200	0,008		$м^3$ на 1п.м
4		Бетон В 15	0,021		$м^3$ на 1п.м
6		Бетон В 15	0,014		$м^3$

*) Бетон между полками ригелей

Марка поз.	Обозначение	Наименование	Кол.	Масса ед.кг	Приме-чание
7		Бетон В 15	0,147		м³ на 1п.м
8		Бетон В 15	0,004		м³ на 1п.м
		Деталь ТД 73			
		Сборочные единицы			
МС-27	1.020-1/83.7-1.090	Изделие соединительное	2	11,26	
ММ-17	2.240-1.4-35.1.0	Изделие монтажное	2	0,18	
9		Сетка по проекту	1		
		Детали			
5		Уголок 140×90×10 ГОСТ 8510-72 / Ст3кп ГОСТ 535-79	2	23,28	L=1330мм Б Ч
		Материалы			
1		Цементный раствор М200	0,002		м³
2		Цементный раствор М200	0,008		м³ на 1п.м
4		Бетон В 15	0,021		м³ на 1п.м
6		Бетон В 15	0,014		м³
7		Бетон В 15	0,170		м³ на 1п.м
8		Бетон В 15	0,004		м³ на 1п.м
		Деталь ТД 74			
		Сборочные единицы			
МС-27	1.020-1/83.7-1.090	Изделие соединительное	2	11,26	
ММ-17	2.240-1.4-35.1.0	Изделие монтажное	2	0,18	
9		Сетка по проекту	1		
		Детали			
5		Уголок 140×90×10 ГОСТ 8510-72 / Ст3кп ГОСТ 535-79	2	23,28	L=1330мм Б Ч
		Материалы			
1		Цементный раствор М200	0,002		м³
2		Цементный раствор М200	0,008		м³ на 1п.м
4		Бетон В 15	0,021		м³ на 1п.м
6		Бетон В 15	0,014		м³

Формат А4

Марка поз.	Обозначение	Наименование	Кол.	Масса ед.кг	Приме-чание
7		Бетон В 15	0,193		м³ на 1п.м
8		Бетон В 15	0,004		м³ на 1п.м
		Деталь ТД 75			
		Сборочные единицы			
МС-27	1.020-1/83.7-1.090	Изделие соединительное	2	11,26	
ММ-17	2.240-1.4-35.1.0	Изделие монтажное	2	0,18	
9		Сетка по проекту	1		
		Детали			
5		Уголок 140×90×10 ГОСТ 8510-72 / Ст3кп ГОСТ 535-79	2	23,28	L=1330мм Б Ч
		Материалы			
1		Цементный раствор М200	0,002		м³
2		Цементный раствор М200	0,008		м³ на 1п.м
4		Бетон В 15	0,021		м³ на 1п.м
6		Бетон В 15	0,019		м³
7		Бетон В 15	0,216		м³ на 1п.м
8		Бетон В 15	0,004		м³ на 1п.м
		Деталь ТД 76			
		Сборочные единицы			
МС-28	1.020-1/83.7-1.090-01	Изделие соединительное	2	12,66	
ММ-22	2.240-1.4-35.1.0-02	Изделие монтажное	2	0,19	
9		Сетка по проекту	1		
		Детали			
5		Уголок 140×90×10 ГОСТ 8510-72 / Ст3кп ГОСТ 535-79	2	22,40	L=1280мм Б Ч
		Материалы			
1		Цементный раствор М200	0,003		м³
2		Цементный раствор М200	0,008		м³ на 1п.м
4		Бетон В 15	0,021		м³ на 1п.м
6		Бетон В 15	0,016		м³

Взам. инв. № | Подп. и дата | Инв. № подл.

22661 80

Формат А4

Марка поз.	Обозначение	Наименование	Кол.	Масса ед, кг	Примечание
7		Бетон В 15	0,149		м³ на 1п.м
8		Бетон В 15	0,011		м³ на 1п.м
		Деталь ТД 77			
		Сборочные единицы			
МС-28	1.020-1/83.7-1.090-01	Изделие соединительное	2	12,66	
ММ-22	2.240-1.4-35.1.0-02	Изделие монтажное	2	0,19	
9		Сетка по проекту	1		
		Детали			
5		Уголок $\frac{140\times90\times10\ ГОСТ\ 8510-72}{Ст\ 3кп\ ГОСТ\ 535-79}$	2	22,40	L=1280мм Б Ч
		Материалы			
1		Цементный раствор М200	0,003		м³
2		Цементный раствор М200	0,008		м³ на 1п.м
4		Бетон В 15	0,021		м³ на 1п.м
6		Бетон В 15	0,016		м³
7		Бетон В 15	0,170		м³ на 1п.м
8		Бетон В 15	0,011		м³ на 1п.м
		Деталь ТД 78			
		Сборочные единицы			
МС-28	1.020-1/83.7-1.090-01	Изделие соединительное	2	12,66	
ММ-22	2.240-1.4-35.1.0-02	Изделие монтажное	2	0,19	
9		Сетка по проекту	1		
		Детали			
5		Уголок $\frac{140\times90\times10\ ГОСТ\ 8510-72}{Ст\ 3кп\ ГОСТ\ 535-79}$	2	22,40	L=1280мм Б Ч
		Материалы			
1		Цементный раствор М200	0,003		м³
2		Цементный раствор М200	0,008		м³ на 1п.м
4		Бетон В 15	0,021		м³ на 1п.м
6		Бетон В 15	0,016		м³

Формат А4

Марка поз.	Обозначение	Наименование	Кол.	Масса ед, кг	Примечание
7		Бетон В 15	0,193		м³ на 1п.м
8		Бетон В 15	0,011		м³ на 1п.м
		Деталь ТД 79			
		Сборочные единицы			
МС-28	1.020-1/83.7-1.090-01	Изделие соединительное	2	12,66	
ММ-22	2.240-1.4-35.1.0-02	Изделие монтажное	2	0,19	
9		Сетка по проекту	1		
		Детали			
5		Уголок $\frac{140\times90\times10\ ГОСТ\ 8510-72}{Ст\ 3кп\ ГОСТ\ 535-79}$	2	22,40	L=1280мм Б Ч
		Материалы			
1		Цементный раствор М200	0,003		м³
2		Цементный раствор М200	0,008		м³ на 1п.м
4		Бетон В 15	0,021		м³ на 1п.м
6		Бетон В 15	0,016		м³
7		Бетон В 15	0,216		м³ на 1п.м
8		Бетон В 15	0,011		м³ на 1п.м
		Деталь ТД 80			
		Сборочные единицы			
МС-27	1.020-1/83.7-1.090	Изделие соединительное	2	11,26	
ММ-19	2.240-1.4-37.1.0	Изделие монтажное	4	0,15	
9		Сетка по проекту	1		
		Детали			
5		Уголок $\frac{140\times90\times10\ ГОСТ\ 8510-72}{Ст\ 3кп\ ГОСТ\ 535-79}$	4	23,28	L=1330мм Б Ч
		Материалы			
1		Цементный раствор М200	0,002		м³
2		Цементный раствор М200	0,008		м³ на 1п.м
3		Бетон В 15	0,018		м³
4		Бетон В 15	0,147		м³ на 1п.м

Инв. № подл. | Подп. и дата | Взам. инв. №

Формат А4

Марка поз.	Обозначение	Наименование	Кол.	Масса ед.,кг	Приме-чание
8		Бетон В 15	0,004		м³ на 1п.м
		Деталь ТД 81			
		Сборочные единицы			
МС-27	1.020-1/83.7-1.090	Изделие соединительное	2	11,26	
ММ-19	2.240-1.4-37.1.0	Изделие монтажное	4	0,15	
9		Сетка по проекту	1		
		Детали			
5		Уголок 140×90×10 ГОСТ 8510-72 / Ст3кп ГОСТ 535-79	4	23,28	L=1330мм Б4
		Материалы			
1		Цементный раствор М200	0,002		м³
2		Цементный раствор М200	0,008		м³ на 1п.м
3		Бетон В 15	0,018		м³
7		Бетон В 15	0,170		м³ на 1п.м
8		Бетон В 15	0,004		м³ на 1п.м
		Деталь ТД 82			
		Сборочные единицы			
МС-27	1.020-1/83.7-1.090	Изделие соединительное	2	11,26	
ММ-19	2.240-1.4-37.1.0	Изделие монтажное	4	0,15	
9		Сетка по проекту	1		
		Детали			
5		Уголок 140×90×10 ГОСТ 8510-72 / Ст3кп ГОСТ 535-79	4	23,28	L=1330мм Б4
		Материалы			
1		Цементный раствор М200	0,002		м³
2		Цементный раствор М200	0,008		м³ на 1п.м
3		Бетон В 15	0,018		м³
7		Бетон В 15	0,193		м³ на 1п.м
8		Бетон В 15	0,004		м³ на 1п.м

Марка поз.	Обозначение	Наименование	Кол.	Масса ед.,кг	Приме-чание
		Деталь ТД 83			
		Сборочные единицы			
МС-27	1.020-1/83.7-1.090	Изделие соединительное	2	11,26	
ММ-19	2.240-1.4-37.1.0	Изделие монтажное	4	0,15	
9		Сетка по проекту	1		
		Детали			
5		Уголок 140×90×10 ГОСТ 8510-72 / Ст3кп ГОСТ 535-79	4	23,28	L=1330мм Б4
		Материалы			
1		Цементный раствор М200	0,002		м³
2		Цементный раствор М200	0,008		м³ на 1п.м
3		Бетон В 15	0,018		м³
7		Бетон В 15	0,216		м³ на 1п.м
8		Бетон В 15	0,004		м³ на 1п.м
		Деталь ТД 84			
		Сборочные единицы			
МС-28	1.020-1/83.7-1.090-01	Изделие соединительное	2	12,66	
ММ-21	2.240-1.4-37.1.0-02	Изделие монтажное	4	0,16	
9		Сетка по проекту	1		
		Детали			
5		Уголок 140×90×10 ГОСТ 8510-72 / Ст3кп ГОСТ 535-79	4	22,40	L=1280мм Б4
		Материалы			
1		Цементный раствор М200	0,003		м³
2		Цементный раствор М200	0,008		м³ на 1п.м
3		Бетон В 15	0,030		м³
7		Бетон В 15	0,147		м³ на 1п.м
8		Бетон В 15	0,011		м³ на 1п.м
		Деталь ТД 85			
		Сборочные единицы			

Инв.№ подл. | Подп. и дата | Взам.инв.№

Марка поз.	Обозначение	Наименование	Кол.	Масса ед., кг	Приме-чание
МС-28	1.020-1/83.7-1.090-01	Изделие соединительное	2	12,66	
МН-21	2.240-1.4-37.1.0-02	Изделие монтажное	4	0,16	
9		Сетка по проекту	1		
		Детали			
5		Уголок $\frac{140\times90\times10\ ГОСТ\ 8510-72}{Ст\ 3кп\ ГОСТ\ 535-79}$	4	22,40	L=1280мм Б Ч
		Материалы			
1		Цементный раствор М200	0,003		$м^3$
2		Цементный раствор М200	0,008		$м^3$ на 1п.м
3		Бетон В 15	0,030		$м^3$
7		Бетон В 15	0,170		$м^3$ на 1п.м
8		Бетон В 15	0,044		$м^3$ на 1п.м
		Деталь ТД86			
		Сборочные единицы			
МС-28	1.020-1/83.7-1.090-01	Изделие соединительное	2	12,66	
МН-21	2.240-1.4-37.1.0-02	Изделие монтажное	4	0,16	
9		Сетка по проекту	1		
		Детали			
5		Уголок $\frac{140\times90\times10\ ГОСТ\ 8510-72}{Ст\ 3кп\ ГОСТ\ 535-79}$	4	22,40	L=1280мм Б Ч
		Материалы			
1		Цементный раствор М200	0,003		$м^3$
2		Цементный раствор М200	0,008		$м^3$ на 1п.м
3		Бетон В 15	0,030		$м^3$
7		Бетон В 15	0,193		$м^3$ на 1п.м
8		Бетон В 15	0,044		$м^3$ на 1п.м
		Деталь ТД87			
		Сборочные единицы			
МС-28	1.020-1/83.7-1.090-01	Изделие соединительное	2	12,66	
МН-21	2.240-1.4-37.1.0-02	Изделие монтажное	4	0,16	

Инв.№ подл. | Подп. и дата | Взам. инв.№

Марка поз.	Обозначение	Наименование	Кол.	Масса ед., кг	Приме-чание
9		Сетка по проекту	1		
		Детали			
5		Уголок $\frac{140\times90\times10\ ГОСТ\ 8510-72}{Ст\ 3кп\ ГОСТ\ 535-79}$	4	22,40	L=1280мм Б Ч
		Материалы			
1		Цементный раствор М200	0,003		$м^3$
2		Цементный раствор М200	0,008		$м^3$ на 1п.м
3		Бетон В 15	0,030		$м^3$
7		Бетон В 15	0,193		$м^3$ на 1п.м
8		Бетон В 15	0,044		$м^3$ на 1п.м

ЦЕНТРАЛЬНЫЙ ИНСТИТУТ ТИПОВОГО ПРОЕКТИРОВАНИЯ
ГОССТРОЯ СССР

Москва, А-445, Смольная ул., 22

Сдано в печать IX 1989 года

Заказ № 8920 Тираж 350 экз.

gost.e-ecolog.ru